Типовые конструкции, изделия и узлы зданий сооружений

серия 5.100.9-1

Унифицированные узлы санитарно-технических систем монтируемых "россыпью" для жилых зданий

Вып. 0-2

Узлы санитарно-технических систем монтируемых из чугунных и пластмассовых труб для жилых домов серии 121

20103-02
ЦЕНА –

Отпускная цена на момент реализации указана в счет-накладной

gost.e-ecolog.ru

Пров. Шаря 2.12.91г Кап. Петрук

Типовые конструкции, изделия и узлы зданий сооружений

Серия 5.100.9-1

Унифицированные узлы санитарно-технических систем монтируемых „россыпью" для жилых зданий

Вып. 0-2

Узлы санитарно-технических систем монтируемых из чугунных и пластмассовых труб для жилых домов серии 121

Разработаны ЦНИИЭП жилища
И.О. Рук. отделения проектных работ В. Острецов
Нач. отдела №23 Л. Раковщик

Утверждены и введены в действие Госкомитетом по гражданскому строительству и архитектуре при Госстрое СССР с 1 ноября 1984 г
Приказ от 15 октября 1984 г № 295

Обозначение	Наименование	Стр.
5.100.9-1.0-2 00.03.000.ТО	Техническое описание	5
5.100.9-1.0-2 00.03.000.НО1	Номенклатура санитарных узлов	6...9
5.100.9-1.0-2 00.03.000.НО2	Номенклатура примыканий моек	10
5.100.9-1.0-2 00.03.000.НО3	Номенклатура кухонных узлов	11
5.100.9-1.0-2 01.03.000.00	Раздельные санитарные узлы 1СУпр-01, 1СУпр-02,	
	1СУл-01, 1СУл-02. Разрез. Спецификация.	
	(Вариант полиэтиленовых труб)	12
5.100.9-1.0-2 01.03.000.01	Раздельные санитарные узлы 1СУпр-01, 1СУпр-02,	
	1СУл-01, 1СУл-02. Разрез. Спецификация.	
	(Вариант чугунных труб)	13
5.100.9-1.0-2 01.03.000.02	Раздельные санитарные узлы 1СУпр-01, 1СУпр-02,	
	1СУл-01, 1СУл-02. Разрезы.	14
5.100.9-1.0-2 01.03.000.03	Раздельные санитарные узлы 1СУпр-01, 1СУл-01.	
	Схемы стояков. Спецификация.	15
5.100.9-1.0-2 01.03.000.04	Раздельные санитарные узлы 1СУпр-02, 1СУл-02.	
	Схемы стояков. Спецификация.	16
5.100.9-1.0-2 02.03.000.05	Раздельные санитарные узлы 1СУпр-11, 1СУпр-12,	
	1СУл-11, 1СУл-12. Разрез. Спецификация.	
	(Вариант полиэтиленовых труб)	17
5.100.9-1.0-2 02.03.000.06	Раздельные санитарные узлы 1СУпр-11, 1СУпр-12,	
	1СУл-11, 1СУл-12. Разрез. Спецификация.	
	(Вариант чугунных труб)	18
5.100.9-1.0-2 02.03.000.07	Раздельные санитарные узлы 1СУпр-11, 1СУпр-12,	
	1СУл-11, 1СУл-12. Разрезы.	19
5.100.9-1.0-2 02.03.000.08	Раздельные санитарные узлы 1СУпр-11, 1СУл-11,	
	Схемы стояков. Спецификация.	20
5.100.9-1.0-2 02.03.000.09	Раздельные санитарные узлы 1СУпр-12, 1СУл-12.	
	Схемы стояков. Спецификация.	21
5.100.9-1.0-2 03.03.000.10	Раздельные санитарные узлы 1СУпр-11Н, 1СУпр-12Н,	
	1СУл-11Н, 1СУл-12Н. Разрез. Спецификация.	
	(Вариант полиэтиленовых труб)	22
5.100.9-1.0-2 03.03.000.11	Раздельные санитарные узлы 1СУпр-11Н, 1СУпр-12Н,	
	1СУл-11Н, 1СУл-12Н. Разрез. Спецификация.	
	(Вариант чугунных труб)	23
5.100.9-1.0-2 03.03.000.12	Раздельные санитарные узлы 1СУпр-11Н, 1СУпр-12Н,	
	1СУл-11Н, 1СУл-12Н. Разрезы.	24
5.100.9-1.0-2 04.03.000.13	Вариант раздельных санитарных узлов с приме-	
	нением крестовины со смещенной осью.	
	Спецификация. (Вариант полиэтиленовых труб)	25
5.100.9-1.0-2 04.03.000.14	Вариант раздельных санитарных узлов с приме-	
	нением крестовины со смещенной осью.	
	Спецификация. (Вариант чугунных труб)	26
5.100.9-1.0-2 04.03.000.15	Вариант раздельных санитарных узлов с приме-	
	нением крестовины со смещенной осью.	
	Схемы стояков 5эт. домов. Спецификация.	27
5.100.9-1.0-2 04.03.000.16	Вариант раздельных санитарных узлов с приме-	
	нением крестовины со смещенной осью.	
	Схемы стояков 9эт. домов. Спецификация.	28
5.100.9-1.0-2 05.03.000.17	Совмещенные санитарные узлы 3СУпр-01, 3СУпр-02,	
	3СУл-01, 3СУл-02. Разрезы. (Вариант полиэтиленовых труб)	29
5.100.9-1.0-2 05.03.000.18	Совмещенные санитарные узлы 3СУпр-01, 3СУпр-02,	
	3СУл-01, 3СУл-02. Спецификация. (Вариант полиэтиленовых труб)	30
5.100.9-1.0-2 05.03.000.19	Совмещенные санитарные узлы 3СУпр-01, 3СУпр-02,	
	3СУл-01, 3СУл-02. Разрезы. (Вариант чугунных труб)	31
5.100.9-1.0-2 05.03.000.20	Совмещенные санитарные узлы 3СУпр-01, 3СУпр-02,	
	3СУл-01, 3СУл-02. Спецификация. (Вариант чугунных труб)	32
5.100.9-1.0-2 05.03.000.21	Совмещенные санитарные узлы 3СУпр-01, 3СУл-01.	
	Схемы стояков. Спецификация.	33
5.100.9-1.0-2 05.03.000.22	Совмещенные санитарные узлы 3СУпр-02, 3СУл-02.	
	Схемы стояков. Спецификация.	34

Взам. инв. N | Подпись и дата | Инв. N подл.

Н. контр.	Шумский		08.84
Нач. отд.	Раковщик		27.01.84
ГИП	Верижский		27.01.84
Рук. гр.	Костюк		27.01.84

5.100.9-1.0-2

Содержание

Стадия	Лист	Листов
Р	1	3

ЦНИИЭП жилища

Обозначение	Наименование	Стр.
5.100.9-1.0-2 06.03.000.23	Совмещенные санитарные узлы 4СУпр-21, 4СУпр-22, 4СУл-21,	
	4СУл-22. Разрезы. (Вариант полиэтиленовых труб)	35
5.100.9-1.0-2 06.03.000.24	Совмещенные санитарные узлы 4СУпр-21, 4СУпр-22, 4СУл-21,	
	4СУл-22. Спецификация. (Вариант полиэтиленовых труб)	36
5.100.9-1.0-2 06.03.000.25	Совмещенные санитарные узлы 4СУпр-21, 4СУпр-22, 4СУл-21,	
	4СУл-22. Разрезы. (Вариант чугунных труб)	37
5.100.9-1.0-2 06.03.000.26	Совмещенные санитарные узлы 4СУпр-21, 4СУпр-22, 4СУл-21,	
	4СУл-22. Спецификация. (Вариант чугунных труб)	38
5.100.9-1.0-2 06.03.000.27	Совмещенные санитарные узлы 4СУпр-21, 4СУл-21.	
	Схемы стояков. Спецификация.	39
5.100.9-1.0-2 06.03.000.28	Совмещенные санитарные узлы 4СУпр-22, 4СУл-22.	
	Схемы стояков. Спецификация.	40
5.100.9-1.0-2 07.03.000.29	Совмещенные санитарные узлы 3СУпр-31, 3СУпр-32, 3СУл-31,	
	3СУл-32. Разрезы. (Вариант полиэтиленовых труб)	41
5.100.9-1.0-2 07.03.000.30	Совмещенные санитарные узлы 3СУпр-31, 3СУпр-32, 3СУл-31,	
	3СУл-32. Спецификация. (Вариант полиэтиленовых труб)	42
5.100.9-1.0-2 07.03.000.31	Совмещенные санитарные узлы 3СУпр-31, 3СУпр-32, 3СУл-31,	
	3СУл-32. Разрезы. (Вариант чугунных труб).	43
5.100.9-1.0-2 07.03.000.32	Совмещенные санитарные узлы 3СУпр-31, 3СУпр-32, 3СУл-31,	
	3СУл-32. Спецификация. (Вариант чугунных труб)	44
5.100.9-1.0-2 07.03.000.33	Совмещенные санитарные узлы 3СУпр-31, 3СУл-31.	
	Схемы стояков. Спецификация.	45
5.100.9-1.0-2 07.03.000.34	Совмещенные санитарные узлы 3СУпр-32, 3СУл-32.	
	Схемы стояков. Спецификация.	46
5.100.9-1.0-2 08.03.000.35	Совмещенные санитарные узлы 3СУпр-31Н, 3СУпр-32Н,	
	3СУл-31Н, 3СУл-32Н. Разрезы. (Вариант полиэтиленовых труб)	47
5.100.9-1.0-2 08.03.000.36	Совмещенные санитарные узлы 3СУпр-31Н, 3СУпр-32Н, 3СУл-31Н,	
	3СУл-32Н. Спецификация. (Вариант полиэтиленовых труб)	48
5.100.9-1.0-2 08.03.000.37	Совмещенные санитарные узлы 3СУпр-31Н, 3СУпр-32Н,	
	3СУл-31Н, 3СУл-32Н. Разрезы. (Вариант чугунных труб)	49
5.100.9-1.0-2 08.03.000.38	Совмещенные санитарные узлы 3СУпр-31Н, 3СУпр-32Н,	
	3СУл-31Н, 3СУл-32Н. Спецификация. (Вариант чугунных труб)	50
5.100.9-1.0-2 09.03.000.39	Примыкания моек 1ПМл-2, 1ПМпр-2. Спецификация.	
	(Вариант полиэтиленовых труб)	51
5.100.9-1.0-2 09.03.000.40	Примыкания моек 1ПМл-2, 1ПМпр-2. Спецификация.	
	(Вариант чугунных труб)	52
5.100.9-1.0-2 10.03.000.41	Примыкания моек 2ПМпр-2, 2ПМл-2. Спецификация.	
	(Вариант полиэтиленовых труб)	53
5.100.9-1.0-2 10.03.000.42	Примыкания моек 2ПМпр-2, 2ПМл-2. Спецификация.	
	(Вариант чугунных труб)	54
5.100.9-1.0-2 11.03.000.43	Примыкания моек 3ПМл-6, 3ПМпр-6. Спецификация.	
	(Вариант полиэтиленовых труб)	55
5.100.9-1.0-2 11.03.000.44	Примыкания моек 3ПМл-6, 3ПМпр-6. Спецификация.	
	(Вариант чугунных труб)	56
5.100.9-1.0-2 12.03.000.45	Примыкания моек 3ПМл-11, 3ПМпр-11. Спецификация.	
	(Вариант полиэтиленовых труб)	57
5.100.9-1.0-2 12.03.000.46	Примыкания моек 3ПМл-11, 3ПМпр-11. Спецификация.	
	(Вариант чугунных труб)	58
5.100.9-1.0-2 13.03.000.47	Кухонные узлы КУл-41, КУл-42, КУпр-41, КУпр-42.	
	Спецификация. (Вариант полиэтиленовых труб).	59
5.100.9-1.0-2 13.03.000.48	Кухонные узлы КУл-41, КУл-42, КУпр-41, КУпр-42.	
	Спецификация. (Вариант чугунных труб).	60
5.100.9-1.0-2 13.03.000.49	Кухонные узлы КУл-41, КУпр-41.	
	Схемы стояков. Спецификация.	61
5.100.9-1.0-2 13.03.000.50	Кухонные узлы КУпр-41, КУпр-42.	
	Схемы стояков. Спецификация.	62
5.100.9-1.0-2 14.03.000.51	Кухонные узлы КУл-61, КУл-62, КУпр-61, КУпр-62.	
	Спецификация. (Вариант полиэтиленовых труб).	63
5.100.9-1.0-2 14.03.000.52	Кухонные узлы КУл-61, КУл-62, КУпр-61, КУпр-62.	
	Спецификация. (Вариант чугунных труб).	64
5.100.9-1.0-2 14.03.000.53	Кухонные узлы КУл-61, КУпр-61.	
	Схемы стояков. Спецификация.	65
5.100.9-1.0-2 14.03.000.54	Кухонные узлы КУл-62, КУпр-62.	
	Схемы стояков. Спецификация.	66

Взам. инв. N

Подпись и дата

Инв. N подл.

5.100.9-1.0-2

Лист 2

Обозначение	Наименование	Стр.
5.100.9-1.0-2 15.03.000.55	Установочный чертеж газовой плиты ПГ-4 (ПГ-2)	
	Спецификация.	67
5.100.9-1.0-2 16.03.000.56	Установка полотенцесушителя	68
5.100.9-1.0-2 17.03.000.57	Водосток из асбестоцементных труб.	
	Заделка водостока на выпуске.	69
5.100.9-1.0-2 18.03.000.58	Разрез по водосточному стояку из пластмассовых	
	труб. Узлы.	70

Инв. N подл. | Подпись и дата | Взам. инв. N

Рабочие чертежи санитарно-технических и кухонных узлов предназначенных для 5, 9ти этажных домов, разработанны в соответствии с заданием Государственного Комитета по гражданскому строительству и архитектуре при Госстрое СССР.

Развернутая маркировка санитарно-технических узлов, примыканий моек и кухонных узлов дана на листах 5.100.9-1.0-2 00.03.000.Н01, 5.100.9-1.0-2 00.03.000.Н02, 5.100.9-1.0-2 00.03.000.Н03.

Узлы трубопроводов холодного и горячего водоснабжения собираются из легких оцинкованных труб /ГОСТ 3262-75*/ на фитингах /ГОСТ 8943-75, ГОСТ 8944-75, 8946-75 ÷ 8963-75/.

Подводка к смывному бачку осуществляется гибкой подводкой ТУ 400-28-169-76 из полиэтиленовых труб.

Данным проектом предусматриваются варианты узлов канализации: из чугунных труб и фасонных частей по ГОСТ 6942.0-80 ÷ ГОСТ 6942.20-80, из пластмассовых труб ПВП и фасонных частей по ГОСТ 22689.0-77 – ГОСТ 22689.20-77 и по рабочим чертежам ЦПКТБ. Главсантехпрома СССР, а также комбинированный вариант, при котором стояки - чугунные и отводные трубопроводы пластмассовые.

Канализационные трубы из ПВП соединяют с помощью раструбов, уплотняемых резиновыми кольцами.

Для раздельных санитарных узлов предусматриваются два варианта отводных трубопроводов: с двухплоскостной крестовиной и крестовиной со смещенной осью.

Для монтажа внутренней канализации из пластмассовых трубопроводов на основании СН-478-80 допускается использование кроме предусмотренных проектом пластмассовых канализационных труб ПВП, также применение труб ПНП и ПВХ.

Применение других видов труб, в том числе зарубежного производства допускается только при условии согласования с органами санитарно-эпидемиологической службы.

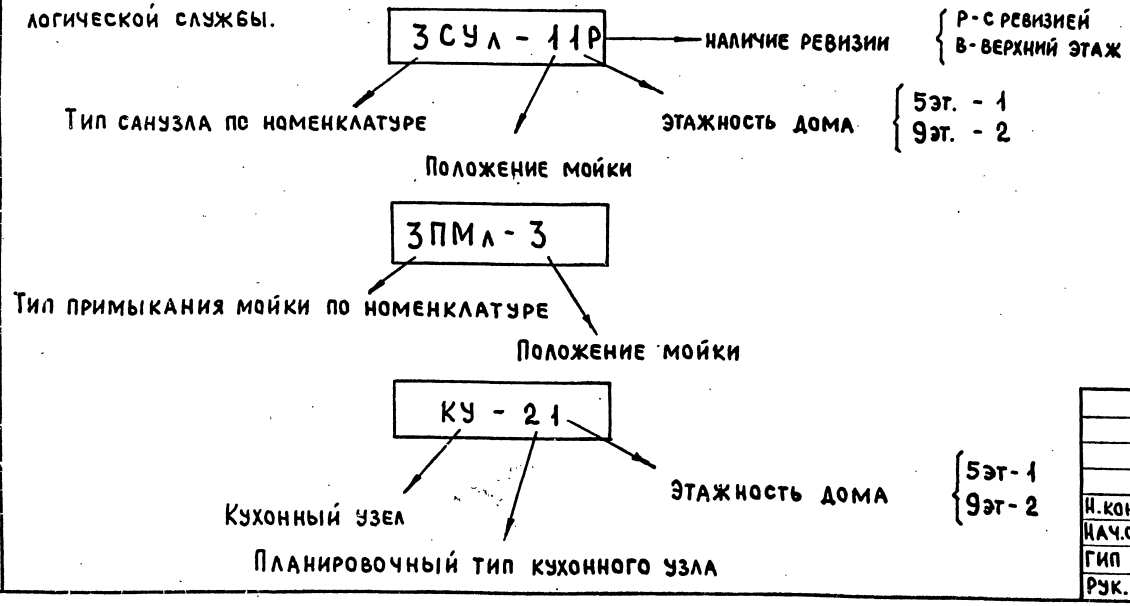

Расположение и привязка стояков

Раздельные санузлы

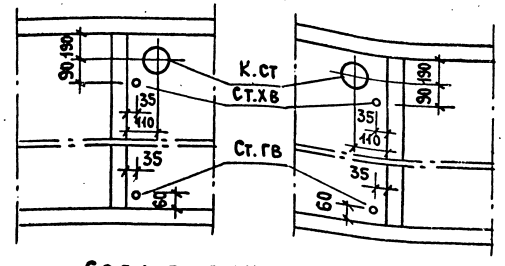

Совмещенные санузлы

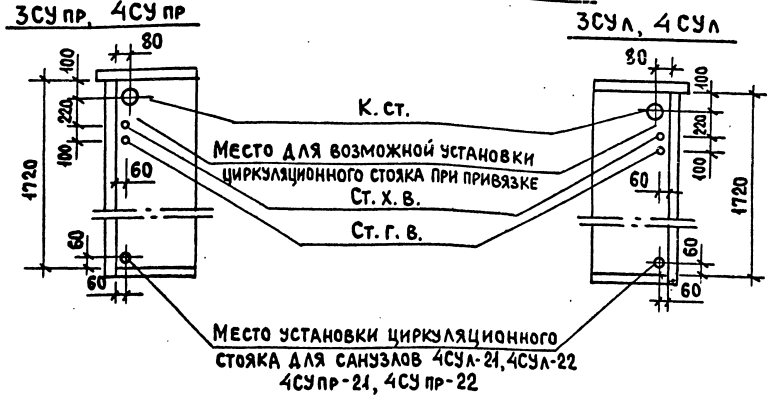

				5.100.9-1.0-2	00.03.000.ТО
Н.контр.	Шумский		5.87	Техническое описание	Стадия: Р; Лист: ; Листов: 1
Нач.отд.	Раковщик		12.87		ЦНИИЭП жилища
ГИП	Верижский		12.87		
Рук.гр.	Костюк		12.01.87		

Инв. N подл. | Подпись и дата | Взам. инв. N

Марка санузла	Эскиз	Диаметры стояков, мм			Этажность дома
		Канализация	Холодное водоснабжение	Горячее водоснабжение	
1СУл-01		100	25	25	5
1СУл-11Н 1СУл-11		100	25	25	
1СУл-02		100	32(25)	32	9
1СУл-12Н 1СУл-12	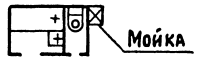	100	32(25)	32	
1СУпр-01		100	25	25	5
1СУпр-11Н 1СУпр-11		100	25	25	
1СУпр-02		100	32(25)	32	9
1СУпр-12Н 1СУпр-12		100	32(25)	32	

Санитарные узлы марок с индексом „Н" располагаются на нижнем этаже без продолжения поэтажно

Н.контр.	Шумский		5.87
Нач.отд.	Раковщик		5.87
ГИП	Верижский		5.87
Рук.гр.	Костюк		12.03.87

5.100.9-1.0-2 00.03.000.Н01

Номенклатура санитарных узлов

Стадия	Лист	Листов
Р	1	4

ЦНИИЭП жилища

Инв.№ подл. | Подпись и дата | Взам.инв.№

Марка санузла	Эскиз	Диаметры стояков, мм			Этажность дома
		Канализация	Холодное водоснабжение	Горячее водоснабжение	
3СУл-01		100	25	25	5
3СУл-02		100	32(25)	32	9
3СУл-31Н 3СУл-31	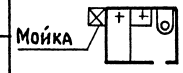	100	25	25	5
3СУл-32Н 3СУл-32	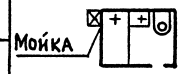	100	32(25)	32	9

Санитарные узлы марок с индексом „Н" располагаются на нижнем этаже без продолжения поэтажно

Инв. N подл. | Подпись и дата | Взам. инв. N

Марка санузла	Эскиз	Диаметры стояков, мм			Этажность дома
		Канализация	Холодное водоснабжение	Горячее водоснабжение	
3СУпр-01		100	25	25	5
3СУпр-02		100	32(25)	32	9
3СУпр-31Н 3СУпр-31	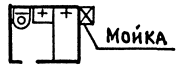	100	25	25	5
3СУпр-32Н 3СУпр-32	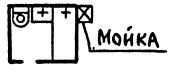	100	32(25)	32	9

Санитарные узлы марок с индексом „Н" располагаются на нижнем этаже без продолжения поэтажно

Марка санузла	Эскиз	Диаметры стояков, мм			Этажность дома
		Канализация	Холодное водоснабжение	Горячее водоснабжение	
4СУл-21	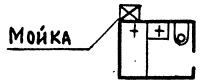	100	25	25	5
4СУл-22	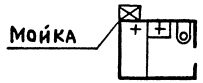	100	32(25)	32	9
4СУпр-21	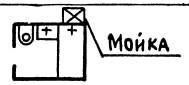	100	25	25	5
4СУпр-22	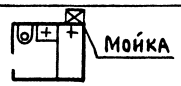	100	32(25)	32	9

Санитарные узлы марок с индексом „Н" располагаются на нижнем этаже без продолжения поэтажно

Инв.N подл. | Подпись и дата | Взам.инв.N

Марка примыкания мойки	Эскиз	Диаметры подводки, мм			Примечание
		Канализация	Холодное водоснабжение	Горячее водоснабжение	
1ПМл-2	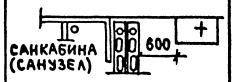	50	15	15	Примыкание к сантехкабине 1СК24л или санузлу 1СУл через два вентблока
1ПМпр-2	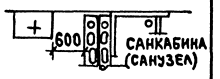				Примыкание к сантехкабине 1СК24пр или санузлу 1СУпр через два вентблока
2ПМл-2	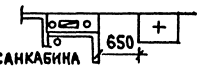				Примыкание к сантехкабине 2СК24л
2ПМпр-2					Примыкание к сантехкабине 2СК24пр
3ПМл-6	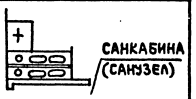				Примыкание к сантехкабине 4СК24л или санузлу 4СУл со стороны ванны (положение мойки 2) через два вентблока
3ПМпр-6					Примыкание к сантехкабине 4СК24пр или санузлу 4СУпр со стороны ванны (положение мойки 2) через два вентблока
3ПМл-11					Примыкание к сантехкабине 3СК24л, 4СК24л или санузлу 3СУл со стороны ванны (положение мойки 3) через два вентблока
3ПМпр-11	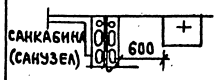				Примыкание к сантехкабине 3СК24пр, 4СК24пр или санузлу 3СУпр со стороны ванны (положение мойки 3) через два вентблока

Взам. инв. N | Подпись и дата | Инв. N подл.

Н. контр.	Шумский		5.87
Нач. отд.	Раковщик		4.87
ГИП	Верижский		4.87
Рук. гр.	Костюк		27.01.87

5.100.9-1.0-2 00.03.000.Н02

Номенклатура примыканий моек

Стадия	Лист	Листов
Р		1

ЦНИИЭП жилища

Марка кухонного узла	Эскиз	Диаметры стояков, мм			Этажность дома
		Канализация	Холодное водоснабжение	Горячее водоснабжение	
КУЛ-41	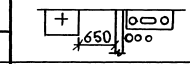	50	20	20	5
КУЛ-42			25 (20)	25	9
КУпр-41	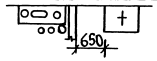		20	20	5
КУпр-42			25 (20)	25	9
КУЛ-61	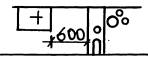	50	20	20	5
КУЛ-62			25 (20)	25	9
КУпр-61	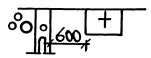		20	20	5
КУпр-62			25 (20)	25	9

Инв. N подл. | Подпись и дата | Взам. инв. №

				5.100.9-1.0-2 00.03.000 НОЗ	
Н. контр.	Шумский			Номенклатура кухонных узлов	Стадия: Р; Лист: ; Листов: 1
Нач. отд	Раковщик				ЦНИИЭП жилища
ГИП	Верижский				
Рук. гр.	Костюк				

20103-02 12

Копировал

1СУпр-01, 1СУпр-02

1-1

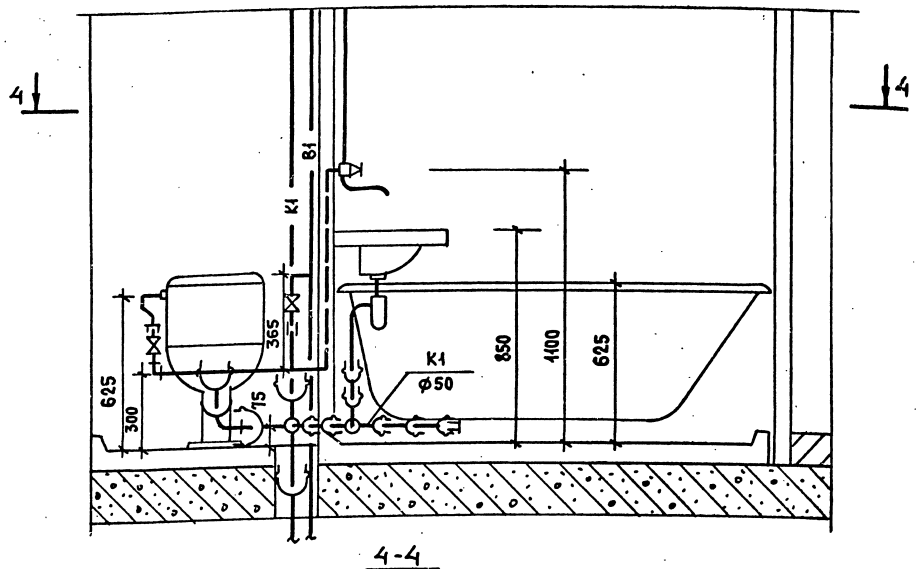

4-4

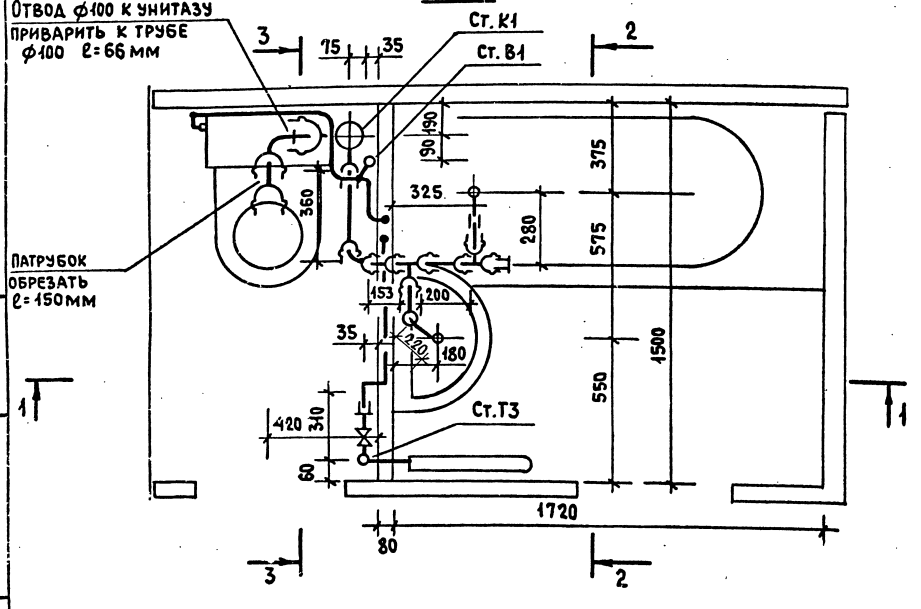

Марка поз.	Обозначение	Наименование	Кол.	Масса ед.кг.	Примечание
		Водопровод			
	ГОСТ 9086-74*	Вентиль запорный муфтовый			
		латунный 1Е исполнение ф 15	2		
	ТУ 400-28-168-76	Гибкая подводка к унитазу	1		
		Трубопровод из легких оцинко-			
		ванных труб по ГОСТ 3262-75*, ф 15	2.6		м
		Горячее водоснабжение			
	ГОСТ 9086-74*	Вентиль запорный муфтовый			
		латунный 2Е исполнение ф 15	1		
		Трубопровод из легких оцинко-			
		ванных труб по ГОСТ 3262-75*, ф 15	1.6		м
		Канализация			
	ГОСТ 22689.9-77	Отвод 90°-100-ПВП-Т	1		
	ГОСТ 22689.9-77	Отвод 90°-50-ПВП-Т	2		
	ГОСТ 22689.7-77	Патрубок ПП-100-ПВП-У	1		
	ГОСТ 22689.7-77	Патрубок ПП-50-ПВП-Т	1		
	ГОСТ 22689.10-77	Тройник Т90°-50×50-ПВП-Т	2		
	ГОСТ 22689.16-77	Заглушка 3-50-ПВП-Т	1		
	ГОСТ 8954-75*	Муфта прямая короткая ф 40	1		
	ГОСТ 3262-75*	Труба стальная ф 40×3	0.08		м
		Трубопровод из полиэтил. (ПВП)			
		канализ. труб по ГОСТ 22689.3-77, ф 50	1.56 / 0.72		м
		ф 100	0.522 / 0.066		м

1. Спецификация дана на трубы, соединительные части к ним и арматуру от приборов до врезки (подсоединение) к стояку.
2. В числителе указана общая длина труб, в знаменателе - длина труб без фасонных частей.

3. Раздельный санитарный узел 1СУл-01, 1СУл-02 - зеркальное отображение узла 1СУпр-01, 1СУпр-02.
4. Схему стояков, диаметры, спецификацию см. 5.100.9-1.0-2 01.03.000.03, 5.100.9-1.0-2 01.03.000.04.

Н. контр.	Шумский		5.87
Нач. отд.	Раковщик		4.87
ГИП	Верижский		4.87
Рук. гр.	Костюк		27.03.87

5.100.9-1.0-2 01.03.000.00

Раздельные санитарные узлы 1СУпр-01, 1СУпр-02, 1СУл-01, 1СУл-02. Разрез. Спецификация. (Вариант полиэтиленовых труб)

Стадия	Лист	Листов
Р		1

ЦНИИЭП жилища

Взам. инв. N | Подпись и дата | Инв. N подл.

1СУ пр-01, 1СУ пр-02

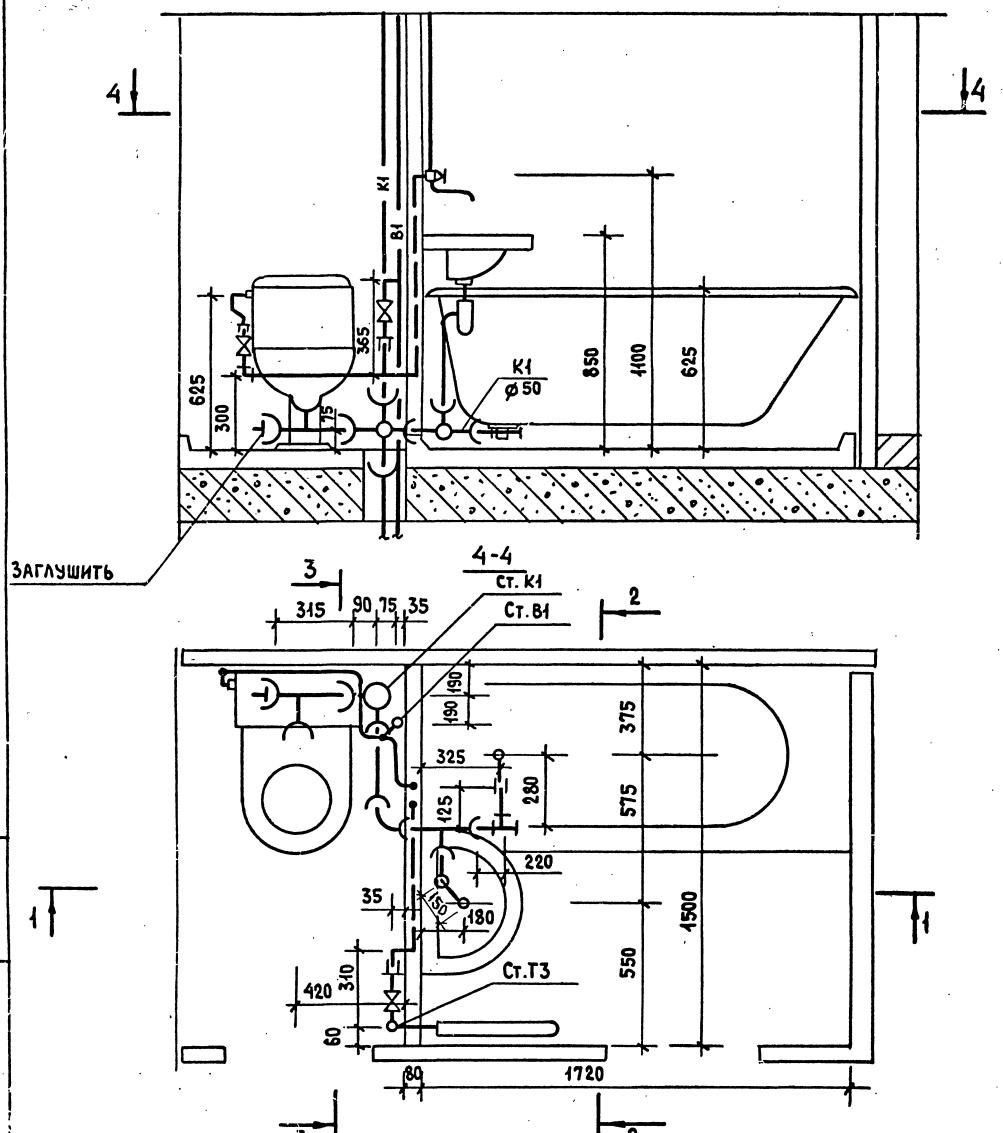

Марка поз.	Обозначение	Наименование	Кол.	Масса ед. кг.	Примечание
		Водопровод			
	ГОСТ 9086-74*	Вентиль запорный муфтовый			
		латунный 1Е исп. ф 15	2		
	ТУ 400-28-168-76	Гибкая подводка к унитазу	1		
		Трубопровод из легких оцинкованных труб по ГОСТ 3262-75* ф 15	2.6		м
		Горячее водоснабжение			
	ГОСТ 9086-74*	Вентиль запорный муфтовый			
		латунный 2Е исп. ф 15	1		
		Трубопровод из легких оцинкованных труб по ГОСТ 3262-75*, ф 15	1.6		м
		Канализация			
	ГОСТ 103-76	Заглушка стальная сварная ф 50	1		
	ГОСТ 103-76	Заглушка стальная сварная ф 100	1		
	ГОСТ 6942.12-80	Тройник ТП-100×100 Д	1		
	ГОСТ 6942.7-80	Колено К-50	2		
	ГОСТ 6942.12-80	Тройник ТП-50×50	1		
	ГОСТ 6942.4-80	Патрубок П-50-250	1		
	ГОСТ 8954-75*	Муфта прямая короткая ф 40	1		
	ГОСТ 3262-75*	Труба стальная ф 40×3	0.345		м
	ГОСТ 8948-75*	Тройник прямой ф 40	1		
	ГОСТ 8963-75*	Пробка ф 40	1		
		Трубопровод из чугунных канализ. труб по ГОСТ 6942.3-80, ф 50	1.0		м
		ф 100	0.465		м

1. Спецификация дана на трубы, соединительные части к ним и арматуру от приборов до врезки (подсоединения) к стояку.

2. В числителе указана общая длина труб, в знаменателе-длина труб без фасонных частей.
3. Раздельный санитарный узел 1СУл-01, 1СУл-02-зеркальное отображение узла 1СУпр-01, 1СУпр-02.
4. Схему стояков, диаметры и спецификацию см. листы 5.100.9-1.0-2 01.03.300.03, 5.100.9-1.0-2 01.03.000.04.

Н.контр.	Шумский		5.87
Нач.отд.	Раковщик		4.87
ГИП	Верижский		9.87
Рук.гр.	Костюк		5.87

5.100.9-1.0-2 01.03.000.01

Раздельные санитарные узлы 1СУпр-01, 1СУпр-02, 1СУл-01, 1СУл-02. Разрез. Спецификация. (Вариант чугунных труб)

Стадия	Лист	Листов
Р		1

ЦНИИЭП жилища

Инв.№ подл. | Подпись и дата | Взам.инв.№

1СУ пр-01, 1СУпр-02

2-2

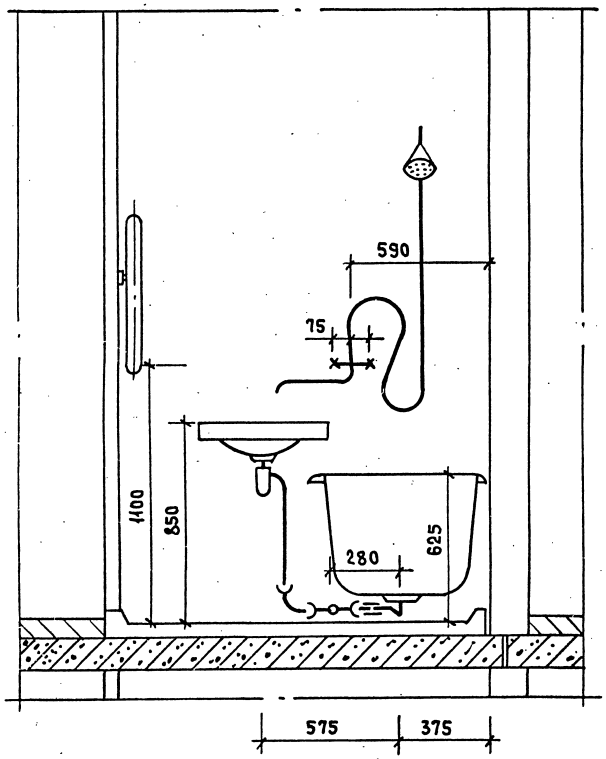

3-3

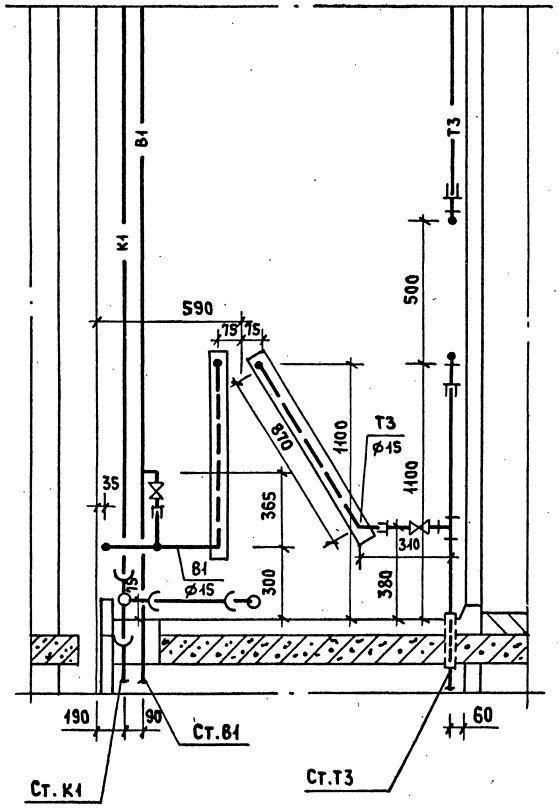

3-3/для верхнего этажа/

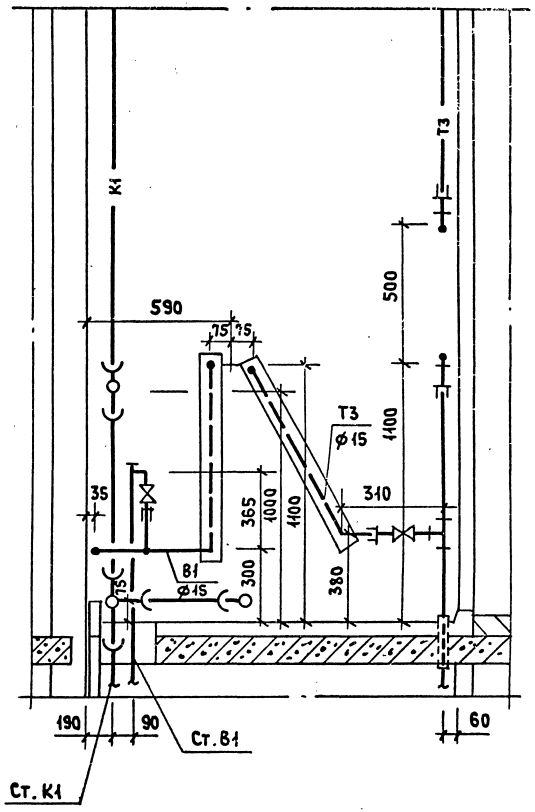

1. Раздельные санитарные узлы 1СУл-01, 1СУл-02 - зеркальное отображение узлов 1СУпр-01, 1СУпр-02.
2. Схему стояков, диаметры и спецификацию см. 5.100.9-1.0-2 01.03.000.03, 5.100.9-1.0-2 01.03.000.04.

Н.контр.	Шумский		5.87
Нач.ота.	Раковщик		4.87
ГИП	Верижский		4.87
Рук.гр.	Костюк		2.01.88

5.100.9-1.0-2 01.03.000.02

Раздельные санитарные узлы 1СУпр-01, 1СУпр-02, 1СУл-01, 1СУл-02. Разрезы

Стадия	Лист	Листов
Р		1

ЦНИИЭП жилища

Инв. N подл. | Подпись и дата | Взам. инв. N

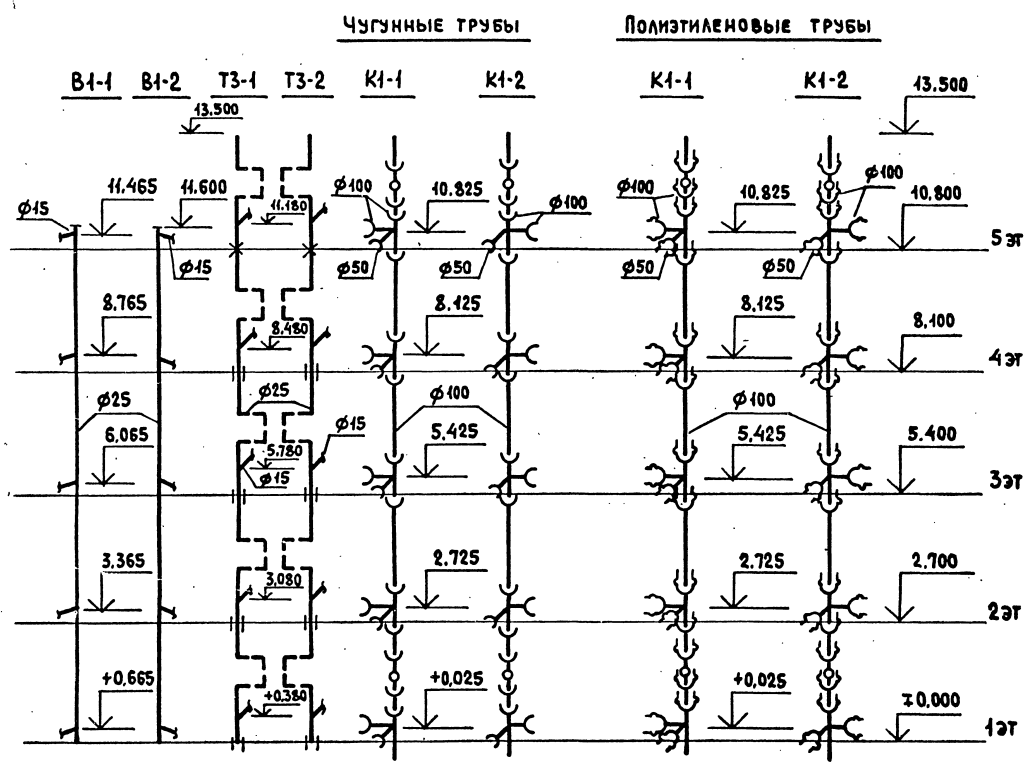

Марка поз.	Обозначение	Наименование	Кол.	Масса ед. кг.	Примечание
		Водопровод			
		Трубопровод из легких оцинкованных труб по ГОСТ 3262-75*, ф 25	11.6		м
		Горячее водоснабжение			
		Трубопровод из легких оцинкованных труб по ГОСТ 3262-75*, ф 25	11.0		м
		Канализация			
		Вариант чугунных труб			
	ГОСТ 6942.24-80	Ревизия Р-100	2		
	ГОСТ 6942.21-80	Крестовина КД 100×100×50	5		
		Трубопровод из чугунных канализ. труб по ГОСТ 6942.3-80, ф 100	14.06 / 11.62		м
		ф 50	0.275 / —		м
		Вариант полиэтиленовых (ПВП) труб			
	ГОСТ 22689.15-77	Ревизия Р-100-ПВП-Т	2		
	ГОСТ 22689.12-77	Крестовина КД 100×100×50-ПВП-Т	5		
		Трубопровод из полиэтил. (ПВП) канализ. труб по ГОСТ 22689.3-77 ф 100	15.17 / 12.55		м
		ф 50	0.605 / —		м

1. Для санузлов левого исполнения применять стояки В1-2, Т3-2, К1-2, а для правого исполнения - стояки В1-1, Т3-1, К1-1.
2. В стояке К1-2 применяется крестовина левого исполнения.
3. В числителе указана общая длина труб, в знаменателе - длина труб без фасонных частей.

Н.контр.	Шумский		5.87
Нач.отд.	Раковщик		V.84
ГИП	Верижский		V.84
Рук.гр.	Костюк		22.05.87

5.100.9-1.0-2 01.03.000.03

Раздельные санитарные узлы 1СУпр-01, 1СУл-01. Схемы стояков Спецификация

Стадия	Лист	Листов
Р		1

ЦНИИЭП жилища

Инв.№ подл. | Подпись и дата | Взам.инв.№

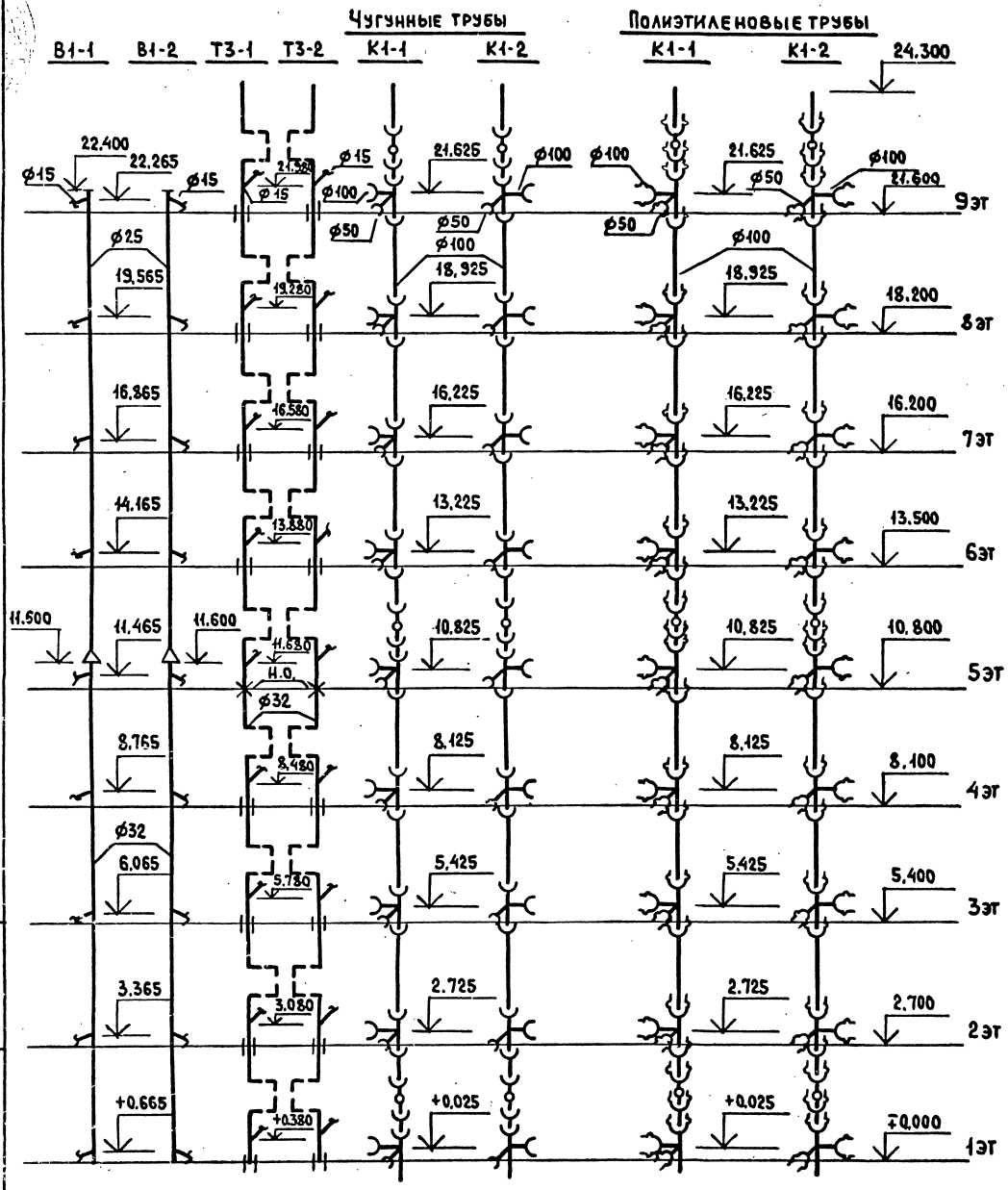

Марка поз.	Обозначение	Наименование	Кол.	Масса ед.кг.	Примечание
		Водопровод			
		Трубопровод из легких оцинкованных труб по ГОСТ 3262-75* ф 25	10.8		М
		ф 32	11.6		М
		Горячее водоснабжение			
		Трубопровод из легких оцинкованных труб по ГОСТ 3262-75*, ф 32	19.8		М
		Канализация			
		Вариант чугунных труб			
	ГОСТ 6942.24-80	Ревизия Р-100	3		
	ГОСТ 6942.21-80	Крестовина КД 100×100×50	9		
		Трубопровод из чугунных канализ. труб по ГОСТ 6942.3-80, ф 100	25.22 / 21.015		М
		ф 50	0.495 / —		М
		Вариант полиэтиленовых (ПВП) труб			
	ГОСТ 22689.15-77	Ревизия Р-100-ПВП-Т	3		
	ГОСТ 22689.12-77	Крестовина КД 100×100×50-ПВП-Т	9		
		Трубопровод из полиэтил. (ПВП)			
		канализ. труб по ГОСТ 22689.3-77, ф 100	27.23 / 22.52		М
		ф 50	1.089 / —		М

1. Для санузлов левого исполнения применять стояки В1-2, Т3-2, К1-2, а для правого исполнения - стояки В1-1, Т3-1, К1-1.
2. В стояке К1-2 применяется крестовина левого исполнения.
3. В числителе указана общая длина труб, в знаменателе - длина труб без фасонных частей.

Н.контр.	Шумский		5.87
Нач.отд.	Раковщик		4.87
Гип	Верижский		4.87
Рук.гр.	Костюк		12.01.87

5.100.9-1.0-2 01.03.000.04

Раздельные санитарные узлы 1СУ пр-02, 1СУ л-02. Схемы стояков. Спецификация.

Стадия	Лист	Листов
Р		1

ЦНИИЭП жилища

Инв. N подл. | Подпись и дата | Взам. инв. N

1СУ пр-11, 1СУпр-12

1-1

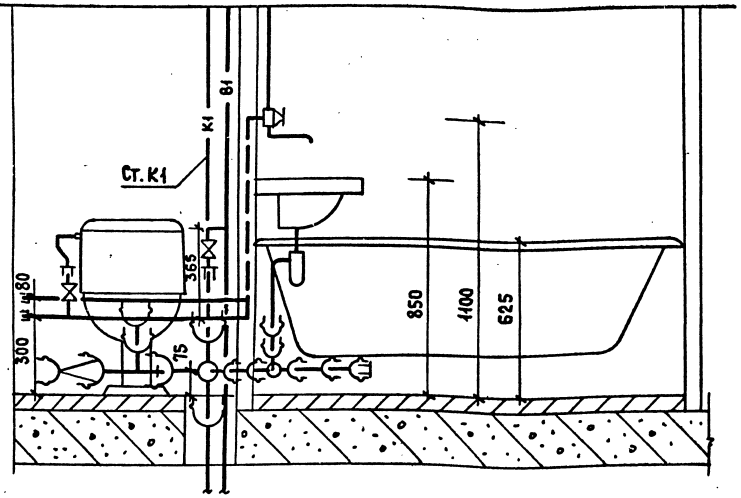

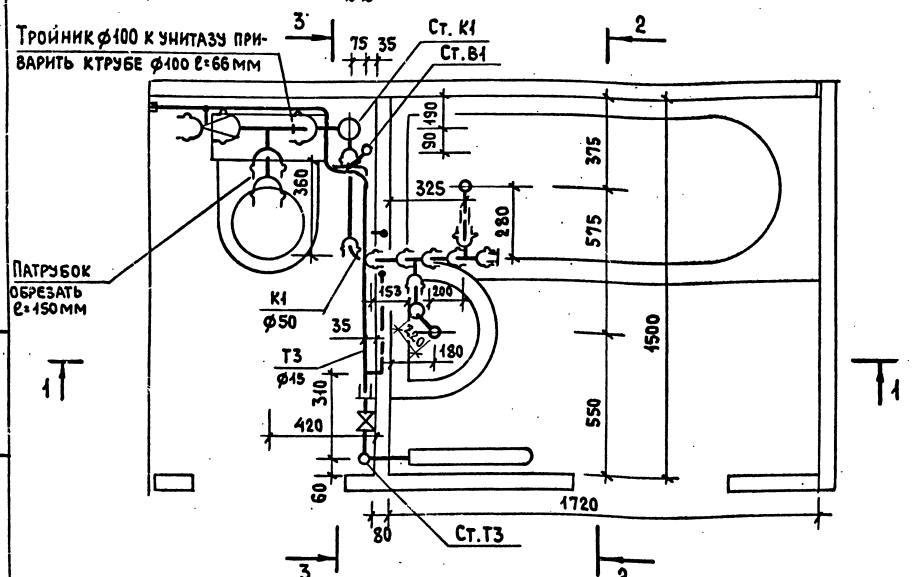

1. Спецификация дана на трубы, соединительные части к ним и арматуру от приборов до врезки (подсоединения) к стояку.
2. В числителе указана общая длина труб, в знаменателе - длина труб без фасонных частей.
3. Раздельный санитарный узел 1СУл-11, 1СУл-12 - зеркальное отображение узла 1СУл-11, 1СУл-12.
4. Схему стояков, диаметры и спецификацию см. 5.100.9-1.0-2 02.03.000.08, 5.100.9-1.0-2 02.03.000.09.

Марка поз.	Обозначение	Наименование	Кол.	Масса ед. кг.	Приме-чание
		Водопровод			
	ГОСТ 9086-74*	Вентиль запорный муфтовый			
		латунный 1Е исп. ф 15	2		
	ТУ 400-28-169-76	Гибкая подводка к унитазу	1		
		Трубопровод из легких оцинко-			
		ван. труб по ГОСТ 3262-75*, ф 15	2.7		м
		Горячее водоснабжение			
	ГОСТ 9086-74*	Вентиль запорный муфтовый			
		латунный 2Е исп. ф 15	1		
		Трубопровод из легких оцинко-			
		ван. труб по ГОСТ 3262-75*, ф 15	3.0		м
		Канализация			
	ГОСТ 22689.9-77	Отвод 90°-50-ПВП-Т	2		
	ГОСТ 22689.10-77	Тройник Т90°-100×100-ПВП-Т	1		
	ГОСТ 22689.10-77	Тройник Т90°-50×50-ПВП-Т	2		
	ГОСТ 22689.7-77	Патрубок ПП-100-ПВП-У	1		
	ГОСТ 22689.7-77	Патрубок ПП-50-ПВП-Т	1		
	ГОСТ 22689.6-77	Переход П-100×50-ПВП-Т	1		
	ГОСТ 8954-75*	Муфта прямая короткая ф40	1		
	ГОСТ 3262-75*	Труба стальная ф 40×3	0.08		м
	ГОСТ 22689.16-77	Заглушка З-50-ПВП-Т	1		
		Трубопровод из полиэтил. (ПВП)			
		канализ. труб по ГОСТ 22689.3-77, ф50	1.56 / 0.72		м
		ф 100	0.81 / 0.066		м

Н. контр.	Шумский		5.87
Нач. отд.	Раковщик		4.87
ГИП	Верижский		4.87
Рук. гр.	Костюк		27.03.87

5.100.9-1.0-2 02.03.000.05

Раздельные санитарные узлы 1СУпр-11, 1СУпр-12, 1СУл-11, 1СУл-12. Разрез. Спецификация. (Вариант полиэтиленовых труб)

Стадия	Лист	Листов
Р		1

ЦНИИЭП жилища

Взам. инв. N | Подпись и дата | Инв. N подл.

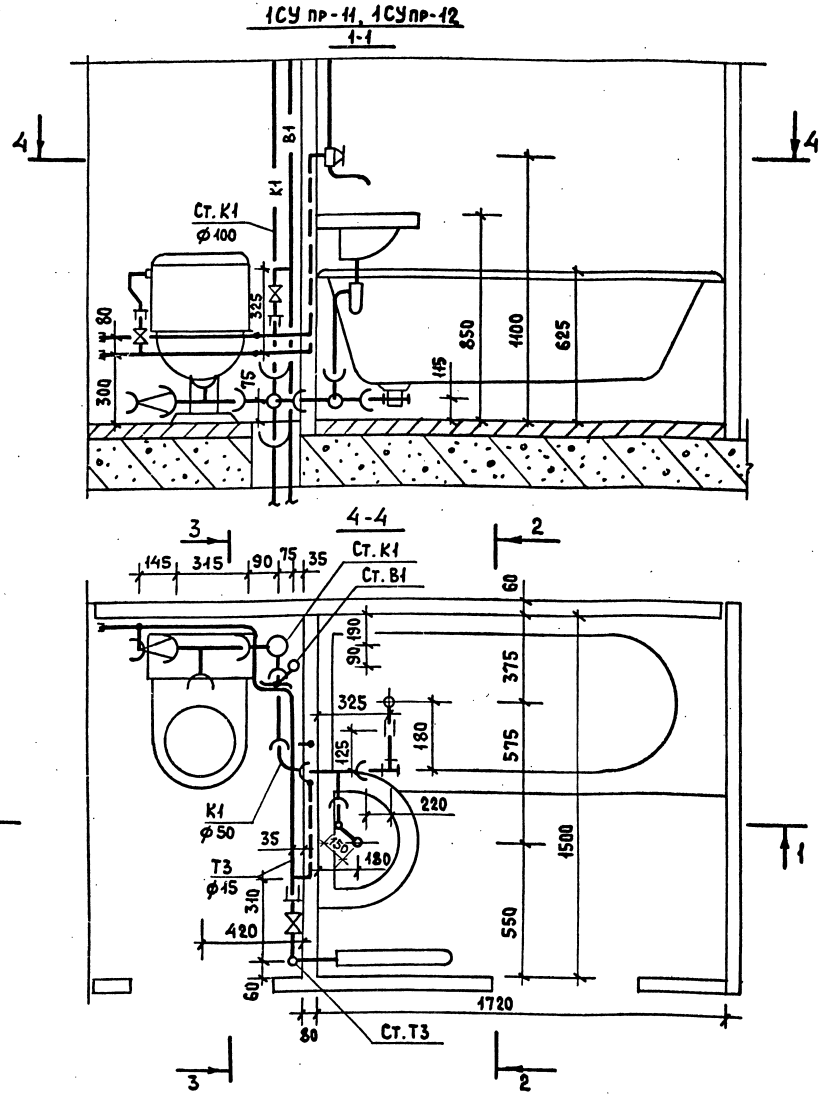

Марка поз.	Обозначение	Наименование	Кол.	Масса ед. кг.	Примечание
		Водопровод			
	ГОСТ 9086-74*	Вентиль запорный муфтовый			
		латунный 1Е исп. ф 15	2		
	ТУ 400-28-169-76	Гибкая подводка к унитазу	1		
		Трубопровод из легких оцинко-			
		ван. труб по ГОСТ 3262-75*, ф 15	2.7		м
		Горячее водоснабжение			
	ГОСТ 9086-74*	Вентиль запорный муфтовый			
		латунный 2Е исп. ф 15	1		
		Трубопровод из легких оцинко-			
		ван. труб по ГОСТ 3262-75*, ф 15	3.0		м
		Канализация			
	ГОСТ 6942.12-80	Тройник ТП-100х100 Д	1		
	ГОСТ 6942.7-80	Колено К-50	2		
	ГОСТ 6942.12-80	Тройник ТП-50/50	1		
	ГОСТ 6942.6-80	Патрубок ПП-50/100	1		
	ГОСТ 3262-75*	Труба стальная ф 40х3	0.345		м
	ГОСТ 6942.4-80	Патрубок П-50-250	1		
	ГОСТ 8948-75*	Тройник прямой ф 40	1		
	ГОСТ 8954-75*	Муфта прямая короткая ф 40	1		
	ГОСТ 8963-75*	Пробка ф 40	1		
		Трубопровод из чугунных кана-			
		лиз. труб по ГОСТ 6942.3-80, ф 50	1.0 / —		м
		ф 100	0.61 / —		м

1. Спецификация дана на трубы, соединительные части к ним и арматуру до врезки (подсоединения) к стояку.
2. В числителе указана общая длина труб, в знаменателе - длина труб без фасонных частей.
3. Раздельный санитарный узел 1СУл-11, 1СУл-12 - зеркальное отображение узла 1СУпр-11, 1СУпр-12.
4. Схему стояков, диаметры и спецификацию см. 5.100.9-1.0-2 02.03.000.08, 5.100.9-1.0-2 02.03.000.09.

Н. контр.	Шумский		5.94
Нач. отд.	Раковщик		4.94
ГИП	Верижский		4.94
Рук. гр.	Костюк		12.05.94

5.100.9-1.0-2 02.03.000.06

Раздельные санитарные узлы 1СУпр-11, 1СУпр-12, 1СУл-11, 1СУл-12. Разрез. Спецификация. (Вариант чугунных труб)

Стадия	Лист	Листов
Р		1

ЦНИИЭП жилища

Инв. N подл. | Подпись и дата | Взам. инв. N

1СУпр-11, 1СУпр-12

2-2

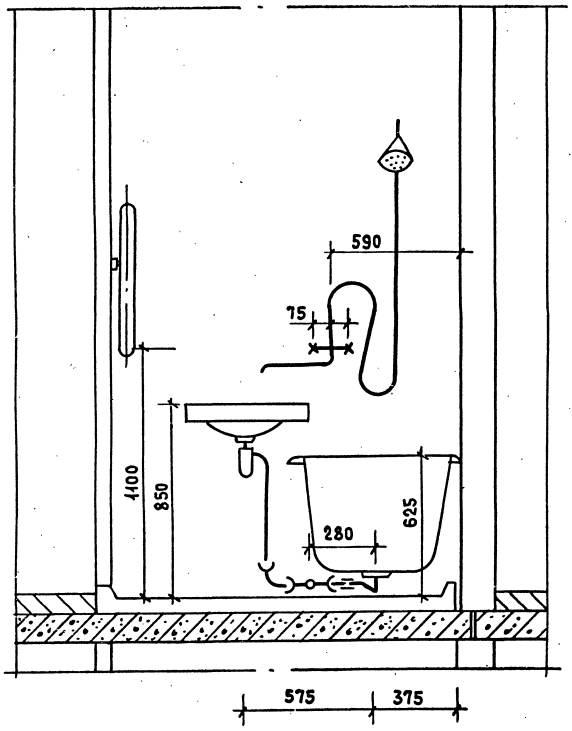

3-3

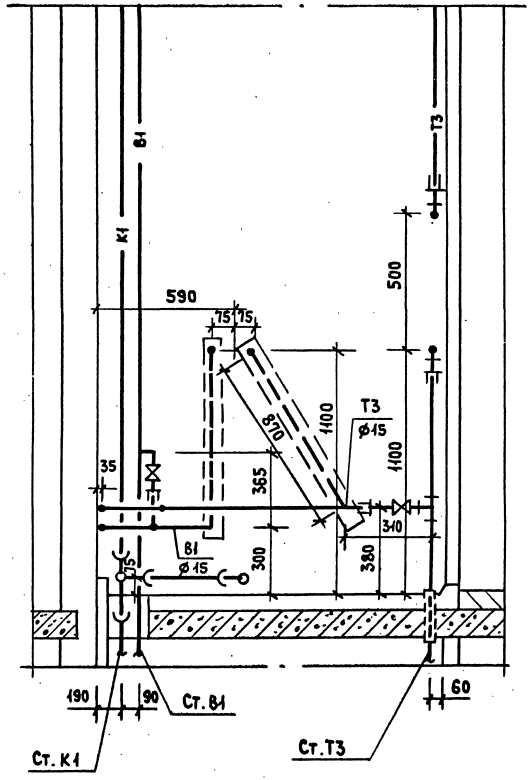

3-3 /для верхнего этажа/

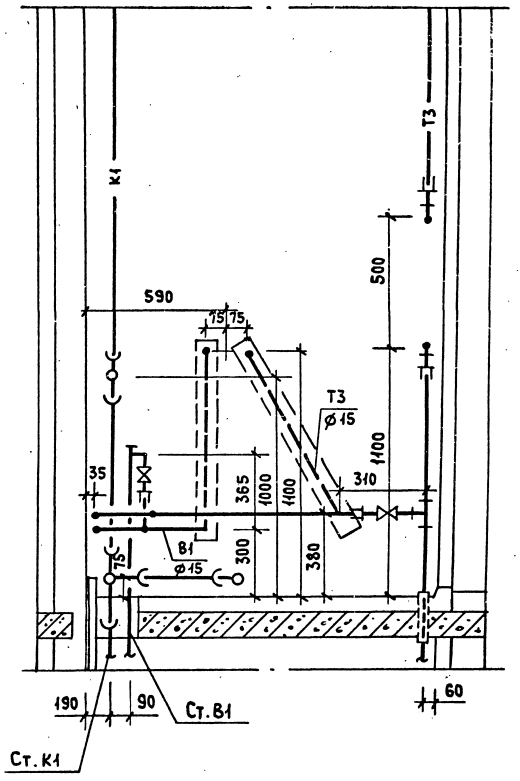

1. Раздельные санитарные узлы 1СУл-11, 1СУл-12 – зеркальное отображение узла 1СУпр-11, 1СУпр-12.
2. Схему стояков, диаметры и спецификацию см. 5.100.9-1.0-2 02.03.000.08, 5.100.9-1.0-2 02.03.000.09.

				5.100.9-1.0-2 02.03.000.07	
Н.контр.	Шумский			Раздельные санитарные узлы 1СУпр-11, 1СУпр-12, 1СУл-11, 1СУл-12 Разрезы	Стадия: Р; Лист: ; Листов: 1
Нач.отд.	Раковщик				
ГИП	Верижский				ЦНИИЭП жилища
Рук.гр.	Костюк		27.03.87		

Инв.№ подл. | Подпись и дата | Взам.инв.№

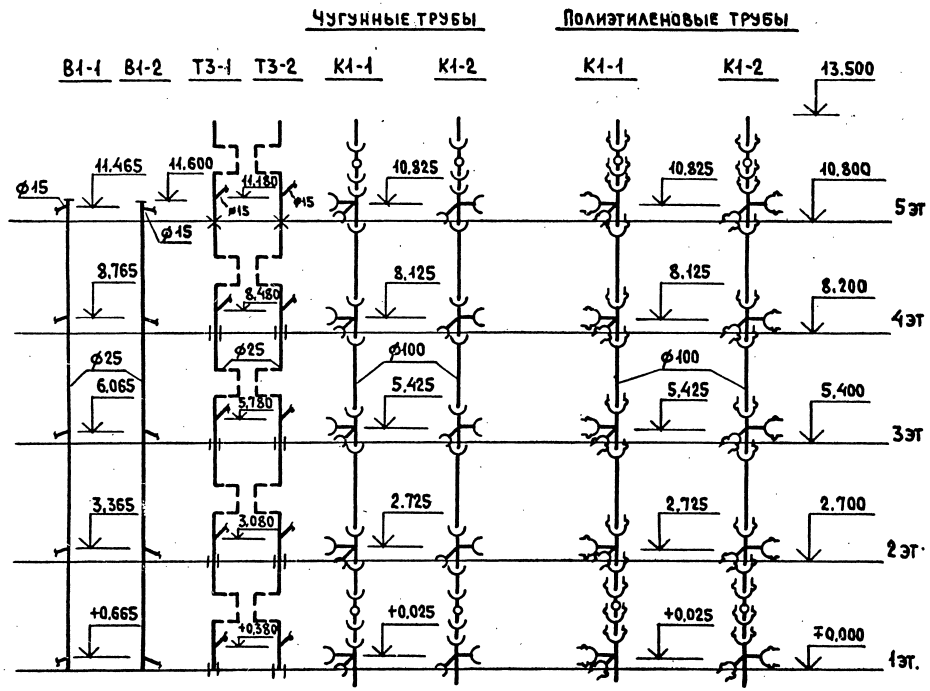

Марка поз.	Обозначение	Наименование	Кол.	Масса ед. кг.	Примечание
		Водопровод			
		Трубопровод из легких оцинкованных труб по ГОСТ 3262-75*, ф 25	11.6		м
		Горячее водоснабжение			
		Трубопровод из легких оцинкованных труб по ГОСТ 3262-75*, ф 25	11.0		м
		Канализация			
		Вариант чугунных труб			
	ГОСТ 6942.24-80	Ревизия Р-100	2		
	ГОСТ 6942.21-80	Крестовина КД 100×100×50	5		
		Трубопровод из чугунных канализ. труб по ГОСТ 6942.3-80, ф 100	14.06 / 11.62		м
		ф 50	0.275 / —		м
		Вариант полиэтиленовых (ПВП) труб			
	ГОСТ 22689.15-77	Ревизия Р-100-ПВП-Т	2		
	ГОСТ 22689.12-77	Крестовина КД 100×100×50-ПВП-Т	5		
		Трубопровод из полиэтил. (ПВП)			
		канализ. труб по ГОСТ 22689.3-77 ф 100	15.17 / 12.55		м
		ф 50	0.605 / —		м

1. Для санузлов левого исполнения применять стояки В1-2, Т3-2, К1-2, а для правого исполнения - стояки В1-1, Т3-1, К1-1.
2. В стояке К1-2 применяется крестовина левого исполнения.
3. В числителе указана общая длина труб, в знаменателе - длина труб без фасонных частей.

Н.контр.	Шумский		5.87
Нач.отд.	Раковщик		4.87
ГИП	Верижский		4.87
Рук.гр.	Костюк		11.0387

5.100.9-1.0-2 02.03.000.08

Раздельные санитарные узлы 1СУпр-11, 1СУл-11. Схемы стояков Спецификация

Стадия	Лист	Листов
Р		1

ЦНИИЭП жилища

Инв. N подл. | Подпись и дата | Взам. инв. N

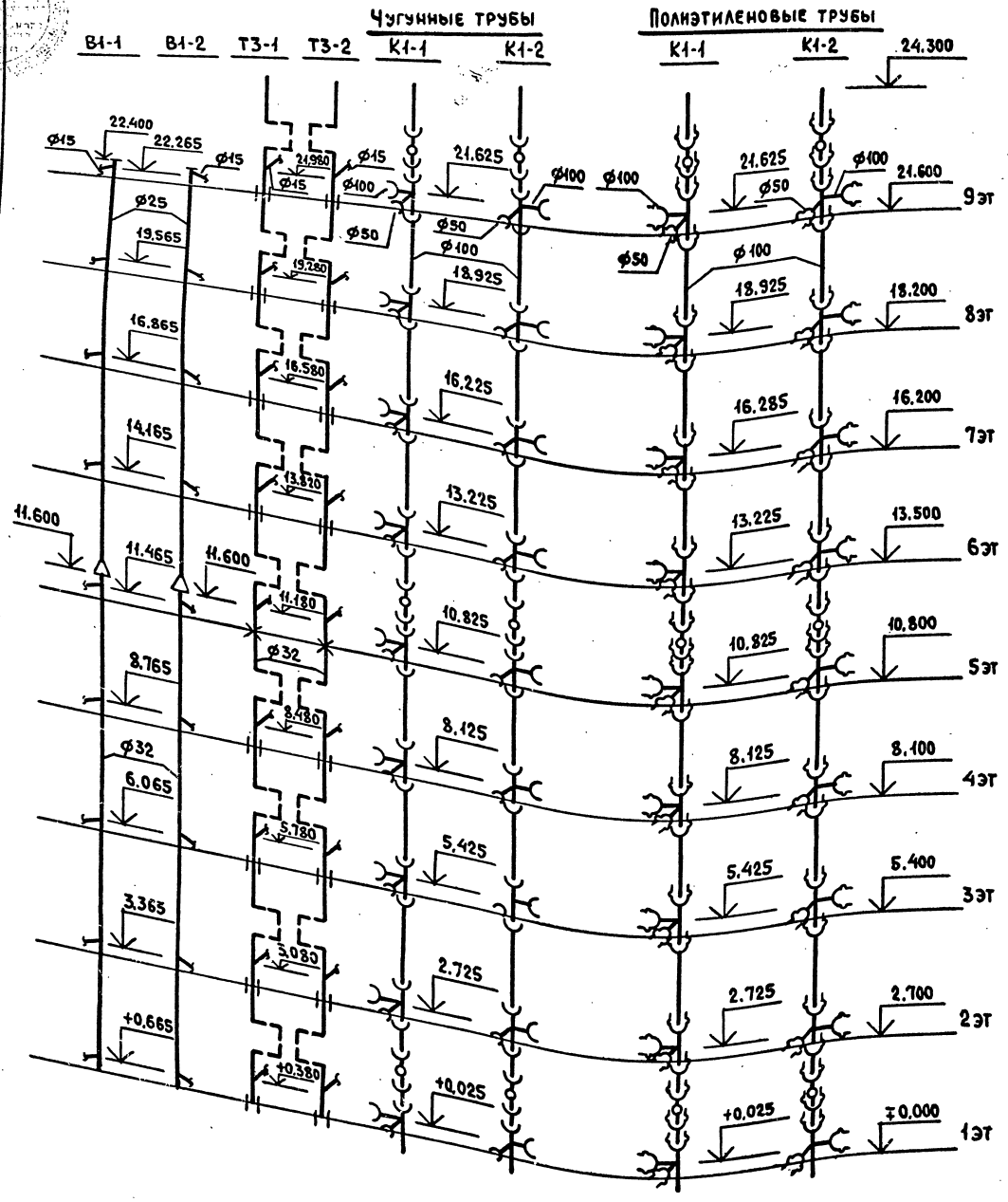

Марка поз.	Обозначение	Наименование	Кол.	Масса ед. кг.	Примечание
		Водопровод			
		Трубопровод из легких оцинкованных труб по ГОСТ 3262-75*, ф 25	10.8		М
		ф 32	11.6		М
		Горячее водоснабжение			
		Трубопровод из легких оцинкованных труб по ГОСТ 3262-75*, ф 32	19.8		М
		Канализация			
		Вариант чугунных труб			
	ГОСТ 6942.24-80	Ревизия Р-100	3		
	ГОСТ 6942.21-80	Крестовина КД 100×100×50	9		
		Трубопровод из чугунных канализ. труб по ГОСТ 6942.3-80, ф 100	25.22 / 21.015		М
		ф 50	0.495 / —		М
		Вариант полиэтиленовых (ПВП) труб			
	ГОСТ 22689.15-77	Ревизия Р-100-ПВП-Т	3		
	ГОСТ 22689.12-77	Крестовина КД 100×100×50-ПВП-Т	9		
		Трубопровод из полиэтил. (ПВП) канализ. труб по ГОСТ 22689.3-77 ф 100	27.23 / 22.52		М
		ф 50	1.089 / —		М

1. Для санузлов левого исполнения применять стояки В1-2, Т3-2, К1-2, а для правого исполнения - стояки В1-1, Т3-1, К1-1.
2. В стояке К1-2 применяется крестовина левого исполнения.
3. В числителе указана общая длина труб, в знаменателе - длина труб без фасонных частей.

Н.контр.	Шумский		5.84
Нач.отд.	Раковщик		5.84
ГИП	Верижский		4.84
Рук.гр.	Костюк		12.03.84

5.100.9-1.0-2 02.03.000.09

Раздельные санитарные узлы 1СУ пр-12, 1СУл-12
Схема стояков
Спецификация

Стадия	Лист	Листов
Р		1

ЦНИИЭП жилища

Инв. N подл. | Подпись и дата | Взам. инв. N

1СУ пр-11Н, 1СУ пр-12Н

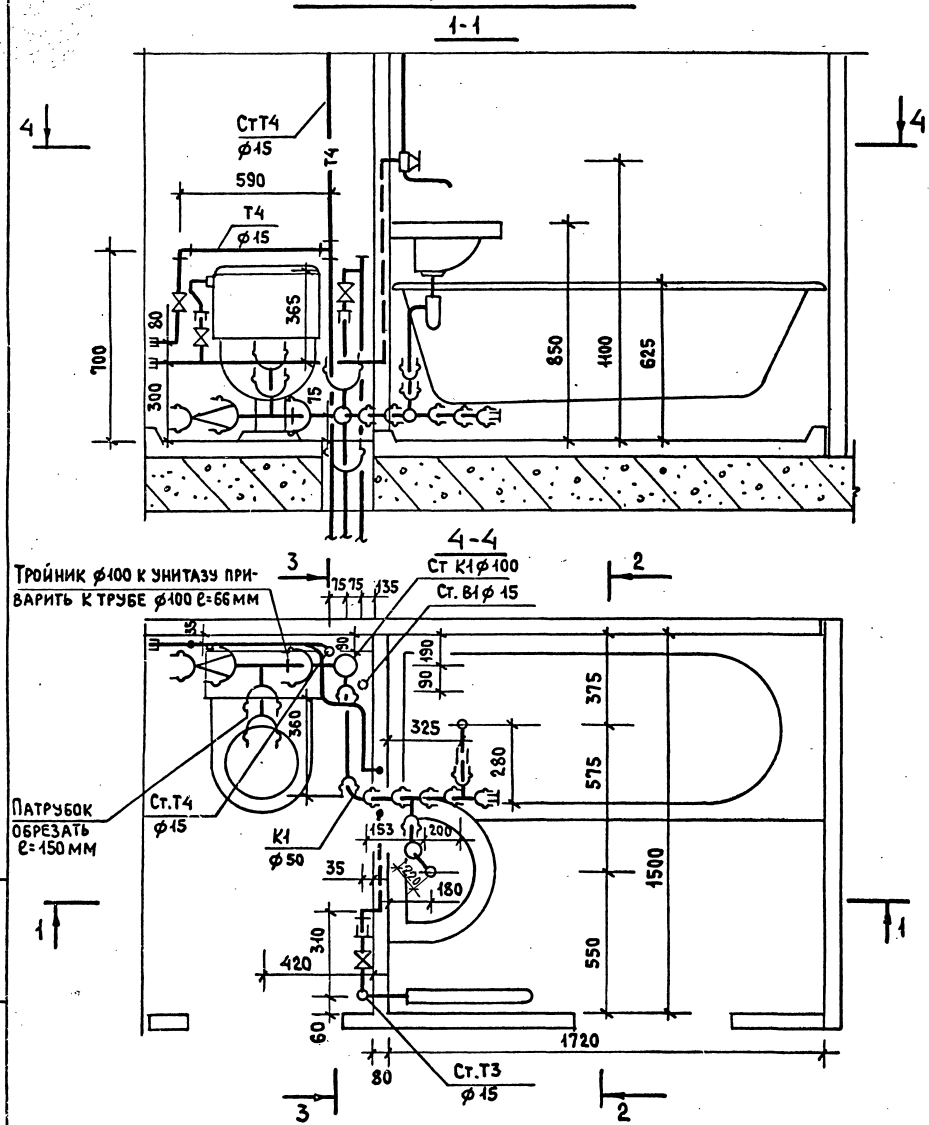

Марка поз.	Обозначение	Наименование	К-во	Масса ед. кг.	Примечание
		Водопровод			
	ГОСТ 9086-74*	Вентиль запорный муфтовый			
		латунный 1Е исп. ф15	2		
	ТУ 400-28-169-76	Гибкая подводка к унитазу	1		
		Трубопровод из легких оцинкованных труб по ГОСТ 3262-75*, ф15	3,4		м
		Горячее водоснабжение			
	ГОСТ 9086-74*	Вентиль запорный муфтовый			
		латунный 2Е исп. ф15	1		
		Трубопровод из легких оцинкованных труб по ГОСТ 3262-75*, ф15	9.5		м
		Канализация			
	ГОСТ 22689.9-77	Отвод 90°-50-ПВП-Т	2		
	ГОСТ 22689.10-77	Тройник Т90°-100×100-ПВП-Т	1		
	ГОСТ 22689.10-77	Тройник Т90°-50×50-ПВП-Т	2		
	ГОСТ 22689.7-77	Патрубок ПП-100-ПВП-У	1		
	ГОСТ 22689.7-77	Патрубок ПП-50-ПВП-Т	1		
	ГОСТ 22689.6-77	Переход П-100×50-ПВП-Т	1		
	ГОСТ 8954-75*	Муфта прямая короткая ф40	1		
	ГОСТ 3262-75*	Труба стальная ф40×3	0,08		м
	ГОСТ 22689.16-77	Заглушка 3-50-ПВП-Т	1		
		Трубопровод из полиэтил. (ПВП)			
		канализ. труб по ГОСТ 22689.3-77 ф50	1.56 / 0.72		м
		ф100	0.81 / 0.066		м

1. Спецификация дана на трубы, соединительные части к ним и арматуру от приборов до врезки (подсоединения) к стояку.
2. В числителе указана общая длина труб, в знаменателе-длина труб без фасонных частей.
3. Раздельный санитарный узел 1СУл-11Н, 1СУл-12Н зеркальное отражение узла 1СУпр-11Н, 1СУпр-12Н.

Н.контр.	Шумский		5.84
Нач.отд.	Раковщик		4.84
ГИП	Верижский		4.84
Рук.гр.	Костюк		11.01.84

5.100.9-1.0-2 03.03.000.10

Раздельные санитарные узлы 1СУпр-11Н, 1СУпр12Н, 1СУл-11Н, 1СУл-12Н. Разрез. Спецификация. (Вариант полиэтиленовых труб)

Стадия	Лист	Листов
Р		1

ЦНИИЭП жилища

Инв.№ подл. | Подпись и дата | Взам.инв.№

1СУпр-11Н, 1СУпр-12Н

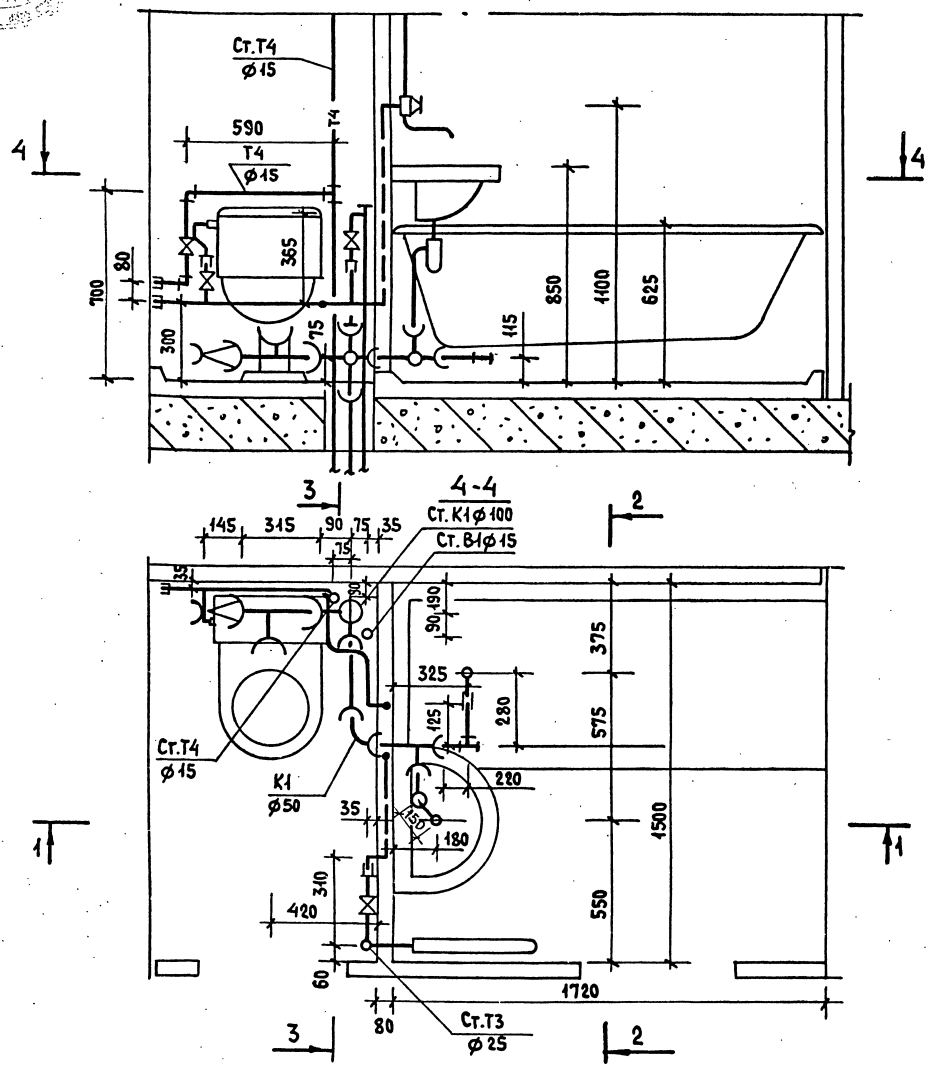

Марка поз.	Обозначение	Наименование	Кол.	Масса ед.кг.	Приме-чание
		Водопровод			
	ГОСТ 9086-74*	Вентиль запорный муфтовый			
		латунный 1Е исп. ф 15	2		
	ТУ 400-28-169-76	Гибкая подводка к унитазу	1		
		Трубопровод из легких оцинкован.			
		труб по ГОСТ 3262-75* ф 15	3.4		М
		Горячее водоснабжение			
	ГОСТ 9086-74*	Вентиль запорный муфтовый			
		латунный 2Е исп. ф 15	1		
		Трубопровод из легких оцинко-			
		ван. труб по ГОСТ 3262-75*, ф 15	9.5		М
		Канализация			
	ГОСТ 6942.12-80	Тройник ТП-100×100.Д	1		
	ГОСТ 6942.7-80	Колено К-50	2		
	ГОСТ 6942.12-80	Тройник ТП-50×50	1		
	ГОСТ 6942.6-80	Патрубок ПП-50/100	1		
	ГОСТ 6942.4-80	Патрубок П-50-250	1		
	ГОСТ 103-76	Заглушка стальная сварная ф 50	1		
	ГОСТ 3262-75*	Труба стальная ф 40×3	0.06		М
	ГОСТ 8954-75*	Муфта прямая короткая ф 40	1		
	ГОСТ 8948-75*	Тройник прямой ф 40	1		
	ГОСТ 8963-75*	Пробка ф 40	1		
		Трубопровод из чугунных ка-			
		нализ. труб по ГОСТ 6942.3-80, ф 50	1.0 / —		М
		ф 100	0.61 / —		М

1. Спецификация дана на трубы, соединительные части к ним и арматуру от приборов до врезки (подсоединения) к стояку.
2. В числителе указана общая длина труб, в знаменателе-длина труб без фасонных частей.
3. Раздельный санитарный узел 1СУл-11Н, 1СУл-12Н - зеркальное отражение узла 1СУпр-11Н, 1СУпр-12Н.

Н.контр.	Шумский		5.87
Нач.отд.	Раковщик		4.87
Гип	Верижский		4.87
Рук.гр.	Костюк		12.05.87

5.100.9-1.0-2 03.03.000.11

Раздельные санитарные узлы 1СУпр-11Н, 1СУпр-12Н, 1СУл-11Н, 1СУл-12Н. Разрез. Спецификация. (Вариант чугунных труб)

Стадия	Лист	Листов
Р		1

ЦНИИЭП жилища

Инв.N подл. | Подпись и дата | Взам.инв.N

1СУпр-11Н, 1СУпр-12Н

2-2

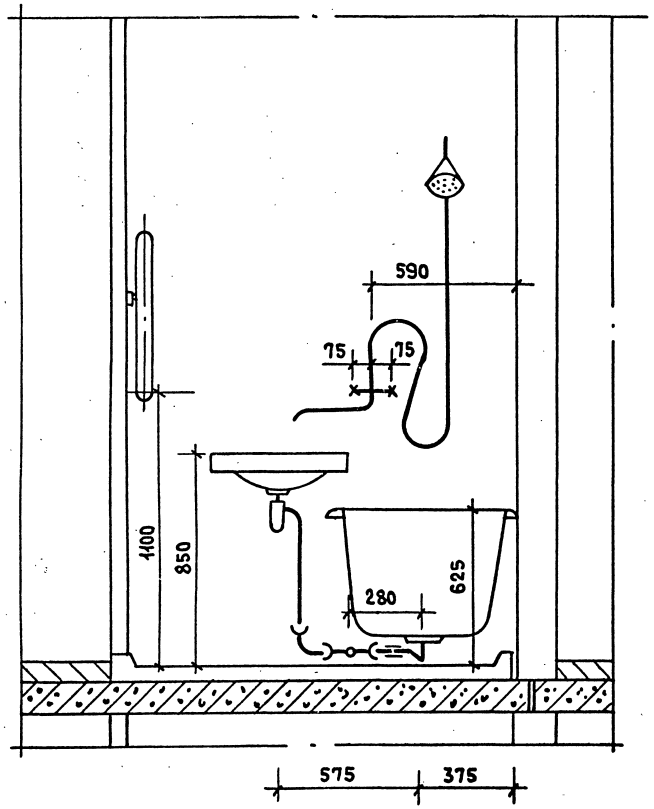

3-3

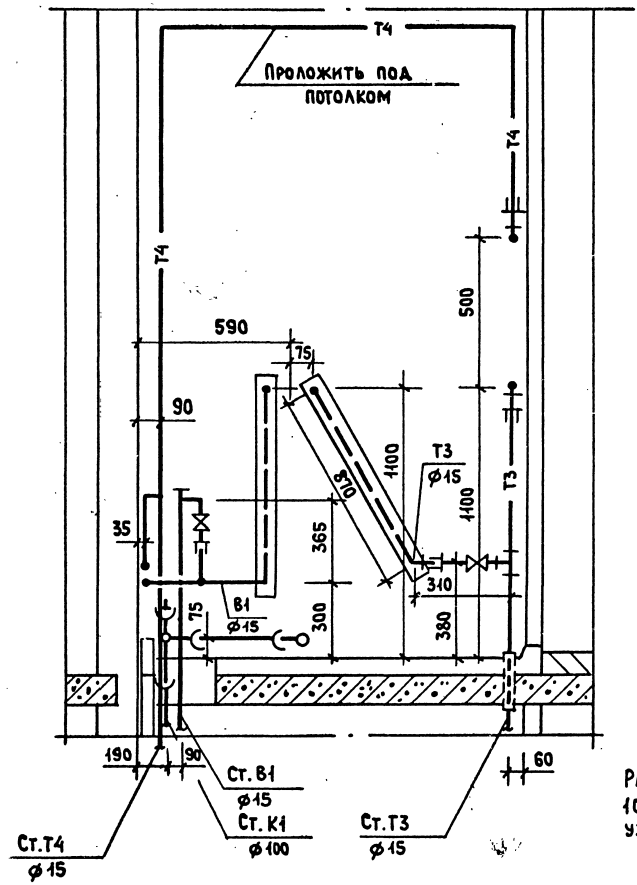

Раздельные санитарные узлы 1СУл-11Н, 1СУл-12Н - зеркальное отображение узлов 1СУпр-11Н, 1СУпр-12Н.

Н.контр.	Шумский		5.87
Нач.отд.	Раковщик		5.87
Гип	Верижский		5.87
Рук.гр.	Костюк		27.05.87

5.100.9-1.0-2 03.03.000.12

Раздельные санитарные узлы 1СУпр-11Н, 1СУпр-12Н, 1СУл-11Н, 1СУл-12Н.. Разрезы

Стадия	Лист	Листов
Р		1

ЦНИИЭП жилища

Инв. № подл. | Подпись и дата | Взам. инв. №

1СУл-01, 1СУл-02, 1СУл-01Н, 1СУл-02Н, 1СУл-11, 1СУл-12

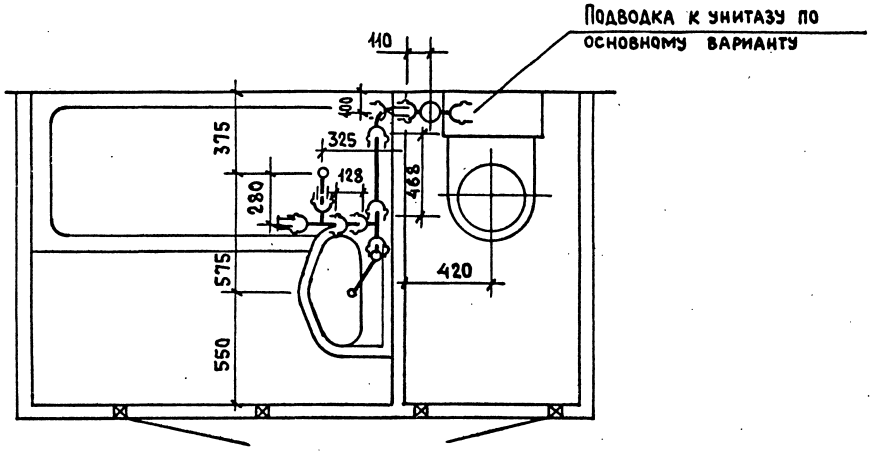

Марка поз.	Обозначение	Наименование	Кол.	Масса ед. кг.	Примечание
	ГОСТ 22689.9-77	Отвод 90°-50-ПВП-Т	2		
	ГОСТ 22689.10-77	Тройник Т90°-50×50-ПВП-Т	2		
	ГОСТ 22689.6-77	Патрубок переходной П100×50-ПВП-Т	1		
	ГОСТ 22689.7-77	Патрубок ПП-50-ПВП-Т	1		
	ГОСТ 22689.16-77	Заглушка 3-50	1		
	ГОСТ 8954-75*	Муфта короткая прямая	1		
	ГОСТ 3262-75*	Труба стальная ⌀40×3	0.08		
		Трубопровод из полиэтил.(ПВП) кана-			
		лиз.труб по ГОСТ 22689.3-77, ⌀50	1.67 / 0.59		

1. Спецификация дана только на часть отводных канализационных труб от ванны и умывальника до стояка.
2. Санитарные узлы правого исполнения - зеркальное отображение санузлов левого исполнения.
3. Схему канализационного стояка и спецификацию см. 5.100.9-1.0-2 04.03.000.15, 5.100.9-1.0-2 04.03.000.16.

Н.контр.	Шумский		5.84
Нач.отд.	Раковщик		8.84
Гип	Верижский		8.84
Рук.гр.	Костюк		12.03.87

5.100.9-1.0-2 04.03.000.13

Вариант раздельных санитарных узлов с применением крестовины со смещенной осью. Спецификация. (Вариант полиэтиленовых труб)

Стадия	Лист	Листов
Р		1

ЦНИИЭП жилища

Инв.№ подл. | Подпись и дата | Взам.инв.№

1СУл-01, 1СУл-02, 1СУл-01Н, 1СУл-02Н, 1СУл-11, 1СУл-12

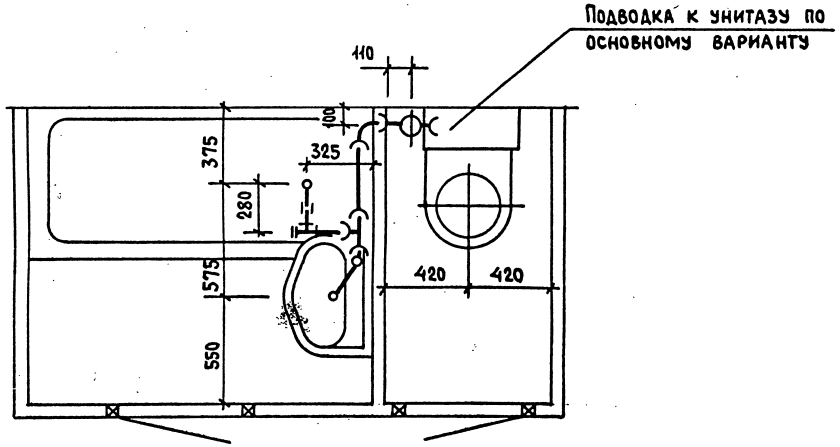

Марка поз.	Обозначение	Наименование	Кол.	Масса ед.кг.	Приме-чание
		Канализация			
	ГОСТ 6942.7-80	Колено К-50	2		
	ГОСТ 6942.4-80	Патрубок П-50-350	1		
	ГОСТ 6942.12-80	Тройник ТП-50×50	1		
	ГОСТ 8948-75*	Тройник прямой ф 40	1		
	ГОСТ 8954-75*	Муфта короткая прямая ф 40	1		
	ГОСТ 8963-75	Пробка ф 40	1		
	ГОСТ 3262-75*	Труба стальная ф 40×3	0.33		
		Трубопровод из чугунных кана-			
		лиз. труб по ГОСТ 6942.3-80 ф 50	1.1 / —		

1. Спецификация дана только на часть отводных канализационных труб от ванны и умывальника до стояка.
2. Санитарные узлы правого исполнения - зеркальное отображение санузлов левого исполнения.
3. Схему канализационного стояка и спецификацию см. 5.100.9-1.0-2 04.03.000.15, 5.100.9-1.0-2 04.03.000.16.

Н.контр.	Шумский		5.87
Нач.отд.	Раковщик		4.87
Гип	Верижский		4.87
Рук. гр.	Костюк		27.05.87

5.100.9-1.0-2 04.03.000.14

Вариант раздельных санитарных узлов с применением крестовины со смещенной осью. Спецификация. (Вариант чугунных труб)

Стадия	Лист	Листов
Р		

ЦНИИЭП жилища

Инв.N подл. | Подпись и дата | Взам.инв.N

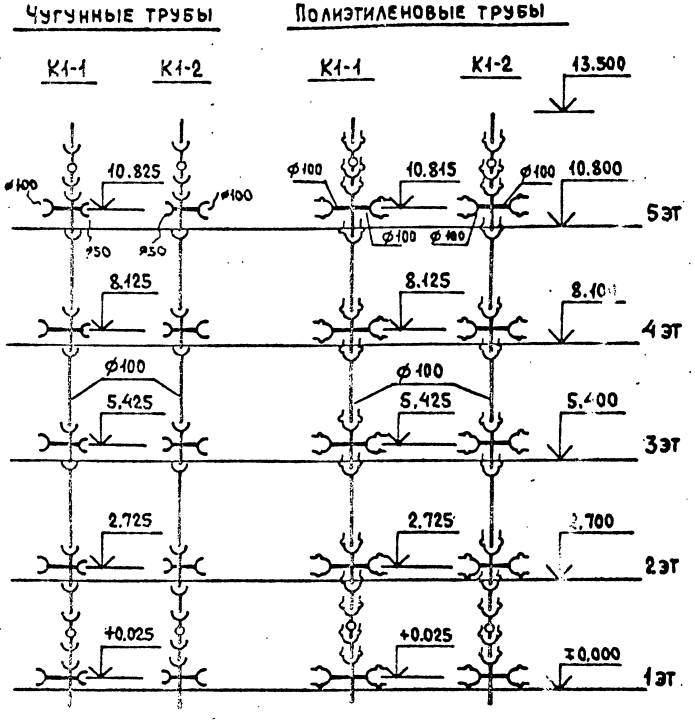

Марка поз.	Обозначение	Наименование	Кол.	Масса ед. кг.	Приме-чание
		Канализация			
		Вариант чугунных труб			
	ГОСТ 6942.24-80	Ревизия Р-100	2		
	ГОСТ 6942.19-80	Крестовина КПС-100×50	5		
		Трубопровод из чугунных кана-			
		лиз.труб по ГОСТ 6942.3-80, ф100	14.35 / 11.77		м
		ф50	0.45 / —		м
		Вариант полиэтиленовых (ПВП) труб			
	ГОСТ 22689.15-77	Ревизия Р-100-ПВП-I	2		
	ГОСТ 22689.11-77	Крестовина К-90°-100×100-ПВП-I	5		
		Трубопровод из полиэтил. (ПВП)			
		канализ.труб по ГОСТ 22689.3-77 ф100	15.17 / 12.55		м

1. Для санузлов левого исполнения применять стояк К1-2, а для правого исполнения - стояк К1-1.
2. В стояке К1-2 применяется крестовина левого исполнения.
3. В числителе указана общая длина труб, в знаменателе - длина труб без фасонных частей.

Н. контр.	Шумский		
Нач. отд.	Раковщик		
ГИП	Верижский		
Рук. гр.	Костюк		

5.100.9-1.0-2 04.03.000.15

Вариант раздельных санитарных узлов с применением крестовины со смещенной осью. Схемы стояков 5-эт. домов. Спецификация

Стадия	Лист	Листов
Р		1

ЦНИИЭП жилища

Инв. N подл. | Подпись и дата | Взам. инв. N

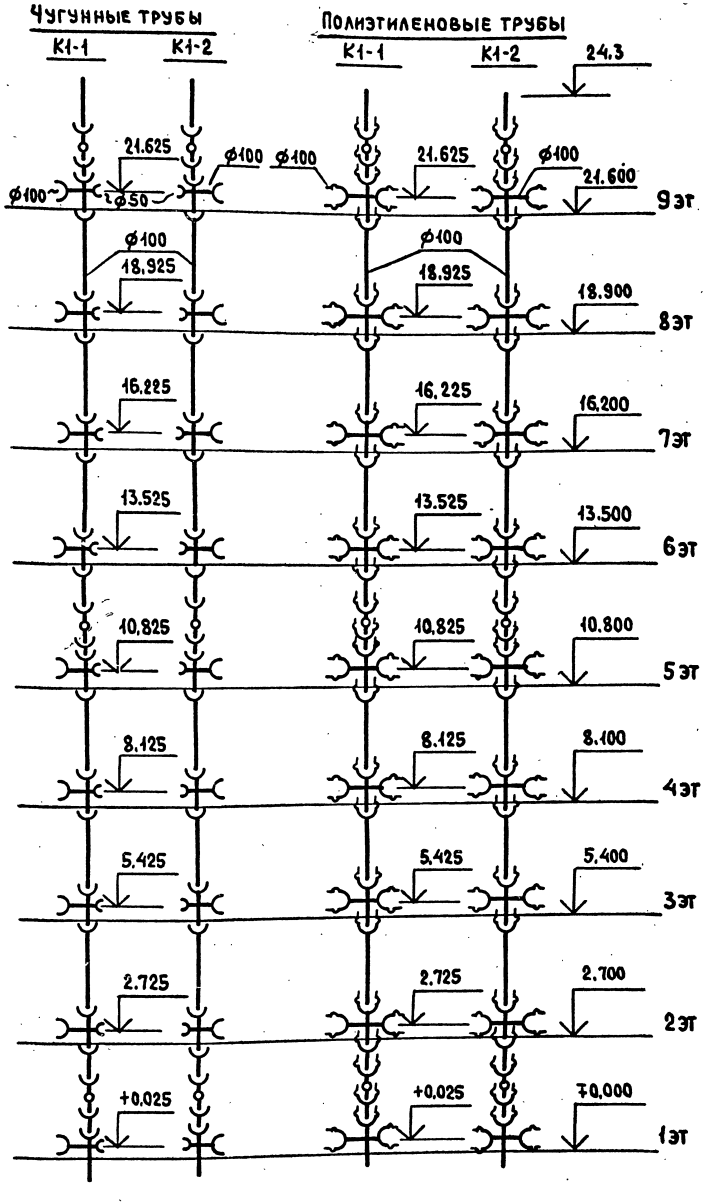

Марка поз.	Обозначение	Наименование	Кол.	Масса ед. кг.	Примечание
		Канализация			
		Вариант чугунных труб			
	ГОСТ 6942.24-80	Ревизия Р-100	3		
	ГОСТ 6942.19-80	Крестовина КПС-100×50	9		
		Трубопровод из чугунных кана-			
		лиз.труб по ГОСТ 6942.3-80, ф 100	25.75 / 21.0		М
		ф 50	0.81 / –		М
		Вариант полиэтиленовых (ПВП) труб			
	ГОСТ 22689.15-77	Ревизия Р-100-ПВП-Т	3		
	ГОСТ 22689.11-77	Крестовина К-90°-100×100-ПВП-Т	9		
		Трубопровод из полиэтил. (ПВП)			
		канализ.труб по ГОСТ 22689.3-77, ф100	28.66 / 22.52		М

1. Для санузлов левого исполнения применять стояк К1-2, а для правого исполнения - стояк К1-1.
2. В стояке К1-2 применяется крестовина левого исполнения.
3. В числителе указана общая длина труб, в знаменателе - длина труб без фасонных частей.

Н.контр.	Шумский		1.84
Нач.отд.	Раковщик		4.84
ГИП	Верижский		4.84
Рук.гр.	Костюк		22.01.84

5.100.9-1.0-2 04.03.000.16

Вариант раздельных санитарных узлов с применением крестовины со смещенной осью. Схемы стояков 9эт. домов. Спецификация

Стадия	Лист	Листов
Р		1

ЦНИИЭП жилища

Инв. N подл. | Подпись и дата | Взам. инв. N

ЗСУ пр-01, ЗСУ пр-02

1-1

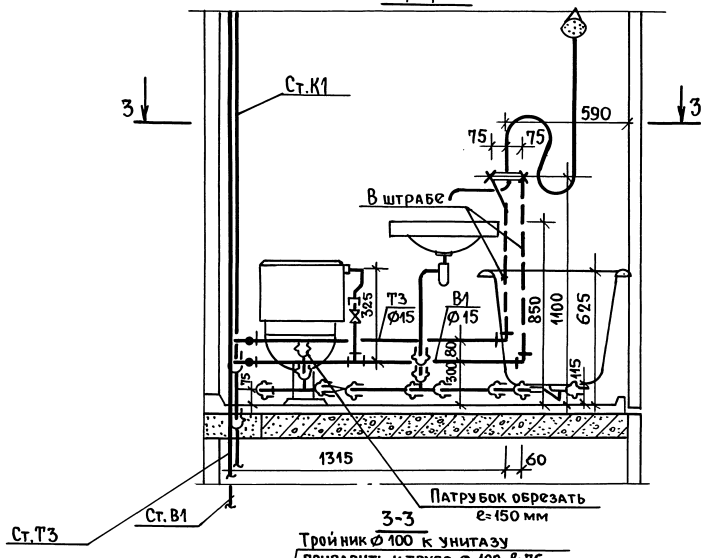

3-3

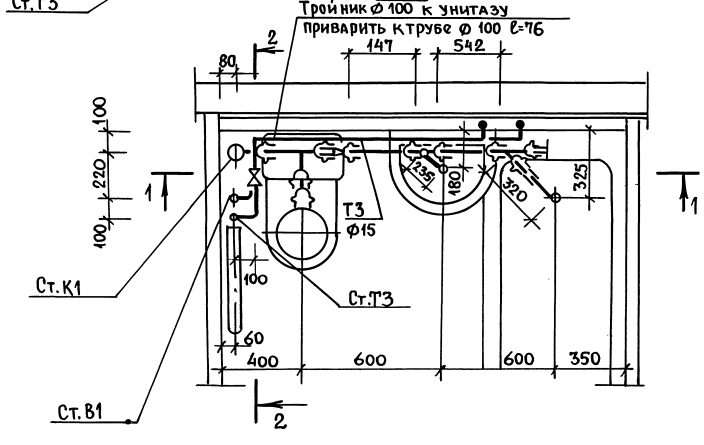

ЗСУ пр-01, ЗСУ пр-02(верхний этаж)

2-2

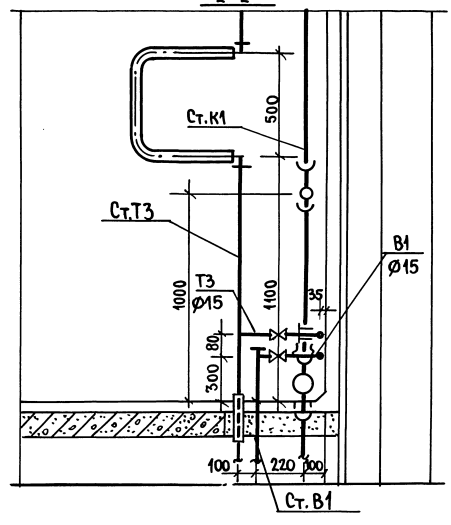

1. Совмещенный санитарный узел ЗСУл-01, ЗСУл-02 - зеркальное отражение узла ЗСУпр-01, ЗСУпр-02.
2. Схему стояков, диаметры и спецификацию см. 5.100.9-1.0-2 05.03.000.21, 5.100.9-1.0-2 , 05.03.000.22.

Н.контр.	Шумский	подпись	
Нач. отд.	Раковщик	"	
ГИП	Веринский	"	
Рук.гр.	Костюк	"	

5.100.9-1.0-2 05.03.000.17

Совмещенные санитарные узлы ЗСУпр-01, ЗСУпр-02, ЗСУл-01, ЗСУл-02. Разрезы (вариант полиэтиленовых труб)

Стадия	Лист	Листов
Р		1

ЦНИИЭП жилища

Взам. инв.№ | Подпись и дата | Инв.№ подл.

Пров. Шаля 3.3.92г Копир. Ерошу

Марка поз.	Обозначение	Наименование	Кол.	Масса ед. кг.	Приме-чание
		Водопровод			
	ГОСТ 9086-74*	Вентиль запорный муфтовый			
		латунный 1Е исп. ф 15	2		
	ТУ-400-28-168-76	Гибкая подводка к унитазу	1		
		Трубопровод из легких оцинко-			
		ван.труб по ГОСТ 3262-75*, ф 15	2.7		м
		Горячее водоснабжение			
	ГОСТ 9086-74*	Вентиль запорный муфтовый			
		латунный 2Е исп. ф 15	1		
		Трубопровод из легких оцинко-			
		ван.труб по ГОСТ 3262-75*, ф 15	2.6		м
		Канализация			
	ГОСТ 22689.10-77	Тройник Т90°-100×100-ПВП-Т	1		
	ГОСТ 22689.10-77	Тройник Т90°-50×50-ПВП-Т	1		
	ГОСТ 22689.10-77	Тройник Т45°-50×50-ПВП-Т	1		
	ГОСТ 22689.6-77	Патрубок переходной П100×50-ПВП-Т	1		
	ГОСТ 22689.7-77	Патрубок ПП-100-ПВП-У	1		
	ГОСТ 22689.7-77	Патрубок ПП-50-ПВП-Т	1		
	ГОСТ 8954-75*	Муфта прямая короткая ф 40	1		
	ГОСТ 3262-75*	Труба стальная ф 40×3	0.1		м
		Трубопровод из полиэтил.(ПВП)			
		канализ.труб по ГОСТ 22689.3-77 ф 50	1.28 / 0.69		м
		ф 100	0.82 / 0.076		м

1. Спецификация дана на трубы, соединительные части к ним и арматуру от приборов до врезки (подсоединения) к стояку.
2. В числителе указана общая длина труб, в знаменателе - длина труб без фасонных частей.

Н.контр.	Шумский		5.87
Нач.отд.	Раковщик		4.87
Гип	Верижский		4.87
Рук.гр.	Костюк		12.03.87

5.100.9-1.0-2 05.03.000.18

Совмещенные санитарные узлы 3СУпр-01, 3СУпр-02, 3СУл-01, 3СУл-02. Спецификация (Вариант полиэтиленовых труб)

Стадия	Лист	Листов
Р		1

ЦНИИЭП жилища

Инв. N подл. | Подпись и дата | Взам. инв. N

3СУ пр-01, 3СУпр-02
1-1

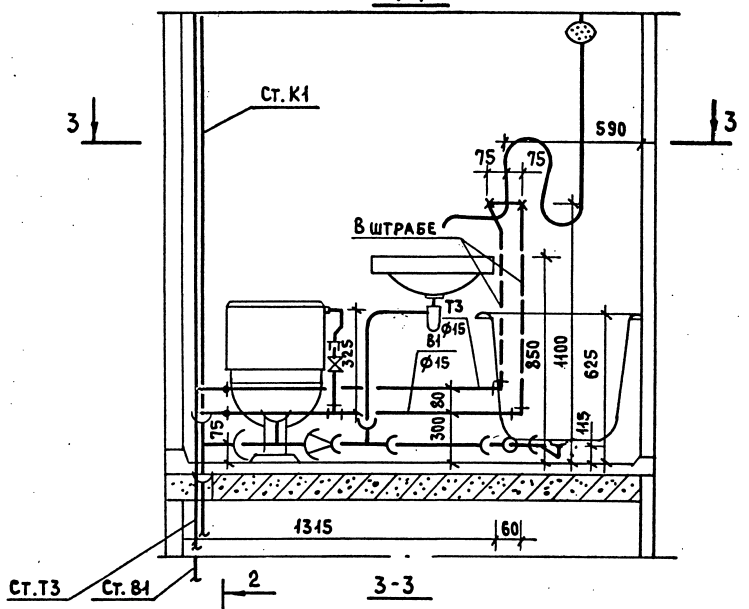

3СУ пр-01, 3СУ пр-02 (верхний этаж)
2-2

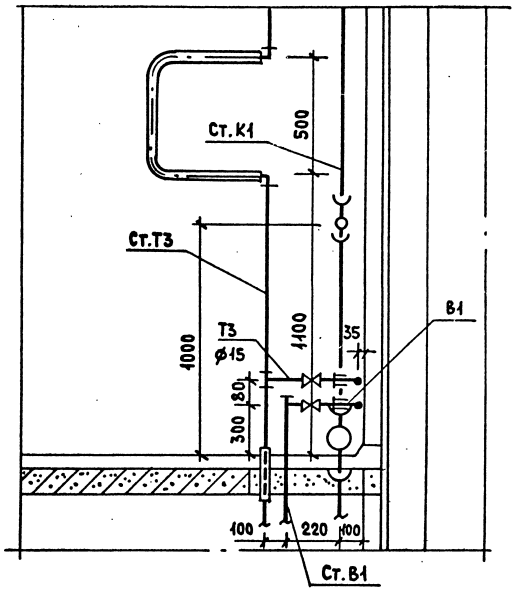

3-3

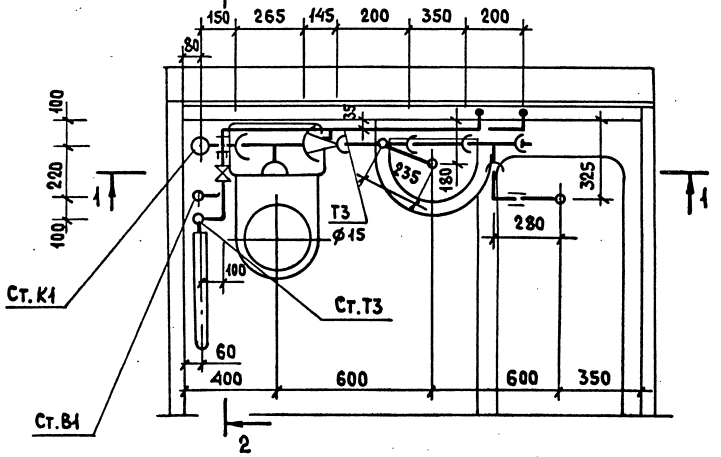

1. Совмещенный санитарный узел 3СУл-01, 3СУл-02 - зеркальное отражение узла 3СУ пр-01, 3СУпр-02.
2. Схему стояков, диаметры и спецификацию см. 5.100.9-1.0-2 05.03.000.21, 5.100.9-1.0-2 05.03.000.22.

				5.100.9-1.0-2 05.03.000.19		
				Совмещенные санитарные узлы 3СУпр-01, 3СУпр-02, 3СУл-01, 3СУл-02. Разрезы (Вариант чугунных труб)	Стадия	Лист	Листов
Н.контр.	Шумский		5.84		Р		1
Нач.отд.	Раковщик		5.84		ЦНИИЭП жилища		
Гип	Верижский		5.84				
Рук.гр.	Костюк		12.0381				

Инв.№ подл. | Подпись и дата | Взам.инв.№

Марка поз.	Обозначение	Наименование	Кол.	Масса ед.кг.	Приме-чание
		Водопровод			
	ГОСТ 9086-74*	Вентиль запорный муфтовый			
		латунный 1Е исп. ф 15	2		
	ТУ-400-28-168-76	Гибкая подводка к унитазу	1		
		Трубопровод из легких оцинко-			
		ван.труб по ГОСТ 3262-75*, ф 15	2,7		м
		Горячее водоснабжение			
	ГОСТ 9086-74*	Вентиль запорный муфтовый			
		латунный 2Е исп. ф 15	1		
		Трубопровод из легких оцинко-			
		ван.труб по ГОСТ 3262-75*, ф 15	2,6		м
		Канализация			
	ГОСТ 6942.12-80	Тройник ТП 100×100	1		
	ГОСТ 6942.8-80	Патрубок переходной ПП-50/100	1		
	ГОСТ 6942.12-80	Тройник ТП 50×50	2		
	ГОСТ 6942.4-80	Патрубок П-50-350	1		
	ГОСТ 8954-75*	Муфта прямая короткая ф 40	1		
	ГОСТ 3262-75*	Труба стальная ф 40×3	0,28		
		Трубопровод из чугунных кана-			
		лиз.труб по ГОСТ 6942.3-80, ф 50	0,89 / —		
		ф 100	0,56 / —		

1. Спецификация дана на трубы, соединительные части к ним и арматуру от приборов до врезки (подсоединения) к стояку.
2. В числителе указана общая длина труб, в знаменателе - длина труб без фасонных частей.

Н.контр.	Шумский		1.87	5.100.9-1.0-2 05.03.000.20	
Нач.отд.	Раковщик		1.87	Совмещенные санитарные узлы 3СУпр-01, 3СУпр-02, 3СУл-01, 3СУл-02. Спецификация (Вариант чугунных труб)	Стадия: Р; Лист: ; Листов: 1
Гип	Верижский		1.87		ЦНИИЭП жилища
Рук.гр.	Костюк		11.01.87		

Инв.№ подл. | Подпись и дата | Взам.инв.№

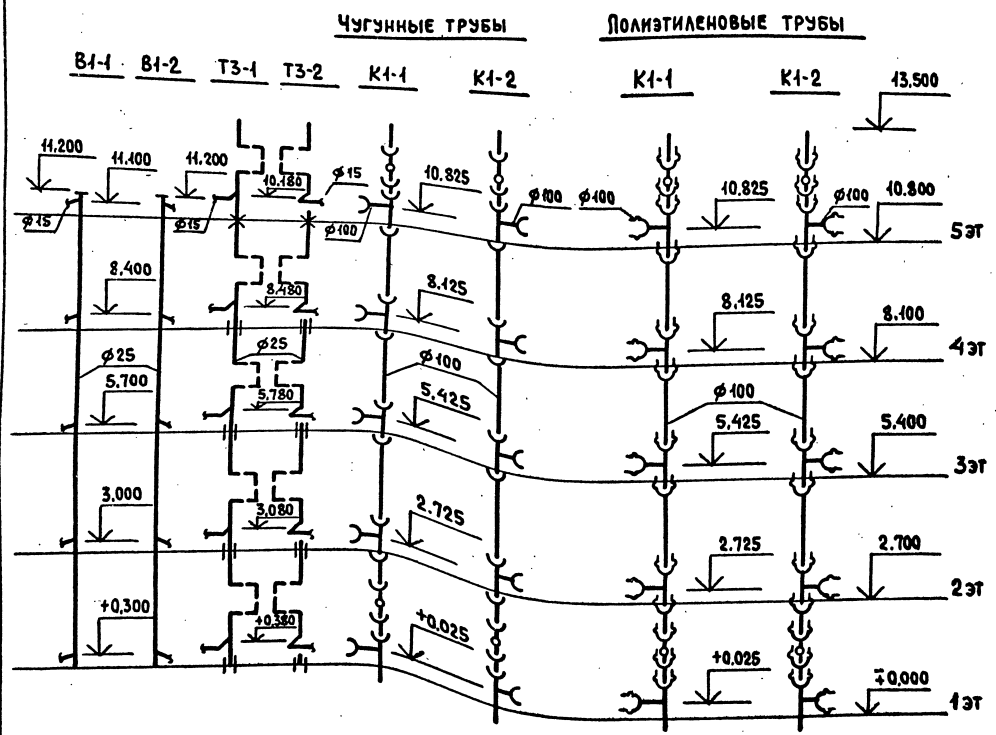

Марка поз.	Обозначение	Наименование	Кол.	Масса ед. кг.	Примечание
		Водопровод			
		Трубопровод из легких оцинкованных труб по ГОСТ 3262-75*, ф 25	11.2		М
		Горячее водоснабжение			
		Трубопровод из легких оцинкованных труб по ГОСТ 3262-75*, ф 25	11.0		М
		Канализация			
		Вариант чугунных труб			
	ГОСТ 6942.24-80	Ревизия Р-100	2		
	ГОСТ 6942.12-80	Тройник ТП-100×100	5		
		Трубопровод из чугунных канализ. труб по ГОСТ 6942.3-80, ф100	14.345 / 11.66		М
		Вариант полиэтиленовых (ПВП) труб			
	ГОСТ 22689.15-77	Ревизия Р-100-ПВП-Т	2		
	ГОСТ 22689.10-77	Тройник Т90°-100×100-ПВП-Т	5		
		Трубопровод из полиэтил. (ПВП)			
		канализ. труб по ГОСТ 22689.3-77 ф100	15.17 / 12.55		М

1. Для санузлов левого исполнения применять стояки В1-2, Т3-2, К1-2, а для правого исполнения - стояки В1-1, Т3-1, К1-1.
2. В стояке К1-2 применяется крестовина левого исполнения.
3. В числителе указана общая длина труб, в знаменателе - длина труб без фасонных частей.

Н.контр.	Шумский		5.84
Нач.отд.	Раковщик		4.84
ГИП	Верижский		4.84
Рук.гр.	Костюк		12.02.84

5.100.9-1.0-2 05.03.000.21

Совмещенные санитарные узлы ЗСУпр-01, ЗСУл-01. Схемы стояков Спецификация

Стадия	Лист	Листов
Р		1

ЦНИИЭП жилища

Инв. N подл. | Подпись и дата | Взам. инв. N

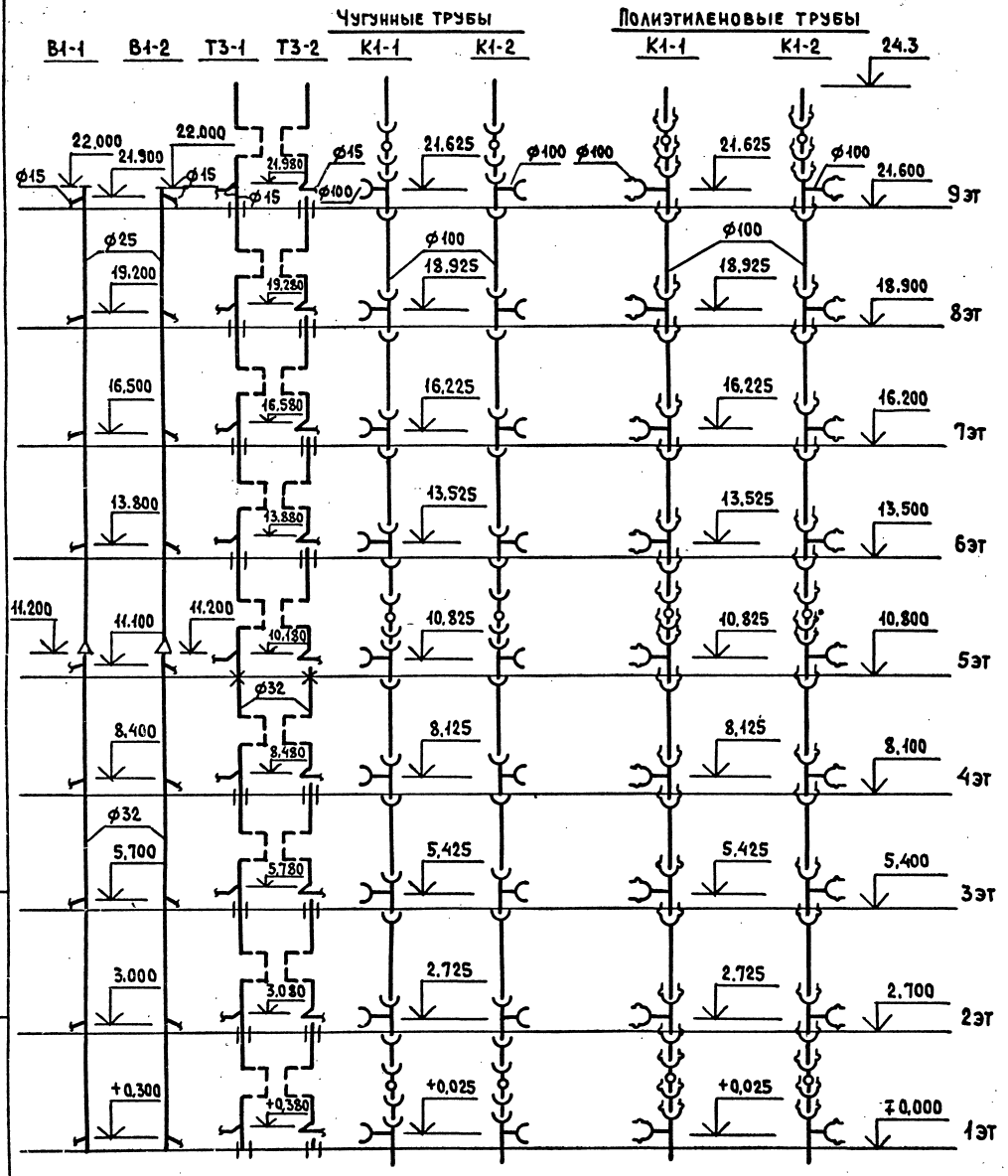

Марка поз.	Обозначение	Наименование	Кол.	Масса ед.кг.	Примечание
		Водопровод			
		Трубопровод из легких оцинкованных труб по ГОСТ 3262-75*, ф 25	10.8		м
		ф 32	11.2		м
		Горячее водоснабжение			
		Трубопровод из легких оцинкованных труб по ГОСТ 3262-75*, ф 32	19.8		м
		Канализация			
		Вариант чугунных труб			
	ГОСТ 6942.24-80	Ревизия Р-100	3		
	ГОСТ 6942.12-80	Тройник ТП 100×100	9		
		Трубопровод из чугунных канализ. труб по ГОСТ 6942.3-80, ф 100	25.75 / 21.4		м
		Вариант полиэтиленовых (ПВП) труб			
	ГОСТ 22689.15-77	Ревизия Р-100-ПВП-Т	3		
	ГОСТ 22689.10-77	Тройник Т90°-100×100-ПВП-Т	9		
		Трубопровод из полиэтил. (ПВП)			
		канализ. труб по ГОСТ 22689.3-77, ф 100	27.23 / 22.52		м

1. Для санузлов левого исполнения применять стояки В1-2, Т3-2, К1-2, а для правого исполнения - стояки В1-1, Т3-1, К1-1.
2. В стояке К1-2 применяется крестовина левого исполнения.
3. В числителе указана общая длина труб, в знаменателе - длина труб без фасонных частей.

Н.контр.	Шумский		5.84
Нач.отд.	Раковщик		4.84
ГИП	Верижский		4.84
Рук.гр.	Костюк		11.03.87

5.100.9-1.0-2 05.03.000.22

Совмещенные санитарные узлы ЗСУпр-02, ЗСУл-02. Схемы стояков Спецификация

Стадия	Лист	Листов
Р		1

ЦНИИЭП жилища

Инв.№ подл. | Подпись и дата | Взам.инв.№

4СУ пр-21, 4СУпр-22

1-1

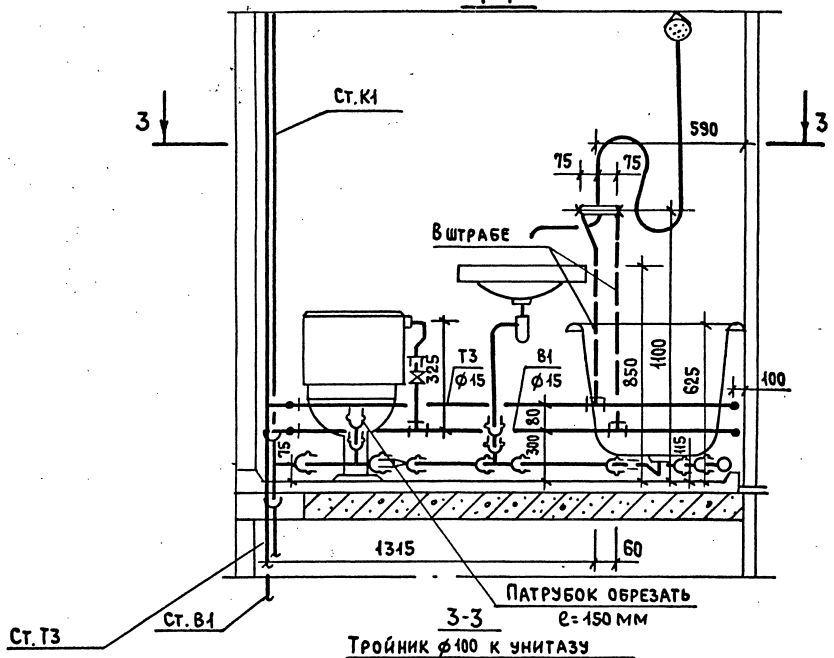

4-4

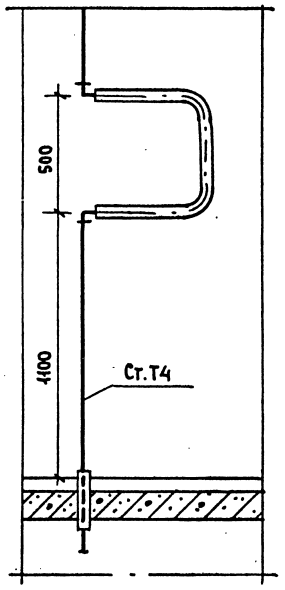

4СУ пр-21, 4СУпр-22 (верхний этаж)

2-2

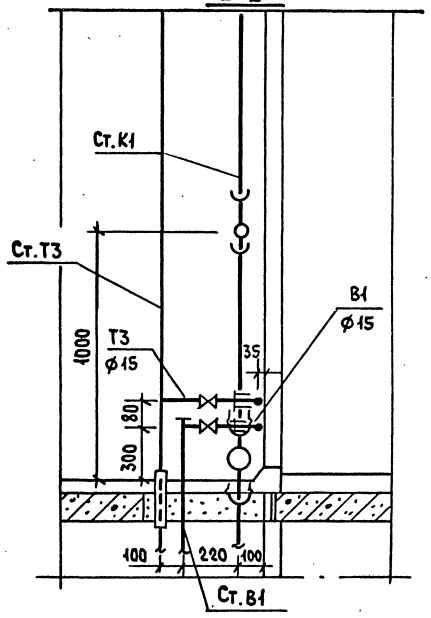

3-3

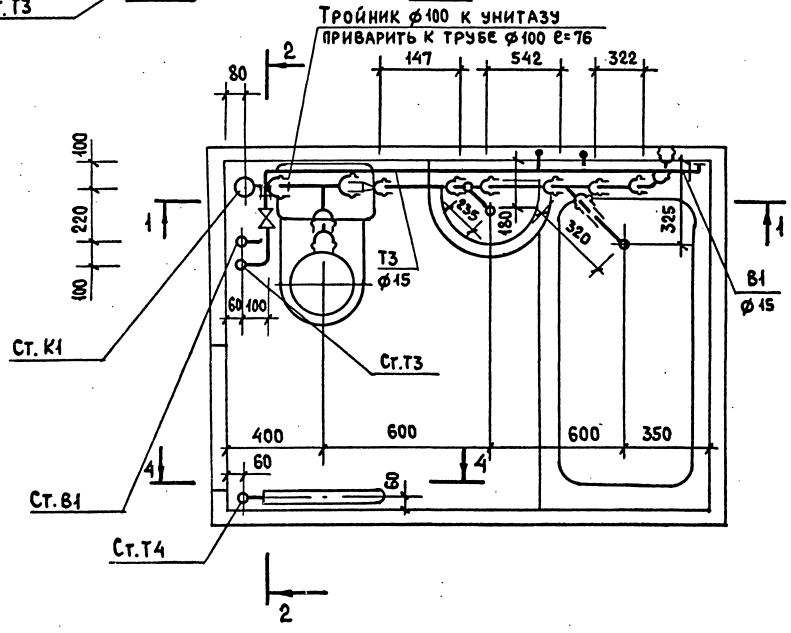

1. Совмещенный санитарный узел 4СУл-21, 4СУл-22 - зеркальное отражение узла 4СУпр-21, 4СУпр-22.
2. Схему стояков, диаметры и спецификацию см. 5.100.9-1.0-2 06.03.000.27, 5.100.9-1.0-2 06.03.000.28.

				5.100.9-1.0-2 06.03.000.23	
Н.контр.	Шумский		5.87	Совмещенные санитарные узлы 4СУпр-21, 4СУпр-22, 4СУл-21, 4СУл-22. Разрезы (Вариант полиэтиленовых труб)	Стадия: Р; Лист: ; Листов: 1
Нач.отд.	Раковщик		V.87		
Гип	Верижский		V.87		ЦНИИЭП жилища
Рук.гр.	Костюк		11.03.87		

Взам.инв.N | Подпись и дата | Инв.N подл.

Марка поз.	Обозначение	Наименование	Кол.	Масса ед. кг.	Примечание
		Водопровода			
	ГОСТ 9086-74*	Вентиль запорный муфтовый			
		латунный 1Е исп. ф 15	2		
	ТУ-400-28-168-76	Гибкая подводка к унитазу	1		
		Трубопровод из легких оцинко-			
		ван. труб по ГОСТ 3262-75*, ф 15	3,1		м
		Горячее водоснабжение			
	ГОСТ 9086-74*	Вентиль запорный муфтовый			
		латунный 2Е исп. ф 15	1		
		Трубопровод из легких оцинко-			
		ван. труб по ГОСТ 3262-75*, ф 15	3.0		м
		Канализация			
	ГОСТ 22689.10-77	Тройник Т90°-100×100-ПВП-I	1		
	ГОСТ 22689.10-77	Тройник Т90°- 50×50- ПВП-I	1		
	ГОСТ 22689.10-77	Тройник Т45°- 50×50 - ПВП-I	1		
	ГОСТ 22689.6 - 77	Патрубок переходной П100×50-ПВП-I	1		
	ГОСТ 22689.7- 77	Патрубок ПП-100-ПВП-У	1		
	ГОСТ 22689.7 - 77	Патрубок ПП-50- ПВП-Т	1		
	ГОСТ 22689.9 - 77	Отвод 135°- 50-ПВП -I	2		
	ГОСТ 8954- 75*	Муфта прямая короткая ф 40	1		
	ГОСТ 3262- 75*	Труба стальная ф 40×3	0.1		м
		Трубопровод из полиэтил. (ПВП)			
		канализ. труб по ГОСТ 22689.3-77, ф 50	1.85 / 1.02		м
		ф 100	0.82 / 0.076		м

1. Спецификация дана на трубы, соединительные части к ним и арматуру от приборов до врезки (подсоединения) к стояку.
2. В числителе указана общая длина труб, в знаменателе - длина труб без фасонных частей.

Н.контр.	Шумский		5.87
Нач.отд.	Раковщик		4.84
ГИП	Верижский		4.84
Рук.гр.	Костюк		

5.100.9-1.0-2 06.03.000.24

Совмещенные санитарные узлы 4СУпр-21, 4СУпр-22, 4СУл-21, 4СУл-22.
Спецификация
(Вариант полиэтиленовых труб)

Стадия	Лист	Листов
Р		1

ЦНИИЭП жилища

Взам. инв. N | Подпись и дата | Инв. N подл.

4СУ пр-21, 4СУпр-22

1-1

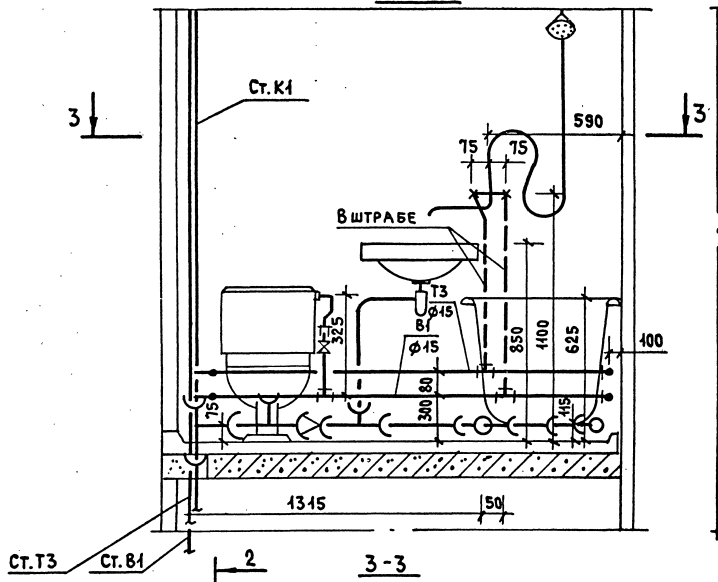

4-4

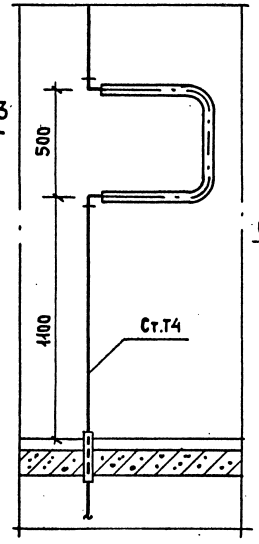

4СУпр-21, 4СУпр-22 (верхний этаж)

2-2

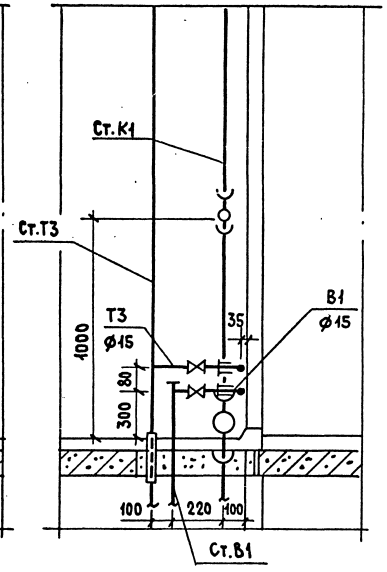

3-3

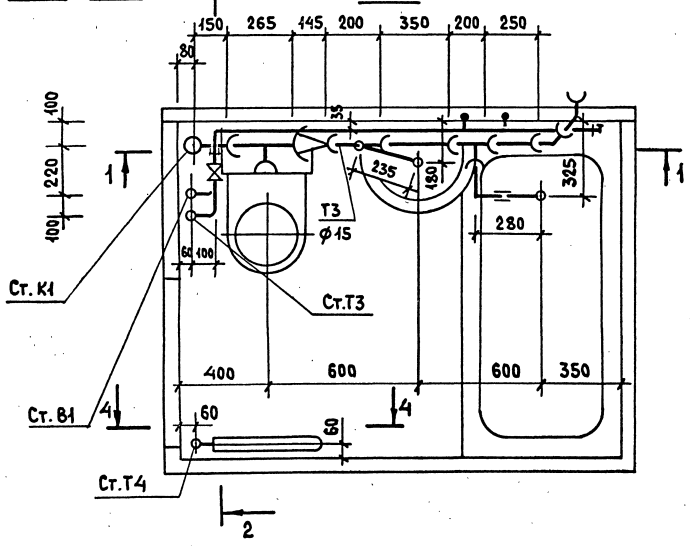

1. Совмещенный санитарный узел 4СУл-21, 4СУл-22 - зеркальное отражение узла 4СУпр-21, 4СУпр-22.
2. Схему стояков, диаметры и спецификацию см. 5.100.9-1.0-2 06.03.000.27, 5.100.9-1.0-2 06.03.000.28.

Н.контр.	Шумский		4.84
Нач.отд.	Раковщик		4.84
ГИП	Верижский		4.84
Рук.гр.	Костюк		11.01.91

5.100.9-1.0-2 06.03.000.25

Совмещенные санитарные узлы 4СУпр-21, 4СУпр-22, 4СУл-21, 4СУл-22. Разрезы (Вариант чугунных труб)

Стадия	Лист	Листов
Р		1

ЦНИИЭП жилища

Инв.N подл. | Подпись и дата | Взам.инв.N

Марка поз.	Обозначение	Наименование	Кол.	Масса ед. кг.	Примечание
		Водопровод			
	ГОСТ 9086-74*	Вентиль запорный муфтовый			
		латунный 1Е исп. ф15	2		
	ТУ-400-28-168-76	Гибкая подводка к унитазу	1		
		Трубопровод из легких оцинко-			
		ван. труб по ГОСТ 3262-75*, ф15	3.1		м
		Горячее водоснабжение			
	ГОСТ 9086-74*	Вентиль запорный муфтовый			
		латунный 2Е исп. ф15	1		
		Трубопровод из легких оцинко-			
		ван. труб по ГОСТ 3262-75* ф15	3.0		м
		Канализация			
	ГОСТ 6942.12-80	Тройник ТП 100х100	1		
	ГОСТ 6942.8-80	Патрубок переходной ПП-50/100	1		
	ГОСТ 6942.12-80	Тройник ТП 50х50			
	ГОСТ 8954-75*	Муфта прямая короткая ф40	1		
	ГОСТ 3262-75*	Труба стальная ф40х3	0.28		м
	ГОСТ 6942.9-80	Отвод 135°-50	2		
		Трубопровод из чугунных кана-			
		лиз. труб по ГОСТ 6942.3-80, ф50	1.47/0.6		м
		ф100	0.56/—		м

1. Спецификация дана на трубы, соединительные части к ним и арматуру от приборов до врезки (подсоединения) к стояку.
2. В числителе указана общая длина труб, в знаменателе – длина труб без фасонных частей.

				5.100.9-1.0-2 06.03.000.26			
Н.контр.	Шумский	Подпись		Совмещенные санитарные узлы 4СУпр-21, 4СУпр-22, 4СУл-21, 4СУл-22. Спецификация (вариант чугунных труб)	Стадия	Лист	Листов
Нач.отд.	Раковщик	"			Р		1
ГИП	Верижский	"			ЦНИИЭП жилища		
Рук.гр.	Костюк	"					

Инв.№ подл. | Подпись и дата | Взам.инв.№

Пров. Дубровина 27.10.88г Коп. Привед

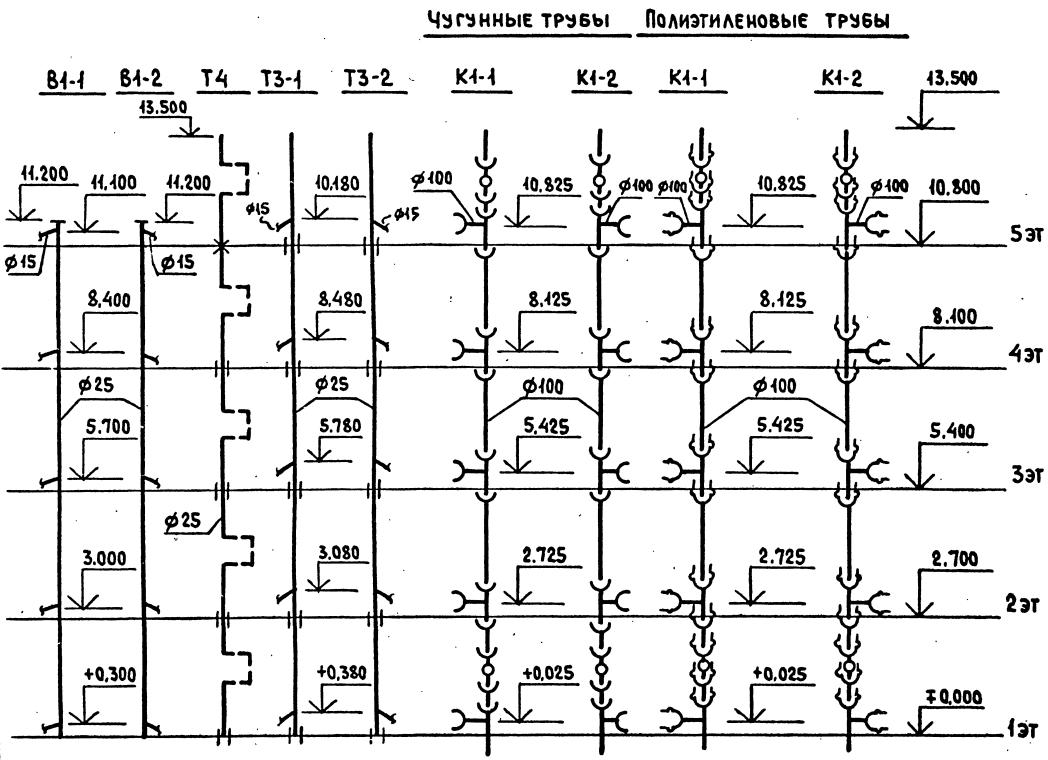

Марка поз.	Обозначение	Наименование	Кол.	Масса ед.кг.	Примечание
		Водопровод			
		Трубопровод из легких оцинкованных труб по ГОСТ 3262-75*, ф 25	11.2		м
		Горячее водоснабжение			
		Трубопровод из легких оцинкованных труб по ГОСТ 3262-75*, ф 25	24.5		м
		Канализация			
		Вариант чугунных труб			
	ГОСТ 6942.24-80	Ревизия Р-100	2		
	ГОСТ 6942.12-80	Тройник ТП-100×100	5		
		Трубопровод из чугунных канализ. труб по ГОСТ 6942.3-80, ф 100	14.345 / 11.66		м
		Вариант полиэтиленовых (ПВП) труб			
	ГОСТ 22689.15-77	Ревизия Р-100-ПВП-Т	2		
	ГОСТ 22689.10-77	Тройник Т90°-100×100-ПВП-Т	5		
		Трубопровод из полиэтил. (ПВП) канализ. труб по ГОСТ 22689.3-77 ф 100	15.17 / 12.55		м

1. Для санузлов левого исполнения применять стояки В1-2, Т3-2, К1-2, а для правого исполнения - стояки В1-1, Т3-1, К1-1.
2. В стояке К1-2 применяется крестовина левого исполнения.
3. В числителе указана общая длина труб, в знаменателе - длина труб без фасонных частей.

Н.контр.	Шумский		7.84
Нач.отд.	Раковщик		4.84
Гип	Верижский		4.84
Рук.гр.	Костюк		12.01.84

5.100.9-1.0-2 06.03.000.27

Совмещенные санитарные узлы 4СУпр-21, 4СУл-21. Схемы стояков Спецификация

Стадия	Лист	Листов
Р		1

ЦНИИЭП жилища

Взам. инв. N | Подпись и дата | Инв. N подл.

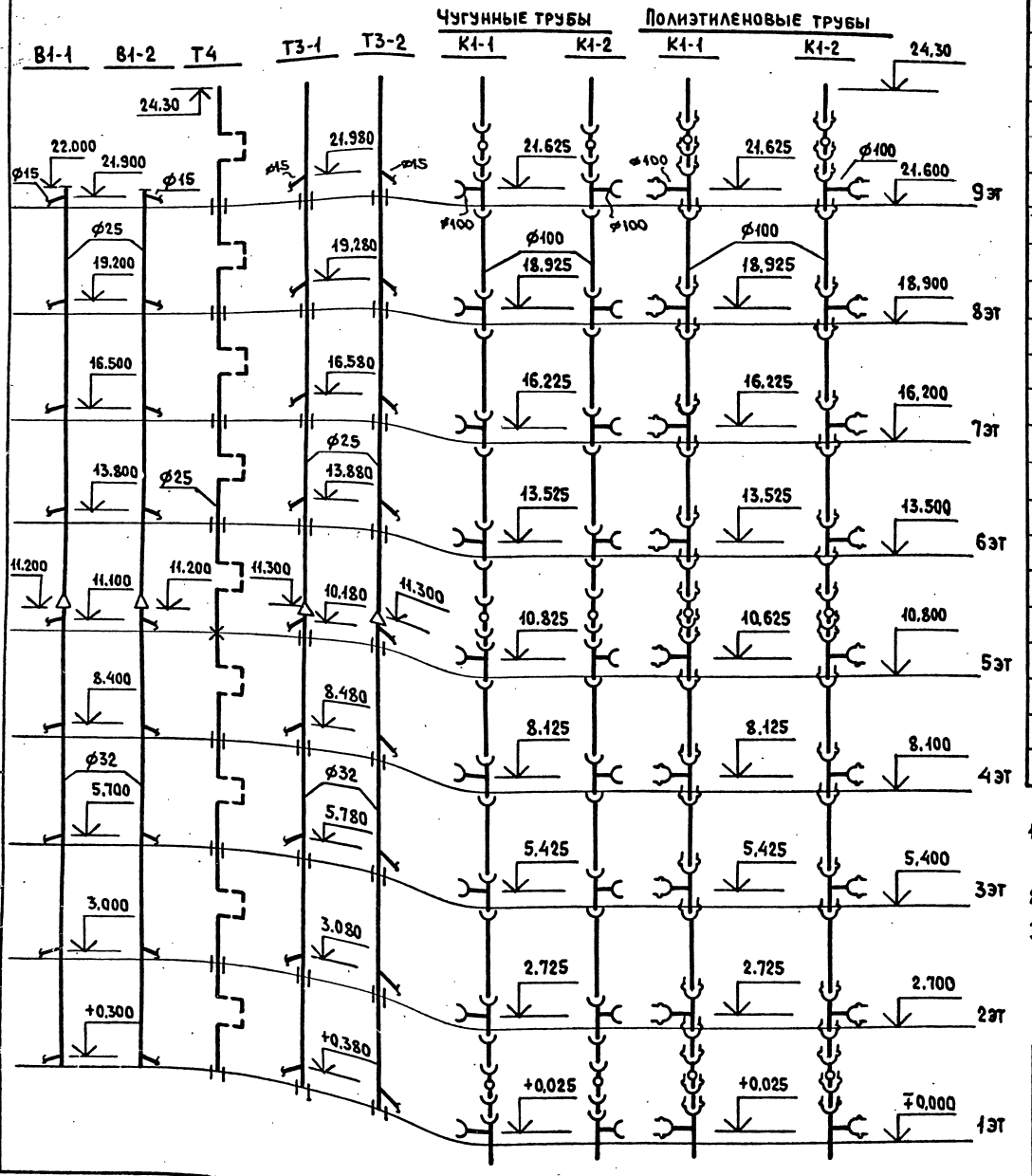

Марка поз.	Обозначение	Наименование	Кол.	Масса ед.кг.	Примечание
		Водопровод			
		Трубопровод из легких оцинкован.			
		труб по ГОСТ 3262-75*, ø 25	10.8		м
		ø 32	11.2		м
		Горячее водоснабжение			
		Трубопровод из легких оцинко-			
		ван.труб по ГОСТ 3262-75*, ø 25	32.8		м
		ø 32	11.3		м
		Канализация			
		Вариант чугунных труб			
	ГОСТ 6942.24-80	Ревизия Р-100	3		
	ГОСТ 6942.12-80	Тройник ТП 100×100	9		
		Трубопровод из чугунных канали-			
		зац.труб по ГОСТ 6942.3-80, ø 100	25.75 / 21.4		м
		Вариант полиэтиленовых (ПВП) труб			
	ГОСТ 22689.15-77	Ревизия Р-100-ПВП-I	3		
	ГОСТ 22689.10-77	Тройник Т90°-100×100-ПВП-I	9		
		Трубопровод из полиэтил. (ПВП)			
		канализ.труб по ГОСТ 22689.3-77, ø100	27.23 / 22.52		м

1. Для санузлов левого исполнения применять стояки В1-2, Т3-2, К1-2, а для правого исполнения - стояки В1-1, Т3-1, К1-1.
2. В стояке К1-2 применяется крестовина левого исполнения.
3. В числителе указана общая длина труб, в знаменателе - длина труб без фасонных частей.

Н.контр.	Шумский		06.84
Нач.ота.	Раковщик		4.84
Гип	Верижский		4.84
Рук.гр.	Костюк		12.01.84

5.100.9-1.0-2 06.03.000.28

Совмещенные санитарные узлы 4СУпр-22, 4СУл-22. Схемы стояков. Спецификация.

Стадия	Лист	Листов
Р		1

ЦНИИЭП жилища

Инв. N подл. | Подпись и дата | Взам. инв. N

3СУ пр-31, 3СУ пр-32

1-1

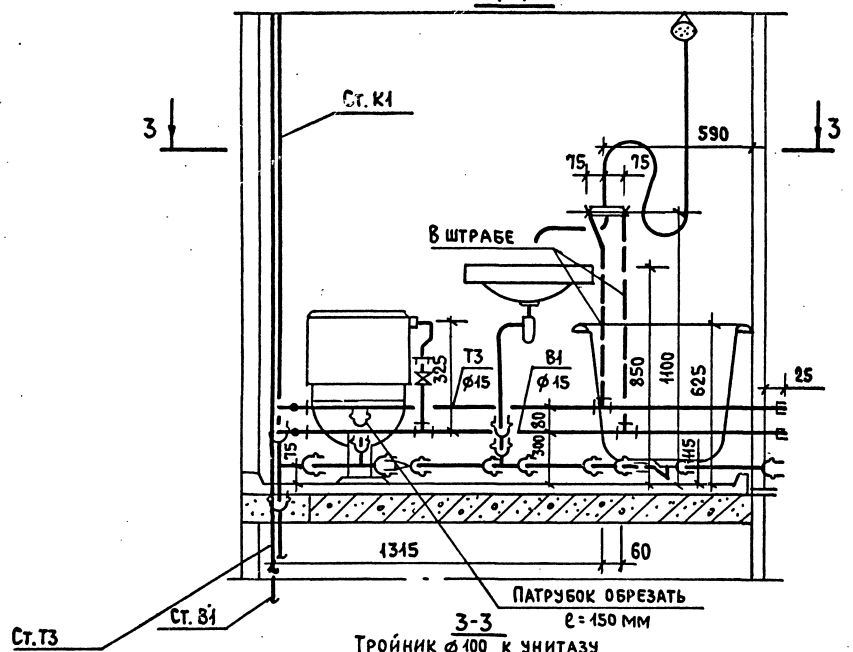

3-3

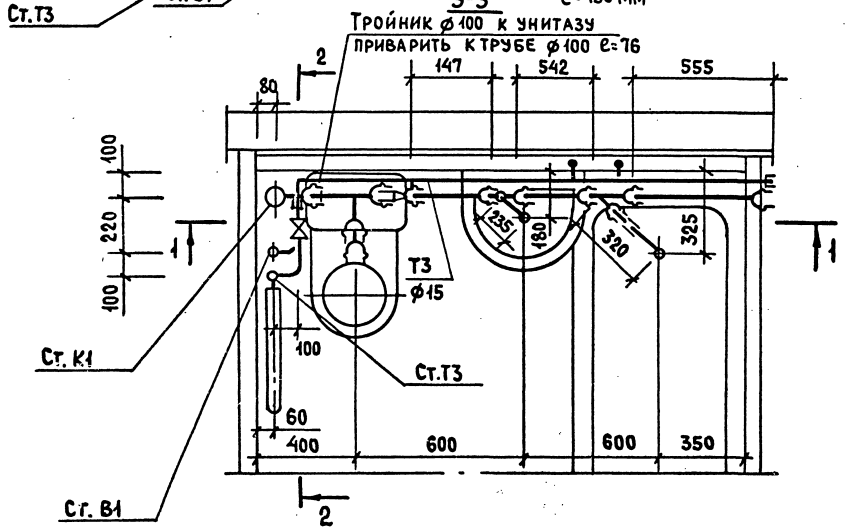

3СУпр-31, 3СУпр-32 (верхний этаж)

2-2

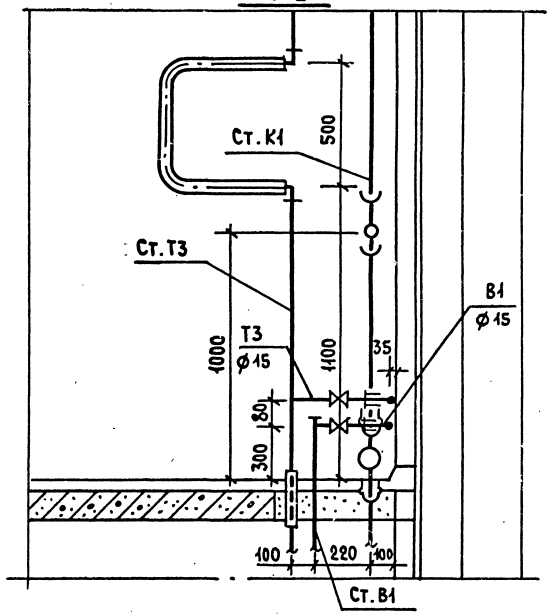

1. Совмещенный санитарный узел 3СУл-31, 3СУл-32 - зеркальное отражение узла 3СУпр-31, 3СУпр-32.
2. Схему стояков, диаметры и спецификацию см. 5.100.9-1.0-2 07.03.000.33, 5.100.9-1.0-2 07.03.000.34.

				5.100.9-1.0-2 07.03.000.29	
Н.контр.	Шумский		5.87	Совмещенные санитарные узлы 3СУпр-31, 3СУпр-32, 3СУл-31, 3СУл-32. Разрезы (Вариант полиэтиленовых труб)	Стадия: Р; Лист: ; Листов: 1
Нач.отд.	Раковщик		5.87		
ГИП	Верижский		5.87		ЦНИИЭП жилища
Рук.гр.	Костюк		12.01.88		

Инв.N подл. | Подпись и дата | Взам.инв.N

Марка поз.	Обозначение	Наименование	Кол.	Масса ед.кг.	Приме-чание
		Водопровод			
	ГОСТ 9086-74*	Вентиль запорный муфтовый			
		латунный 1Е исп. ф 15	2		
	ТУ-400-28-168-76	Гибкая подводка к унитазу	1		
		Трубопровод из легких оцинко-			
		ван. труб по ГОСТ 3262-75*, ф 15	3.3		м
		Горячее водоснабжение			
	ГОСТ 9086-74*	Вентиль запорный муфтовый			
		латунный 2Е исп. ф 15	1		
		Трубопровод из легких оцинко-			
		ван. труб по ГОСТ 3262-75* ф 15	3.2		м
		Канализация			
	ГОСТ 22689.10-77	Тройник Т90°-100×100-ПВП-Т	1		
	ГОСТ 22689.10-77	Тройник Т90°-50×50-ПВП-Т	1		
	ГОСТ 22689.10-77	Тройник Т45°-50×50-ПВП-Т	1		
	ГОСТ 22689.6-77	Патрубок переходной П100×50-ПВП-Т	1		
	ГОСТ 22689.7-77	Патрубок ПП-100-ПВП-У	1		
	ГОСТ 22689.7-77	Патрубок ПП-50-ПВП-Т	1		
	ГОСТ 8954-75*	Муфта прямая короткая ф 40	1		
	ГОСТ 3262-75*	Труба стальная ф 40×3	0.1		м
		Трубопровод из полиэтил. (ПВП)			м
		канализ. труб по ГОСТ 22689.3-77 ф 50	1.84 / 1.25		м
		ф 100	0.82 / 0.076		м

1. Спецификация дана на трубы, соединительные части к ним и арматуру от приборов до врезки (подсоединения) к стояку.
2. В числителе указана общая длина труб, в знаменателе - длина труб без фасонных частей.

Взам. инв. N | Подпись и дата | Инв. N подл.

Н. контр.	Шумский		5.84
Нач. отд.	Раковщик		4.84
Гип	Верижский		4.84
Рук. гр.	Костюк		07.09.84

5.100.9-1.0-2 07.03.000.30

Совмещенные санитарные узлы 3СУпр-31, 3СУпр-32, 3СУл-31, 3СУл-32. Спецификация (Вариант полиэтиленовых труб)

Стадия	Лист	Листов
Р		1

ЦНИИЭП жилища

3СУ пр-31, 3СУ пр-32

1-1

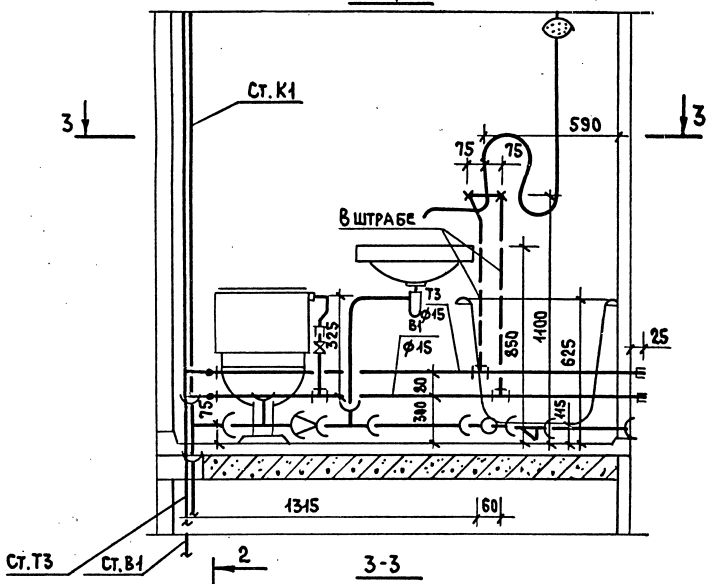

3-3

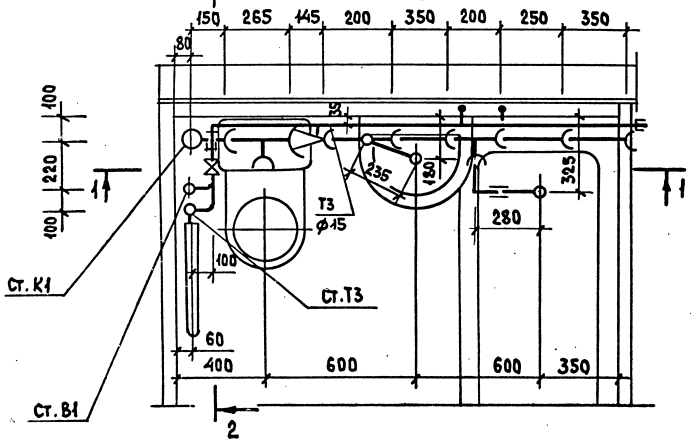

3СУ пр-31, 3СУ пр-32 (верхний этаж)

2-2

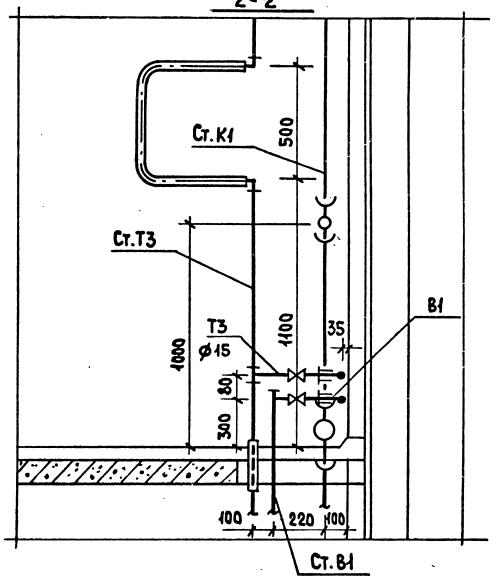

1. Совмещенный санитарный узел 3СУл-31, 3СУл-32 - зеркальное отражение узла 3СУ пр-31, 3СУ пр-32.
2. Схему стояков, диаметры и спецификацию см. 5.100.9-1.0-2 07.03.000.33, 5.100.9-1.0-2 07.03.000.34.

				5.100.9-1.0-2 07.03.000.31		
Н.контр.	Шумский		5.84	Совмещенные санитарные узлы 3СУпр-31, 3СУпр-32, 3СУл-31, 3СУл-32. Разрезы (Вариант чугунных труб)	Стадия	Лист	Листов
Нач.отд.	Раковщик		4.84		Р		1
ГИП	Верижский		4.84		ЦНИИЭП жилища		
Рук.гр.	Костюк		10.91				

Инв.N подл. | Подпись и дата | Взам.инв.N

Марка поз.	Обозначение	Наименование	Кол.	Масса ед.кг.	Примечание
		Водопровод			
	ГОСТ 9086-74*	Вентиль запорный муфтовый			
		латунный 1Е исп. ф15	2		
	ТУ-400-28-168-76	Гибкая подводка к унитазу	1		
		Трубопровод из легких оцинко-			
		ван. труб по ГОСТ 3262-75*, ф15	3.2		м
		Горячее водоснабжение			
	ГОСТ 9086-74*	Вентиль запорный муфтовый			
		латунный 2Е исп. ф15	1		
		Трубопровод из легких оцинко-			
		ван. труб по ГОСТ 3262-75*, ф15	3.2		м
		Канализация			
	ГОСТ 6942.12-80	Тройник ТП 100×100	1		
	ГОСТ 6942.3-80	Патрубок переходной ПП-50/100	1		
	ГОСТ 6942.12-80	Тройник ТП 50×50	2		
	ГОСТ 6942.4-80	Патрубок П-50-250	1		
	ГОСТ 6942.4-80	Патрубок П-50-350	2		
	ГОСТ 8954-75*	Муфта прямая короткая ф40	1		
	ГОСТ 3262-75*	Труба стальная ф40×3	0.28		
		Трубопровод из чугунных кана-			
		лиз. труб по ГОСТ 6942.3-80, ф50	1.49 / —		
		ф100	0.56 / —		

1. Спецификация дана на трубы, соединительные части к ним и арматуру от приборов до врезки (подсоединения) к стояку.
2. В числителе указана общая длина труб, в знаменателе - длина труб без фасонных частей.

Инв.N подл. | Подпись и дата | Взам. инв.N

				5.100.9-1.0-2 07.03.000.32			
Н.контр.	Шумский		5.84	Совмещенные санитарные узлы 3СУпр-31, 3СУпр-32, 3СУл-31, 3СУл-32. Спецификация (вариант чугунных труб)	Стадия	Лист	Листов
Нач.отд.	Раковщик		5.84		Р		1
ГИП	Верижский		5.84		ЦНИИЭП жилища		
Рук.гр.	Костюк		22.01.81				

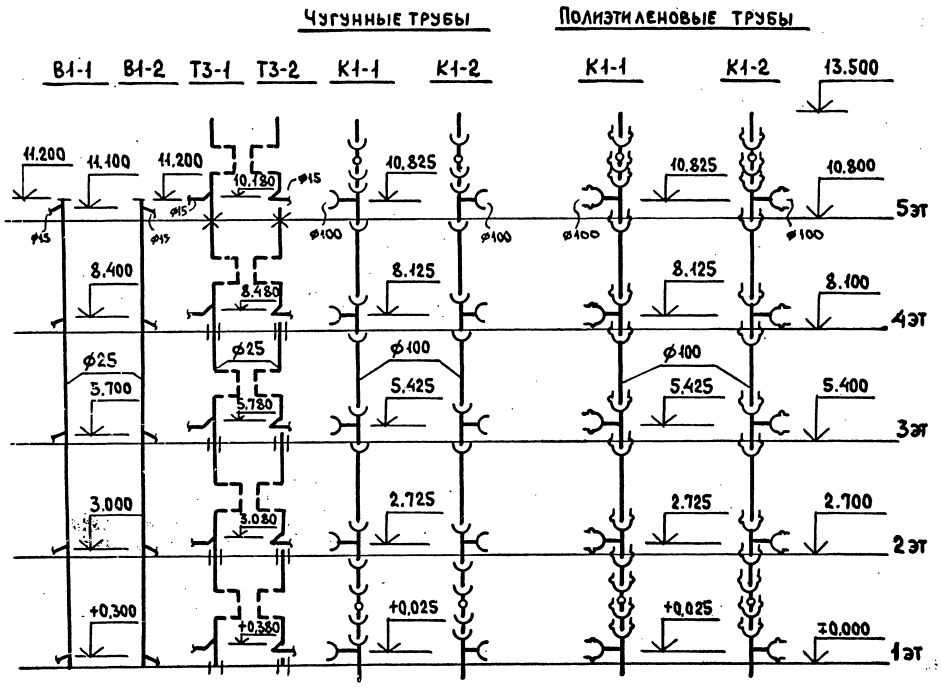

Марка поз.	Обозначение	Наименование	Кол.	Масса ед. кг.	Примечание
		Водопровод			
		Трубопровод из легких оцинкован.			
		труб по ГОСТ 3262-75* ф 25	11.2		М
		Горячее водоснабжение			
		Трубопровод из легких оцинко-			
		ван.труб по ГОСТ 3262-75* ф 25	11.0		М
		Канализация			
		Вариант чугунных труб			
	ГОСТ 6942.24-80	Ревизия Р-100	2		
	ГОСТ 6942.12-80	Тройник ТП-100×100	5		
		Трубопровод из чугунных кана-			
		лиз.труб по ГОСТ 6942.3-80, ф 100	14.345 / 11.66		М
		Вариант полиэтиленовых (ПВП) труб			
	ГОСТ 22689.15-77	Ревизия Р-100-ПВП-Т	2		
	ГОСТ 22689.10-77	Тройник Т90°-100×100-ПВП-Т	5		
		Трубопровод из полиэтил. (ПВП)			
		канализ.труб по ГОСТ 22689.3-77 ф 100	15.17 / 12.55		М

1. Для санузлов левого исполнения применять стояки В1-2, Т3-2, К1-2, а для правого исполнения - стояки В1-1, Т3-1, К1-1.
2. В стояке К1-2 применяется крестовина левого исполнения.
3. В числителе указана общая длина труб, в знаменателе - длина труб без фасонных частей.

Н. контр.	Шумский		5.87
Нач. отд.	Раковщик		4.87
ГИП	Верижский		4.87
Рук. гр.	Костюк		13.03.87

5.100.9-1.0-2 07.03.000.33

Совмещенные санитарные узлы ЗСУпр-31, ЗСУл-31. Схемы стояков. Спецификация.

Стадия	Лист	Листов
Р		1

ЦНИИЭП жилища

Инв. N подл. | Подпись и дата | Взам. инв. N

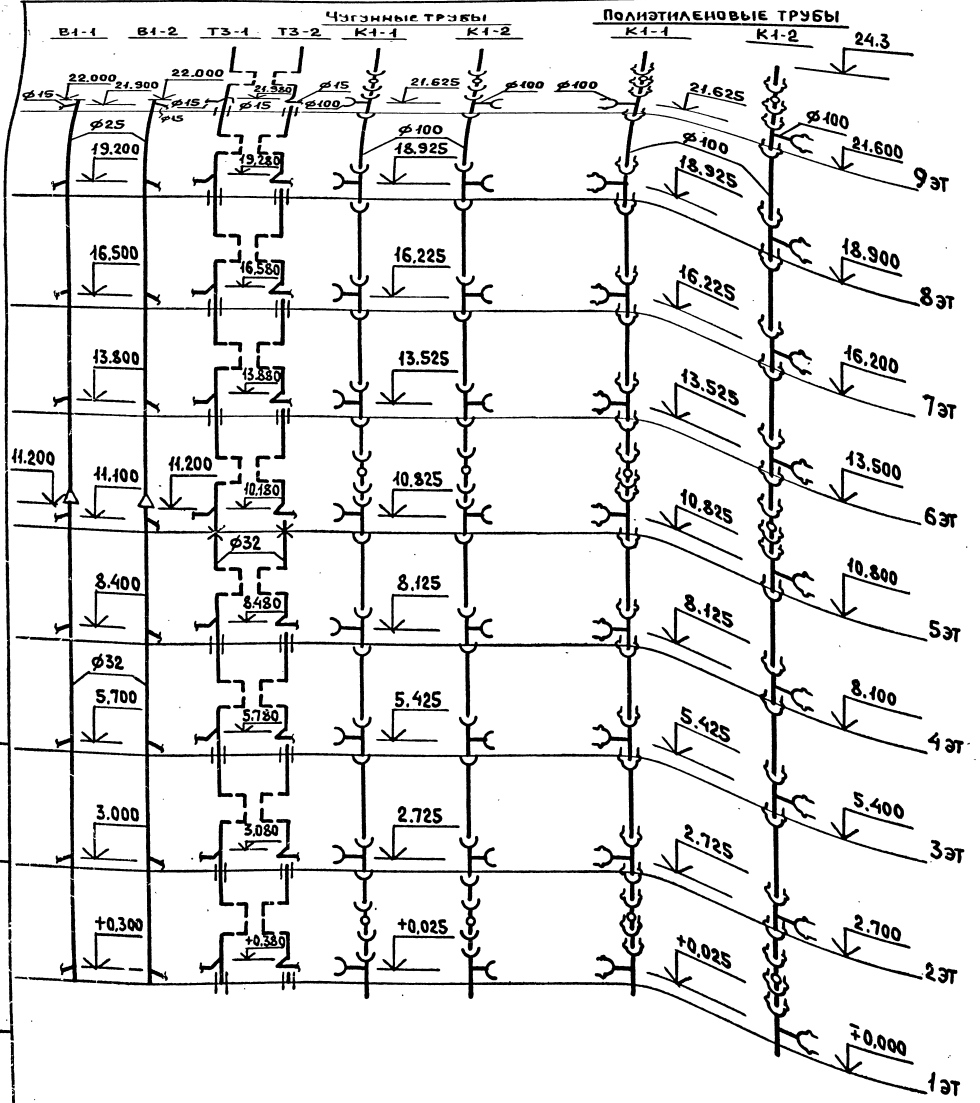

Марка поз.	Обозначение	Наименование	Кол.	Масса ед. кг.	Приме-чание
		Водопровод			
		Трубопровод из легких оцинко-			
		ван. труб по ГОСТ 3262-75* ф 25	10.8		М
		ф 32	11.2		М
		Горячее водоснабжение			
		Трубопровод из легких оцинко-			
		ван. труб по ГОСТ 3262-75* ф 32	19.8		М
		Канализация			
		Вариант чугунных труб			
	ГОСТ 6942.24-80	Ревизия Р-100	3		
	ГОСТ 6942.12-80	Тройник ТП 100×100	9		
		Трубопровод из чугунных кана-			
		лиз. труб по ГОСТ 6942.3-80 ф100	25.75 / 21.4		М
		Вариант полиэтиленовых (ПВП) труб			
	ГОСТ 22689.15-77	Ревизия Р-100-ПВП-Т	3		
	ГОСТ 22689.10-77	Тройник Т90°-100×100-ПВП-Т	9		
		Трубопровод из полиэтил. (ПВП)			
		канализ. труб по ГОСТ 22689.3-77 ф100	27.23 / 22.52		М

1. Для санузлов левого исполнения применять стояки В1-2, Т3-2, К1-2, а для правого исполнения - стояки В1-1, Т3-1, К1-1.
2. В стояке К1-2 применяется крестовина левого исполнения.
3. В числителе указана общая длина труб, в знаменателе - длина труб без фасонных частей.

Н.контр.	Шумский		05.87
Нач.отд.	Раковщик		05.87
ГИП	Верижский		05.87
Рук.гр.	Костюк		27.05.87

5.100.9-1.0-2 07.03.000.34

Совмещенные санитарные узлы ЗСУ пр-32, ЗСУл-32. Схемы стояков. Спецификация.

Стадия	Лист	Листов
Р		1

ЦНИИЭП жилища

Взам. инв. № | Подпись и дата | Инв. № подл.

3СУ пр-31Н, 3СУ пр-32Н

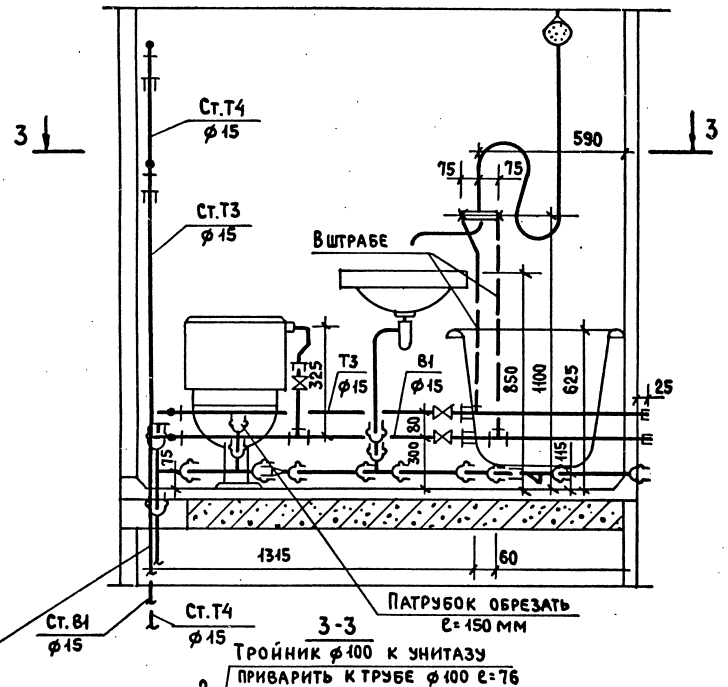

2-2

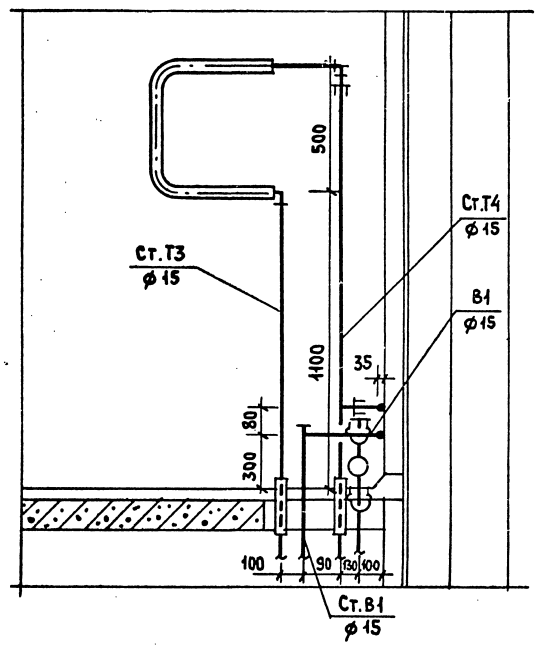

3-3

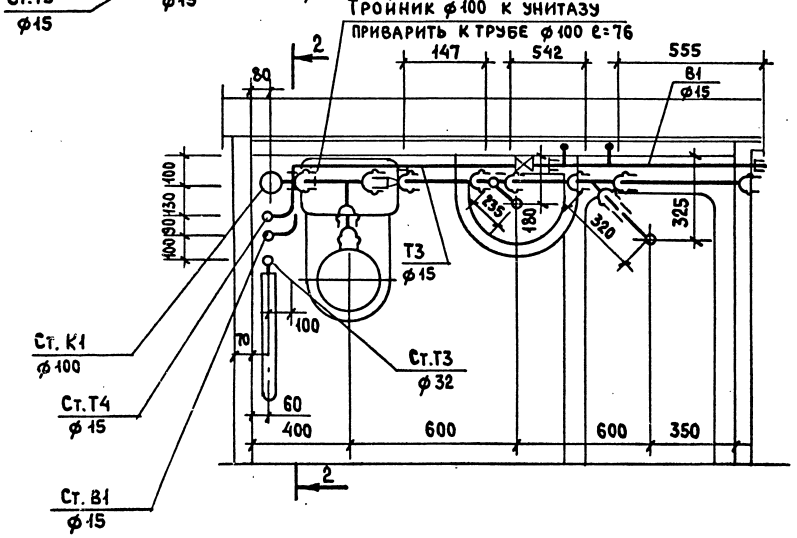

Совмещенный санитарный узел 3СУпр-31Н, 3СУпр-32Н - зеркальное отображение узла 3СУл-31Н, 3СУл-32Н.

				5.100.9-1.0-2	08.03.000.35	
Н.контр.	Шумский		11.84	Совмещенные санитарные узлы 3СУпр-31Н, 3СУпр-32Н, 3СУл-31Н, 3СУл-32Н. Разрезы (Вариант полиэтиленовых труб)	Стадия	Лист	Листов
Нач.отд.	Раковщик		4.84		Р		1
ГИП	Верижский		4.84		ЦНИИЭП жилища		
Рук.гр.	Костюк		12.03.84				

Взам. инв. N | Подпись и дата | Инв. N подл.

Марка поз.	Обозначение	Наименование	Кол.	Масса ед.кг	Примечание
		Водопровод			
	ГОСТ 9088-74*	Вентиль запорный муфтовый			
		латунный 1^е усп. ф15	2		
	ТУ-400-28-168-76	Гибкая подводка к унитазу	1		
		Трубопровод из легких оцинко-			
		ван. труб по ГОСТ3262-75* ф15	3.65		м
		Горячее водоснабжение			
	ГОСТ 9086-74*	Вентиль запорный муфто-			
		вый латунный 2^е усп. ф15	1		
		Трубопровод из легких оцинко-			
		ван. труб по ГОСТ3262-75*, ф15	6.4		м
		Канализация			
	ГОСТ22689.10-77	Тройник Т90°-100×100-ПВП-I	2		
	ГОСТ22689.10-77	Тройник Т 90°-50×50-ПВП-I	1		
	ГОСТ22689.10-77	Тройник Т45°-50×50-ПВП-I	1		
	ГОСТ22689.6-77	Патрубок переходной П100×50-ПВА	1		
	ГОСТ22689.7-77	Патрубок ПП-100-ПВП-У	1		
	ГОСТ22689.7-77	Патрубок ПП-50-ПВП-Т	1		
	ГОСТ22689.16-77	Заглушка З-100-ПВП-I	1		
	ГОСТ 8954-75*	Муфта прямая короткая ф40	1		
	ГОСТ 3262-75*	Труба стальная ф40×3	0.1		м
		Трубопровод из полиэтил.(ПВП)			
		канализ. труб по ГОСТ22689.3-77 ф50	1.84 1.25		м
		ф100	1.26 0.076		м

1. Спецификация дана на трубы, соединительные части к ним и арматуру от приборов до врезки (подсоединения) к стояку.
2. В числителе указана общая длина труб, в знаменателе - длина труб без фасонных частей.

Н. контр.	Шумский	Подп.	
Нач. отд.	Раковщик	"	
ГИП	Веринский	"	
Рук. гр.	Костюк	"	

5.100.9-1.0-2 08.03.000.36

Совмещенные санитарные узлы 3СУпр-31И, 3СУпр-32И, 3СУл-31И, 3СУл-32И. Спецификация (Вариант полиэтиленовых труб)

Стадия	Лист	Листов
Р		1

ЦНИИЭП жилища

Взам. инв. № | Подп. и дата | Инв. № подл.

Пров. Маш 19.6.92г Коп. Поз.

ЗСУ пр-31Н, ЗСУ пр-32Н

1-1

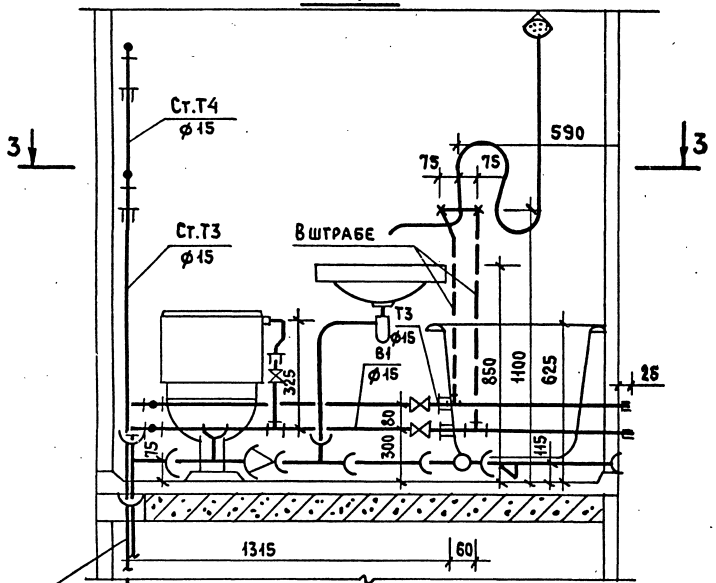

2-2

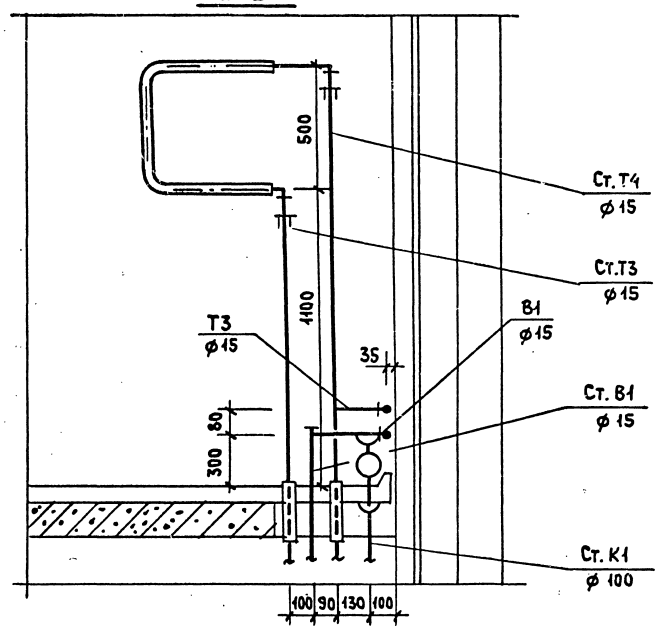

3-3

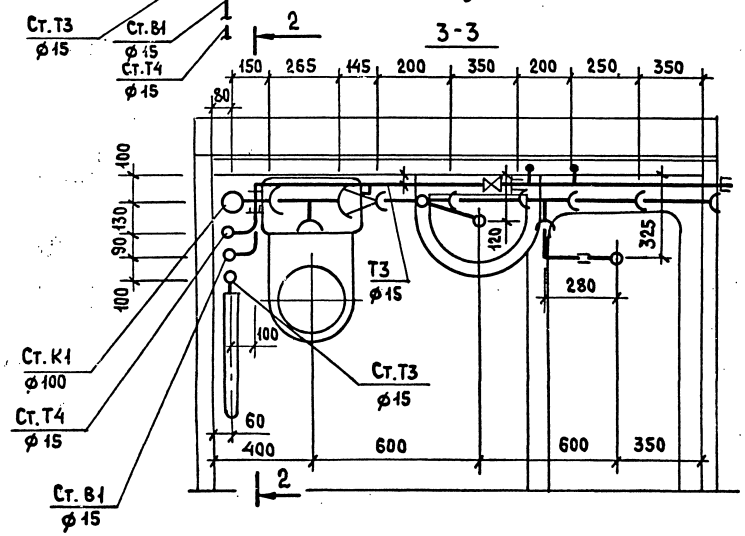

Совмещенный санитарный узел ЗСУл-31Н, ЗСУл-32Н – зеркальное отображение узла ЗСУ пр-31Н, ЗСУ пр-32Н.

				5.100.9-1.0-2	08.03.000.37	
Н.контр.	Шумский		5.87	Совмещенные санитарные узлы ЗСУпр-31Н, ЗСУпр-32Н, ЗСУл-31Н, ЗСУл-32Н. Разрезы (Вариант чугунных труб)	Стадия: Р	Лист:	Листов: 1
Нач.отд.	Раковщик		4.87		ЦНИИЭП жилища		
ГИП	Верижский		4.87				
Рук.гр.	Костюк		12.03.87				

Инв. N подл. | Подпись и дата | Взам. инв. N

Марка поз.	Обозначение	Наименование	Кол.	Масса ед.кг.	Приме-чание
		Водопровод			
	ГОСТ 9086-74*	Вентиль запорный муфтовый			
		латунный 1Е исп. ф 15	2		
	ТУ-400-28-168-76	Гибкая подводка к унитазу	1		
		Трубопровод из легких оцинко-			
		ван.труб по ГОСТ 3262-75*, ф 15	3.65		м
		Горячее водоснабжение			
	ГОСТ 9086-74*	Вентиль запорный муфтовый			
		латунный 2Е исп. ф 15	1		
		Трубопровод из легких оцинко-			
		ван.труб по ГОСТ 3262-75*, ф 15	6.4		м
		Канализация			
	ГОСТ 6942.12-80	Тройник ТП 100×100	2		
	ГОСТ 6942.8-80	Патрубок переходной ПП-50/100	1		
	ГОСТ 6942.12-80	Тройник ТП 50×50	2		
	ГОСТ 6942.4-80	Патрубок П-50-250	1		
	ГОСТ 6942.4-80	Патрубок П-50-350	2		
	ГОСТ 8954-75*	Муфта прямая короткая ф 40	1		
	ГОСТ 3262-75*	Труба стальная ф 40×3	0.28		м
	ГОСТ 103-76	Заглушка стальная сварн. ф 100	1		
		Трубопровод из чугунных кана-			
		лиз.труб по ГОСТ 6942.3-80, ф 50	1.49 / —		м
		ф 100	0.975 / —		м

1. Спецификация дана на трубы, соединительные части к ним и арматуру от приборов до врезки (подсоединения) к стояку.
2. В числителе указана общая длина труб, в знаменателе - длина труб без фасонных частей.

Н.контр.	Шумский		5.87
Нач.отд.	Раковщик		5.87
ГИП	Верижский		5.87
Рук.гр.	Костюк		22.9.87

5.100.9-1.0-2 08.03.000.38

Совмещенные санитарные узлы 3СУпр-31Н, 3СУпр-32Н, 3СУл-31Н, 3СУл-32Н. Спецификация (вариант чугунных труб)

Стадия	Лист	Листов
Р		1

ЦНИИЭП жилища

Инв.№ подл. | Подпись и дата | Взам. инв.№

1ПМл-2

1-1

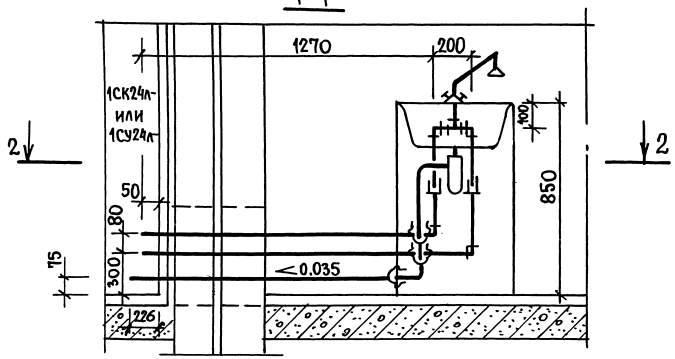

М1:100

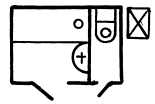

2-2

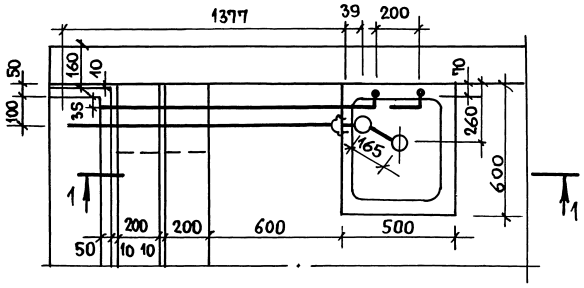

Марка поз.	Обозначение	Наименование	Кол.	Масса ед. кг.	Примечание
		Водопровод			
		Трубопровод из легких оцинкованных труб по ГОСТ 3262-75*, Ø15	2,16		м
		Горячее водоснабжение			
		Трубопровод из легких оцинкованных труб по ГОСТ 3262-75*, Ø15	1,88		м
		Канализация			
	ГОСТ 22689.9-77	Отвод 90°-50-ПВП-I	1		
	ГОСТ 22689.7-77	Патрубок ПП-50-ПВП-I	1		
		Трубопровод из полиэтил.(ПВП)			
		канализ.труб по ГОСТ 22689.3-77 Ø50	1,64 1,38		м

1. В числителе указана общая длина труб, в знаменателе-длина труб без фасонных частей.
2. Примыкание мойки 1ПМ ПР-2 - соответственно зеркальное отображение примыкания 1ПМл-2.

Н.контр.	Шумский	подп.	
Нач.отд.	Раковщик	"	
ГИП	Верижский	"	
Рук.гр.	Костюк	"	

5.100.9-1.0-2 09.03.000.39

Примыкания моек 1ПМл-2, 1ПМпр-2

Спецификация.

(Вариант полиэтиленовых труб)

Стадия	Лист	Листов
Р		1

ЦНИИЭП жилища

Взам.инв.№ | Подпись и дата | Инв.№ подл.

Пров. 3.3.92г Коп.

1ПМл-2

1-1

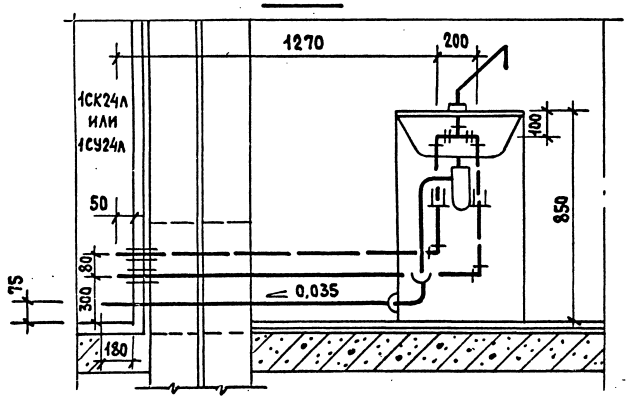

Марка поз.	Обозначение	Наименование	Кол.	Масса ед. кг.	Примечание
		Водопровод			
		Трубопровод из легких оцинкованных труб по ГОСТ 3262-75*, ф 15	2.16		м
		Горячее водоснабжение			
		Трубопровод из легких оцинкованных труб по ГОСТ 3262-75*, ф 15	1.88		м
		Канализация			
	ГОСТ 6942.7-80	Колено К-50	1		
		Трубопровод из чугунных канализ.труб по ГОСТ 6942.3-80, ф 50	1.46 / 1.22		м

М 1:100

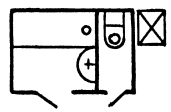

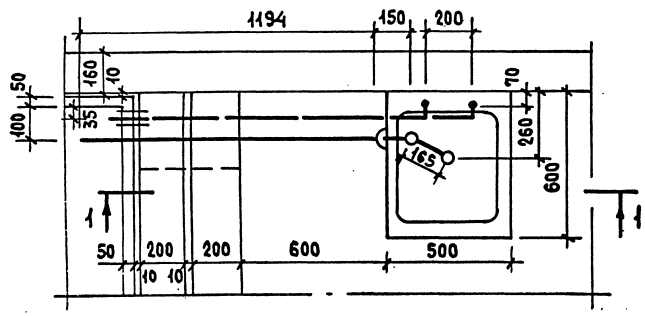

1. В числителе указана общая длина труб, в знаменателе - длина труб без фасонных частей.
2. Примыкание мойки 1ПМпр-2 - соответственно зеркальное отображение примыкания 1ПМл-2.

				5.100.9-1.0-2	09.03.000.40
Н.контр.	Шумский		5.84	Примыкания моек 1ПМл-2, 1ПМпр-2. Спецификация. (Вариант чугунных труб)	Стадия: Р; Лист: ; Листов: 1
Нач.отд.	Раковщик		4.84		
ГИП	Верижский		4.84		ЦНИИЭП жилища
Рук.гр.	Костюк		27.03.84		

Инв.N подл. | Подпись и дата | Взам.инв.N

2ПМл-2

1-1

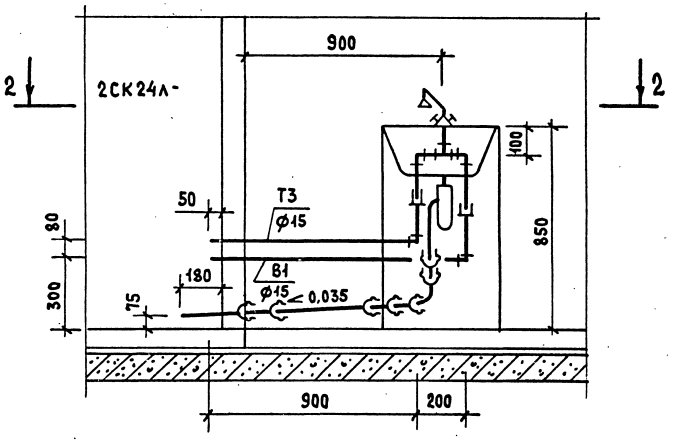

2-2

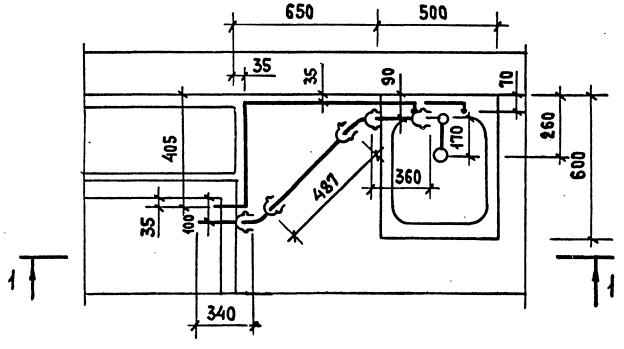

Марка поз.	Обозначение	Наименование	Кол.	Масса ед. кг.	Примечание
		Водопровод			
		Трубопровод из легких оцинкованных труб по ГОСТ 3262-75*, φ 15	2.08		м
		Горячее водоснабжение			
		Трубопровод из легких оцинкованных труб по ГОСТ 3262-75*, φ 15	1.8		м
		Канализация			
	ГОСТ 22689.9-77	Отвод 90°-50-ПВП-Т	1		
	ГОСТ 22689.9-77	Отвод 135°-50-ПВП-Т	2		
	ГОСТ 22689.7-77	Патрубок ПП-50-ПВП-Т	1		
		Трубопровод из полиэтил. (ПВП)			
		канализ. труб по ГОСТ 22689.3-77 ф50	1.64 1.15		м

М 1:100

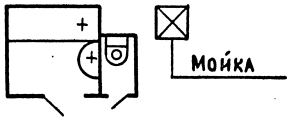

1. В числителе указана общая длина труб, в знаменателе-длина труб без фасонных частей.
2. Примыкание мойки 2ПМпр-2 - зеркальное отображение примыкания 2ПМл-2.

Н.контр.	Шумский		5.87
Нач.отд.	Раковщик		4.84
ГИП	Верижский		4.84
Рук.гр.	Костюк		11.01.87

5.100.9-1.0-2 10.03.000.41

Примыкания моек 2ПМпр-2, 2ПМл-2. Спецификация. (Вариант полиэтиленовых труб)

Стадия	Лист	Листов
Р		1

ЦНИИЭП жилища

Инв. N подл. | Подпись и дата | Взам. инв. N

2ПМл-2

1-1

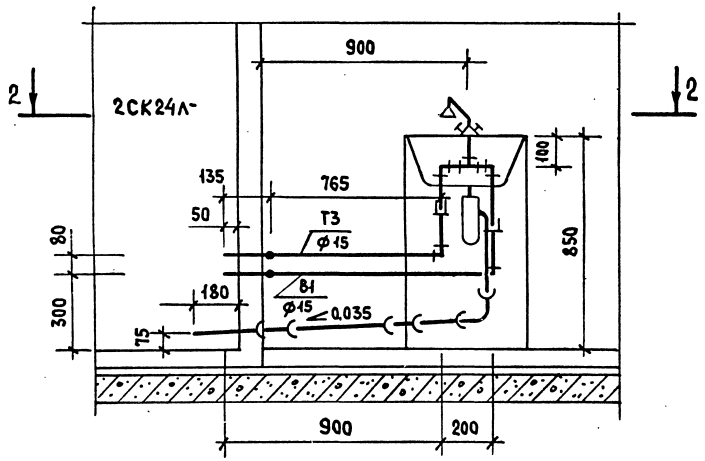

2-2

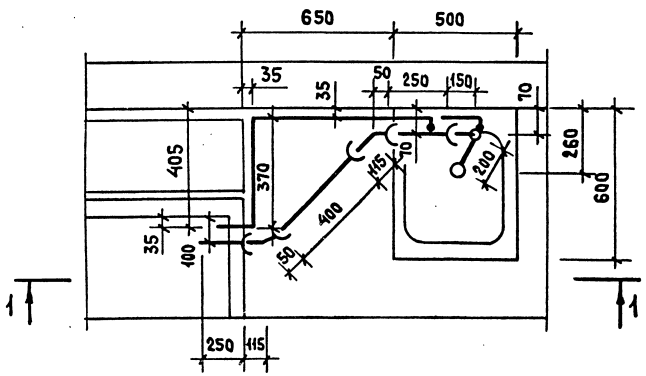

Марка поз.	Обозначение	Наименование	К-во	Масса ед. кг.	Приме-чание
		Водопровод			
		Трубопровод из легких оцинко-			
		ван. труб по ГОСТ 3262-75* ф15	2,08		м
		Горячее водоснабжение			
		Трубопровод из легких оцин-			
		кован. труб по ГОСТ 3262-75* ф15	1,8		м
		Канализация			
	ГОСТ 6942.7-80	Колено К-50	1		
	ГОСТ 6942.9-80	Отвод О 135°-50	2		
	ГОСТ 6942.4-80	Патрубок П-50-250	1		
	ГОСТ 6942.4-80	Патрубок П-50-400	1		
		Трубопровод из чугунных ка-	—		
		нализ. труб по ГОСТ 6942.3-80, ф50	1,47		м

М 1:100

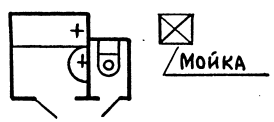

1. В числителе указана общая длина труб, в знаменателе - длина труб без фасонных частей.
2. Примыкание мойки 2ПМпр-2 - зеркальное отображение примыкания 2ПМл-2.

Н. контр.	Шумский		5.87
Нач. отд.	Раковщик		5.87
ГИП	Верижский		5.87
Рук. гр.	Костюк		12.02.87

5.100.9-1.0-2 10.03.000.42

Примыкание мойки 2ПМпр-2, 2ПМл-2. Спецификация (Вариант чугунных труб)

Стадия	Лист	Листов
Р		1

ЦНИИЭП жилища

Инв. N подл. | Подпись и дата | Взам. инв. N

ЗПМл-6

1-1

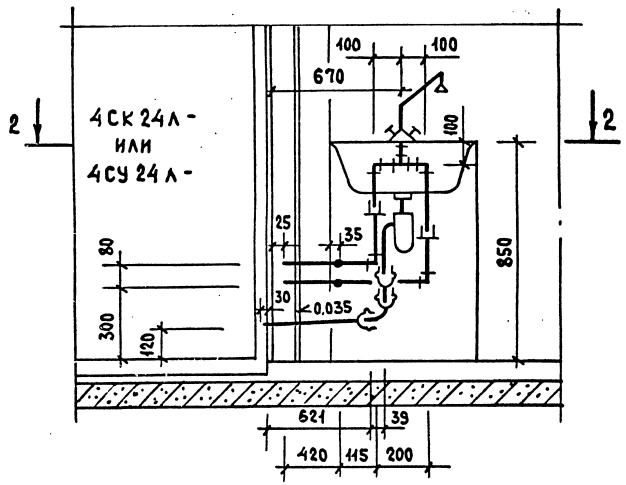

2-2

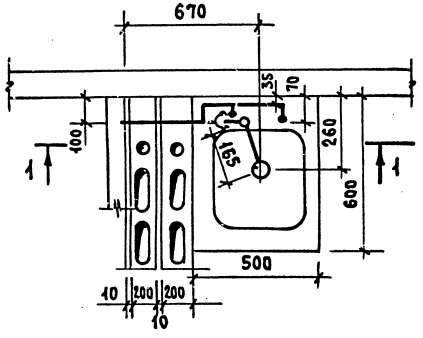

М 1:100

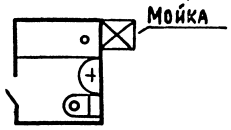

Марка поз.	Обозначение	Наименование	Кол.	Масса ед. кг.	Примечание
		Водопровод			
		Трубопровод из легких оцинкованных труб по ГОСТ 3262-75*, ф 15	1,45		
		Горячее водоснабжение			
		Трубопровод из легких оцинкованных труб по ГОСТ 3262-75*, ф 15	1,13		
		Канализация			
	ГОСТ 22689.9-77	Отвод 90°-50-ПВП-Т	1		
	ГОСТ 22689.7-77	Патрубок ПП-50-ПВП-Т	1		
		Трубопровод из полиэтил. (ПВП)			
		Канализ. труб по ГОСТ 22689.3-77 ф 50	0,885 / 0,621		

1. В числителе указана общая длина труб, в знаменателе - длина труб без фасонных частей.
2. Примыкание моек ЗПМпр-6 - соответственно зеркальное отображение примыканий ЗПМл-6.

				5.100.9-1.0-2	11.03.000.43
И. контр.	Шумский		5.84	Примыкания моек ЗПМл-6, ЗПМпр-6. Спецификация. (Вариант полиэтиленовых труб)	Стадия: Р; Лист: ; Листов: 1
Нач. отд.	Раковщик		5.84		
ГИП	Верижский		4.84		
Рук. гр.	Костюк		22.05.84		ЦНИИЭП жилища

Взам. инв. N | Подпись и дата | Инв. N подл.

3ПМл-6

1-1

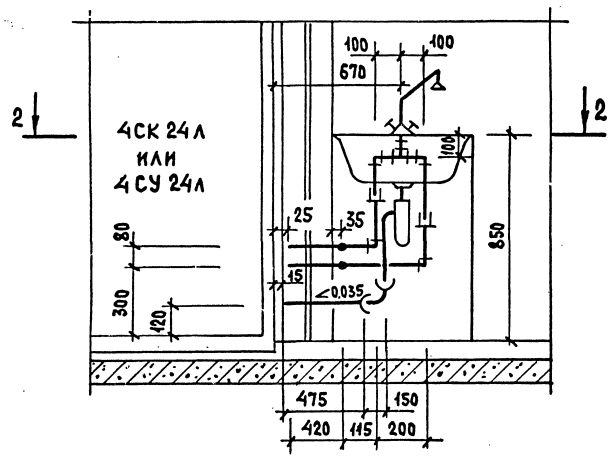

М 1:100

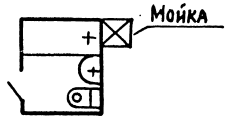

2-2

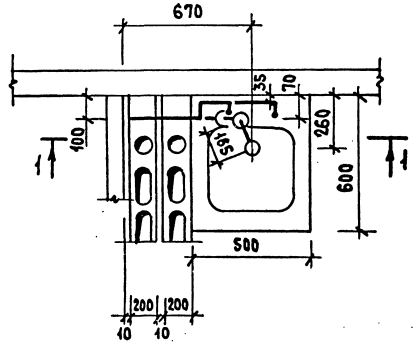

Марка поз.	Обозначение	Наименование	Кол.	Масса ед. кг.	Примечание
		Водопровод			
		Трубопровод из легких оцинкованных труб по ГОСТ 3262-75*, ф 15	1,45		
		Горячее водоснабжение			
		Трубопровод из легких оцинкованных труб по ГОСТ 3262-75*, ф 15	1,13		
		Канализация			
	ГОСТ 6942.7-80	Колено К-50	1		
		Трубопровод из чугунных канализ. труб по ГОСТ 6942.3-80, ф 50	0,715 / 0,475		

1. В числителе указана общая длина труб, в знаменателе - длина труб без фасонных частей.
2. Примыкание моек 3ПМпр-6 - соответственно зеркальное отображение примыканий 3ПМл-6.

Н.контр.	Шумский		5.84
Нач.отд.	Раковщик		4.84
ГИП	Верижский		4.84
Рук.гр.	Костюк		11.03.84

5.100.9-1.0-2 11.03.000.44

Примыкания моек 3ПМл-6, 3ПМпр-6. Спецификация. (Вариант чугунных труб)

Стадия	Лист	Листов
Р		1

ЦНИИЭП жилища

Инв.№ подл. | Подпись и дата | Взам.инв.№

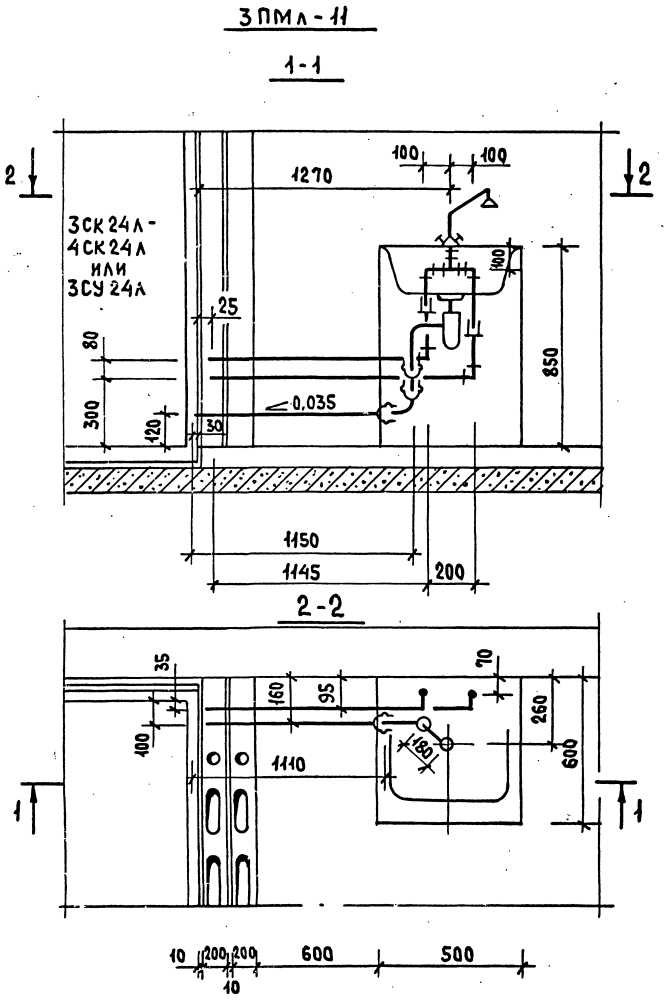

Марка поз.	Обозначение	Наименование	Кол.	Масса ед.кг.	Примечание
		Водопровод			
		Трубопровод из легких оцинкованных труб по ГОСТ 3262-75*, ф 15	2,01		м
		Горячее водоснабжение			
		Трубопровод из легких оцинкованных труб по ГОСТ 3262-75*, ф 15	1,73		м
		Канализация			
	ГОСТ 22689.9-77	Отвод 90° - 50×50 - ПВП - Т	1		
	ГОСТ 22689.7-77	Патрубок ПП-50-ПВП-Т	1		
		Трубопровод из полиэтил. (ПВП)			
		Канализ. труб по ГОСТ 22689.3-77 ф50	1,375 / 1,11		м

М 1:100

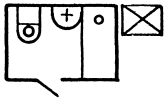

1. В числителе указана общая длина труб, в знаменателе - длина труб без фасонных частей.
2. Примыкание моек 3ПМпр-11 - соответственно зеркальное отображение примыканий 3ПМл-11.

Н. контр.	Шумский		5.87
Нач. отд.	Раковщик		У.87
Гип	Верижский		У.87
Рук. гр.	Костюк		17.03.87

5.100.9-1.0-2 12.03.000.45

Примыкания моек 3ПМл-11, 3ПМпр-11. Спецификация. (Вариант полиэтиленовых труб)

Стадия	Лист	Листов
Р		1

ЦНИИЭП жилища

Инв. № подл. | Подпись и дата | Взам. инв. №

ЗПМл-11

1-1

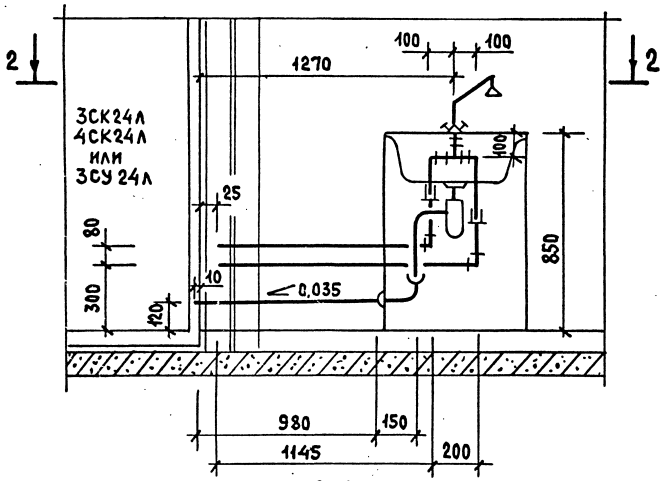

2-2

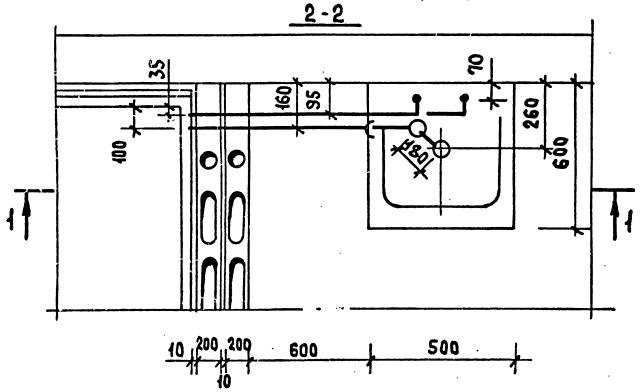

Марка поз.	Обозначение	Наименование	Кол.	Масса ед. кг.	Примечание
		Водопровод			
		Трубопровод из легких оцинкованных труб по ГОСТ 3262-75*, ф 15	2.01		
		Горячее водоснабжение			
		Трубопровод из легких оцинкованных труб по ГОСТ 3262-75*, ф 15	1.73		
		Канализация			
	ГОСТ 6942.7-80	Колено К-50	1		
		Трубопровод из чугунных канализ. труб по ГОСТ 6942.3-80, ф 50	1.22 / 0.98		

М 1:100

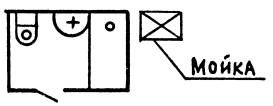

1. В числителе указана общая длина труб, в знаменателе - длина труб без фасонных частей.
2. Примыкание моек ЗПМпр-11 - соответственно зеркальное отображение примыканий ЗПМл-11.

Н.контр.	Шумский		7.84
Нач.отд.	Раковщик		4.84
ГИП	Верижский		4.84
Рук.гр.	Костюк		11.84

5.100.9-1.0-2 12.03.000.46

Примыкания моек ЗПМл-11, ЗПМпр-11. Спецификация. (Вариант чугунных труб)

Стадия	Лист	Листов
Р		1

ЦНИИЭП жилища

Инв.№ подл. | Подпись и дата | Взам.инв.№

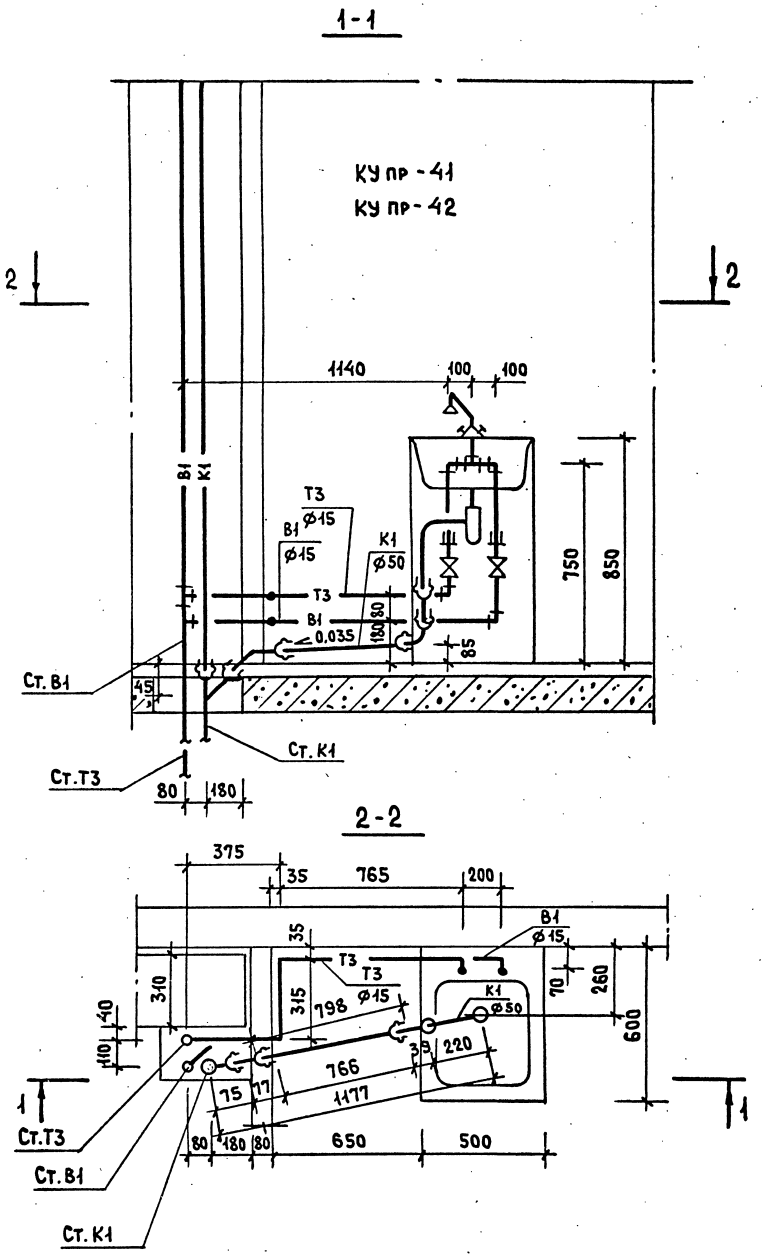

Марка поз.	Обозначение	Наименование	К-во	Масса ед. кг.	Примечание
		Водопровод			
	ГОСТ 9086-74*	Вентиль запорный муфтовый			
		латунный 1Е исп. ф 15	1		
		Трубопровод из легких оцинкованных труб по ГОСТ 3262-75*, ф 15	2.45		м
		Горячее водоснабжение			
	ГОСТ 9086-74*	Вентиль запорный муфтовый			
		латунный 2Е исп. ф 15	1		
		Трубопровод из легких оцинкованных труб по ГОСТ 3262-75* ф 15	2.08		м
		Канализация			
	ГОСТ 22689.9-77	Отвод 90°-50-ПВП-Т	1		
	ГОСТ 22689.9-77	Отвод 135°-50-ПВП-Т	1		
	ГОСТ 22689.7-77	Патрубок ПП-50-ПВП-Т	1		
		Трубопровод из полиэтил. (ПВП)			
		Канализ. труб по ГОСТ 22689.3-77 ф 50	1.18 / 0.8		м

1. Кухонные узлы КУЛ-41, КУЛ-42 - зеркальное отображение узлов КУпр-41, КУпр-42.
2. Схему стояков, диаметры и спецификацию см. 5.100.9-1.0-2 13.03.000.49 5.100.9-1.0-2 13.03.000.50.
3. Спецификация дана на трубы, соединительные части к ним и арматуру от приборов до врезки (подсоединения) к стояку.
4. В числителе указана общая длина труб, в знаменателе - длина труб без фасонных частей.

Н. контр.	Шумский		5.84
Нач. отд.	Раковщик		5.84
ГИП	Верижский		5.84
Рук. гр.	Костюк		22.03.84

5.100.9-1.0-2 13.03.000.47

Кухонные узлы КУ пр-41, КУпр-42, КУЛ-41, КУЛ-42. Спецификация (Вариант полиэтиленовых труб)

Стадия	Лист	Листов
Р		1

ЦНИИЭП жилища

Инв. N подл. | Подпись и дата | Взам. инв. N

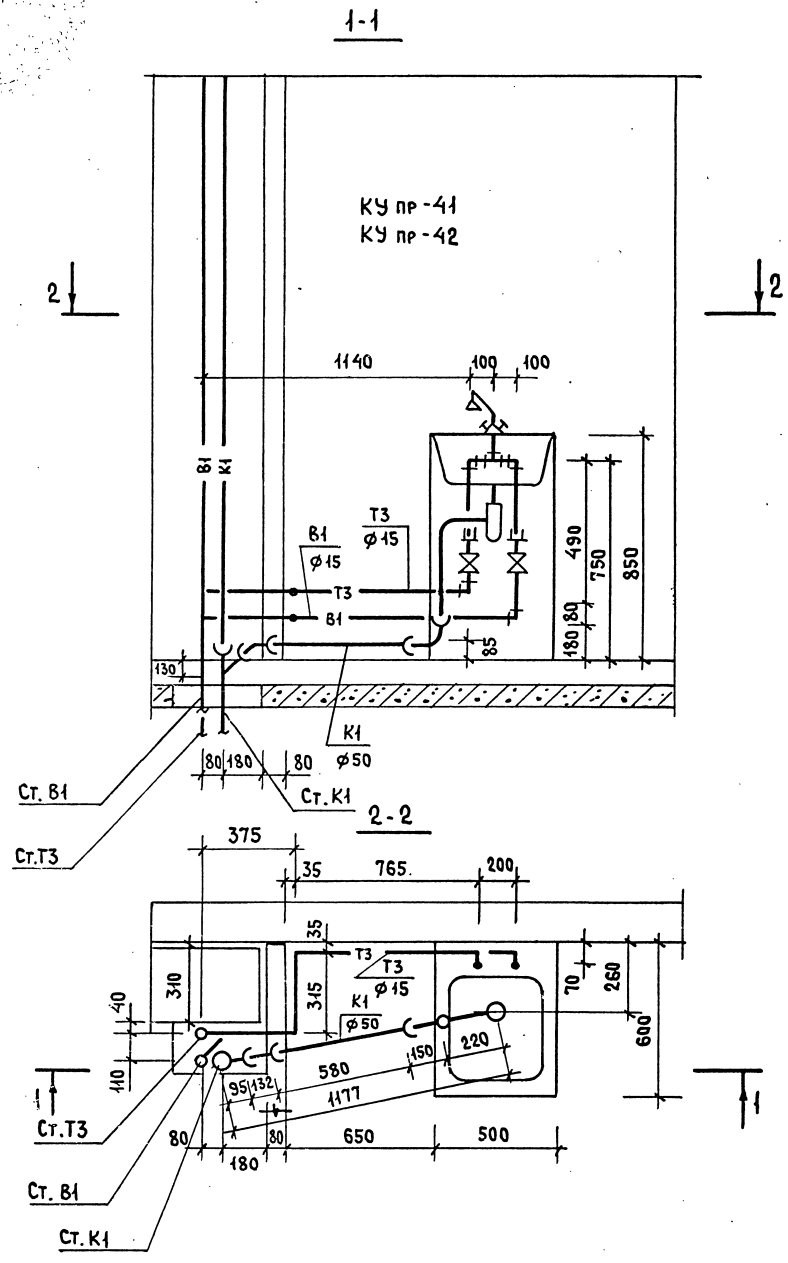

Марка поз.	Обозначение	Наименование	К-во	Масса ед. кг.	Примечание
		Водопровод			
	ГОСТ 9086-74*	Вентиль запорный муфтовый			
		латунный 1Е исп. ф15	1		
		Трубопровод из легких оцинкованных труб по ГОСТ 3262-75* ф15	2,45		м
		Горячее водоснабжение			
	ГОСТ 9086-74*	Вентиль запорный муфтовый			
		латунный 2Е исп. ф15	1		
		Трубопровод из легких оцинкованных труб по ГОСТ 3262-75* ф15	2,08		м
		Канализация			
	ГОСТ 6942.7-80	Колено К-50	1		
	ГОСТ 6942.9-80	Отвод О 135°-50	1		
		Трубопровод из чугунных канализ. труб по ГОСТ 6942.3-80 ф50	0,985 / 0,58		м

1. Кухонные узлы КУл-41, КУл-42 - зеркальное отображение узлов КУпр-41, КУпр-42.
2. Схему стояков, диаметры и спецификацию см. 5.100.9-1.0-2 13.03.000.49 5.100.9-1.0-2 13.03.000.50.
3. Спецификация дана на трубы, соединительные части к ним и арматуру от приборов до врезки (подсоединения) к стояку.
4. В числителе указана общая длина труб, в знаменателе - длина труб без фасонных частей.

Н.контр.	Шумский		5.84
Нач.отд.	Раковщик		5.84
ГИП	Верижский		5.84
Рук.гр.	Костюк		17.03.84

5.100.9-1.0-2 13.03.000.48

Кухонные узлы КУпр-41, КУпр-42, КУл-41, КУл-42. Спецификация. (Вариант чугунных труб)

Стадия	Лист	Листов
Р		1

ЦНИИЭП жилища

Инв.№ подл. | Подпись и дата | Взам.инв.№

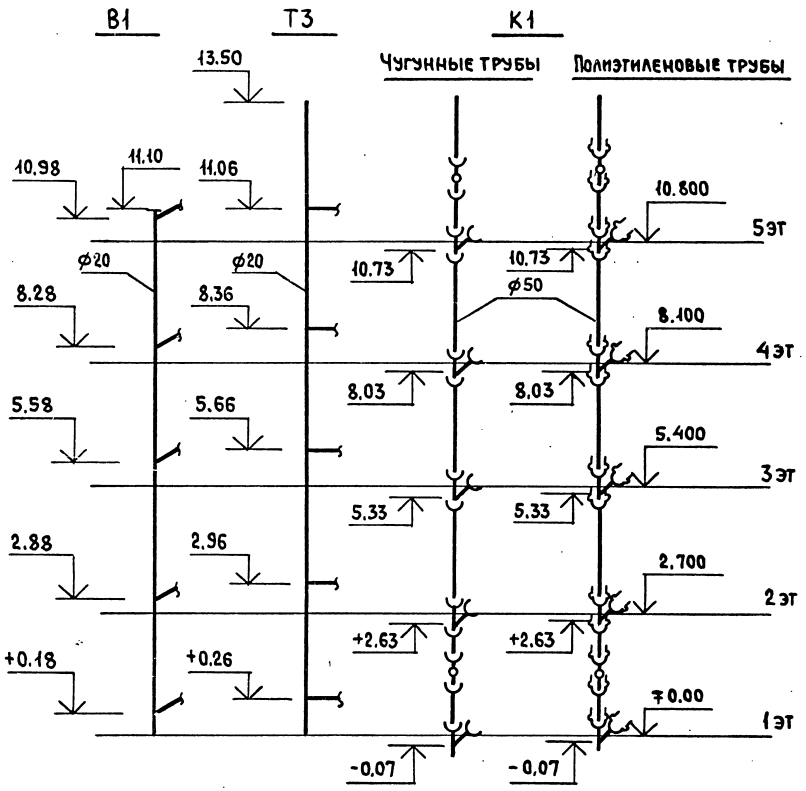

Марка поз.	Обозначение	Наименование	Кол.	Масса ед. кг.	Приме-чание
		Водопровод			
		Трубопровод из легких оцинко-			
		ван. труб по ГОСТ 3262-75*, ф 20	11.1		м
		Горячее водоснабжение			
		Трубопровод из легких оцинкован.			
		труб по ГОСТ 3262-75*, ф 20	13.5		м
		Канализация			
		Вариант чугунных труб			
	ГОСТ 6942.24-80	Ревизия Р-50	2		
	ГОСТ 6942.17-80	Тройник ТК45°-50×50	5		
		Трубопровод из чугунных кана-			
		лиз. труб по ГОСТ 6942.3-80, ф 50	14.25 / 11.99		м
		Вариант полиэтиленовых (ПВП) труб			
	ГОСТ 22689.15-77	Ревизия Р-50-ПВП-Т	2		
	ГОСТ 22689.10-77	Тройник Т45° 50×50-ПВП-Т	5		
		Трубопровод из полиэтил. (ПВП)			
		канализ. труб по ГОСТ 22689.3-77, ф50	14.55 / 13.00		м

В числителе указана общая длина труб, в знаменателе - длина труб без фасонных частей

Н. контр.	Шумский		5.84
Нач. отд.	Раковщик		4.84
ГИП	Верижский		4.84
Рук. гр.	Костюк		17.03.84

5.100.9-1.0-2 13.03.000.49

Кухонные узлы
КУл-41, КУпр-41
Схемы стояков
Спецификация

Стадия	Лист	Листов
Р		1

ЦНИИЭП жилища

Взам. инв. N | Подпись и дата | Инв. N подл.

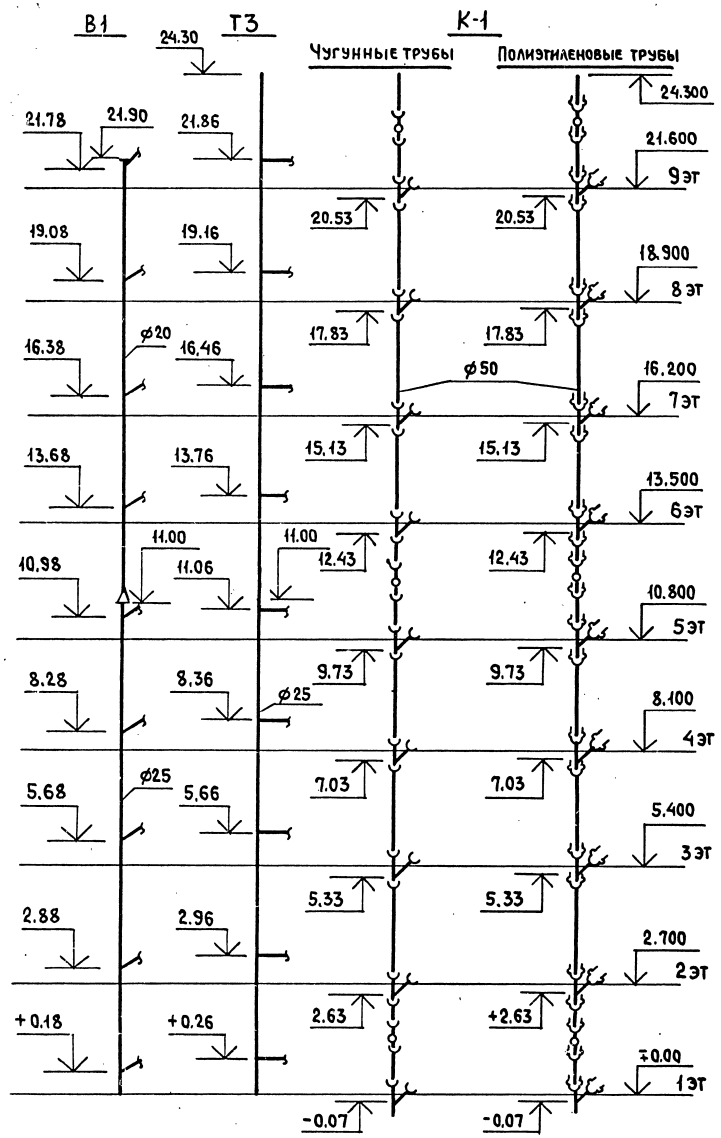

Марка поз.	Обозначение	Наименование	Кол.	Масса ед.кг.	Приме-чание
		Водопровод			
		Трубопровод из легких оцинко-			
		ван. труб по ГОСТ 3262-75*, ф 20	10.9		м
		ф 25	11.0		м
		Горячее водоснабжение			
		Трубопровод из легких оцинко-			
		ван. труб по ГОСТ 3262-75*, ф 25	24.30		м
		Канализация			
		Вариант чугунных труб			
	ГОСТ 6942.24-80	Ревизия Р-50	3		
	ГОСТ 6942.17-80	Тройник ТК 45°-50×50	9		
		Трубопровод из чугунных кана-			
		лиз. труб по ГОСТ 6942.3-80, ф 50	25.58 / 24.65		м
		Вариант полиэтиленовых (ПВП) труб			
	ГОСТ 22689.15-77	Ревизия Р-50-ПВП-I	3		
	ГОСТ 22689.10-77	Тройник Т45°-50×50-ПВП-I	9		
		Трубопровод из полиэтил. (ПВП)			
		канализ. труб по ГОСТ 22689.3-77 ф 50	26.08 / 23.35		м

В числителе указана общая длина труб, в знаменателе - длина труб без фасонных частей.

Н.контр.	Шумский		5.87
Нач.отд.	Раковщик		5.87
ГИП	Верижский		5.87
Рук.гр.	Костюк		21.05.87

5.100.9-1.0-2 13.03.000.50

Кухонные узлы КУл-42, КУпр-42. Схемы стояков. Спецификация.

Стадия	Лист	Листов
Р		1

ЦНИИЭП жилища

Инв.№ подл. | Подпись и дата | Взам.инв.№

1-1

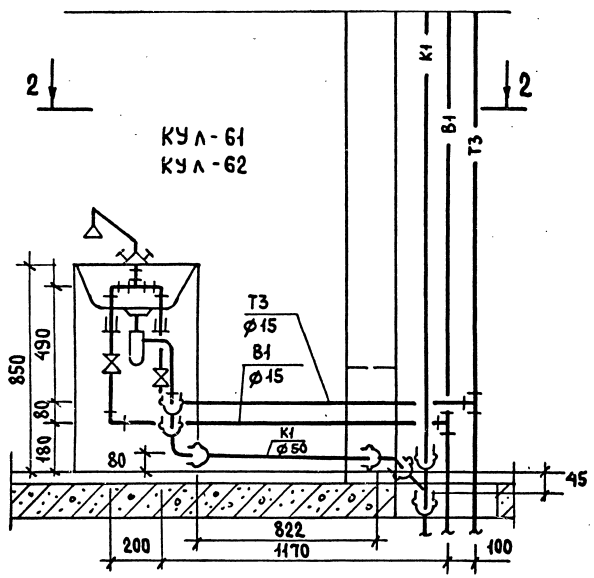

2-2

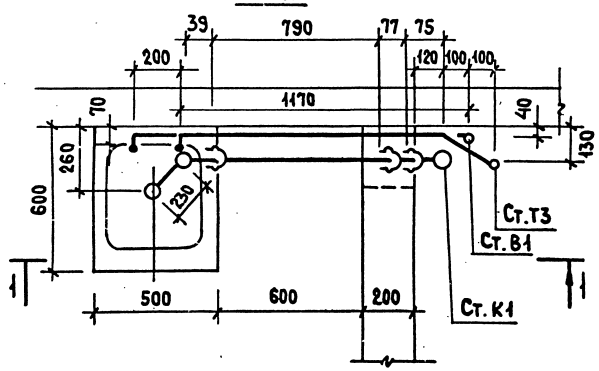

Марка поз.	Обозначение	Наименование	К-во	Масса ед. кг.	Примечание
		Водопровод			
	ГОСТ 9086-74*	Вентиль запорный муфтовый			
		латунный 1Е исп. ф15	1		
		Трубопровод из легких оцинкованных труб по ГОСТ 3262-75* ф15	2.04		м
		Горячее водоснабжение			
	ГОСТ 9086-74*	Вентиль запорный муфтовый			
		латунный 2Е исп. ф15	1		
		Трубопровод из легких оцинкованных труб по ГОСТ 3262-75* ф15	1.9		м
		Канализация			
	ГОСТ 22689.9-77	Отвод 90°-50-ПВП-Т	1		
	ГОСТ 22689.9-77	Отвод 135°-50-ПВП-Т	1		
	ГОСТ 22689.7-77	Патрубок ПП-50-ПВП-Т	1		
		Трубопровод из полиэтил.(ПВП)			
		канализ. труб по ГОСТ 22689.3-77 ф50	1.2 / 0.825		м

1. В числителе указана общая длина труб, в знаменателе-длина труб без фасонных частей.
2. Кухонные узлы КУпр-61, КУпр-62 - соответственно зеркальное отображение узлов КУЛ-61, КУЛ-62.
3. Схему стояков, диаметры и спецификацию см. 5.100.9-1.0-2 14.03.000.53
   5.100.9-1.0-2 14.03.000.54

Н.контр.	Шумский		5.87
Нач.отд.	Раковщик		V.87
ГИП	Верижский		V.87
Рук.гр.	Костюк		22.01.87

5.100.9-1.0-2 14.03.000.51

Кухонные узлы КУЛ-61, КУЛ-62, КУпр-61, КУпр-62. Спецификация (Вариант полиэтиленовых труб)

Стадия	Лист	Листов
Р		1

ЦНИИЭП жилища

Инв.N подл. | Подпись и дата | Взам.инв.N

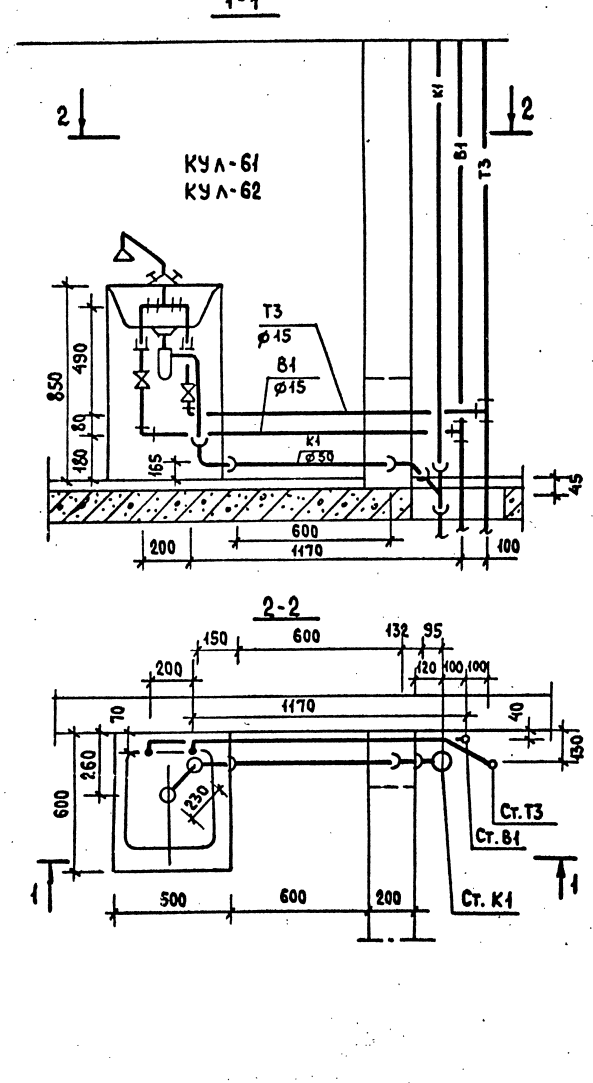

Марка поз.	Обозначение	Наименование	К-во	Масса ед. кг.	Примечание
		Водопровод			
	ГОСТ 9086-74*	Вентиль запорный муфтовый			
		латунный 1Е исп. ф 15	1		
		Трубопровод из легких оцинкованных труб по ГОСТ 3262-75* ф 15	2,04		м
		Горячее водоснабжение			
	ГОСТ 9086-74*	Вентиль запорный муфтовый			
		латунный 2Е исп. ф 15	1		
		Трубопровод из легких оцинкованных труб по ГОСТ 3262-75* ф 15	1,9		м
		Канализация			
	ГОСТ 6942.7-80	Колено К-50	1		
	ГОСТ 6942.9-80	Отвод 0 135°-50	1		
		Трубопровод из чугунных канализационных труб по ГОСТ 6942.3-80, ф 50	1,0 / 0,6		м

1. В числителе указана общая длина труб, в знаменателе - длина труб без фасонных частей.
2. Кухонные узлы КУпр-61, КУпр-62 - соответственно зеркальное отображение узлов КУЛ-61, КУЛ-62.
3. Схему стояков, диаметры и спецификацию см. 5.100.9-1.0-2 14.03.000.53 5.100.9-1.0-2 14.03.000.54.

Н.контр.	Шумский		4.87
Нач.отд.	Раковщик		4.87
ГИП	Верижский		4.87
Рук.гр.	Костюк		23.12.87

5.100.9-1.0-2 14.03.000.52

Кухонные узлы КУЛ-61, КУЛ-62, КУпр-61, КУпр-62. Спецификация. (Вариант чугунных труб)

Стадия	Лист	Листов
Р		1

ЦНИИЭП жилища

Инв.№ подл. | Подпись и дата | Взам.инв.№

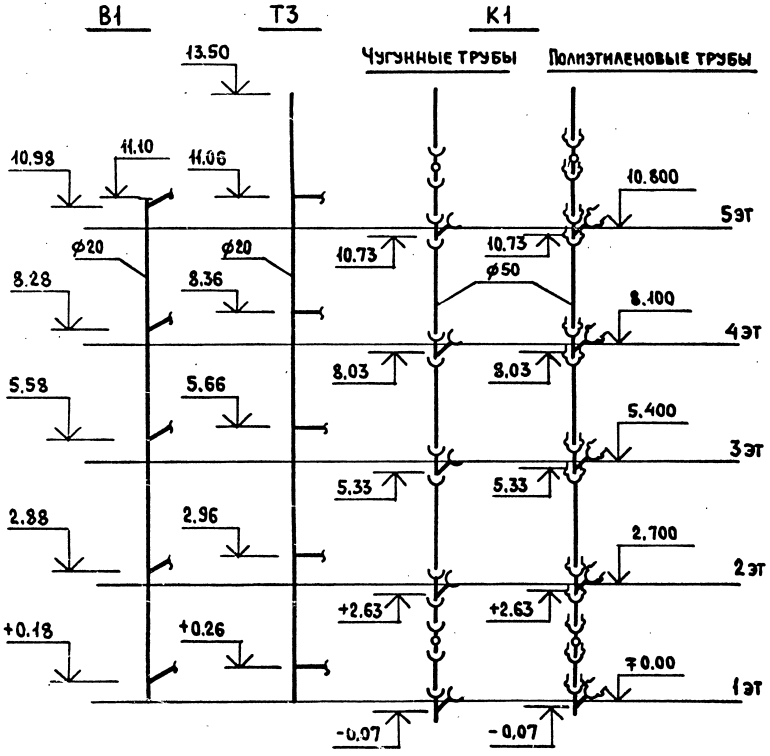

Марка поз.	Обозначение	Наименование	Кол.	Масса ед. кг.	Примечание
		Водопровод			
		Трубопровод из легких оцинкован. труб по ГОСТ 3262-75*, ф 20	11.1		м
		Горячее водоснабжение			
		Трубопровод из легких оцинкован. труб по ГОСТ 3262-75*, ф 20	13.5		м
		Канализация			
		Вариант чугунных труб			
	ГОСТ 6942.24-80	Ревизия Р-50	2		
	ГОСТ 6942.17-80	Тройник ТК45°-50×50	5		
		Трубопровод из чугунных канализ. труб по ГОСТ 6942.3-80, ф 50	14.25 / 11.99		м
		Вариант полиэтиленовых (ПВП) труб			
	ГОСТ 22689.15-77	Ревизия Р-50-ПВП-Т	2		
	ГОСТ 22689.10-77	Тройник Т45° 50×50-ПВП-Т	5		
		Трубопровод из полиэтил. (ПВП) канализ. труб по ГОСТ 22689.3-77, ф50	14.55 / 13.00		м

В числителе указана общая длина труб, в знаменателе - длина труб без фасонных частей

Н.контр.	Шумский		5.84
Нач.отд.	Раковщик		4.84
ГИП	Верижский		4.84
Рук.гр.	Костюк		11.01.84

5.100.9-1.0-2 14.03.000.53

Кухонные узлы
КУл-61, КУпр-61
Схемы стояков
Спецификация

Стадия	Лист	Листов
Р		1

ЦНИИЭП жилища

Взам.инв.№ | Подпись и дата | Инв.№ подл.

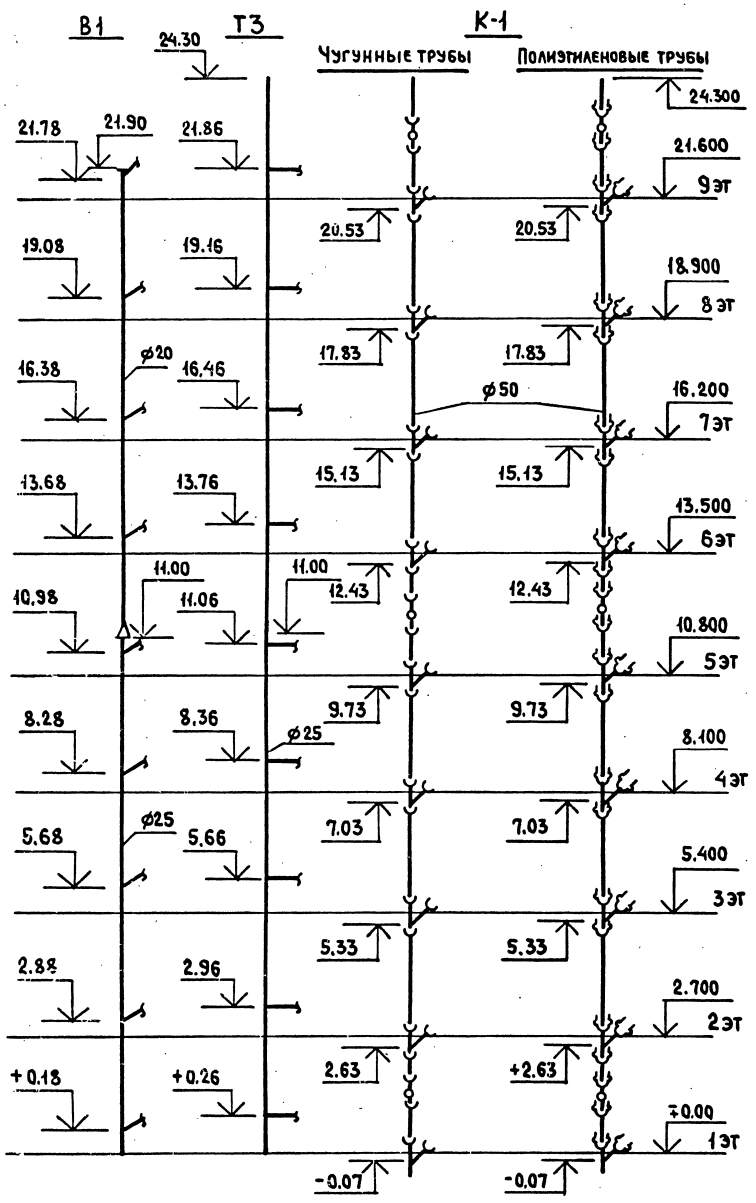

Марка поз.	Обозначение	Наименование	Кол.	Масса ед. кг.	Примечание
		Водопровод			
		Трубопровод из легких оцинкованных труб по ГОСТ 3262-75*, ф 20	10.9		м
		ф 25	11.0		м
		Горячее водоснабжение			
		Трубопровод из легких оцинкованных труб по ГОСТ 3262-75*, ф 25	24.3		м
		Канализация			
		Вариант чугунных труб			
	ГОСТ 6942.24-80	Ревизия Р-50	3		
	ГОСТ 6942.17-80	Тройник ТК45°-50×50	9		
		Трубопровод из чугунных канализ. труб по ГОСТ 6942.3-80, ф 50	25.58 / 24.65		м
		Вариант полиэтиленовых (ПВП) труб			
	ГОСТ 22689.15-77	Ревизия Р-50-ПВП-I	3		
	ГОСТ 22689.10-77	Тройник Т45°-50×50-ПВП-I	9		
		Трубопровод из полиэтил. (ПВП) канализ. труб по ГОСТ 22689.3-77 ф 50	26.08 / 23.35		м

В числителе указана общая длина труб, в знаменателе - длина труб без фасонных частей.

Н. контр.	Шумский		5.84
Нач. отд.	Раковщик		5.84
ГИП	Верижский		5.84
Рук. гр.	Костюк		21.05.87

5.100.9-1.0-2 14.03.000.54

Кухонные узлы КУл-62, КУпр-62. Схемы стояков. Спецификация.

Стадия	Лист	Листов
Р		1

ЦНИИЭП жилища

Инв. N подл. | Подпись и дата | Взам. инв. N

По 1-1

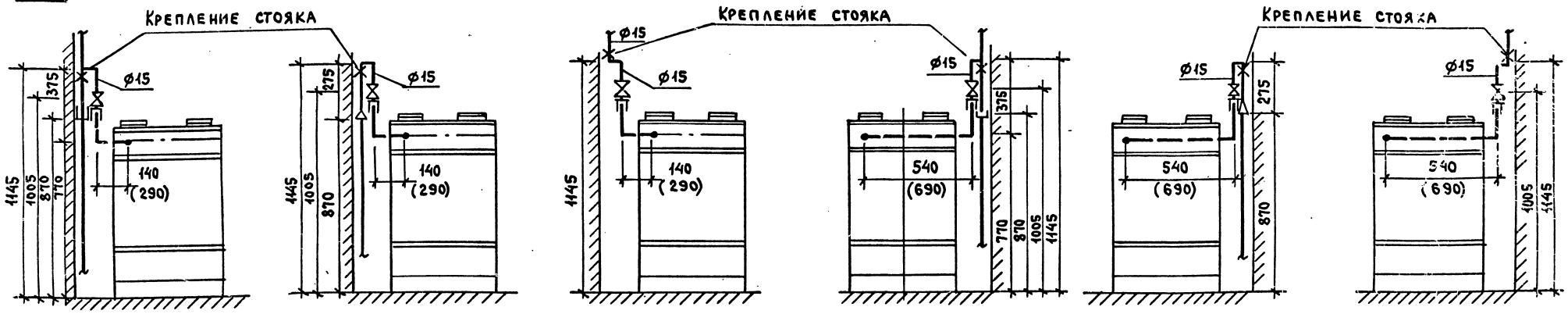

По 2-2

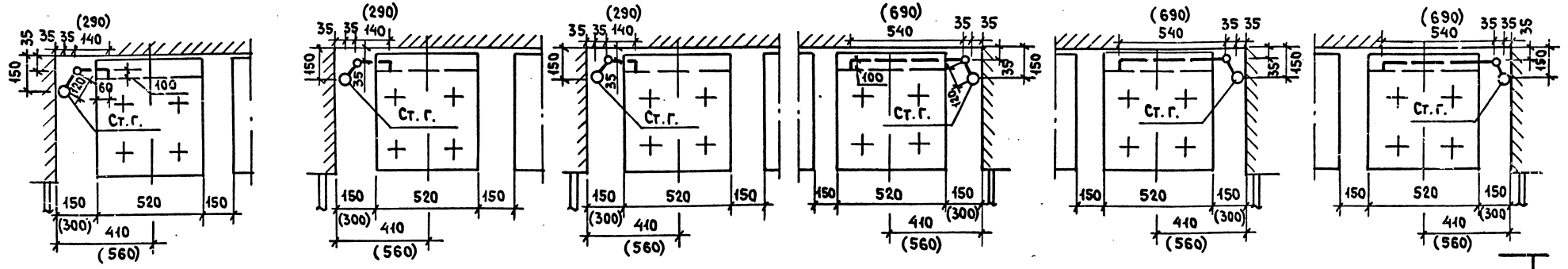

Типовой этаж | Верхний этаж | Первый этаж | Типовой этаж | Верхний этаж | Первый этаж

Наименование	Кол. Стояк слева Тип.эт.	Верх.эт	1й эт.	Стояк справа Тип.эт.	Верх.эт	1й эт.	ГОСТ каталог изготовитель
Газопровод							
1. Трубопровод из легких черных труб по ГОСТ 3262-75* ф 15, м	0.735 / 0.885	1.01 / 1.16	0.735 / 0.885	1.135 / 1.285	1.41 / 1.56	1.135 / 1.285	
2. Кран газовый натяжной латунный муфтовый 15	1	1	1	1	1	1	ГОСТ 19612-74

* В числителе - количество труб при привязке плиты 410 мм от наружной стены, в знаменателе - при привязке 560 мм.

Н.контр.	Шумский		5.84
Нач.отд.	Раковщик		5.84
ГИП	Верижский		5.84
Рук.гр.	Костюк		11.05.84

5.100.9-1.0-2 15.03.000.55

Установочный чертеж газовой плиты ПГ-4(ПГ-2). Спецификация

Стадия	Лист	Листов
Р		

ЦНИИЭП жилища

Инв.№ подл. | Подпись и дата | Взам.инв.№

Установка полотенцесушителя

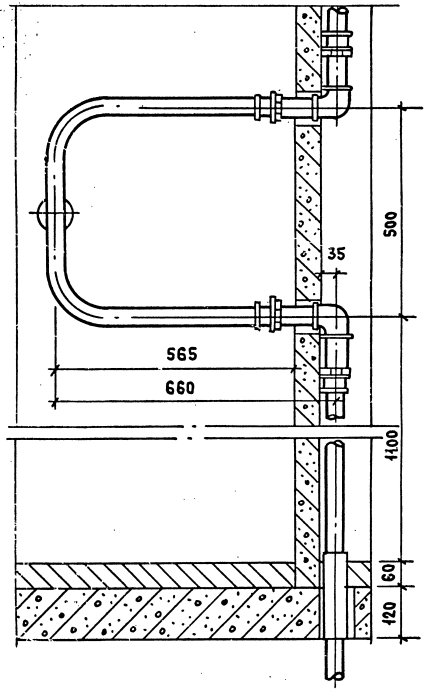

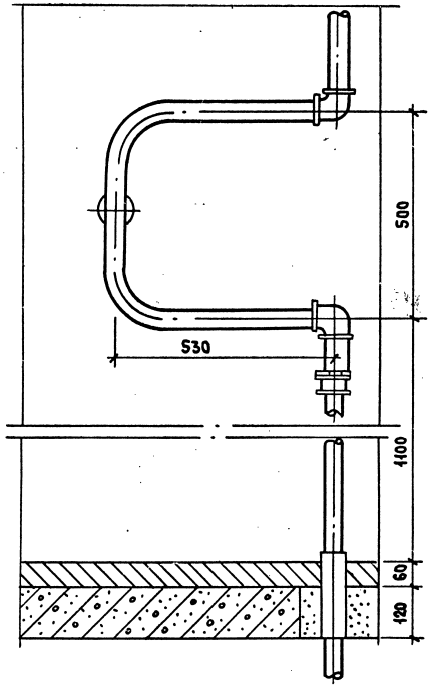

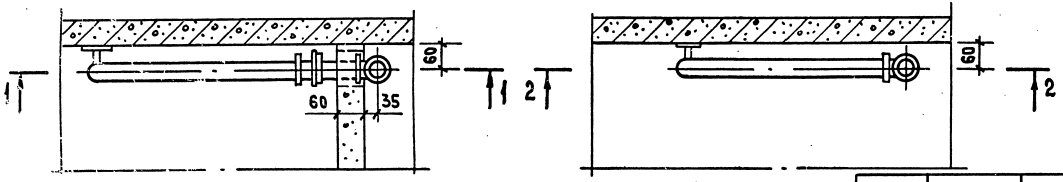

Полотенцесушитель

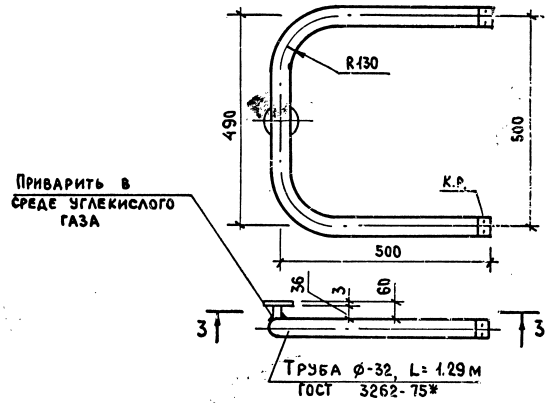

3-3 /м 1:5/

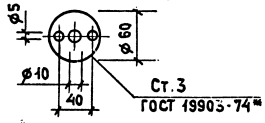

				5.100.9-1.0-2	16.03.000.56
Н. контр.	Шумский		5.87	Установка полотенцесушителя	Стадия: Р; Лист: ; Листов: 1
Нач. отд.	Раковщик		4.87		ЦНИИЭП жилища
ГИП	Верижский		4.87		
Рук. гр.	Костюк		11.01.89		

Инв. N подл. | Подпись и дата | Взам. инв. N

Схема
Стояк водостока

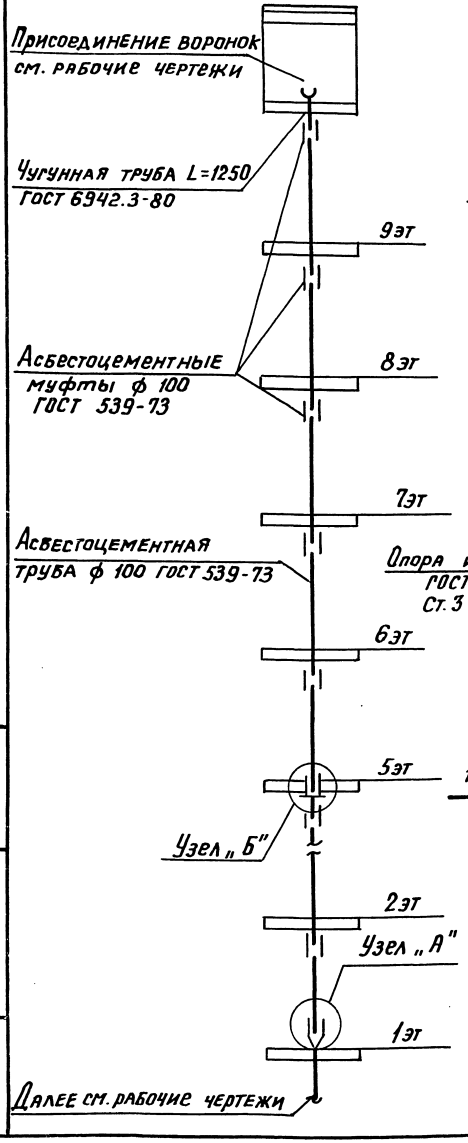

Узел „А"

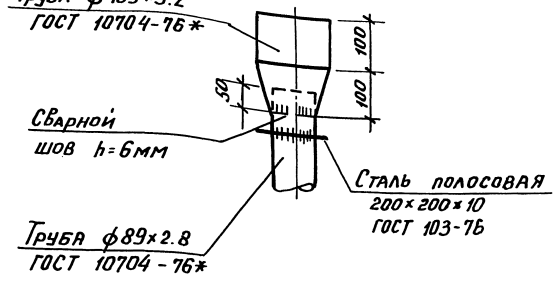

Деталь заделки водостока на выпуске

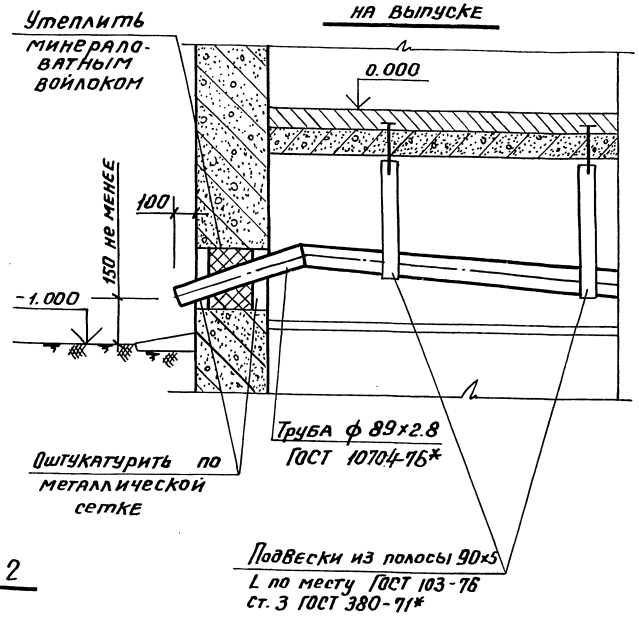

Узел „Б"

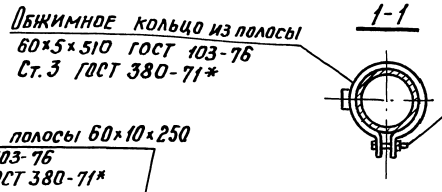

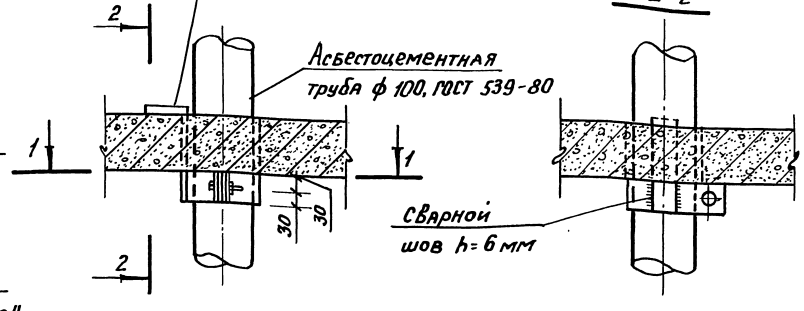

				5.100.9-1.0-2 17.03.000.57	
Н.контр.	Шумский			Водосток из асбестоцементных труб. Заделка водостока на выпуске.	Стадия: Р; Лист: ; Листов: 1
Нач.отд.	Раковщик				ЦНИИЭП жилища
ГИП	Верижский				
Рук.гр.	Костюк				

Инв.№ подл. | Подпись и дата | Взам.инв.№

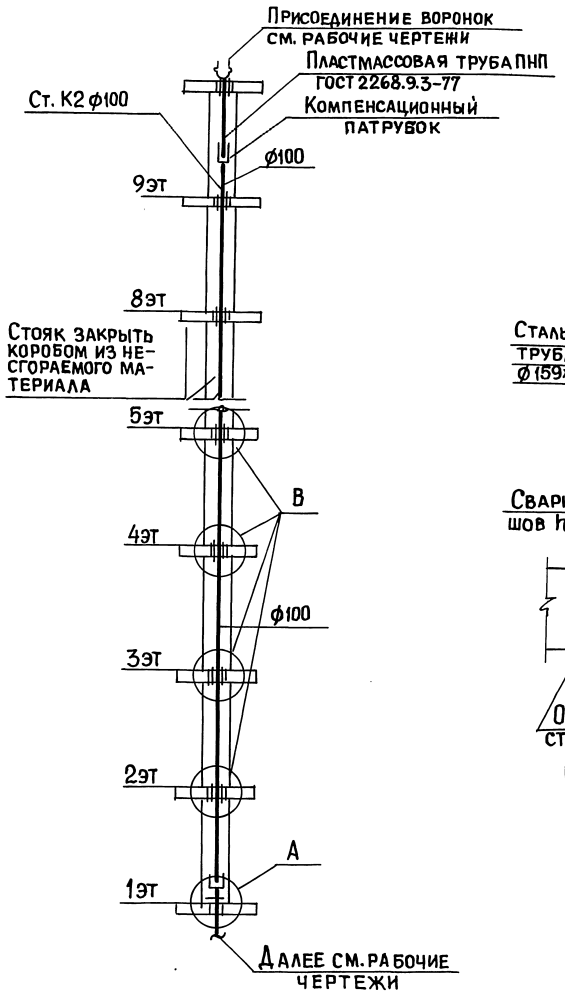

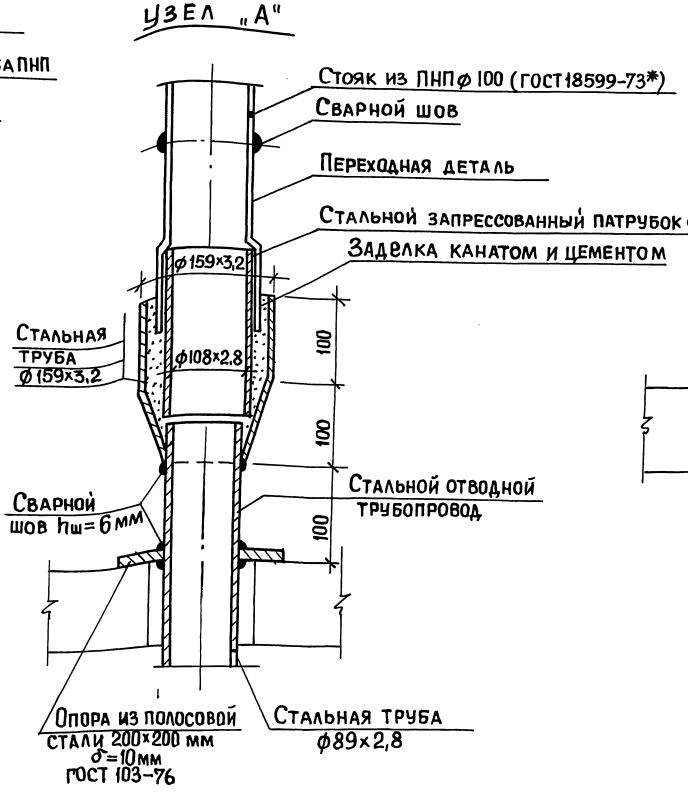

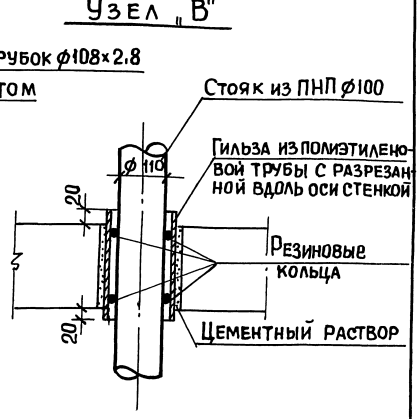

				5.100.9-1.0-2	18.03.000.58
Н.контр.	Шумский	Подпись		Разрез по водосточному стояку из пластмассовых труб. Узлы.	Стадия: Р; Лист: ; Листов: 1
Нач.отд.	Раковщик	"			ЦНИИЭП жилища
ГИП	Верижский	"			
Рук.гр.	Костюк	"			

Инв.№ подл. | Подпись и дата | Взам.инв.№

gost.e-ecolog.ru

Пров. 27.10.88г Коп.