Типовые конструкции, изделия и узлы зданий сооружений

серия 5.100.9-1

Унифицированные узлы санитарно-технических систем монтируемых „Россыпью" для жилых зданий

Вып. 0-1

Узлы санитарно-технических систем монтируемых из чугунных и пластмассовых труб для жилых домов серии 81, 82, 83, 84, 85, 86, 90, 91, 92, 93, 138, 141.

20103-01

Отпускная цена на момент реализации

ой

gost.e-ecolog.ru

Пров: [illegible] 11.9.90г. Кол. Корнеева

Типовые конструкции, изделия и узлы зданий сооружений

Серия 5.100.9-1

Унифицированные узлы санитарно-технических систем монтируемых „россыпью" для жилых зданий

Вып. 0-1

Узлы санитарно-технических систем монтируемых из чугунных и пластмассовых труб для жилых домов серии 81, 82, 83, 84, 85, 86, 90, 91, 92, 93, 138, 141.

Разработаны ЦНИИЭП жилища
И.О. Рук. отделения проектных работ В. Острецов
Нач. отдела № 23 Л. Раковщик

Утверждены и введены в действие Госкомитетом по гражданскому строительству и архитектуре при Госстрое СССР с 1 ноября 1984 г.
Приказ от 15 октября 1984 г. № 295

Обозначение	Наименование	Стр.
5.100.9-1.0-1 00.03.000.ТО	Техническое описание	7
5.100.9-1.0-1 00.03.000 Н01	Номенклатура санитарных узлов	8...13
5.100.9-1.0-1 00.03.000 Н02	Номенклатура примыканий моек	14...16
5.100.9-1.0-1 00.03.000 Н03	Номенклатура кухонных узлов	17,18
5.100.9-1.0-1 01.03.000.00	Раздельные санитарные узлы 1СУпр-01,1СУпр-02.	
	1СУл-01,1СУл-02. Разрез. Спецификация.	
	(Вариант полиэтиленовых труб)	19
5.100.9-1.0-1 01.03.000.01	Раздельные санитарные узлы 1СУпр-01, 1СУпр-02,	
	1СУл-01, 1СУл-02. Разрез.. Спецификация.	
	(Вариант чугунных труб)	20
5.100.9-1.0-1 01.03.000.02	Раздельные санитарные узлы 1СУпр-01, 1СУпр-02,	
	1СУл-01, 1СУл-02. Разрезы.	21
5.100.9-1.0-1 01.03.000.03	Раздельные санитарные узлы 1СУпр-01, 1СУл-01.	
	Схемы стояков. Спецификация.	22
5.100.9-1.0-1 01.03.000.04	Раздельные санитарные узлы 1СУпр-02, 1СУл-02.	
	Схемы стояков. Спецификация.	23
5.100.9-1.0-1 02.03.000.05	Раздельные санитарные узлы 1СУпр-11, 1СУпр-12,	
	1СУл-11, 1СУл-12. Разрез. Спецификация.	
	(Вариант полиэтиленовых труб)	24
5.100.9-1.0-1 02.03.000.06	Раздельные санитарные узлы 1СУпр-11, 1СУпр-12,	
	1СУл-11, 1СУл-12. Разрез. Спецификация.	
	(Вариант чугунных труб)	25
5.100.9-1.0-1 02.03.000.07	Раздельные санитарные узлы 1СУпр-11, 1СУпр-12,	
	1СУл-11, 1СУл-12. Разрезы.	26
5.100.9-1.0-1 02.03.000.08	Раздельные санитарные узлы 1СУпр-11, 1СУл-11.	
	Схемы стояков. Спецификация.	27
5.100.9-1.0-1 02.03.000.09	Раздельные санитарные узлы 1СУпр-12, 1СУл-12.	
	Схемы стояков. Спецификация.	28
5.100.9-1.0-1 03.03.000.10	Раздельные санитарные узлы 1СУпр-11Н,1СУпр-12Н,	
	1СУл-11Н, 1СУл-12Н. Разрез. Спецификация.	
	(Вариант полиэтиленовых труб)	29
5.100.9-1.0-1 03.03.000.11	Раздельные санитарные узлы 1СУпр-11Н,1СУпр-12Н,	
	1СУл-11Н, 1СУл-12Н. Разрез. Спецификация.	
	(Вариант чугунных труб)	30
5.100.9-1.0-1 03.03.000.12	Раздельные санитарные узлы 1СУпр-11Н,	
	1СУпр-12Н, 1СУл-11Н, 1СУл-12Н. Разрезы.	31
5.100.9-1.0-1 04.03.000.13	Раздельные санитарные узлы 2СУпр-01,2СУпр-02,	
	2СУл-01, 2СУл-02. Разрез. Спецификация.	
	(Вариант полиэтиленовых труб)	32
5.100.9-1.0-1 04.03.000.14	Раздельные санитарные узлы 2СУпр-01,2СУпр-02,	
	2СУл-01, 2СУл-02. Разрез. Спецификация.	
	(Вариант чугунных труб)	33
5.100.9-1.0-1 04.03.000.15	Раздельные санитарные узлы 2СУпр-01,	
	2СУпр-02, 2СУл-01, 2СУл-02. Разрезы.	34
5.100.9-1.0-1 04.03.000.16	Раздельные санитарные узлы 2СУпр-01, 2СУл-01	
	Схемы стояков. Спецификация.	35
5.100.9-1.0-1 04.03.000.17	Раздельные санитарные узлы 2СУпр-02, 2СУл-02,	
	Схемы стояков. Спецификация.	36
5.100.9-1.0-1 05.03.000.18	Раздельные санитарные узлы 2СУпр-11, 2СУпр-12,	
	2СУл-11, 2СУл-12. Разрез. Спецификация.	
	(Вариант полиэтиленовых труб)	37
5.100.9-1.0-1 05.03.000.19	Раздельные санитарные узлы 2СУпр-11, 2СУпр-12,	
	2СУл-11, 2СУл-12. Разрез. Спецификация.	
	(Вариант чугунных труб).	38
5.100.9-1.0-1 05.03.000.20	Раздельные санитарные узлы 2СУпр-11, 2СУпр-12,	
	2СУл-11, 2СУл-12. Разрезы.	39
5.100.9-1.0-1 05.03.000.21	Раздельные санитарные узлы 2СУпр-11, 2СУл-11.	
	Схемы стояков. Спецификация.	40
5.100.9-1.0-1 05.03.000.22	Раздельные санитарные узлы 2СУпр-12, 2СУл-12.	
	Схемы стояков. Спецификация.	41

Инв.N подл. | Подпись и дата | Взам.инв.N

Н.контр.	Шумский		5.87
Нач.отд.	Раковщик		5.87
ГИП	Верижский		5.87
Рук.гр.	Костюк		5.87

5.100.9-1.0-1

Содержание

Стадия	Лист	Листов
Р	1	5

ЦНИИЭП жилища

Обозначение	Наименование	Стр.
5.100.9-1.0-1 06.03.000.23	Раздельные санитарные узлы 2СУпр-11Н, 2СУпр-12Н, 2СУл-11Н, 2СУл-12Н. Разрез. Спецификация. (Вариант полиэтиленовых труб)	42
5.100.9-1.0-1 06.03.000.24	Раздельные санитарные узлы 2СУпр-11Н, 2СУпр-12Н, 2СУл-11Н, 2СУл-12Н. Разрез. Спецификация. (Вариант чугунных труб)	43
5.100.9-1.0-1 06.03.000.25	Раздельные санитарные узлы 2СУпр-11Н, 2СУпр-12Н, 2СУл-11Н, 2СУл-12Н. Разрезы.	44
5.100.9-1.0-1 07.03.000.26	Вариант раздельных санитарных узлов с применением крестовины со смещенной осью. Спецификация. (Вариант полиэтиленовых труб)	45
5.100.9-1.0-1 07.03.000.27	Вариант раздельных санитарных узлов с применением крестовины со смещенной осью. Спецификация. (Вариант чугунных труб)	46
5.100.9-1.0-1 07.03.000.28	Вариант раздельных санитарных узлов с применением крестовины со смещенной осью. Схемы стояков 5эт. домов. Спецификация.	47
5.100.9-1.0-1 07.03.000.29	Вариант раздельных санитарных узлов с применением крестовины со смещенной осью. Схемы стояков 9эт. домов. Спецификация.	48
5.100.9-1.0-1 08.03.000.30	Совмещенные санитарные узлы 3СУпр-01, 4СУпр-01, 3СУпр-02, 4СУпр-02, 3СУл-01, 4СУл-01, 3СУл-02, 4СУл-02. Разрез. (Вариант полиэтиленовых труб)	49
5.100.9-1.0-1 08.03.000.31	Совмещенные санитарные узлы 3СУпр-01, 4СУпр-01, 3СУпр-02, 4СУпр-02, 3СУл-01, 4СУл-01, 3СУл-02, 4СУл-02. Спецификация. (Вариант полиэтиленовых труб)	50
5.100.9-1.0-1 08.03.000.32	Совмещенные санитарные узлы 3СУпр-01, 4СУпр-01, 3СУпр-02, 4СУпр-02, 3СУл-01, 4СУл-01, 3СУл-02, 4СУл-02. Разрез. (Вариант чугунных труб)	51
5.100.9-1.0-1 08.03.000.33	Совмещенные санитарные узлы 3СУпр-01, 4СУпр-01, 3СУпр-02, 4СУпр-02, 3СУл-01, 4СУл-01, 3СУл-02, 4СУл-02. Спецификация. (Вариант чугунных труб)	52
5.100.9-1.0-1 08.03.000.34	Совмещенные санитарные узлы 3СУпр-01, 4СУпр-01, 3СУл-01, 4СУл-01. Схемы стояков. Спецификация.	53
5.100.9-1.0-1 08.03.000.35	Совмещенные санитарные узлы 3СУпр-02, 4СУпр-02, 3СУл-02, 4СУл-02. Схемы стояков. Спецификация.	54
5.100.9-1.0-1 09.03.000.36	Совмещенные санитарные узлы 3СУпр-11, 4СУпр-12, 3СУпр-12, 4СУпр-12, 3СУл-11, 4СУл-11, 3СУл-12, 4СУл-12. Разрез. (Вариант полиэтиленовых труб)	55
5.100.9-1.0-1 09.03.000.37	Совмещенные санитарные узлы 3СУпр-11, 4СУпр-12, 3СУпр-12, 4СУпр-12, 3СУл-11, 4СУл-11, 3СУл-12, 4СУл-12. Спецификация. (Вариант полиэтиленовых труб)	56
5.100.9-1.0-1 09.03.000.38	Совмещенные санитарные узлы 3СУпр-11, 4СУпр-11, 3СУпр-12, 4СУпр-12, 3СУл-11, 4СУл-11, 3СУл-12, 4СУл-12. Разрез. (Вариант чугунных труб)	57
5.100.9-1.0-1 09.03.000.39	Совмещенные санитарные узлы 3СУпр-11, 4СУпр-11, 3СУпр-12, 4СУпр-12, 3СУл-11, 4СУл-11, 3СУл-12, 4СУл-12. Спецификация. (Вариант чугунных труб)	58

Взам. инв. N

Подпись и дата

Инв. N подл.

20103-01 4

Обозначение	Наименование	Стр.
5.100.9-1.0-1 09.03.000.40	Совмещенные санитарные узлы 3СУпр-11,	
	4СУпр-11, 3СУл-11, 4СУл-12. Схемы стояков.	
	Спецификация.	59
5.100.9-1.0-1 09.03.000.41	Совмещенные санитарные узлы 3СУпр-12,	
	4СУпр-12, 3СУл-12, 4СУл-12. Схемы стояков.	
	Спецификация.	60
5.100.9-1.0-1 10.03.000.42	Совмещенные санитарные узлы 3СУпр-21,	
	4СУпр-21, 3СУпр-22, 4СУпр-22, 3СУл-21,	
	4СУл-21, 3СУл-22, 4СУл-22. Разрез.	
	(Вариант полиэтиленовых труб)	61
5.100.9-1.0-1 10.03.000.43	Совмещенные санитарные узлы 3СУпр-21,	
	4СУпр-21, 3СУпр-22, 4СУпр-22, 3СУл-21,	
	4СУл-21, 3СУл-22, 4СУл-22. Спецификация.	
	(Вариант полиэтиленовых труб)	62
5.100.9-1.0-1 10.03.000.44	Совмещенные санитарные узлы 3СУпр-21,	
	4СУпр-21, 3СУпр-22, 4СУпр-22, 3СУл-21,	
	4СУл-21, 3СУл-22, 4СУл-22. Разрез.	
	(Вариант чугунных труб)	63
5.100.9-1.0-1 10.03.000.45	Совмещенные санитарные узлы 3СУпр-21,	
	4СУпр-21, 3СУпр-22, 4СУпр-22, 3СУл-21,	
	4СУл-21, 3СУл-22, 4СУл-22. Спецификация.	
	(Вариант чугунных труб)	64
5.100.9-1.0-1 10.03.000.46	Совмещенные санитарные узлы 3СУпр-21,	
	4СУпр-21, 3СУл-21, 4СУл-21. Схемы стояков.	
	Спецификация.	65
5.100.9-1.0-1 10.03.000.47	Совмещенные санитарные узлы 3СУпр-22,	
	4СУпр-22, 3СУл-22, 4СУл-22. Схемы стояков.	
	Спецификация.	66
5.100.9-1.0-1 11.03.000.48	Совмещенные санитарные узлы 3СУпр-31,	
	4СУпр-31, 3СУпр-32, 4СУпр-32, 3СУл-31,	
	4СУл-31, 3СУл-32, 4СУл-32. Разрез.	
	(Вариант полиэтиленовых труб)	67

Обозначение	Наименование	Стр.
5.100.9-1.0-1 11.03.000.49	Совмещенные санитарные узлы 3СУпр-31,	
	4СУпр-31, 3СУпр-32, 4СУпр-32, 3СУл-31,	
	4СУл-31, 3СУл-32, 4СУл-32. Спецификация.	
	(Вариант полиэтиленовых труб)	68
5.100.9-1.0-1 11.03.000.50	Совмещенные санитарные узлы 3СУпр-31,	
	4СУпр-31, 3СУпр-32, 4СУпр-32, 3СУл-31,	
	4СУл-31, 3СУл-32, 4СУл-32. Разрез.	
	(Вариант чугунных труб)	69
5.100.9-1.0-1 11.03.000.51	Совмещенные санитарные узлы 3СУпр-31,	
	4СУпр-31, 3СУпр-32, 4СУпр-32, 3СУл-31,	
	4СУл-31, 3СУл-32, 4СУл-32. Спецификация.	
	(Вариант чугунных труб)	70
5.100.9-1.0-1 11.03.000.52	Совмещенные санитарные узлы 3СУпр-31,	
	4СУпр-31, 3СУл-31, 4СУл-31. Схемы стояков.	
	Спецификация.	71
5.100.9-1.0-1 11.03.000.53	Совмещенные санитарные узлы 3СУпр-32,	
	4СУпр-32, 3СУл-32, 4СУл-32. Схемы стояков.	
	Спецификация.	72
5.100.9-1.0-1 12.03.000.54	Совмещенные санитарные узлы 3СУпр-01Н,	
	4СУпр-01Н, 3СУпр-02Н, 4СУпр-02Н, 3СУл-01Н,	
	4СУл-01Н, 3СУл-02Н, 4СУл-02Н, Разрезы.	
	(Вариант полиэтиленовых труб)	73
5.100.9-1.0-1 12.03.000.55	Совмещенные санитарные узлы 3СУпр-01Н,	
	4СУпр-01Н, 3СУпр-02Н, 4СУпр-02Н, 3СУл-01Н,	
	4СУл-01Н, 3СУл-02Н, 4СУл-02Н. Спецификация.	
	(Вариант полиэтиленовых труб)	74
5.100.9-1.0-1 12.03.000.56	Совмещенные санитарные узлы 3СУпр-01Н,	
	4СУпр-01Н, 3СУпр-02Н, 4СУпр-02Н, 3СУл-01Н,	
	4СУл-01Н, 3СУл-02Н, 4СУл-02Н. Разрезы.	
	(Вариант чугунных труб)	75

Взам. инв. N

Подпись и дата

Инв. N подл.

Обозначение	Наименование	Стр.
5.100.9-1.0-1 12.03.000.57	Совмещенные санитарные узлы 3СУпр-01Н,	
	4СУпр-01Н, 3СУпр-02Н, 4СУпр-02Н, 3СУл-01Н,	
	4СУл-01Н, 3СУл-02Н, 4СУл-02Н. Спецификация.	
	(Вариант чугунных труб)	76
5.100.9-1.0-1 13.03.000.58	Примыкания моек 1ПМл-1, 1ПМл-2, 1ПМл-3, 1ПМл-4;	
	1ПМл-5, 1ПМпр-1, 1ПМпр-2, 1ПМпр-3, 1ПМпр-4, 1ПМпр-5.	
	Спецификация. (Вариант полиэтиленовых труб).	77
5.100.9-1.0-1 13.03.000.59	Примыкания моек 1ПМл-1, 1ПМл-2, 1ПМл-3, 1ПМл-4,	
	1ПМл-5, 1ПМпр-1, 1ПМпр-2, 1ПМпр-3, 1ПМпр-4, 1ПМпр-5.	
	Спецификация. (Вариант чугунных труб)	78
5.100.9-1.0-1 14.03.000.60	Примыкания моек 2ПМпр-1, 2ПМл-1. Специфика-	
	ция. (Вариант полиэтиленовых труб)	79
5.100.9-1.0-1 14.03.000.61	Примыкания моек 2ПМпр-1, 2ПМл-1, специфи-	
	кация. (Вариант чугунных труб)	80
5.100.9-1.0-1 15.03.000.62	Примыкания моек 2ПМпр-2, 2ПМл-2. Специфика-	
	ция. (Вариант полиэтиленовых труб)	81
5.100.9-1.0-1 15.03.000.63	Примыкания моек 2ПМпр-2, 2ПМл-2. Специфи-	
	кация. (Вариант чугунных труб)	82
5.100.9-1.0-1 16.03.000.64	Примыкания моек 3ПМл-1, 3ПМл-2, 3ПМл-3,	
	3ПМл-4, 3ПМл-5, 3ПМпр-1, 3ПМпр-2, 3ПМпр-3,	
	3ПМпр-4, 3ПМпр-5. Спецификация.	
	(Вариант полиэтиленовых труб)	83
5.100.9-1.0-1 16.03.000.65	Примыкания моек 3ПМл-1, 3ПМл-2, 3ПМл-3,	
	3ПМл-4, 3ПМл-5, 3ПМпр-1, 3ПМпр-2, 3ПМпр-3,	
	3ПМпр-4, 3ПМпр-5. Спецификация.	
	(Вариант чугунных труб)	84
5.100.9-1.0-1 16.03.000.66	Примыкания моек 3ПМл-6, 3ПМл-7,	
	3ПМпр-6, 3ПМпр-7. Спецификация.	
	(Вариант полиэтиленовых труб)	85
5.100.9-1.0-1 16.03.000.67	Примыкания моек 3ПМл-6, 3ПМл-7,	
	3ПМпр-6, 3ПМпр-7. Спецификация.	
	(Вариант чугунных труб)	86
5.100.9-1.0-1 17.03.000.68	Примыкания моек 3ПМл-8, 3ПМл-9, 3ПМл-10,	
	3ПМл-11, 3ПМпр-8, 3ПМпр-9, 3ПМпр-10, 3ПМпр-11.	
	Спецификация. (Вариант полиэтиленовых труб)	87
5.100.9-1.0-1 17.03.000.69	Примыкания моек 3ПМл-8, 3ПМл-9, 3ПМл-10,	
	3ПМл-11, 3ПМпр-8, 3ПМпр-9, 3ПМпр-10, 3ПМпр-11.	
	Спецификация. (Вариант чугунных труб)	88
5.100.9-1.0-1 18.03.000.70	Кухонные узлы КУл-11, КУл-21, КУл-12, КУл-22,	
	КУпр-11, КУпр-21, КУпр-12, КУпр-22.	
	(Вариант полиэтиленовых труб)	89
5.100.9-1.0-1 18.03.000.71	Кухонные узлы КУл-11, КУл-21, КУл-12, КУл-22,	
	КУпр-11, КУпр-21, КУпр-12, КУпр-22. Спецификация.	
	(Вариант полиэтиленовых труб)	90
5.100.9-1.0-1 18.03.000.72	Кухонные узлы КУл-11, КУл-21, КУл-12, КУл-22,	
	КУпр-11, КУпр-21, КУпр-12, КУпр-22.	
	(Вариант чугунных труб)	91
5.100.9-1.0-1 18.03.000.73	Кухонные узлы КУл-11, КУл-21, КУл-12, КУл-22,	
	КУпр-11, КУпр-21, КУпр-12, КУпр-22. Спецификация.	
	(Вариант чугунных труб)	92
5.100.9-1.0-1 18.03.000.74	Кухонные узлы КУл-11, КУл-21, КУпр-11,	
	КУпр-21. Схемы стояков. Спецификация.	93
5.100.9-1.0-1 18.03.000.75	Кухонные узлы КУл-12, КУл-22, КУпр-12,	
	КУпр-22. Схемы стояков. Спецификация.	94
5.100.9-1.0-1 19.03.000.76	Кухонные узлы КУпр-31, КУпр-32, КУл-31,	
	КУл-32. Спецификация.	
	(Вариант полиэтиленовых труб)	95
5.100.9-1.0-1 19.03.000.77	Кухонные узлы КУпр-31, КУпр-32, КУл-31,	
	КУл-32. Спецификация.	
	(Вариант чугунных труб)	96
5.100.9-1.0-1 19.03.000.78	Кухонные узлы КУл-31, КУпр-31. Схемы	
	стояков. Спецификация.	97

Взам. инв. N

Подпись и дата

Инв. N подл.

Обозначение	Наименование	Стр.
5.100.9-1.0-1 19.03.000.79	Кухонные узлы КУЛ-32, КУПР-32.	
	Схемы стояков. Спецификация.	98
5.100.9-1.0-1 20.03.000.80	Кухонные узлы КУПР-41, КУПР-42, КУЛ-41,	
	КУЛ-42. Спецификация. (Вариант	
	полиэтиленовых труб)	99
5.100.9-1.0-1 20.03.000.81	Кухонные узлы КУПР-41, КУПР-42, КУЛ-41,	
	КУЛ-42. Спецификация. (Вариант	
	чугунных труб).	100
5.100.9-1.0-1 20.03.000.82	Кухонные узлы КУЛ-41, КУПР-41.	
	Схемы стояков. Спецификация.	101
5.100.9-1.0-1 20.03.000.83	Кухонные узлы КУЛ-42, КУПР-42.	
	Схемы стояков. Спецификация.	102
5.100.9-1.0-1 21.03.000.84	Кухонные узлы КУЛ-51, КУЛ-52, КУЛ-61,	
	КУЛ-62, КУПР-51, КУПР-52, КУПР-61, КУПР-62.	
	Спецификация. (Вариант	
	полиэтиленовых труб)	103
5.100.9-1.0-1 21.03.000.85	Кухонные узлы КУЛ-51, КУЛ-52, КУЛ-61,	
	КУЛ-62, КУПР-51, КУПР-52, КУПР-61,	
	КУПР-62. Спецификация. (Вариант	
	чугунных труб)	104
5.100.9-1.0-1 21.03.000.86	Кухонные узлы КУЛ-51, КУЛ-61, КУПР-51,	
	КУПР-61. Схемы стояков. Спецификация.	105
5.100.9-1.0-1 21.03.000.87	Кухонные узлы КУЛ-52, КУЛ-62, КУПР-52,	
	КУПР-62. Схемы стояков. Спецификация.	106
5.100.9-1.0-1 22.03.000.88	Кухонные узлы КУПР-71, КУПР-72, КУЛ-71, КУЛ-72.	
	Спецификация. (Вариант полиэтиленовых труб)	107
5.100.9-1.0-1 22.03.000.89	Кухонные узлы КУПР-71, КУПР-72, КУЛ-71, КУЛ-72.	
	Спецификация. (Вариант чугунных труб)	108
5.100.9-1.0-1 22.03.000.90	Кухонные узлы КУПР-71, КУЛ-71. Схемы	
	стояков. Спецификация.	109
5.100.9-1.0-1 22.03.000.91	Кухонные узлы КУПР-72, КУЛ-72. Схемы	
	стояков. Спецификация.	110
5.100.9-1.0-1 23.03.000.92	Кухонные узлы КУПР-81, КУПР-82, КУЛ-81, КУЛ-82.	
	Спецификация. (Вариант полиэтиленовых труб)	111
5.100.9-1.0-1 23.03.000.93	Кухонные узлы КУПР-81, КУПР-82, КУЛ-81, КУЛ-82.	
	Спецификация. (Вариант чугунных труб)	112
5.100.9-1.0-1 23.03.000.94	Кухонные узлы КУПР-81, КУЛ-81.	
	Схемы стояков. Спецификация.	113
5.100.9-1.0-1 23.03.000.95	Кухонные узлы КУПР-82, КУЛ-82.	
	Схемы стояков. Спецификация.	114
5.100.9-1.0-1 24.03.000.96	Установочный чертеж газовой плиты.	
	Спецификация. Вариант I.	115
5.100.9-1.0-1 24.03.000.97	Установочный чертеж газовой плиты.	
	Спецификация. Вариант II.	116
5.100.9-1.0-1 25.03.000.98	Установка полотенцесушителя.	117
5.100.9-1.0-1 26.03.000.99	Водосток из асбестоцементных труб.	
	Заделка водостока на выпуске.	118
5.100.9-1.0-1 27.03.000.100	Разрез по водосточному стояку из пласт-	
	массовых труб. Узлы.	119

Взам. инв. N | Подпись и дата | Инв. N подл.

20103-01 7

Рабочие чертежи санитарно-технических и кухонных узлов, предназначенных для 5, 9[ти] этажных домов, разработаны в соответствии с заданием Государственного Комитета по гражданскому строительству и архитектуре при Госстрое СССР.

Развернутая маркировка санитарно-технических узлов, примыканий моек и кухонных узлов дана на листах 5.100.9-1.0-1 00.03.000.ИОЛ, 5.100.9-1.0-1 00.03.000.ИОЛ2, 5.100.9-1.0-1 00.03.000.ИОЛ3.

Узлы трубопроводов холодного и горячего водоснабжения собираются из легких оцинкованных труб /ГОСТ 3262-75*/ на фитингах /ГОСТ 8943-75, ГОСТ 8944-75, ГОСТ 8946-75÷ГОСТ 8963-75/.

Подводка к бачку унитаза из пластмассовой трубки по ТУ-400-28-168-76.

Данным проектом предусматриваются варианты узлов канализации: из чугунных труб и фасонных частей по ГОСТ 6942.0-80 – ГОСТ 6942.20-80, из пластмассовых труб ПВП и фасонных частей по ГОСТ 22689.0-77 – ГОСТ 22689.20-77 и по рабочим чертежам ЦПКТБ Главсантехпрома СССР, а также комбинированный вариант, при котором стояки – чугунные и отводные трубопроводы пластмассовые.

Канализационные трубы из ПВП соединяют с помощью раструбов, уплотняемых резиновыми кольцами.

Для раздельных санитарных узлов предусматриваются два варианта отводных трубопроводов: с двухплоскостной крестовиной и крестовиной со смещенной осью.

Расположение и привязка стояков

Раздельные санузлы

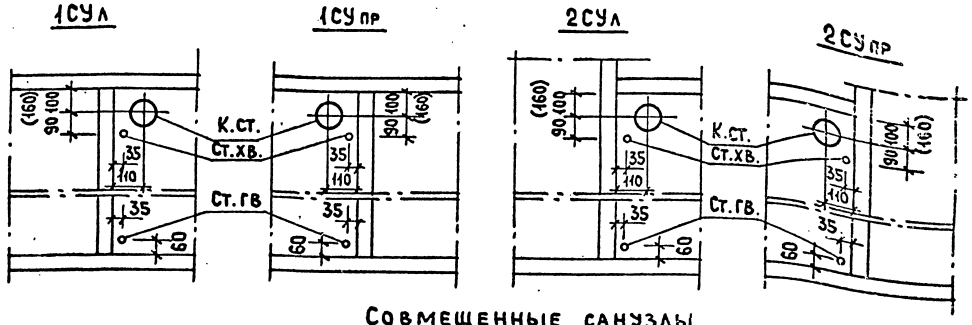

Совмещенные санузлы

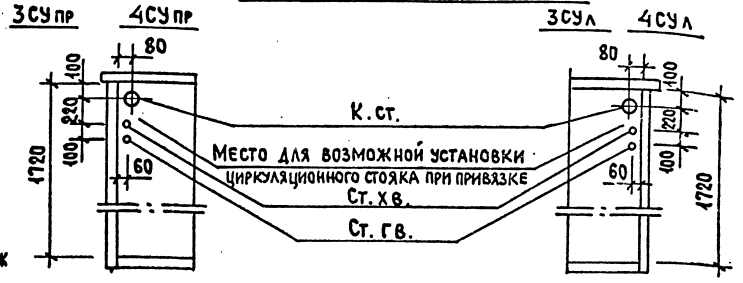

В скобках даны привязки для серий 83,93.

3СУл - 11Р
- Наличие ревизии: Р-с ревизией; В-верхний этаж
- Тип санузла по номенклатуре
- Этажность дома: 5эт-1; 9эт-2
- Положение мойки

3ПМл-3
- Тип примыкания мойки по номенклатуре
- Положение мойки

КУ-21
- Кухонный узел
- Планировочный тип кухонного узла
- Этажность дома: 5эт.; 9эт.

Для монтажа внутренней канализации из пластмассовых трубопроводов на основании СН-478-80 допускается использование кроме предусмотренных проектом пластмассовых канализационных труб ПВП, также применение труб ПНП и ПВХ.

Применение других видов труб, в том числе зарубежного производства допускается только при условии согласования с органами санитарно-эпидемиологической службы.

				5.100.9-1.0-1	00.03.000.ТО
Н.контр.	Шумский		5.84	Техническое описание	Стадия: Р; Лист: -; Листов: 1
Нач.отд.	Раковщик		5.84		ЦНИИЭП жилища
ГИП	Верижский		5.84		
Рук.гр.	Костюк		17.05.84		

Инв.№ подл. | Подпись и дата | Взам.инв.№





Марка санузла	Эскиз	Диаметры стояков, мм			Этажность дома
		Канализация	Холодное водоснабжение	Горячее водоснабжение	
1СУЛ-01		100	25	25	5
1СУЛ-11Н 1СУЛ-11	Мойка	100	25	25	
1СУЛ-02		100	32(25)	32	9
1СУЛ-12Н 1СУЛ-12	Мойка	100	32(25)	32	
1СУПР-01		100	25	25	5
1СУПР-11Н 1СУПР-11	Мойка	100	25	25	
1СУПР-02		100	32(25)	32	9
1СУПР-12Н 1СУПР-12	Мойка	100	32(25)	32	













Санитарные узлы марок с индексом „Н" располагаются на нижнем этаже без продолжения поэтажно.

Н. контр.	Шумский	Подпись	
Нач. отд.	Раковщик	-"-	
Г И П	Верижский	-"-	
Рук. гр.	Костюк	-"-	

5.100.9-1.0-1 00.03.000.Н01

Номенклатура санитарных узлов

Стадия	Лист	Листов
Р	1	6

ЦНИИЭП жилища

Инв. № подл. | Подпись и дата | Взам. инв. №

проб. [signature] 02.03.22 коп. [signature]

Марка санузла	Эскиз	Диаметры стояков, мм			Этажность дома
		Канализация	Холодное водоснабжение	Горячее водоснабжение	
2СУл-01		100	25	25	5
2СУл-11Н 2СУл-11	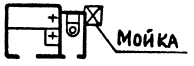	100	25	25	5
2СУл-02		100	32(25)	32	9
2СУл-12Н 2СУл-12	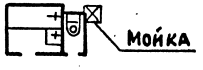	100	32(25)	32	9
2СУпр-01		100	25	25	5
2СУпр-11Н 2СУпр-11	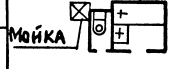	100	25	25	5
2СУпр-02		100	32(25)	32	9
2СУпр-12Н 2СУпр-12	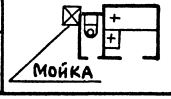	100	32(25)	32	9

Санитарные узлы марок с индексом „Н" располагаются на нижнем этаже без продолжения поэтажно

Инв.№ подл. | Подпись и дата | Взам. инв.№

Марка санузла	Эскиз	Диаметры стояков, мм			Этажность дома
		Канализация	Холодное водоснабжение	Горячее водоснабжение	
3СУл-01Н 3СУл-01		100	25	25	5
3СУл-11	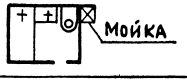	100	25	25	
3СУл-02Н 3СУл-02		100	32(25)	32	9
3СУл-12	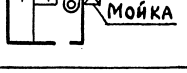	100	32(25)	32	
3СУл-21	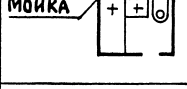	100	25	25	5
3СУл-31Н 3СУл-31	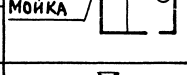	100	25	25	
3СУл-22	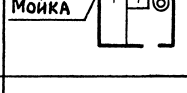	100	32(25)	32	9
3СУл-32Н 3СУл-32	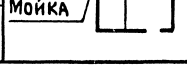	100	32(25)	32	

Санитарные узлы марок с индексом „Н" располагаются на нижнем этаже без продолжения поэтажно

Марка санузла	Эскиз	Диаметры стояков, мм			Этажность дома
		Канализация	Холодное водоснабжение	Горячее водоснабжение	
3СУ пр-01Н 3СУ пр-01		100	25	25	5
3СУ пр-11		100	25	25	
3СУ пр-02Н 3СУ пр-02		100	32(25)	32	9
3СУ пр-12		100	32(25)	32	
3СУ пр-21	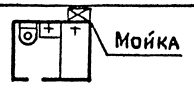	100	25	25	5
3СУ пр-31Н 3СУ пр-31		100	25	25	
3СУ пр-22	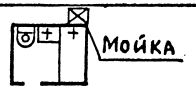	100	32(25)	32	9
3СУ пр-32Н 3СУ пр-32	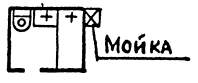	100	32(25)	32	

Санитарные узлы марок с индексом „Н" располагаются на нижнем этаже без продолжения поэтажно

Инв.№ подл. | Подпись и дата | Взам.инв.№

20103-01 12

Марка санузла	Эскиз	Диаметры стояков, мм			Этажность дома
		Канализация	Холодное водоснабжение	Горячее водоснабжение	
4СУл-01Н 4СУл-01		100	25	25	5
4СУл-02Н 4СУл-02		100	32(25)	32	9
4СУл-21	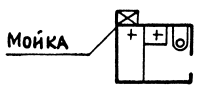	100	25	25	5
4СУл-31	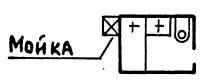	100	25	25	
4СУл-22	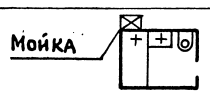	100	32(25)	32	9
4СУл-32	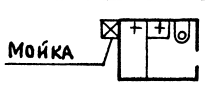	100	32(25)	32	

Санитарные узлы марок с индексом „Н" располагаются на нижнем этаже без продолжения поэтажно

Инв. N подл. | Подпись и дата | Взам. инв. N

20103-01 13

Марка санузла	Эскиз	Диаметры стояков, мм			Этажность здания
		Канализация	Холодное водоснабжение	Горячее водоснабжение	
4СУпр-01Н 4СУпр-01		100	25	25	5
4СУпр-02Н 4СУпр-02		100	32 (25)	32	9
4СУпр-21	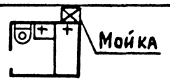	100	25	25	5
4СУпр-31	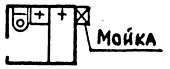	100	25	25	
4СУпр-22	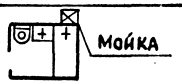	100	32(25)	32	9
4СУпр-32	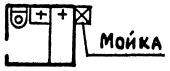	100	32(25)	32	

Санитарные узлы марок с индексом „Н" располагаются на нижнем этаже без продолжения поэтажно.

Марка примыкания мойки	Эскиз	Диаметры подводки, мм			Примечание
		Канализация	Холодное водоснабжение	Горячее водоснабжение	
1ПМл-1		50	15	15	Примыкание к сантехкабине 1СК24л или санузлу 1СУл через один вентблок
1ПМл-2					
1ПМл-3	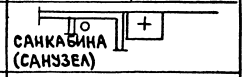				Примыкание к сантехкабине 1СК24л или санузлу 1СУл
1ПМл-4	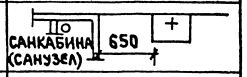				
1ПМл-5					Примыкание к сантехкабине 1СК24л или санузлу 1СУл через вентблок и кладовую
1ПМпр-1	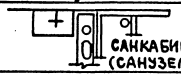				Примыкание к сантехкабине 1СК24пр или санузлу 1СУпр через один вентблок
1ПМпр-2	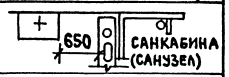				
1ПМпр-3	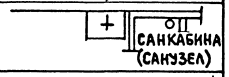				Примыкание к сантехкабине 1СК24пр или санузлу 1СУпр
1ПМпр-4	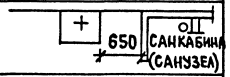				
1ПМпр-5	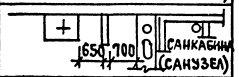				Примыкание к сантехкабине 1СК24пр или санузлу 1СУпр через вентблок и кладовую
2ПМл-1	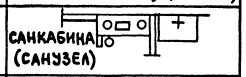				Примыкание к сантехкабине 2СК24л или санузлу 2СУл
2ПМл-2	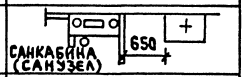				
2ПМпр-1					Примыкание к сантехкабине 2СК24пр или санузлу 2СУпр
2ПМпр-2	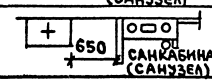				

Инв.№ подл. | Подпись и дата | Взам. инв.№

Н.контр.	Шумский		5.84	5.100.9-1.0-1 00.03.000.Н02	
Нач.отд.	Раковщик		5.84	Номенклатура примыканий моек	Стадия: Р; Лист: 1; Листов: 3
ГИП	Верижский		5.84		ЦНИИЭПжилища
Рук.гр.	Костюк		12.03.84		

Марка примыкания мойки	Эскиз	Диаметры подводки, мм			Примечание
		Канализация	Холодное водоснабжение	Горячее водоснабжение	
ЗПМл-1		50	15	15	Примыкание к сантехкабине 3СК24л или санузлу 3СУл со стороны канализационного стояка (положение мойки 1)
ЗПМл-2					
ЗПМл-3					Примыкание к сантехкабине 3СК24л или санузлу 3СУл со стороны канализационного стояка (положение мойки 1) через один вентблок
ЗПМл-4	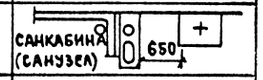				
ЗПМл-5	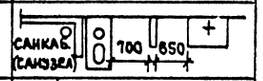				Примыкание к сантехкаб. 3СК24л или санузлу 3СУл со стороны канализац. стояка (полож. мойки 1) через вентблок и кладовую
ЗПМл-6	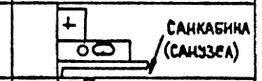				Примыкание к сантехкабине 3СК24л, 4СК24л или санузлу 3СУл, 4СУл со стороны ванны (положение мойки 2) через один вентблок
ЗПМл-7	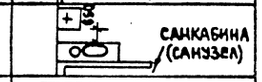				
ЗПМл-8					Примыкание к сантехкабине 3СК24л, 4СК24л или санузлу 3СУл, 4СУл со стороны ванны (положение мойки 3)
ЗПМл-9	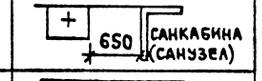				
ЗПМл-10	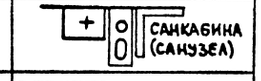				Примыкание к сантехкабине 3СК24л, 4СК24л или санузлу 3СУл, 4СУл со стороны ванны (положение мойки 3) через один вентблок
ЗПМл-11					

Инв.№ подл. | Подпись и дата | Взам. инв.№

Марка примыкания мойки	Эскиз	Диаметры подводки, мм			Примечание
		Канализация	Холодное водоснабжение	Горячее водоснабжение	
3ПМпр-1		50	15	15	Примыкание к сантехкабине 3СК14пр или санузлу 3СУ пр со стороны канализационного стояка (положение мойки 1)
3ПМпр-2	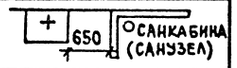				
3ПМпр-3	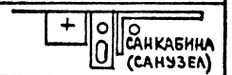				Примыкание к сантехкабине 3СК24пр или санузлу 3СУ пр со стороны канализационного стояка (положение мойки 1) через один вентблок
3ПМпр-4	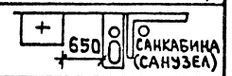				
3ПМпр-5	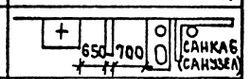				Примыкание к сантехкабине 3СК24пр или санузлу 3СУ пр со стороны канализационного стояка (полож. мойки 1) через вентблок и кладовую
3ПМпр-6	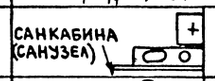				Примыкание к сантехкабине 3СК24пр, 4СК24пр или санузлу 3СУ пр, 4СУ пр со стороны ванны (положение мойки 2) через один вентблок
3ПМпр-7	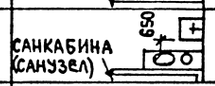				
3ПМпр-8	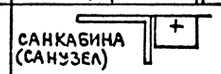				Примыкание к сантехкабине 3СК24пр, 4СК24пр или санузлу 3СУпр, 4СУпр со стороны ванны (положение мойки 3)
3ПМпр-9	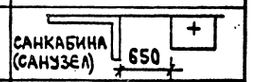				
3ПМпр-10	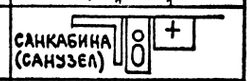				Примыкание к сантехкабине 3СК24пр, 4СК24пр или санузлу 3СУпр, 4СУпр со стороны ванны (положение мойки 3) через один вентблок
3ПМпр-11	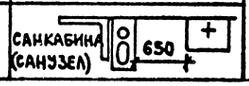				

Инв.N подл. | Подпись и дата | Взам.инв.N

20103-01 17

Марка кухонного узла	Эскиз	Диаметры стояков, мм			Этажность дома	Примечание
		Канализация	Холодное водоснабжение	Горячее водоснабжение		
КУЛ-11	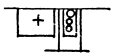	50	20	20	5	Серия 83, 92, 34, 85, 86, 93.
КУЛ-12			25(20)	25	9	
КУЛ-21	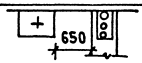		20	20	5	
КУЛ-22			25(20)	25	9	
КУЛ-31			20	20	5	
КУЛ-32			25(20)	25	9	
КУЛ-41	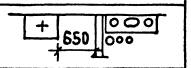		20	20	5	
КУЛ-42			25(20)	25	9	
КУЛ-51	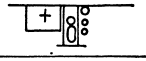		20	20	5	Серия 83
КУЛ-52			25(20)	25	9	
КУЛ-61	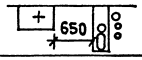		20	20	5	
КУЛ-62			25(20)	25	9	
КУЛ-71	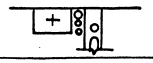		20	20	5	Серия 83
КУЛ-72			25(20)	25	9	
КУЛ-81	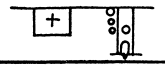		20	20	5	
КУЛ-82			25(20)	25	9	

Инв.N подл. | Подпись и дата | Взам. инв.N

Н.контр.	Шумский		5.94
Нач.отд.	Раковщик		5.94
ГИП	Верижский		5.94
Рук.гр.	Костюк		17.05.94

5.100.9-1.0-1 00.03.000.НОЗ

Номенклатура кухонных узлов

Стадия	Лист	Листов
Р	1	2

ЦНИИЭП жилища

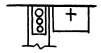

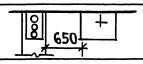

Марка кухонного узла.	Эскиз.	Диаметры стояков, мм.			Этажность дома.	Примечание
		Канализация	Холодное водоснабжение	Горячее водоснабжение		
КУпр-11		50	20	20	5	серия 83, 92, 84, 85, 86
КУпр-12			25(20)	25	9	
КУпр-21	650		20	20	5	
КУпр-22			25(20)	25	9	
КУпр-31			20	20	5	
КУпр-32			25(20)	25	9	
КУпр-41	650		20	20	5	
КУпр-42			25(20)	25	9	
КУпр-51			20	20	5	серия 83
КУпр-52			25(20)	25	9	
КУпр-61	650		20	20	5	
КУпр-62			25(20)	25	9	
КУпр-71			20	20	5	серия 83
КУпр-72			25(20)	25	9	
КУпр-81			20	20	5	
КУпр-82			25(20)	25	9	

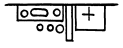

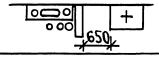

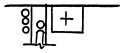

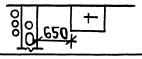

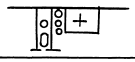

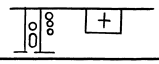

Инв. № подл. | Подпись и дата | Взам. инв. №

5.100.9-1.0-1 00.03.000. Н03 Лист 2

пров: [illegible] 11. 9. 90г [illegible]

1СУпр-01, 1СУпр-02

1-1

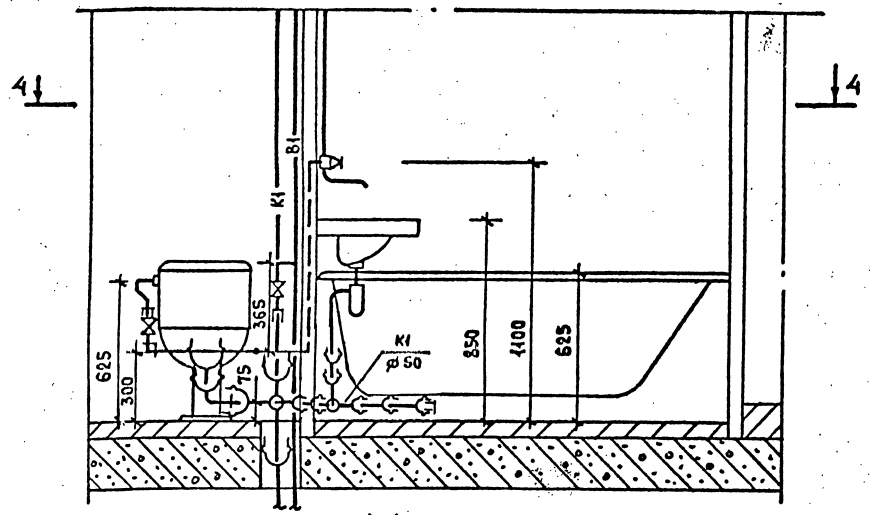

4-4

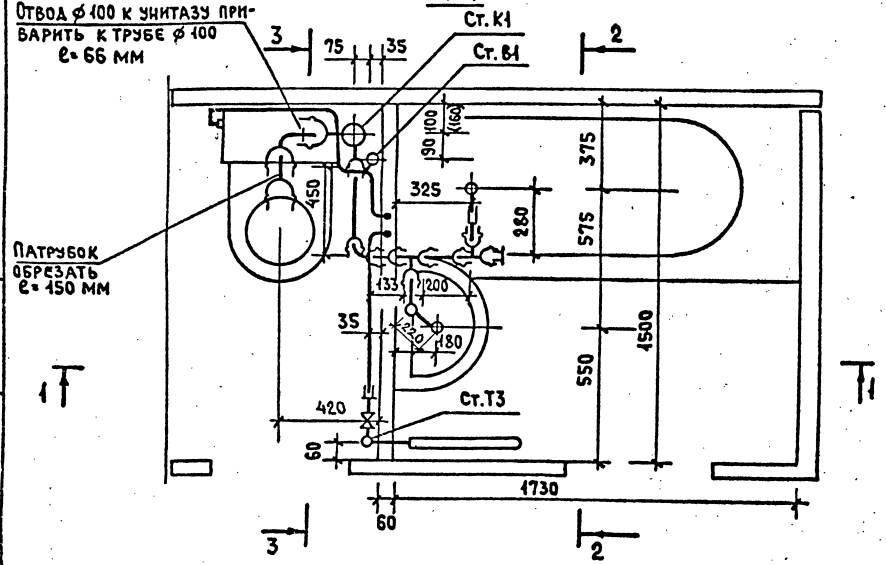

Марка поз.	Обозначение	Наименование	Кол.	Масса ед. кг.	Примечание
		Водопровод			
	ГОСТ 9086-74*	Вентиль запорный муфтовый			
		латунный 1е исполнение ф 15	2		
	ТУ 400-28-168-76	Гибкая подводка к унитазу	1		
		Трубопровод из легких оцинко-			
		ванных труб по ГОСТ 3262-75* ф 15	2.6		м
		Горячее водоснабжение			
	ГОСТ 9086-74*	Вентиль запорный муфтовый			
		латунный 2е исполнение ф 15	1		
		Трубопровод из легких оцинко-			
		ванных труб по ГОСТ 3262-75* ф 15	1.6		м
		Канализация			
	ГОСТ 22689.9-77	Отвод 90°-100-ПВП-Т	1		
	ГОСТ 22689.9-77	Отвод 90°-50-ПВП-Т	2		
	ГОСТ 22689.7-77	Патрубок ПП-100-ПВП-У	1		
	ГОСТ 22689.7-77	Патрубок ПП-50-ПВП-Т	1		
	ГОСТ 22689.10-77	Тройник Т90°-50×50-ПВП-Т	2		
	ГОСТ 22689.16-77	Заглушка З-50-ПВП-Т	1		
	ГОСТ 8954-75*	Муфта прямая короткая ф 40	1		
	ГОСТ 3262-75*	Труба стальная ф 40×3	0.08		м
		Трубопровод из полиэтил. (ПВП)			
		Канализ. труб по ГОСТ 22689.3-77 ф 50	1.63 / 0.78		м
		ф 100	0.322 / 0.066		м

1. Спецификация дана на трубы, соединительные части к ним и арматуру от приборов до врезки (подсоединение) к стояку.
2. В числителе указана общая длина труб, в знаменателе - длина труб без фасонных частей.
3. Раздельный санитарный узел 1СУл-01, 1СУл-02 - зеркальное отображение узла 1СУпр-01, 1СУпр-02.

4. Схему стояков, диаметры, спецификацию см. 5.100.9-1.0-1 01.03.000.03, 5.100.9-1.0-1 01.03.000.04.
5. В скобках дана привязка стояка для серий 83, 93.

				5.100.9-1.0-1	01.03.000.00
Н.контр.	Шумский		5.84	Раздельные санитарные узлы 1СУпр-01, 1СУпр-02, 1СУл-01, 1СУл-02. Разрез. Спецификация. (Вариант полиэтиленовых труб).	Стадия: Р; Лист: ; Листов: 1
Нач.отд.	Раковщик		5.84		
ГИП	Верижский		5.84		ЦНИИЭП жилища
Рук.гр.	Костюк		12.01.84		

Взам. инв. N | Подпись и дата | Инв. N дубл.

20103-01 20

1СУ пр-01, 1СУ пр-02

1-1

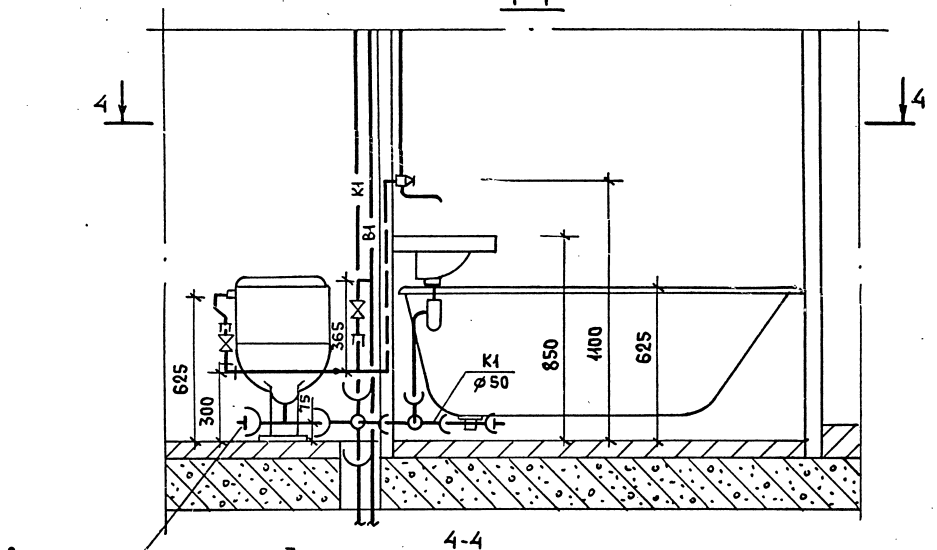

4-4

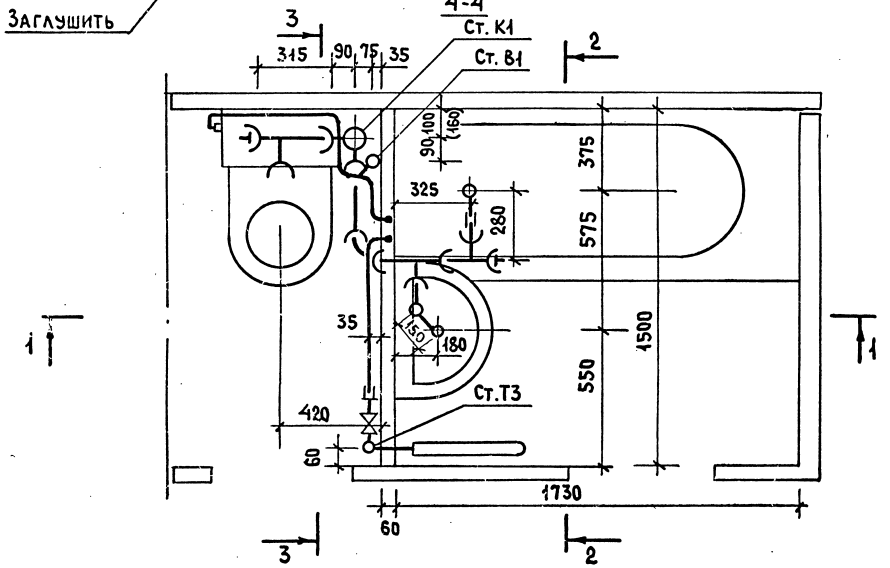

Марка поз.	Обозначение	Наименование	Кол.	Масса ед. кг.	Примечание
		Водопровод			
	ГОСТ 9086-74*	Вентиль запорный муфтовый			
		латунный 1Е исполнение ø15	2		
	ТУ 400-28-168-76	Гибкая подводка к унитазу	1		
		Трубопровод из легких оцинк-			
		кованных труб по ГОСТ 3262-75* ø15	2.6		м
		Горячее водоснабжение			
	ГОСТ 9086-74*	Вентиль запорный муфтовый			
		латунный 2Е исполнение ø 15	1		
		Трубопровод из легких оцинко-			
		ванных труб по ГОСТ 3262-75* ø15	1.6		м
		Канализация			
	ГОСТ 103-76	Заглушка стальная сварная ø50	1		
	ГОСТ 103-76	Заглушка стальная сварная ø100	1		
	ГОСТ 6942.12-80	Тройник ТП-100×100 Д	1		
	ГОСТ 6942.7-80	Колено К-50	2		
	ГОСТ 6942.12-80	Тройник ТП-50×50	2		
	ГОСТ 6942.4-80	Патрубок П-50-350	1		
	ГОСТ 8954-75*	Муфта прямая короткая ø 40	1		
	ГОСТ 3262-75*	Труба стальная ø 40×3	0.06		м
		Трубопровод из чугунных кана-			
		лиз. труб по ГОСТ 6942.3-80 ø 50	1.37 / —		м
		ø 100	0.465 / —		м

1. Спецификация дана на трубы, соединительные части к ним и арматуру от приборов до врезки (подсоединение) к стояку.
2. В числителе указана общая длина труб, в знаменателе-длина труб без фасонных частей.
3. Раздельный санитарный узел 1СУл-01, 1СУл-02 - зеркальное отображение узла 1СУпр-01, 1СУпр-02.
4. Схему стояков, диаметры и спецификацию см. 5.100.9-1.0-1 03.000.03, 5.100.9-1.0-1 01.03.000.04.
5. В скобках дана привязка стояка для серий 83, 93.

				5.100.9-1.0-1	01.03.000.01
Н.контр.	Шумский		5.84	Раздельные санитарные узлы 1СУпр-01, 1СУпр-02, 1СУл-01, 1СУл-02. Разрез. Спецификация. (Вариант чугунных труб).	Стадия: Р; Лист: ; Листов: 1
Нач.отд.	Раковщик		5.84		
ГИП	Верижский		5.84		ЦНИИЭП жилища
Рук.гр.	Костюк		27.03.84		

Инв.№ подл. | Подпись и дата | Взам.инв.№

1СУ пр-01, 1СУпр-02

2-2

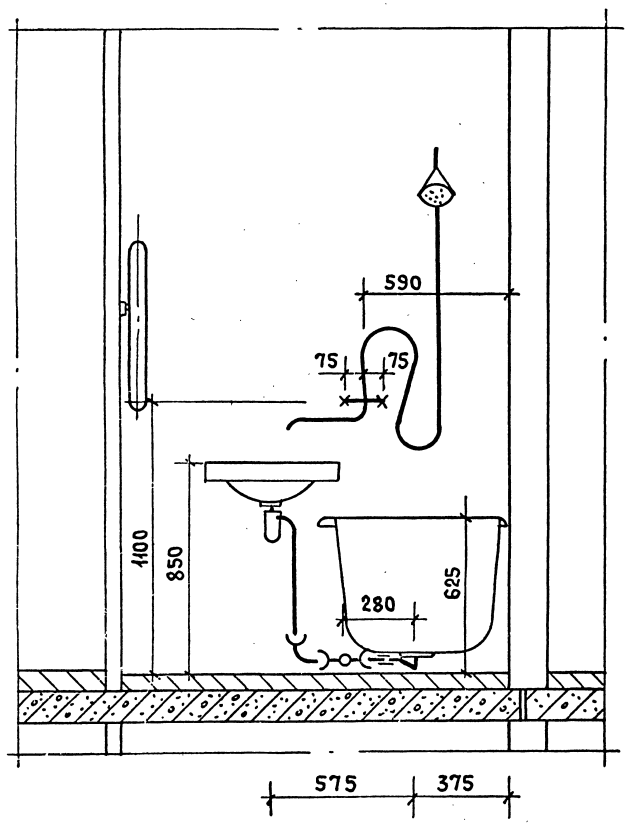

3-3

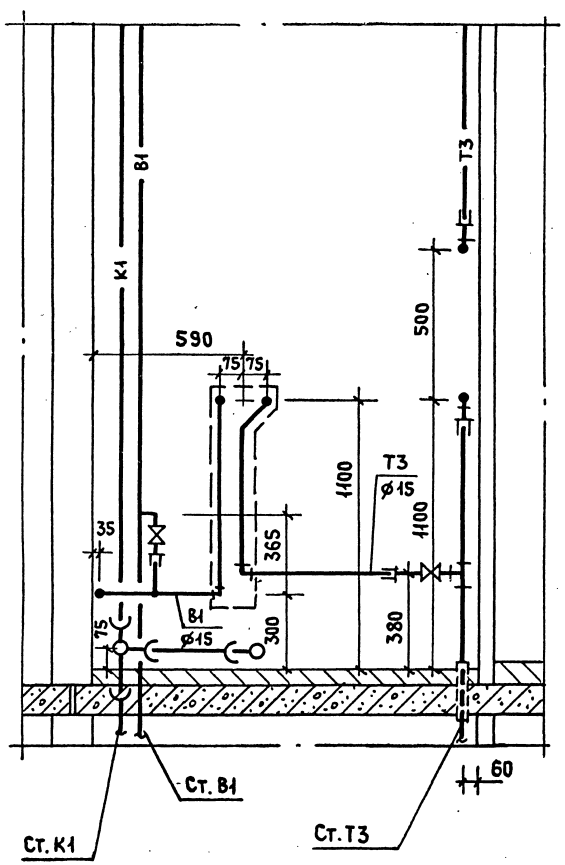

3-3 /ДЛЯ ВЕРХНЕГО ЭТАЖА/

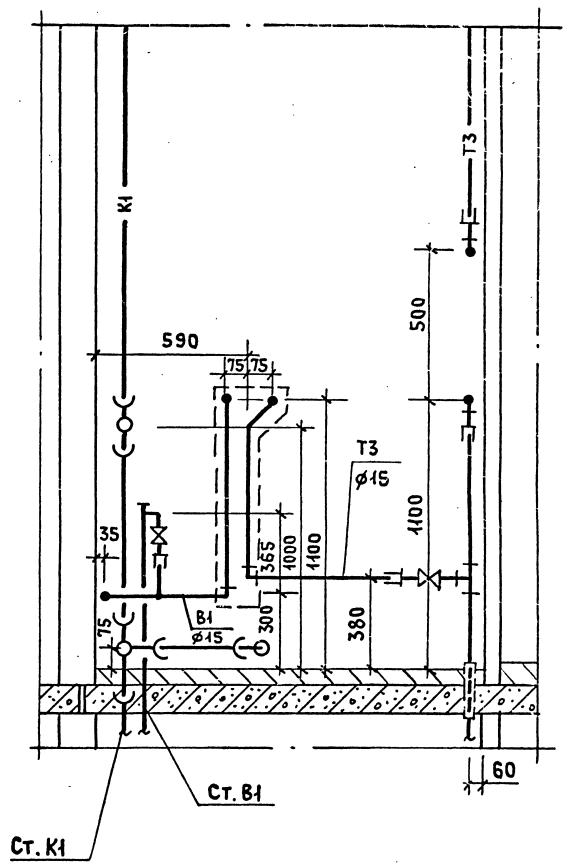

1. Раздельные санитарные узлы 1СУл-01, 1СУл-02 - зеркальное отображение узлов 1СУ пр-01, 1СУ пр-02.
2. Схему стояков, диаметры и спецификацию см. 5.100.9-1.0-1 01.03.000.03, 5.100.9-1.0-1 01.03.000.04.

Н. контр.	Шумский		5.84
Нач. отд.	Раковщик		5.84
ГИП	Верижский		5.84
Рук. гр.	Костюк		12.03.84

5.100.9-1.0-1 01.03.000.02

Раздельные санитарные узлы 1СУпр-01, 1СУпр-02, 1СУл-01, 1СУл-02
Разрезы

Стадия	Лист	Листов
Р		1

ЦНИИЭП жилища

Инв. N подл. | Подпись и дата | Взам. инв. N

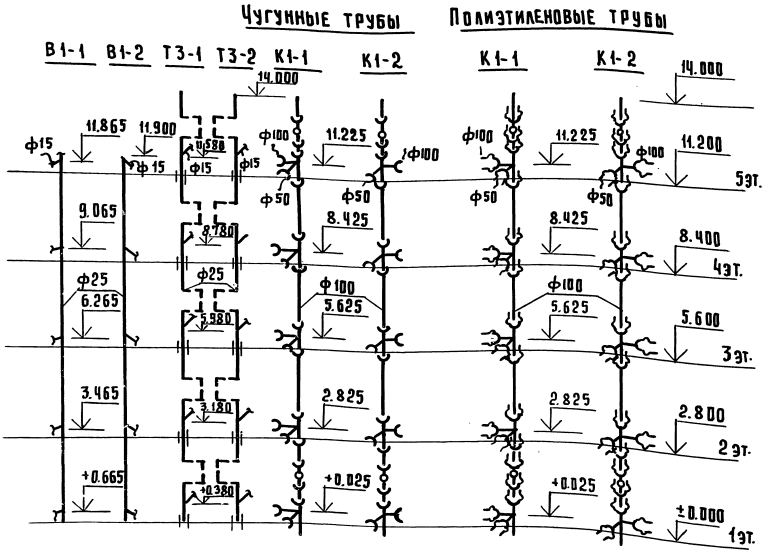

Марка поз.	Обозначение	Наименование	Кол.	Масса ед.кг.	Примечание
		Водопровод			
		Трубопровод из легких оцинкованных труб по ГОСТ 3262-75*ф25	11.9		м
		Горячее водоснабжение			
		Трубопровод из легких оцинкованных труб по ГОСТ 3262-75*ф25	11.5		м
		Канализация			
		Вариант чугунных труб			
	ГОСТ 6942.24-80	Ревизия Р-100	2		
	ГОСТ 6942.21-80	Крестовина КД 100×100×50	5		
		Трубопровод из чугунных канализ. труб по ГОСТ 6942.3-80 ф100	14.56 / 12.12		м
		ф50	0.275 / —		м
		Вариант полиэтиленовых (пвп) труб			
	ГОСТ 22689.15-77	Ревизия Р-100-пвп-I	2		
	ГОСТ 22689.12-77	Крестовина КД 100×100×50-пвп-I	5		
		Трубопровод из полиэтил. (пвп) канализ. труб по ГОСТ 22689.3-77 ф100	15.68 / 12.87		м
		ф50	0.605 / —		м

1. Для санузлов левого исполнения применять стояки В1-2, Т3-2, К1-2, а для правого исполнения - стояки В1-1, Т3-1, К1-1.
2. В стояке К1-2 применяется крестовина левого исполнения.
3. В числителе указана общая длина труб, в знаменателе - длина труб без фасонных частей.

				5.100.9-1.0-1	01.03.000.03		
Н. контр.	Шумский	Подпись		Раздельные санитарные узлы 1СУпр-01, 1СУл-01. Схемы стояков. Спецификация	Стадия	Лист	Листов
Нач. отд.	Раковщик	-"-			Р		1
ГИП	Верижский	-"-			ЦНИИЭП жилища		
Рук. гр.	Костюк	-"-					

Инв. № подл.	Подпись и дата	Взам. инв. №

пров. [подпись] 04.03.88г.

коп. Гавру

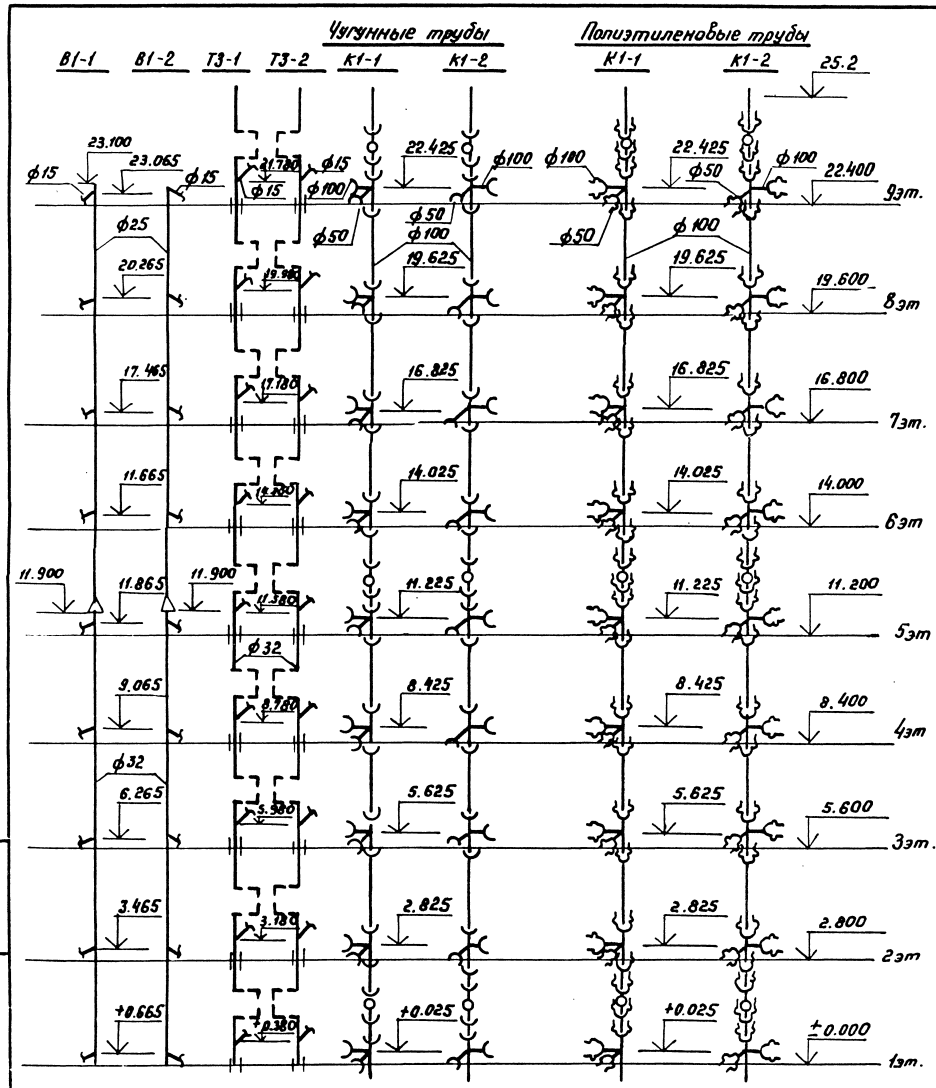

Марка поз.	Обозначение	Наименование	Кол.	Масса ед. кг.	Примечание
		Водопровод			
		Трубопровод из легких оцинкованных труб по ГОСТ3262-75* ф25	11.2		м
		ф32	11.9		м
		Горячее водоснабжение			
		Трубопровод из легких оцинкованных труб по ГОСТ 3262-75* ф32	20.7		м
		Канализация			
		Вариант чугунных труб			
	ГОСТ 6942. 24-80	Ревизия Р-100	3		
	ГОСТ 6942. 21-80	Крестовина КД 100×100×50	9		
		Трубопровод из чугунных канализ. труб по ГОСТ6942.3-80 ф100	26.12 / 21.92		м
		ф50	0.495 / —		м
		Вариант полиэтиленовых (ПВП) труб			
	ГОСТ 22689. 15-77	Ревизия Р-100-ПВП-I	3		
	ГОСТ 22689. 12-77	Крестовина КД 100×100×50-ПВП-I	9		
		Трубопровод из полиэтил. (ПВП) канализ. труб по ГОСТ 22689.3-77 ф100	28.13 / 23.24		м
		ф50	1.089 / —		м

1. Для санузлов левого исполнения применять стояки В1-2, Т3-2, К1-2, а для правого исполнения - стояки В1-1, Т3-1, К1-1.
2. В стояке К1-2 применяется крестовина левого исполнения.
3. В числителе указана общая длина труб, в знаменателе - длина труб без фасонных частей.

Н. контр.	Шумский		
Нач. отд.	Раковщик		
ГИП	Верижский		
Рук. гр.	Костюк		

5. 100.9 1.0-1 01. 03. 000. 04

Раздельные санитарные узлы 1СУпр-02, 1СУл-02. Схемы стояков. Спецификация.

Стадия	Лист	Листов
Р		1

ЦНИИЭП жилища

Инв. № подл. | Подпись и дата | Взам. инв. №

20103-01 24

Пров. [illegible] 15.05.84 Кол. [illegible]

1СУпр-11, 1СУпр-12

1-1

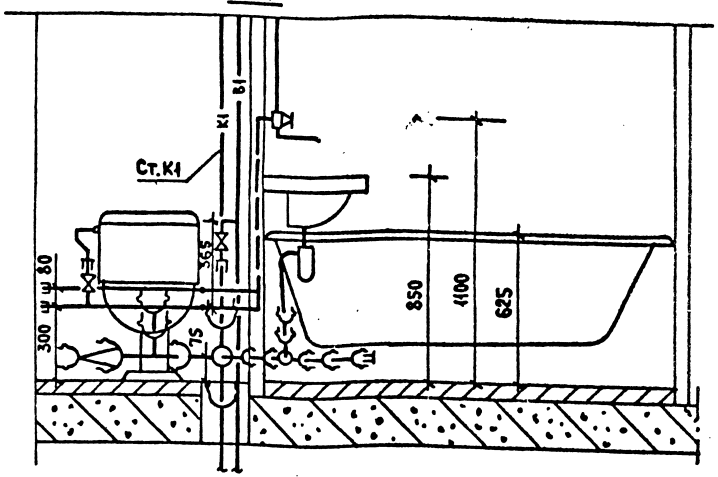

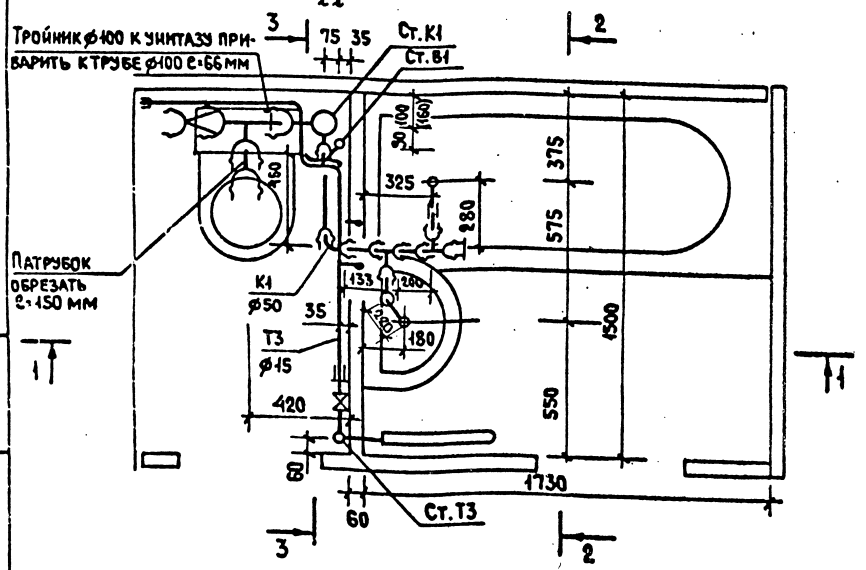

Марка поз.	Обозначение	Наименование	К-во	Масса ед. кг.	Примечание
		Водопровод			
	ГОСТ 9086-74*	Вентиль запорный муфтовый			
		латунный 1Е исп. ф 15	2		
	ТУ 400-28-169-76	Гибкая подводка к унитазу	1		
		Трубопровод из легких оцинкованных труб по ГОСТ 3262-75* ф 15	2,7		м
		Горячее водоснабжение			
	ГОСТ 9086-74*	Вентиль запорный муфтовый			
		латунный 2Е исп. ф 15	1		
		Трубопровод из легких оцинкованных труб по ГОСТ 3262-75* ф 15	3,0		м
		Канализация			
	ГОСТ 22689.9-77	Отвод 90°-30-ПВП-Т	2		
	ГОСТ 22689.10-77	Тройник Т90°-100х100-ПВП-Т	1		
	ГОСТ 22689.10-77	Тройник Т90°-50х50-ПВП-Т	2		
	ГОСТ 22689.7-77	Патрубок ПП-100-ПВП-У	1		
	ГОСТ 22689.7-77	Патрубок ПП-50-ПВП-Т	1		
	ГОСТ 22689.6-77	Переход П-100х50-ПВП-Т	1		
	ГОСТ 8954-75*	Муфта прямая короткая ф40	1		
	ГОСТ 3262-75*	Труба стальная ф 40х3	0,08		м
	ГОСТ 22689.16-77	Заглушка З-50-ПВП-Т	1		
		Трубопровод из полиэтил. (ПВП)			
		канализ. труб по ГОСТ 22689.3-77 ф50	1,63 / 0,78		м
		ф 100	0,31 / 0,056		м

1. Спецификация дана на трубы, соединительные части к ним и арматуру от приборов до врезки (подсоединения) к стояку.
2. В числителе указана общая длина труб, в знаменателе - длина труб без фасонных частей.

3. Раздельный санитарный узел 1СУл-11, 1СУл-12 - зеркальное отображение узла 1СУпр-11, 1СУпр-12.
4. Схему стояков, диаметры и спецификацию см. 5.100.9-1.0-1 02.03.000.03; 5.100.9-1.0-1 02.03.000.09.
5. В скобках дана привязка стояка для серий 83, 93.

				5.100.9-1.0-1 02.03.000.05			
Н. контр.	Шумский		5.84	Раздельные санитарные узлы 1СУпр-11, 1СУпр-12, 1СУл-11, 1СУл-12. Разрез. Спецификация. (Вариант полиэтиленовых труб).	Стадия	Лист	Листов
Нач. отд.	Раковщик		5.84		Р		1
ГИП	Берижский		5.84		ЦНИИЭП жилища		
Рук. гр.	Костюк		11.1984				

Инв. № подл. | Подпись и дата | Взам. инв. №

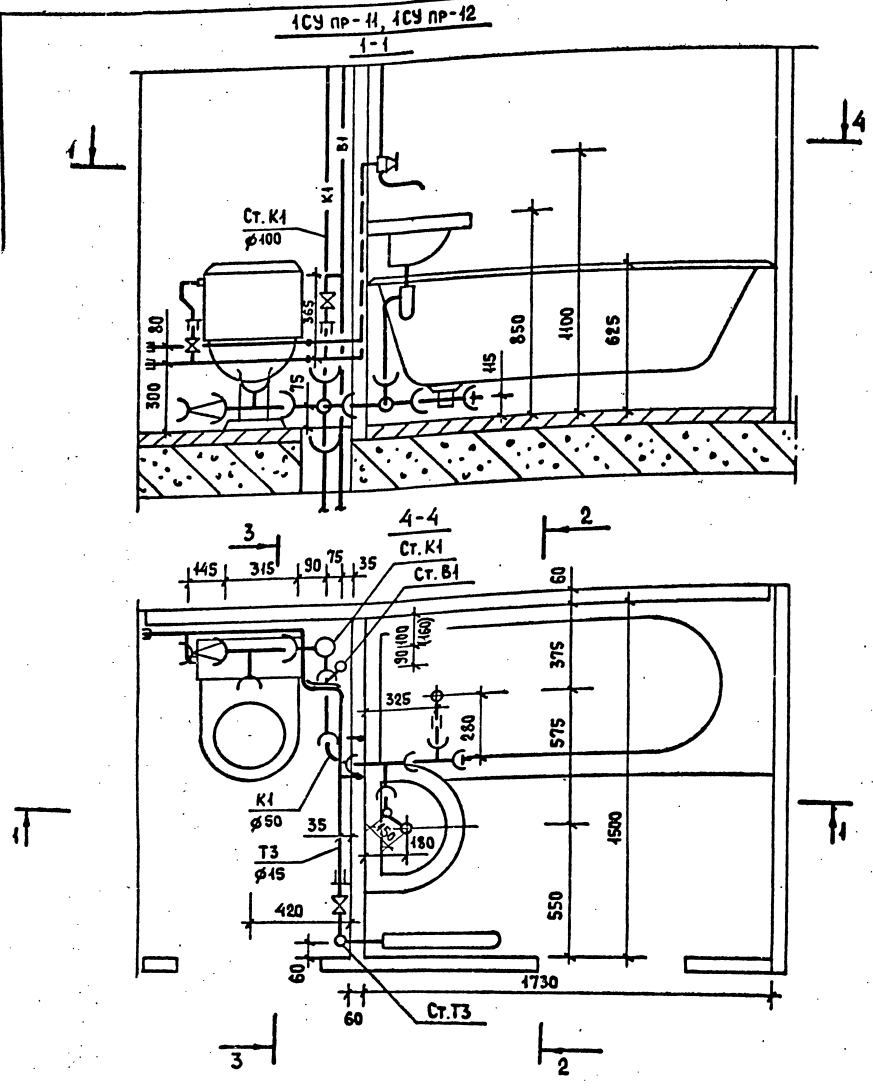

Марка поз.	Обозначение	Наименование	Кол.	Масса ед. кг.	Примечание
		Водопровод			
	ГОСТ 9086-74*	Вентиль запорный муфтовый			
		латунный 1Е исп. ф 15	2		
	ТУ 400-28-169-76	Гибкая подводка к унитазу	1		
		Трубопровод из легких оцинкованных труб по ГОСТ 3262-75*, ф 15	2.7		м
		Горячее водоснабжение			
	ГОСТ 9086-74*	Вентиль запорный муфтовый			
		латунный 2 исп. ф 15	1		
		Трубопровод из легких оцинкованных труб по ГОСТ 3262-75*, ф 15	3.0		м
		Канализация			
	ГОСТ 6942.12-80	Тройник ТП-100×100 А	1		
	ГОСТ 6942.7-80	Колено К-50	2		
	ГОСТ 6942.12-80	Тройник ТП-50×50	2		
	ГОСТ 6942.6-80	Патрубок ПП-50/100	1		
	ГОСТ 3262-75*	Труба стальная ф 40×3	0.06		м
	ГОСТ 6942.4-80	Патрубок П-50-350	1		
	ГОСТ 103-76	Заглушка стальная сварная ф 50	1		
	ГОСТ 8954-75*	Муфта прямая короткая ф 40	1		
		Трубопровод из чугунных канализ. труб по ГОСТ 6942.3-80, ф 50	1.37 / —		м
		ф 100	0.61 / —		м

1. Спецификация дана на трубы, соединительные части к ним и арматуру от приборов до врезки (подсоединения) к стояку.
2. В числителе указана общая длина труб, в знаменателе - длина труб без фасонных частей.
3. Раздельный санитарный узел 1СУл-11, 1СУл-12 - зеркальное отображение узла 1СУпр-11, 1СУпр-12.
4. Схему стояков, диаметры и спецификацию см. 5.100.9-1.0-1 02.03.000.08; 5.100.9-1.0-1 02.03.000.09.
5. В скобках дана привязка стояка для серий 83, 93.

Н. контр.	Шумский		5.94
Нач. отд.	Раковщик		5.94
ГИП	Верижский		5.94
Рук. гр.	Костюк		12.03.94

5.100.9-1.0-1 02.03.000.06

Раздельные санитарные узлы 1СУпр-11, 1СУпр-12, 1СУл-11, 1СУл-12. Разрез. Спецификация. (Вариант чугунных труб)

Стадия	Лист	Листов
Р		1

ЦНИИЭП жилища

Инв. № подл. | Подпись и дата | Взам. инв. №

1СУ пр-11, 1СУпр-12

2-2

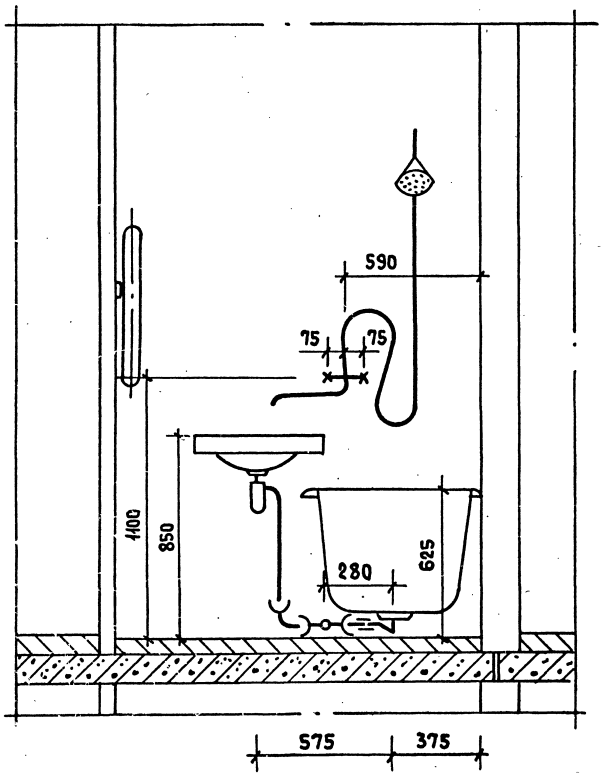

3-3

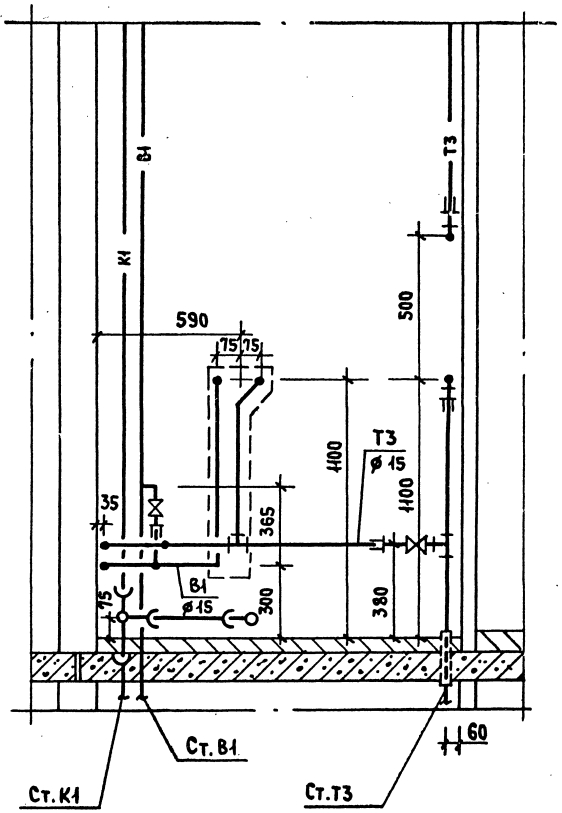

3-3/для верхнего этажа/

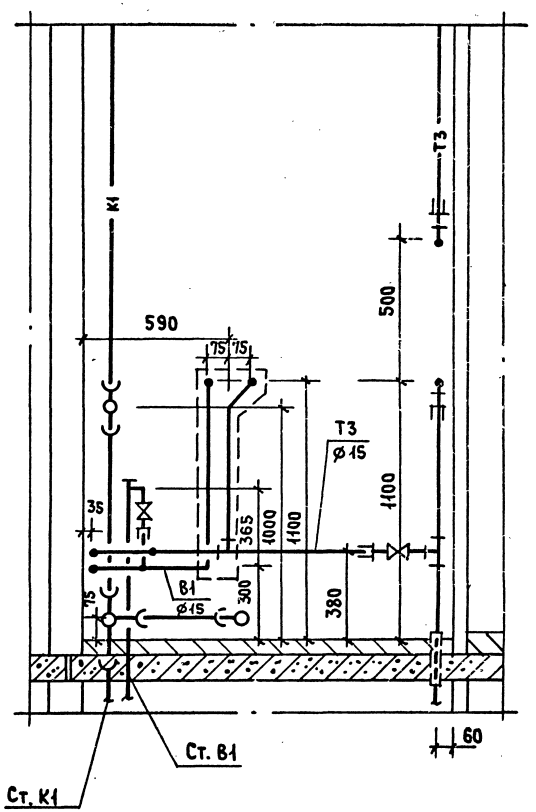

1. Раздельные санитарные узлы 1СУл-11, 1СУл-12 - зеркальное отображение узла 1СУпр-11, 1СУпр-12.
2. Схему стояков, диаметры и спецификацию см. 5.100.9-1.0-1 02.03.000.08, 5.100.9-1.0-1 02.03.000.09.

				5.100.9-1.0-1	02.03.000.07
Н.контр.	Шумский		5.84	Раздельные санитарные узлы 1СУпр-11, 1СУпр-12, 1СУл-11, 1СУл-12. Разрезы.	Стадия: Р; Лист: ; Листов: 1
Нач.отд.	Раковщик		5.84		ЦНИИЭП жилища
Гип	Верижский		5.84		
Рук.гр.	Костюк		12.03.84		

Инв. N подл. | Подпись и дата | Взам. инв. N

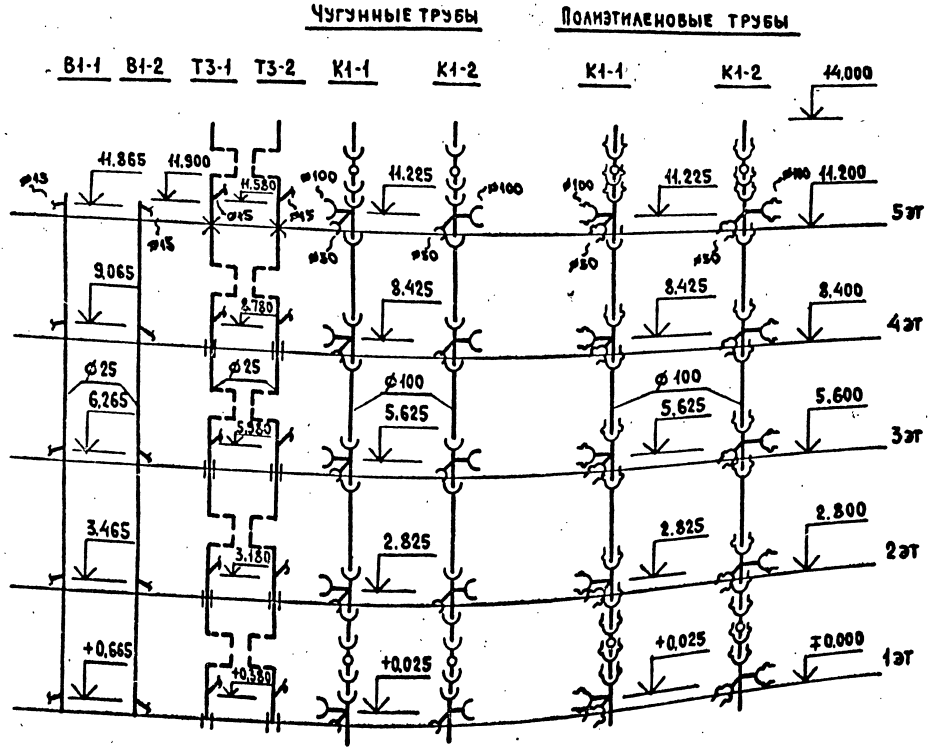

Марка поз.	Обозначение	Наименование	Кол.	Масса ед. кг.	Приме-чание
		Водопровод			
		Трубопровод из легких оцинко-			
		ван. труб по ГОСТ 3262-75*, ф 25	11.9		м
		Горячее водоснабжение			
		Трубопровод из легких оцинко-			
		ван. труб по ГОСТ 3262-75*, ф 25	11.5		м
		Канализация			
		Вариант чугунных труб			
	ГОСТ 6942.24-80	Ревизия Р-100	2		
	ГОСТ 6942.21-80	Крестовина КД 100×100×50	5		
		Трубопровод из чугунных кана-			
		лиз. труб по ГОСТ 6942.3-80, ф 100	14.56 / 12.12		м
		ф 50	0.275 / —		м
		Вариант полиэтиленовых (ПВП) труб			
	ГОСТ 22689.15-77	Ревизия Р-100-ПВП-Т	2		
	ГОСТ 22689.12-77	Крестовина КД 100×100×50-ПВП-Т	5		
		Трубопровод из полиэтил. (ПВП)			
		канализ. труб по ГОСТ 22689.3-77 ф100	15.68 / 12.87		м
		ф 50	0.605 / —		м

1. Для санузлов левого исполнения применять стояки В1-2, Т3-2, К1-2, а для правого исполнения - стояки В1-1, Т3-1, К1-1.
2. В стояке К1-2 применяется крестовина левого исполнения.
3. В числителе указана общая длина труб, в знаменателе - длина труб без фасонных частей.

Н. контр.	Шумский		5.84
Нач. отд.	Раковщик		5.84
ГИП	Верижский		5.84
Рук. гр.	Костюк		12.03.84

5.100.9-1.0-1 02.03.000.08

Раздельные санитарные узлы 1СУпр-11, 1СУл-11. Схемы стояков. Спецификация

Стадия	Лист	Листов
Р		1

ЦНИИЭП жилища

Инв. № подл. | Подпись и дата | Взам. инв. №

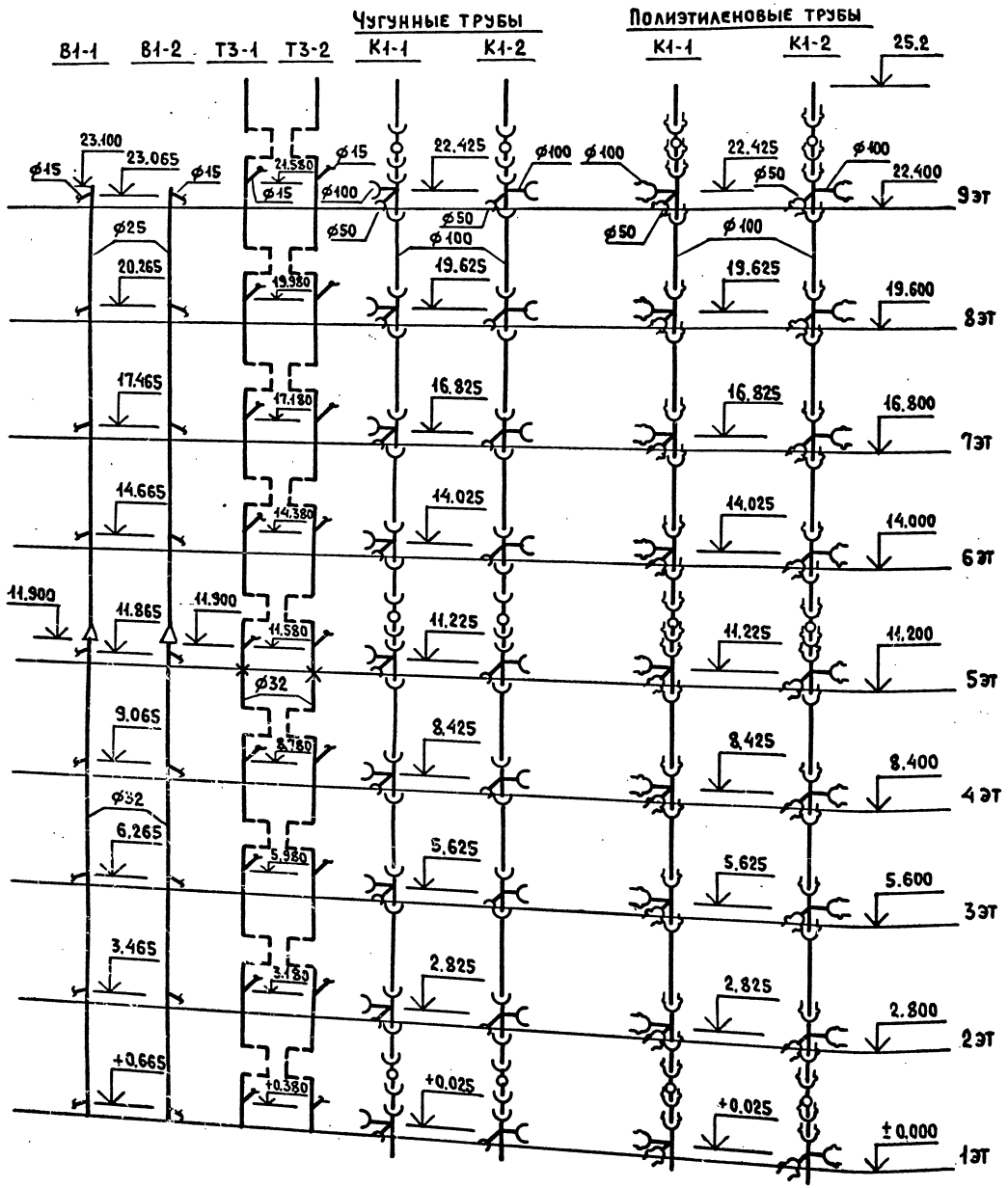

Марка поз.	Обозначение	Наименование	Кол.	Масса ед. кг.	Примечание
		Водопровод			
		Трубопровод из легких оцинкованных труб по ГОСТ 3262-75* ф 25	11.2		м
		ф 32	11.9		м
		Горячее водоснабжение			
		Трубопровод из легких оцинкованных труб по ГОСТ 3262-75* ф 32	2.07		м
		Канализация			
		Вариант чугунных труб			
	ГОСТ 6942.24-80	Ревизия Р-100	3		
	ГОСТ 6942.21-80	Крестовина КД 100×100×50	9		
		Трубопровод из чугунных канализ. труб по ГОСТ 6942.3-80, ф 100	26.12 / 21.92		м
		ф 50	0.495 / —		м
		Вариант полиэтиленовых (ПВП) труб			
	ГОСТ 22689.15-77	Ревизия Р-100-ПВП-Т	3		
	ГОСТ 22689.12-77	Крестовина КД 100×100×50-ПВП-Т	9		
		Трубопровод из полиэтил. (ПВП) канализ. труб по ГОСТ 22689.3-77 ф 100	28.13 / 23.24		м
		ф 50	1.089 / —		м

1. Для санузлов левого исполнения применять стояки В1-2, Т3-2, К1-2, а для правого исполнения - стояки В1-1, Т3-1, К1-1.
2. В стояке К1-2 применяется крестовина левого исполнения.
3. В числителе указана общая длина труб, в знаменателе - длина труб без фасонных частей.

Н.контр.	Шумский		5.84
Нач.отд.	Раковщик		5.84
ГИП	Верижский		5.84
Рук.гр.	Костюк		12.05.84

5.100.9-1.0-1 02.03.000.09

Раздельные санитарные узлы 1СУпр-12, 1СУл-12. Схемы стояков. Спецификация.

Стадия	Лист	Листов
Р		1

ЦНИИЭП жилища

Инв. N подл. | Подпись и дата | Взам. инв. N

1СУ пр-11Н, 1СУпр-12Н

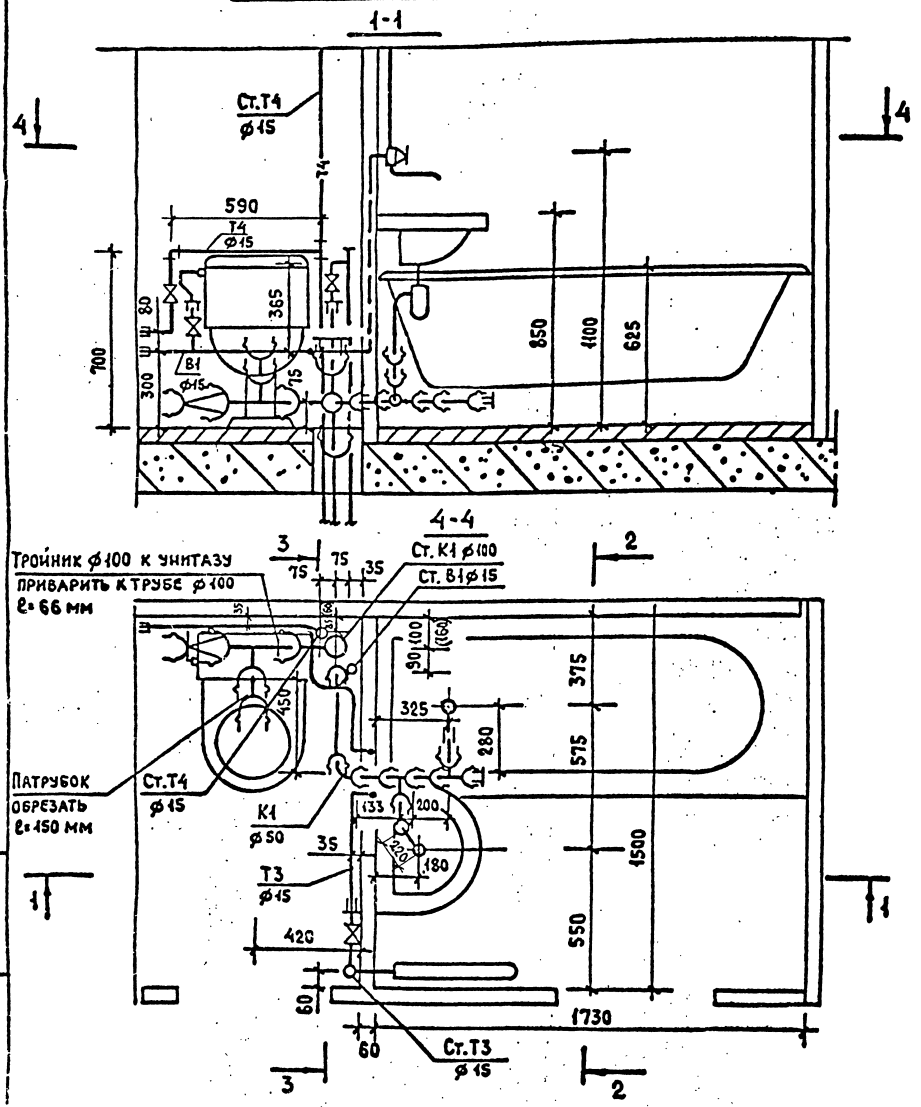

4. В скобках дана привязка стояка для серий 83,93.

Марка поз.	Обозначение	Наименование	Кол.	Масса ед.кг.	Примечание
		Водопровод			
	ГОСТ 9086-74*	Вентиль запорный муфтовый			
		латунный 1Е исп. ф 15	2		
	ТУ 400-28-169-76	Гибкая подводка к унитазу	1		
		Трубопровод из легких оцинкованных труб по ГОСТ 3262-75* ф 15	3,4		М
		Горячее водоснабжение			
	ГОСТ 9086-74*	Вентиль запорный муфтовый			
		латунный 2Е исп. ф 15	1		
		Трубопровод из легких оцинкованных труб по ГОСТ 3262-75* ф 15	9,3		М
		Канализация			
	ГОСТ 22689.9-77	Отвод 90°-30-ПВП-Т	2		
	ГОСТ 22689.10-77	Тройник Т90°-100×100-ПВП-Т	1		
	ГОСТ 22689.10-77	Тройник Т90°-50×50-ПВП-Т	2		
	ГОСТ 22689.7-77	Патрубок ПП-100-ПВП-У	1		
	ГОСТ 22689.7-77	Патрубок ПП-50-ПВП-Т	1		
	ГОСТ 22689.6-77	Переход П-100×50-ПВП-Т	1		
	ГОСТ 8954-75*	Муфта прямая короткая ф40	1		
	ГОСТ 3262-75*	Труба стальная ф 40×3	0,08		М
	ГОСТ 22689.16-77	Заглушка 3-50-ПВП-Т	1		
	ГОСТ 22689.16-77	Заглушка 3-100-ПВП-Т	1		
		Трубопровод из полиэтил.(ПВП)			
		канализ.труб по ГОСТ 22689.3-77 ф 50	1,63 / 0,78		М
		ф 100	0,81 / 0,065		М

1. Спецификация дана на трубы, соединительные части к ним и арматуру от приборов до врезки (подсоединения) к стояку.
2. В числителе указана общая длина труб, в знаменателе-длина труб без фасонных частей.
3. Раздельный санитарный узел 1СУл-11Н, 1СУл-12Н-зеркальное отображение узла 1СУпр-11Н, 1СУпр-12Н.

				5.100.9-1.0-1	03.03.000.10
Н.контр.	Шумский		5.84	Раздельные санитарные узлы 1СУпр-11Н, 1СУпр-12Н, 1СУл-11Н, 1СУл-12Н.	Стадия: Р; Лист: ; Листов: 1
Нач.отд.	Раковщик		5.84	Разрез. Спецификация. (Вариант полиэтиленовых труб).	ЦНИИЭП жилища
ГИП	Верижский		5.84		
Рук.гр.	Костюк		12.05.84		

Инв. N подл. | Подпись и дата | Взам. инв. N

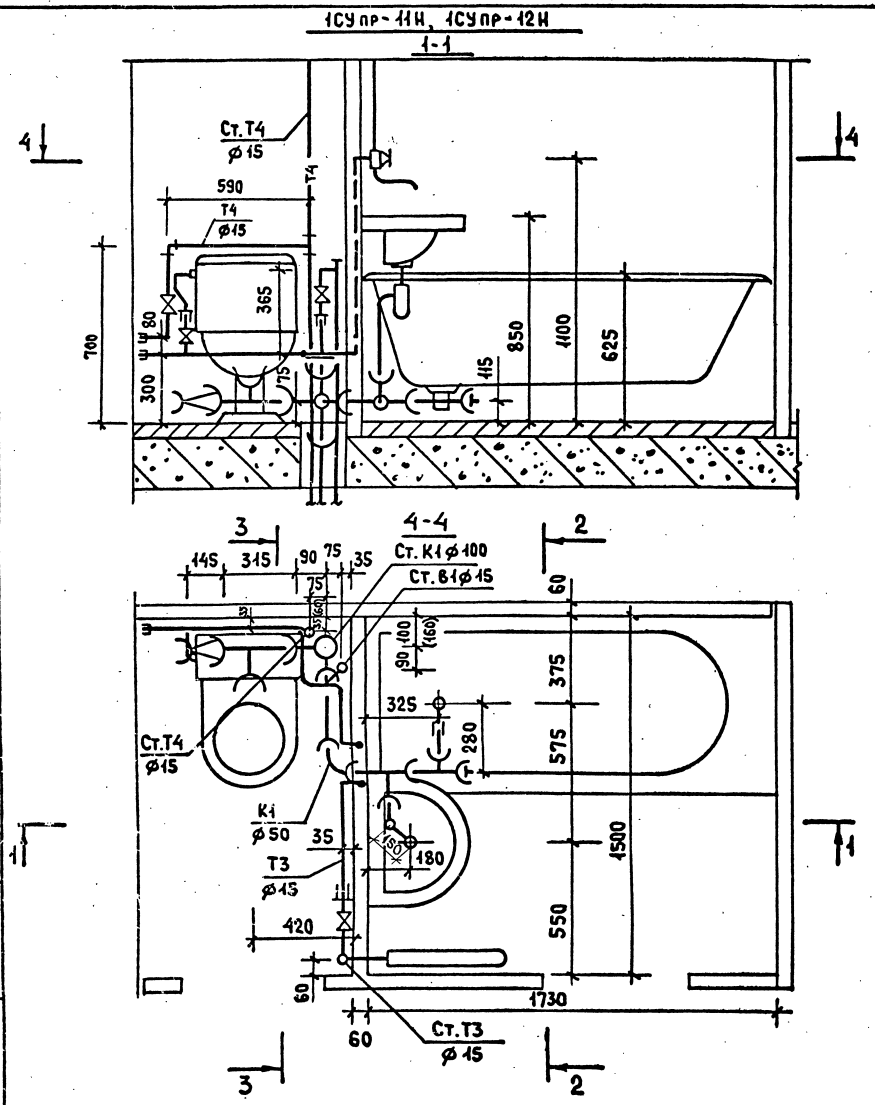

Марка поз.	Обозначение	Наименование	Кол.	Масса ед. кг.	Примечание
		Водопровод			
	ГОСТ 9086-74*	Вентиль запорный муфтовый			
		латунный 1Е исп. ф 15	2		
	ТУ 400-28-169-76	Гибкая подводка к унитазу	1		
		Трубопровод из легких оцинкованных труб по ГОСТ 3262-75*, ф 15	3.4		м
		Горячее водоснабжение			
	ГОСТ 9086-74*	Вентиль запорный муфтовый			
		латунный 2Е исп. ф 15	1		
		Трубопровод из легких оцинкованных труб по ГОСТ 3262-75*, ф 15	9.3		м
		Канализация			
	ГОСТ 6942.12-80	Тройник ТП-100×100 А	1		
	ГОСТ 6942.7-80	Колено К-50	2		
	ГОСТ 6942.12-80	Тройник ТП-50×50	2		
	ГОСТ 6942.6-80	Патрубок ПП-50/100	1		
	ГОСТ 3262-75*	Труба стальная ф 40×3	0.06		м
	ГОСТ 6942.4-80	Патрубок П-50-350	1		
	ГОСТ 103-76	Заглушка стальная сварная ф 50	1		
	ГОСТ 103-76	Заглушка стальная сварная ф 100	1		
	ГОСТ 8954-75	Муфта прямая короткая ф 40	1		
		Трубопровод из чугунных канализ. труб по ГОСТ 6942.3-80 ф 50	1.37 / —		м
		ф 100	0.61 / —		м

1. Спецификация дана на трубы, соединительные части к ним и арматуру от приборов до врезки (подсоединения) к стояку.
2. В числителе указана общая длина труб, в знаменателе - длина труб без фасонных частей.
3. Раздельный санитарный узел 1СУл-11Н, 1СУл-12Н - зеркальное отображение узла 1СУпр-11Н, 1СУпр-12Н.
4. В скобках дана привязка стояка для серий 83, 93.

Н.контр.	Шумский		5.87
Нач.отд.	Раковщик		5.87
ГИП	Верижский		5.87
Рук.гр.	Костюк		12.03.87

5.100.9-1.0-1 03.03.000.11

Раздельные санитарные узлы 1СУпр-11Н, 1СУпр-12Н, 1СУл-11Н, 1СУл-12Н. Разрез. Спецификация. (Вариант чугунных труб).

Стадия	Лист	Листов
Р		1

ЦНИИЭП жилища

Инв.№ подл. | Подпись и дата | Взам.инв.№

1СУпр-11Н, 1СУпр-12Н

2-2

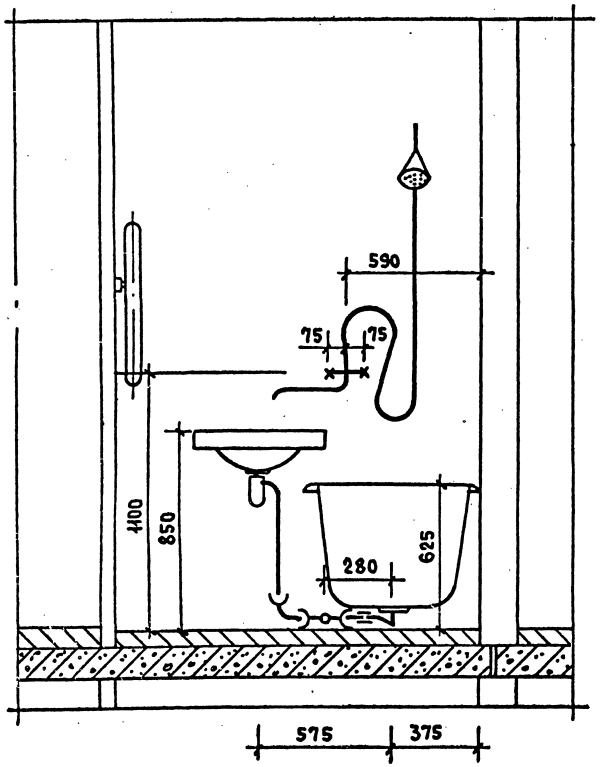

3-3

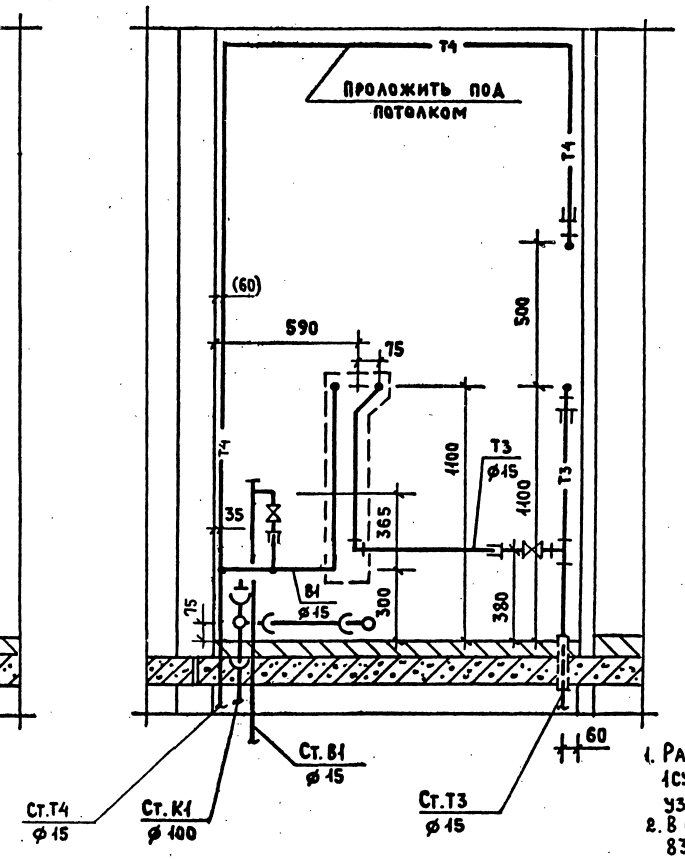

1. Раздельные санитарные узлы 1СУл-11Н, 1СУл-12Н - зеркальное отображение узлов 1СУпр-11Н, 1СУпр-12Н.
2. В скобках дана привязка для серий 83 и 93.

				5.100.9-1.0-1	03.03.000.12
Н.контр.	Шумский		5.84	Раздельные санитарные узлы 1СУпр-11Н, 1СУпр-12Н, 1СУл-11Н; 1СУл-12Н: Разрезы.	Стадия: Р; Лист: ; Листов: 1
Нач.отд.	Раковщик		5.84		
ГИП	Верижский		5.84		ЦНИИЭП жилища
Рук.гр.	Костюк		12.01.84		

Инв.№ подл. | Подпись и дата | Взам.инв.№

2СУпр-01, 2СУпр-02

1-1

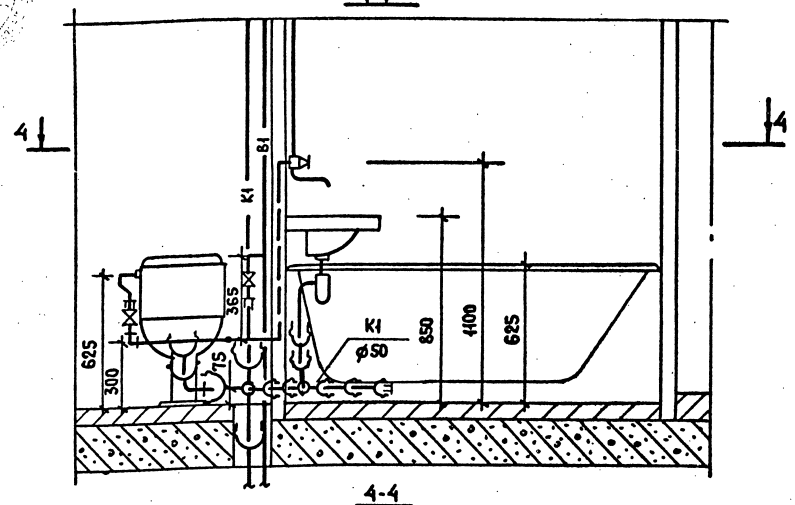

4-4

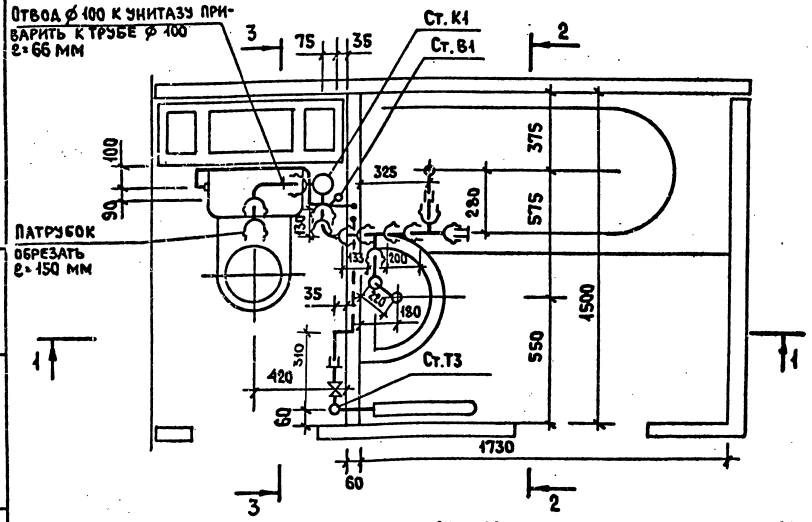

Марка поз.	Обозначение	Наименование	Кол.	Масса ед. кг.	Примечание
		Водопровод			
	ГОСТ 9086-74*	Вентиль запорный муфтовый			
		латунный 1Е исполнение ø 15	2		
	ТУ 400-28-168-76	Гибкая подводка к унитазу.	1		
		Трубопровод из легких оцинкованных труб по ГОСТ 3262-75* ø15	2.3		м
		Горячее водоснабжение			
	ГОСТ 9086-74*	Вентиль запорный муфтовый			
		латунный 2Е исполнение ø 15	1		
		Трубопровод из легких оцинкованных труб по ГОСТ 3262-75* ø15	1.6		м
		Канализация			
	ГОСТ 22689.9-77	Отвод 90°-100-ПВП-Т	1		
	ГОСТ 22689.9-77	Отвод 90°-50-ПВП-Т	2		
	ГОСТ 22689.7-77	Патрубок ПП-100-ПВП-У	1		
	ГОСТ 22689.7-77	Патрубок ПП-50-ПВП-Т	1		
	ГОСТ 22689.10-77	Тройник Т90°50х50-ПВП-Т	2		
	ГОСТ 22689.16-77	Заглушка З-50-ПВП-Т	1		
	ГОСТ 8954-75*	Муфта прямая короткая ø40	1		
	ГОСТ 3262-75*	Труба стальная ø40х3	0.08		м
		Трубопровод из полиэтил. (ПВП)			
		канализ. труб по ГОСТ 22689.3-77 ø50	1.31 0.465		м
		ø100	0.522 0.066		м

1. Спецификация дана на трубы, соединительные части к ним и арматуру от приборов до врезки (подсоединение) к стояку.
2. В числителе указана общая длина труб, в знаменателе - длина труб без фасонных частей.

3. Раздельный санитарный узел 2СУл-01, 2СУл-02 - зеркальное отображение узла 2СУпр-01, 2СУпр-02.

4. Схему стояков, диаметры и спецификацию см. 5.100.9-1.0-1 04.03.000.16; 5.100.9-1.0-1 04.03.000.17.

Н.контр.	Шумский		5.84
Нач.отд.	Раковщик		5.84
ГИП	Верижский		5.84
Рук.гр.	Костюк		12.01.84

5.100.9-1.0-1 04.03.000.13

Раздельные санитарные узлы 2СУпр-01, 2СУпр-02, 2СУл-01, 2СУл-02. Разрез. Спецификация. (Вариант полиэтиленовых труб).

Стадия	Лист	Листов
Р		1

ЦНИИЭП жилища

Инв.№ подл. | Подпись и дата | Взам.инв.№

2СУпр-01, 2СУпр-02

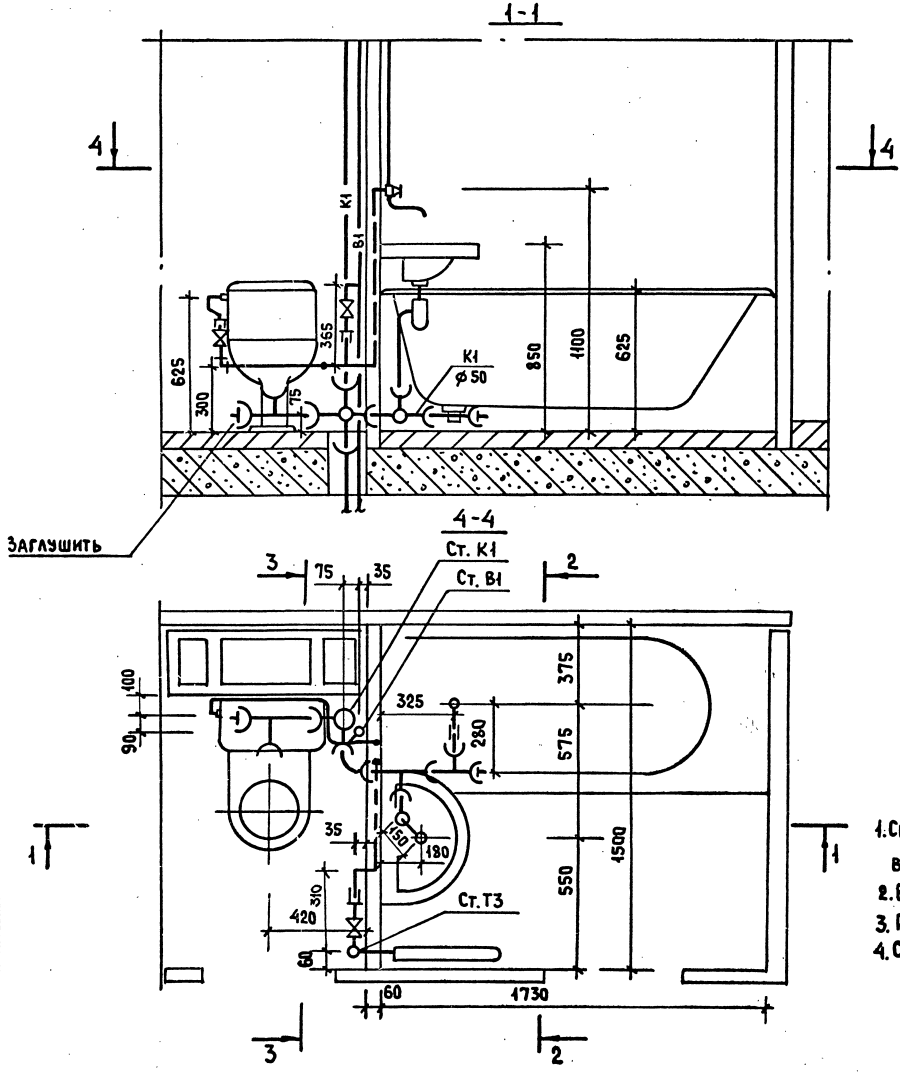

Марка поз.	Обозначение	Наименование	Кол.	Масса ед. кг.	Примечание
		Водопровод			
	ГОСТ 9086-74*	Вентиль запорный муфтовый			
		латунный 1Е исполнение ф15	2		
	ТУ 400-28-168-76	Гибкая подводка к унитазу	1		
		Трубопровод из легких оцинкованных труб по ГОСТ 3262-75* ф15	2,3		м
		Горячее водоснабжение			
	ГОСТ 9086-74*	Вентиль запорный муфтовый			
		латунный 2Е исполнение ф15	1		
		Трубопровод из легких оцинкованных труб по ГОСТ 3262-75* ф15	1,6		м
		Канализация			
	ГОСТ 103-76	Заглушка стальная сварная ф50	1		
	ГОСТ 103-76	Заглушка стальная сварная ф100	1		
	ГОСТ 6942.12-80	Тройник ТП-100х100Д	1		
	ГОСТ 6942.7-80	Колено К-50	2		
	ГОСТ 6942.12-80	Тройник ТП-50х50	2		
	ГОСТ 8954-75*	Муфта прямая короткая ф40	1		
	ГОСТ 3262-75*	Труба стальная ф40х3	0,06		м
		Трубопровод из чугунных канализ. труб по ГОСТ 6942.3-80, ф50	1,02 / —		м
		ф100	0,465 / —		м

1. Спецификация дана на трубы, соединительные части к ним и арматуру от приборов до врезки (подсоединения) к стояку.
2. В числителе указана общая длина труб, в знаменателе - длина труб без фасонных частей.
3. Раздельный санитарный узел 2СУл-01, 2СУл-02 - зеркальное отображение узла 2СУпр-01, 2СУпр-02.
4. Схему стояков, диаметры и спецификацию см. 5.100.9-1.0-1 04.03.000.16; 5.100.9-1.0-1 04.03.000.17.

Н. контр.	Шумский		5.87
Нач. отд.	Раковщик		5.87
ГИП	Верижский		5.87
Рук. гр.	Костюк		12.03.84

5.100.9-1.0-1 04.03.000.14

Раздельные санитарные узлы 2СУпр-01, 2СУпр-02, 2СУл-01, 2СУл-02. Разрез. Спецификация. (Вариант чугунных труб)

Стадия	Лист	Листов
Р		1

ЦНИИЭП жилища

Инв. № подл. | Подпись и дата | Взам. инв. №

2СУпр-01; 2СУпр-02

2-2

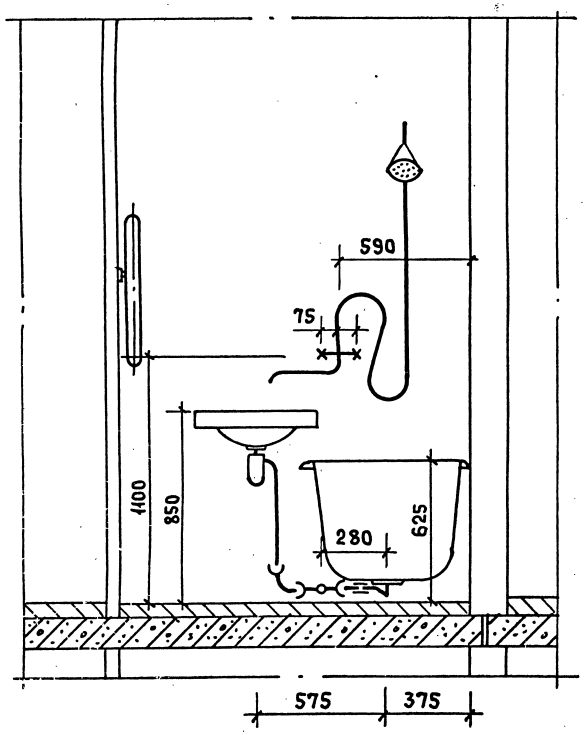

3-3

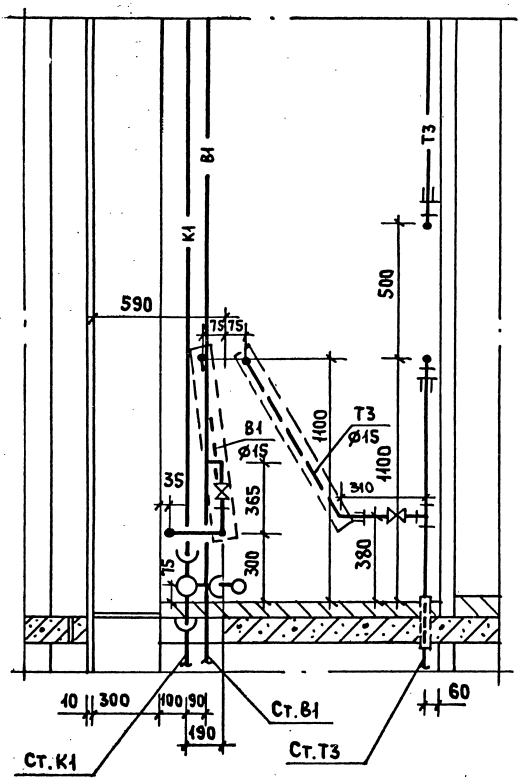

3-3/ДЛЯ ВЕРХНЕГО ЭТАЖА/

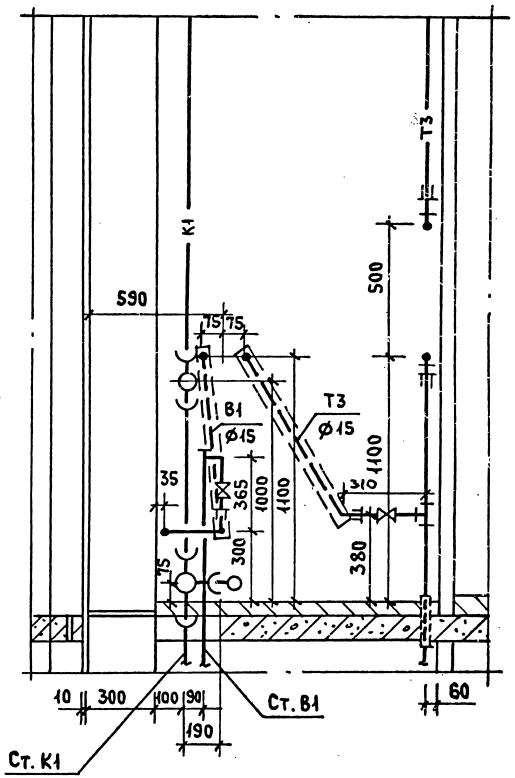

1. Раздельные санитарные узлы 2СУл-0.1, 2СУл-02 - зеркальное отображение узла 2СУпр-01, 2СУпр-02.
2. Схему стояков, диаметры и спецификацию см. 5.100.9-1.0-1 04.03.000.16; 5.100.9-1.0-1 04.03.000.17.

Н.контр.	Шумский		5.84
Нач.отд.	Раковщик		5.84
ГИП	Верижский		5.84
Рук.гр.	Костюк		11.03.94

5.100.9-1.0-1 04.03.000.15

Раздельные санитарные узлы 2СУпр-01, 2СУпр-02, 2СУл-01, 2СУл-02. Разрезы.

Стадия	Лист	Листов
Р		1

ЦНИИЭП жилища

Инв.N подл. | Подпись и дата | Взам.инв.N

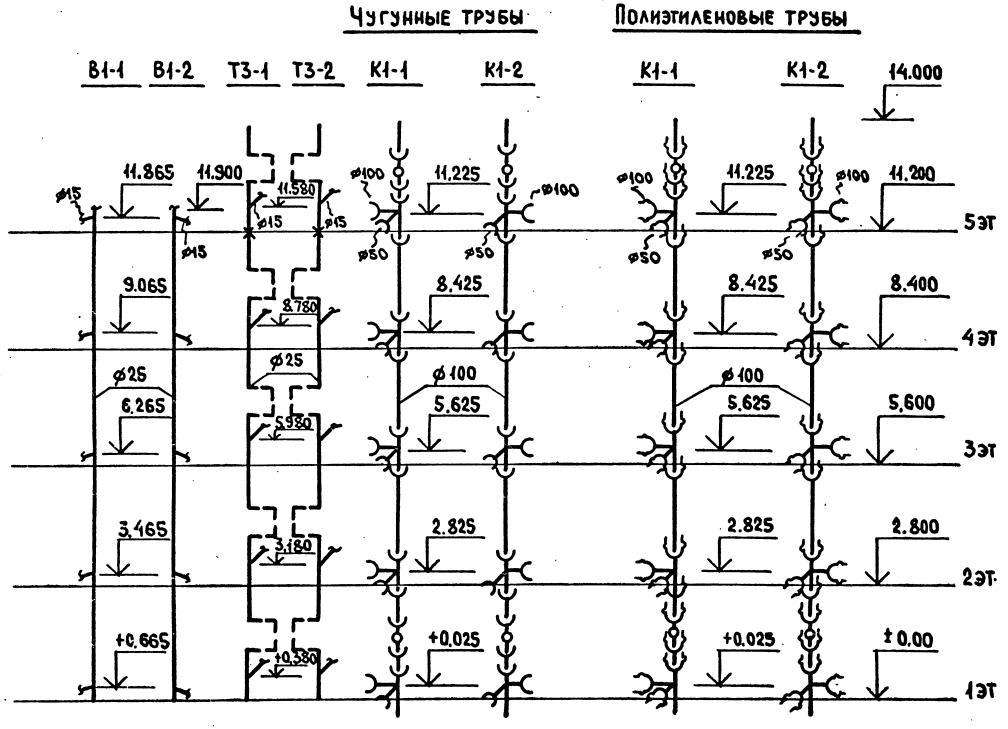

Марка поз.	Обозначение	Наименование	Кол.	Масса ед. кг.	Приме-чание
		Водопровод			
		Трубопровод из легких оцинко-			
		ванных труб по ГОСТ 3262-75* ø 25	11.9		М
		Горячее водоснабжение			
		Трубопровод из легких оцинко-			
		ванных труб по ГОСТ 3262-75* ø 25	11.5		М
		Канализация			
		Вариант чугунных труб			
	ГОСТ 6942.24-80	Ревизия Р-100	2		
	ГОСТ 6942.21-80	Крестовина КД 100×100×50	5		
		Трубопровод из чугунных кана-			
		лиз. труб по ГОСТ 6942.3-80 ø 100	14.56 / 12.12		М
		ø 50	0.275 / —		М
		Вариант полиэтиленовых (ПВП) труб			
	ГОСТ 22689.15-77	Ревизия Р-100-ПВП-Т	2		
	ГОСТ 22689.12-77	Крестовина КД 100×100×50-ПВП-Т	5		
		Трубопровод из полиэтил. (ПВП)			
		канализ. труб по ГОСТ 22689.3-77 ø 100	15.68 / 12.87		М
		ø 50	0.605 / —		М

1. Для санузлов левого исполнения применять стояки В1-2, Т3-2, К1-2, а для правого исполнения - стояки В1-1, Т3-1, К1-1.
2. В стояке К1-2 применяется крестовина левого исполнения.
3. В числителе указана общая длина труб, в знаменателе - длина труб без фасонных частей.
4. В 93 серии высота этажа 3.0 м, поэтому необходимо соответственно увеличить длину труб стояков на 200 мм на этаж.

Н.контр.	Шумский		5.84
Нач.отд.	Раковщик		5.84
ГИП	Верижский		5.84
Рук.гр.	Костюк		12.03.84

5.100.9-1.0-1 04.03.000.16

Раздельные санитарные узлы 2СУпр-01, 2СУл-01. Схемы стояков. Спецификация.

Стадия	Лист	Листов
Р		1

ЦНИИЭП жилища

Инв. № подл. | Подпись и дата | Взам. инв. №

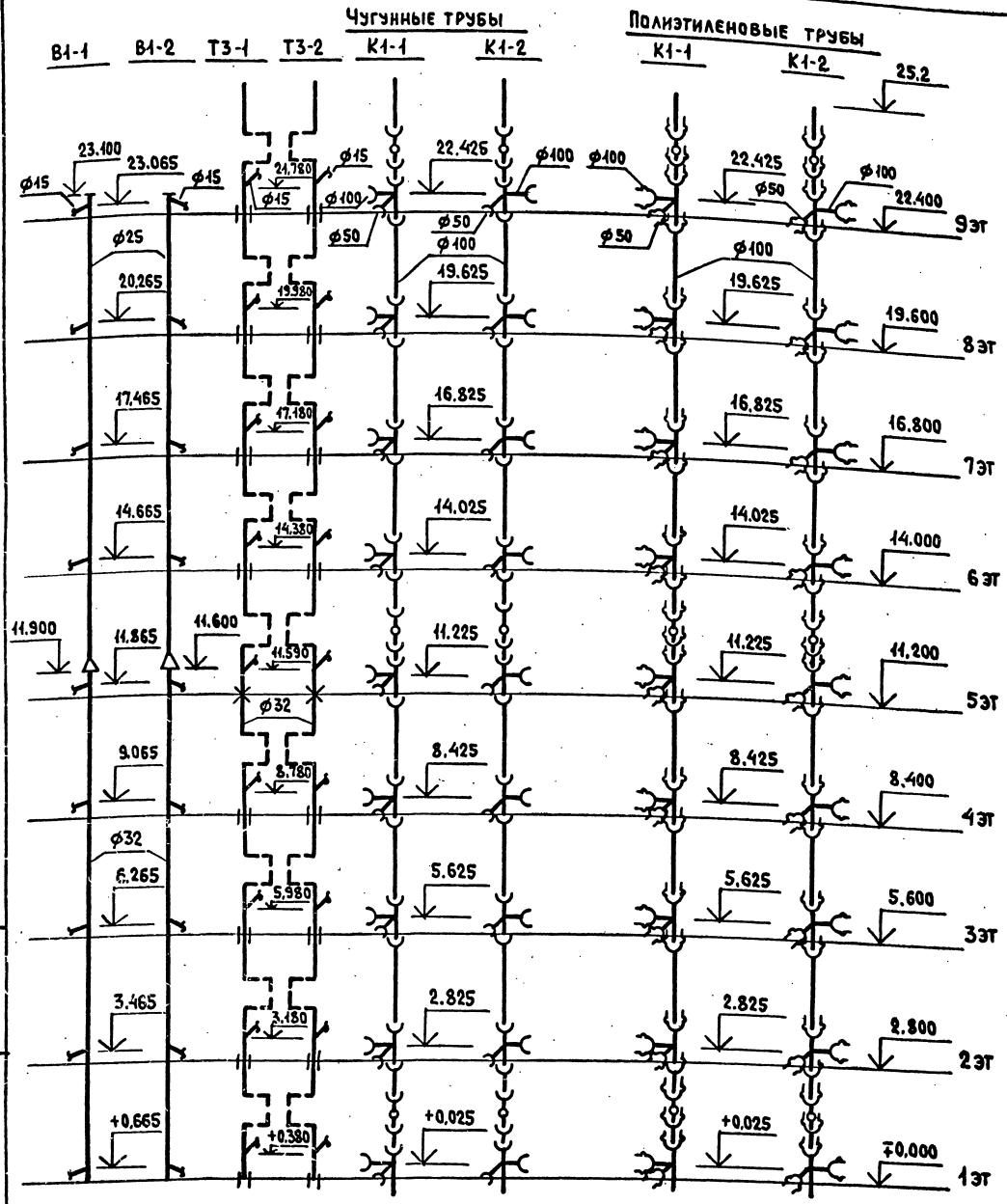

4. В 93 серии высота этажа 3.0 м, поэтому необходимо соответственно увеличить длину труб стояков на 200 мм на этаж.

Марка поз.	Обозначение	Наименование	Кол.	Масса ед. кг.	Примечание
		Водопровод			
		Трубопровод из легких оцинкованных труб по ГОСТ 3262-75*, ф 25	11.2		М
		ф 32	11.9		М
		Горячее водоснабжение			
		Трубопровод из легких оцинкованных труб по ГОСТ 3262-75*, ф32	20.7		М
		Канализация			
		Вариант чугунных труб			
	ГОСТ 6942.24-80	Ревизия Р-100	3		
	ГОСТ 6942.21-80	Крестовина КД 100×100×50	9		
		Трубопровод из чугунных канализ. труб по ГОСТ 6942.3-80, ф100	26.12 / 21.92		М
		ф 50	0.495 / —		М
		Вариант полиэтиленовых (ПВП) труб			
	ГОСТ 22689.15-77	Ревизия Р-100-ПВП-Т	3		
	ГОСТ 22689.12-77	Крестовина КД 100×100×50-ПВП-Т	9		
		Трубопровод из полиэтил. (ПВП)			
		канализ. труб по ГОСТ 22689.3-77, ф100	28.13 / 23.24		М
		ф 50	1.089 / —		М

1. Для санузлов левого исполнения применять стояки В1-2, Т3-2, К1-2, а для правого исполнения - стояки В1-1, Т3-1, К1-1.
2. В стояке К1-2 применяется крестовина левого исполнения.
3. В числителе указана общая длина труб, в знаменателе - длина труб без фасонных частей.

Н.контр.	Шумский		5.87
Нач.отд.	Раковщик		5.87
ГИП	Верижский		5.87
Рук.гр.	Костюк		12.11.87

5.100.9-1.0-1 04.03.000.17

Раздельные санитарные узлы 2СУпр-02, 2СУл-02. Схемы стояков. Спецификация

Стадия	Лист	Листов
Р		1

ЦНИИЭП жилища

Инв. N подл. | Подпись и дата | Взам. инв. N

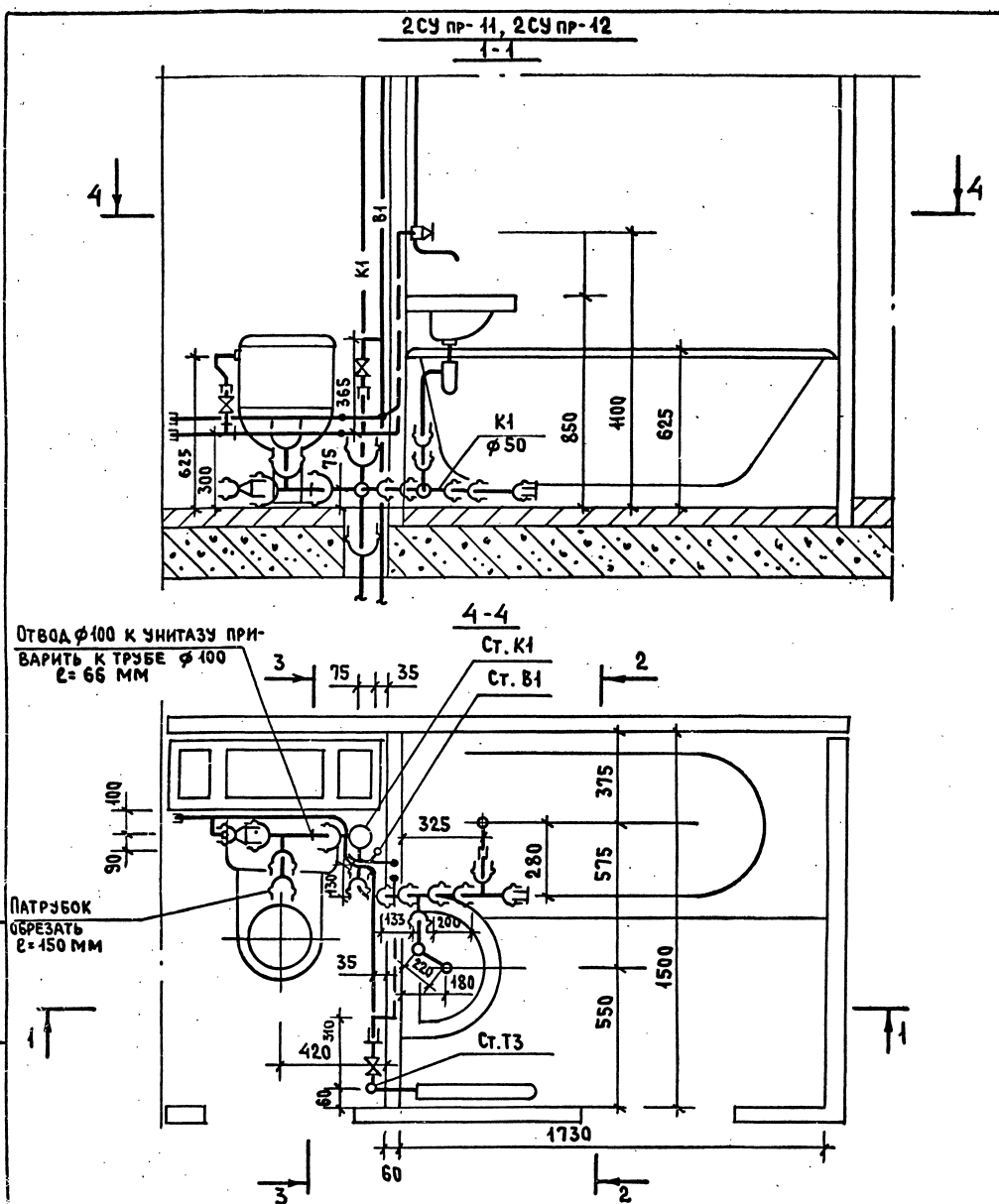

Марка поз.	Обозначение	Наименование	Кол.	Масса ед. кг.	Примечание
		Водопровод			
	ГОСТ 9086-74*	Вентиль запорный муфтовый			
		латунный 1Е исполн. ф15	2		
	ТУ400-28-168-76	Гибкая подводка к унитазу	1		
		Трубопровод из легких оцинкован. труб по ГОСТ 3262-75* ф15	2,3		м
		Горячее водоснабжение			
	ГОСТ 9086-74*	Вентиль запорный муфтовый			
		латунный 2Е исполн. ф15	1		
		Трубопровод из легких оцинкован. труб по ГОСТ 3262-75* ф15	2,7		м
		Канализация			
	ГОСТ 22689.10-77	Тройник Т90°-100×100-ПВП-Т	1		
	ГОСТ 22689.9-77	Отвод 90°-50-ПВП-Т	2		
	ГОСТ 22689.7-77	Патрубок ПП-100-ПВП-У	1		
	ГОСТ 22689.7-77	Патрубок ПП-50-ПВП-Т	1		
	ГОСТ 22689.10-77	Тройник Т90°-50×50-ПВП-Т	2		
	ГОСТ 22689.16-77	Заглушка З-50-ПВП-Т	1		
	ГОСТ 8954-75*	Муфта прямая короткая ф40	1		
	ГОСТ 3262-75*	Труба стальная ф40×3	0.08		м
	ГОСТ 22689.6-77	Переход П-100×50-ПВП-Т	1		
		Трубопровод из полиэтил. (ПВП)			
		канализ. труб по ГОСТ 22689.3-77 ф50	1.31 / 0.465		м
		ф100	0.81 / 0.066		м

1. Спецификация дана на трубы, соединительные части к ним и арматуру от приборов до врезки (подсоединения) к стояку.

2. В числителе указана общая длина труб, в знаменателе-длина труб без фасонных частей.
3. Раздельный санузел 2СУл-11, 2СУл-12 - зеркальное отображение узла 2СУпр-11, 2СУпр-12.
4. Схему стояков, диаметры и спецификацию см. 5.100.9-1.0-1 05.03.000.21, 5.100.9-1.0-1 05.03.000.22.

Н.контр.	Шумский		5.87
Нач.отд.	Раковщик		5.87
ГИП	Верижский		5.87
Рук. гр.	Костюк		22.05.84

5.100.9-1.0-1 05.03.000.18

Раздельные санитарные узлы 2СУпр-11, 2СУпр-12, 2СУл-11, 2СУл-12.
Разрез
Спецификация
(Вариант полиэтиленовых труб)

Стадия	Лист	Листов
Р		1

ЦНИИЭП жилища

Инв.№ подл. | Подпись и дата | Взам. инв. №

2 СУ пр-11, 2 СУпр-12

1-1

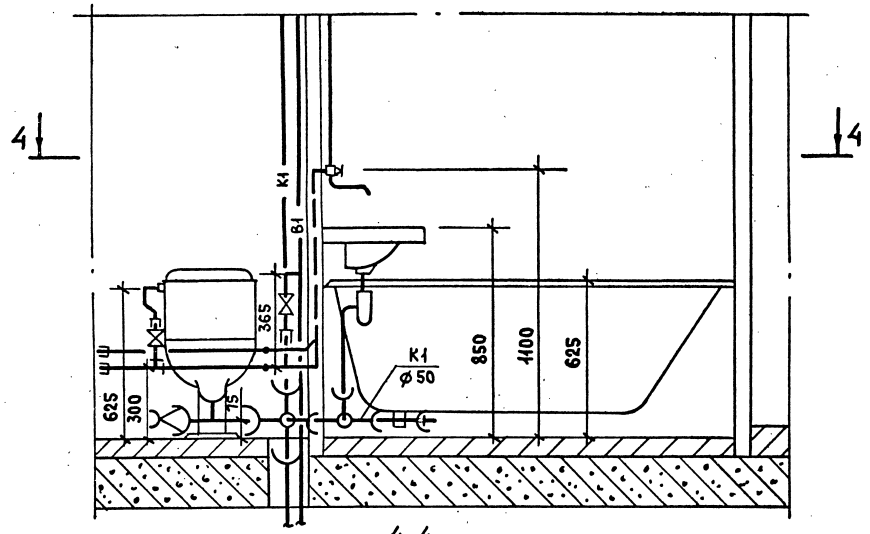

4-4

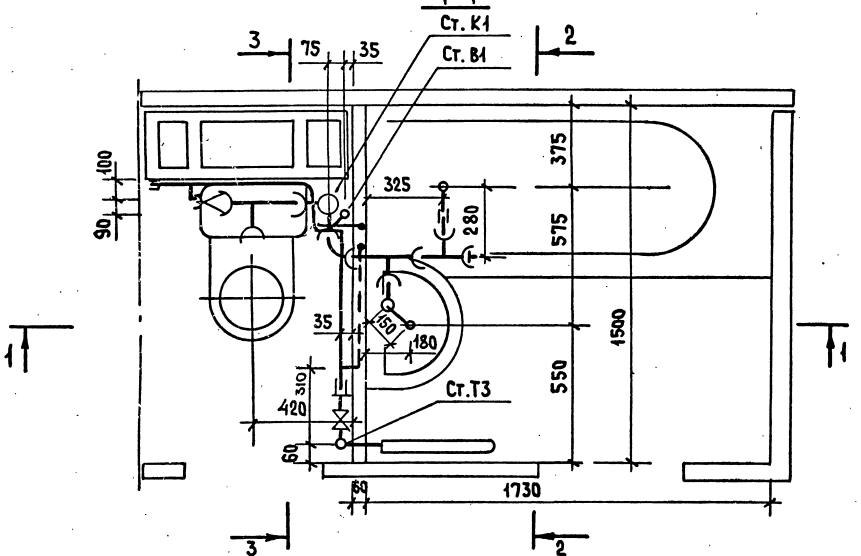

Марка поз.	Обозначение	Наименование	Кол.	Масса ед. кг.	Примечание
		Водопровод			
	ГОСТ 9086-74*	Вентиль запорный муфтовый			
		латунный 1Е исполнение ф 15	2		
	ТУ 400-28-168-76	Гибкая подводка к унитазу	1		
		Трубопровод из легких оцинко-			
		ванных труб по ГОСТ 3262-75*, ф 15	2.3		м
		Горячее водоснабжение			
	ГОСТ 9086-74*	Вентиль запорный муфтовый			
		латунный 2Е исполнение ф 15	1		
		Трубопровод из легких оцинко-			
		ванных труб по ГОСТ 3262-75*, ф 15	2.7		м
		Канализация			
	ГОСТ 103-76	Заглушка стальная сварная ф 50	1		
	ГОСТ 103-76	Заглушка стальная сварная ф 100	1		
	ГОСТ 6942.12-80	Тройник ТП-100×100 Д	1		
	ГОСТ 6942.7-80	Колено К-50	2		
	ГОСТ 6942.12-80	Тройник ТП-50×50	2		
	ГОСТ 8954-75*	Муфта прямая короткая ф 40	1		
	ГОСТ 3262-75*	Труба стальная ф 40×3	0.06		м
	ГОСТ 6942.6-80	Патрубок ПП-50/100	1		
		Трубопровод из чугунных кана-			
		лиз. труб по ГОСТ 6942.3-80, ф 50	1.02 / —		м
		ф 100	0.61 / —		м

1. Спецификация дана на трубы, соединительные части к ним и арматуру от приборов до врезки (подсоединения) к стояку.
2. В числителе указана общая длина труб, в знаменателе - длина труб без фасонных частей.

3. Раздельный санитарный узел 2СУл-11, 2СУл-12 - зеркальное отображение узла 2СУпр-11, 2СУпр-12.
4. Схему стояков, диаметры и спецификацию см. 5.100.9-1.0-1 05.03.000.21; 5.100.9-1.0-1 05.03.000.22.

Н. контр.	Шумский		5.87
Нач. отд.	Раковщик		5.84
ГИП	Верижский		5.84
Рук. гр.	Костюк		12.03.84

5.100.9-1.0-1 05.03.000.19

Раздельные санитарные узлы 2СУпр-11, 2СУпр-12, 2СУл-11, 2СУл-12. Спецификация. (Вариант чугунных труб)

Стадия	Лист	Листов
Р		1

ЦНИИЭП жилища

Инв. № подл. | Подпись и дата | Взам. инв. №

2СУ пр-11, 2СУ пр-12

2-2

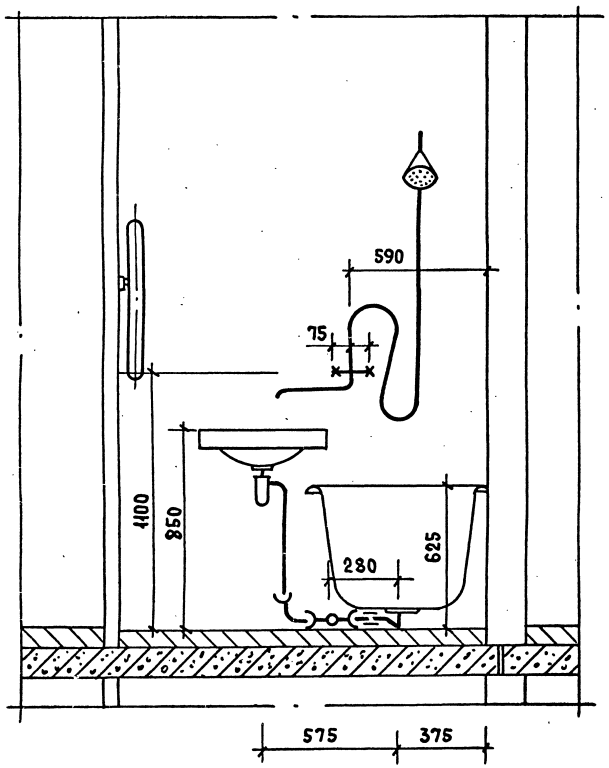

3-3

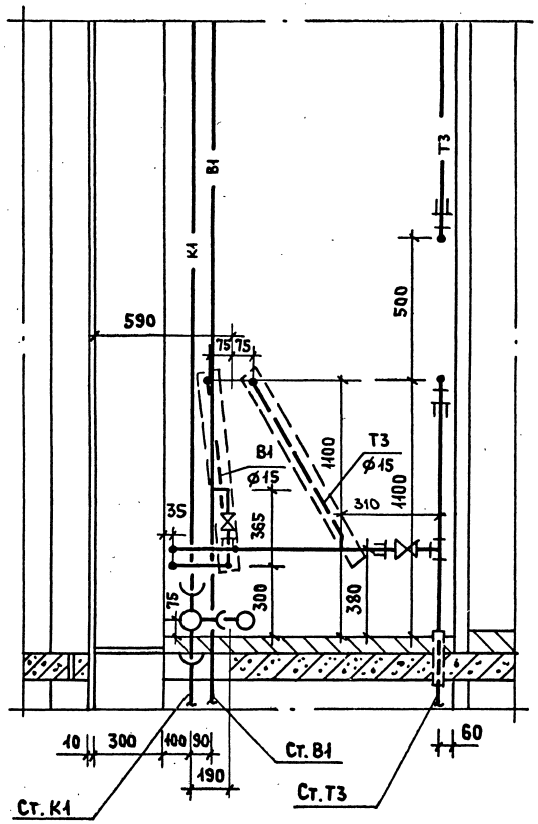

3-3/для верхнего этажа/

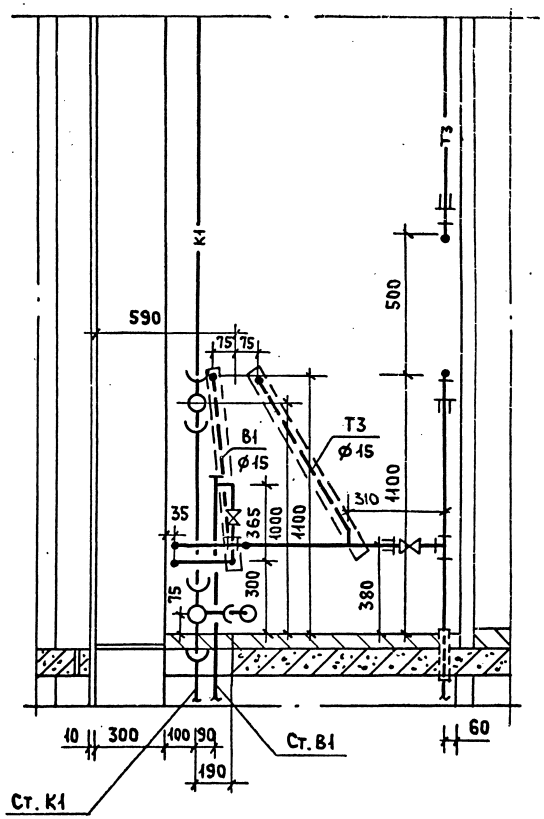

1. Раздельные санитарные узлы 2СУл-11, 2СУл-12 - зеркальное отображение узла 2СУ пр-11, 2СУпр-12.
2. Схему стояков, диаметры и спецификацию см. 5.100.9-1.0-1 05.03.000.21; 5.100.9-1.0-1 05.03.000.22.

				5.100.9-1.0-1	05.03.000.20	
Н.контр.	Шумский		5.84	Раздельные санитарные узлы 2СУпр-11, 2СУпр-12, 2СУл-11, 2СУл-12. Разрезы	Стадия: Р	Лист:	Листов: 1
Нач.отд.	Раковщик		5.84		ЦНИИЭП жилища		
ГИП	Верижский		5.84				
Рук.гр.	Костюк		12.03.84				

Инв.№ подл. | Подпись и дата | Взам.инв.№

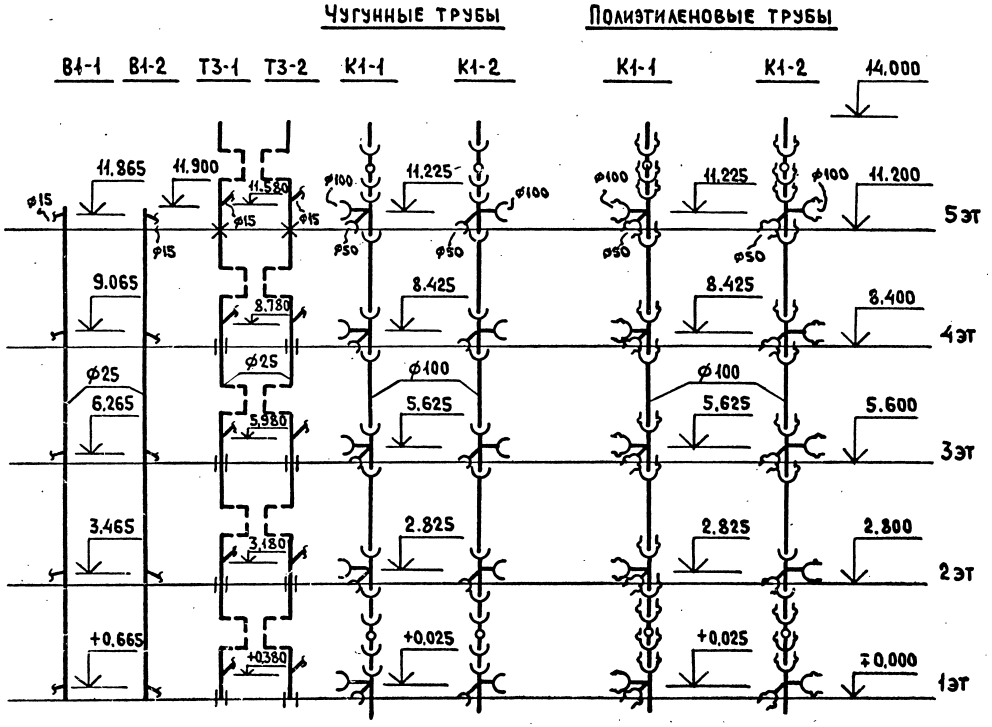

Марка поз.	Обозначение	Наименование	Кол.	Масса ед. кг.	Приме-чание
		Водопровод			
		Трубопровод из легких оцинко-			
		ван. труб по ГОСТ 3262-75*, ф 25	11.9		м
		Горячее водоснабжение			
		Трубопровод из легких оцинко-			
		ван. труб по ГОСТ 3262-75*, ф 25	11.5		м
		Канализация			
		Вариант чугунных труб			
	ГОСТ 6942.24-80	Ревизия Р-100	2		
	ГОСТ 6942.21-80	Крестовина КД 100×100×50	5		
		Трубопровод из чугунных кана-			
		лиз. труб по ГОСТ 6942.3-80, ф100	14.56 / 12.12		м
		ф 50	0.275 / —		м
		Вариант полиэтиленовых (ПВП) труб			
	ГОСТ 22689.15-77	Ревизия Р-100-ПВП-Т	2		
	ГОСТ 22689.12-77	Крестовина КД 100×100×50-ПВП-Т	5		
		Трубопровод из полиэтил. (ПВП)			
		канализ. труб по ГОСТ 22689.3-77 ф100	15.68 / 12.87		м
		ф 50	0.605 / —		м

1. Для санузлов левого исполнения применять стояки В1-2, Т3-2, К1-2, а для правого исполнения - стояки В1-1, Т3-1, К1-1.
2. В стояке К1-2 применяется крестовина левого исполнения.
3. В числителе указана общая длина труб, в знаменателе - длина труб без фасонных частей.

Н. контр.	Шумский		5.84
Нач. отд.	Раковщик		5.84
ГИП	Верижский		5.84
Рук. гр.	Костюк		12.03.84

5.100.9-1.0-1 05.03.000.21

Раздельные санитарные узлы 2СУпр-11, 2СУл-11. Схемы стояков. Спецификация

Стадия	Лист	Листов
Р		1

ЦНИИЭП жилища

Инв. N подл. | Подпись и дата | Взам. инв. N

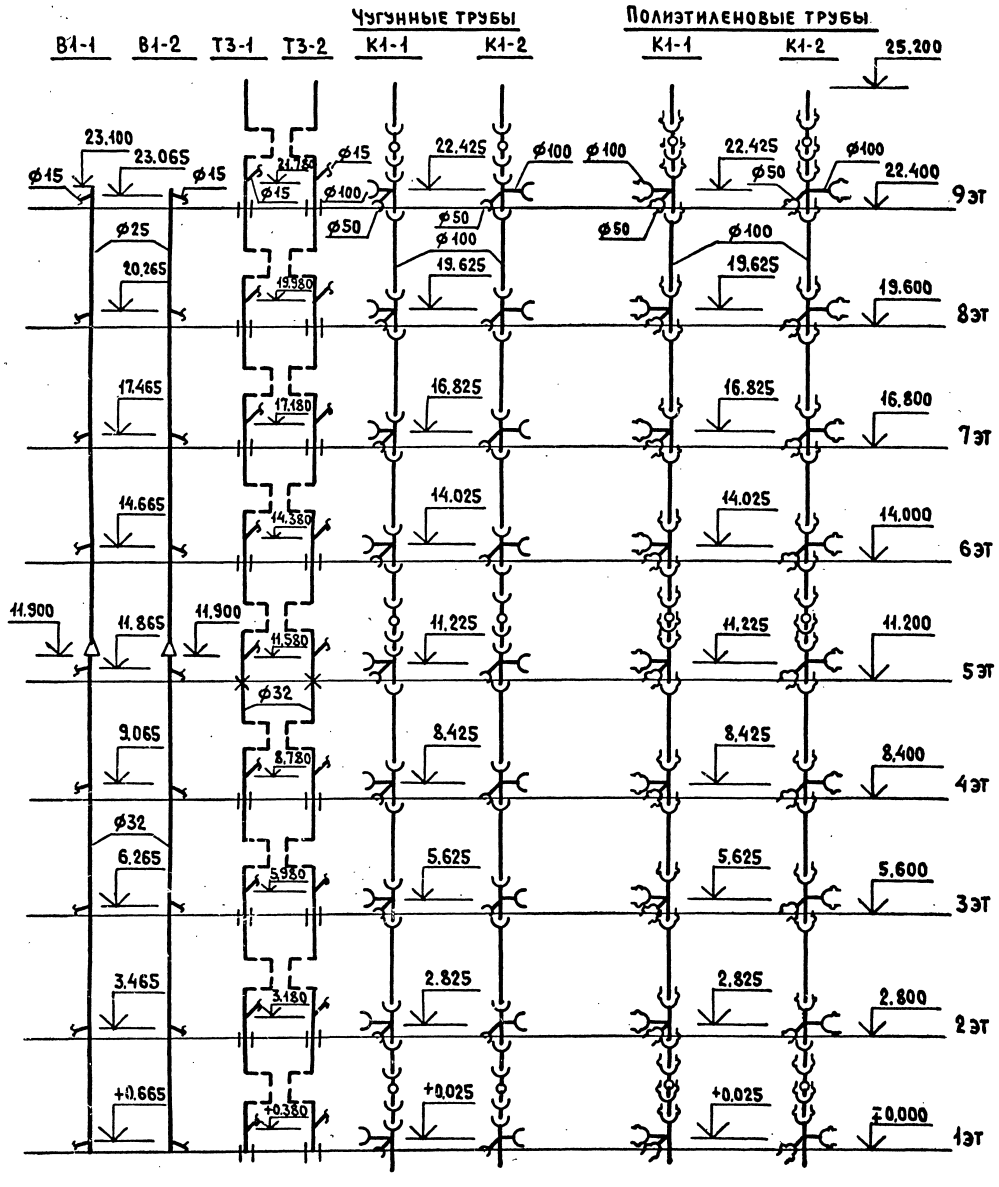

Марка поз.	Обозначение	Наименование	Кол.	Масса ед. кг.	Примечание
		Водопровод			
		Трубопровод из легких оцинкованных труб по ГОСТ 3262-75*, ф 25	11.2		м
		ф 32	11.9		м
		Горячее водоснабжение			
		Трубопровод из легких оцинкованных труб по ГОСТ 3262-75*, ф 32	20.7		м
		Канализация			
		Вариант чугунных труб			
	ГОСТ 6942.24-80	Ревизия Р-100	3		
	ГОСТ 6942.21-80	Крестовина КД 100×100×50	9		
		Трубопровод из чугунных канализ. труб по ГОСТ 6942.3-80, ф 100	26.12 / 21.92		м
		ф 50	0.495 / —		м
		Вариант полиэтиленовых (ПВП) труб			
	ГОСТ 22689.15-77	Ревизия Р-100-ПВП-Т	3		
	ГОСТ 22689.12-77	Крестовина КД 100×100×50-ПВП-Т	9		
		Трубопровод из полиэтил. (ПВП) канализ. труб по ГОСТ 22689.3-77, ф 100	28.13 / 23.24		м
		ф 50	1.089 / —		м

1. Для санузлов левого исполнения применять стояки В1-2, Т3-2, К1-2, а для правого исполнения - стояки В1-1, Т3-1, К1-1.
2. В стояке К1-2 применяется крестовина левого исполнения.
3. В числителе указана общая длина труб, в знаменателе - длина труб без фасонных частей.

Н.контр.	Шумский		5.84
Нач.отд.	Раковщик		5.84
ГИП	Верижский		5.84
Рук.гр.	Костюк		17.03.84

5.100.9-1.0-1 05.03.000.22

Раздельные санитарные узлы 2СУпр-12, 2СУл-12. Схемы стояков. Спецификация.

Стадия	Лист	Листов
Р		1

ЦНИИЭП жилища

Инв. N подл. | Подпись и дата | Взам. инв. N

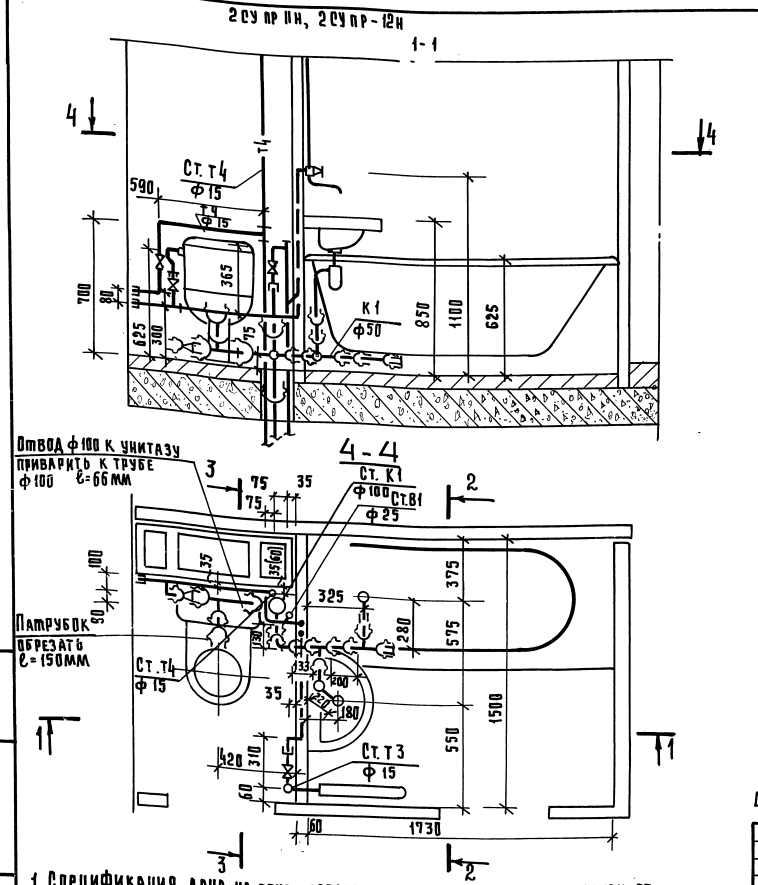

Марка поз.	Обозначение	Наименование	Кол.	Масса ед. кг.	Примечание
		Водопровод.			
	ГОСТ 9086-74*	Вентиль запорный муфтовый			
		латунный 1Е исполнение ф 15	2		
	ТУ 400-28-168-76	Гибкая подводка к унитазу	1		
		Трубопровод из легких оцин-			
		кован. труб по ГОСТ 3262-75*, ф15	3.1		м
		Горячее водоснабжение			
	ГОСТ 9086-74*	Вентиль запорный муфтовый			
		латунный 2Е исполнение ф 15	1		
		Трубопровод из легких оцинко-			
		ван. труб по ГОСТ 3262-75*, ф15	9.0		м
		Канализация			
	ГОСТ 22689.10-77	Тройник Т90°-100×100-ПВП-I	1		
	ГОСТ 22689.9-77	Отвод 90°-50-ПВП-I	2		
	ГОСТ 22689.7-77	Патрубок ПП-100-ПВП-У	1		
	ГОСТ 22689.7-77	Патрубок ПП-50-ПВП-Т	1		
	ГОСТ 22689.10-77	Тройник Т90°-50×50-ПВП-I	2		
	ГОСТ 22689.16-77	Заглушка З-50-ПВП-I	1		
	ГОСТ 8954-75*	Муфта прямая короткая ф40	1		
	ГОСТ 3262-75*	Труба стальная ф 40×3	0.08		м
	ГОСТ 22689.6-77	Переход П-100×50-ПВП-I	1		
	ГОСТ 22689.16-77	Заглушка З-100-ПВП-I	1		
		Трубопровод из полиэтил. (ПВП)			
		канализ. труб по ГОСТ 22689.3-72 ф50	1.31 / 0.485		м
		ф 100	0.81 / 0.066		м

4. В скобках дана привязка для серии 93.

1. Спецификация дана на трубы, соединительные части к ним и арматуру от приборов до врезки (подсоединения) к стояку.
2. В числителе указана общая длина труб, в знаменателе-длина труб без фасонных частей.
3. Раздельный санузел 2СУл-11Н, 2СУл-12Н-зеркальное отражение узла 2СУпр-11Н, 2СУпр-12Н.

Н.контр.	Шумский	Подпись	
Нач.отд.	Раковщик	-"-	
ГИП	Верижский	-"-	
Рук.гр.	Костюк	-"-	

5.100.9-1.0-1 06.03.000.23

Раздельные санитарные узлы 2СУпр-11Н, 2СУпр-12Н, 2СУл-11Н, 2СУл-12Н
Разрез. Спецификация.
(Вариант полиэтиленовых труб)

Стадия	Лист	Листов
Р		1

ЦНИИЭП жилища

Инв. № подл. | Подпись и дата | Взам. инв. №

пров. 02.03.88 коп. 2авр

20103-01 43

2 СУпр-11Н, 2СУпр-12Н

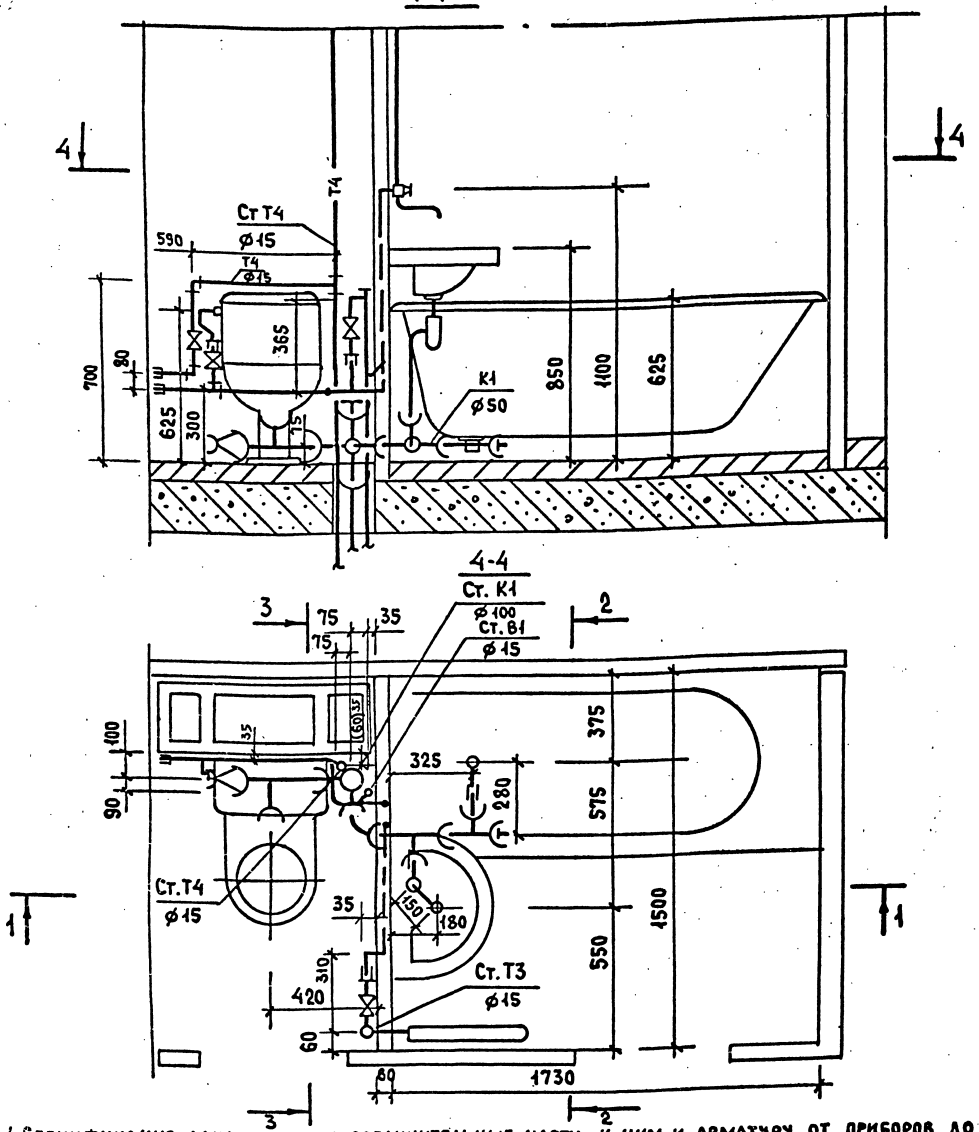

Марка поз.	Обозначение	Наименование	Кол.	Масса ед. кг.	Примечание
		Водопровод			
	ГОСТ 9086-74*	Вентиль запорный муфтовый			
		латунный 1Е исполнение ф15	2		
	ТУ 400-28-168-76	Гибкая подводка к унитазу	1		
		Трубопровод из легких оцинкованных труб по ГОСТ 3262-75* ф15	3,1		М
		Горячее водоснабжение			
	ГОСТ 9086-74*	Вентиль запорный муфтовый			
		латунный 2Е исполнение ф15	1		
		Трубопровод из легких оцинкованных труб по ГОСТ 3262-75* ф15	9,0		М
		Канализация			
	ГОСТ 103-76	Заглушка стальная сварн. ф50	1		
	ГОСТ 103-76	Заглушка стальная сварн. ф100	1		
	ГОСТ 6942.12-80	Тройник ТП-100×100	1		
	ГОСТ 6942.7-80	Колено К-50	2		
	ГОСТ 6942.12-80	Тройник ТП-50×50	2		
	ГОСТ 8954-75*	Муфта прямая короткая ф40	1		
	ГОСТ 3262-75*	Труба стальная ф40×3	0,06		М
	ГОСТ 6942.6-80	Патрубок ПП-50/100	1		
		Трубопровод из чугунных канализ. труб по ГОСТ 6942.3-80, ф50	1,02 / —		М
		ф100	0,61 / —		М

4. В скобках дана привязка для серии 93.

1. Спецификация дана на трубы, соединительные части к ним и арматуру от приборов до врезки (подсоединения) к стояку.
2. В числителе указана общая длина труб, в знаменателе - длина труб без фасонных частей.
3. Раздельный санитарный узел 2СУл-11Н, 2СУл-12Н - зеркальное отражение узла 2СУпр-11Н, 2СУпр-12Н.

Н. контр.	Шумский		5.84
Нач. отд.	Раковщик		5.84
ГИП	Верижский		5.84
Рук. гр.	Костюк		12.01.84

5.100.9-1.0-1 06.03.000.24

Раздельные санитарные узлы 2СУпр-11Н, 2СУпр-12Н, 2СУл-11Н, 2СУл-12Н. Разрез. Спецификация. (Вариант чугунных труб)

Стадия	Лист	Листов
Р		1

ЦНИИЭП жилища

Взам. инв. N | Подпись и дата | Инв. N подл.

2 СУпр-11и, 2СУпр-12н

2-2

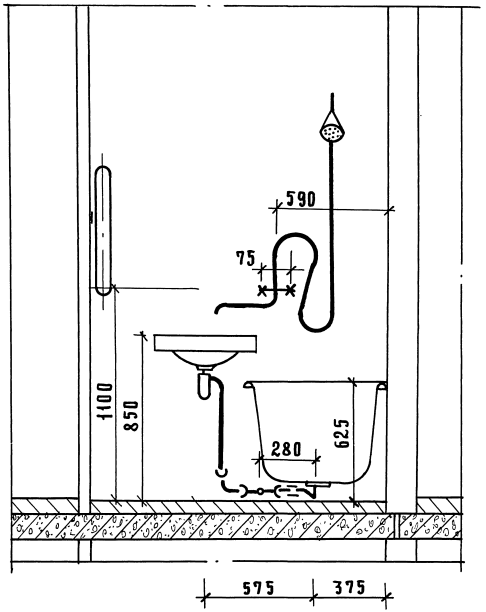

3-3

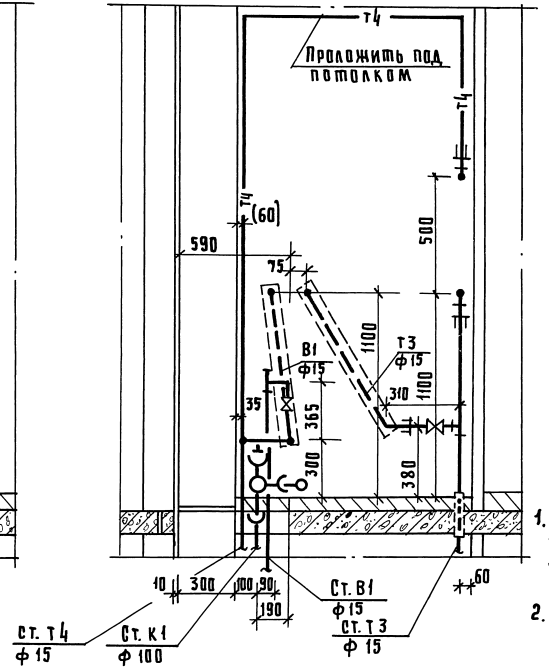

1. Раздельные санитарные узлы 2СУл-11и, 2СУл-12н - зеркальное отображение узлов 2СУпр-11н, 2СУпр-12н.
2. В скобках дана привязка для серии 93.

				5.100.9-1.0-1 06.03.000.25
Н.контр.	Шумский	Подпись		Раздельные санитарные узлы 2СУпр-11н; 2СУпр-12н; 2СУл-11н; 2СУл-12н. Разрезы.
Нач.отд.	Раковщик	-"-		
ГИП	Верижский	-"-		
Рук.гр.	Костюк	-"-		

Стадия	Лист	Листов
Р		1

ЦНИИЭП жилища

Инв.№ подл. | Подпись и дата | Взам. инв.№

пров. [signature] 04.03.86г.

коп. [signature]

1СУл-01, 1СУл-02, 1СУл-01Н, 1СУл-02Н, 1СУл-11, 1СУл-12

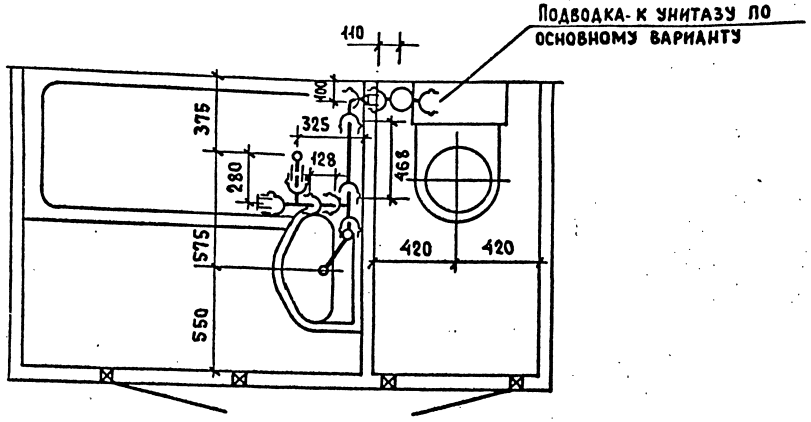

2СУл-01, 2СУл-02, 2СУл-01Н, 2СУл-02Н, 1СУл-11, 1СУл-12

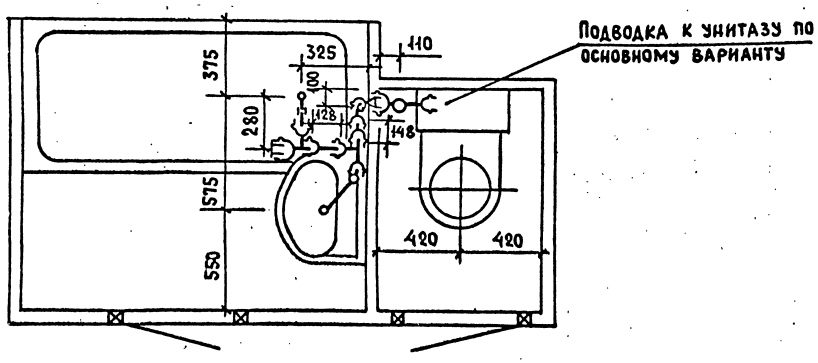

Марка поз.	Обозначение	Наименование	Кол. 1СУ	Кол. 2СУ	Масса ед. кг.	Примечание
	ГОСТ 22689.9-77	Отвод 90°-50-ПВП-Т	2	2		
	ГОСТ 22689.10-77	Тройник Т90°-50×50-ПВП-Т	2	2		
	ГОСТ 22689.6-77	Патрубок переходной П100×50-ПВП-Т	1	1		
	ГОСТ 22689.7-77	Патрубок ПП-50-ПВП-Т	1	1		
	ГОСТ 22689.16-77	Заглушка З-50-ПВП-Т	1	1		
	ГОСТ 8954-75	Муфта короткая прямая	1	1		
	ГОСТ 3262-75*	Труба стальная ф 40×3	0,08	0,08		
		Трубопровод из полиэтил.(ПВП)кана				
		лиз.труб по ГОСТ 22689.3-77, ф 50	1,61 / 0,59	1,29 / 0,28		

1. Спецификация дана только на часть отводных канализационных труб от ванны и умывальника до стояка.
2. Санитарные узлы правого исполнения - зеркальное отображение санузлов левого исполнения.
3. Схему канализационного стояка и спецификацию см. 5.100.9-1.0-1 07.03.000.28, 5.100.9-1.0-1 07.03.000.29.

Инв. N подл. | Подпись и дата | Взам. инв. N

Н.контр.	Шумский		5.84
Нач.отд.	Раковщик		5.84
ГИП	Верижский		5.84
Рук.гр.	Костюк		12.03.84

5.100.9-1.0-1 07.03.000.26

Вариант раздельных санитарных узлов с применением крестовины со смещенной осью. Спецификация. (Вариант полиэтиленовых труб)

Стадия	Лист	Листов
Р		1

ЦНИИЭП жилища

1СУл-01, 1СУл-02, 1СУл-01Н, 1СУл-02Н, 1СУл-11, 1СУл-12

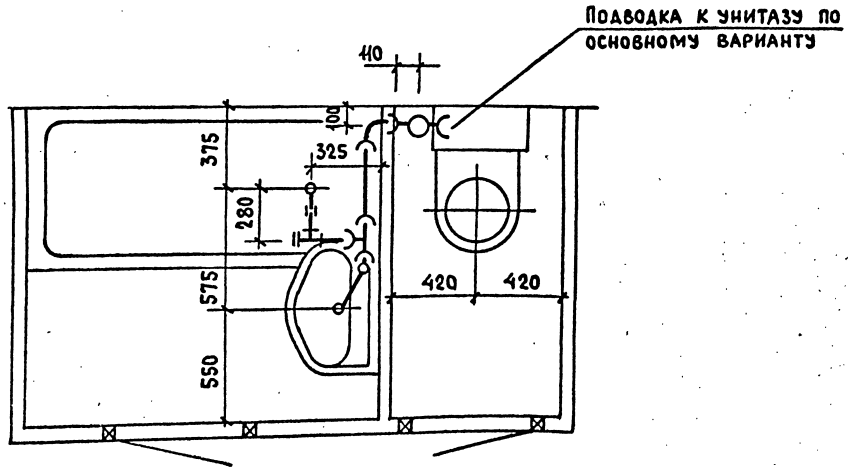

2СУл-01, 2СУл-02, 2СУл-01Н, 2СУл-02Н, 1СУл-11, 1СУл-12

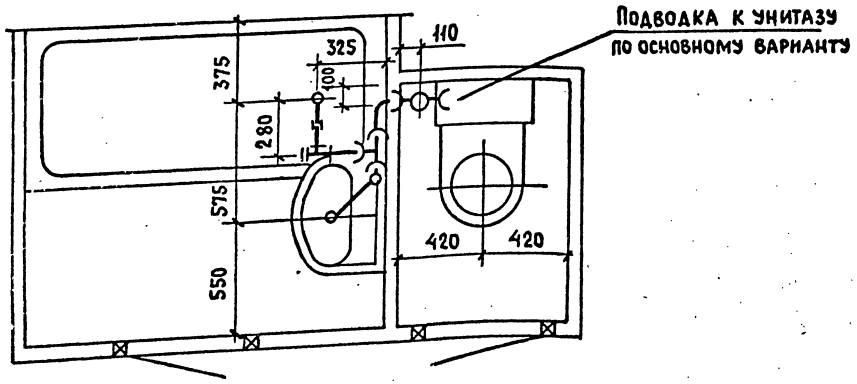

Марка поз.	Обозначение	Наименование	Кол. 1СУ	Кол. 2СУ	Масса ед. кг.	Примечание
		Канализация				
	ГОСТ 6942.7-80	Колено К-50	2	2		
	ГОСТ 6942.4-80	Патрубок П-50-350	1	—		
	ГОСТ 6942.12-80	Тройник ТП-50×50	1	1		
	ГОСТ 8948-75	Тройник прямой ⌀40	1	1		
	ГОСТ 8954-75	Муфта короткая прямая ⌀40	1	1		
	ГОСТ 8963-75	Пробка ⌀40	1	1		
	ГОСТ 3262-75*	Труба стальная ⌀40×3	0,33	0,33		
		Трубопровод из чугунных канализ. труб по ГОСТ 6942.3-80 ⌀50	1,1 / —	0,75 / —		

1. Спецификация дана только на часть отводных канализационных труб от ванны и умывальника до стояка.
2. Санитарные узлы правого исполнения - зеркальное отображение санузлов левого исполнения.
3. Схему канализационного стояка и спецификацию см. 5.100.9-1.0-1 07.03.000.28, 5.100.9-1.0-1 07.03.000.29.

Н.контр.	Шумский		5.84
Нач.отд.	Раковщик		5.84
ГИП	Верижский		5.84
Рук.гр.	Костюк		12.03.84

5.100.9-1.0-1 07.03.000.27

Вариант раздельных санитарных узлов с применением крестовины со смещенной осью. Спецификация. (Вариант чугунных труб).

Стадия	Лист	Листов
Р		1

ЦНИИЭП жилища

Инв.№ подл. | Подпись и дата | Взам.инв.№

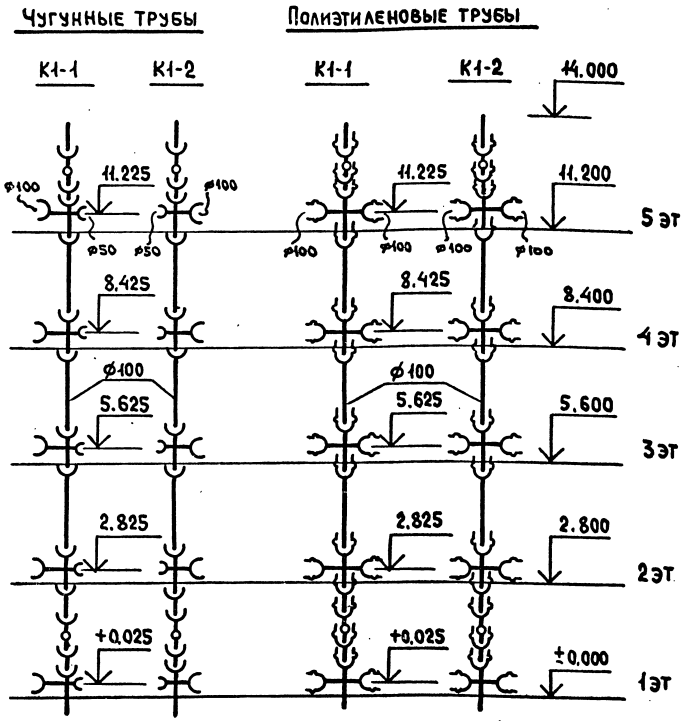

Марка поз.	Обозначение	Наименование	Кол.	Масса ед. кг.	Примечание
		Канализация			
		Вариант чугунных труб			
	ГОСТ 6942.24-80	Ревизия Р-100	2		
	ГОСТ 6942.19-80	Крестовина КПС-100×50	5		
		Трубопровод из чугунных кана-			
		лиз.труб по ГОСТ 6942.3-80, ф100	14.845 / 12.16		м
		ф50	0.45 / —		м
		Вариант полиэтиленовых (ПВП) труб			
	ГОСТ 22689.15-77	Ревизия Р-100-ПВП-Т	2		
	ГОСТ 22689.12-77	Крестовина К-90°-100×100-ПВП-Т	5		
		Трубопровод из полиэтил. (ПВП)			
		канализ.труб по ГОСТ 22689.3-77 ф100	16.47 / 12.87		м

1. Для санузлов левого исполнения применять стояк К1-2, а для правого исполнения - стояк К1-1.
2. В стояке К1-2 применяется крестовина левого исполнения.
3. В числителе указана общая длина труб, в знаменателе - длина труб без фасонных частей.

Н.контр.	Шумский		5.87
Нач.отд.	Раковщик		5.87
ГИП	Верижский		5.87
Рук.гр.	Костюк		01.03.94

5.100.9-1.0-1 07.03.000.28

Вариант раздельных санитарных узлов с применением крестовины со смещенной осью. Схемы стояков 5эт. домов. Спецификация.

Стадия	Лист	Листов
Р		1

ЦНИИЭП жилища

Инв.№ подл. | Подпись и дата | Взам.инв.№

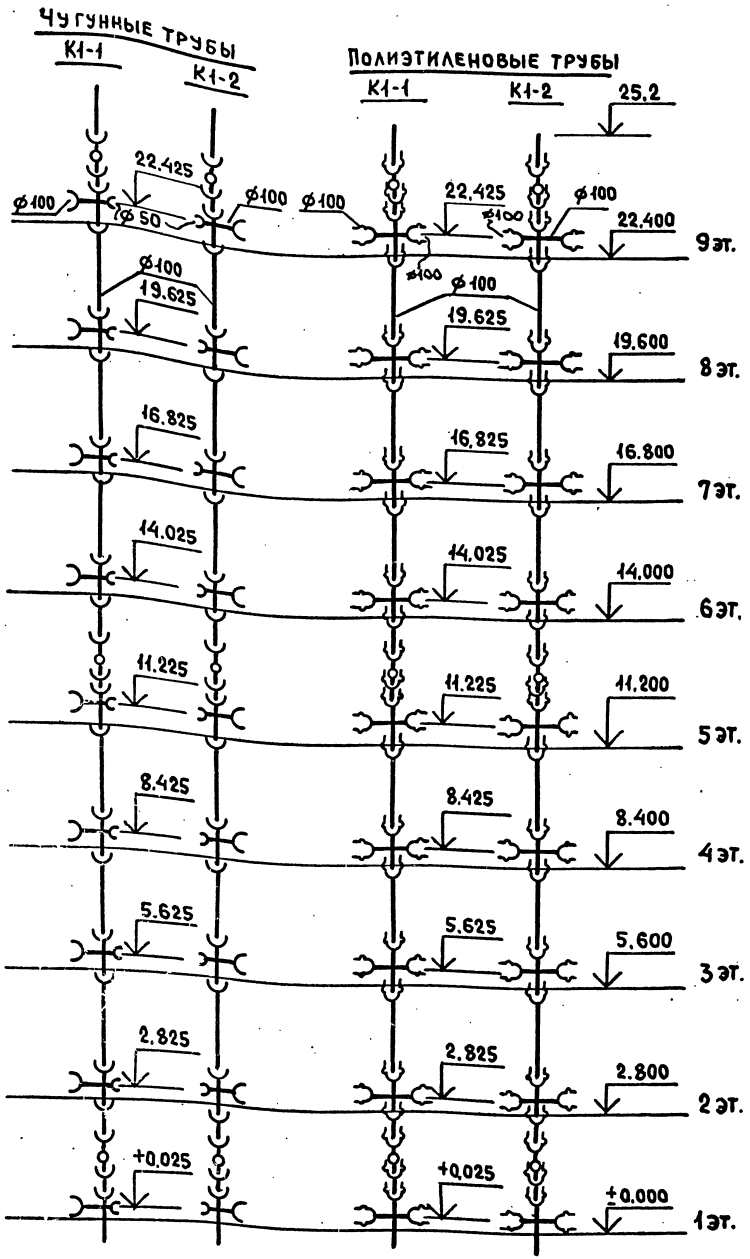

Марка поз.	Обозначение	Наименование	Кол.	Масса ед. кг.	Примечание
		Канализация			
		Вариант чугунных труб			
	ГОСТ 6942.24-80	Ревизия Р-100	3		
	ГОСТ 6942.19-80	Крестовина КПС-100×50	9		
		Трубопровод из чугунных канализ. труб по ГОСТ 6942.3-80 ф100	26.65 / 22.00		м
		ф50	0.81 / —		м
		Вариант полиэтиленовых (ПВП) труб			
	ГОСТ 22689.15-77	Ревизия Р-100-ПВП-Т	3		
	ГОСТ 22689.11-77	Крестовина К-90°-100×100-ПВП-Т	9		
		Трубопровод из полиэтил. (ПВП) канализ. труб по ГОСТ 22689.3-77, ф100	29.56 / 23.43		м

1. Для санузлов левого исполнения применять стояк К1-2, а для правого исполнения – стояк К1-1.
2. В стояке К1-2 применяется крестовина левого исполнения.
3. В числителе указана общая длина труб, в знаменателе - длина труб без фасонных частей.

Н. контр.	Шумский		5.84
Нач. отд.	Раковщик		5.84
ГИП	Верижский		5.84
Рук. гр.	Костюк		12.01.84

5.100.9-1.0-1 07.03.000.29

Вариант раздельных санитарных узлов с применением крестовины со смещенной осью. Схемы стояков 9эт. домов. Спецификация.

Стадия	Лист	Листов
Р		1

ЦНИИЭП жилища

Инв. N подл. | Подпись и дата | Взам. инв. N

3СУпр-01, 4СУпр-01, 3СУпр-02, 4СУпр-02

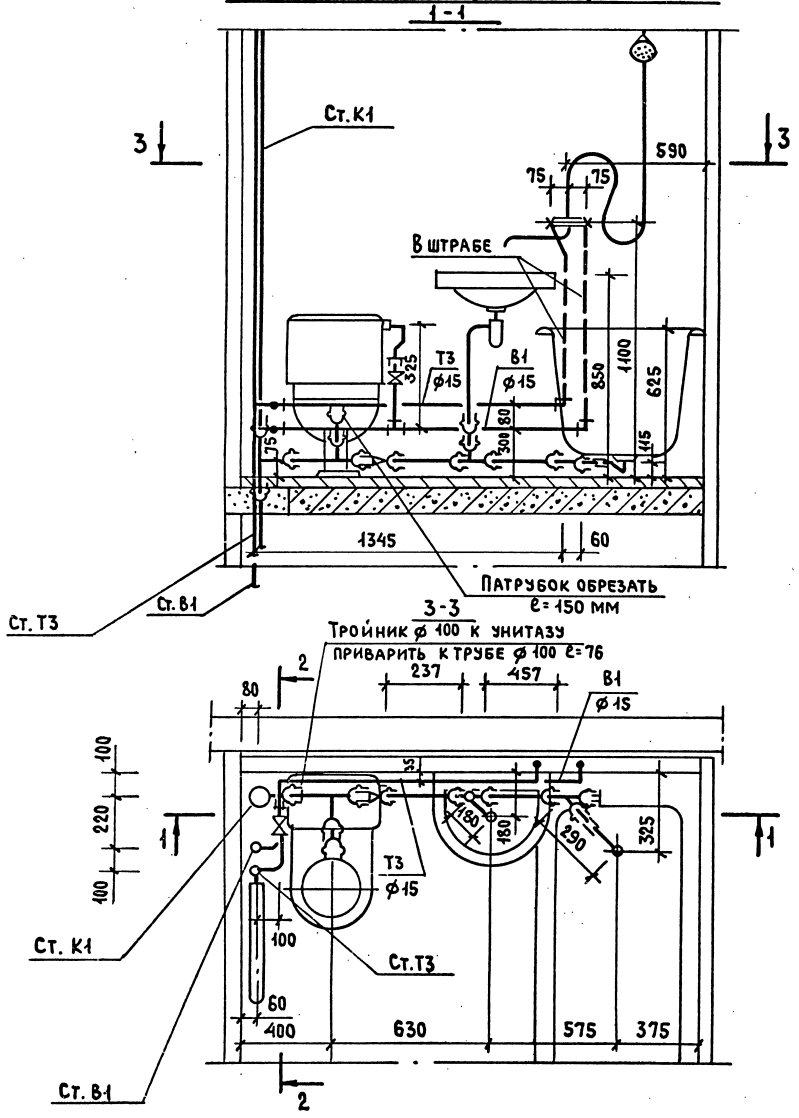

3СУпр-01, 4СУпр-01, 3СУпр-02, 4СУпр-02 (верхний этаж)

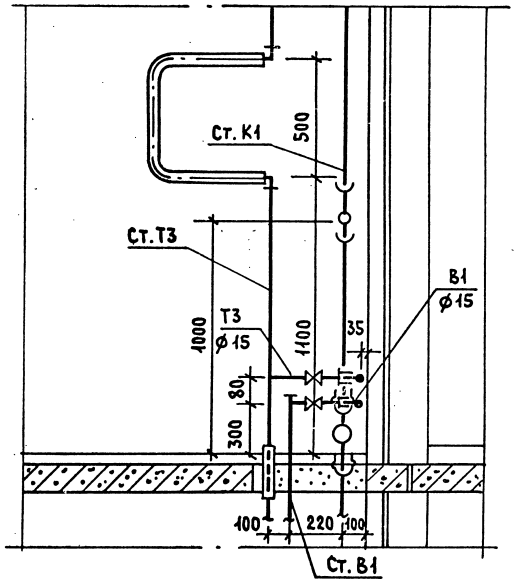

1. Совмещенный санитарный узел 3СУл-01, 4СУл-01, 3СУл-02, 4СУл-02 - зеркальное отображение узла 3СУпр-01, 4СУпр-01, 3СУпр-02, 4СУпр-02.
2. Схему стояков, диаметры и спецификацию см. 5.100.9-1.0-1 08.03.000.34, 5.100.9-1.0-1 08.03.000.35.

				5.100.9-1.0-1 08.03.000.30	
Н.контр.	Шумский		5.84	Совмещенные санитарные узлы 3СУпр-01, 4СУпр-01, 3СУпр-02, 4СУпр-02, 3СУл-01, 4СУл-01, 3СУл-02, 4СУл-02. Разрез (Вариант полиэтиленовых труб)	Стадия: Р; Лист: ; Листов: 1
Нач.отд.	Раковщик		5.84		
ГИП	Верижский		5.84		ЦНИИЭП жилища
Рук.гр.	Костюк		17.01.84		

Инв.№ подл. | Подпись и дата | Взам.инв.№

Марка поз.	Обозначение	Наименование	К-во	Масса ед.кг.	Приме-чание
		Водопровод			
	ГОСТ 9086-74*	Вентиль запорный муфтовый			
		латунный 1Е исп. ф 15	2		
	ТУ-400-28-168-76	Гибкая подводка к унитазу	1		
		Трубопровод из легких оцинко-			
		ван.труб по ГОСТ 3262-75*, ф 15	2.62		м
		Горячее водоснабжение			
	ГОСТ 9086-74*	Вентиль запорный муфтовый			
		латунный 2Е исп. ф 15	1		
		Трубопровод из легких оцинко-			
		ван.труб по ГОСТ 3262-75*, ф 15	2.52		м
		Канализация			
	ГОСТ 22689.10-77	Тройник Т90°-100х100-ПВП-Т	1		
	ГОСТ 22689.10-77	Тройник Т90°-50х50-ПВП-Т	1		
	ГОСТ 22689.10-77	Тройник Т45°-50х50-ПВП-Т	1		
	ГОСТ 22689.6-77	Патрубок переходной П100х50-ПВП-Т	1		
	ГОСТ 22689.7-77	Патрубок ПП-100-ПВП-У	1		
	ГОСТ 22689.7-77	Патрубок ПП-50-ПВП-Т	1		
	ГОСТ 22689.16-77	Заглушка З-50-ПВП-Т	1		
	ГОСТ 8954-75*	Муфта прямая короткая ф40	1		
	ГОСТ 3262-75*	Труба стальная ф 40х3	0.08		м
		Трубопровод из полиэтил.(ПВП)			
		канализ.труб по ГОСТ 22689.3-77 ф50	1.282 / 0.694		м
		ф 100	0.82 / 0.076		м

1. Спецификация дана на трубы, соединительные части к ним и арматуру от приборов до врезки (подсоединения) к стояку.
2. В числителе указана общая длина труб, - в знаменателе - длина труб без фасонных частей

Н.контр.	Шумский		5.84
Нач.отд.	Раковщик		5.84
ГИП	Верижский		5.84
Рук.гр.	Костюк		27.03.84

5.100.9-1.0-1 08.03.000.31

Совмещенные санитарные узлы 3СУпр-01, 4СУпр-01, 3СУпр-02, 4СУпр-02, 3СУл-01, 4СУл-01, 3СУл-02, 4СУл-02.
Спецификация (вариант полиэтиленовых труб)

Стадия	Лист	Листов
Р		1

ЦНИИЭП жилища

Инв. N подл. | Подпись и дата | Взам.инв. N

20103-01 51

3СУпр-01, 4СУпр-01, 3СУпр-02, 4СУпр-02

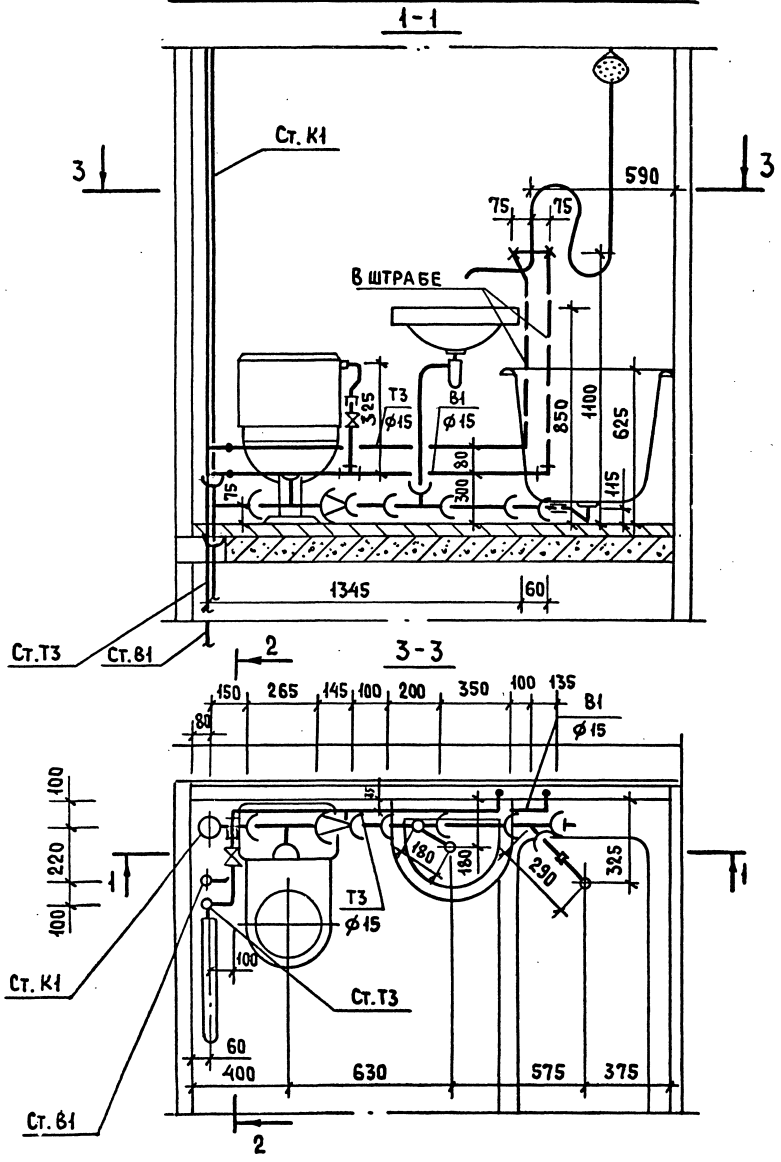

3СУпр-01, 4СУпр-01, 3СУпр-02, 4СУпр-02 (верхний этаж)

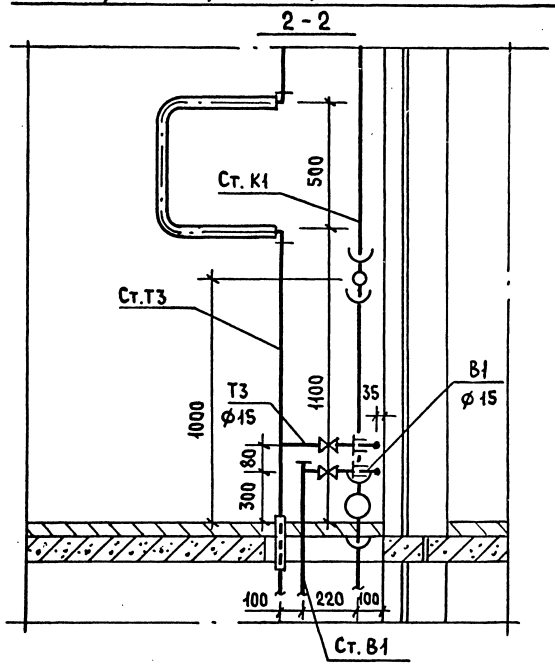

1. Совмещенный санитарный узел 3СУл-01, 4СУл-01, 3СУл-02, 4СУл-02 – зеркальное отображение узла 3СУпр-01, 4СУпр-01, 3СУпр-02, 4СУпр-02.
2. Схему стояков, диаметры и спецификацию см. 5.100.9-1.0-1 08.03.000.34; 5.100.9-1.0-1 08.03.000.35.

				5.100.9-1.0-1	08.03.000.32
Н.контр.	Шумский		5.84	Совмещенные санитарные узлы 3СУпр-01, 4СУпр-01, 3СУпр-02, 4СУпр-02, 3СУл-01, 4СУл-01, 3СУл-02, 4СУл-02. Разрез. (Вариант чугунных труб)	Стадия: Р; Лист; Листов: 1
Нач.отд.	Раковщик		5.84		ЦНИИЭП жилища
ГИП	Верижский		5.84		
Рук.гр.	Костюк		11.11.84		

Инв. N подл. | Подпись и дата | Взам. инв. N

Марка поз.	Обозначение	Наименование	К-во	Масса ед. кг.	Приме-чание
		Водопровод			
	ГОСТ 9086-74*	Вентиль запорный муфтовый			
		латунный 1Е исп. ф 15	2		
	ТУ-400-28-168-76	Гибкая подводка к унитазу	1		
		Трубопровод из легких оцинко-			
		ван.труб по ГОСТ 3262-75*, ф 15	2.62		М
		Горячее водоснабжение			
	ГОСТ 9086-74*	Вентиль запорный муфтовый			
		латунный 2Е исп. ф 15	1		
		Трубопровод из легких оцинко-			
		ван.труб по ГОСТ 3262-75* ф 15	2.52		М
		Канализация			
	ГОСТ 6942.12-80	Тройник ТП 100×100	1		
	ГОСТ 6942.8-80	Патрубок переходной ПП-50/100	1		
	ГОСТ 6942.12-80	Тройник ТП 50×50	1		
	ГОСТ 6942.17-80	Тройник Т45°-50×50	1		
	ГОСТ 103-76	Заглушка стальная сварн.ф 50	1		
	ГОСТ 6942.4-80	Патрубок П-50-350	1		
		Трубопровод из чугунных			
		канализ.труб по ГОСТ 6942.3-80 ф 50	1.09 / 0.1		
		ф 100	0.56 / —		

1. Спецификация дана на трубы, соединительные части к ним и арматуру от приборов до врезки (подсоединения) к стояку.
2. В числителе указана общая длина труб, в знаменателе - длина труб без фасонных частей

				5.100.9-1.0-1	08.03.000.33
Н.контр.	Шумский		5.84	Совмещенные санитарные узлы 3СУпр-01, 4СУпр-01, 3СУпр-02, 4СУпр-02, 3СУл-01, 4СУл-01, 3СУл-02, 4СУл-02. Спецификация (Вариант чугунных труб)	Стадия: Р; Лист: ; Листов: 1
Нач.отд.	Раковщик		5.84		
ГИП	Берижский		5.84		
Рук.гр.	Костюк		05.84		ЦНИИЭП жилища

Инв.№ подл. | Подпись и дата | Взам.инв.№

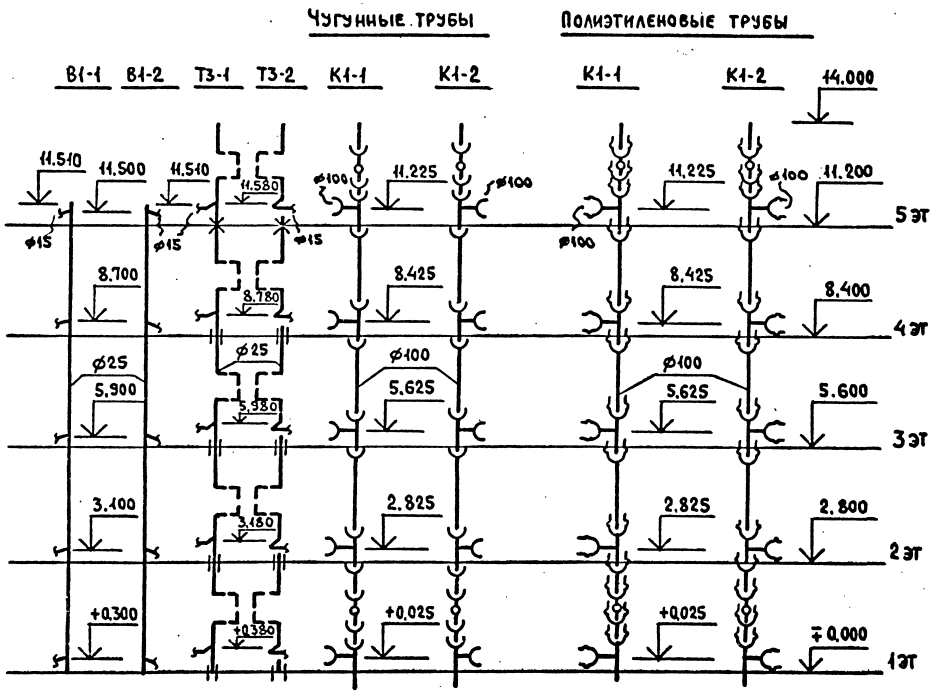

Марка поз.	Обозначение	Наименование	Кол.	Масса ед. кг.	Приме-чание
		Водопровод			
		Трубопровод из легких оцинко-			
		ван. труб по ГОСТ 3262-75*, ф 25	11,51		м
		Горячее водоснабжение			
		Трубопровод из легких оцинко-			
		ван. труб по ГОСТ 3262-75*, ф 25	11,5		м
		Канализация			
		Вариант чугунных труб			
	ГОСТ 6942.24-80	Ревизия Р-100	2		
	ГОСТ 6942.12-80	Тройник ТП-100×100	5		
		Трубопровод из чугунных кана-			
		лиз. труб по ГОСТ 6942.3-80, ф 100	14,945 / 12,06		м
		Вариант полиэтиленовых (ПВП) труб			
	ГОСТ 22689.15-77	Ревизия Р-100-ПВП-Т	2		
	ГОСТ 22689.10-77	Тройник Т90°-100×100-ПВП-Т	5		
		Трубопровод из полиэтил. (ПВП)			
		канализ. труб по ГОСТ 22689.3-77 ф 100	15,773 / 12,868		м

1. Для санузлов левого исполнения применять стояки В1-2, Т3-2, К1-2, а для правого исполнения - стояки В1-1, Т3-1, К1-1.
2. В стояке К1-2 применяется крестовина левого исполнения.
3. В числителе указана общая длина труб, в знаменателе - длина труб без фасонных частей.

Н. контр.	Шумский		5.84
Нач. отд.	Раковщик		5.84
ГИП	Верижский		5.84
Рук. гр.	Костюк		27.03.84

5.100.9-1.0-1 08.03.000.34

Совмещенные санитарные узлы. 3СУпр-01, 4СУпр-01, 3СУл-01, 4СУл-01. Схемы стояков. Спецификация.

Стадия	Лист	Листов
Р		1

ЦНИИЭП жилища

Инв. N подл. | Подпись и дата | Взам. инв. N

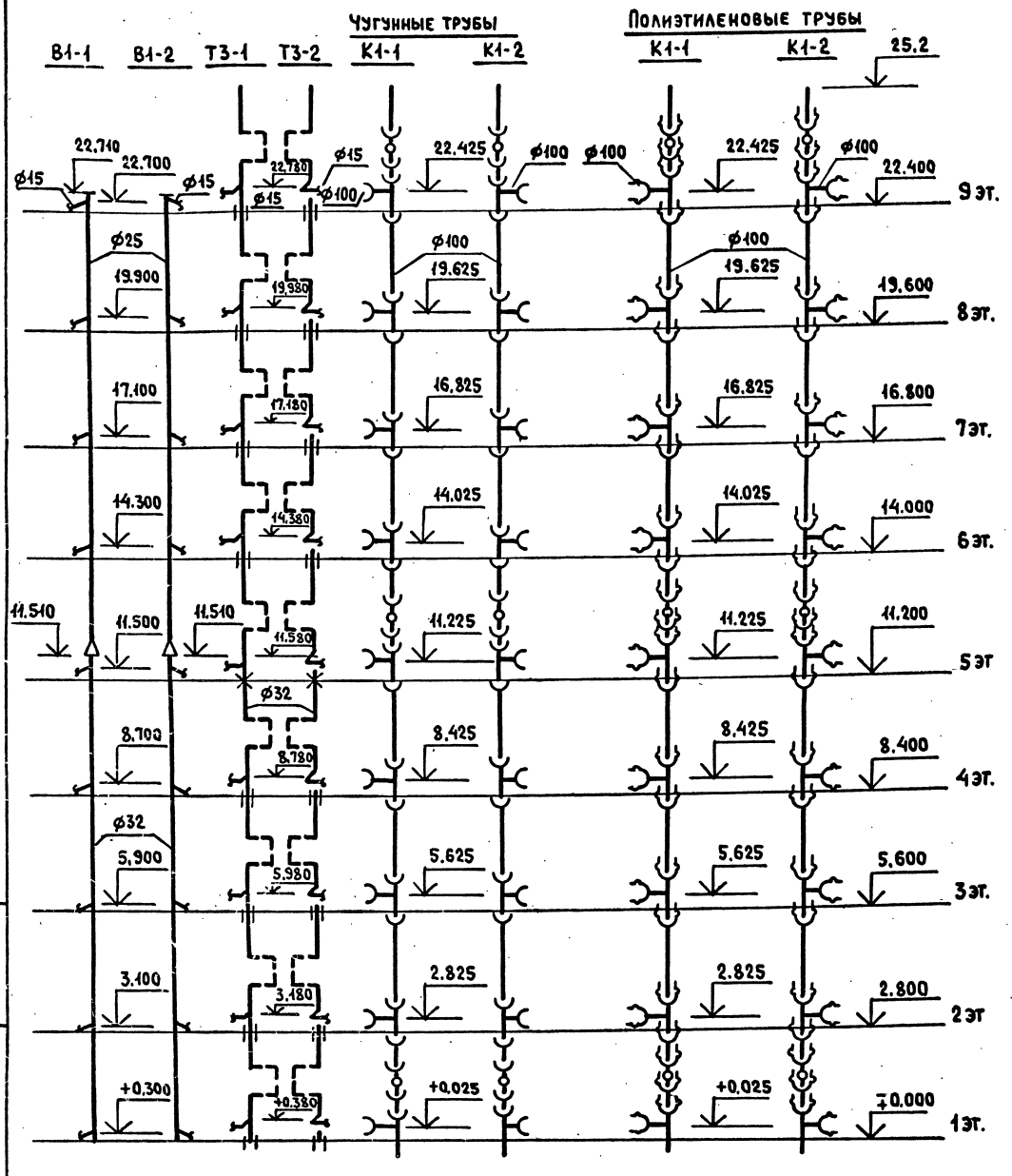

Марка поз.	Обозначение	Наименование	Кол.	Масса ед. кг.	Примечание
		Водопровод			
		Трубопровод из легких оцинкованных труб по ГОСТ 3262-75*, ф 25	11.2		м
		ф 32	11.51		м
		Горячее водоснабжение			
		Трубопровод из легких оцинкованных труб по ГОСТ 3262-75*, ф 32	20.7		м
		Канализация			
		Вариант чугунных труб			
	ГОСТ 6942.24-80	Ревизия Р-100	3		
	ГОСТ 6942.12-80	Тройник ТП 100х100	9		
		Трубопровод из чугунных канализ. труб по ГОСТ 6942.3-80, ф 100	26.65 / 22.20		м
		Вариант полиэтиленовых (ПВП) труб			
	ГОСТ 22689.15-77	Ревизия Р-100-ПВП-Т	3		
	ГОСТ 22689.10-77	Тройник Т 90°-100х100-ПВП-Т	9		
		Трубопровод из полиэтил. (ПВП)			
		канализ. труб по ГОСТ 22689.3-77 ф 100	28.13 / 23.42		м

1. Для санузлов левого исполнения применять стояки В1-2, Т3-2, К1-2, а для правого исполнения - стояки В1-1, Т3-1, К1-1.
2. В стояке К1-2 применяется крестовина левого исполнения.
3. В числителе указана общая длина труб, в знаменателе - длина труб без фасонных частей.

Н. контр.	Шумский		5.84
Нач. отд.	Раковщик		5.84
ГИП	Верижский		5.84
Рук. гр.	Костюк		11.01.84

5.100.9-1.0-1 08.03.000.35

Совмещенные санитарные узлы 3СУпр-02, 4СУпр-02, 3СУл-02, 4СУл-02. Схемы стояков. Спецификация

Стадия	Лист	Листов
Р		1

ЦНИИЭП жилища

Взам. инв. N | Подпись и дата | Инв. N подл.

3СУпр-11, 4СУпр-11, 3СУпр-12, 4СУпр-12

1-1

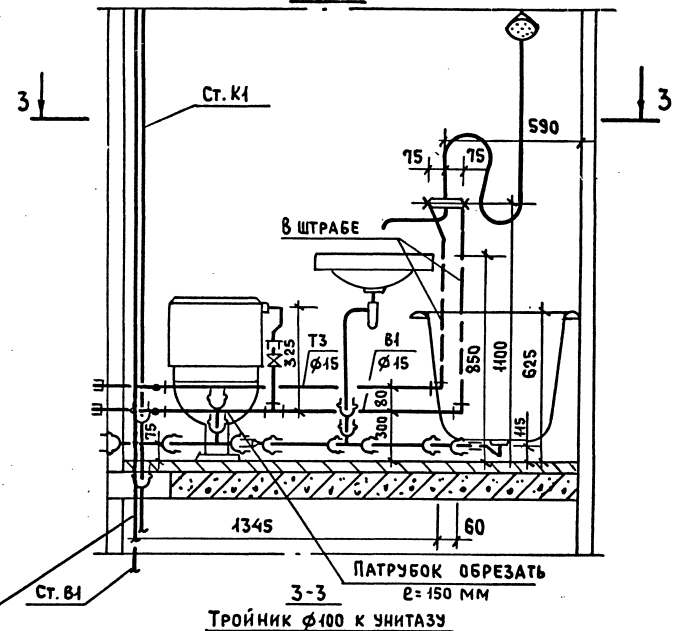

3-3

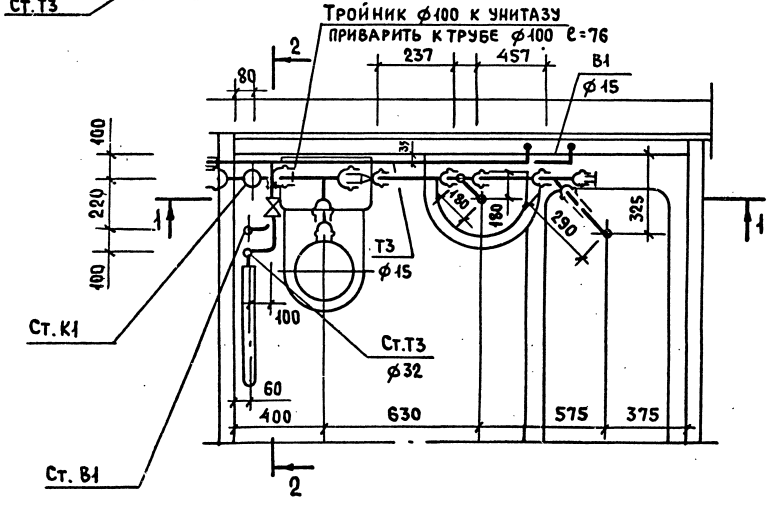

3СУпр-11, 4СУпр-11, 3СУпр-12, 4СУпр-12 (верхний этаж)

2-2

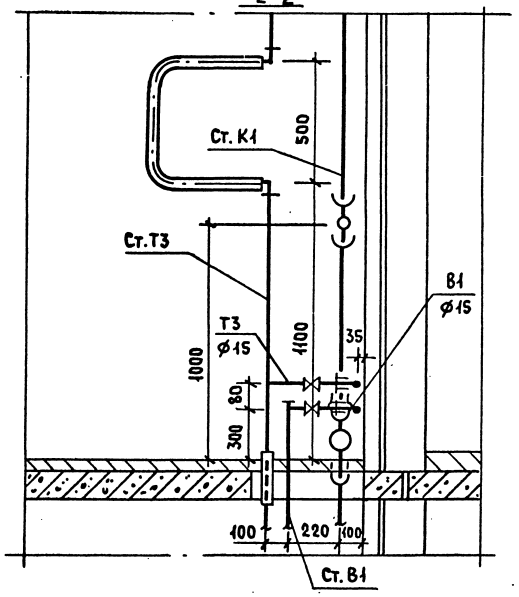

1. Совмещенный санитарный узел 3СУл-11, 4СУл-11, 3СУл-12, 4СУл-12 - зеркальное отражение узла 3СУпр-11, 4СУпр-11, 3СУпр-12, 4СУпр-12.
2. Схему стояков, диаметры и спецификацию см. 5.100.9-1.0-1 09.03.000.40, 5.100.9-1.0-1 09.03.000.41.

Н.контр.	Шумский		5.87
Нач.отд.	Раковщик		5.87
ГИП	Верижский		5.87
Рук.гр.	Костюк		12.03.87

5.100.9-1.0-1 09.03.000.36

Совмещенные санитарные узлы 3СУпр-11, 4СУпр-11, 3СУпр-12, 4СУпр-12, 3СУл-11, 4СУл-11, 3СУл-12, 4СУл-12. Разрез. (Вариант полиэтиленовых труб)

Стадия	Лист	Листов
Р		1

ЦНИИЭП жилища

Инв. N подл. | Подпись и дата | Взам. инв. N

Марка поз.	Обозначение	Наименование	К-во	Масса ед. кг.	Приме-чание
		Водопровод			
	ГОСТ 9086-74*	Вентиль запорный муфтовый			
		латунный 1Е исп. ф 15	2		
	ТУ-400-28-168-76	Гибкая подводка к унитазу	1		
		Трубопровод из легких оцинко-			
		ван. труб по ГОСТ 3262-75*, ф 15	2,82		м
		Горячее водоснабжение			
	ГОСТ 9086-74*	Вентиль запорный муфтовый			
		латунный 2Е исп. ф 15	1		
		Трубопровод из легких оцинко-			
		ван. труб по ГОСТ 3262-75*, ф 15	2,72		м
		Канализация			
	ГОСТ 22689.10-77	Тройник Т90°-100х100-ПВП-Т	1		
	ГОСТ 22689.10-77	Тройник Т90°-50х50-ПВП-Т	1		
	ГОСТ 22689.10-77	Тройник Т45°-50х50-ПВП-Т	1		
	ГОСТ 22689.6-77	Патрубок переходн. П100х50-ПВП-Т	1		
	ГОСТ 22689.7-77	Патрубок ПП-100-ПВП-У	1		
	ГОСТ 22689.7-77	Патрубок ПП-50-ПВП-Т	1		
	ГОСТ 22689.16-77	Заглушка З-50-ПВП-Т	1		
	ГОСТ 8954-75*	Муфта прямая короткая ф 40	1		
	ГОСТ 3262-75*	Труба стальная ф 40х3	0,08		м
		Трубопровод из полиэтил. (ПВП)			
		канализ. труб по ГОСТ 22689.3-77 ф 50	1,282 0,694		м
		ф 100	0,82 0,076		м

1. Спецификация дана на трубы, соединительные части к ним и арматуру от приборов до врезки (подсоединения) к стояку.
2. В числителе указана общая длина труб, в знаменателе - длина труб без фасонных частей.

				5.100.9-1.0-1	09.03.000.37
Н. контр.	Шумский		5.84	Совмещенные санитарные узлы 3СУпр-11, 4СУпр-11, 3СУпр-12, 4СУпр-12, 3СУл-11, 4СУл-11, 3СУл-12, 4СУл-12. Спецификация. (Вариант полиэтиленовых труб)	Стадия: Р; Лист: ; Листов: 1
Нач. отд.	Раковщик		5.84		
ГИП	Верижский		5.84		ЦНИИЭП жилища
Рук. гр.	Костюк		12.05.84		

Инв. № подл. | Подпись и дата | Взам. инв. №

3СУ пр-11, 4СУ пр-11, 3СУпр-12, 4СУ пр-12

1-1

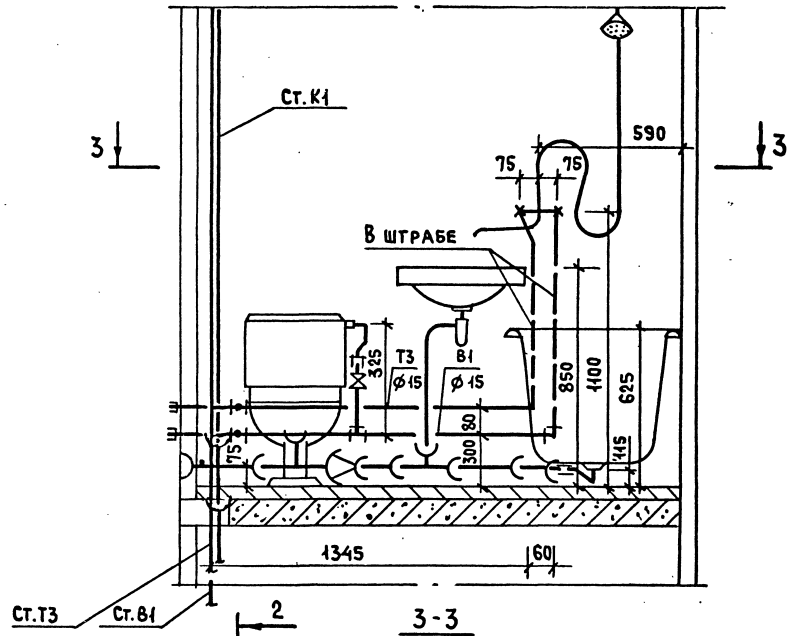

3-3

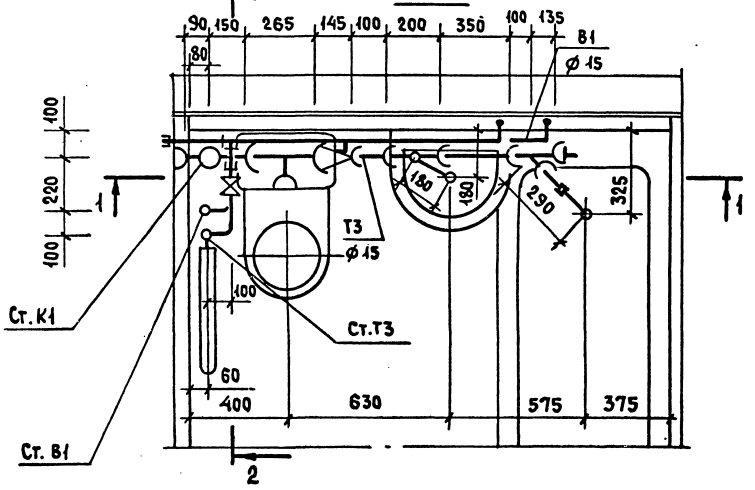

3СУпр-11, 4СУпр-11, 3СУпр-12, 4СУпр-12 (верхний этаж)

2-2

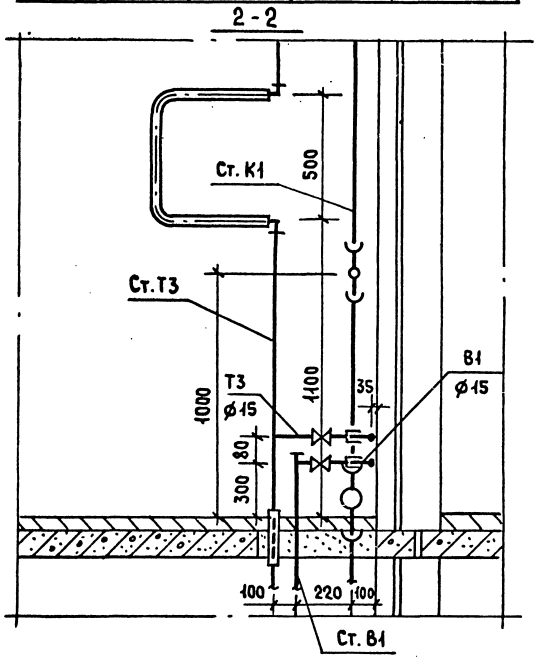

1. Совмещенный санитарный узел 3СУл-11, 4СУл-11, 3СУл-12, 4СУл-12 - зеркальное отражение узла 3СУпр-11, 4СУпр-11, 3СУпр-12, 4СУпр-12.
2. Схему стояков, диаметры и спецификацию см. 5.100.9-1.0-1 09.03.000.40, 5.100.9-1.0-1 09.03.000.41.

				5.100.9-1.0-1 09.03.000.38	
Н.контр.	Шумский		5.94	Совмещенные санитарные узлы 3СУпр-11, 4СУпр-11, 3СУпр-12, 4СУпр-12, 3СУл-11, 4СУл-11, 3СУл-11, 4СУл-12. Разрез. (Вариант чугунных труб)	Стадия: Р; Лист; Листов: 1
Нач.отд.	Раковщик		5.94		
ГИП	Верижский		5.94		ЦНИИЭП жилища
Рук.гр.	Костюк		17.03.94		

Инв. N подл. | Подпись и дата | Взам. инв. N

Марка поз.	Обозначение	Наименование	К-во	Масса ед. кг.	Приме-чание
		Водопровод			
	ГОСТ 9086-74*	Вентиль запорный муфтовый			
		латунный 1Е исп. ф 15	2		
	ТУ-400-28-168-76	Гибкая подводка к унитазу	1		
		Трубопровод из легких оцинко-			
		ван.труб по ГОСТ 3262-75*, ф 15	2,82		м
		Горячее водоснабжение			
	ГОСТ 9086-74*	Вентиль запорный муфтовый			
		латунный 2Е исп. ф 15	1		
		Трубопровод из легких оцинко-			
		ван.труб по ГОСТ 3262-75* ф 15	2,72		м
		Канализация			
	ГОСТ 6942.12-80	Тройник ТП 100×100	1		
	ГОСТ 6942.8-80	Патрубок переходной ПП-50/100	1		
	ГОСТ 6942.12-80	Тройник ТП 50×50	1		
	ГОСТ 6942.17-80	Тройник Т45°- 50×50	1		
	ГОСТ 103-76	Заглушка стальная сварн. ф 50	1		
	ГОСТ 6942.4-80	Патрубок П-50-350	1		
		Трубопровод из чугунных			
		канализ.труб по ГОСТ6942.3-80 ф50	1,09 / 0,1		
		ф 100	0,56 / —		

1. Спецификация дана на трубы, соединительные части к ним и арматуру от приборов до врезки (подсоединения) к стояку.
2. В числителе указана общая длина труб, в знаменателе - длина труб без фасонных частей.

				5.100.9-1.0-1 09.03.000.39
Н.контр.	Шумский		5.84	Совмещенные санитарные узлы 3СУпр-11, 4СУпр-11, 3СУпр-12, 4СУпр-12, 3СУл-11, 4СУл-11, 3СУл-12, 4СУл-12. Спецификация (вариант чугунных труб)
Нач.отд.	Раковщик		5.84	
ГИП	Верижский		5.84	
Рук.гр	Костюк		5.84	

Стадия	Лист	Листов
Р		1

ЦНИИЭП жилища

Инв.№ подл. | Подпись и дата | Взам.инв.№

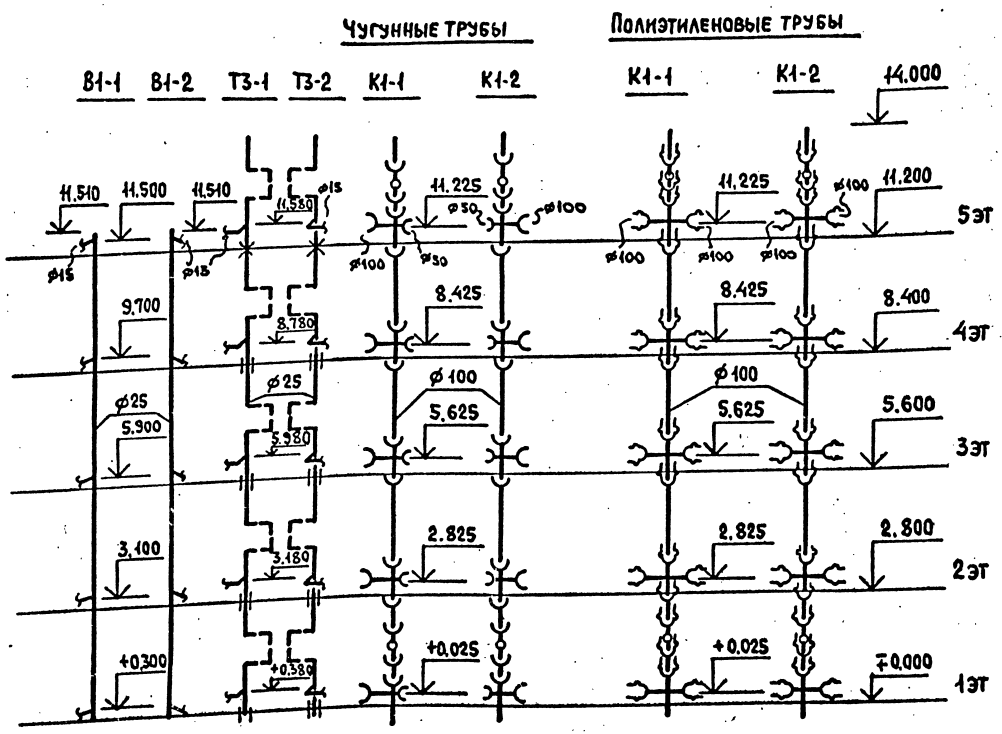

Марка поз.	Обозначение	Наименование	Кол.	Масса ед. кг.	Приме-чание
		Водопровод			
		Трубопровод из легких оцинко-			
		ванных труб по ГОСТ 3262-75*, ф 25	11,51		М
		Горячее водоснабжение			
		Трубопровод из легких оцинко-			
		ванных труб по ГОСТ 3262-75*, ф 25	11,5		М
		Канализация			
		Вариант чугунных труб			
	ГОСТ 6942.24-80	Ревизия Р-100	2		
	ГОСТ 6942.19-80	Крестовина КПС-100×50	5		
		Трубопровод из чугунных кана-			
		лиз. труб по ГОСТ 6942.3-80, ф 100	14,845 / 12,16		М
		ф 50	0,45 / —		М
		Вариант полиэтиленовых (ПВП) труб			
	ГОСТ 22689.15-77	Ревизия Р-100-ПВП-Т	2		
	ГОСТ 22689.11-77	Крестовина К90°-100×100-ПВП-Т	5		
		Трубопровод из полиэтил. (ПВП)			
		канализ. труб по ГОСТ 22689.3-77 ф 100	16,47 / 12,87		М

1. Для санузлов левого исполнения применять стояки В1-2, Т3-2, К1-2, а для правого исполнения - стояки В1-1, Т3-1, К1-1.
2. В стояке К1-2 применяется крестовина левого исполнения.
3. В числителе указана общая длина труб, в знаменателе - длина труб без фасонных частей.

Н.контр.	Шумский		5.84
Нач.отд.	Раковщик		5.84
ГИП	Верижский		6.84
Рук.гр.	Костюк		17.05.84

5.100.9-1.0-1 09.03.000.40

Совмещенные санитарные узлы 3СУпр-11, 4СУпр-11, 3СУл-11, 4СУл-11. Схемы стояков. Спецификация.

Стадия	Лист	Листов
Р		1

ЦНИИЭП жилища

Инв.№ подл. | Подпись и дата | Взам. инв. №

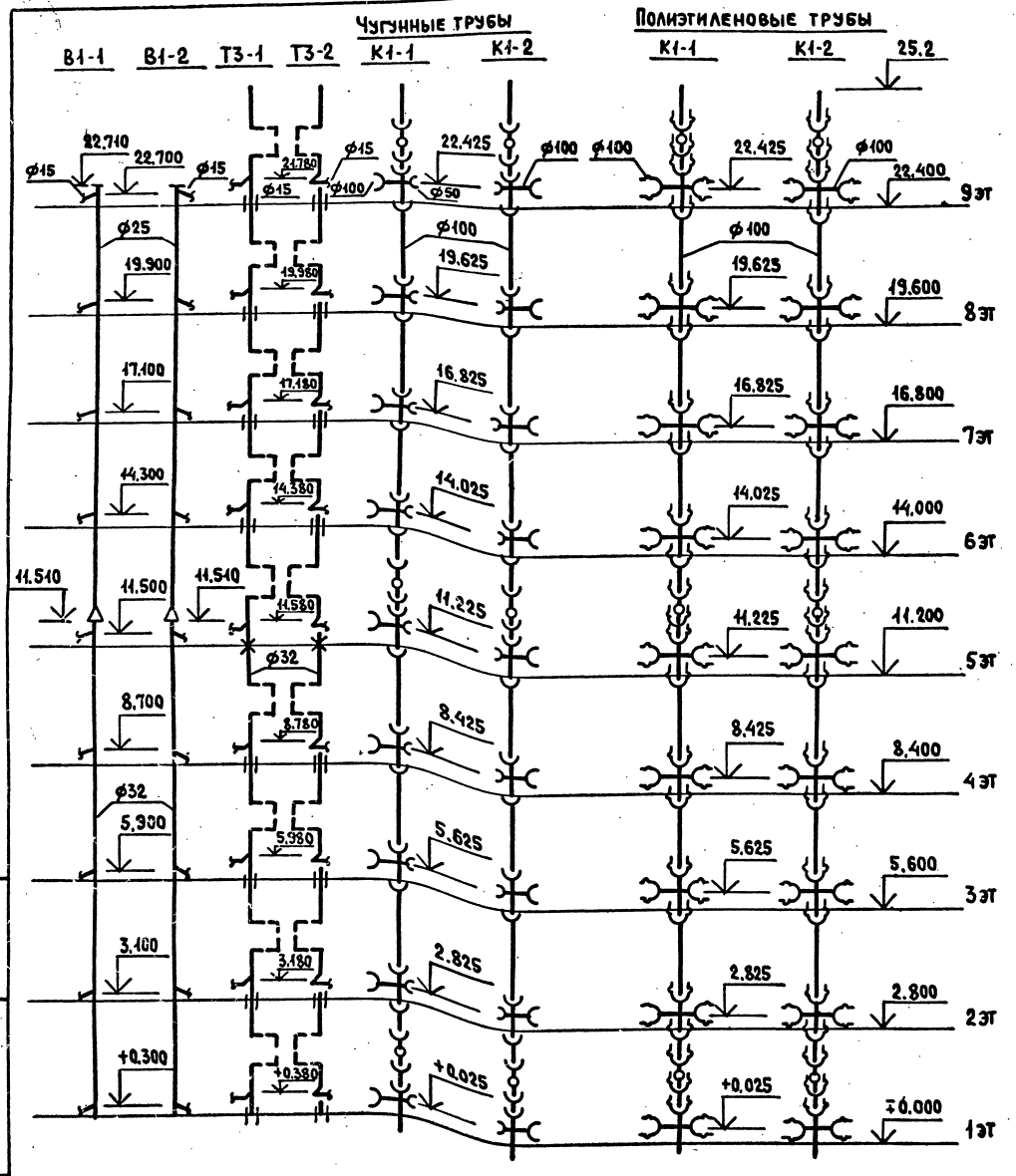

Марка поз.	Обозначение	Наименование	Кол.	Масса ед. кг.	Примечание
		Водопровод			
		Трубопровод из легких оцинкованных труб по ГОСТ 3262-75* ф 25	11.2		м
		ф 32	11.51		м
		Горячее водоснабжение			
		Трубопровод из легких оцинкованных труб по ГОСТ 3262-75*, ф 32	20.7		м
		Канализация			
		Вариант чугунных труб			
	ГОСТ 6942.24-80	Ревизия Р-100	3		
	ГОСТ 6942.19-80	Крестовина КПС-100×50	9		
		Трубопровод из чугунных канализ. труб по ГОСТ 6942.3-80, ф 100	26.65 / 22.20		м
		ф 50	0.81 / —		м
		Вариант полиэтиленовых (ПВП) труб			
	ГОСТ 22689.15-77	Ревизия Р-100-ПВП-Т	3		
	ГОСТ 22689.11-77	Крестовина К 90°-100×100-ПВП-Т	9		
		Трубопровод из полиэтил. (ПВП)			
		канализ. труб по ГОСТ 22689.3-77 ф 100	29.56 / 23.43		м

1. Для санузлов левого исполнения применять стояки В1-2, Т3-2, К1-2, а для правого исполнения - стояки В1-1, Т3-1, К1-1.
2. В стояке К1-2 применяется крестовина левого исполнения.
3. В числителе указана общая длина труб, в знаменателе - длина труб без фасонных частей.

Н. контр.	Шумский		5.84
Нач. отд.	Раковщик		5.84
ГИП	Верижский		5.84
Рук. гр.	Костюк		12.01.87

5.100.9-1.0-1 09.03.000.41

Совмещенные санитарные узлы 3СУпр-12, 4СУпр-12, 3СУл-12, 4СУл-12. Схемы стояков. Спецификация.

Стадия	Лист	Листов
Р		1

ЦНИИЭП жилища

Взам. инв. N | Подпись и дата | Инв. N подл.

3СУпр-21, 4СУпр-21, 3СУпр-22, 4СУпр-22

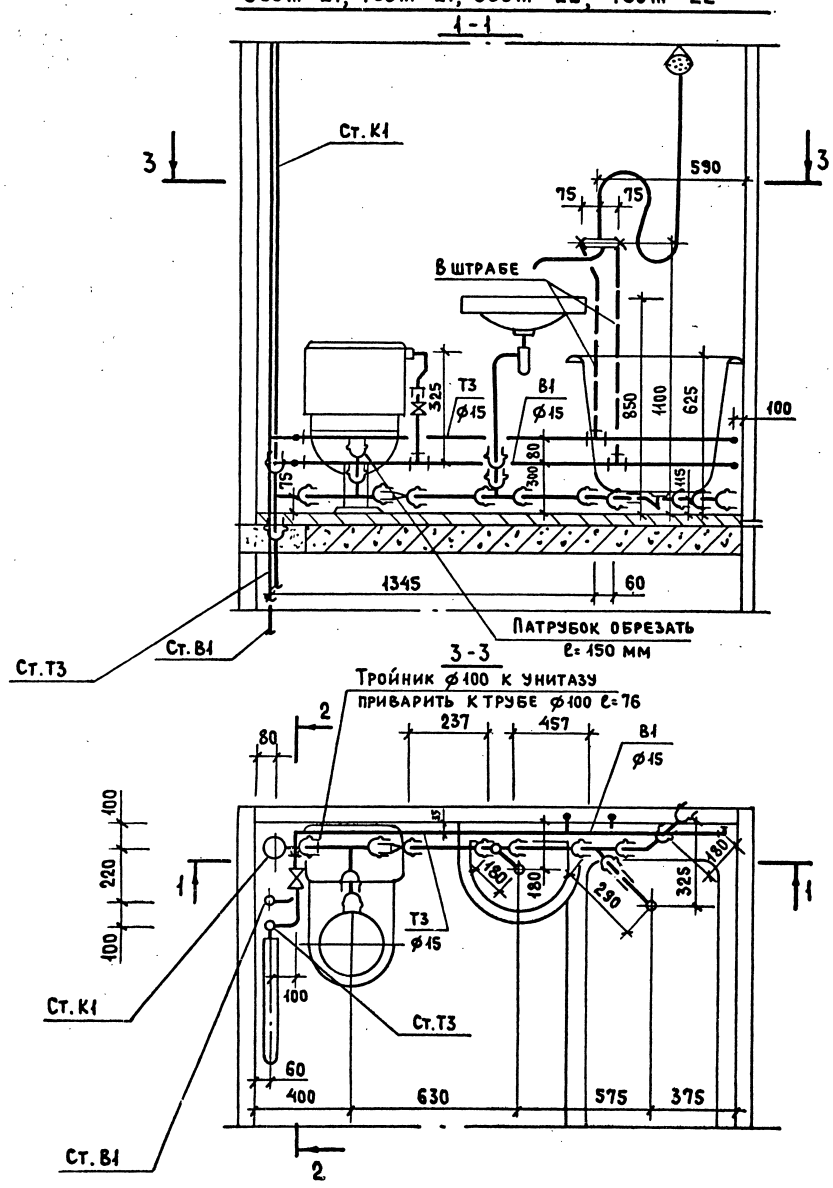

3СУпр-21, 4СУпр-21, 3СУпр-22, 4СУпр-22 (верхний этаж)

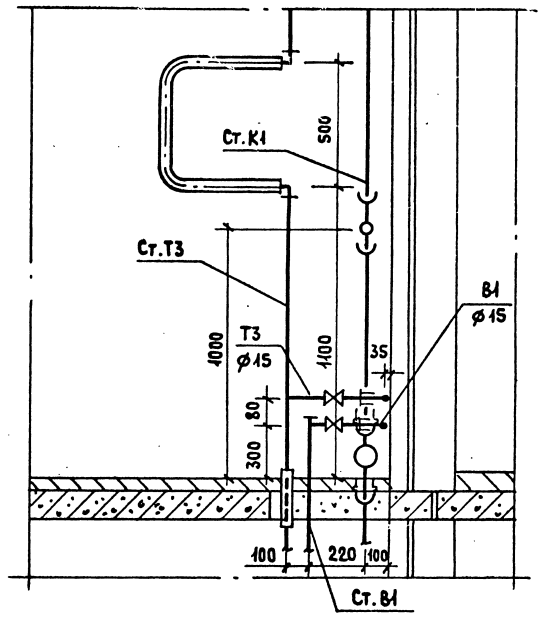

1. Совмещенный санитарный узел 3СУл-21, 4СУл-21, 3СУл-22, 4СУл-22 – зеркальное отражение узла 3СУпр-21, 4СУпр-21, 3СУпр-22, 4СУпр-22.
2. Схему стояков, диаметры и спецификацию см. 5.100.9-1.0-1 10.03.000.46, 5.100.9-1.0-1 10.03.000.47.

				5.100.9-1.0-1	10.03.000.42
				Совмещенные санитарные узлы 3СУпр-21, 4СУпр-21, 3СУпр-22, 4СУпр-22, 3СУл-21, 4СУл-21, 3СУл-22, 4СУл-22. Разрез (Вариант полиэтиленовых труб)	Стадия: Р; Лист: ; Листов: 1
Н. контр.	Шумский		5.84	ЦНИИЭП жилища	
Нач. отд.	Раковщик		5.84		
ГИП	Верижский		5.84		
Рук. гр.	Костюк		12.03.84		

Инв. № подл. | Подпись и дата | Взам. инв. №

Марка поз.	Обозначение	Наименование	К-во	Масса ед. кг.	Приме-чание
		Водопровод			
	ГОСТ 9086-74*	Вентиль запорный муфтовый			
		латунный 1Е исп. ф 15	2		
	ТУ-400-28-168-76	Гибкая подводка к унитазу	1		
		Трубопровод из легких оцинко-			
		ван.труб по ГОСТ 3262-75*, ф15	3.02		м
		Горячее водоснабжение			
	ГОСТ 9086-74*	Вентиль запорный муфтовый			
		латунный 2Е исп. ф 15	1		
		Трубопровод из легких оцинко-			
		ван.труб по ГОСТ 3262-75*, ф 15	3.02		м
		Канализация			
	ГОСТ 22689.10-77	Тройник Т90°-100×100- ПВП-Т	1		
	ГОСТ 22689.10-77	Тройник Т90°- 50×50- ПВП-Т	1		
	ГОСТ 22689.10 - 77	Тройник Т45°- 50×50- ПВП-Т	1		
	ГОСТ 22689. 6 - 77	Патрубок переходной П100×50-ПВП	1		
	ГОСТ 22689.7 - 77	Патрубок ПП-100- ПВП-У	1		
	ГОСТ 22689.7 - 77	Патрубок ПП-50- ПВП-Т	1		
	ГОСТ 22689.16-77	Заглушка З-50- ПВП-Т	1		
	ГОСТ 8954 - 75*	Муфта прямая короткая ф 40	1		
	ГОСТ 3262- 75*	Труба стальная ф 40×3	0.08		м
		Трубопровод из полиэтил.(ПВП)			
		канализ.труб по ГОСТ 22689.3-77 ф 50	1.578 / 0.88		м
		ф 100	0.82 / 0.076		м

1. Спецификация дана на трубы, соединительные части к ним и арматуру от приборов до врезки (подсоединения) к стояку.
2. В числителе указана общая длина труб, в знаменателе-длина труб без фасонных частей.

Н.контр.	Шумский		5.87
Нач.отд.	Раковщик		5.87
ГИП	Верижский		5.87
Рук.гр.	Костюк		10.03.88

5.100.9 - 1.0-1 10.03.000.43

Совмещенные санитарные узлы 3СУпр-21, 4СУпр-21, 3СУпр-22, 4СУпр-22, 3СУл-21, 4СУл-21, 3СУл-22, 4СУл-22. Спецификация (вариант полиэтиленовых труб)

Стадия	Лист	Листов
Р		1

ЦНИИЭП жилища

20103-01 63

Инв.№ подл. | Подпись и дата | Взам.инв.№

3СУпр-21, 4СУпр-21, 3СУпр-22, 4СУпр-22

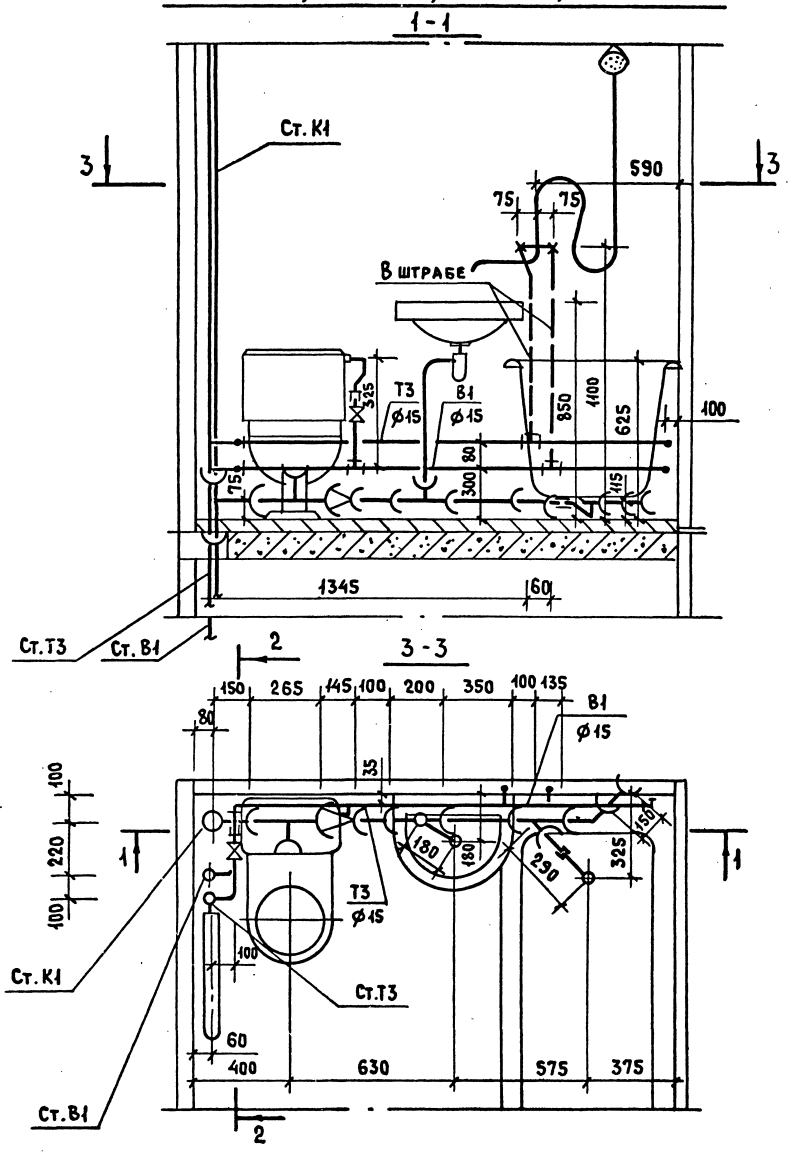

3СУпр-21, 4СУпр-21, 3СУпр-22, 4СУпр-22 (верхний этаж)

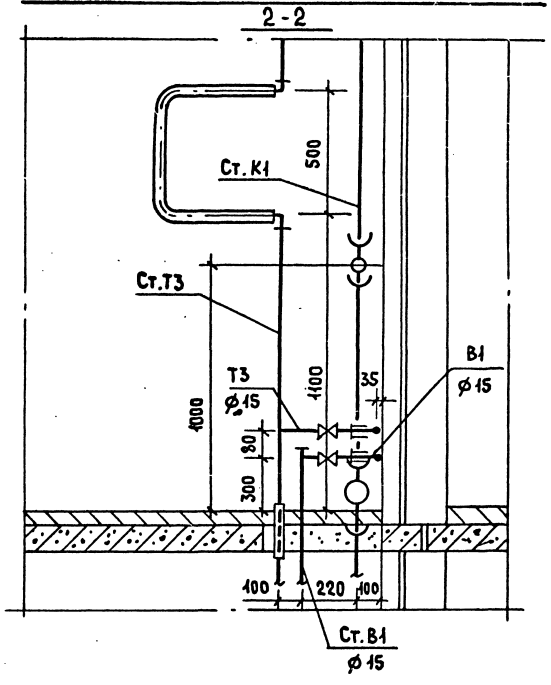

1. Совмещенный санитарный узел 3СУл-21, 4СУл-21, 3СУл-22, 4СУл-22 - зеркальное отражение узла 3СУпр-21, 4СУпр-21, 3СУпр-22, 4СУпр-22.
2. Схему стояков, диаметры и спецификацию см. 5.100.9-1.0-1 10.03.000.46, 5.100.9-1.0-1 10.03.000.47.

				5.100.9-1.0-1 10.03.000.44	
Н. контр.	Шумский		5.84	Совмещенные санитарные узлы 3СУпр-21, 4СУпр-21, 3СУпр-22, 4СУпр-22, 3СУл-21, 4СУл-21, 3СУл-22, 4СУл-22. Разрезы. (Вариант чугунных труб)	Стадия: Р; Лист: ; Листов: 1
Нач. отд.	Раковщик		5.84		
ГИП	Верижский		5.84		
Рук. гр.	Костюк		27.03.84		ЦНИИЭП жилища

Инв. N подл. | Подпись и дата | Взам. инв. N

Марка поз.	Обозначение	Наименование	К-во	Масса ед. кг.	Примечание
		Водопровод			
	ГОСТ 9086-74*	Вентиль запорный муфтовый			
		латунный 1Е исп. ф 15	2		
	ТУ-400-28-168-76	Гибкая подводка к унитазу	1		
		Трубопровод из легких оцинко-			
		ван.труб по ГОСТ 3262-75* ф 15	3.02		м
		Горячее водоснабжение			
	ГОСТ 9086-74*	Вентиль запорный муфтовый			
		латунный 2Е исп. ф 15	1		
		Трубопровод из легких оцинко-			
		ван.труб по ГОСТ 3262-75* ф 15	3.02		м
		Канализация			
	ГОСТ 6942.12-80	Тройник ТП 100×100	1		
	ГОСТ 6942.8-80	Патрубок переходной ПП-50/100	1		
	ГОСТ 6942.12-80	Тройник ТП 50×50	1		
	ГОСТ 6942.17-80	Тройник Т45°-50×50	1		
	ГОСТ 103-76	Заглушка стальная сварная ф50	1		
	ГОСТ 6942.9-80	Отвод 135°-50	1		
		Трубопровод из чугунных ка-			
		нализ.труб по ГОСТ 6942.3-80, ф 50	1.405 / 0.25		м
		ф 100	0.56 / —		м

1. Спецификация дана на трубы, соединительные части к ним и арматуру от приборов до врезки (подсоединения) к стояку.
2. В числителе указана общая длина труб, в знаменателе - длина труб без фасонных частей.

Н.контр.	Шумский		5.84
Нач.отд.	Раковщик		5.84
ГИП	Верижский		5.84
Рук.гр.	Костюк		11.03.84

5.100.9-1.0-1 10.03.000.45

Совмещенные санитарные узлы 3СУпр-21, 4СУпр-21, 3СУпр-22, 4СУпр-22. 3СУл-21, 4СУл-21, 3СУл-22, 4СУл-22. Спецификация. (Вариант чугунных труб)

Стадия	Лист	Листов
Р		1

ЦНИИЭП жилища

Инв.№ подл. | Подпись и дата | Взам.инв.№

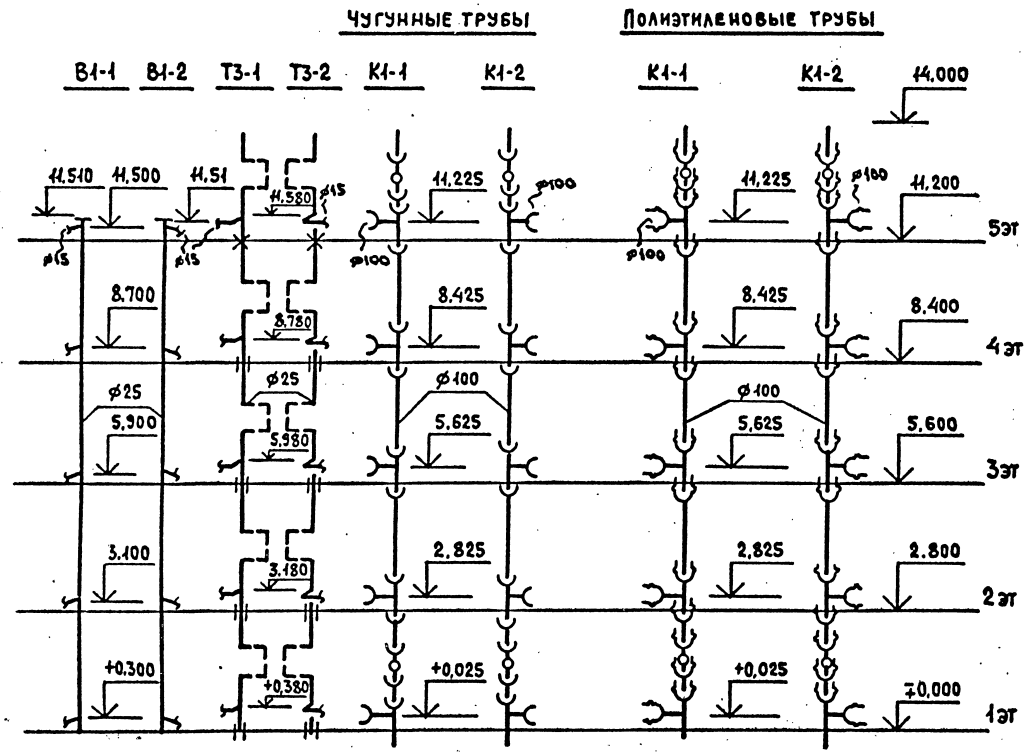

Марка поз.	Обозначение	Наименование	Кол.	Масса ед. кг.	Примечание
		Водопровод			
		Трубопровод из легких оцинкованных труб по ГОСТ 3262-75*, ф 25	11.51		м
		Горячее водоснабжение			
		Трубопровод из легких оцинкованных труб по ГОСТ 3262-75*, ф 25	11.5		м
		Канализация			
		Вариант чугунных труб			
	ГОСТ 6942.24-80	Ревизия Р-100	2		
	ГОСТ 6942.12-80	Тройник ТП-100×100	5		
		Трубопровод из чугунных канализ. труб по ГОСТ 6942.3-80, ф 100	14.845 12.06		м
		Вариант полиэтиленовых (ПВП) труб			
	ГОСТ 22689.15-77	Ревизия Р-100-ПВП-Т	2		
	ГОСТ 22689.10-77	Тройник Т90°-100×100-ПВП-Т	5		
		Трубопровод из полиэтил. (ПВП)			
		канализ. труб по ГОСТ 22689.3-77 ф 100	15.773 12.868		м

1. Для санузлов левого исполнения применять стояки В1-2, Т3-2, К1-2, а для правого исполнения - стояки В1-1, Т3-1, К1-1.
2. В стояке К1-2 применяется крестовина левого исполнения.
3. В числителе указана общая длина труб, в знаменателе - длина труб без фасонных частей.

Н. контр.	Шумский		5.84
Нач. отд.	Раковщик		5.84
ГИП	Верижский		5.84
Рук. гр.	Костюк		12.03.84

5.100.9-1.0-1 10.03.000.46

Совмещенные санитарные узлы 3Суп-21, 4Суп-21, 3Сул-21, 4Сул-21. Схемы стояков Спецификация

Стадия	Лист	Листов
Р		1

ЦНИИЭП жилища

Инв. N подл. | Подпись и дата | Взам. инв. N

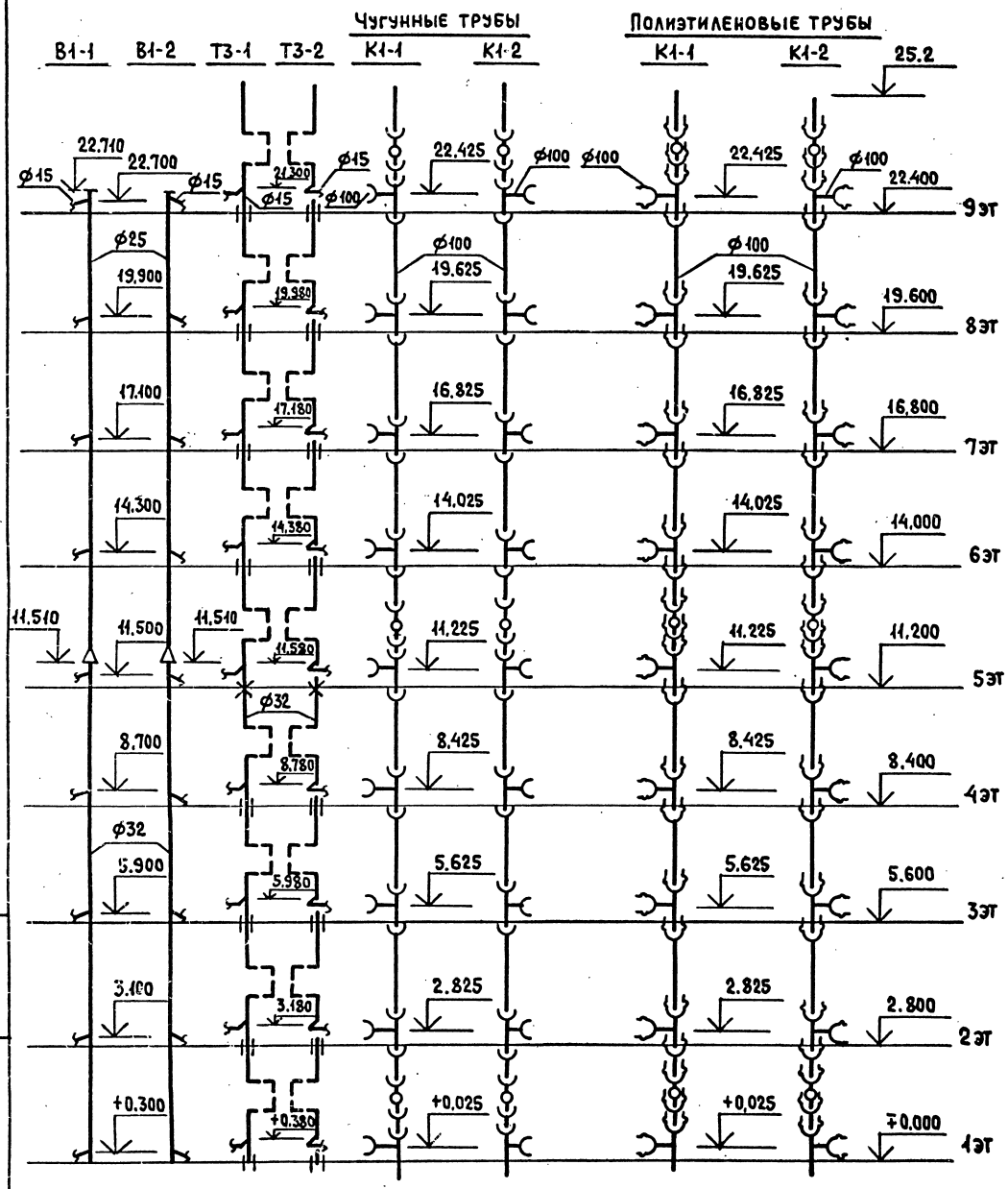

Марка поз.	Обозначение	Наименование	Кол.	Масса ед. кг.	Примечание
		Водопровод			
		Трубопровод из легких оцинкованных труб по ГОСТ 3262-75* ф 25	11.2		м
		ф 32	11.51		м
		Горячее водоснабжение			
		Трубопровод из легких оцинкованных труб по ГОСТ 3262-75* ф 32	20.7		м
		Канализация			
		Вариант чугунных труб			
	ГОСТ 6942.24-80	Ревизия Р-100	3		
	ГОСТ 6942.12-80	Тройник ТП 100х100	9		
		Трубопровод из чугунных канализ. труб по ГОСТ 6942.3-80, ф 100	26.65 / 22.20		м
		Вариант полиэтиленовых (ПВП) труб			
	ГОСТ 22689.15-77	Ревизия Р-100-ПВП-Т	3		
	ГОСТ 22689.10-77	Тройник Т90°-100х100-ПВП-Т	9		
		Трубопровод из полиэтил. (ПВП) канализ. труб по ГОСТ 22689.3-77, ф 100	29.56 / 23.42		

1. Для санузлов левого исполнения применять стояки В1-2, Т3-2, К1-2, а для правого исполнения - стояки В1-1, Т3-1, К1-1.
2. В стояке К1-2 применяется крестовина левого исполнения.
3. В числителе указана общая длина труб, в знаменателе - длина труб без фасонных частей.

Н.контр.	Шумский		5.84
Нач.отд.	Раковщик		5.84
ГИП	Верижский		5.84
Рук.гр.	Костюк		11.11.84

5.100.9-1.0-1 10.03.000.47

Совмещенные санитарные узлы 3СУпр-21, 4СУпр-21, 3СУл-21, 4СУл-21. Схемы стояков. Спецификация

Стадия	Лист	Листов
Р		1

ЦНИИЭП жилища

Инв. N подл. | Подпись и дата | Взам. инв. N

3СУпр-31, 4СУпр-31, 3СУпр-32, 4СУпр-32

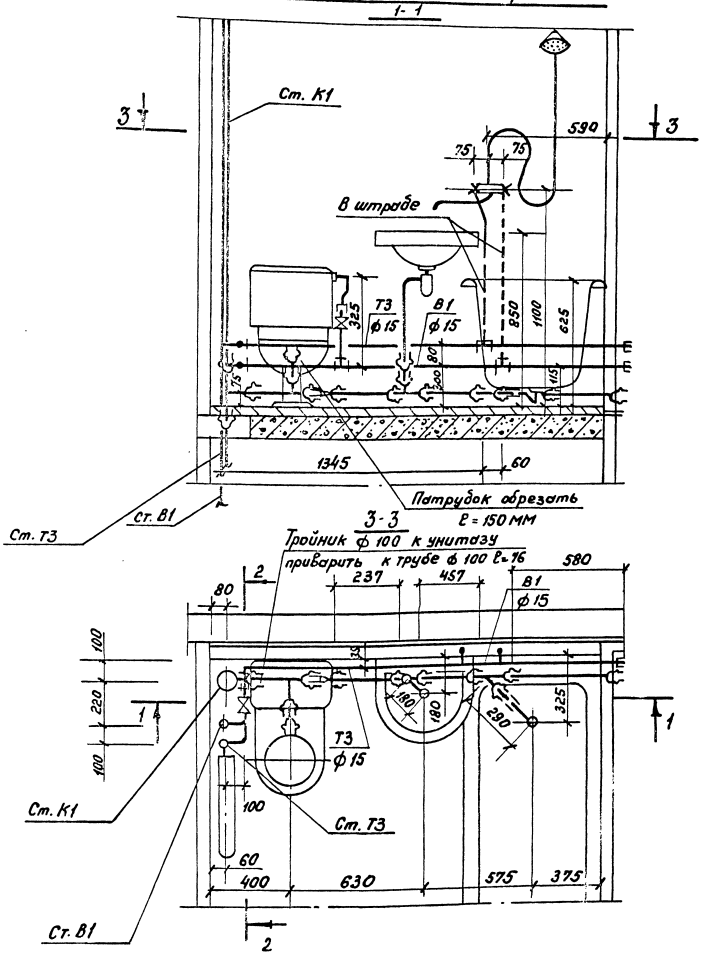

3СУ пр-31, 4СУпр-31, 3СУ пр-32, 4СУпр-32 (Верхний этаж)

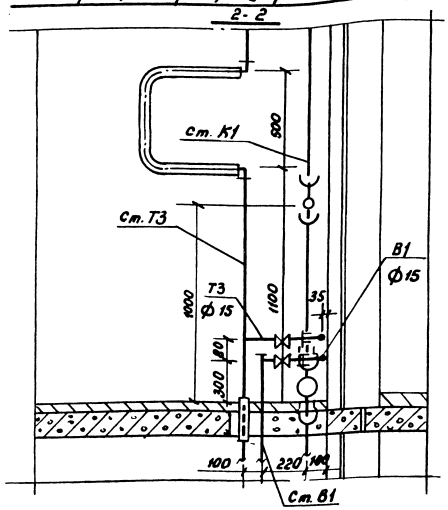

1. Совмещенный санитарный узел 3СУл-31, 4СУл-31, 3СУл-32, 4СУл-32 - зеркальное отражение узла 3СУпр-31, 4СУпр-31, 3СУпр-32, 4СУпр-32.
2. Схему стояков, диаметры и спецификацию см. 5.100.9-1.0-1 11.03.000.52. 5.100.9-1.0-1 11.03.000.53.

				5.100.9-1.0-1 11.03.000.48		
				Совмещенные санитарные узлы 3СУпр-31, 4СУпр-31, 3СУпр-32, 4СУпр-32, 3СУл-31, 4СУл-31, 3СУл-32, 4СУл-32. Разрез (Вариант полиэтиленовых труб)	Стадия	Лист	Листов
					Р		1
Н. контр.	Шумский				ЦНИИЭПжилища		
Нач. отд.	Роковщик						
ГИП	Верижский						
Рук. гр.	Костюк						

20103-01 68

Инв. № подл. | Подпись и дата | Взам. инв. №

Марка поз.	Обозначение	Наименование	К-во	Масса ед. кг.	Примечание
		Водопровод			
	ГОСТ 9086-74*	Вентиль запорный муфтовый			
		латунный 1Е исп. ф 15	2		
	ТУ-400-28-168-76	Гибкая подводка к унитазу	1		
		Трубопровод из легких оцинко-			
		ван.труб по ГОСТ 3262-75*, ф 15	3.22		м
		Горячее водоснабжение			
	ГОСТ 9086-74*	Вентиль запорный муфтовый			
		латунный 2Е исп. ф 15	1		
		Трубопровод из легких оцинко-			
		ван.труб по ГОСТ 3262-75* ф 15	3.17		м
		Канализация			
	ГОСТ 22689.10-77	Тройник Т90°-100×100-ПВП-Т	1		
	ГОСТ 22689.10-77	Тройник Т90°-50×50-ПВП-Т	1		
	ГОСТ 22689.10-77	Тройник Т45°-50×50-ПВП-Т	1		
	ГОСТ 22689.6-77	Патрубок переходной П100×50-ПВП-Т	1		
	ГОСТ 22689.7-77	Патрубок ПП-100-ПВП-У	1		
	ГОСТ 22689.7-77	Патрубок ПП-50-ПВП-Т	1		
	ГОСТ 22689.16-77	Заглушка З-50-ПВП-Т	1		
	ГОСТ 22689.9-77	Отвод 135°-50-ПВП-Т	1		
	ГОСТ 8954-75*	Муфта прямая короткая ф 40	1		
	ГОСТ 3262-75*	Труба стальная ф 40×3	0.08		м
		Трубопровод из полиэтил.(ПВП)			
		канализ.труб по ГОСТ 22689.3-77, ф 50	1.862 / 1.274		м
		ф 100	0.82 / 0.076		м

1. Спецификация дана на трубы, соединительные части к ним и арматуру от приборов до врезки (подсоединения) к стояку.
2. В числителе указана общая длина труб, в знаменателе - длина труб без фасонных частей.

Н.контр.	Шумский		5.84
Нач.отд.	Раковщик		5.84
ГИП	Верижский		5.84
Рук.гр.	Костюк		11.01.84

5.100.9-1.0-1 11.03.000.49

Совмещенные санитарные узлы 3СУпр-31, 4СУпр-31, 3СУпр-32, 4СУпр-32, 3СУл-31, 4СУл-31, 3СУл-32, 4СУл-32. Спецификация (Вариант полиэтиленовых труб)

Стадия	Лист	Листов
Р		1

ЦНИИЭП жилища

Взам.инв.N | Подпись и дата | Инв.N подл.

3СУпр-31, 4СУпр-31, 3СУпр-32, 4СУпр-32

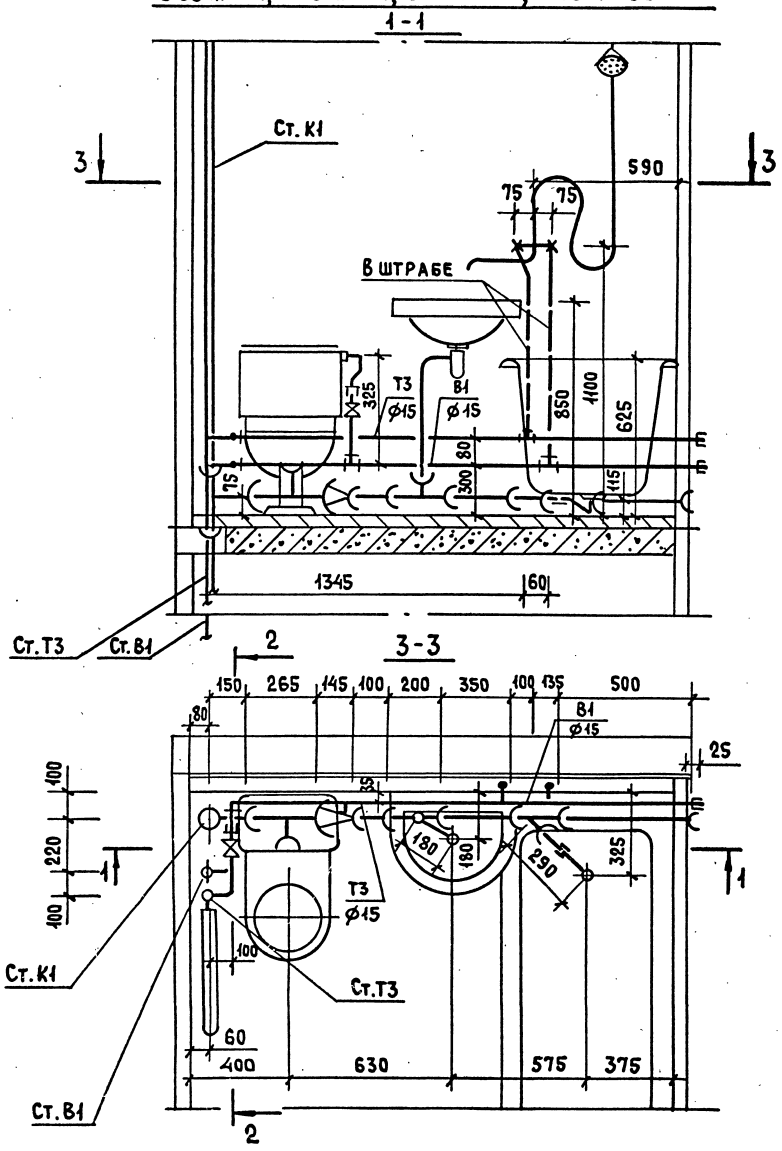

3СУпр-31, 4СУпр-31, 3СУпр-32, 4СУпр-32 (верхний этаж)

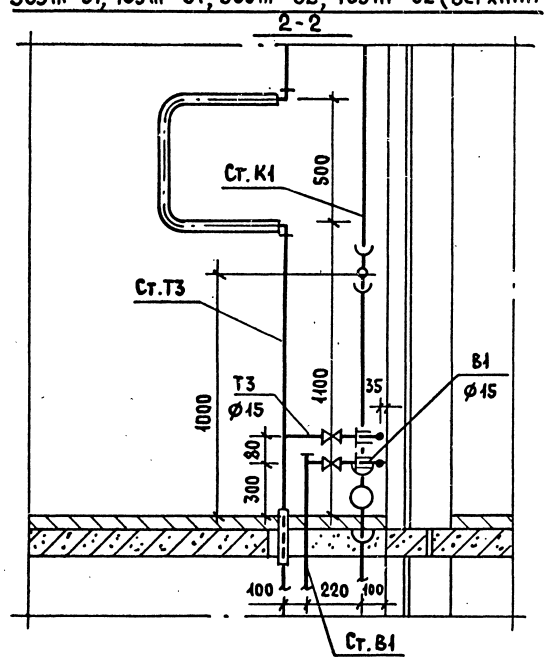

1. Совмещенный санитарный узел 3СУл-31, 4СУл-31, 3СУл-32, 4СУл-32 – зеркальное отражение узла 3СУпр-31, 4СУпр-31, 3СУпр-32, 4СУпр-32.
2. Схему стояков, диаметры и спецификацию см. 5.100.9-1.0-1 11.03.000.52, 5.100.9-1.0-1 11.03.000.53.

				5.100.9-1.0-1 11.03.000.50			
				Совмещенные санитарные узлы 3СУпр-31, 4СУпр-31, 3СУпр-32, 4СУпр-32, 3СУл-31, 4СУл-31, 3СУл-32, 4СУл-32. Разрез (вариант чугунных труб)	Стадия	Лист	Листов
					Р		1
Н.контр.	Шумский		5.84		ЦНИИЭП жилища		
Нач.отд.	Раковщик		5.84				
ГИП	Верижский		5.84				
Рук.гр.	Костюк		23.05.84				

Инв.№ подл. | Подпись и дата | Взам.инв.№

Марка поз.	Обозначение	Наименование	К-во	Масса ед. кг.	Приме-чание
		Водопровод			
	ГОСТ 9086-74*	Вентиль запорный муфтовый			
		латунный 1Е исп. ф 15	2		
	ТУ-400-28-168-76	Гибкая подводка к унитазу	1		
		Трубопровод из легких оцинко-			
		ван. труб по ГОСТ 3262-75*, ф 15	3.22		м
		Горячее водоснабжение			
	ГОСТ 9086-74*	Вентиль запорный муфтовый			
		латунный 2Е исп. ф 15	1		
		Трубопровод из легких оцинко-			
		ван. труб по ГОСТ 3262-75* ф 15	3.17		м
		Канализация			
	ГОСТ 6942.12-80	Тройник ТП 100×100	1		
	ГОСТ 6942.8-80	Патрубок переходной ПП-50/100	1		
	ГОСТ 6942.12-80	Тройник ТП 50×50	1		
	ГОСТ 6942.17-80	Тройник Т 45°-50×50	1		
	ГОСТ 103-76	Заглушка стальная сварная ф 50	1		
		Трубопровод из чугунных кана-			
		лиз. труб по ГОСТ 6942.3-80, ф 50	1.59 / 0.6		
		ф 100	0.56 / -		

1. Спецификация дана на трубы, соединительные части к ним и арматуру от приборов до врезки (подсоединения) к стояку.
2. В числителе указана общая длина труб, в знаменателе - длина труб без фасонных частей.

Инв. N подл. | Подпись и дата | Взам. инв. N

Н. контр.	Шумский		5.84
Нач. отд.	Раковщик		5.84
ГИП	Верижский		5.84
Рук. гр.	Костюк		11.03.84

5.100.9-1.0-1 11.03.000.51

Совмещенные санитарные узлы 3СУпр-31, 4СУпр-31, 3СУпр-32, 4СУпр-32, 3СУл-31, 4СУл-31, 3СУл-32, 4СУл-32. Спецификация (Вариант чугунных труб)

Стадия	Лист	Листов
Р		1

ЦНИИЭП жилища

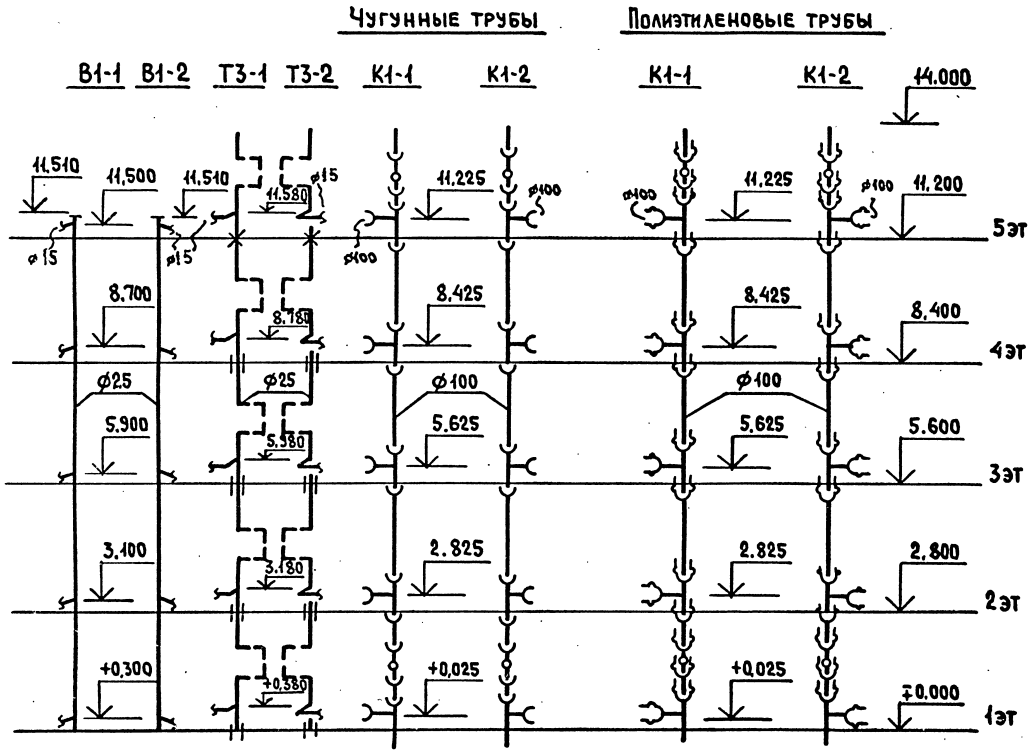

Марка поз.	Обозначение	Наименование	Кол.	Масса ед. кг.	Приме-чание
		Водопровод			
		Трубопровод из легких оцинкован-			
		ных труб по ГОСТ 3262-75*, ф 25	11,51		м
		Горячее водоснабжение			
		Трубопровод из легких оцинкован-			
		ных труб по ГОСТ 3262-75*, ф 25	11,5		м
		Канализация			
		Вариант чугунных труб			
	ГОСТ 6942.24-80	Ревизия Р-100	2		
	ГОСТ 6942.12-80	Тройник ТП-100×100	5		
		Трубопровод из чугунных кана-			
		лиз.труб по ГОСТ 6942.3-80, ф 100	14,845 / 12,06		м
		Вариант полиэтиленовых (ПВП) труб			
	ГОСТ 22689.15-77	Ревизия Р-100-ПВП-Т	2		
	ГОСТ 22689.10-77	Тройник Т90°-100×100-ПВП-Т	5		
		Трубопровод из полиэтил. (ПВП)			
		канализ.труб по ГОСТ 22689.3-77 ф 100	15,773 / 12,863		м

1. Для санузлов левого исполнения применять стояки В1-2, Т3-2, К1-2, а для правого исполнения - стояки В1-1, Т3-1, К1-1.
2. В стояке К1-2 применяется крестовина левого исполнения.
3. В числителе указана общая длина труб, в знаменателе - длина труб без фасонных частей.
4. В 93 серии высота этажа 3.0 м, поэтому необходимо соответственно увеличить длину труб стояков на 200 мм на этаж.

		5.100.9-1.0-1	11.03.000.52
Н. контр.	Шумский		5.84
Нач. отд.	Раковщик		5.84
ГИП	Верижский		5.84
Рук. гр.	Костюк		12.11.84

Совмещенные санитарные узлы 3СУпр-31, 4СУпр-31, 3СУл-31, 4СУл-31. Схемы стояков. Спецификация.

Стадия	Лист	Листов
Р		1

ЦНИИЭП жилища

Инв. N подл. | Подпись и дата | Взам. инв. N

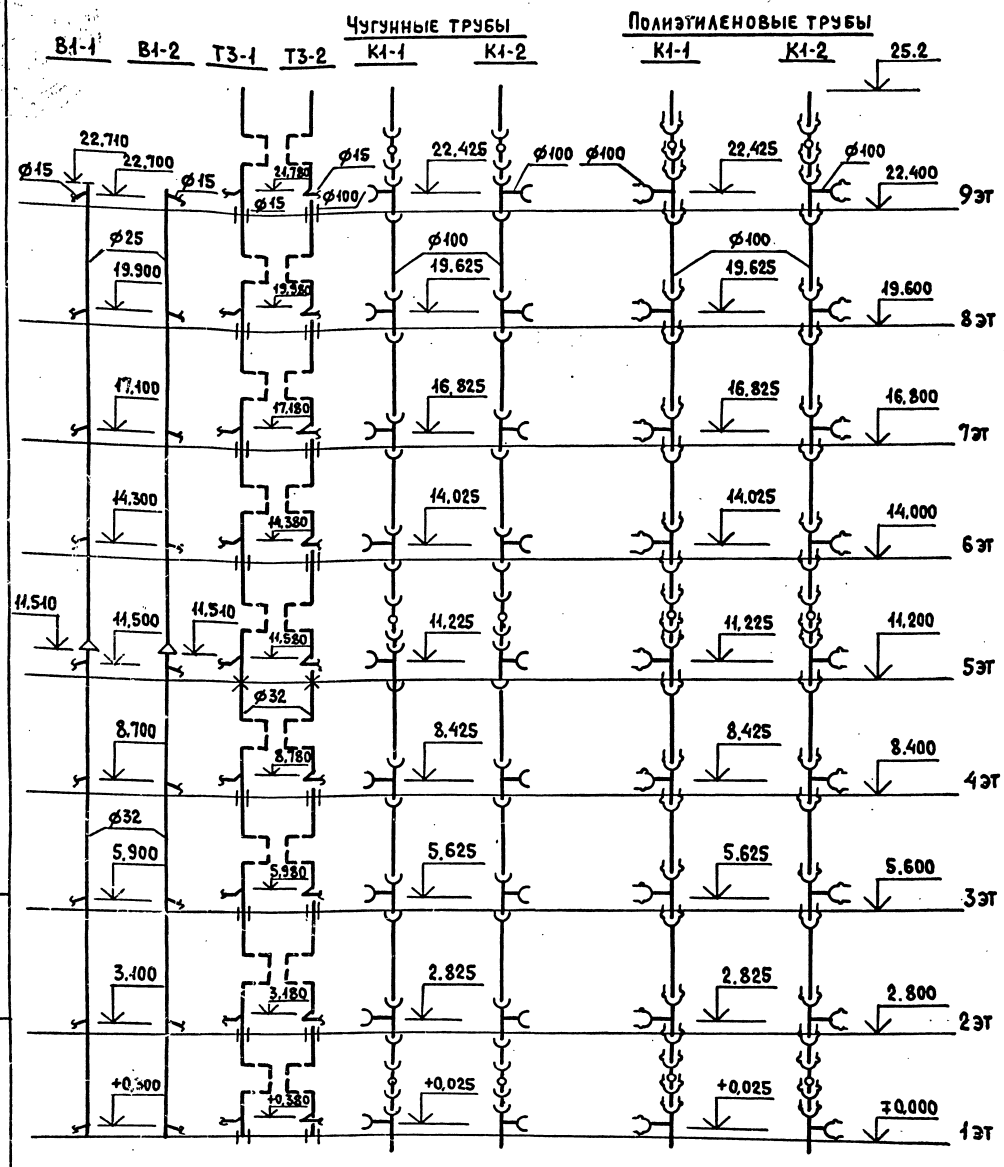

4. В 93 серии высота этажа 3.0 м, поэтому необходимо соответственно увеличить длину труб стояков на 200 мм на этаж.

Марка поз.	Обозначение	Наименование	Кол.	Масса ед. кг.	Примечание
		Водопровод			
		Трубопровод из легких оцинкованных труб по ГОСТ 3262-75* ф 25	11,2		м
		ф 32	11,51		м
		Горячее водоснабжение			
		Трубопровод из легких оцинкованных труб по ГОСТ 3262-75*, ф 32	20,7		м
		Канализация			
		Вариант чугунных труб			
	ГОСТ 6942.24-80	Ревизия Р-100	3		
	ГОСТ 6942.12-80	Тройник ТП 100×100	9		
		Трубопровод из чугунных канализ. труб по ГОСТ 6942.3-80, ф 100	26,65 / 22,20		м
		Вариант полиэтиленовых (ПВП) труб			
	ГОСТ 22689.15-77	Ревизия Р-100-ПВП-Т	3		
	ГОСТ 22689.10-77	Тройник Т 90°-100×100-ПВП-Т	9		
		Трубопровод из полиэтил. (ПВП)			
		канализ. труб по ГОСТ 22689.3-77, ф 100	28,13 / 23,42		м

1. Для санузлов левого исполнения применять стояки В1-2, Т3-2, К1-2, а для правого исполнения - стояки В1-1, Т3-1, К1-1.
2. В стояке К1-2 применяется крестовина левого исполнения.
3. В числителе указана общая длина труб, в знаменателе - длина труб без фасонных частей.

Н.контр.	Шумский		5.87
Нач.отд.	Раковщик		5.87
ГИП	Верижский		5.87
Рук.гр.	Костюк		12.03.87

5.100.9-1.0-1 11.03.000.53

Совмещенные санитарные узлы 3СУпр-32, 4СУпр-32, 3СУл-32, 4СУл-32. Схемы стояков. Спецификация.

Стадия	Лист	Листов
Р		1

ЦНИИЭП жилища

Инв.N подл. | Подпись и дата | Взам.инв.N

3СУпр-01Н, 4СУпр-01Н, 3СУпр-02Н, 4СУпр-02Н

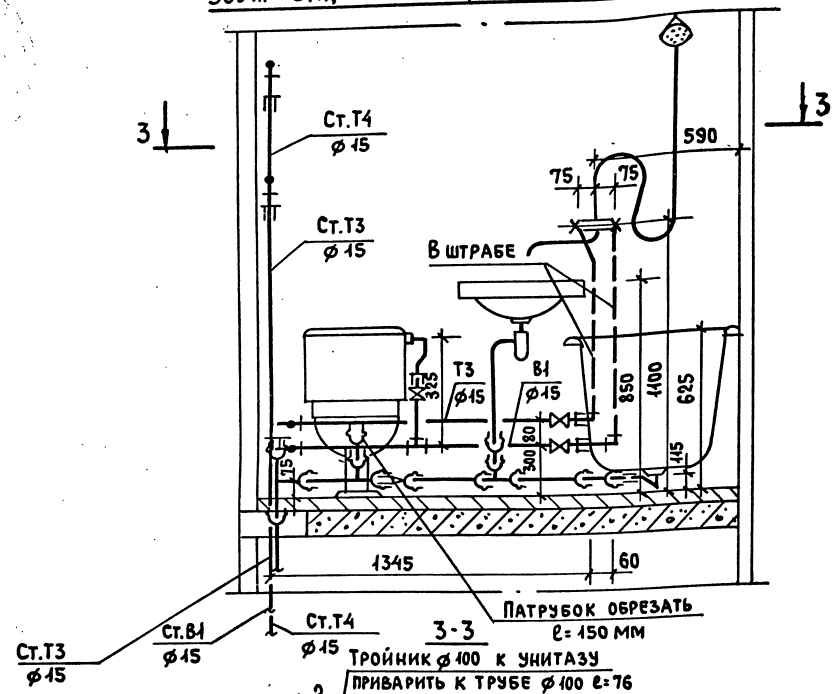

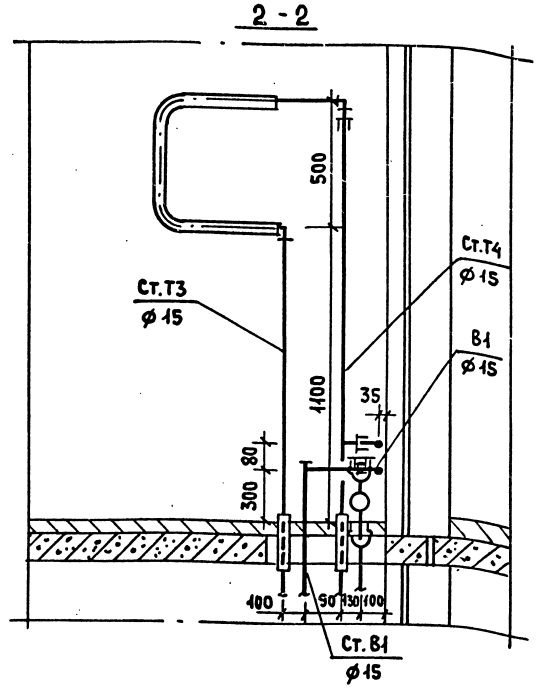

Совмещенный санитарный узел 3СУпр-01Н, 4СУпр-01Н, 3СУпр-02Н, 4СУпр-02Н – зеркальное отображение узла 3СУл-01Н, 4СУпр-01Н, 3СУпр-02Н, 4СУпр-02Н.

				5.100.9-1.0-1	12.03.000.54	
Н.контр.	Шумский		5.84	Совмещенные санитарные узлы 3СУпр-01Н, 4СУпр-01Н, 3СУпр-02Н, 4СУпр-02Н, 3СУл-01Н, 4СУл-01Н, 3СУл-02Н, 4СУл-02Н. Разрезы. (Вариант полиэтиленовых труб)	Стадия: Р	Лист	Листов: 1
Нач.отд.	Раковщик		5.84				
ГИП	Верижский		5.84				
Рук.гр.	Костюк		12.03.84		ЦНИИЭП жилища		

Инв.№ подл. | Подпись и дата | Взам.инв.№

Марка поз.	Обозначение	Наименование	К-во	Масса ед. кг.	Приме-чание
		Водопровод			
	ГОСТ 9086-74*	Вентиль запорный муфтов.			
		латунный 1Е исп. ф15	2		
	ТУ-400-28-168-76	Гибкая подводка к унитазу	1		
		Трубопровод из легких оцинко-			
		ван.труб по ГОСТ 3262-75* ф15	3.02		м
		Горячее водоснабжение			
	ГОСТ 9086-74*	Вентиль запорный муфтовый			
		латунный 2Е исп. ф15	1		
		Трубопровод из легких оцинко-			
		ван.труб по ГОСТ 3262-75* ф15	5.62		м
		Канализация			
	ГОСТ 22689.10-77	Тройник Т90°-100×100-ПВП-Т	1		
	ГОСТ 22689.10-77	Тройник Т90°-50×50-ПВП-Т	1		
	ГОСТ 22689.10-77	Тройник Т45°-50×50-ПВП-Т	1		
	ГОСТ 22689.6-77	Патрубок переходной П100×50-ПВП-Т	1		
	ГОСТ 22689.7-77	Патрубок ПП-100-ПВП-У	1		
	ГОСТ 22689.7-77	Патрубок ПП-50-ПВП-Т	1		
	ГОСТ 22689.16-77	Заглушка З-50-ПВП-Т	1		
	ГОСТ 8954-75*	Муфта прямая короткая ф40	1		
	ГОСТ 3262-75*	Труба стальная ф40×3	0.08		м
	ГОСТ 22689.16-77	Заглушка З-100-ПВП-Т	1		
		Трубопровод из полиэтил.(ПВП)			
		Канализ. труб по ГОСТ 22689.3-77 ф50	1.282 / 0.694		м
		ф100	1.26 / 0.079		м

1. Спецификация дана на трубы, соединительные части к ним и арматуру от приборов до врезки (подсоединения) к стояку.
2. В числителе указана общая длина труб, в знаменателе длина труб без фасонных частей.

Н.контр.	Шумский		5.87
Нач.отд.	Раковщик		5.87
ГИП	Верижский		5.87
Рук.гр.	Костюк		12.05.87

5.100.9-1.0-1 12.03.000.55

Совмещенные санитарные узлы 3СУ пр-01Н, 4СУпр-01Н, 3СУпр-02Н, 4СУпр-02Н, 3СУл-01Н, 4СУл-01Н, 3СУл-02Н, 4СУл-02Н. Спецификация. (вариант полиэтиленовых труб)

Стадия	Лист	Листов
Р		1

ЦНИИЭП жилища

20103-01 75

Инв.№ подл. | Подпись и дата | Взам.инв.№

3СУпр-01Н, 4СУпр-01Н, 3СУпр-02Н, 4СУпр-02Н

1-1

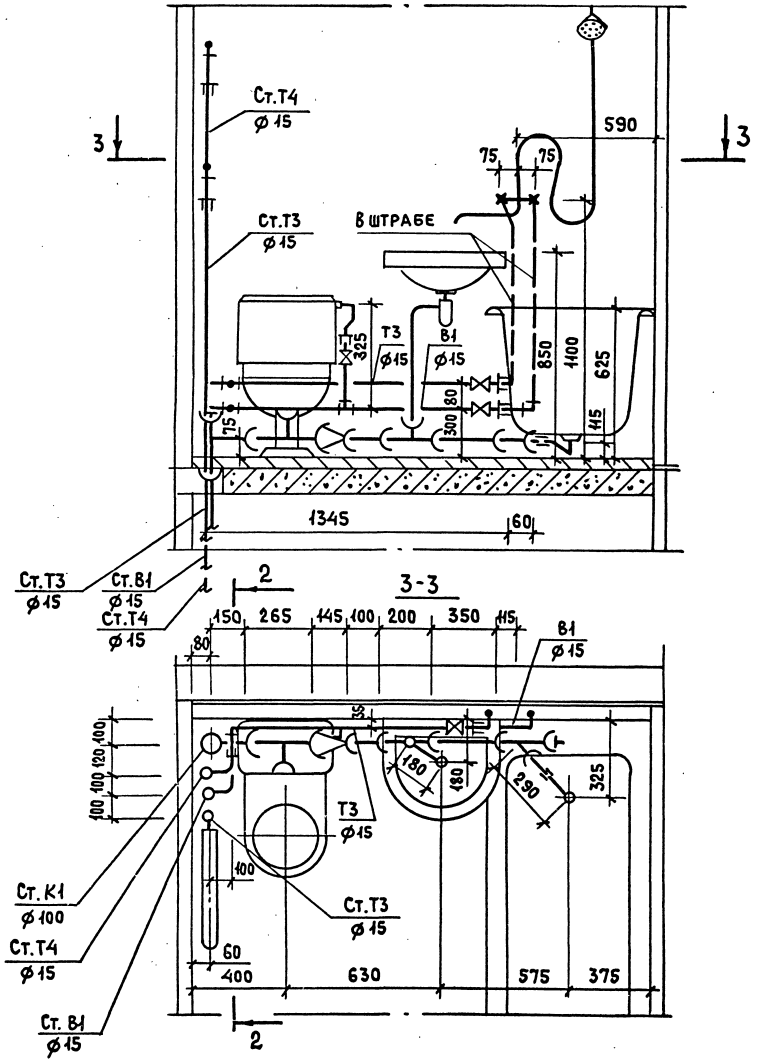

2-2

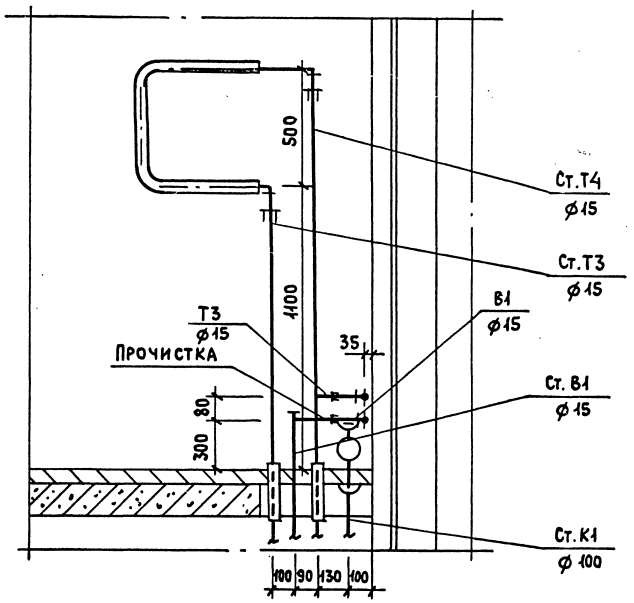

Совмещенный санитарный узел 3СУл-01Н, 4СУл-01Н, 3СУл-02Н, 4СУл-02Н – зеркальное отображение узла 3СУпр-01Н, 4СУпр-01Н, 3СУпр-02Н, 4СУпр-02Н.

				5.100.9-1.0-1	12.03.000.56	
Н.контр.	Шумский		5.84	Совмещенные санитарные узлы 3СУпр-01Н, 4СУпр-01Н, 3СУпр-02Н; 4СУпр-02Н, 3СУл-01Н, 4СУл-01Н, 3СУл-02Н, 4СУл-02Н. Разрезы (вариант чугунных труб)	Стадия: Р	Лист	Листов: 1
Нач.отд.	Раковщик		5.84				
ГИП	Верижский		5.84		ЦНИИЭП жилища		
Рук.гр.	Костюк		12.05.84				

Инв.N подл. | Подпись и дата | Взам.инв.N

Марка поз.	Обозначение	Наименование	К-во	Масса ед. кг.	Приме-чание
		Водопровод			
	ГОСТ 9086-74*	Вентиль запорный муфтовый			
		латунный 1е исп. ф 15	2		
	ТУ-400-28-168-76	Гибкая подводка к унитазу	1		
		Трубопровод из легких оцинко-			
		ван.труб по ГОСТ 3262-75*, ф 15	3.02		м
		Горячее водоснабжение			
	ГОСТ 9086-74*	Вентиль запорный муфтовый			
		латунный 2е исп. ф 15	1		
		Трубопровод из легких оцинко-			
		ван.труб по ГОСТ 3262-75* ф 15	5.62		м
		Канализация			
	ГОСТ 6942.12-80	Тройник ТП 100×100	2		
	ГОСТ 6942.8-80	Патрубок переходной ПП-50/100	1		
	ГОСТ 6942.12-80	Тройник ТП 50×50	1		
	ГОСТ 6942.17-80	Тройник Т45°-50×50	1		
	ГОСТ 103-76	Заглушка стальная сварн. ф 50	1		
	ГОСТ 103-76	Заглушка стальная сварн. ф 100	1		
		Трубопровод из чугунных кана-			
		лиз.труб по ГОСТ 6942.3-80, ф 50	1.09 / 0.1		
		ф 100	0.975 / —		

1. Спецификация дана на трубы, соединительные части к ним и арматуру от приборов до врезки (подсоединения) к стояку.
2. В числителе указана общая длина труб, в знаменателе - длина труб без фасонных частей.

Н.контр.	Шумский		5.84
Нач.отд.	Раковщик		5.84
ГИП	Верижский		5.84
Рук.гр.	Костюк		5.84

5.100.9-1.0-1 12.03.000.57

Совмещенные санитарные узлы 3СУпр-01Н, 4СУпр-01Н, 3СУпр-02Н, 4СУпр-02Н, 3СУл-01Н, 4СУл-01Н, 3СУл-02Н, 4СУл-02Н. Спецификация (Вариант чугунных труб)

Стадия	Лист	Листов
Р		1

ЦНИИЭП жилища

Инв.N подл. | Подпись и дата | Взам.инв.N

1-1 1ПМл-1, 1ПМл-2, 1ПМл-3, 1ПМл-4, 1ПМл-5

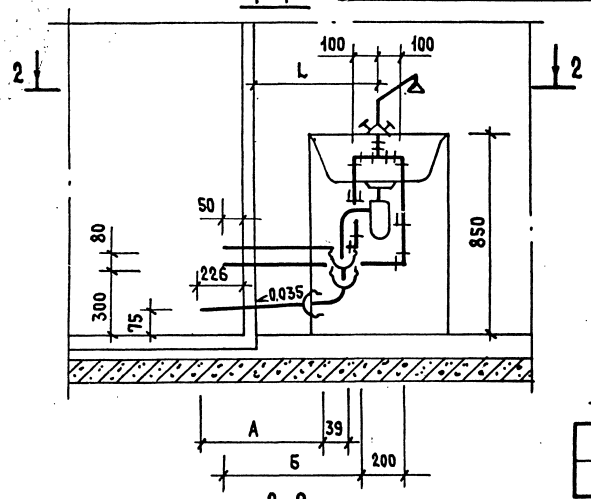

М 1:100

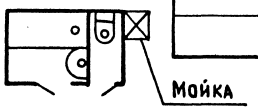

2-2

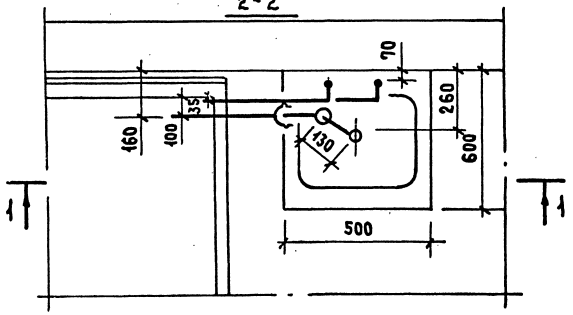

Марка поз.	Обозначение	Наименование	1ПМл- 1	2	3	4	5	Масса ед. кг.	Примечание
		Водопровод							
		Трубопровод из легких оцинкованных труб по ГОСТ 3262-75*, ф 15	1.3	2.0	1.05	1.7	2.8		м
		Горячее водоснабжение							
		Трубопровод из легких оцинкованных труб по ГОСТ 3262-75*, ф 15	1.02	1.7	0.8	1.4	2.45		м
		Канализация							
	ГОСТ 22689.9-77	Отвод 90°-50×50-ПВП-Т	1	1	1	1	1		
	ГОСТ 22689.7-77	Патрубок			1				
		Трубопровод из полиэтил. (ПВП)							
		Канализ. труб по ГОСТ 22689.3-77 ф50	0.913 / 0.652	1.563 / 1.302	0.663 / 0.402	1.313 / 1.052	2.343 / 2.082		

1. В числителе указана общая длина труб, в знаменателе - длина труб без фасонных частей.
2. Примыкание моек 1ПМпр-1, 1ПМпр-2, 1ПМпр-3, 1ПМпр-4, 1ПМпр-5 - соответственно зеркальное отображение примыканий 1ПМл-1, 1ПМл-2, 1ПМл-3, 1ПМл-4, 1ПМл-5.

Марка	L	A	Б
1ПМл-1	500	652	500
1ПМл-2	1150	1302	1150
1ПМл-3	250	402	250
1ПМл-4	900	1052	900
1ПМл-5	1930	2082	1930

Инв. N подл. | Подпись и дата | Взам. инв. N

Н. контр.	Шумский		5.94
Нач. отд.	Раковщик		5.94
ГИП	Верижский		5.94
Рук. гр.	Костюк		17.05.94

5.100.9-1.0-1 13.03.000.58

Примыкания моек 1ПМл-1, 1ПМл-2, 1ПМл-3, 1ПМл-4, 1ПМл-5, 1ПМпр-1, 1ПМпр-2, 1ПМпр-3, 1ПМпр-4, 1ПМпр-5. Спецификация (Вариант полиэтиленовых труб)

Стадия	Лист	Листов
Р		1

ЦНИИЭП жилища

1-1 1ПМл-1, 1ПМл-2, 1ПМл-3, 1ПМл-4, 1ПМл-5

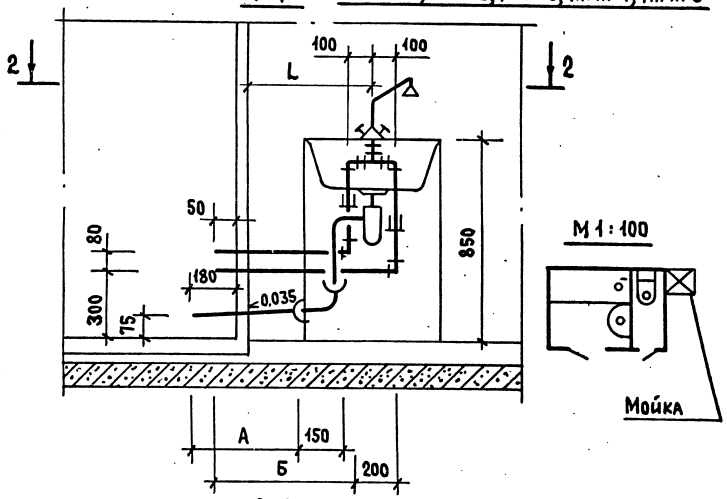

М 1:100

Мойка

2-2

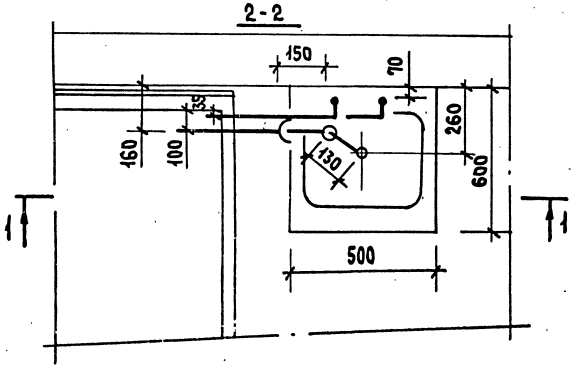

Марка поз.	Обозначение	Наименование	1ПМл - 1	2	3	4	5	Масса ед. кг.	Примечание
		Водопровод							
		Трубопровод из легких оцинкованных труб по ГОСТ 3262-75*, ф 15	1.3	2.0	1.05	1.7	2.8		М
		Горячее водоснабжение							
		Трубопровод из легких оцинкованных труб по ГОСТ 3262-75*, ф 15	1.02	1.7	0.8	1.4	2.45		М
		Канализация							
	ГОСТ 6942.7-80	Колено К-50	1	1	1	1	1		
	ГОСТ 6942.4-80	Патрубок П-50-250			1				
		Трубопровод из чугунных канализ. труб по ГОСТ 6942.3-80, ф 50	0.74 / 0.5	1.39 / 1.15	0.49 / —	1.14 / 0.9	2.17 / 1.93		М

1. В числителе указана общая длина труб, в знаменателе-длина труб без фасонных частей.
2. Примыкание моек 1ПМпр-1, 1ПМпр-2, 1ПМпр-3, 1ПМпр-4, 1ПМпр-5 - соответственно зеркальное отображение примыканий 1ПМл-1, 1ПМл-2, 1ПМл-3, 1ПМл-4, 1ПМл-5.

Марка	L	А	Б
1ПМл-1	300	500	500
1ПМл-2	1150	1150	1150
1ПМл-3	250	250	250
1ПМл-4	900	900	900
1ПМл-5	1930	1930	1930

Инв. N подл. | Подпись и дата | Взам. инв. N

Н.контр.	Шумский		5.84
Нач.отд.	Раковщик		5.84
ГИП	Верижский		5.84
Рук.гр.	Костюк		27.03.84

5.100.9-1.0-1 13.03.000.59

Примыкания моек 1ПМл-1, 1ПМл-2, 1ПМл-3, 1ПМл-4, 1ПМл-5, 1ПМпр-1, 1ПМпр-2, 1ПМпр-3, 1ПМпр-4, 1ПМпр-5. Спецификация (Вариант чугунных труб)

Стадия	Лист	Листов
Р		1

ЦНИИЭП жилища

2ПМл-1

1-1

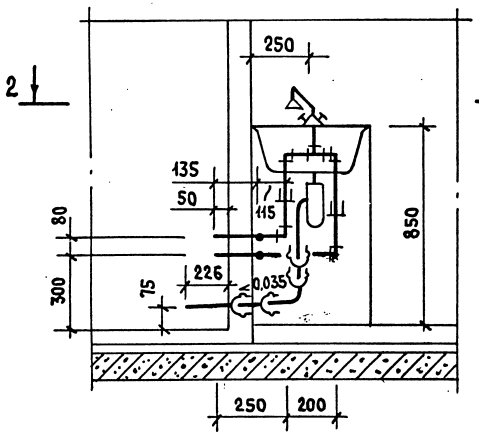

М 1:100

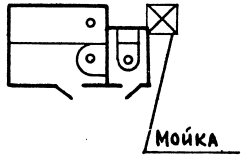

2-2

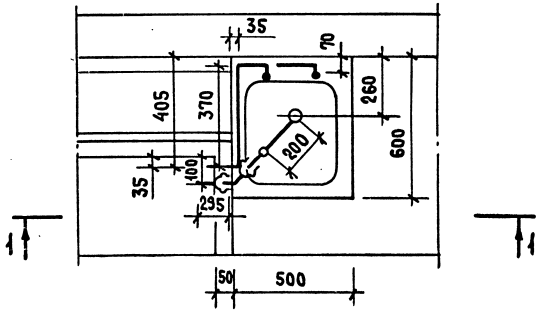

Марка поз.	Обозначение	Наименование	К-во	Масса ед. кг.	Приме-чание
		Водопровод			
		Трубопровод из легких оцин-			
		кован. труб по ГОСТ 3262-75*, ø 15	1.43		м
		Горячее водоснабжение			
		Трубопровод из легких оцин-			
		кован. труб по ГОСТ 3262-75*, ø 15	1.145		м
		Канализация			
	ГОСТ 22689.9-77	Отвод 90°-50-ПВП-Т	1		
	ГОСТ 22689.9-77	Отвод 135°-50-ПВП-Т	1		
	ГОСТ 22689.7-77	Патрубок ПП-50-ПВП-Т	1		
		Трубопровод из полиэтил.(ПВП)			
		Канализ. труб по ГОСТ 22689.3-77 ø50	0.67 / 0.295		м

1. В числителе указана общая длина труб, в знаменателе - длина труб без фасонных частей.
2. Примыкание мойки 2ПМпр-1 - зеркальное отображение примыкания 2ПМл-1.

Н.контр.	Шумский		5.84
Нач.отд.	Раковщик		5.84
ГИП	Верижский		5.84
Рук.гр.	Костюк		27.03.84

5.100.9-1.0-1 14.03.000.60

Примыкания моек 2ПМпр-1, 2ПМл-1. Спецификация (Вариант полиэтиленовых труб)

Стадия	Лист	Листов
Р		1

ЦНИИЭП жилища

Инв. N подл. | Подпись и дата | Взам. инв. N

2ПМл-1

1-1

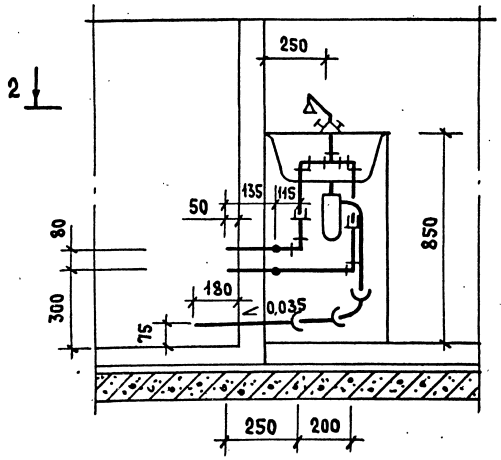

М 1:100

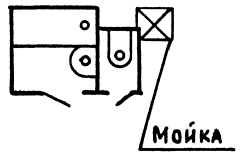

2-2

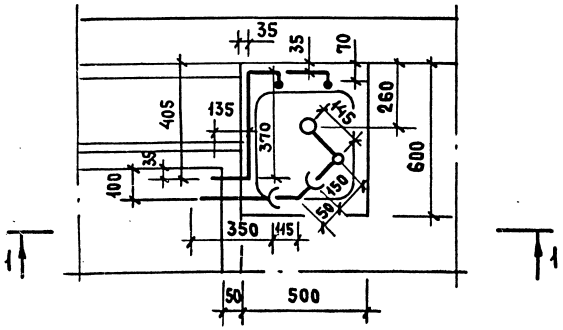

Марка поз.	Обозначение	Наименование	К-во	Масса ед. кг.	Приме-чание
		Водопровод			
		Трубопровод из легких оцин-			
		кован. труб по ГОСТ 3262-75*, ф15	1.43		м
		Горячее водоснабжение			
		Трубопровод из легких оцинко-			
		ван. труб по ГОСТ 3262-75*, ф15	1.145		м
		Канализация			
	ГОСТ 6942.7-80	Колено К-50	1		
	ГОСТ 6942.9-80	Отвод 0135°-50	1		
	ГОСТ 6942.4-80	Патрубок П-50-350	1		
		Трубопровод из чугунных кана-			
		лиз. труб по ГОСТ 6942.3-80, ф50	0.755 / —		м

1. В числителе указана общая длина труб, в знаменателе - длина труб без фасонных частей.
2. Примыкание мойки 2ПМпр-1 - зеркальное отображение примыкания 2ПМл-1.

Н.контр.	Шумский		5.84
Нач.отд.	Раковщик		5.84
ГИП	Верижский		5.84
Рук.гр.	Костюк		27.03.84

5.100.9-1.0-1 14.03.000.61

Примыкания моек. 2ПМпр-1, 2ПМл-1. Спецификация. (Вариант чугунных труб)

Стадия	Лист	Листов
Р		1

ЦНИИЭП жилища

Инв. N подл. | Подпись и дата | Взам. инв. N

2ПМл-2

1-1

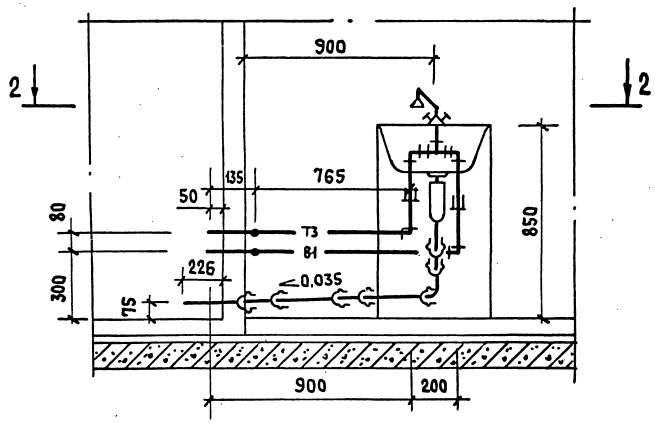

2-2

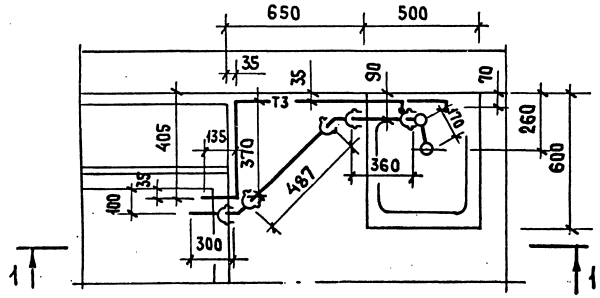

Марка поз.	Обозначение	Наименование	К-во	Масса ед. кг.	Примечание
		Водопровод			
		Трубопровод из легких оцинкован. труб по ГОСТ 3262-75, ф 15	2.08		м
		Горячее водоснабжение			
		Трубопровод из легких оцинкован. труб по ГОСТ 3262-75, ф 15	1.8		м
		Канализация			
	ГОСТ 22689.9-77	Отвод 90°-50-ПВП-Т	1		
	ГОСТ 22689.9-77	Отвод 135°-50-ПВП-Т	2		
	ГОСТ 22689.7-77	Патрубок ПП-50-ПВП-Т	1		
		Трубопровод из полиэтил. (ПВП)			
		Канализ. труб по ГОСТ 22689.3-77 ф 50	1.64 1.15		м

М 1:100

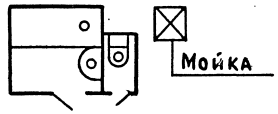

1. В числителе указана общая длина труб, в знаменателе - длина труб без фасонных частей.
2. Примыкание мойки 2ПМпр-2 - зеркальное отображение примыкания 2ПМл-2.

Н. контр.	Шумский		5.84
Нач. отд.	Раковщик		5.84
ГИП	Верижский		5.84
Рук. гр.	Костюк		12.01.84

5.100.9-1.0-1 15.03.000.62

Примыкания моек 2ПМпр-2, 2ПМл-2. Спецификация. (Вариант полиэтиленовых труб)

Стадия	Лист	Листов
Р		1

ЦНИИЭП жилища

Инв. № подл. | Подпись и дата | Взам. инв. №

2ПМл-2

1-1

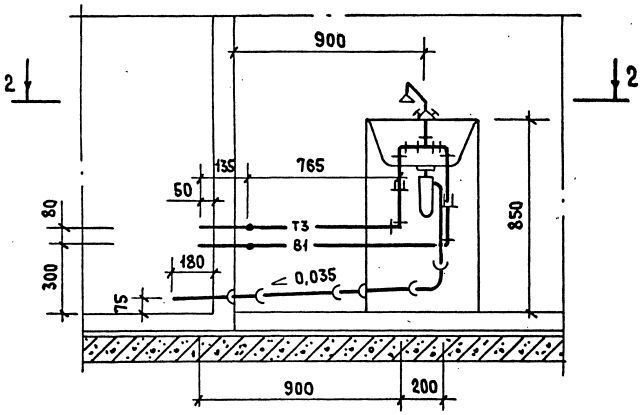

2-2

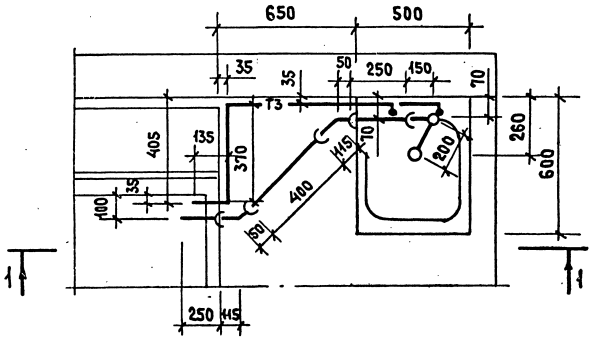

Марка поз.	Обозначение	Наименование	К-во	Масса ед.кг.	Примечание
		Водопровод			
		Трубопровод из легких оцинкованных труб по ГОСТ 3262-75* ф 15	2.08		м
		Горячее водоснабжение			
		Трубопровод из легких оцинкованных труб по ГОСТ 3262-75* ф 15	1.8		м
		Канализация			
	ГОСТ 6942.7-80	Колено К-50	1		
	ГОСТ 6942.9-80	Отвод О135°-50	2		
	ГОСТ 6942.4-80	Патрубок П-50-250	1		
	ГОСТ 6942.4-80	Патрубок П-50-400	1		
		Трубопровод из чугунных канализ. труб по ГОСТ 6942.3-80 ф 50	1.47 / —		м

М 1:100

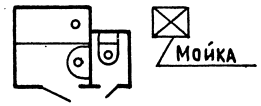

1. В числителе указана общая длина труб, в знаменателе - длина труб без фасонных частей.
2. Примыкание мойки 2ПМпр-2 - зеркальное отображение примыкания 2ПМл-2.

Н.контр.	Шумский		5.87
Нач.отд.	Раковщик		5.87
ГИП	Верижский		5.87
Рук.гр.	Костюк		03.03.87

5.100.9-1.0-1 15.03.000.63

Примыкание мойки 2ПМпр-2, 2ПМл-2. Спецификация. (Вариант чугунных труб)

Стадия	Лист	Листов
Р		1

ЦНИИЭП жилища

Инв.№ подл. | Подпись и дата | Взам.инв.№

3ПМл-1, 3ПМл-2, 3ПМл-3, 3ПМл-4, 3ПМл-5

1-1

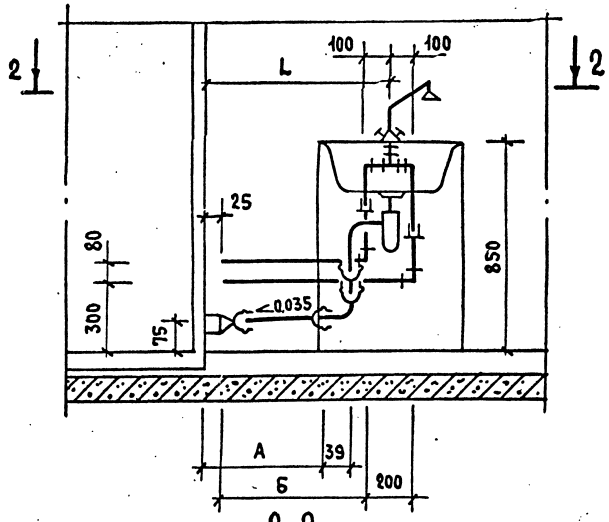

2-2

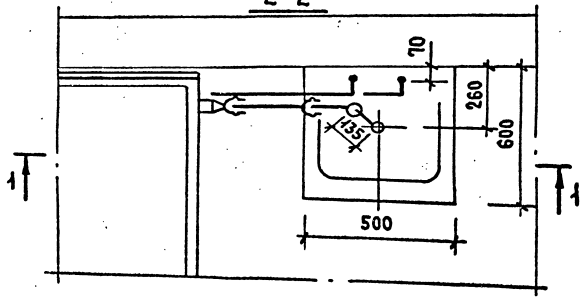

Марка	L	А	Б
3ПМл-1	250	157	125
3ПМл-2	900	771	775
3ПМл-3	500	371	375
3ПМл-4	1150	1021	1025
3ПМл-5	1930	1801	1805

Марка поз.	Обозначение	Наименование	3ПМл- 1	2	3	4	5	Масса ед.кг.	Примечание
		Водопровод							
		Трубопровод из легких оцинкованных труб по ГОСТ 3262-75*, ∅15	0.93	1.58	1.48	1.83	2.61		м
		Горячее водоснабжение							
		Трубопровод из легких оцинкованных труб по ГОСТ 3262-75*, ∅15	0.65	1.3	0.9	1.55	2.33		м
		Канализация							
	ГОСТ 22689.6-77	Переход П-100×50-ПВП-I	1	1	1	1	1		
	ГОСТ 22689.9-77	Отвод 90°-50-ПВП-I	1	1	1	1	1		
	ГОСТ 22689.7-77	Патрубок ПП-50-ПВП-Т	1	1	1	1	1		
		Трубопровод из полиэтил.(ПВП)							
		Канализ.труб по ГОСТ 22689.3-77∅50	0.418 / —	1.064 / 0.646	0.664 / 0.246	1.314 / 0.896	2.094 / 1.676		м

М 1:100

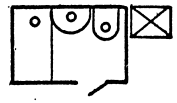

1. В числителе указана общая длина труб, в знаменателе - длина труб без фасонных частей.
2. Примыкание моек 3ПМпр-1, 3ПМпр-2, 3ПМпр-3, 3ПМпр-4, 3ПМпр-5 - соответственно зеркальное отображение примыканий 3ПМл-1, 3ПМл-2, 3ПМл-3, 3ПМл-4, 3ПМл-5.

Н.контр.	Шумский		5.84
Нач.отд.	Раковщик		5.84
ГИП	Верижский		5.84
Рук.гр.	Костюк		27.01.84

5.100.9-1.0-1 16.03.000.64

Примыкания моек 3ПМл-1, 3ПМл-2, 3ПМл-3, 3ПМл-4, 3ПМл-5, 3ПМпр-1, 3ПМпр-2, 3ПМпр-3, 3ПМпр-4, 3ПМпр-5.

Спецификация (вариант полиэтиленовых труб)

Стадия	Лист	Листов
Р		1

ЦНИИЭП жилища

Инв.№ подл. | Подпись и дата | Взам.инв.№

3ПМл-1, 3ПМл-2, 3ПМл-3, 3ПМл-4, 3ПМл-5

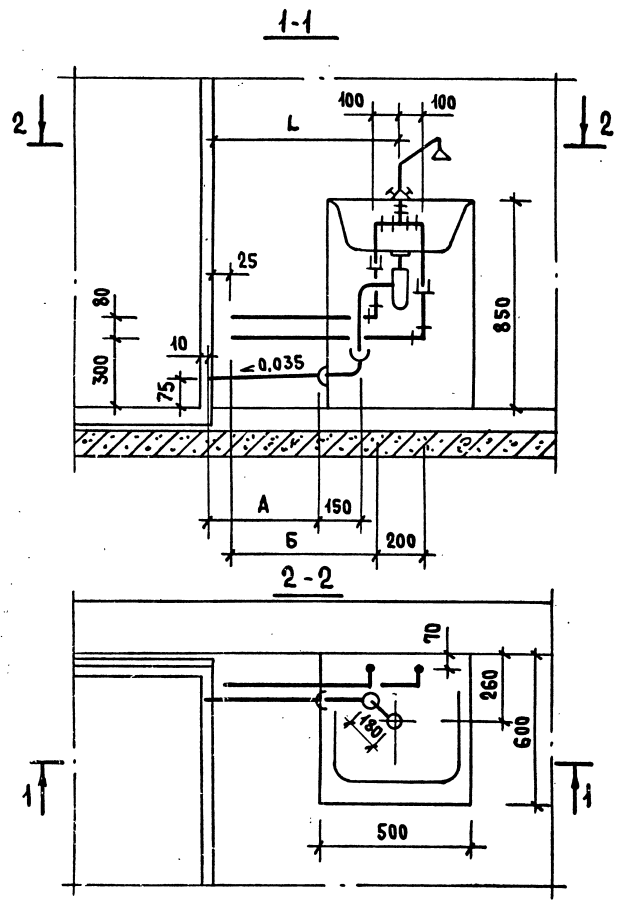

Марка	L	А	Б
3ПМл-1	250	—	125
3ПМл-2	900	640	775
3ПМл-3	500	240	375
3ПМл-4	1150	890	1025
3ПМл-5	1930	1670	1805

Марка поз.	Обозначение	Наименование	3ПМл- 1	2	3	4	5	Масса ед. кг.	Примечание
		Водопровод							
		Трубопровод из легких оцинкованных труб по ГОСТ 3262-75*, ф15	0.93	1.58	1.18	1.83	2.61		М
		Горячее водоснабжение							
		Трубопровод из легких оцинкованных труб по ГОСТ 3262-75*, ф15	0.65	1.3	0.9	1.55	2.33		М
		Канализация							
	ГОСТ 6942.7-80	Колено К-50	1	1	1	1	1		
	ГОСТ 6942.4-80	Патрубок П-50-250			1				
		Трубопровод из чугунных канализационных труб по ГОСТ 6942.3-80, ф50	0.24 / —	0.38 / 0.64	0.42 / —	1.13 / 0.89	1.91 / 1.67		М

М 1:100

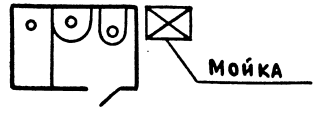

1. В числителе указана общая длина труб, в знаменателе - длина труб без фасонных частей.
2. Примыкание моек 3ПМпр-1, 3ПМпр-2, 3ПМпр-3, 3ПМпр-4, 3ПМпр-5 - соответственно зеркальное отображение примыканий 3ПМл-1, 3ПМл-2, 3ПМл-3, 3ПМл-4, 3ПМл-5.

Н.контр.	Шумский		5.87
Нач.отд.	Раковщик		5.87
ГИП	Верижский		5.87
Рук.гр.	Костюк		17.03.87

5.100.9-1.0-1 16.03.000.65

Примыкания моек 3ПМл-1, 3ПМл-2, 3ПМл-3, 3ПМл-4, 3ПМл-5, 3ПМпр-1, 3ПМпр-2, 3ПМпр-3, 3ПМпр-4, 3ПМпр-5. Спецификация. (Вариант чугунных труб)

Стадия	Лист	Листов
Р		1

ЦНИИЭП жилища

Инв.№ подл. | Подпись и дата | Взам.инв.№

1-1 3ПМл-6, 3ПМл-7

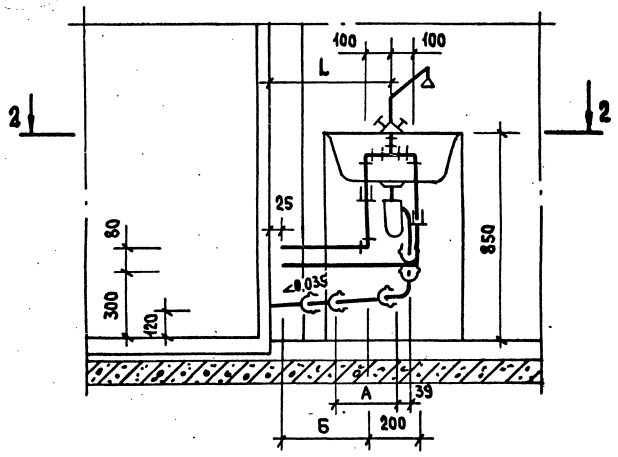

2-2

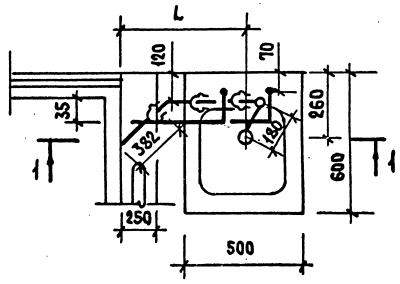

М 1:100

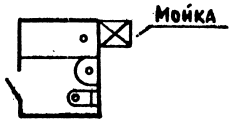

Марка поз.	Обозначение	Наименование	3ПМл-3ПМпр- -6	-7	Масса ед. кг.	Примечание
		Водопровод				
		Трубопровод из легких оцинкованных труб по ГОСТ 3262-75*, ø 15	1.2	1.82		м
		Горячее водоснабжение				
		Трубопровод из легких оцинкованных труб по ГОСТ 3262-75*, ø 15	0.9	1.55		м
		Канализация				
	ГОСТ 22689.9-77	Отвод 90°-50-ПВП-Т	1	1		
	ГОСТ 22689.9-77	Отвод 135°-50-ПВП-Т	1	1		
	ГОСТ 22689.7-77	Патрубок ПП-50-ПВП-Т	1	1		
		Трубопровод из полиэтил. (ПВП)				
		канализ. труб по ГОСТ 22689.3-77 ø50	1.01 / 0.632	1.66 / 1.282		м

1. В числителе указана общая длина труб, в знаменателе - длина труб без фасонных частей.
2. Примыкание моек 3ПМпр-6, 3ПМпр-7 - соответственно зеркальное отображение примыканий 3ПМл-6, 3ПМл-7.

Марка	L	А	Б
3ПМл-6	500	250	375
3ПМл-7	1150	900	1025

Инв. № подл. | Подпись и дата | Взам. инв. №

Н. контр.	Шумский		5.87
Нач. отд.	Раковщик		5.87
ГИП	Верижский		5.87
Рук. гр.	Костюк		11.01.94

5.100.9-1.0-1 17.03.000.66

Примыкания моек 3ПМл-6, 3ПМл-7, 3ПМпр-6, 3ПМпр-7. Спецификация. (Вариант полиэтиленовых труб)

Стадия	Лист	Листов
Р		1

ЦНИИЭП жилища

1-1 ЗПМл-6, ЗПМл-7

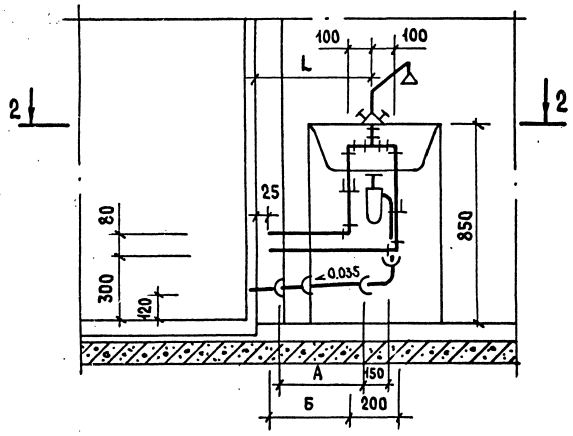

М 1:100

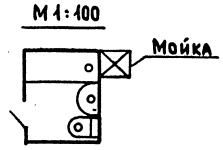

2-2

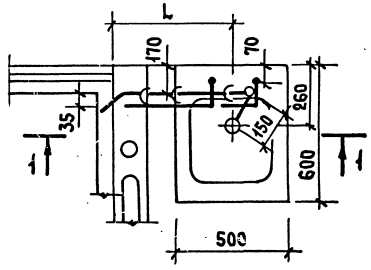

Марка поз.	Обозначение	Наименование	ЗПМл-ЗПМпр- 6	ЗПМл-ЗПМпр- 7	Масса ед. кг.	Примечание
		Водопровод				
		Трубопровод из легких оцинкованных труб по ГОСТ 3262-75*, ф 15	1.2	1.82		м
		Горячее водоснабжение				
		Трубопровод из легких оцинкованных труб по ГОСТ 3262-75*, ф 15	0.9	1.55		м
		Канализация				
	ГОСТ 6942.7-80	Колено К-50	1	1		
	ГОСТ 6942.9-80	Отвод О135°-50	1	1		
	ГОСТ 6942.4-80	Патрубок П-50-250	—	1		
	ГОСТ 6942.4-80	Патрубок П-50-350	1	1		
	ГОСТ 6942.4-80	Патрубок П-50-400	—	1		
		Трубопровод из чугунных канализац. труб по ГОСТ 6942.3-80, ф 50	0.755 / —	1.405 / —		

1. В числителе указана общая длина труб, в знаменателе - длина труб без фасонных частей.
2. Примыкание моек ЗПМпр-6, ЗПМпр-7 - соответственно зеркальное отображение примыканий ЗПМл-6, ЗПМл-7.

Марка	L	A	Б
ЗПМл-6	500	350	375
ЗПМл-7	1150	1000	1025

Н.контр.	Шумский		5.84
Нач.отд.	Раковщик		5.84
ГИП	Верижский		5.84
Рук.гр.	Костюк		22.01.84

5.100.9-1.0-1 16.03.000.67

Примыкания моек ЗПМл-6, ЗПМл-7, ЗПМпр-6, ЗПМпр-7. Спецификация. (Вариант чугунных труб)

Стадия	Лист	Листов
Р		1

ЦНИИЭП жилища

Инв.№ подл. | Подпись и дата | Взам.инв.№

3ПМпр-8, 3ПМпр-9, 3ПМпр-10, 3ПМпр-11

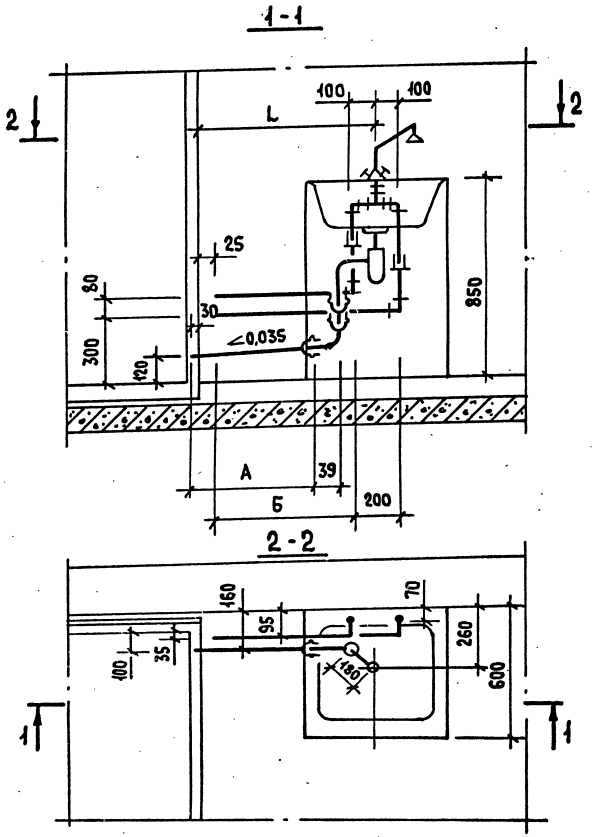

Марка поз.	Обозначение	Наименование	3ПМ пр- -8	-9	-10	-11		Масса ед.кг.	Примечание
		Водопровод							
		Трубопровод из легких оцинкован. труб по ГОСТ 3262-75*, ф 15	0.92	1.57	1.17	1.82			М
		Горячее водоснабжение							
		Трубопровод из легких оцинкован. труб по ГОСТ 3262-75*, ф 15	0.64	1.29	0.89	1.54			М
		Канализация							
	ГОСТ 22689.9-77	Отвод 90°-50×50-ПВП-Т	1	1	1	1			
	ГОСТ 22689.7-77	Патрубок ПП-50-ПВП-Т	1	1	1	1			
		Трубопровод из полиэтил.(ПВП)							
		канализ. труб по ГОСТ 22689.3-77 ф50	0.35 / 0.09	4.0 / 0.74	0.6 / 0.34	1.25 / 0.990			М

М 1:100

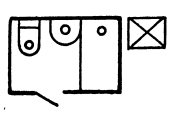

1. В числителе указана общая длина труб, в знаменателе - длина труб без фасонных частей.
2. Примыкание моек 3ПМл-8; 3ПМл-9; 3ПМл-10; 3ПМл-11 - соответственно зеркальное отображение примыканий 3ПМпр-8; 3ПМпр9; 3ПМпр-10; 3ПМпр-11.

Марка	L	A	Б
3ПМпр-8	250	90	125
3ПМпр-9	900	740	775
3ПМпр-10	500	340	375
3ПМпр-11	1150	990	1025

Инв. № подл. | Подпись и дата | Взам. инв. №

Н.контр.	Шумский		5.94
Нач.отд.	Раковщик		5.94
ГИП	Верижский		5.94
Рук.гр.	Костюк		12.03.94

5.100.9-1.0-1 17.03.000.68

Примыкания моек 3ПМл-8; 3ПМл-9; 3ПМл-10; 3ПМл-11; 3ПМпр-8; 3ПМпр-9; 3ПМпр-10; 3ПМпр-11.
Спецификация.
(Вариант полиэтиленовых труб)

Стадия	Лист	Листов
Р		1

ЦНИИЭП жилища

ЗПМпр-8, ЗПМпр-9, ЗПМпр-10, ЗПМпр-11

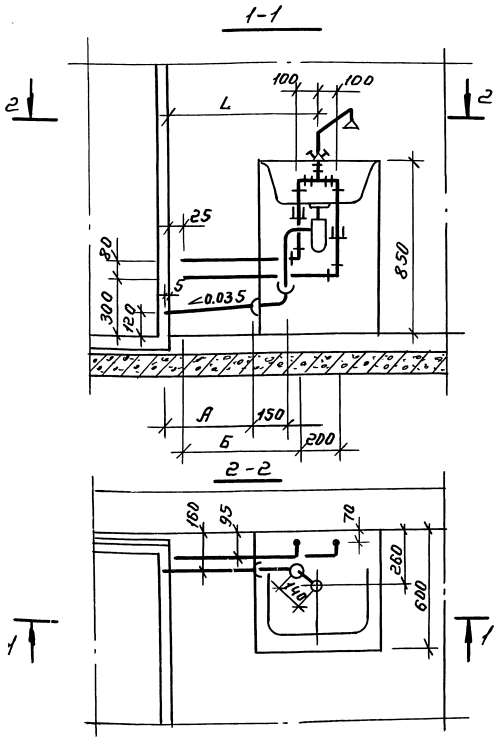

Марка поз.	Обозначение	Наименование	ЗПМпр- -8	-9	-10	-11		Масса ед. кг.	Примечание
		Водопровод							
		Трубопровод из легких оцинкован. труб по ГОСТ 3262-75*, Ф15	0.92	1.57	1.17	1.82			М
		Горячее водоснабжение							
		Трубопровод из легких оцинкован. труб по ГОСТ 3262-75*, Ф15	0.64	1.29	0.89	1.54			М
		Канализация							
	ГОСТ 6942.7-80	Колено К-50	1	1	1	1			
	ГОСТ 6942.4-80	Патрубок П-50-250			1				
		Трубопровод из чугунных канализ. труб по ГОСТ 6942.3-80, Ф50	0.24/—	0.89/0.65	0.49/—	1.14/0.9			М

М 1:100

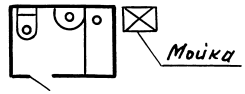

1. В числителе указана общая длина труб, в знаменателе-длина труб без фасонных частей.
2. Примыкание моек ЗПМл-8; ЗПМл-9; ЗПМл-10; ЗПМл-11 - соответственно зеркальное отображение примыканий ЗПМпр-8; ЗПМпр-9; ЗПМпр-10; ЗПМпр-11.

Марка	L	А	Б
ЗПМпр-8	250	—	125
ЗПМпр-9	900	650	775
ЗПМпр-10	500	250	375
ЗПМпр-11	1150	900	1025

Н. контр.	Шумский		
Нач. отд.	Раковщик		
ГИП	Верижский		
Рук. гр.	Костюк		

5.100.9-1.0-1 17.03.000.69

Примыкания моек ЗПМл-8; ЗПМл-9; ЗПМл-10; ЗПМл-11; ЗПМпр-8; ЗПМпр-9; ЗПМпр-10; ЗПМпр-11. Спецификация. (Вариант чугунных труб)

Стадия	Лист	Листов
Р		1

ЦНИИЭП жилища

20103-01 89

Взам. инв. N | Подпись и дата | Инв. N подл.

Пров. Очекунов 26.09.86 Кор. Петрик

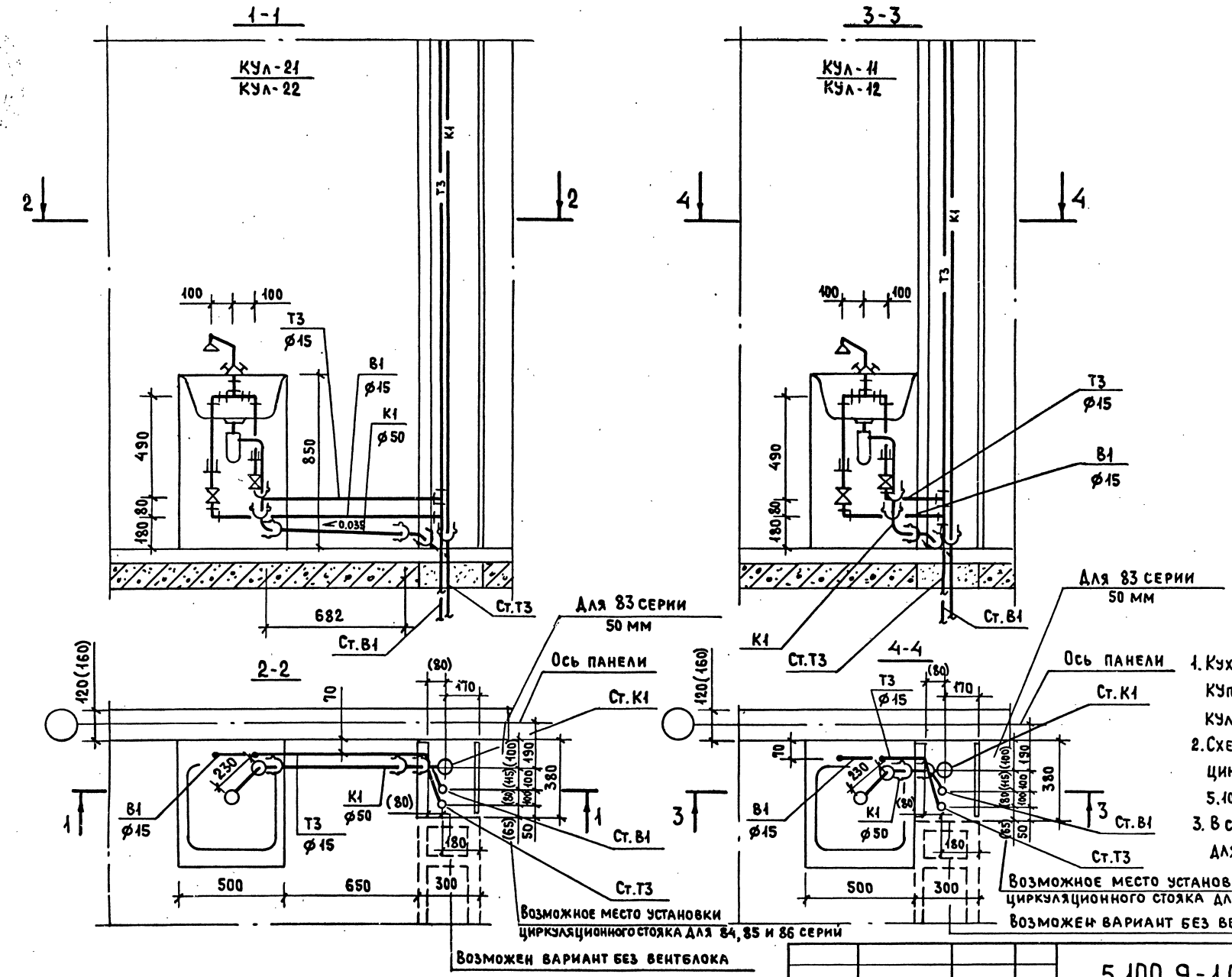

1. Кухонные узлы КУпр-11, КУпр-12, КУпр-21, КУпр-22 - зеркальное отображение узлов КУл-11, КУл-12, КУл-21, КУл-22.
2. Схему стояков, диаметры и спецификацию см. 5.100.9-1.0-1 18.03.000.74, 5.100.9-1.0-1 18.03.000.75.
3. В скобках дана привязка стояков для 83, 84, 85, 93, 86 серий.

Н. контр.	Шумский		5.84
Нач. отд.	Раковщик		5.84
ГИП	Верижский		5.84
Рук. гр.	Костюк		11.03.84

5.100.9-1.0-1 18.03.000.70

Кухонные узлы КУл-11, КУл-21, КУл-12, КУл-22, КУпр-11, КУпр-21, КУпр-12, КУпр-22. (Вариант полиэтиленовых труб)

Стадия	Лист	Листов
Р		1

ЦНИИЭП жилища

Инв. N подл. | Подпись и дата | Взам. инв. N

20103-01 90

Марка поз.	Обозначение	Наименование	КУЛ-КУПР- -11 -12	КУЛ-КУПР- -21 -22	Масса ед. кг.	Примечание
		Водопровод				
	ГОСТ 9086-74*	Вентиль запорный муфтовый				
		латунный 1Е исп. ф 15	1	1		
		Трубопровод из легких оцинко-				
		ван. труб по ГОСТ 3262-75*, ф 15	1.27	1.92		
		Горячее водоснабжение				
	ГОСТ 9086-74*	Вентиль запорный муфтовый				
		латунный 2Е исп. ф 15	1	1		
		Трубопровод из легких оцинко-				
		ван. труб по ГОСТ 3262-75*, ф 15	1.09	1.74		
		Канализация				
	ГОСТ 22689.9-77	Отвод 90°-50-ПВП-Т	1	1		
	ГОСТ 22689.9-77	Отвод 135°-50-ПВП-Т	1	1		
	ГОСТ 22689.7-77	Патрубок ПП-50-ПВП-Т	1	1		
		Трубопровод из полиэтил.(ПВП)				
		Канализ. труб по ГОСТ 22689.3-77 ф 50	0.38 / —	1.07 / 0.682		м

1. В числителе указана общая длина труб, в знаменателе - длина труб без фасонных частей.
2. Спецификация дана на трубы, соединительные части к ним и арматуру от приборов до врезки (подсоединения) к стояку.

Инв. № подл. | Подпись и дата | Взам. инв. №

Н. контр.	Шумский		5.94
Нач. отд.	Раковщик		5.84
ГИП	Верижский		5.84
Рук. гр.	Костюк		13.03.84

5.100.9-1.0-1 18.03.000.71

Кухонные узлы КУЛ-11, КУЛ-21, КУЛ-12, КУЛ-22, КУПР-11, КУПР-21, КУПР-12, КУПР-22. Спецификация (Вариант полиэтиленовых труб)

Стадия	Лист	Листов
Р		1

ЦНИИЭП жилища

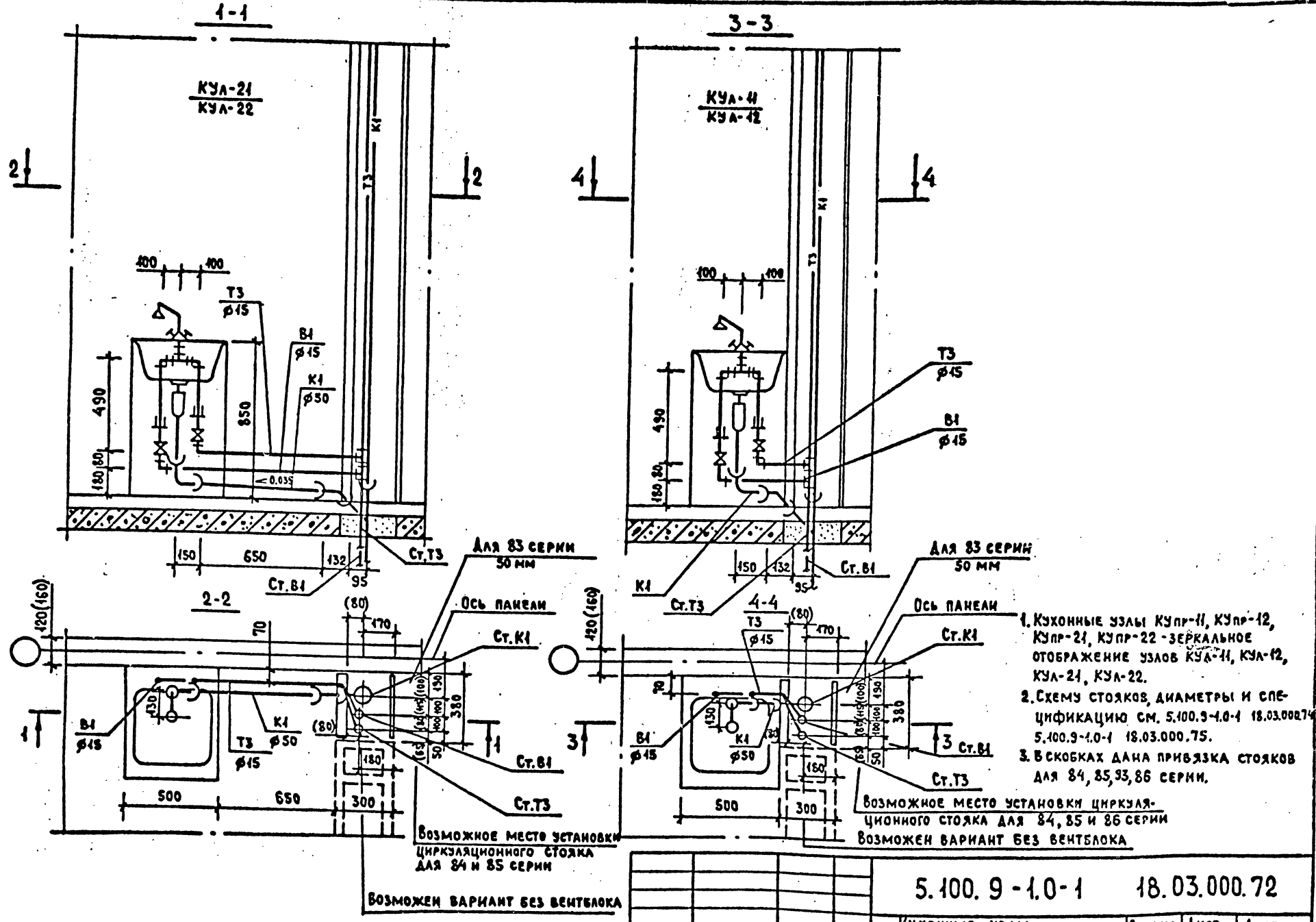

1. Кухонные узлы КУпр-11, КУпр-12, КУпр-21, КУпр-22 - зеркальное отображение узлов КУЛ-11, КУЛ-12, КУЛ-21, КУЛ-22.
2. Схему стояков, диаметры и спецификацию см. 5.100.9-1.0-1 18.03.000.74 5.100.9-1.0-1 18.03.000.75.
3. В скобках дана привязка стояков для 84, 85, 93, 86 серии.

Н.контр.	Шумский		5.87
Нач.отд.	Раковщик		5.87
ГИП	Верижский		5.87
Рук.гр.	Костюк		17.03.87

5.100.9-1.0-1 18.03.000.72

Кухонные узлы КУЛ-11, КУЛ-21, КУЛ-12, КУЛ-22, КУпр-11, КУпр-21, КУпр-12, КУпр-22. (Вариант чугунных труб)

Стадия	Лист	Листов
Р		1

ЦНИИЭП жилища

Инв.№ подл. | Подпись и дата | Взам.инв.№

Марка поз.	Обозначение	Наименование	Кул-купр -11 -12	Кул-купр -21 -22	Масса ед. кг.	Примечание
		Водопровод				
	ГОСТ 9086-74*	Вентиль запорный муфтовый				
		латунный 1Е исп. ф 15	1	1		
		Трубопровод из легких оцинко-				
		ван. труб по ГОСТ 3262-75* ф 15	1.27	1.92		
		Горячее водоснабжение				
	ГОСТ 9086-71*	Вентиль запорный муфтовый				
		латунный 2Е исп. ф 15	1	1		
		Трубопровод из легких оцинко-				
		ван. труб по ГОСТ 3262-75* ф 15	1.09	1.74		
		Канализация				
	ГОСТ 6942.9-80	Отвод 0135°-50	1	1		
	ГОСТ 6942.7-80	Колено К-50	1	1		
		Трубопровод из чугунных кана-				
		лиз. труб по ГОСТ 6942.3-80, ф 50	0.405 / —	1.055 / 0.650		М

1. В числителе указана общая длина труб, в знаменателе длина труб без фасонных частей.
2. Спецификация дана на трубы, соединительные части к ним и арматуру от приборов до врезки (подсоединения) к стояку.

Н. контр	Шумский	Подпись	
Нач. отд	Раковщик	-"-	
Гип	Верижский	-"-	
Рук. гр.	Костюк	-"-	

5. 100. 9 - 1.0 - 1 18. 03. 000. 73

Кухонные узлы КУЛ-11, КУЛ-21, КУЛ-12, КУЛ-22, КУпр-11, КУпр-21, КУпр-12, КУпр-22

Спецификация (Вариант чугунных труб)

Стадия	Лист	Листов
Р		1

ЦНИИЭП жилища

Инв. № подл. | Подпись и дата | Взам. инв. №

про В. Дая 02.03.88 коп. Гаврин

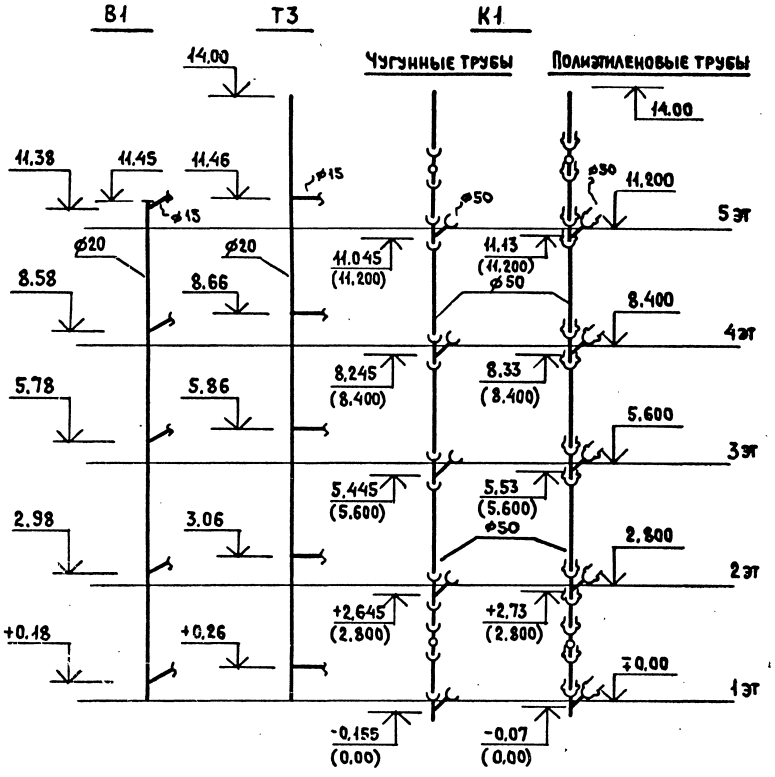

Марка поз.	Обозначение	Наименование	Кол.	Масса ед. кг.	Примечание
		Водопровод			
		Трубопровод из легких оцинкованных труб по ГОСТ 3262-75*, ф 20	11.45		м
		Горячее водоснабжение			
		Трубопровод из легких оцинкованных труб по ГОСТ 3262-75*, ф 20	14.0		м
		Канализация			
		Вариант чугунных труб			
	ГОСТ 6942.24-80	Ревизия Р-50	2		
	ГОСТ 6942.17-80	Тройник ТК 45°-50×50	5		
		Трубопровод из чугунных канализ. труб по ГОСТ 6942.3-80, ф 50	14.91 / 12.66		м
		Вариант полиэтиленовых (ПВП) труб			
	ГОСТ 22689.15-77	Ревизия Р-50-ПВП-Т	2		
	ГОСТ 22689.10-77	Тройник Т45°-50×50-ПВП-Т	5		
		Трубопровод из полиэтил. (ПВП)			
		Канализ. труб по ГОСТ 22689.3-77 ф50	15.04 / 13.50		м

1. В числителе указана общая длина труб, в знаменателе - длина труб без фасонных частей.
2. В скобках даны отметки для 83, 84 серий.
3. В 93 серии высота этажа 3.0 м, поэтому необходимо соответственно увеличить длину труб стояков на 200 мм на этаж.

Н. контр.	Шумский		5.87
Нач. отд.	Раковщик		5.84
ГИП	Верижский		6.84
Рук. гр.	Костюк		11.01.84

5.100.9-1.0-1 18.03.000.74

Кухонные узлы КУл-11, КУл-21, КУпр-11, КУпр-21. Схемы стояков Спецификация

Стадия	Лист	Листов
Р		1

ЦНИИЭП жилища

Инв. № подл. | Подпись и дата | Взам. инв. №

20103-01 94

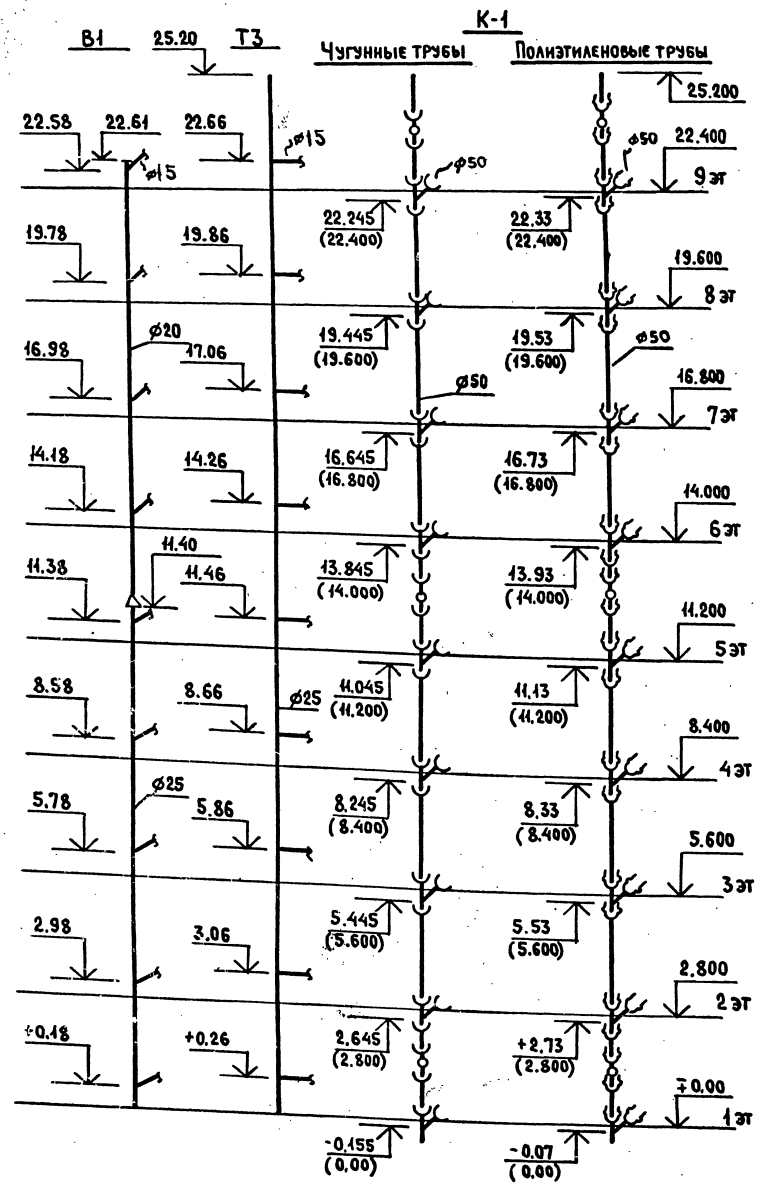

Марка поз.	Обозначение	Наименование	Кол.	Масса ед. кг.	Примечание
		Водопровод			
		Трубопровод из легких оцинкованных труб по ГОСТ 3262-75*, ø20	11,21		м
		ø 25	11,4		м
		Горячее водоснабжение			
		Трубопровод из легких оцинкованных труб по ГОСТ 3262-75*, ø 25	25,2		м
		Канализация			
		Вариант чугунных труб			
	ГОСТ 6942.24-80	Ревизия Р-50	3		
	ГОСТ 6942.17-80	Тройник ТК45°-50×50	9		
		Трубопровод из чугунных канализ. труб по ГОСТ 6942.3-80, ø 50	26,645 / 22,745		м
		Вариант полиэтиленовых (ПВП) труб			
	ГОСТ 22689.15-77	Ревизия Р-50-ПВП-Т	3		
	ГОСТ 22689.10-77	Тройник Т45° 50×50-ПВП-Т	9		
		Трубопровод из полиэтил. (ПВП) канализ. труб по ГОСТ 22689.3-77, ø50	27,00 / 24,85		м

1. В числителе указана общая длина труб, в знаменателе - длина труб без фасонных частей.
2. В скобках даны отметки для 83, 84 серий.
3. В 93 серии высота этажа 3.0м, поэтому необходимо соответственно увеличить длину труб стояков на 200 мм на этаж.

Н.контр.	Шумский		5.84
Нач.отд.	Раковщик		5.84
ГИП	Верижский		5.84
Рук.гр.	Костюк		11.05.84

5.100.9-1.0-1 18.03.000.75

Кухонные узлы КУЛ-12, КУЛ-22, КУпр-12, КУпр-22. Схемы стояков Спецификация

Стадия	Лист	Листов
Р		1

ЦНИИЭП жилища

Инв.№ подл. | Подпись и дата | Взам.инв.№

1-1

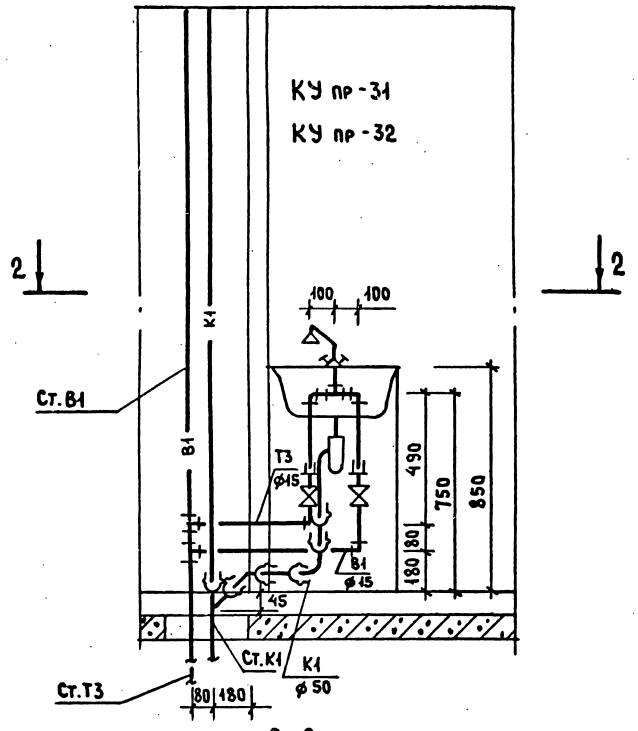

2-2

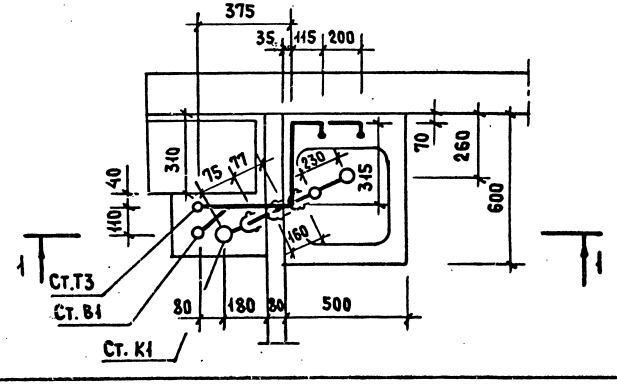

Марка поз.	Обозначение	Наименование	К-во	Масса ед. кг.	Приме-чание
		Водопровод			
	ГОСТ 9086-74*	Вентиль запорный муфтовый			
		латунный 1Е исп. ф 15	1		
		Трубопровод из легких оцинко-			
		ван. труб по ГОСТ 3262-75*, ф 15	1.77		м
		Горячее водоснабжение			
	ГОСТ 9086-74*	Вентиль запорный муфтовый			
		латунный 2Е исп. ф 15	1		
		Трубопровод из легких оцинко-			
		ван. труб по ГОСТ 3262-75*, ф 15	1.43		м
		Канализация			
	ГОСТ 22689.9-77	Отвод 90°-50-ПВП-Т	1		
	ГОСТ 22689.9-77	Отвод 135°-50-ПВП-Т	1		
	ГОСТ 22689.7-77	Патрубок ПП-50-ПВП-Т	1		
		Трубопровод из полиэтил. (ПВП)			
		канализ. труб по ГОСТ 22689.3-77 ф50	0.54 / 0.16		м

1. Кухонные узлы КУЛ-31, КУЛ-32 - зеркальное отображение узлов КУ пр-31, КУ пр-32.
2. Спецификация дана на трубы, соединительные части к ним и арматуру от приборов до врезки (подсоединения) к стояку.
3. В числителе указана общая длина труб, в знаменателе длина труб без фасонных частей.
4. Схему стояков, диаметры и спецификацию см. 5.100.9-1.0-1 19.03.000.78, 5.100.9-1.0-1 19.03.000.79.

Н. контр.	Шумский		5.84
Нач. отд.	Раковщик		5.84
ГИП	Верижский		5.84
Рук. гр.	Костюк		12.05.84

5.100.9-1.0-1 19.03.000.76

Кухонный узел КУпр-31, КУпр-32, КУЛ-31, КУЛ-32. Спецификация (Вариант полиэтиленовых труб)

Стадия	Лист	Листов
Р		1

ЦНИИЭП жилища

Инв. N подл. | Подпись и дата | Взам. инв. N

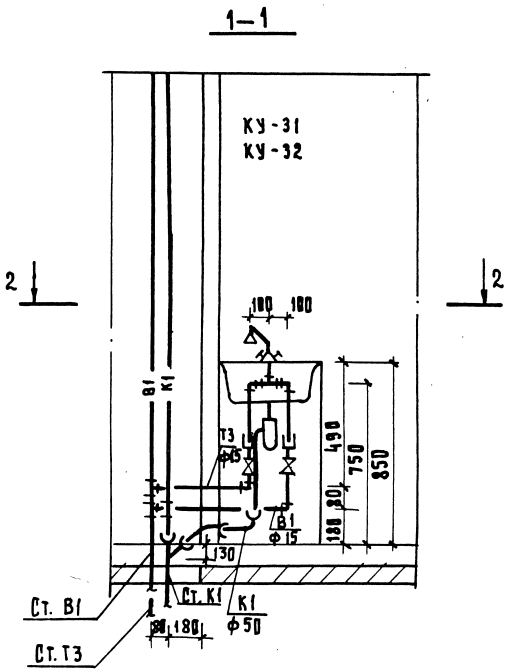

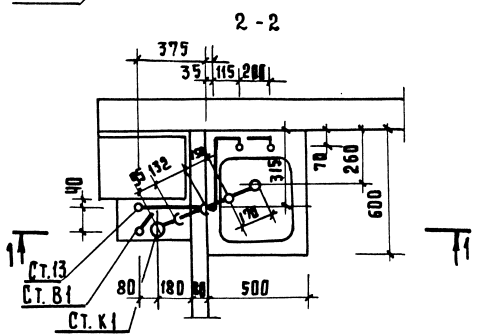

Марка поз.	Обозначение	Наименование	К-во	Масса ед. кг.	Примечание
		Водопровод			
	ГОСТ 9086-74*	Вентиль запорный муфтовый			
		латунный 1Е исп. ф 15	1		
		Трубопровод из легких оцинко-			
		ван. труб по ГОСТ 3262-75* ф 15	1,77		м
		Горячее водоснабжение			
	ГОСТ 9086-74*	Вентиль запорный муфтовый			
		латунный 2Е исп. ф 15	1		м.
		Трубопровод из легких оцинко-			
		ван. труб по ГОСТ 3262-75* ф 15	1,48		м
		Канализация			
	ГОСТ 6942.7-80	Колено К-50	1		
	ГОСТ 6942.9-80	Отвод О 135°-50	1		
		Трубопровод из чугунных канал.			
		труб по ГОСТ 6942.3-80 ф 50	0,405 / —		м

1. Кухонные узлы КУЛ-31, КУЛ-32 - зеркальное отображение узлов КУпр-31, КУпр-32.
2. Спецификация дана на трубы, соединительные части к ним и арматуру от приборов до врезки (подсоединения) к стояку.
3. В числителе указана общая длина труб, в знаменателе - длина труб без фасонных частей.
4. Схему стояков, диаметры, спецификацию см. 5.100.9-1.0-1 19.03.000.78, 5.100.9-1.0-1 19.03.000.79.

				5.100.9-1.0-1 19.03.000.77
Н.контр.	Шумский	Пр.вись		Кухонные узлы КУпр-31, КУпр-32, КУЛ-31, КУЛ-32. Спецификация (Вариант чугунных труб)
Нач.отд.	Раковщик	-"-		
ГИП	Верижский	-"-		
Рук.гр.	Костюк	-"-		

Стадия	Лист	Листов
Р		1

ЦНИИЭП жилища

Инв. № подл.	Подпись и дата	Взам. инв. №

проб. 02.08.88 коп.

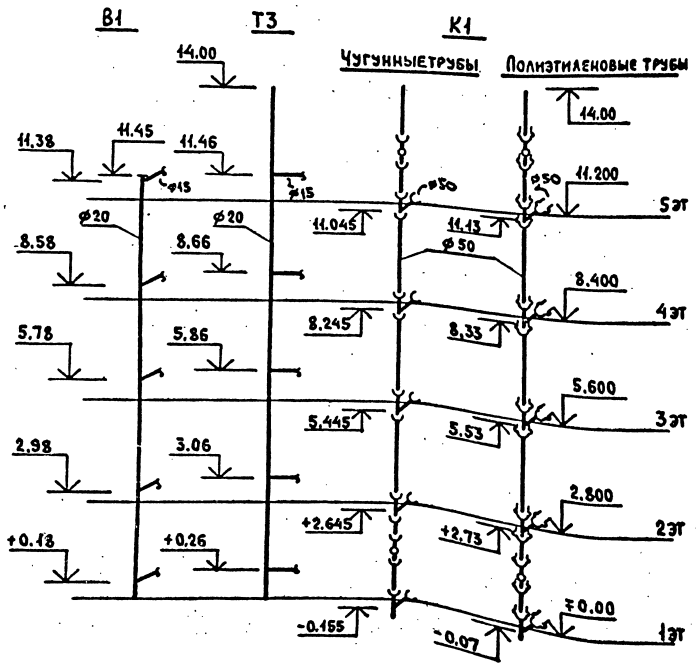

Марка поз.	Обозначение	Наименование	Кол.	Масса ед. кг.	Примечание
		Водопровода			
		Трубопровод из легких оцинкованных труб по ГОСТ 3262-75* ф 20	11.45		м
		Горячее водоснабжение			
		Трубопровод из легких оцинкованных труб по ГОСТ 3262-75* ф 20	14.0		м
		Канализация			
		Вариант чугунных труб			
	ГОСТ 6942.24-80	Ревизия Р-50	2		
	ГОСТ 6942.17-80	Тройник ТК45°-50×50	5		
		Трубопровод из чугунных канализ. труб по ГОСТ 6942.3-80 ф 50	14.91 / 12.66		м
		Вариант полиэтиленовых (ПВП) труб			
	ГОСТ 22689.15-77	Ревизия Р-50-ПВП-Т	2		
	ГОСТ 22689.10-77	Тройник Т45° 50×50-ПВП-Т	5		
		Трубопровод из полиэтил. (ПВП)			
		канализ. труб по ГОСТ 22689.3-77 Пф50	15.04 / 13.50		м

В числителе указана общая длина труб, в знаменателе - длина труб без фасонных частей

Н. контр.	Шумский		5.84
Нач. отд.	Раковщик		5.84
ГИП	Верижский		5.84
Рук. гр.	Костюк		12.08.84

5.100.9-1.0-1 19.03.000.78

Кухонные узлы КУЛ-31, КУПр-31. Схемы стояков Спецификация

Стадия	Лист	Листов
Р		1

ЦНИИЭП жилища

Инв. N подл. | Подпись и дата | Взам. инв. N

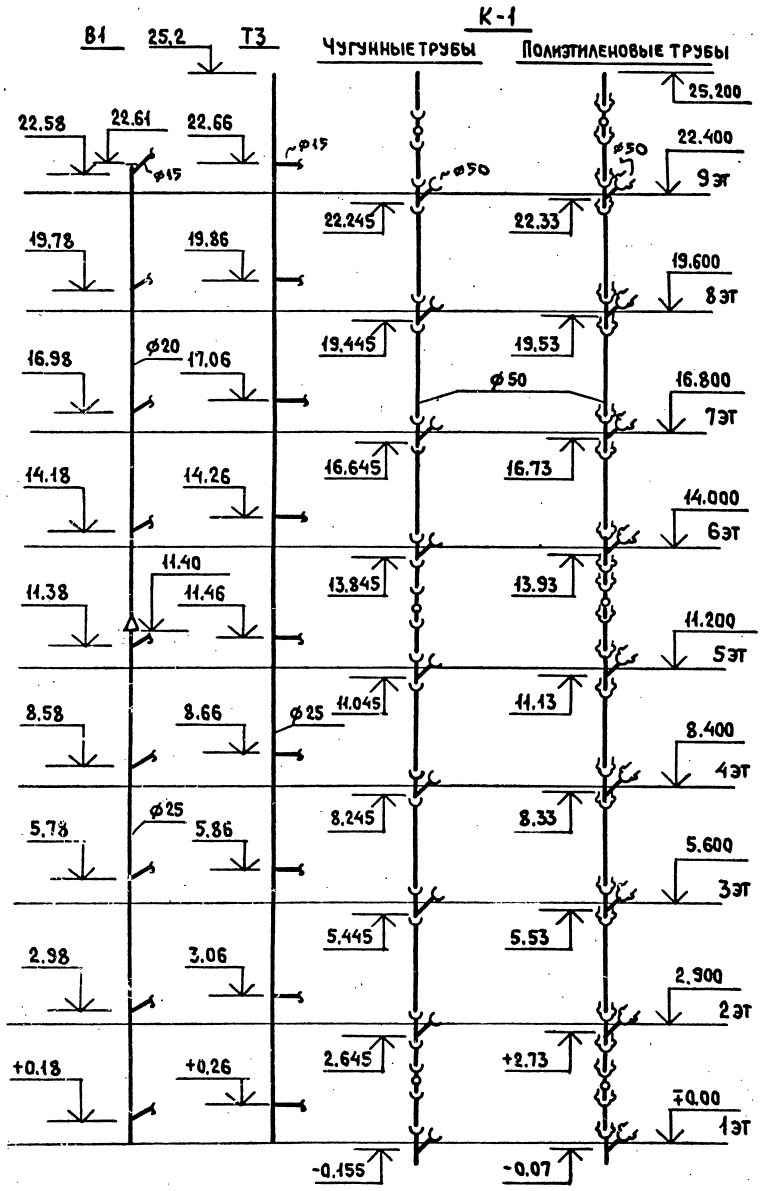

Марка поз.	Обозначение	Наименование	Кол.	Масса ед. кг.	Приме чание
		Водопровод			
		Трубопровод из легких оцинко-			
		ван.труб по ГОСТ 3262-75*, ф 20	11.21		м
		ф 25	11.4		м
		Горячее водоснабжение			
		Трубопровод из легких оцинко-			
		ван.труб по ГОСТ 3262-75*, ф 25	25.2		м
		Канализация			
		Вариант чугунных труб			
	ГОСТ 6942.24-80	Ревизия Р-50	3		
	ГОСТ 6942.17-80	Тройник ТК45°-50×50	9		
		Трубопровод из чугунных кана-			
		лиз.труб по ГОСТ 6942.3-80, ф 50	26.645 / 22.745		м
		Вариант полиэтиленовых (ПВП) труб			
	ГОСТ 22689.15-77	Ревизия Р-50-ПВП-Т	3		
	ГОСТ 22689.10-77	Тройник Т45°-50×50-ПВП-Т	9		
		Трубопровод из полиэтил. (ПВП)			
		канализ.труб по ГОСТ 22689.3-77, ф50	27.00 / 24.25		м

В числителе указана общая длина труб, в знаменателе - длина труб без фасонных частей.

Н.контр.	Шумский		5.84
Нач.отд.	Раковщик		5.84
ГИП	Верижский		5.84
Рук.гр.	Костюк		12.08.87

5.100.9-1.0-1 19.03.000.79

Кухонные узлы КУЛ-32, КУПр-32. Схемы стояков Спецификация

Стадия	Лист	Листов
Р		1

ЦНИИЭП жилища

Инв.№ подл. | Подпись и дата | Взам.инв.№

1-1

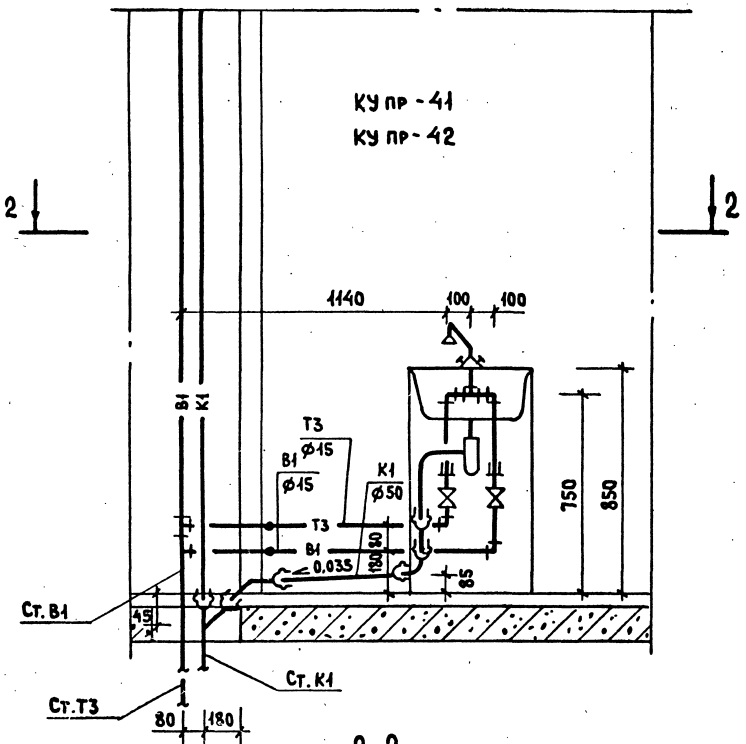

2-2

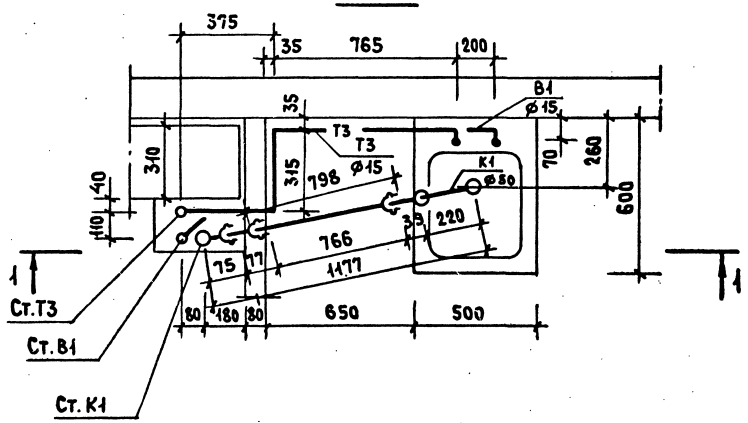

Марка поз.	Обозначение	Наименование	К-во	Масса ед.кг.	Примечание
		Водопровод			
	ГОСТ 9086-74*	Вентиль запорный муфтовый			
		латунный 1Е исп. ф15	1		
		Трубопровод из легких оцинкованных труб по ГОСТ 3262-75*, ф15	2.45		м
		Горячее водоснабжение			
	ГОСТ 9086-74*	Вентиль запорный муфтовый			
		латунный 2Е исп. ф15	1		
		Трубопровод из легких оцинкованных труб по ГОСТ 3262-75* ф15	2.08		м
		Канализация			
	ГОСТ 22689.9-77	Отвод 90°-50-ПВП-Т	1		
	ГОСТ 22689.9-77	Отвод 135°-50-ПВП-Т	1		
	ГОСТ 22689.7-77	Патрубок ПП-50-ПВП-Т	1		
		Трубопровод из полиэтил. (ПВП)			
		канализ. труб по ГОСТ 22689.3-77 ф50	1.18 0.8		м

1. Кухонные узлы КУЛ-41, КУЛ-42 - зеркальное отображение узлов КУпр-41, КУпр-42.
2. Схему стояков, диаметры и спецификацию см. 5.100.9-1.0-1 20.03.000.82, 5.100.9-1.0-1 20.03.000.83.
3. Спецификация дана на трубы, соединительные части к ним и арматуру от приборов до врезки (подсоединения) к стояку.
4. В числителе указана общая длина труб, в знаменателе - длина труб без фасонных частей.

Н.контр.	Шумский		5.84
Нач.отд.	Раковщик		5.84
ГИП	Верижский		5.84
Рук.гр.	Костюк		11.01.84

5.100.9-1.0-1 20.03.000.80

Кухонные узлы КУпр-41, КУпр-42, КУЛ-41, КУЛ-42. Спецификация (Вариант полиэтиленовых труб)

Стадия	Лист	Листов
Р		1

ЦНИИЭП жилища

Инв.№ подл. | Подпись и дата | Взам.инв.№

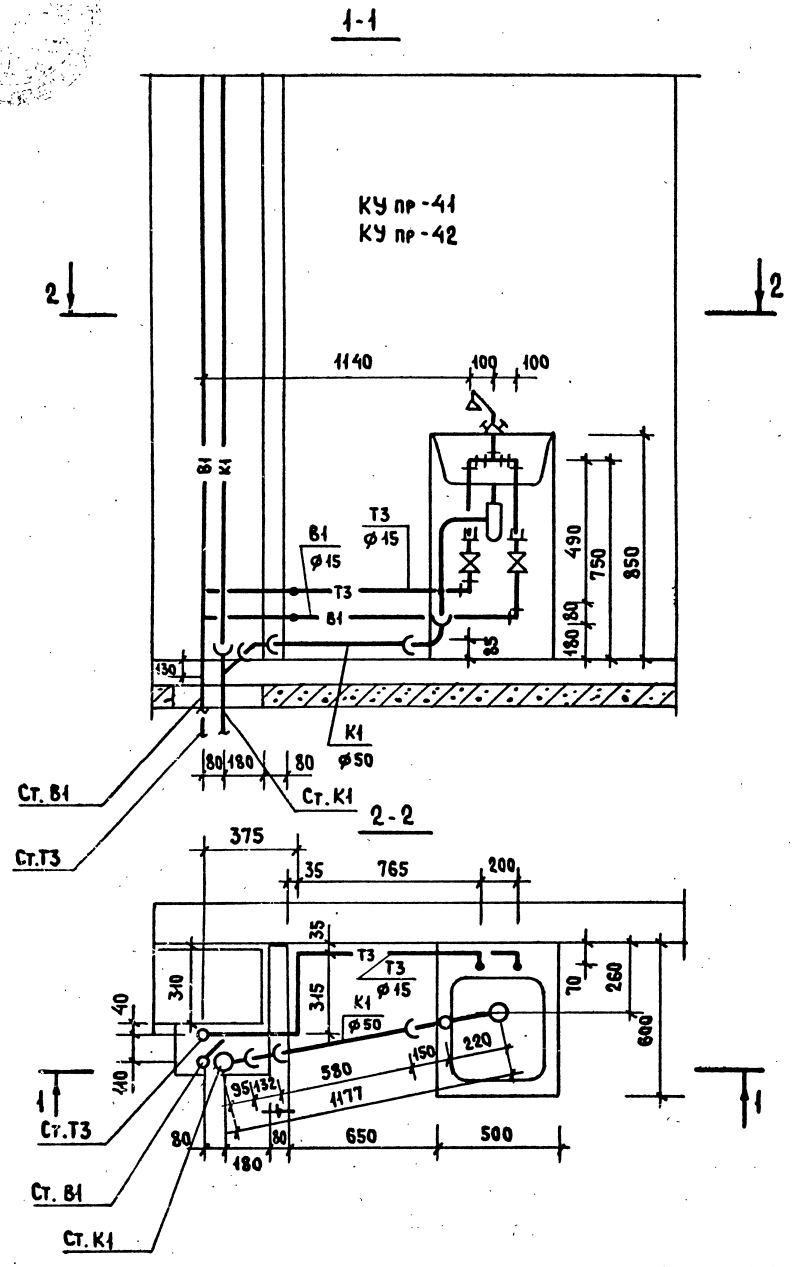

Марка поз.	Обозначение	Наименование	К-во	Масса ед. кг.	Приме-чание
		Водопровод			
	ГОСТ 9086-74*	Вентиль запорный муфтовый			
		латунный 1Е исп. ф15	1		
		Трубопровод из легких оцинко-			
		ван.труб по ГОСТ 3262-75* ф15	2,45		м
		Горячее водоснабжение			
	ГОСТ 9086-74*	Вентиль запорный муфтовый			
		латунный 2Е исп. ф15	1		
		Трубопровод из легких оцинко-			
		ван.труб по ГОСТ 3262-75* ф15	2,08		м
		Канализация			
	ГОСТ 6942.7-80	Колено К-50	1		
	ГОСТ 6942.9-80	Отвод О 135°-50	1		
		Трубопровод из чугунных кана-			
		лиз.труб по ГОСТ 6942.3-80 ф50	0,385 / 0,58		м

1. Кухонные узлы КУл-41, КУл-42 - зеркальное отображение узлов КУпр-41, КУпр-42.
2. Схему стояков, диаметры и спецификацию см. 5.100.9-1.0-1 20.03.000.82, 5.100.9-1.0-1 20.03.000.83.
3. Спецификация дана на трубы, соединительные части к ним и арматуру от приборов до врезки (подсоединения) к стояку.
4. В числителе указана общая длина труб, в знаменателе - длина труб без фасонных частей.

Н.контр.	Шумский		5.84
Нач.отд.	Раковщик		5.84
ГИП	Верижский		5.84
Рук.гр.	Костюк		11.03.84

5.100.9-1.0-1 20.03.000.81

Кухонные узлы КУпр-41, КУпр-42, КУл-41, КУл-42. Спецификация. (Вариант чугунных труб)

Стадия	Лист	Листов
Р		1

ЦНИИЭП жилища

Инв.№ подл. | Подпись и дата | Взам.инв.№

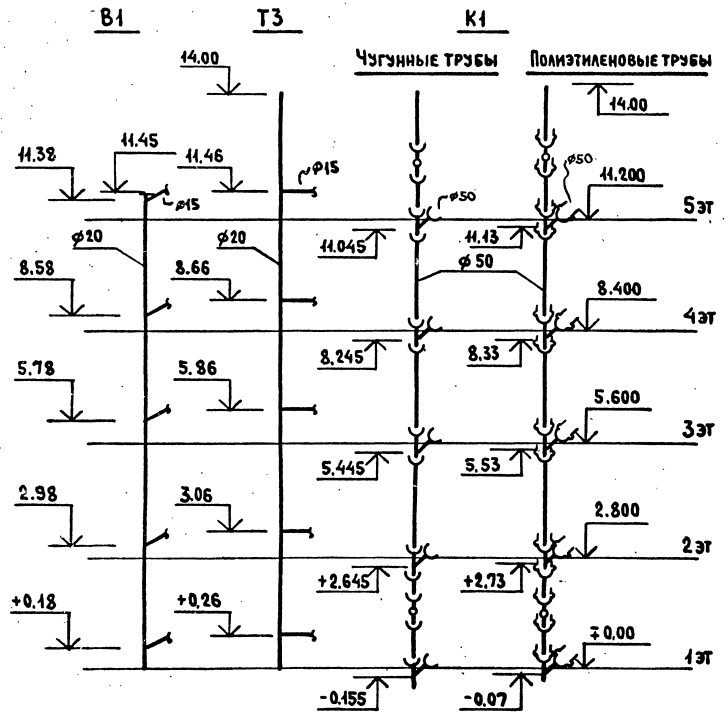

Марка поз.	Обозначение	Наименование	Кол.	Масса ед. кг.	Примечание
		Водопровод			
		Трубопровод из легких оцинкованных труб по ГОСТ 3262-75*, ф 20	11,45		м
		Горячее водоснабжение			
		Трубопровод из легких оцинкованных труб по ГОСТ 3262-75*, ф 20	14.0		м
		Канализация			
		Вариант чугунных труб			
	ГОСТ 6942.24-80	Ревизия Р-50	2		
	ГОСТ 6942.17-80	Тройник ТК 45°-50×50	5		
		Трубопровод из чугунных канализ. труб по ГОСТ 6942.3-80, ф 50	14,91 / 12,66		м
		Вариант полиэтиленовых (ПВП) труб			
	ГОСТ 22689.15-77	Ревизия Р-50-ПВП-Т	2		
	ГОСТ 22689.10-77	Тройник Т 45°-50×50-ПВП-Т	5		
		Трубопровод из полиэтил. (ПВП) канализ. труб по ГОСТ 22689.3-77, ф 50	15,04 / 13,50		

В числителе указана общая длина труб, в знаменателе - длина труб без фасонных частей.

Н. контр.	Шумский		5.84
Нач. отд.	Раковщик		5.84
ГИП	Верижский		5.84
Рук. гр.	Костюк		11.05.84

5.100.9-1.0-1 20.03.000.82

Кухонные узлы КУЛ-41, КУпр-41. Схемы стояков. Спецификация.

Стадия	Лист	Листов
Р		1

ЦНИИЭП жилища

Инв. № подл. | Подпись и дата | Взам. инв. №

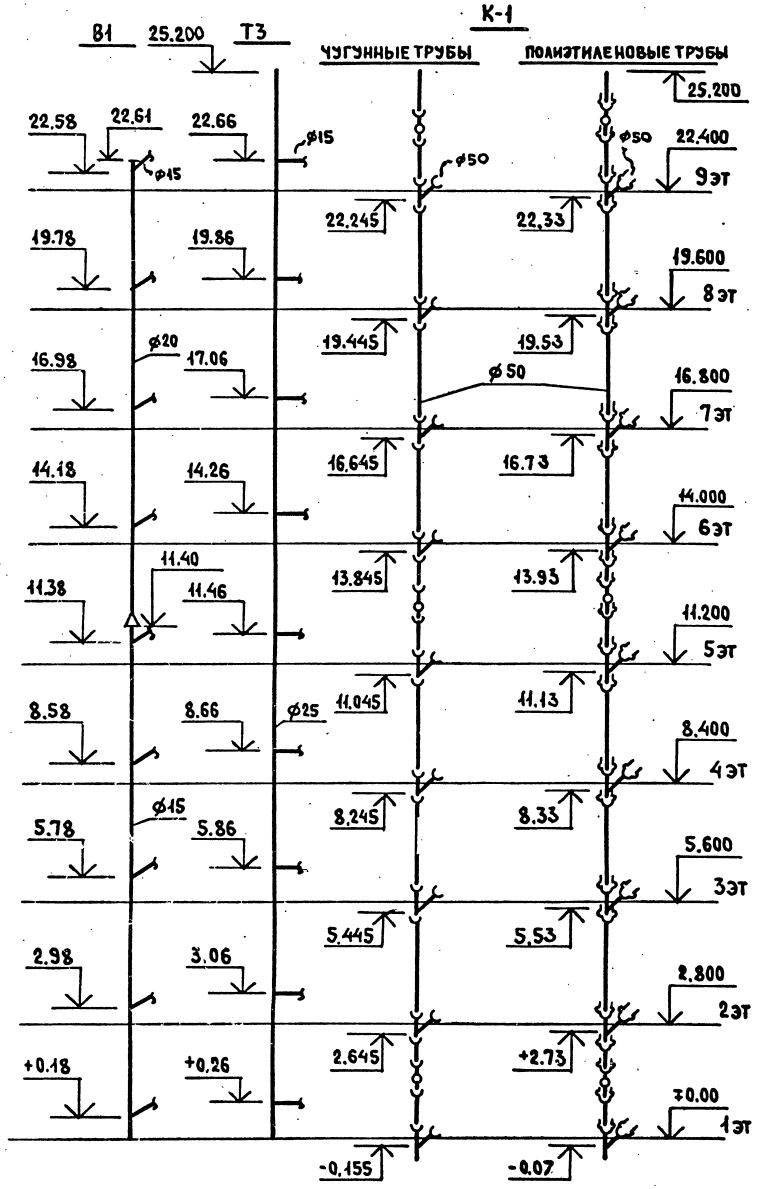

Марка поз.	Обозначение	Наименование	Кол.	Масса ед. кг.	Примечание
		Водопровод			
		Трубопровод из легких оцинкованных труб по ГОСТ 3262-75*, ф 20	11.21		М
		ф 25	11.4		М
		Горячее водоснабжение			
		Трубопровод из легких оцинкованных труб по ГОСТ 3262-75*, ф 25	25.2		М
		Канализация			
		Вариант чугунных труб			
	ГОСТ 6942.24-80	Ревизия Р-50	3		
	ГОСТ 6942.17-80	Тройник ТК 45°-50×50	9		
		Трубопровод из чугунных канализ. труб по ГОСТ 6942.3-80 ф 50	26.645 / 22.715		М
		Вариант полиэтиленовых (ПВП) труб			
	ГОСТ 22689.15-77	Ревизия Р-50-ПВП-Т	3		
	ГОСТ 22689.10-77	Тройник ТК 45°-50×50-ПВП-Т	9		
		Трубопровод из полиэтил. (ПВП) канализ. труб по ГОСТ 22689.3-77 ф 50	27.00 / 24.25		М

В числителе указана общая длина труб, в знаменателе - длина труб без фасонных частей.

Н. контр.	Шумский		5.87
Нач. отд.	Раковщик		5.87
ГИП	Верижский		5.87
Рук. гр.	Костюк		12.03.87

5.100.9-1.0-1 20.03.000.83

Кухонные узлы КУл-42, КУпр-42. Схемы стояков. Спецификация.

Стадия	Лист	Листов
Р		1

ЦНИИЭП жилища

Инв. N подл. | Подпись и дата | Взам. инв. N

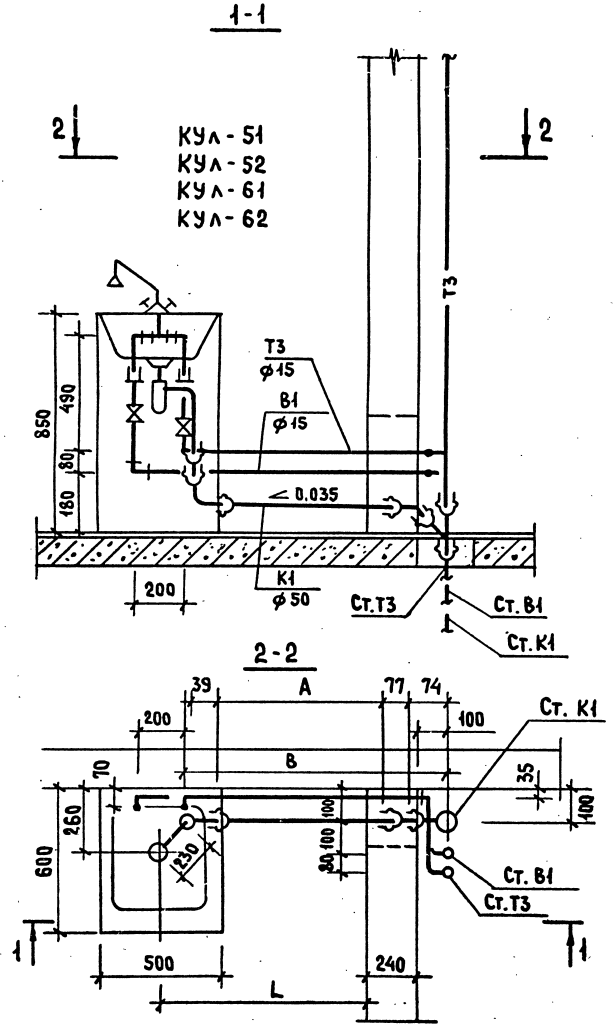

Марка поз.	Обозначение	Наименование	КУЛ- 51 52	КУЛ- 61 62	Масса ед. кг.	Примечание
		Водопровод				
	ГОСТ 9086-74*	Вентиль запорный муфтовый				
		латунный 1Е исп. ф15	1	1		
		Трубопровод из легких оцинкованных труб по ГОСТ 3262-75* ф15	1.56	2.21		м
		Горячее водоснабжение				
	ГОСТ 9086-74*	Вентиль запорный муфтовый				
		латунный 2Е исп. ф15	1	1		
		Трубопровод из легких оцинкованных труб по ГОСТ 3262-75* ф15	1.36	2.01		м
		Канализация				
	ГОСТ 22689.9-77	Отвод 90°-50-ПВП-Т	1	1		
	ГОСТ 22689.9-77	Отвод 135°-50-ПВП-Т	1	1		
	ГОСТ 22689.7-77	Патрубок ПП-50-ПВП-Т	1	1		
		Трубопровод из полиэтил.(ПВП)				
		канализ.труб по ГОСТ 22689.3-77 ф50	0.64 / 0.27	1.29 / 0.92		м

1. В числителе указана общая длина труб, в знаменателе - длина труб без фасонных частей.
2. Кухонные узлы КУпр-51, КУпр-52, КУпр-61, КУпр-62 - соответственно зеркальное отображение узлов КУЛ-51, КУЛ-52, КУЛ-61, КУЛ-62.
3. Схему стояков, диаметры и спецификацию см. 5.100.9-1.0-1 21.03.000.86, 5.100.9-1.0-1 21.03.000.87.

Марка	L	A	B
КУЛ-51, КУЛ-52	250	235	490
КУЛ-61, КУЛ-62	900	885	1140

Инв.№ подл. | Подпись и дата | Взам.инв.№

Н. контр.	Шумский		5.97
Нач.отд.	Раковщик		5.97
ГИП	Верижский		5.97
Рук.гр.	Костюк		27.03.97

5.100.9-1.0-1 21.03.000.84

Кухонные узлы КУЛ-51, КУЛ-52, КУЛ-61, КУЛ-62, КУпр-51, КУпр-52, КУпр-61, КУпр-62. Спецификация (Вариант полиэтиленовых труб)

Стадия	Лист	Листов
Р		1

ЦНИИЭП жилища

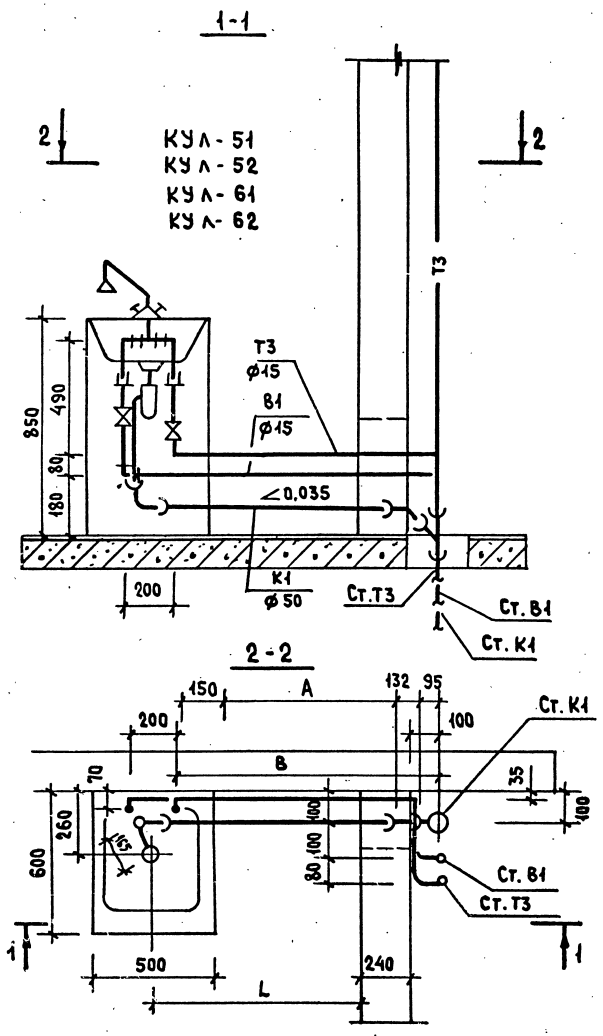

Марка поз.	Обозначение	Наименование	КУЛ- -51 -52	КУЛ- -61 -62	Масса ед.кг.	Примечание
		Водопровод				
	ГОСТ 9086-74*	Вентиль запорный муфтовый				
		латунный 1Е исп. ф 15	1	1		
		Трубопровод из легких оцинкованных труб по ГОСТ 3262-75* ф 15	1,56	2,21		м
		Горячее водоснабжение				
	ГОСТ 9086-74*	Вентиль запорный муфтовый				
		латунный 2Е исп. ф 15	1	1		
		Трубопровод из легких оцинкованных труб по ГОСТ 3262-75* ф 15	1,36	2,01		м
		Канализация				
	ГОСТ 6942.7-80	Колено К-50	1	1		
	ГОСТ 6942.9-80	Отвод О135°-50	1	1		
	ГОСТ 6942.4-80	Патрубок П-50-250	1	2		
	ГОСТ 6942.4-80	Патрубок П-50-400	—	1		
		Трубопровод из чугунных канализ.труб по ГОСТ 6942.3-80 ф 50	0,655 / —	1,305 / —		м

1. В числителе указана общая длина труб, в знаменателе-длина труб без фасонных частей.
2. Кухонные узлы КУпр-51, КУпр-52, КУпр-61, КУпр-62 - соответственно зеркальное отображение узлов КУЛ-51, КУЛ-52, КУЛ-61, КУЛ-62.
3. Схему стояков, диаметры и спецификацию см. 5.100.9-1.0-1 21.03.000.86, 5.100.9-1.0-1 21.03.000.87.

Марка	L	A	B
КУЛ-51, КУЛ-52	250	250	490
КУЛ-61, КУЛ-62	900	900	1140

Инв.N подл. | Подпись и дата | Взам.инв.N

Н.контр.	Шумский		5.84
Нач.отд.	Раковщик		5.84
ГИП	Верижский		5.84
Рук.гр.	Костюк		12.05.84

5.100.9-1.0-1 21.03.000.85

Кухонные узлы КУЛ-51, КУЛ-52, КУЛ-61, КУЛ-62, КУпр-51, КУпр-52, КУпр-61, КУпр-62. Спецификация. (Вариант чугунных труб)

Стадия	Лист	Листов
Р		1

ЦНИИЭП жилища

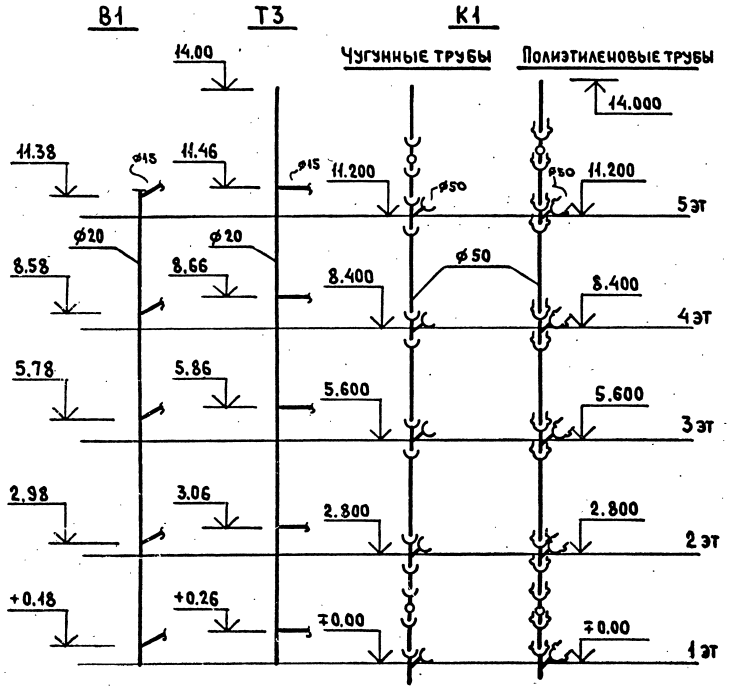

Марка поз.	Обозначение	Наименование	Кол.	Масса ед.кг.	Примечание
		Водопровод			
		Трубопровод из легких оцинкованн.труб по ГОСТ 3262-75* ф 20	11.45		м
		Горячее водоснабжение			
		Трубопровод из легких оцинкованн.труб по ГОСТ 3262-75*, ф 20	14.0		м
		Канализация			
		Вариант чугунных труб			
	ГОСТ 6942.24-80	Ревизия Р-50	2		
	ГОСТ 6942.17-80	Тройник ТК45°-50×50	5		
		Трубопровод из чугунных канализ.труб по ГОСТ 6942.3-80, ф 50	14.75 / 12.50		м
		Вариант полиэтиленовых (ПВП) труб			
	ГОСТ 22689.15-77	Ревизия Р-50-ПВП-Т	2		
	ГОСТ 22689.10-77	Тройник Т45° 50×50-ПВП-Т	5		
		Трубопровод из полиэтил.(ПВП) канализ.труб по ГОСТ 22689.3-77 ф50	14.97 / 13.42		м

В числителе указана общая длина труб, в знаменателе - длина труб без фасонных частей

Н.контр.	Шумский		5.84
Нач.отд.	Раковщик		5.84
ГИП	Верижский		5.84
Рук. гр.	Костюк		12.03.84

5.100.9-1.0-1 21.03.000.86

Кухонные узлы КУЛ-51, КУЛ-61, КУПр-51, КУПр-61. Схемы стояков Спецификация

Стадия	Лист	Листов
Р		1

ЦНИИЭП жилища

Инв.№ подл. | Подпись и дата | Взам.инв.№

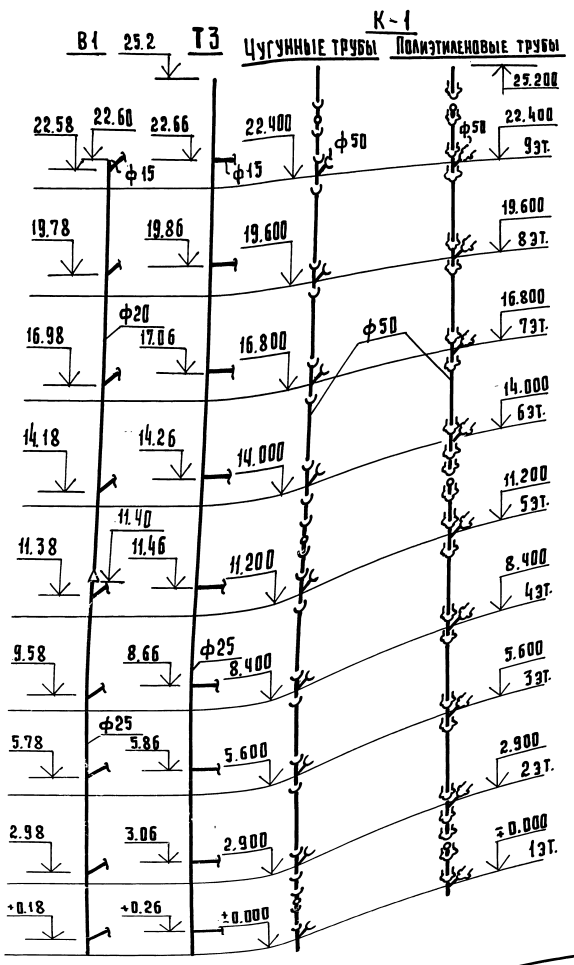

Марка поз.	Обозначение	Наименование	Кол.	Масса ед. кг.	Примечание
		Водопровод			
		Трубопровод из легких оцинкованных труб по ГОСТ 3262-75* ф20	11.21		м
		ф25	11.4		м
		Горячее водоснабжение			
		Трубопровод из легких оцинкованных труб по ГОСТ 3262-75* ф25	25.2		м
		Канализация			
		Вариант чугунных труб			
	ГОСТ 6942.24-80	Ревизия Р-50	3		
	ГОСТ 6942.17-80	Тройник ТК 45°-50×50	9		
		Трубопровод из чугунных канализ. труб по ГОСТ 6942.3-80 ф50	26.49 / 22.56		м
		Вариант полиэтиленовых (ПВП) труб			
	ГОСТ 22689.15-77	Ревизия Р-50-ПВП-I	3		
	ГОСТ 22689.10-77	Тройник Т45°-50×50-ПВП-I	9		
		Трубопровод из полиэтил. (ПВП) канализ. труб по ГОСТ 22689.3-77 ф50	26.906 / 24.185		м

В числителе указана общая длина труб, в знаменателе-длина труб без фасонных частей.

Н.контр.	Шумский	Подпись	
нач.отд.	Раковщик	— " —	
ГИП	Веринский	— " —	
рук.гр.	Костюк	— " —	

5.100.9-1.0-1 21.03.000.87

Кухонные узлы КУл-52, КУл-62, КУпр-52, КУпр-62. Схемы стояков Спецификация

Стадия	Лист	Листов
Р		1

ЦНИИЭП жилища

Инв.№ подл. | Подпись и дата | Взам. инв.№

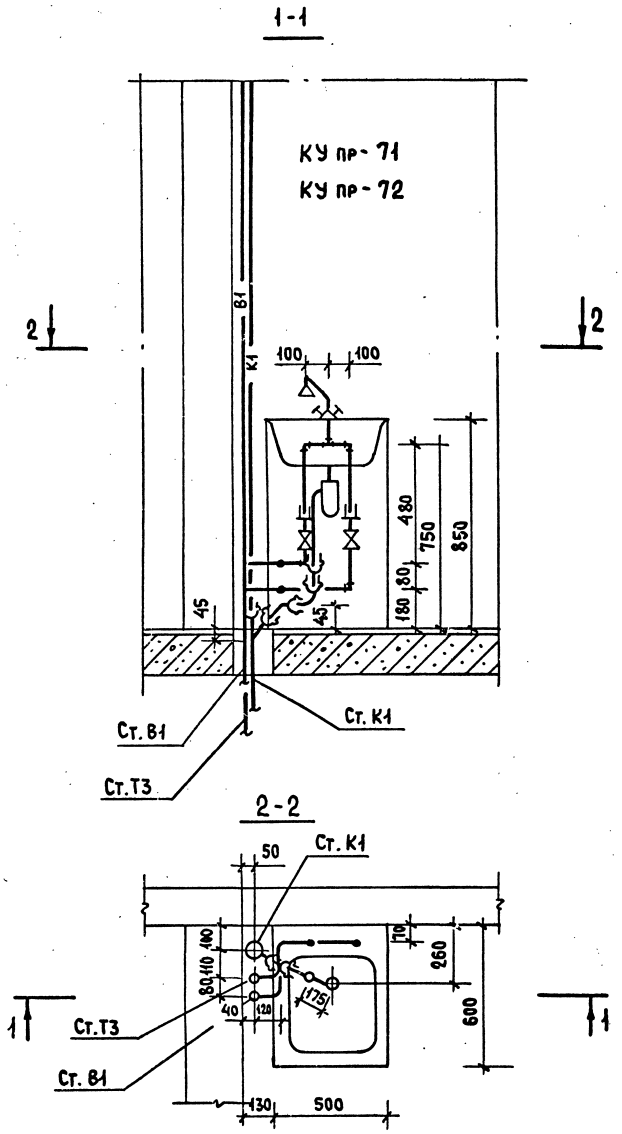

Марка поз.	Обозначение	Наименование	Кол.	Масса ед. кг.	Примечание
		Водопровод			
	ГОСТ 9086-74*	Вентиль запорный муфтовый			
		латунный 1Е исп. ф 15	1		
		Трубопровод из легких оцинкованных труб по ГОСТ 3262-75* ф 15	1.32		м
		Горячее водоснабжение			
	ГОСТ 9086-74*	Вентиль запорный муфтовый			
		латунный 2Е исп. ф 15	1		
		Трубопровод из легких оцинкованных труб по ГОСТ 3262-75* ф 15	0.96		м
		Канализация			
	ГОСТ 22689.9-77	Отвод 90°-50-ПВП-Т	1		
	ГОСТ 22689.9-77	Отвод 135°-50-ПВП-Т	1		
	ГОСТ 22689.7-77	Патрубок ПП-50-ПВП-Т	1		
		Трубопровод из полиэтил. (ПВП)			
		канализ. труб по ГОСТ 22689.3-77 ф 50	0.376 / —		м

1. Кухонные узлы КУЛ-71, КУЛ-72 - зеркальное отображение узлов КУпр-71, КУпр-72.
2. Спецификация дана на трубы, соединительные части к ним и арматуру от приборов до врезки (подсоединения) к стояку.
3. В числителе указана общая длина труб, в знаменателе длина труб без фасонных частей.
4. Схему стояков, диаметры и спецификацию см. 5.100.9-1.0-1 22.03.000.90, 5.100.9-1.0-1 22.03.000.91.

				5.100.9-1.0-1 22.03.000.88	
Н. контр.	Шумский		5.87	Кухонные узлы КУпр-71, КУпр-72, КУЛ-71, КУЛ-72. Спецификация (Вариант полиэтиленовых труб)	Стадия: Р; Лист: ; Листов: 1
Нач. отд.	Раковщик		5.87		
ГИП	Верижский		5.87		ЦНИИЭП жилища
Рук. гр.	Костюк		11.01.87		

Инв. N подл. | Подпись и дата | Взам. инв. N

1-1

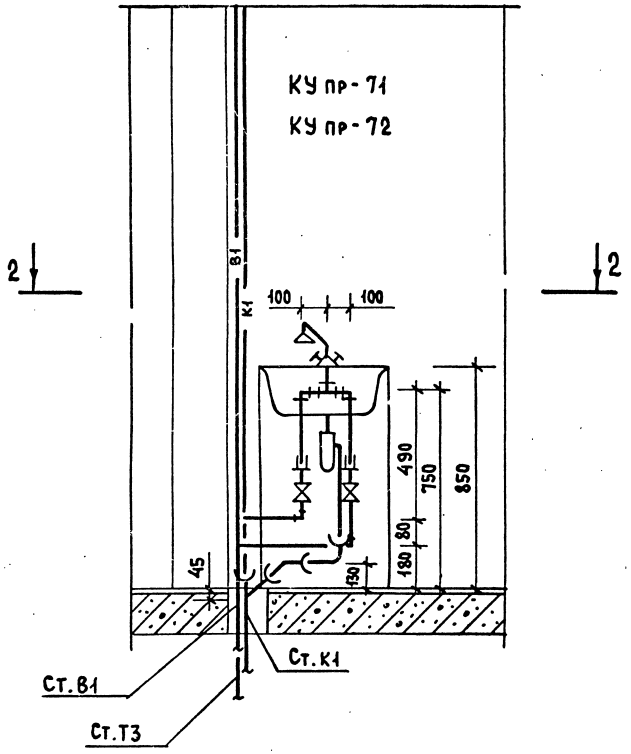

2-2

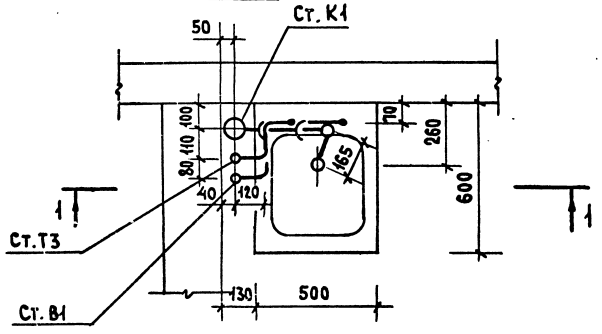

Марка поз.	Обозначение	Наименование	Кол.	Масса ед.кг.	Примечание
		Водопровод			
	ГОСТ 9086-74*	Вентиль запорный муфтовый латунный 1Е исп. ф 15	1		
		Трубопровод из легких оцинкованн. труб по ГОСТ 3262-75*, ф 15	1.32		м
		Горячее водоснабжение			
	ГОСТ 9086-74*	Вентиль запорный муфтовый латунный 2Е исп. ф 15	1		
		Трубопровод из легких оцинкованн. труб по ГОСТ 3262-75*, ф 15	0.56		м
		Канализация			
	ГОСТ 6942.7-80	Колено К-50	1		
	ГОСТ 6942.9-80	Отвод 0135°-50	1		
		Трубопровод из чугунных канализ. труб по ГОСТ 6942.3-80, ф 50	0.405		м

1. Кухонные узлы КУл-71, КУл-72 – зеркальное отображение узлов КУпр-71, КУпр-72.
2. Спецификация дана на трубы, соединительные части к ним и арматуру от приборов до врезки (подсоединения) к стояку.
3. В числителе указана общая длина труб, в знаменателе- длина труб без фасонных частей.
4. Схему стояков, диаметры и спецификацию см. 5.100.9-1.0-1 22.03.000.90, 5.100.9-1.0-1 22.03.000.91.

Н.контр.	Шумский		5.84
Нач.отд.	Раковщик		5.84
ГИП	Верижский		5.84
Рук.гр.	Костюк		22.03.84

5.100.9-1.0-1 22.03.000.89

Кухонные узлы КУпр-71, КУпр-72, КУл-71, КУл-72. Спецификация (вариант чугунных труб)

Стадия	Лист	Листов
Р		1

ЦНИИЭП жилища

Инв. N подл. | Подпись и дата | Взам. инв. N

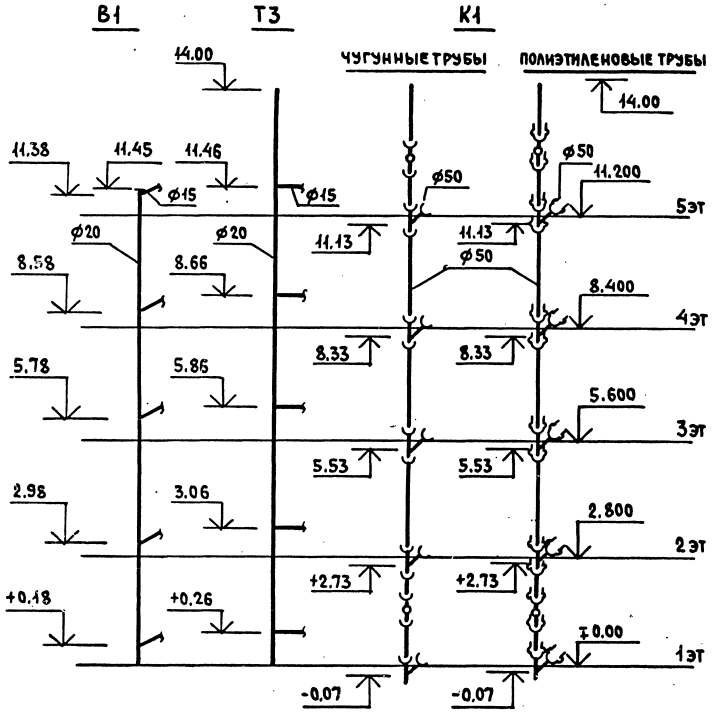

Марка поз.	Обозначение	Наименование	Кол.	Масса ед. кг.	Примечание
		Водопровод			
		Трубопровод из легких оцинкованных труб по ГОСТ 3262-75*, ф 20	11.45		м
		Горячее водоснабжение			
		Трубопровод из легких оцинкованных труб по ГОСТ 3262-75*, ф 20	14.0		м
		Канализация			
		Вариант чугунных труб			
	ГОСТ 6942.24-80	Ревизия Р-50	2		
	ГОСТ 6942.17-80	Тройник ТК45°-50×50	5		
		Трубопровод из чугунных канализ. труб по ГОСТ 6942.3-80, ф 50	14,825 / 12,575		м
		Вариант полиэтиленовых (ПВП) труб			
	ГОСТ 22689.15-77	Ревизия Р-50-ПВП-Т	2		
	ГОСТ 22689.10-77	Тройник Т45° 50×50-ПВП-Т	5		
		Трубопровод из полиэтил. (ПВП)			
		Канализ. труб по ГОСТ 22689.3-77, ф50	15,04 / 13,50		м

В числителе указана общая длина труб, в знаменателе-длина труб без фасонных частей

Н.контр.	Шумский		5.87
Нач.отд.	Раковщик		5.84
ГИП	Верижский		5.84
Рук. гр.	Костюк		22.03.87

5.100.9-1.0-1 22.03.000.90

Кухонные узлы КУпр-71, КУл-71
Схемы стояков
Спецификация

Стадия	Лист	Листов
Р		1

ЦНИИЭП жилища

Инв. N подл. | Подпись и дата | Взам. инв. N

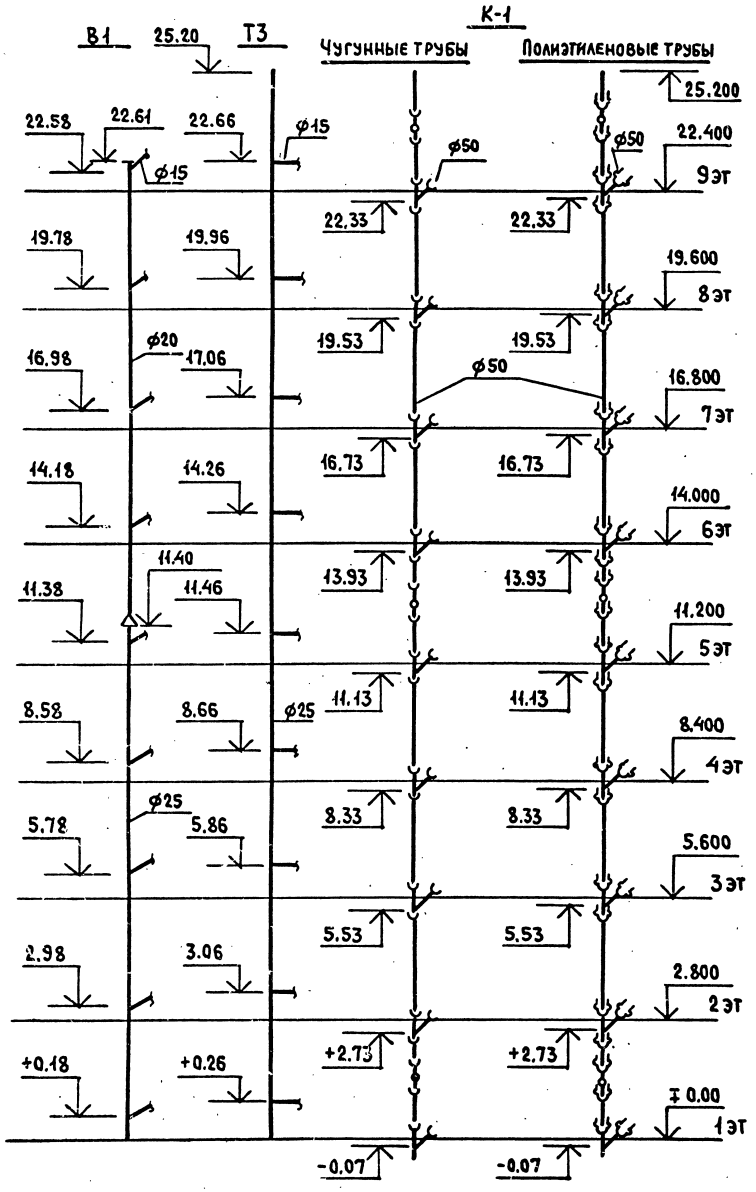

Марка поз.	Обозначение	Наименование	Кол.	Масса ед. кг.	Примечание
		Водопровод			
		Трубопровод из легких оцинкованных труб по ГОСТ 3262-75*, ф 20	11,21		м
		ф 25	11,4		м
		Горячее водоснабжение			
		Трубопровод из легких оцинкованных труб по ГОСТ 3262-75*, ф 25	25,2		м
		Канализация			
		Вариант чугунных труб			
	ГОСТ 6942.24-80	Ревизия Р-50	3		
	ГОСТ 6942.17-80	Тройник ТК45°-50×50	9		
		Трубопровод из чугунных канализ. труб по ГОСТ 6942.3-80 ф 50	26.56 / 22.63		м
		Вариант полиэтиленовых (ПВП) труб			
	ГОСТ 22689.15-77	Ревизия Р-50-ПВП-Т	3		
	ГОСТ 22689.10-77	Тройник Т45° 50×50-ПВП-Т	9		
		Трубопровод из полиэтил. (ПВП)			
		Канализ. труб по ГОСТ 22689.3-77, ф 50	27.00 / 24.25		м

В числителе указана общая длина труб, в знаменателе - длина труб без фасонных частей

Н. контр.	Шумский		5.87
Нач. отд.	Раковщик		5.87
ГИП	Верижский		5.87
Рук. гр.	Костюк		12.05.87

5.100.9-1.0-1 22.03.000.91

Кухонные узлы КУпр-72, КУл-72. Схемы стояков Спецификация

Стадия	Лист	Листов
Р		1

ЦНИИЭП жилища

Инв. N подл. | Подпись и дата | Взам. инв. N

1-1

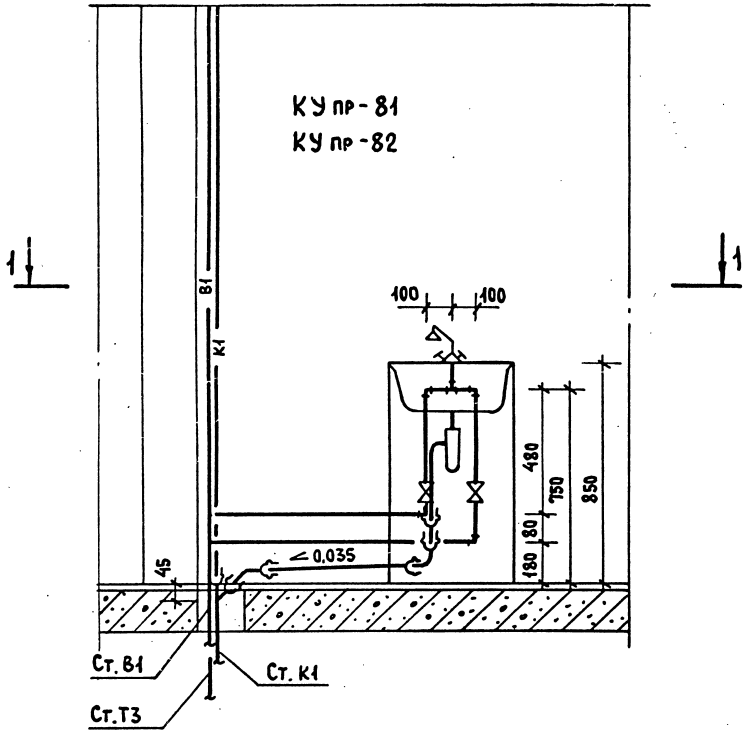

2-2

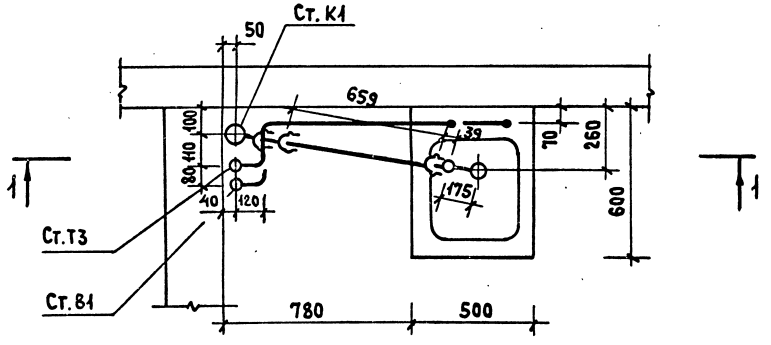

Марка поз.	Обозначение	Наименование	Кол.	Масса ед. кг.	Примечание
		Водопровод			
	ГОСТ 9086-74*	Вентиль запорный муфтовый латунный 1Е исп. ф 15	1		
		Трубопровод из легких оцинкован. труб по ГОСТ 3262-75* ф 15	1,97		м
		Горячее водоснабжение			
	ГОСТ 9086-74*	Вентиль запорный муфтовый латунный 2Е исп. ф 15	1		
		Трубопровод из легких оцинкован. труб по ГОСТ 3262-75* ф 15	1,61		м
		Канализация			
	ГОСТ 22689.9-77	Отвод 90°-50-ПВП-Т	1		
	ГОСТ 22689.9-77	Отвод 135°-50-ПВП-Т	1		
	ГОСТ 22689.7-77	Патрубок ПП-50-ПВП-Т	1		
		Трубопровод из полиэтил. (ПВП)			
		Канализ. труб по ГОСТ 22689.9-77 ф 50	1,035 0,659		м

1. Кухонные узлы КУЛ-81, КУЛ-82 - зеркальное отображение узлов КУ пр-81, КУ пр-82.
2. Спецификация дана на трубы, соединительные части к ним и арматуру от приборов до врезки (подсоединения) к стояку.
3. В числителе указана общая длина труб, в знаменателе - длина труб без фасонных частей.
4. Схему стояков, диаметры и спецификацию см. 5.100.9-1.0-1 23.03.000.94, 5.100.9-1.0-1 23.03.000.95.

Н. контр.	Шумский		5.87
Нач. отд.	Раковщик		5.87
ГИП	Верижский		5.87
Рук. гр.	Костюк		11.01.87

5.100.9-1.0-1 23.03.000.92

Кухонные узлы КУпр-81, КУпр-82, КУЛ-81, КУЛ-82. Спецификация (Вариант полиэтиленовых труб)

Стадия	Лист	Листов
Р		1

ЦНИИЭП жилища

Взам. инв. N | Подпись и дата | Инв. N подл.

1-1

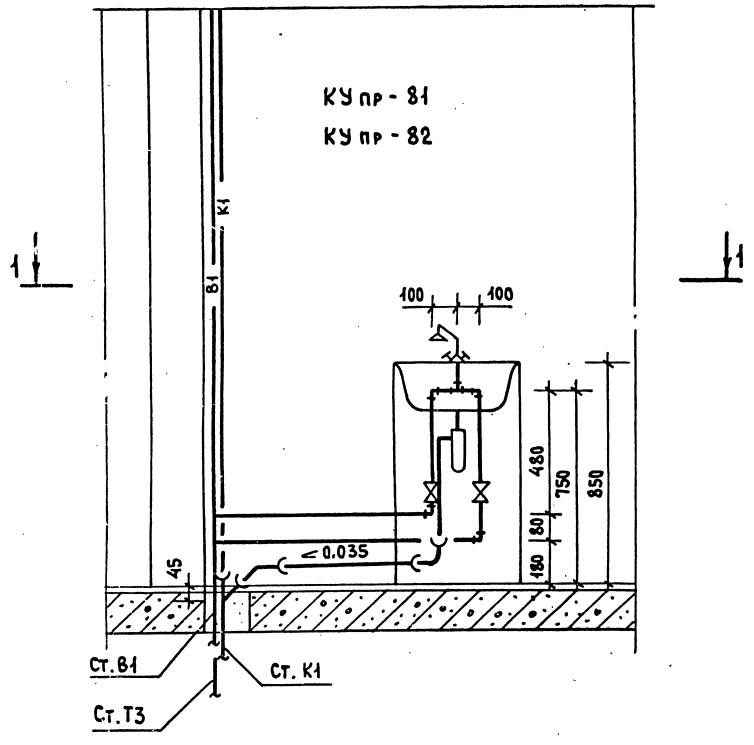

2-2

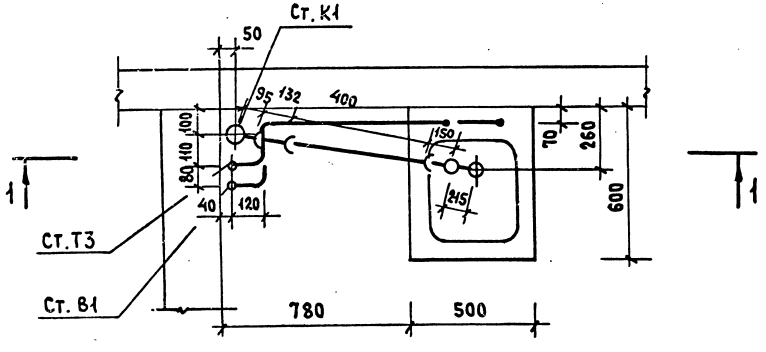

Марка поз.	Обозначение	Наименование	Кол.	Масса ед. кг.	Примечание
		Водопровод			
	ГОСТ 9086-74*	Вентиль запорный муфтовый			
		латунный 1Е исп. ф 15	1		
		Трубопровод из легких оцинкован-			
		ных труб по ГОСТ 3262-75*, ф 15	1.97		м
		Горячее водоснабжение			
	ГОСТ 9086-74*	Вентиль запорный муфтовый			
		латунный 2Е исп. ф 15	1		
		Трубопровод из легких оцинкован-			
		ных труб по ГОСТ 3262-75*, ф 15	1.61		м
		Канализация			
	ГОСТ 6942.7-80	Колено К-50	1		
	ГОСТ 6942.9-80	Отвод 0135°-50	1		
	ГОСТ 6942.4-80	Патрубок П-50-400	1		
		Трубопровод из чугунных кана-			
		лиз. труб по ГОСТ 6942.3-80, ф 50	0.805 / —		м

1. Кухонные узлы КУЛ-81, КУЛ-82 - зеркальное отображение узлов КУпр-81, КУпр-82.
2. Спецификация дана на трубы, соединительные части к ним и арматуру от приборов до врезки (подсоединения) к стояку.
3. В числителе указана общая длина труб, в знаменателе длина труб без фасонных частей.
4. Схему стояков, диаметры и спецификацию см. 5.100.9-1.0-1 23.03.000.94 5.100.9-1.0-1 23.03.000.95.

Н.контр.	Шумский		5.87
Нач.отд.	Раковщик		5.87
ГИП	Верижский		5.87
Рук.гр.	Костюк		22.03.87

5.9.100-1.0-1 23.03.000.93

Кухонные узлы КУпр-81, КУпр-82, КУЛ-81, КУЛ-82. Спецификация (вариант чугунных труб)

Стадия	Лист	Листов
Р		1

ЦНИИЭП жилища

Инв. № подл. | Подпись и дата | Взам. инв. №

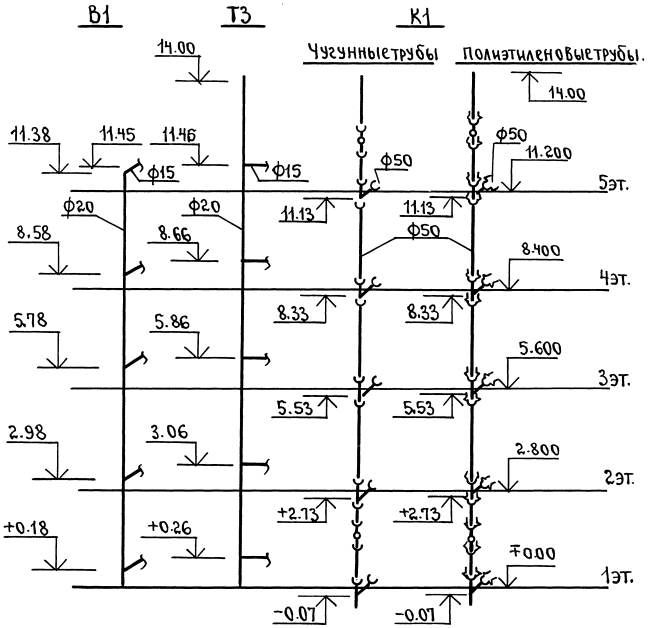

Марка поз.	Обозначение.	Наименование.	Кол.	Масса ед.кг.	Примечание.
		Водопровод			
		Трубопровод из легких оцинкован. труб по ГОСТ 3262-75*, ф20	11.45		м
		Горячее водоснабжение.			
		Трубопровод из легких оцинкован. труб по ГОСТ 3262-75*, ф20	14.0		м.
		Канализация.			
		Вариант чугунных труб.			
	ГОСТ 6942.24-80	Ревизия Р-50	2		
	ГОСТ 6942.17-80	Тройник ТК45°-50х50	5		
		Трубопровод из чугунных канализац. труб по ГОСТ 6942.3-80, ф50	14.825 / 12.575		м
		Вариант полиэтиленовых (ПВП) труб			
	ГОСТ 22689.15-77	Ревизия Р-50-ПВП-Т	2		
	ГОСТ 22689.10-77	Тройник Т45°-50х50-ПВП-Т	5		
		Трубопровод из полиэтил. (ПВП) канализ. труб по ГОСТ 22689.3-77 ф50	15.04 / 13.50		м.

В числителе указана общая длина труб, в знаменателе - длина труб без фасонных частей.

Н.контр.	Шумский		
Нач.отд.	Раковщик	подп.	5.84
ГИП	Верижский	"	5.84
Рук.гр.	Костюк	"	27.03.84

5.100.9 -1.0-1 23.03.000.94

Кухонные узлы КУпр-81, КУл-81. Схемы стояков. Спецификация.

Стадия	Лист	Листов
Р		1

ЦНИИЭП жилища

Взам.инв.№ | Подпись и дата | Инв.№подл.

пров: 11.9.90

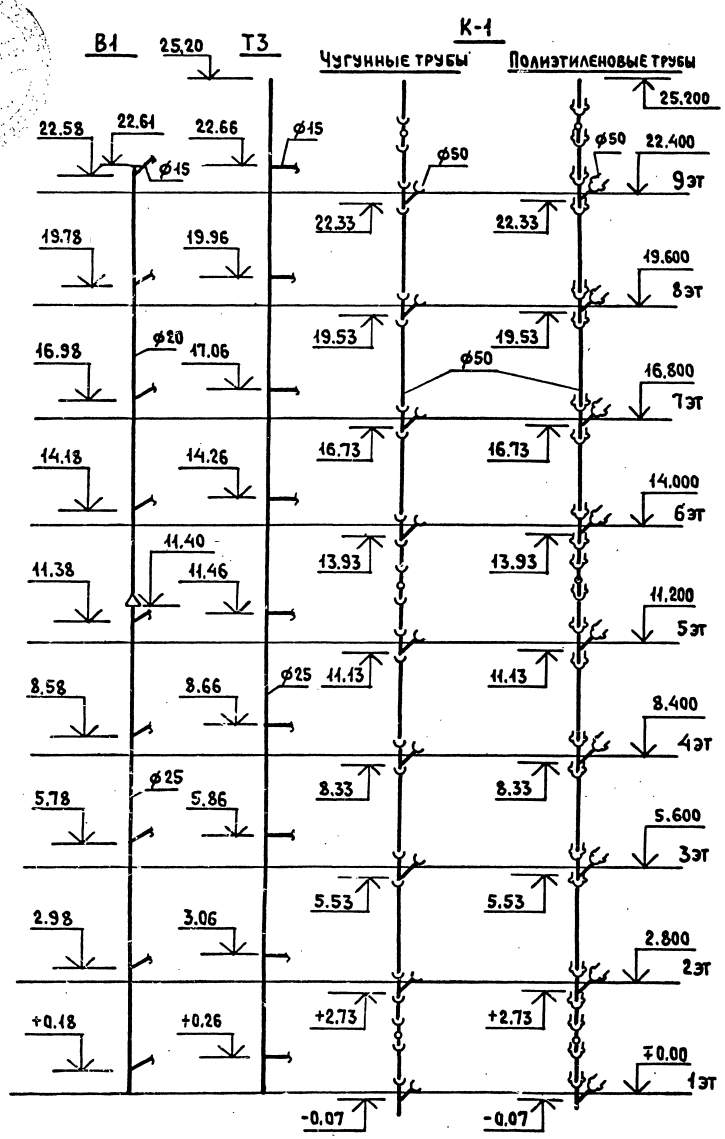

Марка поз.	Обозначение	Наименование	Кол.	Масса ед. кг.	Примечание
		Водопровод			
		Трубопровод из легких оцинкованных труб по ГОСТ 3262-75*, ф 20	11,21		м
		ф 25	11,4		м
		Горячее водоснабжение			
		Трубопровод из легких оцинкованных труб по ГОСТ 3262-75*, ф 25	25,2		м
		Канализация			
		Вариант чугунных труб			
	ГОСТ 6942.24-80	Ревизия Р-50	3		
	ГОСТ 6942.17-80	Тройник ТК45°-50×50	9		
		Трубопровод из чугунных канализ. труб по ГОСТ 6942.3-80 ф 50	26,56 / 22,63		м
		Вариант полиэтиленовых (ПВП) труб			
	ГОСТ 22689.15-77	Ревизия Р-50-ПВП-Т	3		
	ГОСТ 22689.10-77	Тройник Т45° 50×50-ПВП-Т	9		
		Трубопровод из полиэтил. (ПВП)			
		канализ. труб по ГОСТ 22689.3-77, ф50	27,00 / 24,25		м

В числителе указана общая длина труб, в знаменателе - длина труб без фасонных частей.

Н.контр.	Шумский		5.84
Нач.отд.	Раковщик		5.84
ГИП	Верижский		5.84
Рук.гр.	Костюк		12.05.84

5.100.9-1.0-1 23.03.000.95

Кухонные узлы КУпр-82, КУл-82. Схемы стояков Спецификация

Стадия	Лист	Листов
Р		1

ЦНИИЭП жилища

Взам. инв. N | Подпись и дата | Инв. N подл.

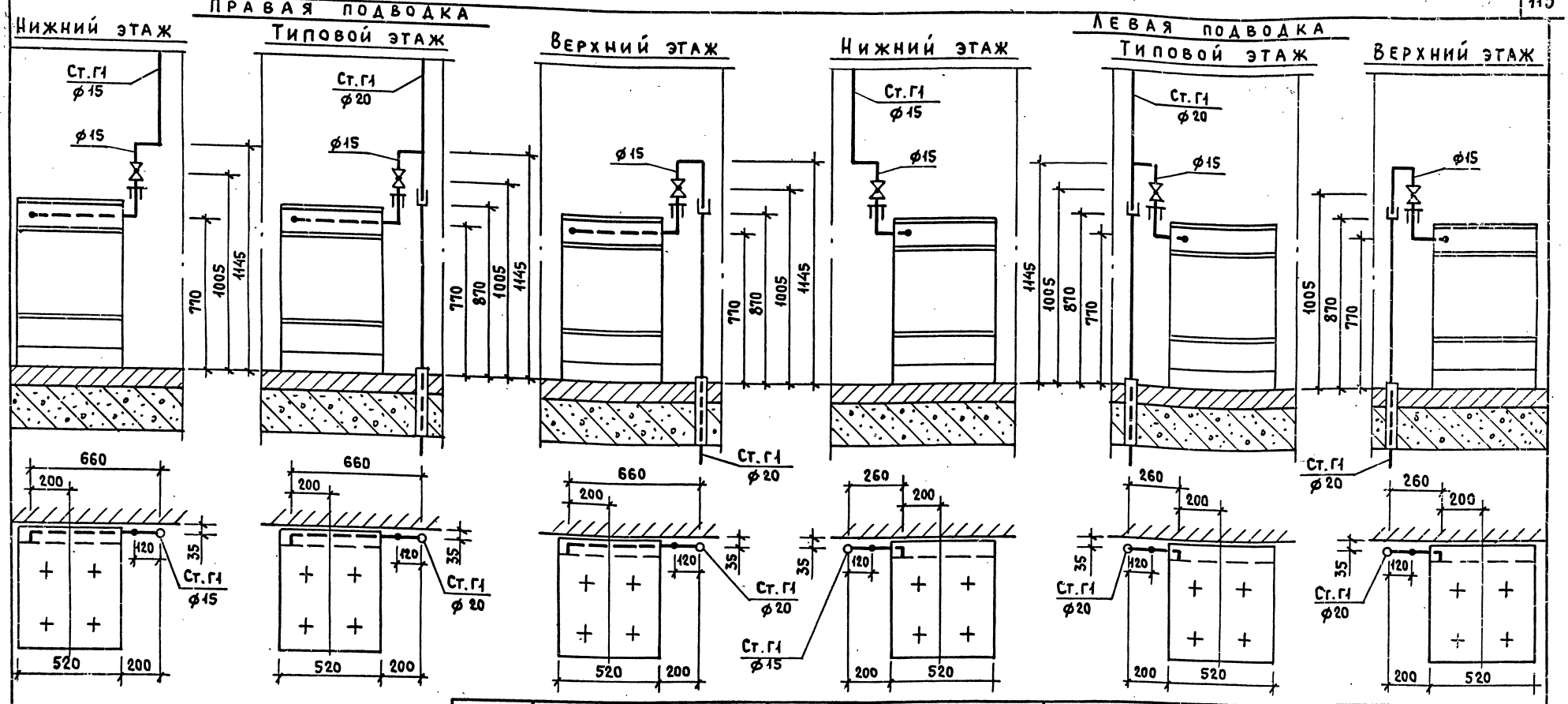

Поз. обозначение	Обозначение	Наименование	Количество: Правая подводка — Нижн. этаж	Правая подводка — Типов. этаж	Правая подводка — Верхн. этаж	Левая подводка — Нижн. этаж	Левая подводка — Типов. этаж	Левая подводка — Верхн. этаж	Масса ед. кг.	Примечание
	ГОСТ 3262-75*	Труба 15, м	3.56	1.04	1.32	3.16	0.64	0.92		
	ГОСТ 3262-75*	Труба 20, м	—	2.8	—	—	2.8	—		
	ГОСТ 19612-74*	Кран пробковый проходной								Исполнение 2
		натяжной латунный 15	1	1	1	1	1	1		

Примечание

Установка двухконфорочных плит производится аналогично данному чертежу

Н.контр.	Шумский		5.84
Нач.отд.	Раковщик		5.84
ГИП	Верижский		5.84
Рук.гр.	Костюк		22.05.84

5.100.9-1.0-1 24.03.000.96

Установочный чертеж газовой плиты. Спецификация Вариант I

Стадия	Лист	Листов
Р		1

ЦНИИЭП жилища

Инв. N подл. | Подпись и дата | Взам. инв. N

20103-01 116

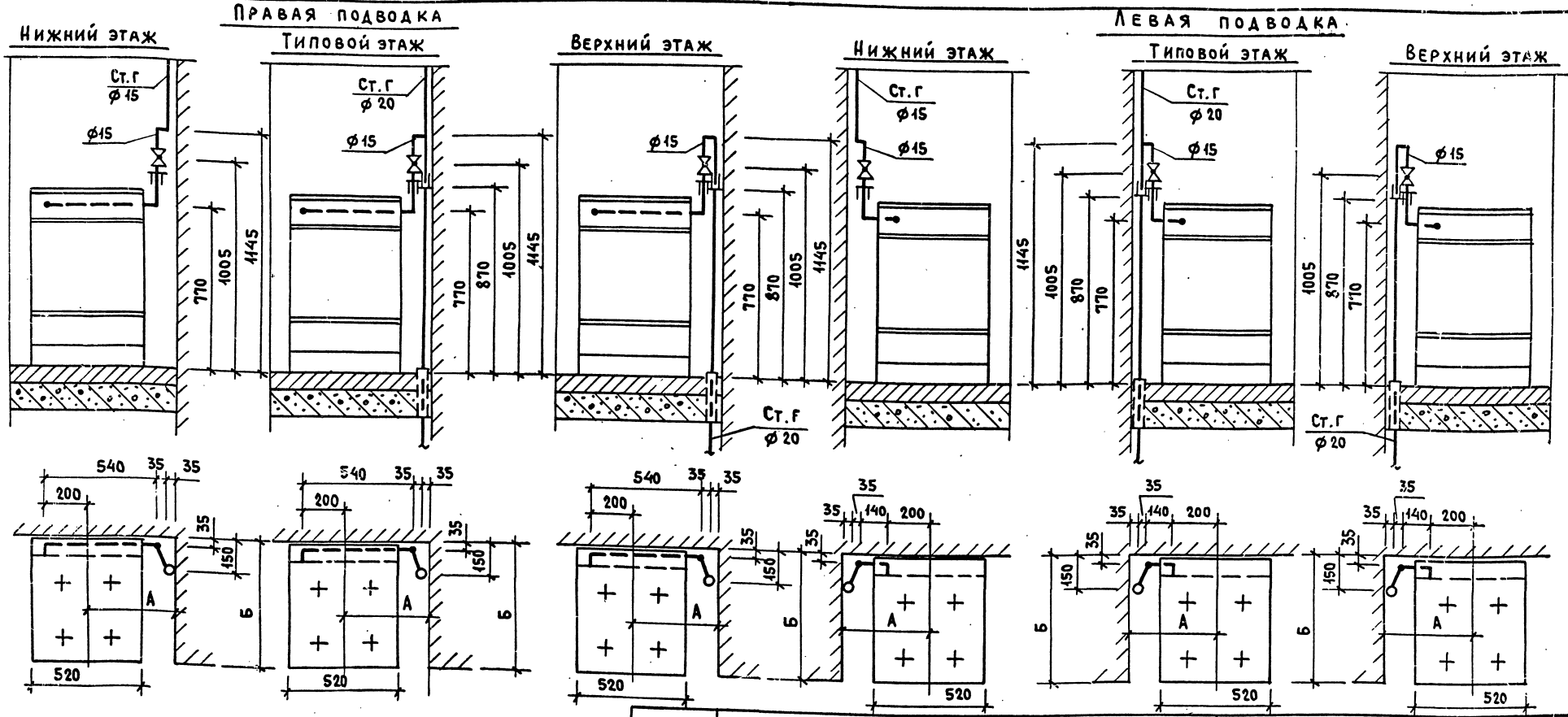

Марка поз.	Обозначение	Наименование	Количество: Правая подводка нижн. этаж	Правая подводка типов. этаж	Правая подводка верх. этаж	Левая подводка нижн. этаж	Левая подводка типов. этаж	Левая подводка верх. этаж	Масса ед. кг.	Примечание
		Газоснабжение								
	ГОСТ 19612-74*	Кран пробковый проходной натяжной латунный 2Е исп. ф15	1	1	1	1	1	1		
		Трубопровод из легких черных труб по ГОСТ 3262-75*								
		ф15, м	3.56	1.04	1.32	3.16	0.64	0.92		

Примечания

1. Установка двухконфорочных плит производится аналогична данному чертежу.
2. А=410 при Б≥600
3. А=560 при Б<600
4. Количество труб ф15 дано при А=410.

Н.контр.	Шумский		5.87
Нач.отд.	Раковщик		5-87
ГИП	Верижский		5.87
Рук.гр.	Костюк		12.03.87

5.100.9-1.0-1 24.03.000.97

Установочный чертеж газовой плиты. Спецификация Вариант II

Стадия	Лист	Листов
Р		1

ЦНИИЭП жилища

Инв.№ подл. | Подпись и дата | Взам.инв.№

Установка полотенцесушителя

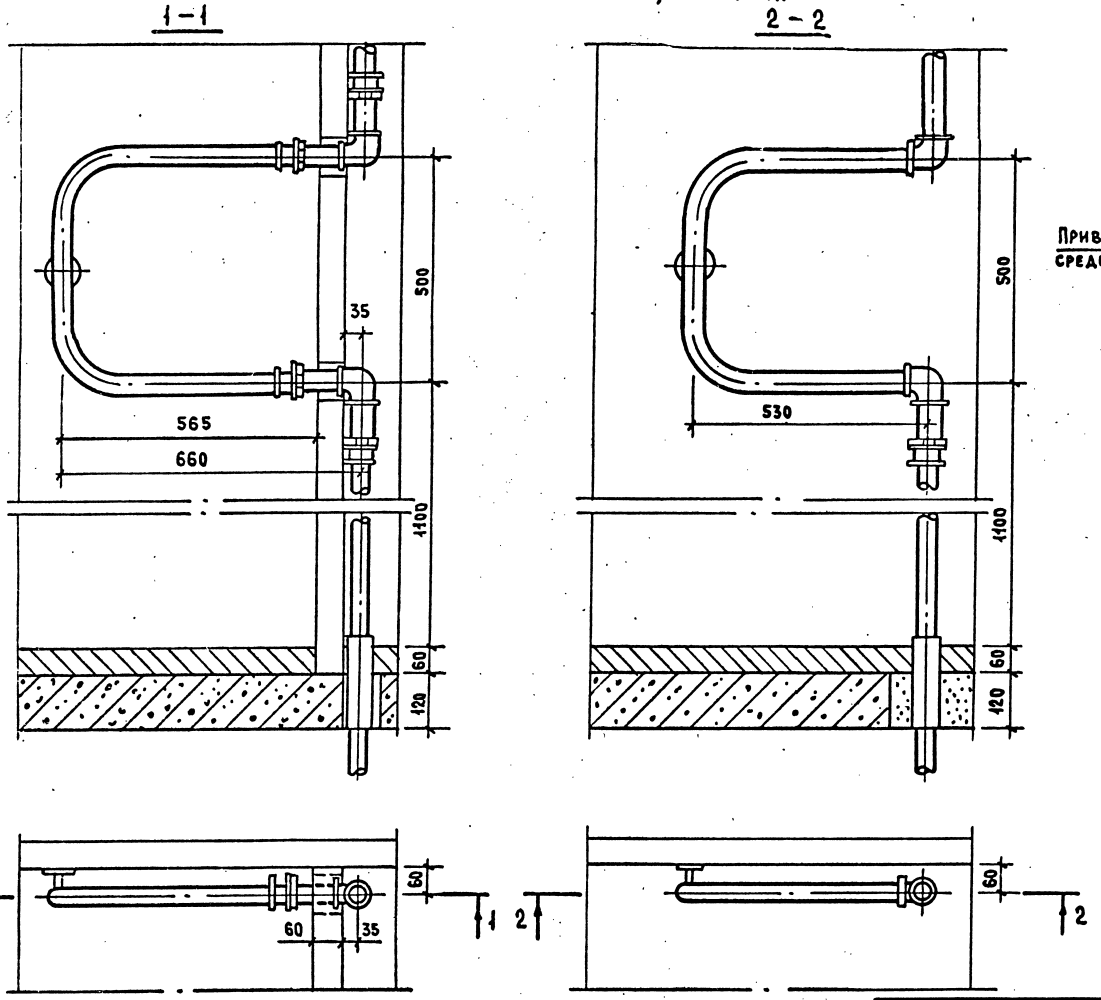

Полотенцесушитель

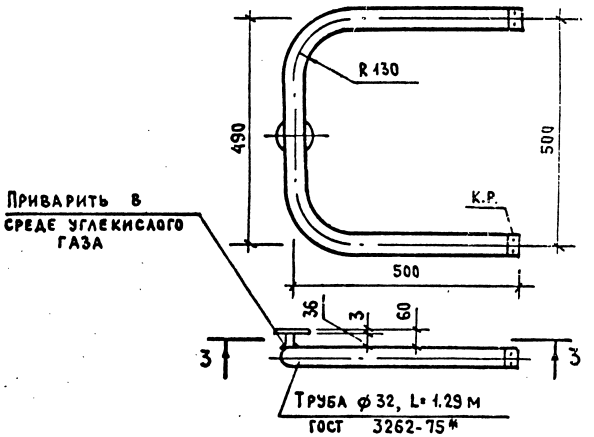

3-3 /м 1:5/

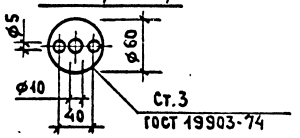

Н. контр.	Шумский		1.84
Нач. отд.	Раковщик		5.84
ГИП	Верижский		5.84
Рук. гр.	Костюк		17.05.84

5.100.9-1.0-1 25.03.000.98

Установка полотенцесушителя

Стадия	Лист	Листов
Р		1

ЦНИИЭП жилища

Инв. № подл. | Подпись и дата | Взам. инв. №

Схема стояк водостока

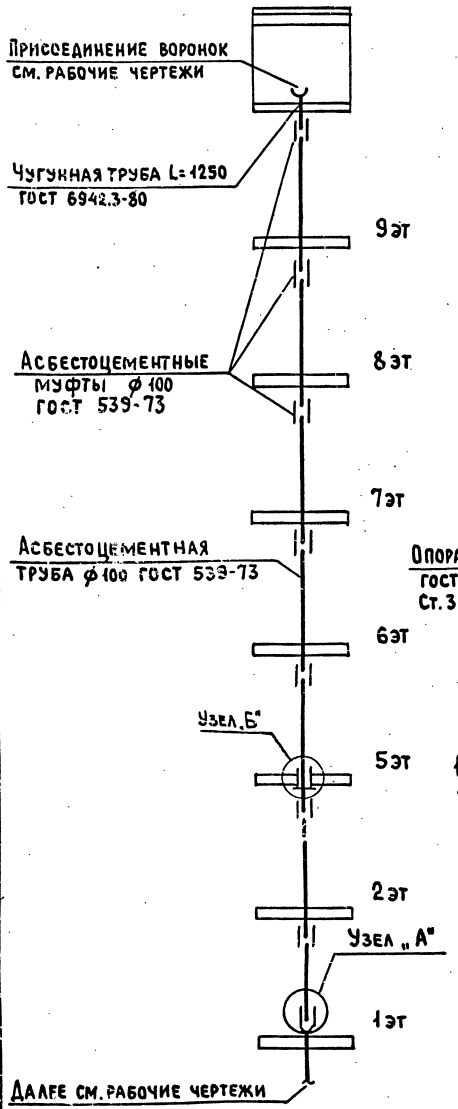

Узел „А"

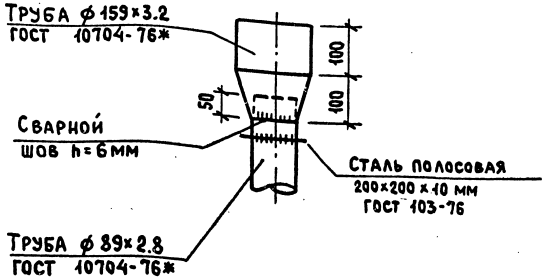

Узел „Б"

1-1



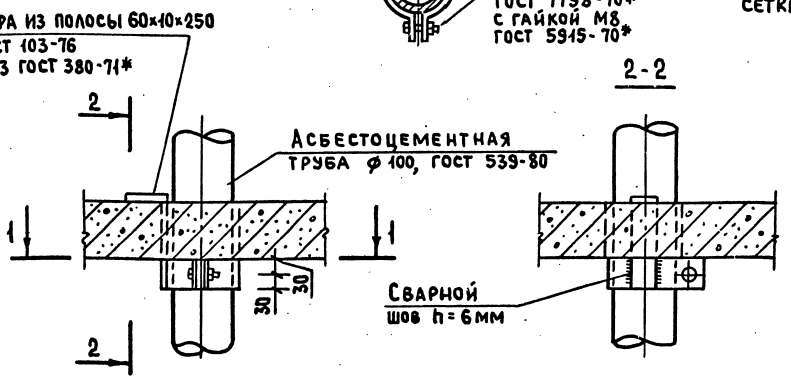

2-2

Деталь заделки водостока на выпуске

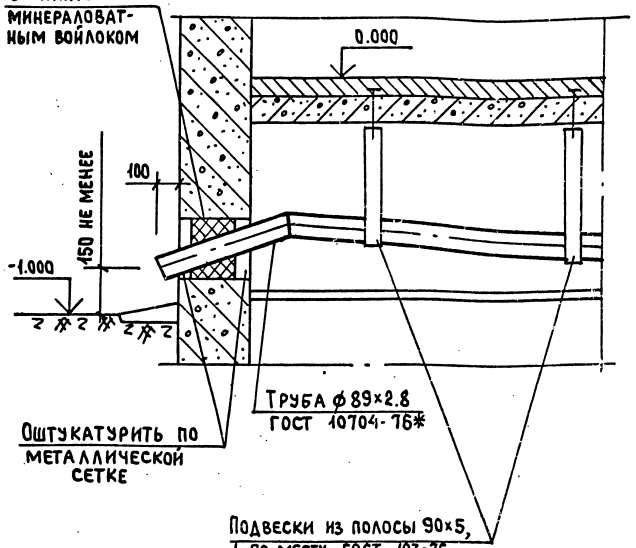

Н.контр.	Шумский		5.87
Нач.отд.	Раковщик		5.87
ГИП	Верижский		5.87
Рук.гр.	Костюк		11.01.88

5.100.9-1.0-1 26.03.000.99

Водосток из асбестоцементных труб. Заделка водостока на выпуске.

Стадия	Лист	Листов
Р		1

ЦНИИЭП жилища

Инв.№ подл. | Подпись и дата | Взам.инв.№

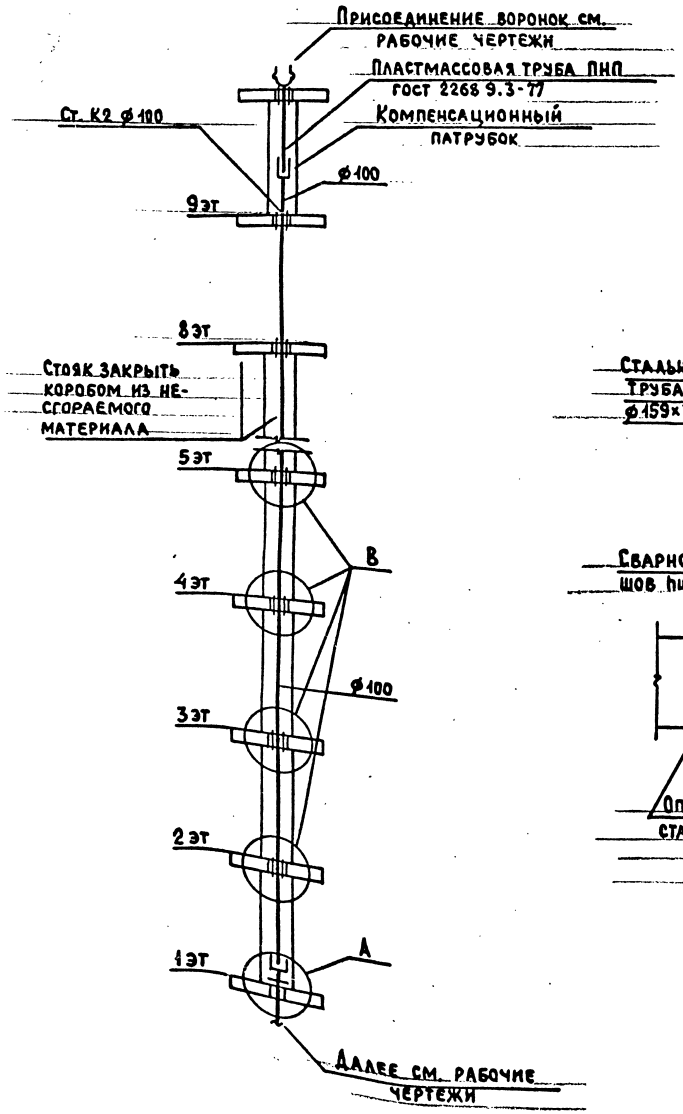

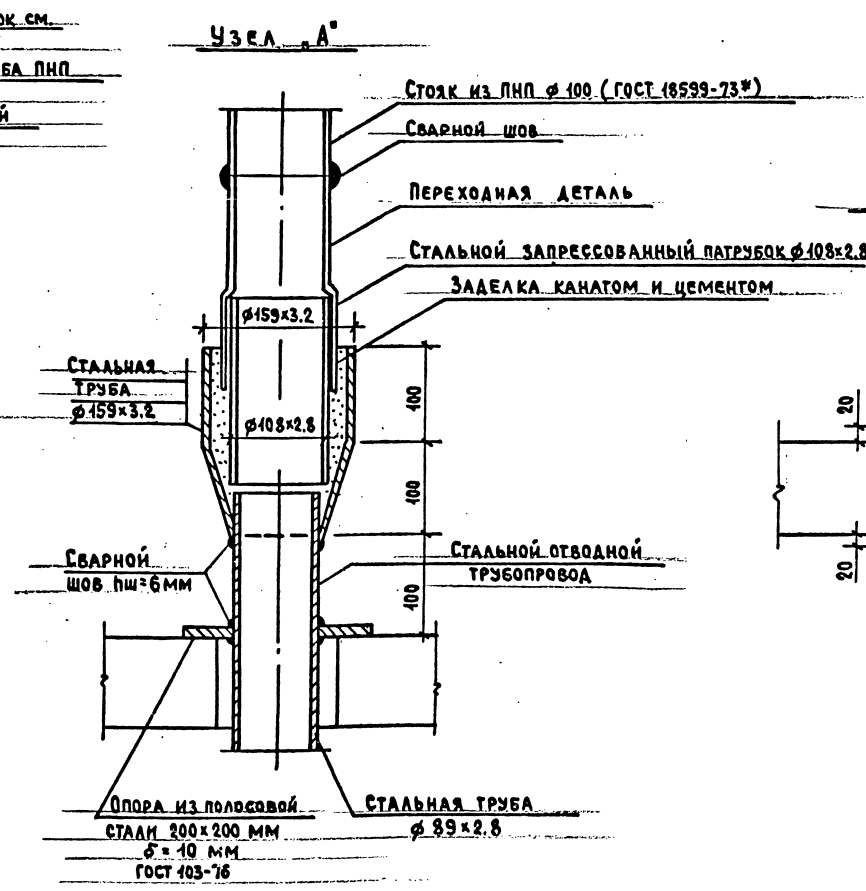

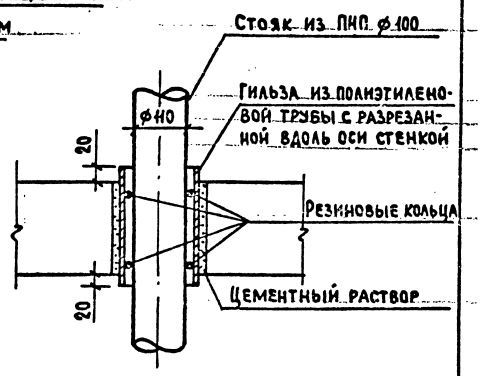

				5.100.9-1.0-1 27.03.000.100	
Н.контр.	Шумский		5.84	Разрез по водосточному стояку из пластмассовых труб. Узлы.	Стадия: Р; Лист; Листов
Нач.отд.	Раковщик		5.84		
ГИП	Верижский		5.84		ЦНИИЭП жилища
Рук.гр.	Костюк		22.09.87		

Инв. № подл. | Подпись и дата | Взам. инв. №

gost.e-ecolog.ru