ТИПОВЫЕ КОНСТРУКЦИИ, ИЗДЕЛИЯ И УЗЛЫ
ЗДАНИЙ И СООРУЖЕНИЙ

СЕРИЯ 5.908-1

ТИПОВЫЕ УЗЛЫ КРЕПЛЕНИЯ ТРУБОПРОВОДОВ УСТАНОВОК АВТОМАТИЧЕСКОГО ПОЖАРОТУШЕНИЯ

РАБОЧИЕ ЧЕРТЕЖИ

18624

gost.e-ecolog.ru

ТИПОВЫЕ КОНСТРУКЦИИ, ИЗДЕЛИЯ И УЗЛЫ ЗДАНИЙ И СООРУЖЕНИЙ

СЕРИЯ 5.908-1

ТИПОВЫЕ УЗЛЫ КРЕПЛЕНИЯ ТРУБОПРОВОДОВ УСТАНОВОК АВТОМАТИЧЕСКОГО ПОЖАРОТУШЕНИЯ

РАБОЧИЕ ЧЕРТЕЖИ

РАЗРАБОТАНЫ
Специальным проектно-конструкторским бюро „Спецавтоматика"

УТВЕРЖДЕНЫ
Приказом Минприбора СССР
от 20 декабря 1982 года № 186
и введены в действие с 02.07.1983г.

Главный инженер СПКБ „Спецавтоматика" Голгер М.Я.
Главный инженер проекта Захарова Ж.Д.

18624

СОДЕРЖАНИЕ АЛЬБОМА

Обозначение	Наименование	№№ стр. п/п
	Титульный лист	1
	Содержание альбома	2,3
АПЭ 1377 0 СБ	Опора для крепления трубы Дн 18 . 48	
	к кирпичной стене	4
АПЭ 1377.0	Спецификация	4
АПЭ 1377 0-1	Хомут для труб Дн 18..30; 32...48	5
АПЭ 1377 0-2	Опора	5
АПЭ 1378. 0 СБ	Опора для крепления труб Дн 50...219	
	к кирпичной стене	5
АПЭ 1378 0	Спецификация	6
АПЭ 1378. 0-1	Хомут для труб Дн 50..65; 70..89;	
	108...140; 152...159 ; 219	6
АПЭ1378 0-10 СБ	Опора	7
АПЭ1378 0-10	Спецификация	7,8
АПЭ 1379. 0	Спецификация	8
АПЭ 1379 0 СБ	Опора для крепления 2" труб Дн18..48	
	к кирпичной стене	8
АПЭ1379. 0-1	Опора	9
АПЭ1380. 0	Спецификация	9
АПЭ 1380. 0 СБ	Опора для крепления 2" труб	
	Дн 50...219 к кирпичной стене	10
АПЭ 1380. 0-10 СБ	Опора	10
АПЭ1380 0-10	Спецификация	11
АПЭ 1381 0	Спецификация	11,12
АПЭ 1381. 0 СБ	Опора для крепления 3" труб	
	Дн 18 . 89 к кирпичной стене	12
АПЭ1381 0-10 СБ	Опора	13
АПЭ1381 0-10	Спецификация	13
АПЭ 1382 0 СБ	Опора для крепления 4" труб	
	Дн 18...89 к кирпичной стене	14
АПЭ 1382 0	Спецификация	14
АПЭ1382 0-10 СБ	Опора	15
АПЭ1382 0-10	Спецификация	15
АПЭ 1383 0 СБ	Опора для крепления труб	
	Дн 18. . 219 к металлоконструкциям	16
АПЭ1383. 0	Спецификация	16,17
АПЭ1383. 0-1	Опора	17
АПЭ1384. 0 СБ	Опора для крепления 2" труб	
	Дн 18 .. 219 к металлоконструкциям	17
АПЭ 1384 0	Спецификация	18
АПЭ 1384 0-1	Опора	18
АПЭ 1385. 0 СБ	Опора для крепления 3" труб	
	Дн 18 . 89 к металлоконструкциям	19
АПЭ1385 0	Спецификация	19
АПЭ1385. 0-1	Опора	20
АПЭ 1386 0	Спецификация	20
АПЭ 1386 0-1	Опора	20

1	2	3
АПЭ 1386. 0 СБ	Опора для крепления 4" труб	
	Дн 18 89 к металлоконструкциям	21
АПЭ 1387. 0 СБ	Опора для крепления одной трубы	
	Дн 18.. 89 к железобетонной колонне	21
АПЭ 1387. 0	Спецификация	22
АПЭ 1387 0-1	Перекладина	22
АПЭ 1387. 0-2	Шпилька	23
АПЭ 1387 0-3	Перекладина	23
АПЭ 1388. 0 СБ	Опора для крепления 2" труб	
	Дн 18...89 к железобетонной колонне	23
АПЭ 1388. 0	Спецификация	24
АПЭ 1388. 0-1	Перекладина	24
АПЭ 1389. 0 СБ	Опора для крепления 3" труб	
	Дн 18.. 89 к железобетонной колонне	25
АПЭ 1389. 0	Спецификация	25,26
АПЭ 1389. 0-1	Перекладина	26
АПЭ 1390. 0 СБ	Опора для крепления 4" труб	
	Дн 18...89 к железобетонной колонне	26
АПЭ 1390. 0	Спецификация	27
АПЭ 1390. 0-1	Перекладина	27
АПЭ 1391. 0 СБ	Подвеска для крепления труб к	
	плитам перекрытия	28
АПЭ 1391. 0	Спецификация	28
АПЭ 1391. 0-1	Скоба	29
АПЭ 1391. 0-2	Хомут	29
АПЭ 1391. 0-3	Тяга	29
АПЭ 1392. 0-1	Опора	29
АПЭ 1392. 0 СБ	Подвеска для крепления 2" труб	
	к плитам перекрытия	30
АПЭ 1392 0	Спецификация	30,31
АПЭ 1392 0-2	Шпилька	31
АПЭ 1392. 0-10	Спецификация	31
АПЭ1392. 0-10 СБ	Кронштейн	32
АПЭ 1393. 0 СБ	Подвеска для крепления 3" труб	
	к плитам перекрытия	32
АПЭ 1393 0	Спецификация	33
АПЭ1393 0-10 СБ	Кронштейн	33
АПЭ1393. 0-10	Спецификация	34
АПЭ 1393. 0-1	Опора	34
АПЭ 1394. 0 СБ	Подвеска для крепления 4" труб	
	к плитам перекрытия	34
АПЭ1394 0	Спецификация	35
АПЭ1394 0-1	Опора	35
АПЭ 1393. 0-2	Шпилька	35
АПЭ1394. 0 СБ	Опора для крепления труб Дн 18 . 30,	
	32 . 48 в подполье	36
АПЭ1394. 0	Спецификация	36
АПЭ 1394. 0-1	Опора	37

Типовые конструкции Серия 5908-1

Продолжение содержания

1	2	3
АПЭ1395 0СБ	Опора для крепления труб к	
	железобетонной стене на	
	дюбель-гвоздях	37
АПЭ1395 0	Спецификация	38
АПЭ1395 0-1	Опора	38
АПЭ 1396 0СБ	Опора для крепления 2х труб к	
	железобетонной стене на	
	дюбель-гвоздях	39
АПЭ 1396.0	Спецификация	39
АПЭ 1396 0-1	Опора	40
АПЭ 1397 0СБ	Опора для крепления 3х труб	
	к железобетонной стене на	
	дюбель-гвоздях	40
АПЭ 1397 0	Спецификация	40
АПЭ 1397 0-1	Опора	41
АПЭ 1398 0СБ	Опора для крепления 4х труб к	
	железобетонной стене на	
	дюбель-гвоздях	41
АПЭ 1398 0	Спецификация	41
АПЭ 1398 0-1	Опора	42
АПЭ 1399 0СБ	Подвеска для крепления труб	
	к железобетонным плитам	
	перекрытия	42
АПЭ 1399 0	Спецификация	43
АПЭ 1399 0-1	Подкладка	43
АПЭ 1399 0-2	Тяга	43
АПЭ 1399 0-3	Хомут	44
АПЭ 1400 0	Спецификация	44
АПЭ1400 0 СБ	Подвеска для крепления труб	
	к железобетонным плитам	
	перекрытия	45
АПЭ 1400 0-10СБ	Подвеска	45
АПЭ 1400 0-10	Спецификация	46
АПЭ 1400 0-1	Подкладка	46
АПЭ1400 0-2	Тяга	46
АПЭ 1400 0-3	Уголок	47
АПЭ 1401 0-1	Подкладка	47
АПЭ 1401 0	Спецификация	47,48
АПЭ 1401 0СБ	Подвеска для крепления 2х	
	труб к железобетонным	
	плитам перекрытия	48
АПЭ 1401 0-2	Шпилька	49
АПЭ 1401 0-3	Уголок	49
АПЭ 1402 0СБ	Подвеска для крепления 3х	
	труб к железобетонным	
	плитам перекрытия	49
АПЭ1402 0	Спецификация	50
АПЭ1402 0-1	Уголок	50
АПЭ 1403 0СБ	Подвеска для крепления 4х	
	труб к железобетонным	

1	2	3
	плитам перекрытия	51
АПЭ 1403 0	Спецификация	51,52
АПЭ 1403.0-1	Уголок	52
АПЭ 1404 0СБ	Подвеска для крепления труб	
	к металлоконструкциям	52
АПЭ1404 0	Спецификация	53
АПЭ 1404 0-1	Тяга	53
АПЭ 1405 0-1	Тяга	53
АПЭ 1405 0 СБ	Подвеска для крепления 2х	
	труб к металлоконструк-	
	циям	54
АПЭ 1405 0	Спецификация	54,55
АПЭ 1406 0СБ	Подвеска для крепления 3х труб	
	к металлоконструкциям	55
АПЭ1406 0	Спецификация	56
АПЭ1407 0	Спецификация	56,57
АПЭ 1407 0СБ	Подвеска для крепления 4х труб	
	к металлоконструкциям	57
АПЭ 1408 0СБ	Подвеска для крепления труб	
	к железобетонным плитам	
	перекрытия	58
АПЭ 1408.0	Спецификация	58,59
АПЭ 1408.0-1	Тяга	59
АПЭ 1408 0-2	Уголок	59
АПЭ 1409 0	Спецификация	59,60
АПЭ 1409.0СБ	Подвеска для крепления труб	
	к плитам перекрытия	60
АПЭ 1409.0-1	Уголок	61
АПЭ 1410 0	Спецификация	61,62
АПЭ 1410 0-1	Скоба	62
АПЭ 1410.0-2	Кронштейн	62
АПЭ1410 0-3	Тяга	62
АПЭ1410 0СБ	Подвеска для крепления труб	
	к деревянным балкам	63
АПЭ 1411 0СБ	Опора под колено Дн 159 530	63
АПЭ 1411 0	Спецификация	64
АПЭ 1411.0-1	Ребро	64
АПЭ 1411 0-3	Основание	65
АПЭ 1411.0-2	Ребро	65
АПЭ 1412 0СБ	Опора для крепления труб	65
АПЭ 1412 0	Спецификация	66
АПЭ 1412 0-1	Опора	66
АПЭ 1412 0-2	Опора	67
АПЭ 1412 0-3	Основание	67
АПЭ 1413 0 СБ	Подвеска для крепления	
	труб Дн 18. 65 к плитам	
	перекрытия	67
АПЭ 1413 0	Спецификация	68
АПЭ 1413 0-1	Хомут	68

Копировал Картошева Ф.Р. [illegible]

АПЭ1377.0СБ

Типовые конструкции Серия 5.903-1

Обозначение	Дн*, мм	L*, мм	Масса, кг
АПЭ 1377 0	18...30	50	0,42
-01	32...48	70	0,47

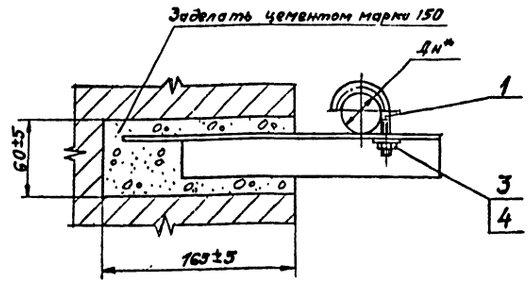

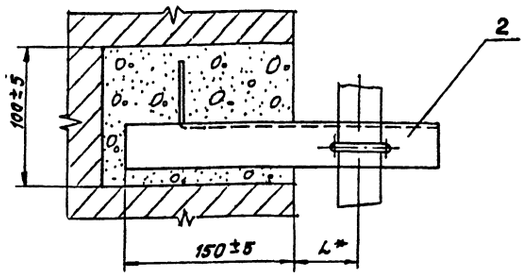

*Размер для справок

Изм.	Лист	№ докум.	Подпись	Дата
Разраб.		Аленичева		
Пров.		Красюкова		
Т.контр.		Акулин		
Н.контр.		Уткина		
Утв.		Азаров		

АПЭ 1377.0СБ

Опора для крепления трубы Дн 18...48 к кирпичной стене

Сборочный чертеж

Лит.	Масса	Масшт.
	См. таблицу	—

Лист | Листов 1

СПКБ „Спецавтоматика" Москва

Копировал Карташева Формат А3

Типовые конструкции Серия 5.908-1

Формат	Зона	Поз.	Обозначение	Наименование	Кол.	Примечание
				Документация		
А3			АПЭ 1377.0СБ	Сборочный чертеж		
			Переменные данные	для исполнений		
				АПЭ 1377.0		
				Детали		
А4		1	АПЭ 1377.0-1	Хомут для труб Дн18...30	1	
А4		2	АПЭ 1377.0-2	Опора	1	
				Стандартные изделия		
		3		Гайка М6.5ГОСТ 5915-70	1	
		4		Шайба 6.04ГОСТ 11371-78	1	
				АПЭ 1377.0-01		
				Детали		
А4		1	АПЭ 1377.0-1-01	Хомут для труб Дн32...48	1	
А4		2	АПЭ 1377.0-2-01	Опора	1	

Изм.	Лист	№ докум.	Подпись	Дата
Разраб.		Аленичева		
Пров.		Акулин		
Н.контр.		Уткина		
Утв.		Азаров		

АПЭ 1377.0

Опора для крепления трубы Дн18...48 к кирпичной стене

Лит.	Лист	Листов
	1	2

САКБ „Спецавтоматика" Москва

Копировал Карташева Формат А4

Типовые конструкции Серия 5.908-1

Формат	Зона	Поз.	Обозначение	Наименование	Кол.	Примечание
				Стандартные изделия		
		3		Гайка М8.5ГОСТ 5915-70	1	
		4		Шайба 8.04ГОСТ 11371-78	1	

Изм.	Лист	№ докум.	Подпись	Дата

АПЭ 1377.0

Лист 2

Копировал Карташева 18624 4 Формат А4

Типовые конструкции Серия 5.908-1

АПЭ 1377 0-1

12,5

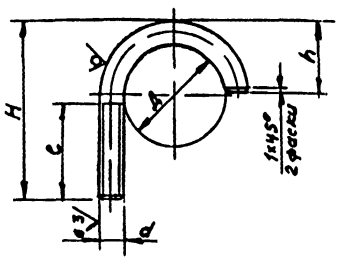

Обозначение	Размеры в мм						Масса кг
	Д	H	h	d	l	Материал	
АПЭ 1377 0-1	30	50	20	М6 8g	27	Круг В6 ГОСТ 2590-71 / Ст 3 ГОСТ 535-79	0,018
-01	48	72	32	М8-8g	35	Круг В8 ГОСТ 2590-71 / Ст 3 ГОСТ 535-79	0,05

$H14, \pm \frac{t_2}{2}$

Изм.	Лист	№ докум.	Подпись	Дата
Разраб.		Аленичева		
Пров.		Красюкова		
Т.контр.		Акулин		
Н.контр.		Уткина		
Утв.		Азаров		

АПЭ 1377 0-1

Хомут для труб Дн 18.30; 32-48

Лит | Масса | Масшт. — См. таблицу

Лист | Листов 1

См таблицу

СПКБ „Спецавтоматика" Москва

Копировал Карташева — Формат А4

Типовые конструкции Серия 5.908-1

АПЭ 1377.0-2

12,5

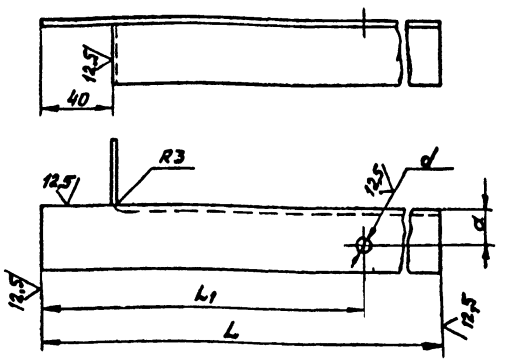

Обозначение	Размеры в мм					Масса кг
	L	L_1	a	d	Материал	
АПЭ 1377.0-2	250	219	20	7	Уголок Б-36×36×3 ГОСТ 8509-72 / Ст 3 ГОСТ 535-79	0,4
-01	270	229	22	9	Уголок Б-40×40×3 ГОСТ 8509-72 / Ст 3 ГОСТ 535-79	0,44

$H14, \pm \frac{t_2}{2}$

Изм.	Лист	№ докум.	Подпись	Дата
Разраб.		Аленичева		
Пров.		Красюкова		
Т.контр.		Акулин		
Н.контр.		Уткина		
Утв.		Азаров		

АПЭ 1377 0-2

Опора

Лит | Масса | Масшт. — См. таблицу

Лист | Листов 1

См таблицу

СПКБ „Спецавтоматика" Москва

Копировал Карташева — Формат А4

Типовые конструкции Серия 5.908-1

АПЭ 1378.0 СБ

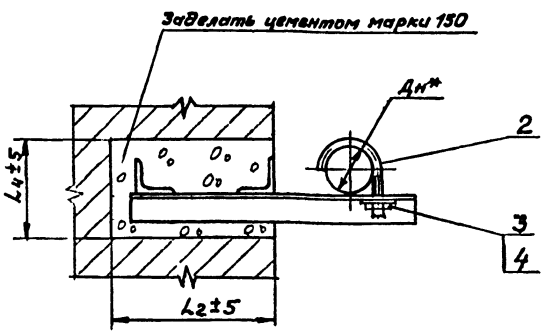

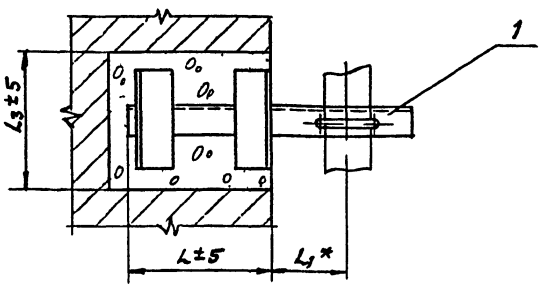

Обозначение	Размеры в мм						Масса, кг
	Дн*	L	L_1*	L_2	L_3	L_4	
АПЭ1378 0	50 65	200	90	220	160	110	2,4
-01	70.. 89		125		170	120	2,8
-02	108 140	250	200	270	195	155	4,3
-03	152 159		280		205	175	6,7
-04	219		300		230	190	8,95

* Размер для справок

Изм.	Лист	№ докум.	Подпись	Дата
Разраб.		Аленичева		
Пров.		Красюкова		
Т.контр.		Акулин		
Н.контр.		Уткина		
Утв.		Азаров		

АПЭ 1378 0 СБ

Опора для крепления труб Дн 50 219 к кирпичной стене Сборочный чертеж

Лит | Масса | Масшт. — См. таблицу

Лист | Листов 1

СПКБ „Спецавтоматика" Москва

Копировал Карташева 18624 5 — Формат А3

Типовые конструкции Серия 5.903-1

Формат	Зона	Поз.	Обозначение	Наименование	Кол.	Примечание
				Документация		
А3			АПЭ 1378.0 СБ	Сборочный чертеж		
				Переменные данные для исполнений		
				АПЭ 1378 0		
				Сборочные единицы		
А4		1	АПЭ 1378.0-10	Опора	1	
				Детали		
А4		2	АПЭ 1378 0-1	Хомут для труб Дн 50 ... 65	1	
				Стандартные изделия		
		3		Гайка М10 5 ГОСТ 5915 70	1	
		4		Шайба 10 04 ГОСТ 11371 78	1	
				АПЭ 1378 0-01		
				Сборочные единицы		
А4		1	АПЭ 1378.0 10-01	Опора	1	

Инв.№ подл. | Подпись и дата | Взам. инв.№ | Инв.№ дубл. | Подпись и дата

Изм.	Лист	№ докум.	Подпись	Дата
Разраб.	Авенчева			11.84
Пров.	Акулин			11.84
Н.контр.	Уткина			11.84
Утв.	Азаров			12.84

АПЭ 1378 0

Опора для крепления труб Дн 50 219 к кирпичной стене

Лит. | Лист 1 | Листов 3

СПКБ „Спецавтоматика" Москва

Копировал Карташева Формат А4

Типовые конструкции Серия 5.908-1

Формат	Зона	Поз.	Обозначение	Наименование	Кол.	Примечание
				Детали		
А4		2	АПЭ 1378 0-1-01	Хомут для труб Дн 70 89	1	
				Стандартные изделия		
		3		Гайка М12 5Г ОСТ 5915-70	1	
		4		Шайба 12 04 ГОСТ 11371-78	1	
				АПЭ 1378 0-02		
				Сборочные единицы		
А4		1	АПЭ 1378 0-10-02	Опора	1	
				Детали		
А4		2	АПЭ 1378 0-1-02	Хомут для труб Дн 108 ... 140	1	
				Стандартные изделия		
				Гайка М16 5 ГОСТ 5915-70	1	
				Шайба 16 04 ГОСТ 11371-78	1	
				АПЭ 1378 0-03		
				Сборочные единицы		
А4		1	АПЭ 1378 0-10-03	Опора	1	

Инв.№ подл. | Подпись и дата | Взам. инв.№ | Инв.№ дубл. | Подпись и дата

Изм.	Лист	№ докум.	Подпись	Дата

АПЭ 1378.0 Лист 2

Копировал Карташева Формат А4

Типовые конструкции Серия 5.908-1

Формат	Зона	Поз.	Обозначение	Наименование	Кол.	Примечание
				Детали		
А4		2	АПЭ 1378 0-1-03	Хомут для труб Дн 152 ... 159	1	
				Стандартные изделия		
		3		Гайка М16 5Г ОСТ 5915-70	1	
		4		Шайба 16 04 ГОСТ 11371-78	1	
				АПЭ 1378.0-04		
				Сборочные единицы		
А4		1	АПЭ 1378.0-10-04	Опора	1	
				Детали		
А4		2	АПЭ 1378.0-1-04	Хомут для труб Дн 219	1	
				Стандартные изделия		
		3		Гайка М16.5 ГОСТ 5915-70	1	
		4		Шайба 16 04 ГОСТ 11371-78	1	

Инв.№ подл. | Подпись и дата | Взам. инв.№ | Инв.№ дубл. | Подпись и дата

Изм.	Лист	№ докум.	Подпись	Дата

АПЭ 1378 0 Лист 3

Копировал Карташева Формат А4

Типовые конструкции Серия 5.908-1

АПЭ 1378 0-1

12,5 √(√)

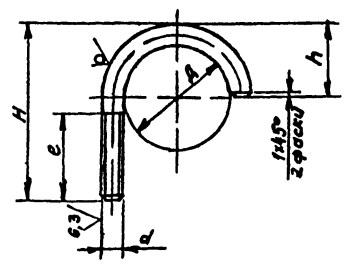

Обозначение	Размеры в мм Д	H	h	d	c	Материал	Масса, кг
АПЭ 1378 0-1	65	95	45	М10-8g	40	Круг $\frac{В10\ ГОСТ\ 2590\text{-}71}{Ст.3\ ГОСТ\ 535\text{-}79}$	0,1
-01	89	120	60	М12-8g	45	Круг $\frac{В12\ ГОСТ\ 2590\text{-}71}{Ст.3\ ГОСТ\ 535\text{-}79}$	0,2
-02	140	185	100		65		0,56
-03	159	205	110	М16-8g	40	Круг $\frac{В16\ ГОСТ\ 2590\text{-}71}{Ст.3\ ГОСТ\ 535\text{-}79}$	0,62
-04	219	265	150				0,84

$H14, \pm \frac{t_2}{2}$

Инв.№ подл. | Подпись и дата | Взам. инв.№ | Инв.№ дубл. | Подпись и дата

Изм.	Лист	№ докум.	Подпись	Дата
Авторов	Авенчева			
Пров.	Акулин			
Т.контр.	Акулин			
Н.контр.	Уткина			
Утв.	Азаров			

АПЭ 1378.0-1

Хомут для труб Дн 50 65, 70 89, 108 140, 152 ... 159, 219

Лит | Масса | Масштаб

Листов 1

СПКБ „Спецавтоматика" Москва

12624 6 Формат А4

Типовые конструкции серия 5908-1

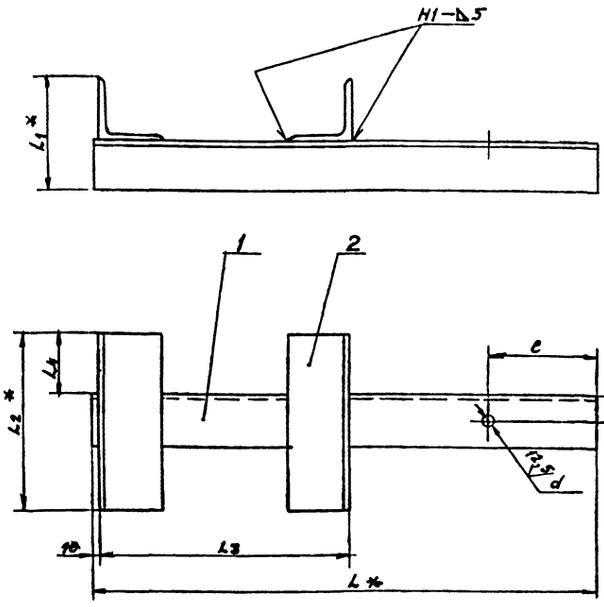

Обозначение	Размеры в мм								Масса, кг
	L*	L1*	L2*	L3	L4	e	a	d	
АПЭ1378.0-10	328	90	140	190	50	50	22	11	2,24
-01	376	100	190				30	13	2,52
-02	479	113	175	240	55	60	35	17	3,62
-03	618	125	185				45		5,7
-04	673	150	210				55		8,68

1. сварные швы по ГОСТ 5264-80
Электрод Э42 ГОСТ 9467-75
2 $H14, \pm\frac{t3}{2}$
3 * Размеры для справок

				АПЭ1378.0-10СБ		
Гл.инж.проекта	Гаврилов			Опора	Лит.	Масса / Масштаб
Разраб.	Алимичева			Сборочный чертеж		
Пров.	Акулин				Лист	Листов 1
Т.контр.	Акулин				СПКБ „Спецавтоматика" Москва	
Н.контр.	Уткина					
Утв.	Азаров					

Копировал Карташева Формат А3

Типовые конструкции серия 5908-1

Изм	Зона	Поз.	Обозначение	Наименование	Кол.	Примечание
				Документация		
А3			АПЭ 1378.0-10СБ	Сборочный чертеж		
				Переменные данные для исполнений		
				АПЭ1378.0-10		
				Детали		
Б4		1	АПЭ 1378.0-2	Опора		
				Уголок $\frac{Б\text{-}40\times40\times3\ ГОСТ\ 8509\text{-}72}{Ст.3\ ГОСТ\ 535\text{-}79}$		
				L=328±1,5	1	0,59кг
Б4		2	АПЭ 1378 0-3	Перекладина		
				Уголок $\frac{Б\text{-}50\times50\times5\ ГОСТ\ 8509\text{-}72}{Ст.3\ ГОСТ\ 535\text{-}79}$		
				L=140±1	2	0,53кг
				АПЭ 1378.0-10-01		
				Детали		
Б4		1	АПЭ1378 0-4	Опора		
				Уголок $\frac{Б\text{-}50\times50\times5\ ГОСТ\ 8509\text{-}72}{Ст\ 3\ ГОСТ\ 535\text{-}59}$		
				L=376±1,5	1	1,4кг

				АПЭ1378 0-10		
Изм.	Лист	№ докум.	Подпись	Дата		
Разраб	Алимичева			Опора	Лит.	Лист 1 / Листов 3
Пров	Акулин				СПКБ „Спецавтоматика" Москва	
Н.контр	Уткина					
Утв	Азаров					

Типовые конструкции серия 5908-1

Изм	Зона	Поз.	Обозначение	Наименование	Кол.	Примечание
Б4		2	АПЭ 1378.0-5	Перекладина		
				Уголок $\frac{Б\text{-}50\times50\times5\ ГОСТ\ 8509\text{-}72}{Ст.3\ ГОСТ\ 535\text{-}79}$		
				L=490±1	2	0,56 кг
				АПЭ 1378.0-10-СБ		
Б4		1	АПЭ 1978.0-6	Опора		
				Уголок $\frac{Б\text{-}63\times63\times5\ ГОСТ\ 8509\text{-}72}{Ст.3\ ГОСТ\ 535\text{-}79}$		
				L=479±1,5	1	2,3кг
Б4		2	АПЭ 1378.0-7	Перекладина		
				Уголок $\frac{Б\ 50\times50\times5\ ГОСТ\ 8509\text{-}72}{Ст\ 3\ ГОСТ\ 535\text{-}79}$		
				L=175±1	2	0,66 кг
				АПЭ 1375 0-10-03		
				Детали		
Б4		1	АПЭ 1378 0-8	Опора		
				Уголок $\frac{Б\ 75\times75\times6\ ГОСТ\ 8509\text{-}72}{Ст\ 3\ ГОСТ\ 535\text{-}79}$		
				L=618±1,5	1	4,3кг
Б4		2	АПЭ 1378 0-9	Перекладина		
				Уголок $\frac{Б\text{-}50\times50\times5\ ГОСТ\ 8509\text{-}72}{Ст\ 3\ ГОСТ\ 535\text{-}79}$		
				L=185±1	2	0,7кг

				АПЭ1378 0-10		Лист 2
Изм.	Лист	№ докум.	Подпись	Дата		

18624 7

Типовые конструкции Серия 5.903-1

Поз.	Обозначение	Наименование	Кол.	Примечание
		АПЭ 1378 0-10-04		
		Детали		
БЧ	1 АПЭ 1378. 0-11	Опора		
		Уголок Б-100×100×7 ГОСТ 8509-72 / Ст 3 ГОСТ 535-79		
		L = 673 ± 1,5	1	7,3 кг
БЧ	2 АПЭ 1378. 0-12	Перекладина		
		Уголок Б-50×50×5 ГОСТ 8509-72 / Ст 3 ГОСТ 535-79		
		L = 210 ± 1	2	0,79 кг

Инв.№ подл. | Подпись и дата | Взам. инв.№ | Инв.№ дубл. | Подпись и дата

Изм.	Лист	№ докум.	Подпись	Дата

АПЭ 1378.0-10 — Лист 3

Копировал Карташева — Формат А4

Типовые конструкции Серия 5.903-1

Формат	Зона	Поз.	Обозначение	Наименование	Кол.	Примечание
				Документация		
А3			АПЭ 1379.0 СБ	Сборочный чертеж		
				Переменные данные для исполнений		
				АПЭ 1379 0		
				Детали		
А4		1	АПЭ 1377 0-1	Хомут для труб Дн 18..30	2	
А4		2	АПЭ 1379 0-1	Опора	1	
				Стандартные изделия		
		3		Гайка 6,5 ГОСТ 5915-70	2	
		4		Шайба 6.04 ГОСТ 11371-78	2	
				АПЭ 1379. 0-01		
				Детали		
А4		1	АПЭ 1377 0-1-01	Хомут для труб Дн 32 41	2	
А4		2	АПЭ 1379.0-1-01	Опора	1	
				Стандартные изделия		
		3		Гайка 8 5 ГОСТ 5915-70	2	
		4		Шайба 8.04 ГОСТ 11371-78	2	

Инв.№ подл. | Подпись и дата | Взам. инв.№ | Инв.№ дубл. | Подпись и дата

Изм.	Лист	№ докум.	Подпись	Дата
Разраб		Аленичева		11.82
Пров.		Акулин		11.82
Н.контр.		Уткина		11.82
Утв.		Азаров		11.82

АПЭ 1379 0

Опора для крепления 2″ труб Дн 18..48 к кирпичной стене

Лит | Масса | Масштаб

Лист 1 | Листов 1

СПКБ Спецавтоматика Москва

Копировал Карташева — Формат А4

Типовые конструкции Серия 5.903-1

АПЭ 1379 0 СБ

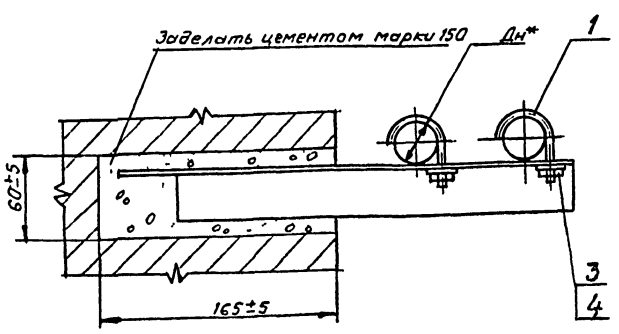

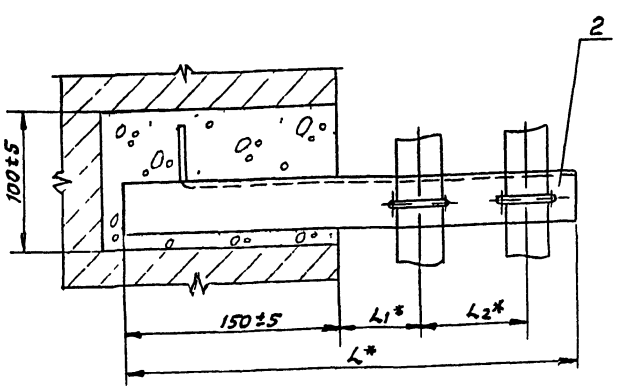

Обозначение	Размеры в мм Дн*	L*	L1*	L2*	Масса, кг
АПЭ 1379 0	18..30	355	60	75	0,65
-01	32 48	390	70	90	0,7

* Размеры для справок

Инв.№ подл. | Подпись и дата | Взам. инв.№ | Инв.№ дубл. | Подпись и дата

Изм.	Лист	№ докум.	Подпись	Дата
Разраб		Аленичева		
Пров.		Акулин		
Т.контр.		Акулин		
Н.контр.		Уткина		
Утв.		Азаров		

АПЭ 1379.0 СБ

Опора для крепления 2″ труб Дн 18..48 к кирпичной стене Сборочный чертеж

Лит | Масса | Масштаб

См. таблицу | —

Лист | Листов 1

СПКБ „Спецавтоматика" Москва

Серия 5.908-1 Типовые конструкции

АПЭ1379.0-1

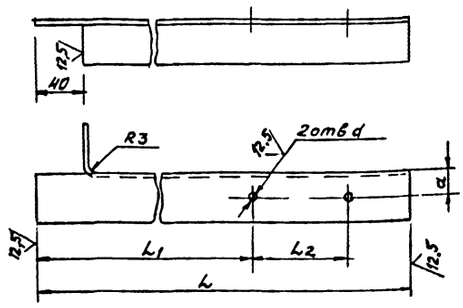

Обозначение	Размеры в мм					Масса, кг
	L	L_1	L_2	a	d	
АПЭ1379 0-1	355	210	75	20	7	0,6
-01	390	220	90		9	0,65

$H14, \pm \frac{t_2}{2}$

Изм.	Лист	№ докум.	Подпись	Дата
Разраб.		Аленичева		
Пров.		Акулин		
Т.контр.		Акулин		
Н.контр.		Уткина		
Утв.		Азаров		

АПЭ 1379 0-1

Опора

Уголок Б-36×36×3 ГОСТ 8509-72 / Ст 3 ГОСТ 535-79

Лит. | Масса | Масшт. — | Ст. таблицу

Лист | Листов 1

СПКБ „Спецавтоматика" Москва

Инв. № подл. | Подпись и дата | Взам. инв. № | Инв. № дубл. | Подпись и дата

Копировал Карташева — Формат А4

Серия 5.908-1 Типовые конструкции

Формат	Зона	Поз.	Обозначение	Наименование	Кол.	Примечание
				Документация		
А3			АПЭ 1380.0СБ	Сборочный чертеж		
			Переменные данные	для исполнений		
				АПЭ 1380 0		
				Сборочные единицы		
А4		1	АПЭ 1380.0-10	Опора	1	
				Детали		
А4		2	АПЭ 1378.0-1	Хомут для труб Дн 50...65	2	
				Стандартные изделия		
		3		Гайка М10 5 ГОСТ 5915-70	2	
		4		Шайба 10.04 ГОСТ 11371-78	2	
				АПЭ 1380 0-01		
				Сборочные единицы		
А4		1	АПЭ 1380 0-10-01	Опора	1	

Изм.	Лист	№ докум.	Подпись	Дата
Разраб.		Аленичева		
Пров.		Акулин		
Н.контр.		Уткина		
Утв.		Азаров		

АПЭ 1380.0

Опора для крепления 2х труб Дн 50 . 219 к кирпичной стене

Лит. | Лист 1 | Листов 3

СПКБ „Спецавтоматика" Москва

Инв. № подл. | Подпись и дата | Взам. инв. № | Инв. № дубл. | Подпись и дата

Копировал Карташева — Формат А4

Серия 5.908-1 Типовые конструкции

Формат	Зона	Поз.	Обозначение	Наименование	Кол.	Примечание
				Детали		
А4		2	АПЭ 1378 0-1-01	Хомут для труб Дн 70...89	2	
				Стандартные изделия		
		3		Гайка М12 5 ГОСТ 5915-70	2	
		4		Шайба 12 04 ГОСТ 11371-78	2	
				АПЭ 1380 0-02		
				Сборочные единицы		
А4		1	АПЭ 1380 0-10-02	Опора	1	
				Детали		
А4		2	АПЭ 1378.0-1-02	Хомут для труб Дн 108...140	2	
				Стандартные изделия		
		3		Гайка М16 5 ГОСТ 5915-70	2	
		4		Шайба 16 04 ГОСТ 11371-78	2	
				АПЭ 1380 0-03		
				Сборочные единицы		
А4		1	АПЭ 1380 0-10-03	Опора	1	

Изм.	Лист	№ докум.	Подпись	Дата

АПЭ 1380 0 — Лист 2

Инв. № подл. | Подпись и дата | Взам. инв. № | Инв. № дубл. | Подпись и дата

Копировал Карташева — Формат А4

Серия -5.908-1 Типовые конструкции

Формат	Зона	Поз.	Обозначение	Наименование	Кол.	Примечание
				Детали		
А4		2	АПЭ 1378 0-1-03	Хомут для труб Дн 152...159	2	
				Стандартные изделия		
		3		Гайка М16 5 ГОСТ 5915-70	2	
		4		Шайба 16 04 ГОСТ 11371-78	2	
				АПЭ 1380 0-04		
				Сборочные единицы		
А4		1	АПЭ 1380 0-10-04	Опора	1	
				Детали		
А4		2	АПЭ 1378 0-1-04	Хомут для труб Дн 219	2	
				Стандартные изделия		
		3		Гайка М16 5 ГОСТ 5915-70	2	
		4		Шайба 16 04 ГОСТ 11371-78	2	

Изм.	Лист	№ докум.	Подпись	Дата

АПЭ 1380 0 — Лист 3

Инв. № подл. | Подпись и дата | Взам. инв. № | Инв. № дубл. | Подпись и дата

Копировал Карташева 18624 9 — Формат А4

АПЭ1380.0-10СБ

Типовые конструкции Серия 5908-1

Инв.№ подл. | Подпись и дата | Взам.инв.№ | Инв.№ дубл. | Подпись и дата

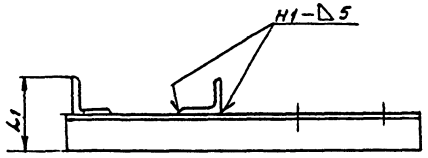

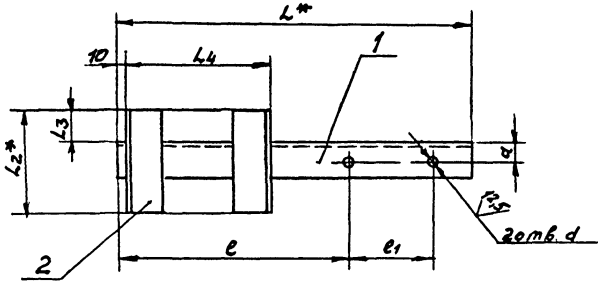

Обозначение	Размеры в мм									Масса, кг
	L*	L1*	L2*	L3	L4	e	e1	a	d	
АПЭ 1380 0-10	500	95	145	50	180	328	110	25	11	2,78
-01	630				240	426	145		13	3,3
-02	780	140	200	55		527	200	50	17	9,0
-03	950	160	220		290	668	225	60		14,3
-04	1060	210	270			718	285	85		28,3

1 Сварные швы по ГОСТ 5264-80
Электрод Э42 ГОСТ 9467-75
2. H14, $\pm \frac{t_2}{2}$
3* Размеры для справок

Изм.	Лист	№ докум.	Подпись	Дата	АПЭ 1380 0-10СБ			
Разраб.		Аленичев			Опора	Лит	Масса	Масшт.
Пров.		Акулин					См. таблицу	—
Т.контр.		Акулин			Сборочный чертеж	Лист	Листов 1	
Н.контр.		Уткина				СКБ „Спецавтоматика" Москва		
Утв.		Азаров						

18624 10 Схема-А4

АПЭ 1380 ОСБ

Типовые конструкции Серия

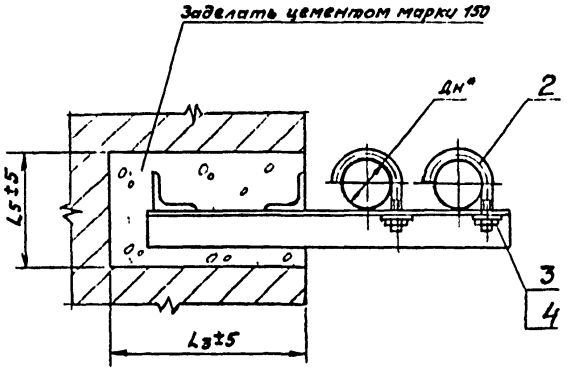

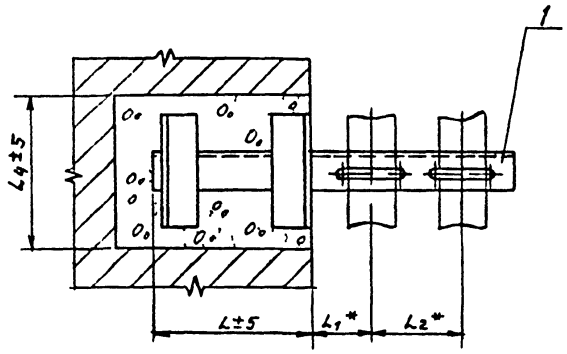

Обозначение	Размеры в мм							Масса, кг
	Дн*	L	L1*	L2*	L3	L4	L5	
АПЭ 1380.0	50 . 65	200	90	110	220	165	115	3,11
-01	70 89	250	125	145	270			3,75
-02	108 140		200	200		220	160	10,2
-03	152..159	300	280	225	320	240	180	15,62
-04	219		300	285		290	230	30,1

*Размеры для справок

Изм.	Лист	№ докум.	Подпись	Дата
Разраб.		Аленичева		
Пров.		Акулин		
Т.контр.		Акулин		
Н.контр.		Уткина		
Утв.		Азаров		

АПЭ 1380.0 СБ

Опора для крепления 2х труб Дн 50 219 к кирпичной стене Сборочный чертеж

Лит.	Масса	Масшт.
	Ск.таблицу	—

Лист | Листов 1

СПКБ „Спецавтоматика" Москва

Копировал Карташева

Формат А3

Инв. № подл. | Подпись и дата | Взам. инв. № | Инв. № дубл. | Подпись и дата

Типовые конструкции Серия 5.908-1

Формат	Зона	Поз.	Обозначение	Наименование	Кол.	Примечание
				Документация		
А3			АПЭ 1380 0-10 СБ	Сборочный чертеж		
				Переменные данные для исполнений		
				АПЭ 1380 0-10		
				Детали		
Б4		1	АПЭ 1380 0-1	Опора		
				Уголок Б-45×45×5 ГОСТ 8509-72 Ст.3 ГОСТ 535-79		
				L=600±2	1	1,68кг
Б4		2	АПЭ 1380 0-2	Перекладина		
				Уголок Б 50×50×5 ГОСТ 8509-72 Ст 3 ГОСТ 535-79		
				L=145±1,2	2	0,55кг
				АПЭ 1380 0-10-01		
				Детали		
Б4		1	АПЭ 1380 0-3	Опора		
				Уголок Б-45×45×5 ГОСТ 8509-72 Ст.3 ГОСТ 535-79		
				L=630±2	1	2,2кг

Инв.№ подл. | Подпись и дата | Взам. инв.№ | Инв.№ дубл. | Подпись и дата

Изм.	Лист	№ докум.	Подпись	Дата
Разраб.	Алимчева			11.87
Пров.	Акулин			11.87
Н.контр.	Уткина			11.87
Утв.	Азаров			11.87

АПЭ 1380 0-10

Опора

Лит | Лист 1 | Листов 3

СПКБ „Спецавтоматика" Москва

Копировал Карташева Формат А4

Типовые конструкции Серия 5.908-1

Формат	Зона	Поз.	Обозначение	Наименование	Кол.	Примечание
Б4		2	АПЭ 1380.0-4	Перекладина		
				Уголок Б 50×50×5 ГОСТ 8509-72 Ст 3 ГОСТ 535-79		
				L=145±1,2	2	0,55кг
				АПЭ 1380 0-10-02		
				Детали		
Б4		1	АПЭ 1380.0-5	Опора		
				Уголок Б-90×90×7 ГОСТ 8509-72 Ст 3 ГОСТ 535-79		
				L=780±2	1	7,5кг
Б4		2	АПЭ 1380.0-6	Перекладина		
				Уголок Б 50×50×5 ГОСТ 8509-72 Ст. 3 ГОСТ 535-79		
				L=200±1,2	2	0,75кг
				АПЭ 1380 0-10-03		
Б4		1	АПЭ 1380.0-7	Опора		
				Уголок Б 100×10×8 ГОСТ 8509-72 Ст 3 ГОСТ 535-79		
				L=950±20	1	12,8кг
Б4		2	АПЭ 1380.0-8	Перекладина		
				Уголок Б 50×50×5 ГОСТ 8509-72 Ст 3 ГОСТ 535-79		
				L=220±1,2	2	0,75кг

Инв.№ подл. | Подпись и дата | Взам. инв.№ | Инв.№ дубл. | Подпись и дата

Изм.	Лист	№ докум.	Подпись	Дата

АПЭ 1380.0-10

Лист 2

Копировал Карташева Формат А4

Типовые конструкции Серия 5.908-1

Формат	Зона	Поз.	Обозначение	Наименование	Кол.	Примечание
			АПЭ 1380 0-10-04			
				Детали		
Б4		1	АПЭ 1380 0-9	Опора		
				Уголок Б-150×150×10 ГОСТ 8509-72 Ст.3 ГОСТ 535-79		
				L=1060±2	1	26,2кг
Б4		2	АПЭ 1380 0-11	Перекладина		
				Уголок Б 50×50×5 ГОСТ 8509-72 Ст 3 ГОСТ 535-79		
				L=270±1,2	2	1,02кг

Инв.№ подл. | Подпись и дата | Взам. инв.№ | Инв.№ дубл. | Подпись и дата

Изм.	Лист	№ докум.	Подпись	Дата

АПЭ 1380.0-10

Лист 3

Копировал Карташева Формат А4

Типовые конструкции Серия 5.908-1

Формат	Зона	Поз.	Обозначение	Наименование	Кол.	Примечание
				Документация		
А3			АПЭ 1381 0 СБ	Сборочный чертеж		
				Переменные данные для исполнений		
				АПЭ 1361.0		
				Сборочные единицы		
А4		1	АПЭ 1381.0-10	Опора	1	
				Детали		
		2	АПЭ 1377 0-1	Хомут для труб Дн 18..30	3	
				Стандартные изделия		
		3		Гайка М6 5 ГОСТ 5915-70	3	
		4		Шайба 6.04 ГОСТ 11371-78	3	
				АПЭ 1381.0-01		
				Сборочные единицы		
А4		1	АПЭ 1381.0-10-01	Опора	1	

Инв.№ подл. | Подпись и дата | Взам. инв.№ | Инв.№ дубл. | Подпись и дата

Изм.	Лист	№ докум.	Подпись	Дата
Разраб.	Алимчева			11.87
Пров.	Акулин			11.87
Н.контр.	Уткина			11.87
Утв.	Азаров			11.87

АПЭ 1381.0

Опора для крепления 3х труб Дн 18 89 к кирпичной стене

Лит | Лист 1 | Листов 3

СПКБ „Спецавтоматика" Москва

Копировал Карташева 18624 11 Формат А4

Серия 5.908-1 Типовые конструкции

Поз.	Обозначение	Наименование	Кол.	Примечание
		Детали		
А4 2	АПЭ 1377.0-1-01	Хомут для труб Дн 32..48	8	
		Стандартные изделия		
3		Гайка М8.5 ГОСТ 5915-70	3	
4		Шайба 8.04 ГОСТ 11371-78	3	
		АПЭ 1381.0-02		
		Сборочные единицы		
А4 1	АПЭ 1381.0-10-02	Опора	1	
		Детали		
А4 2	АПЭ 1378 0-1	Хомут для труб Дн 58 65	3	
		Стандартные изделия		
3		Гайка М10 5 ГОСТ 5915-70	3	
4		Шайба 10 04 ГОСТ 11371-78	3	
		АПЭ 1381.0-03		
		Сборочные единицы		
А4 1	АПЭ 1381.0-10-03	Опора	1	

Инв.№ подл. | Подпись и дата | Взам. инв.№ | Инв.№ дубл. | Подпись и дата

Изм. Кол.уч. Лист № докум. Подпись Дата

АПЭ 1381.0

Лист 2

Копировал Картошева

Формат А4

Серия 5.908-1 Типовые конструкции

Поз.	Обозначение	Наименование	Кол.	Примечание
		Детали		
А4 2	АПЭ 1378 0-1-01	Хомут для труб Дн 70..89	3	
		Стандартные изделия		
3		Гайка М12 5 ГОСТ 5915-79	3	
4		Шайба 12.04 ГОСТ 11371-78	3	

Инв.№ подл. | Подпись и дата | Взам. инв.№ | Инв.№ дубл. | Подпись и дата

Изм. Кол.уч. Лист № докум. Подпись Дата

АПЭ 1381.0

Лист 3

Голубовал Картошева

Формат А4

АПЭ 1381.0СБ

Серия 5.908-1 Типовые конструкции

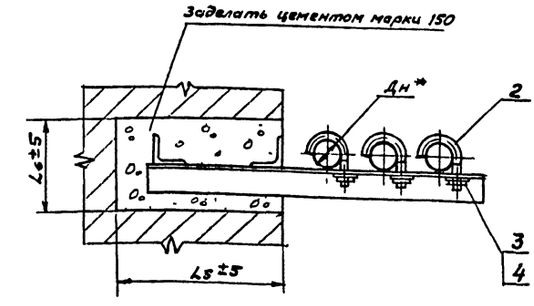

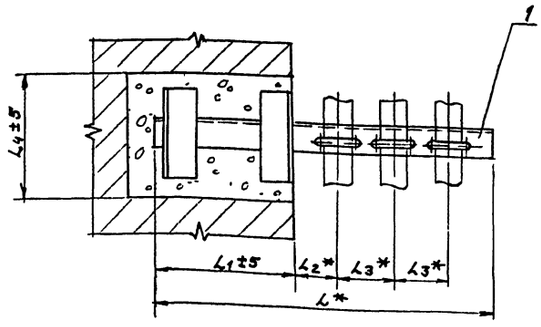

Обозначение	Размеры в мм Дн*	L*	L1*	L2*	L3*	L4	L5	L6	Масса, кг
АПЭ 1381.0-10	18.. 30	430	150	60	75	155	170	110	2,2
-01	32 49	530	200	70	90	165	220	115	3,2
-02	50...65	700	250	105	125	185	270	135	5,6
-03	70 89	765		125	145	220		160	9,6

* Размеры для справок

Изм. Лист	№ докум.	Подпись	Дата
Разраб.	Аленичева		
Пров.	Акулин		
Т.контр.	Акулин		
Н.контр.	Уткина		
Утв.	Азаров		

АПЭ 1381.0 СБ

Опора для крепления 3х труб Дн 18 89 к кирпичной стене Сборочный чертеж

Лит	Масса	Масшт.
	См. таблицу	—
Лист	Листов 1	

СПКБ "Спецавтоматика" Москва

Инв.№ подл. | Подпись и дата | Взам. инв.№ | Инв.№ дубл. | Подпись и дата

1-35550 Ор 110-1-80 18624 12 Формат А3

5.908-1 Серия Типовые конструкции

Формат	Зона	Поз	Обозначение	Наименование	Кол	Примечание
				Документация		
А3			АПЭ 1381 0-10 СБ	Сборочный чертеж		
				Переменные данные для исполнений		
				АПЭ1381 0-10		
				Детали		
Б4		1	АПЭ 1381 0-1	Опора		
				Уголок Б-36×36×4 ГОСТ 8509-72 / Ст 3 ГОСТ 535-79		
				L=4,30±1,5	1	0,92кг
Б4		2	АПЭ 1381 0-2	Перекладина		
				Уголок Б-50×50×5 ГОСТ 8509-72 / Ст 3 ГОСТ 535-79		
				L=135±1	2	0,5кг
				АПЭ 1381 0-10-01		
				Детали		
Б4		1	АПЭ 1381 0-3	Опора		
				Уголок Б-45×45×5 ГОСТ 8509-72 / Ст 3 ГОСТ 535-79		
				L=530±1,5	1	1,8кг

Инв.№ подл. | Подпись и дата | Взам. инв.№ | Инв.№ дубл. | Подпись и дата

Изм.	Лист	№ докум.	Подпись	Дата
Разраб		Аленичева		
Пров		Акулин		
Н. контр.		Уткина		
Утв.		Азаров		

АПЭ 1381 0-10

Опора

Лит	Лист	Листов
	1	2

СПКБ „Спецавтоматика" Москва

5.908-1 Серия Типовые конструкции

Формат	Зона	Поз	Обозначение	Наименование	Кол	Примечание
Б4		2	АПЭ 1381 0-4	Перекладина		
				Уголок Б-50×50×5 ГОСТ 8509-72 / Ст 3 ГОСТ 535-79		
				L=145±1	2	0,55кг
				АПЭ 1381 0-10-02		
				Детали		
Б4		1	АПЭ 1381 0-5	Опора		
				Уголок Б-63×63×6 ГОСТ 8509-72 / Ст 3 ГОСТ 535-79		
				L=700±1,5	1	4,0кг
Б4		2	АПЭ 1381 0-6	Перекладина		
				Уголок Б-50×50×5 ГОСТ 8509-72 / Ст 3 ГОСТ 535-79		
				L=165±1	2	0,62кг
				АПЭ 1381 0-10-03		
				Детали		
Б4		1	АПЭ1381 0-7	Опора		
				Уголок Б-90×90×7 ГОСТ 8509-72 / Ст 3 ГОСТ 535-79		
				L=765±1,5	1	7,4кг
Б4		2	АПЭ 1381 0-8	Перекладина		
				Уголок Б-50×50×5 ГОСТ 8509-72 / Ст 3 ГОСТ 535-79		
				L=200±1	2	0,75кг

Инв.№ подл. | Подпись и дата | Взам. инв.№ | Инв.№ дубл. | Подпись и дата

Изм.	Лист	№ докум.	Подпись	Дата

АПЭ 1381.0-10

Лист 2

18624 13

АПЭ 1381.0-10СБ

Типовые конструкции Серия 5.903-1

Инв.№подл. | Подпись и дата | Взам.инв.№ | Инв.№дубл. | Подпись и дата

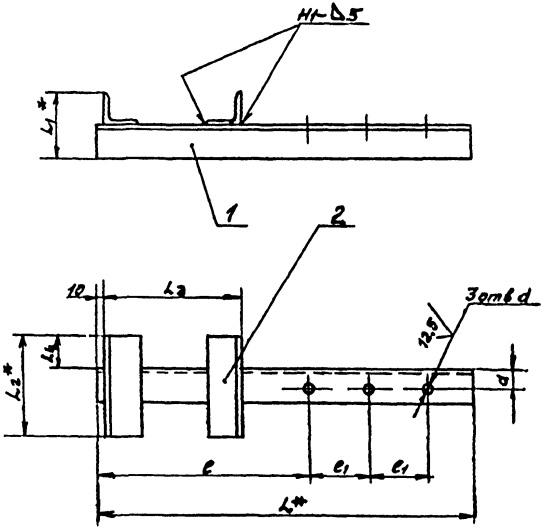

Обозначение	Размеры в мм									Масса, кг
	L*	L1*	L2*	L3	L4	e	e1	a	d	
АПЭ 1381.0-10	430	86	135	140	50	229	75	20	7	1,82
-01	530	95	145	190		299	90	25	9	2,9
-02	700	113	165	240		394	125	35	11	5,24
-03	765	140	200		35	426	145	50	13	8,9

1 Сварные швы по ГОСТ 5264-80
Электрод Э42 ГОСТ 9467-75
2. H14, $\pm \frac{IT}{2}$
3* Размеры для справок

Изм.	Лист	№ докум.	Подпись	Дата
Разраб		Пленичев		11.82
Пров		Акулин		11.82
Т.контр		Акулин		
Н.контр		Уткина		11.82
Утв		Азаров		11.82

АПЭ 1381.0-10СБ

Опора
Сборочный чертеж

Лит	Масса	Масшт.
	Сметалицу	—
Лист	Листов 1	

СОКБ Спецавтоматики Москва

Копировал Карташева

Формат А3

АПЭ 1382.0СБ

Типовые конструкции Серия 5 903-1

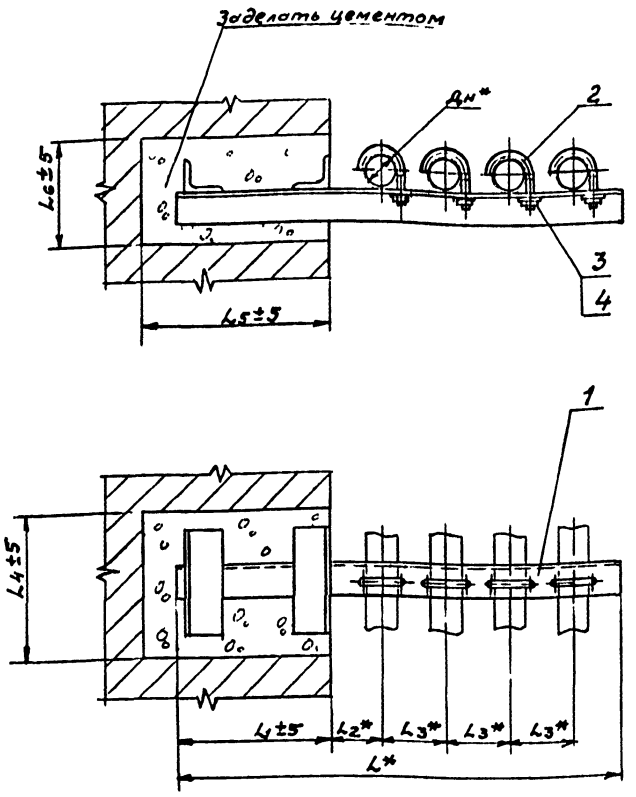

Обозначение	Размеры в мм								Масса сборки, кг
	Дн*	L*	L1*	L2*	L3*	L4	L5	L6	
АПЭ 1382 0	18 30	505	150	60	75	160	120	110	3,5
-01	32 48	620	200	70	90	170	220	120	3,7
-02	50 65	825	250	105	125	205	270	145	15,1
-03	70 89	960	300	125	145	240	320	180	16,2

*Размеры для справок

Изм.	Лист	№ докум.	Подпись	Дата	АПЭ 1382 ОСБ			
Разраб.		Аленичева			Опора для крепления 4х труб Дн 18 89 к кирпичной стене Сборочный чертеж	Лит.	Масса	Масшт.
Пров.		Акулин					См таблицу	—
Т.контр.		Акулин				Лист	Листов 1	
Н.контр.		Уткина				СПКБ „Спецавтоматика" Москва		
Утв.		Азаров						

Копировал Гортошева Формат А3

Типовые конструкции Серия 5 908-1

Формат	Зона	Поз	Обозначение	Наименование	Кол	Примечание
				Документация		
А3			АПЭ 1382 ОСБ	Сборочный чертеж		
			Переменные данные	для исполнений		
				АПЭ 1382 0		
				Сборочные единицы		
А4		1	АПЭ 1382.0-10	Опора	1	
				Детали		
А4		2	АПЭ 1377 0-1	Хомут для труб Ду18..30	4	
				Стандартные изделия		
		3		Гайка М6 5ГОСТ 5915-70	4	
		4		Шайба 6 04ГОСТ11371-78	4	
				АПЭ 1382 0-01		
				Сборочные единицы		
А4		1	АПЭ 1382 0-10-01	Опора	1	
				Детали		
А4		2	АПЭ 1377 0 1-01	Хомут для труб Ду 32 48	4	

Изм.	Лист	№ докум.	Подпись	Дата	АПЭ 1382 0			
Разраб.		Аленичева			Опора для крепления 4х труб Дн 18 89 к кирпичной стене	Лит	Лист 1	Листов 2
Пров		Акулин				СПКБ „Спецавтоматика" Москва		
Н.контр		Уткина						
Утв.		Азаров						

Инв № подл. | Подпись и дата | Взам инв № | Инв № дубл. | Подпись и дата

Типовые конструкции Серия 5 908-1

Формат	Зона	Поз	Обозначение	Наименование	Кол	Примечание
				Стандартные изделия		
		3		Гайка М8.5 ГОСТ 5915-70	4	
		4		Шайба 8 04 ГОСТ 11371-78	4	
				АПЭ 1381 0-02		
				Сборочные единицы		
А4		1	АПЭ 1382 0-10-02	Опора	1	
				Детали		
А4		2	АПЭ 1378 0-1	Хомут для труб Дн 50..65	4	
				Стандартные изделия		
		3		Гайка М10 5 ГОСТ 5915-70	4	
		4		Шайба 10.04 ГОСТ 11371-78	4	
				АПЭ 1382 0-03		
				Сборочные единицы		
А4		1	АПЭ 1382 0-10 03	Опора	1	
				Детали		
А4		2	АПЭ 1378 0-1-01	Хомут для труб Дн 70..89	4	
				Стандартные изделия		
		3		Гайка М12 5 ГОСТ 5915-70	4	
		4		Шайба 12 04 ГОСТ 11371-78	4	

Изм.	Лист	№ докум.	Подпись	Дата	АПЭ 1382 0	Лист 2

18 624 14 Сборник А3

АПЭ 1382 0-10СБ

Типовые конструкции Серия 5.908-1

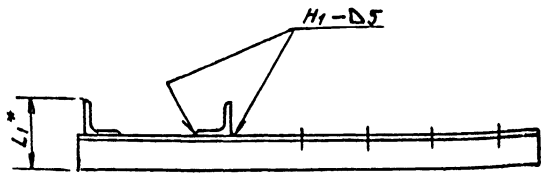

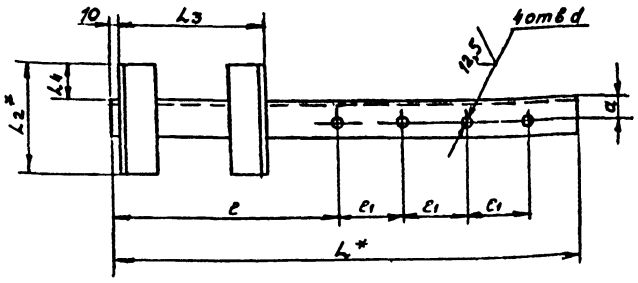

Обозначение	Размеры в мм									Масса сборки, кг
	L*	L1*	L2*	L3	L4	c	c1	a	d	
АПЭ 1382 0-10	505	86	140	140	50	229	75	20	7	3,23
-01	620	100	150	190		299	90	30	9	3,57
-02	825	125	185	240	55	394	125	45	11	7,1
-03	960	160	220	290		476	145	60	13	14,7

1 Сварные швы по ГОСТ 5264-80
Электрод Э42 ГОСТ 9467-75

2 $H14, \pm\frac{t_2}{2}$

3* Размеры для справок

Изм.	Лист	№ докум.	Подпись	Дата
Разраб.	Аленичева			21.12.
Пров.	Акулин			21.12.
Т.контр.	Акулин			21.12.
Н.контр.	Уткина			21.12.
Утв.	Азаров			21.12.

АПЭ 1382 0-10СБ

Опора

Сборочный чертеж

Лит	Масса	Масштаб
	См. таблицу	—
Лист	Листов 1	

СПКБ „Специавтоматика" Москва

Копировал карташева Формат А3

Инв.№ подл. | Подпись и дата | Взам. инв.№ | Инв.№ дубл. | Подпись и дата

Изм.	Лист	№ докум.	Подпись	Дата
Разраб.	Аленичева			
Пров.	Акулин			
Н.контр.	Уткина			
Утв.	Азаров			

АПЭ 1382 0-10

Опора

Лит	Лист	Листов
	1	2

СПКБ „Специавтоматика" Москва

Поз.	Обозначение	Наименование	Кол.	Примечание
		Документация		
А3	АПЭ 1382.0-10СБ	Сборочный чертеж		
		Переменные данные для исполнений		
		АПЭ 1382.0-10		
		Детали		
Б4 1	АПЭ 1382 0-1	Опора		
		Уголок $\frac{Б\ 30\times30\times4\ ГОСТ\ 8509-72}{Ст\ 3\ ГОСТ\ 535-79}$		
		L=505±1,5	1	2,17кг
Б4 2	АПЭ 1382 0-2	Перекладина		
		Уголок $\frac{Б\ 50\times50\times5\ ГОСТ\ 8509\ 72}{Ст\ 3\ ГОСТ\ 535-79}$		
		L=140±1	2	0,53кг
		АПЭ 1382 0-10-01		
		Детали		
Б4 1	АПЭ 1382 0-3	Опора		
		Уголок $\frac{Б\ 50\times50\times5\ ГОСТ\ 8509\ 72}{Ст\ 3\ ГОСТ\ 535-79}$		
		L=620±1,5	1	2,37кг

Поз.	Обозначение	Наименование	Кол.	Примечание
Б4 2	АПЭ 1382 0-4	Перекладина		
		Уголок $\frac{Б\ 50\times50\times5\ ГОСТ\ 8509-72}{Ст\ 3\ ГОСТ\ 535-79}$		
		L=150±1	2	0,57кг
		АПЭ 1382 0-10-02		
		Детали		
Б4 1	АПЭ 1382 0-5	Опора		
		Уголок $\frac{Б\ 75\times75\times6\ ГОСТ\ 8509-72}{Ст\ 3\ ГОСТ\ 535-79}$		
		L=825±1,5	1	5,7кг
Б4 2	АПЭ 1382 0-6	Перекладина		
		Уголок $\frac{Б\ 50\times50\times5\ ГОСТ\ 8509-72}{Ст\ 3\ ГОСТ\ 535-79}$		
		L=185±1	2	0,7кг
		АПЭ 1382 0-10-03		
		Детали		
Б4 1	АПЭ 1382 0-7	Опора		
		Уголок $\frac{Б\ 110\times110\times8\ ГОСТ\ 8509-72}{Ст\ 3\ ГОСТ\ 535-79}$		
		L=960±1,5	1	13,0кг
Б4 2	АПЭ 1382 0-8	Перекладина		
		Уголок $\frac{Б\ 50\times50\times5\ ГОСТ\ 8509-72}{Ст\ 3\ ГОСТ\ 535-79}$		
		L=220±1	2	0,83кг

Инв.№ подл. | Подпись и дата | Взам. инв.№ | Инв.№ дубл. | Подпись и дата

Изм.	Лист	№ докум.	Подпись	Дата

АПЭ 1382 0-10

Лист 2

18624 15

АПЭ 1383 ОСБ

Типовые конструкции Серия 5.908-1

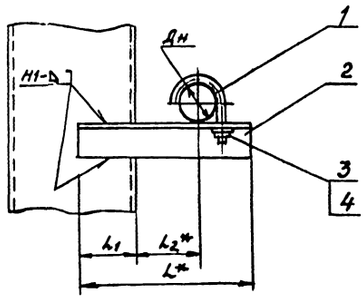

Обозначение	Размеры в мм Дн	L*	L_1	L_2	Масса, кг
АПЭ 1383 0	18 30	160	45	60	0,4
-01	32 48	180	50	70	0,45
-02	50. 65	210	60	80	0,62
-03	70.. 89	300	75	125	1,55
-04	108..140	400	90	200	3,5
-05	152..159	510	100	280	5,0
-06	219	560		300	7,82

1. Сварные швы по ГОСТ 5264-80
Электрод Э42 ГОСТ 9467-75,
2. $\pm \frac{t_2}{2}$
3* Размеры для справок
4. Катет сварного шва принимается по наименьшей толщине свариваемых деталей

Изм	Лист	№ докум	Подпись	Дата
Разраб		Аленичева		
Пров		Акулин		
Т.контр.		Акулин		
Н.контр.		Уткина		
Утв		Азаров		

АПЭ 1383 ОСБ

Опора для крепления трубы Дн 18.. 219 к металлоконструкциям
Сборочный чертеж

Лит	Масса	Масшт.
	Ст.таблицу	—
Лист	Листов 1	

СПКБ „Спецавтоматика" Москва

Копировал Картошева Формат А3

Типовые конструкции Серия 5.908-1

Формат	Зона	Поз	Обозначение	Наименование	Кол	Примечание
				Документация		
Б3			АПЭ 1383. ОСБ	Сборочный чертеж		
			Переменные данные для исполнений			
				АПЭ 1383.0		
				Детали		
А4		1	АПЭ 1377 0-1	Хомут для труб Дн 18.. 30	1	
А4		2	АПЭ 1383. 0-1	Опора	1	
				Стандартные изделия		
		3		Гайка М6.5 ГОСТ 5915-70	1	
		4		Шайба 6 04 ГОСТ 11371-78	1	
				АПЭ 1383 0-01		
				Детали		
А4		1	АПЭ 1377 0-1-01	Хомут для труб Дн 32..48	1	
А4		2	АПЭ 1383 0-1-01	Опора	1	
				Стандартные изделия		
		3		Гайка М8.5 ГОСТ 5915-70	1	

Изм	Лист	№ докум	Подпись	Дата
Разраб.		Аленичева		
Пров.		Акулин		
Н.контр		Уткина		
Утв.		Азаров		

АПЭ 1383 0

Опора для крепления одной трубы Дн 18 219 к металлоконструкциям

Лит	Лист	Листов
	1	3

СПКБ „Спецавтоматика" Москва

Типовые конструкции Серия 5.908-1

Формат	Зона	Поз	Обозначение	Наименование	Кол	Примечание
		4		Шайба 8 04 ГОСТ 11371-78	1	
				АПЭ 1383 0-02		
				Детали		
А4		1	АПЭ 1378.0-1	Хомут для труб Дн 50.. 65	1	
А4		2	АПЭ 1389 0-1-02	Опора	1	
				Стандартные изделия		
		3		Гайка М10 5 ГОСТ 5915-70	1	
		4		Шайба 10.04 ГОСТ 11371-78	1	
				АПЭ 1383.0-03		
				Детали		
А4		1	АПЭ 1378 0-1-01	Хомут для труб Дн 70..89	1	
А4		2	АПЭ 1383 0-1-03	Опора	1	
				Стандартные изделия		
		3		Гайка М12 5 ГОСТ 5915-70	1	
		4		Шайба 12 04 ГОСТ 11371-78	1	
				АПЭ 1383 0-04		
				Детали		
А4		1	АПЭ 1378 0-1-02	Хомут для труб Дн 108.. 140	1	
А4		2	АПЭ 1383 0-1-04	Опора	1	

Изм	Лист	№ докум	Подпись	Дата

АПЭ 1383 0

Лист 2

Копировал Картошева 18624 16 формат А4

Серия 5.903-1 Типовые конструкции

Поз.	Обозначение	Наименование	Кол.	Примечание
		Стандартные изделия		
3		Гайка М16.5 ГОСТ 5915-70	1	
4		Шайба 16.04 ГОСТ 11371-78	1	
		АПЭ 1383.0-05		
		Детали		
А4 1	АПЭ 1378.0-1-03	Хомут для труб Дн 152..159	1	
А4 2	АПЭ 1383.0-1-05	Опора	1	
		Стандартные изделия		
3		Гайка М16.5 ГОСТ 5915-70	1	
4		Шайба 16.04 ГОСТ 11371-78	1	
		АПЭ 1383.0-06		
		Детали		
А4 1	АПЭ 1378.0-1-04	Хомут для труб Дн 219		
А4 2	АПЭ 1383.0-1-06	Опора	1	
		Стандартные изделия		
3		Гайка М16.5 ГОСТ 5915-70	1	
4		Шайба 16.04 ГОСТ 11371-78	1	

Инв. № подл. | Подпись и дата | Взам. инв. № | Инв. № дубл. | Подпись и дата

Изм. Лист № докум. Подпись Дата

АПЭ 1383.0

Лист 3

Копировал Карташева Формат А4

Серия 5.903-1 Типовые конструкции

АПЭ 1383.0-1

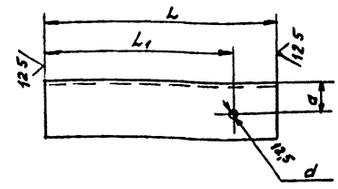

Обозначение	Размеры в мм L	L1	d	a	Материал	Масса, кг
АПЭ1383.0-1	160	123	7	20	Уголок Б 30×30×3 ГОСТ 8509-72 Ст 3 ГОСТ 535-79	0,26
-01	180	148	9			0,3
-02	210	178	11	22	Уголок Б 40×40×3 ГОСТ 8509-72 Ст 3 ГОСТ 535-79	0,39
-03	300	251	13	30	Уголок Б 50×50×4 ГОСТ 8509-72 Ст 3 ГОСТ 535-79	1,73
-04	400	367		35	Уголок Б 63×63×5 ГОСТ 8509-72 Ст 3 ГОСТ 535-79	2,29
-05	510	468	17	45	Уголок Б 75×75×6 ГОСТ 8509-72 Ст 3 ГОСТ 535-79	3,5
-06	560	518		55	Уголок Б 100×100×7 ГОСТ 8509-72 Ст 3 ГОСТ 535-79	6,05

$H14, \pm \frac{t_2}{2}$

Инв. № подл. | Подпись и дата | Взам. инв. № | Инв. № дубл. | Подпись и дата

Изм.	Лист	№ докум.	Подпись	Дата	АПЭ 1383.0-1			
Разраб.		Аленичева			Опора	Лит.	Масса	Масштаб
Пров.		Акулин					См. таблицу	—
Т.контр.		Акулин				Лист	Листов 1	
Н.контр.		Уткина			См. таблицу	СПКБ „Спецавтоматика" Москва		
Утв.		Азаров						

Копировал Карташева Формат А4

Серия 5.903-1 Типовые конструкции

АПЭ 1384.0 СБ

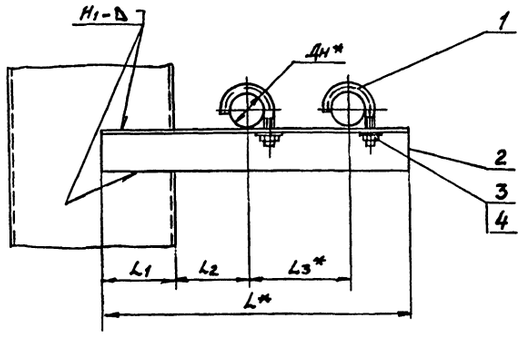

Обозначение	Размеры в мм Дн*	L*	L1	L2*	L3*	Масса сборки, кг
АПЭ 1384.0	18..30	240	50	60	75	0,5
-01	32..48	290	70	70	90	0,6
-02	50..65	360	80	80	125	1,45
-03	70..89	450	90	125	145	3,1
-04	108..140	620		200	200	7,2
-05	152..159	740	105	280	225	11,0
-06	219	870	120	300	285	23,3

1 Сварные швы по ГОСТ 5264-80
Электрод Э42 ГОСТ 9467-75
2. $\pm \frac{t_2}{2}$
3* Размеры для справок
4 Катет сварного шва принимается по наименьшей толщине свариваемых деталей

Инв. № подл. | Подпись и дата | Взам. инв. № | Инв. № дубл. | Подпись и дата

Изм.	Лист	№ докум.	Подпись	Дата	АПЭ 1384.0 СБ			
Разраб.		Аленичева			Опора для крепления 2х труб Дн 18..219 к металлоконструкциям Сборочный чертеж	Лит.	Масса	Масштаб
Пров.		Акулин					См. таблицу	—
Т.контр.		Акулин				Лист	Листов 1	
Н.контр.		Уткина				СПКБ „Спецавтоматика" Москва		
Утв.		Азаров						

Типовые конструкции Серия 5.908-1

Формат	Зона	Поз	Обозначение	Наименование	Кол	Примечание
				Документация		
А3			АПЭ 1384 0СБ	Сборочный чертеж		
				Переменные данные для исполнений		
				АПЭ 1384 0		
				Детали		
А4		1	АПЭ 1377 0-1	Хомут для труб Дн 18 30	2	
А4		2	АПЭ 1384 0-1	Опора	1	
				Стандартные изделия		
		3		Гайка М6 5 ГОСТ 5915-70	2	
		4		Шайба 6 04 ГОСТ 11371-78	2	
				АПЭ 1384 0-01		
				Детали		
А4		1	АПЭ 1377 0-1-01	Хомут для труб Дн 32. 48	2	
А4		2	АПЭ 1384 0-1-01	Опора	1	
				Стандартные изделия		
		3		Гайка М8 5 ГОСТ 5915-70	2	

Инв. № подл. | Подпись и дата | Взам. инв. № | Инв. № дубл. | Подпись и дата

Изм.	Лист	№ докум.	Подпись	Дата
Разраб.		Аленичева		
Пров.		Акулин		
Н. контр.		Уткина		
Утв.		Азаров		

АПЭ 1384 0

Опора для крепления 2-х труб Дн 18 219 к металлоконструкциям

Лит | Лист 1 | Листов 3

СПКБ „Спецавтоматика" Москва

Копировал Карташева Формат А4

Типовые конструкции Серия 5.908-1

Формат	Зона	Поз	Обозначение	Наименование	Кол	Примечание
		4		Шайба 8 04 ГОСТ 11371-78	2	
				АПЭ 1384 0-02		
				Детали		
А4		1	АПЭ 1378 0-1	Хомут для труб Дн 50 65	2	
А4		2	АПЭ 1384 0-1-02	Опора	1	
				Стандартные изделия		
		3		Гайка М10 5 ГОСТ 5915-79	2	
		4		Шайба 10 04 ГОСТ 11371-78	2	
				АПЭ 1384 0-03		
				Детали		
А4		1	АПЭ 1378 0-1-01	Хомут для труб Дн 70 89	2	
А4		2	АПЭ 1384 0-1-03	Опора	1	
				Стандартные изделия		
		3		Гайка М12 5 ГОСТ 5915 79	2	
		4		Шайба 12 04 ГОСТ 11371-78	2	
				АПЭ 1384 0-04		
				Детали		
А4		1	АПЭ 1378 0-1-02	Хомут для труб Дн 108...140	2	
А4		2	АПЭ 1384. 0-1-03	Опора	1	

Инв. № подл. | Подпись и дата | Взам. инв. № | Инв. № дубл. | Подпись и дата

Изм.	Лист	№ докум.	Подпись	Дата

АПЭ 1384 0 — Лист 2

Копировал Карташева Формат А4

Типовые конструкции Серия 5.908-1

Формат	Зона	Поз	Обозначение	Наименование	Кол	Примечание
				Стандартные изделия		
		3		Гайка М16 5 ГОСТ 5915-79	2	
		4		Шайба 16 04 ГОСТ 11371-78	2	
				АПЭ 1384 0-05		
				Детали		
А4		1	АПЭ 1378 0-1-03	Хомут для труб Дн 152. 159	2	
А4		2	АПЭ 1384 0-1-04	Опора	1	
				Стандартные изделия		
		3		Гайка М16 5 ГОСТ 5915-79	2	
		4		Шайба 16 04 ГОСТ 11371-78	2	
				АПЭ 1384 0-06		
				Детали		
А4		1	АПЭ 1378. 0-1-04	Хомут для труб Дн 219	2	
А4		2	АПЭ 1384 0-1-05	Опора	1	
				Стандартные изделия		
		3		Гайка М16 5 ГОСТ 5915-70	2	
		4		Шайба 16 04 ГОСТ 11371-78	2	

Инв. № подл. | Подпись и дата | Взам. инв. № | Инв. № дубл. | Подпись и дата

Изм.	Лист	№ докум.	Подпись	Дата

АПЭ 1384 0 — Лист 3

АПЭ 1384.0-1

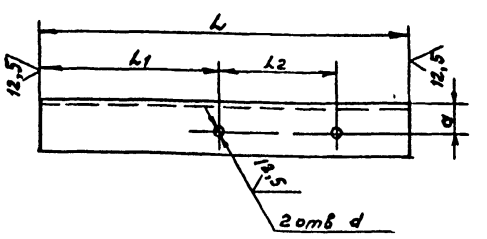

Обозначение	Размеры в мм L	L1	L2	a	d	Материал	Масса, кг
АПЭ 1384 0-1	240	129	75	20	7	Уголок Б-30×36×3 ГОСТ 8509-72 / Ст 3 ГОСТ 535-79	0,4
-01	290	169	90		9		0,48
-02	360	198	125	25	11	Уголок Б-45×45×5 ГОСТ 8509-72 / Ст 3 ГОСТ 535-79	1,22
-03	450	266	145	35	13	Уголок Б-63×63×6 ГОСТ 8509-72 / Ст 3 ГОСТ 535-79	2,6
-04	620	384	200	50	17	Уголок Б 90×90×7 ГОСТ 8509-72 / Ст 3 ГОСТ 535-79	6,0
-05	740	473	225	60		Уголок Б-110×110×8 ГОСТ 8509-72 / Ст 3 ГОСТ 535-79	9,62
-06	870	543	285	85		Уголок Б 160×160×10 ГОСТ 8509-72 / Ст 3 ГОСТ 535-79	21,5

$H14, \pm \frac{t_2}{2}$

Инв. № подл. | Подпись и дата | Взам. инв. № | Инв. № дубл. | Подпись и дата

Изм.	Лист	№ докум.	Подпись	Дата
Разраб.		Аленичева		
Пров.		Красюкова		
Т. контр.		Акулин		
Н. контр.		Уткина		
Утв.		Азаров		

АПЭ 1384 0-1

Опора

См. таблицу

Лит | Масса | Масшт.
— | См. таблицу | —

Лист | Листов 1

СПКБ „Спецавтоматика" Москва

Копировал Формат А4

АПЭ1385 ОСБ

Типовые конструкции Серия 5908-1

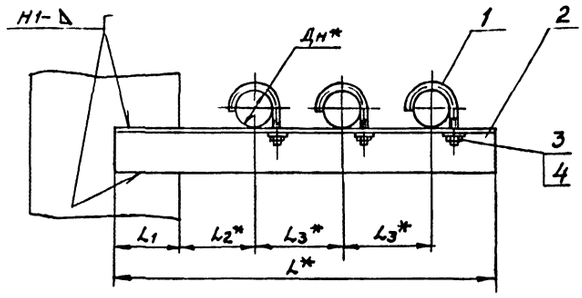

Обозначение	Размеры в мм Дн*	L*	L1	L2*	L3*	Масса сборки, кг
АПЭ1385.0	18 30	310	50	60	75	0,6
-01	32.. 48	380	70	70	90	1,5
-02	50 65	480	80	80	125	3 2
-03	70 89	590	90	125	145	6,6

1 Сварные швы по ГОСТ 5264-80
Электрод Э42 ГОСТ 9467-75
2. $\pm \frac{t_2}{2}$
3.* Размеры для справок
4 Катет сварного шва принимается по наименьшей толщине свариваемых деталей

Изм	Лист	№ докум	Подпись	Дата	АПЭ1385.0СБ	Лит	Масса	Масшт.
Разраб		Аленичева		11.82	Опора для крепления 3х труб Дн 18 89 к металлоконструкциям		См. таблицу	—
Пров		Акулин		11.82	Сборочный чертеж	Лист	Листов 1	
Т.контр.		Акулин		11.82		СПКБ „Спецавтоматика" Москва		
Н.контр.		Уткина		11.82				
Утв.		Азаров		11.82				

Копировал Карташева Формат А3

Типовые конструкции Серия 5908-1

Формат	Зона	Поз	Обозначение	Наименование	Кол.	Примечание
				Документация		
А3			АПЭ 1385 ОСБ	Сборочный чертеж		
			Переменные данные для исполнений			
				АПЭ 1385.0		
				Детали		
А4		1	АПЭ 1377 0-1	Хомут для труб Дн18.. 30	3	
А4		2	АПЭ 1385 0-1	Опора	1	
				Стандартные изделия		
		3		Гайка М6 5 ГОСТ 5915-79	3	
		4		Шайба 6 04 ГОСТ 11371-78	3	
				АПЭ1385 0-01		
				Детали		
А4		1	АПЭ 1377 0-1-01	Хомут для труб Дн32 48	3	
А4		2	АПЭ 1385 0-1-01	Опора	1	
				Стандартные изделия		
		3		Гайка М8 5 ГОСТ 5915-79	3	

Изм	Лист	№ докум	Подпись	Дата	АПЭ 1385 0	Лит	Лист	Листов
Разраб		Аленичева			Опора для крепления 3х труб Дн 18 89 к металлоконструкциям		1	2
Пров		Акулин				СПКБ „Спецавтоматика" Москва		
Н контр.		Уткина						
Утв		Азаров						

Формат А4

Типовые конструкции Серия 5908-1

Формат	Зона	Поз.	Обозначение	Наименование	Кол	Примечание
		4		Шайба 8 04 ГОСТ 11371-78	3	
				АПЭ1385 0-02		
				Детали		
А4		1	АПЭ1378.0-1	Хомут для труб Дн50..65	3	
А4		2	АПЭ 1385 0-1-02	Опора	1	
				Стандартные изделия		
		3		Гайка М10 5 ГОСТ 5915-79	3	
		4		Шайба 10 04 ГОСТ 11371-78	3	
				АПЭ1385 0-03		
				Детали		
А4		1	АПЭ 1378 0-1-01	Хомут для труб Дн70...89	3	
А4		2	АПЭ 1385 0-1-03	Опора	1	
				Стандартные изделия		
		3		Гайка М12 5 ГОСТ 5915-79	3	
		4		Шайба 12 04 ГОСТ 11371-78	3	

Изм	Лист	№ докум	Подпись	Дата	АПЭ 1385 0	Лист
						2

Копировал Карташева 18624 19 Формат А4

Типовые конструкции Серия 5.908-1

АПЭ 1385.0-1

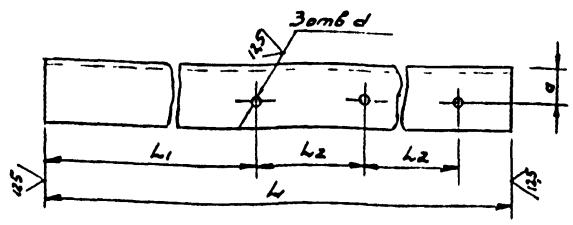

Обозначение	Размеры в мм L	L1	L2	a	d	Материал	Масса, кг
АПЭ 1385.0-1	310	129	75	20	7	Уголок Б 36х36х3 ГОСТ 8509-72 / Ст 3 ГОСТ 535-79	0,5
-01	380	169	90	30	9	Уголок Б 45х45х3 ГОСТ 8509-72 / Ст 3 ГОСТ 535-79	1,28
-02	480	198	125	45	11	Уголок Б 63х63х5 ГОСТ 8509-72 / Ст 3 ГОСТ 535-79	2,75
-03	590	266	145	60	13	Уголок Б 90х90х7 ГОСТ 8509-72 / Ст 3 ГОСТ 535-79	5,7

$H14, \pm\frac{t_2}{2}$

Изм.	Лист	№ докум.	Подпись	Дата
Разраб		Аленичева		
Пров		Акулин		
Т.контр		Акулин		
Н.контр		Уткина		
Утв		Азаров		

АПЭ 1385.0-1

Опора

Лист | Масса | Масштаб: См. таблицу | —

Лист | Листов 1

См таблицу

СПКБ „Спецавтоматика" Москва

Копировал Карташева Формат А4

Типовые конструкции Серия 5.908-1

Поз.	Зона	Поз.	Обозначение	Наименование	Кол.	Примечание
				Документация		
А3			АПЭ 1386 0 СБ	Сборочный чертеж		
				Переменные данные для исполнений		
				АПЭ 1386.0		
				Детали		
А4		1	АПЭ 1377 0-1	Хомут для труб Дн18 30	4	
А4		2	АПЭ 1386 0-1	Опора	1	
				Стандартные изделия		
		3		Гайка М6 5 ГОСТ 5915-79	4	
		4		Шайба 6 04 ГОСТ 11371-78	4	
				АПЭ 1386 0-01		
				Детали		
А4		1	АПЭ 1377. 0-1-01	Хомут для труб Дн32 48	4	
А4		2	АПЭ 1386 0-1-01	Опора	1	
				Стандартные изделия		
		3		Гайка М8 5 ГОСТ 5915-79	4	

Изм.	Лист	№ докум.	Подпись	Дата
Разраб		Аленичева		
Пров.		Акулин		
Н.контр.		Уткина		
Утв.		Азаров		

АПЭ 1386.0

Опора для крепления 42 труб Дн 18 ... 89 к металлоконструкциям

Литера | Лист 1 | Листов 2

СПКБ „Спецавтоматика" Москва

Копировал Карташева Формат А4

Типовые конструкции Серия 5.908-1

Поз.	Зона	Поз.	Обозначение	Наименование	Кол.	Примечание
		4		Шайба 8.04 ГОСТ 11371-78	4	
			АПЭ 1386 0-02			
				Детали		
А4		1	АПЭ 1378.0-1	Хомут для труб Дн50 65	4	
А4		2	АПЭ 1386.0-1-02	Опора	1	
				Стандартные изделия		
		3		Гайка М10 5 ГОСТ 5915-79	4	
		4		Шайба 10 04 ГОСТ 11371-78	4	
			АПЭ 1386 0-03			
				Детали		
А4		1	АПЭ 1378. 0-1	Хомут для труб Дн 70 89	4	
А4		2	АПЭ 1386.0-1-03	Опора	1	
				Стандартные изделия		
		3		Гайка М12 5 ГОСТ 5915-79	4	
		4		Шайба 12 04 ГОСТ 11371-78	4	

Изм.	Лист	№ докум.	Подпись	Дата

АПЭ 1386. 0

Лист 2

Формат А4

АПЭ 1386 0-1

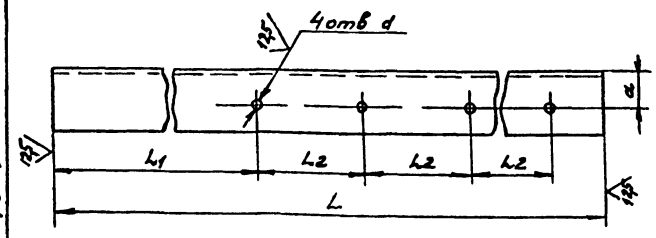

Обозначение	Размеры в мм L	L1	L2	a	d	Материал	Масса, кг
АПЭ 1386.0-1	380	144	75	20	7	Уголок Б 36х36х3 ГОСТ 8509-72 / Ст 3 ГОСТ 535-79	0,63
-01	480	174	90	30	9	Уголок Б 50х50х5 ГОСТ 8509-72 / Ст 3 ГОСТ 535-79	1,81
-02	640	233	125	35	11	Уголок Б 63х63х5 ГОСТ 8509-72 / Ст 3 ГОСТ 535-79	3,66
-03	750	281	145	60	13	Уголок Б 110х110х8 ГОСТ 8509-72 / Ст 3 ГОСТ 535-79	10,12

$H14, \pm\frac{t_2}{2}$

Изм.	Лист	№ докум.	Подпись	Дата
Разраб		Аленичева		
Пров		Акулин		
Т.контр		Акулин		
Н.контр		Уткина		
Утв		Азаров		

АПЭ1386.0-1

Опора

Лист | Масса: См. таблицу | Масштаб: —

Лист | Листов 1

См таблицу

СПКБ „Спецавтоматика" Москва

Копировал Карташева Формат А4

Инв. № подл. | Подпись и дата | Взам. инв. № | Инв. № дубл. | Подпись и дата

18624 20

Типовые конструкции Серия 5.900-1

АПЭ1386 0СБ

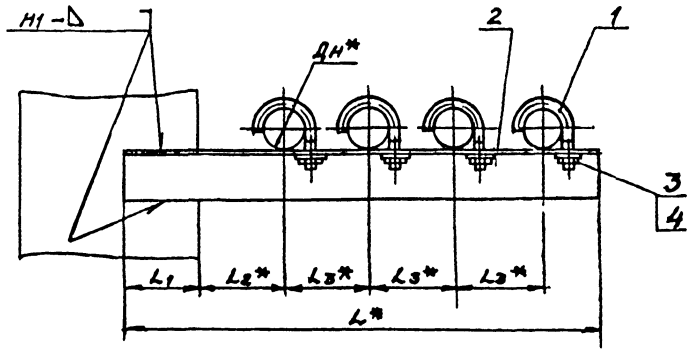

Обозначение	Размеры в мм					Масса сборки, кг
	Дн*	L*	L1	L2*	L3*	
АПЭ1386 0	18 30	380	65	60	75	0,72
-01	32 48	480	75	70	90	2,1
-02	50 65	640	90	105	125	4,12
-03	70 89	750	105	125	145	11,0

1 Сварные швы по ГОСТ 5264-80. Электрод Э42 ГОСТ 9467-75.
2 Предельные отклонения $\pm \frac{t_2}{2}$
3 * Размеры для справок.
4. Катет сварного шва принимается по наименьшей толщине свариваемых деталей

Изм.	Лист	№ докум.	Подпись	Дата	АПЭ1386 0СБ			
Разраб.		Аленичева			Опора для крепления 4х труб Дн 18 89 к металлоконструкциям Сборочный чертеж	Лит.	Масса	Масшт.
Пров.		Акулин					См. таблицу	—
Т.контр.		Акулин				Лист	Листов 1	
Н.контр.		Уткина				СПКБ „Спецавтоматика" Москва		
Утв.		Азаров						

Копировал Кортышева Формат А3

Инв. № подл. | Подпись и дата | Взам. инв. № | Инв. № дубл. | Подпись и дата

Типовые конструкции Серия 5.908-1

АПЭ1387 0СБ

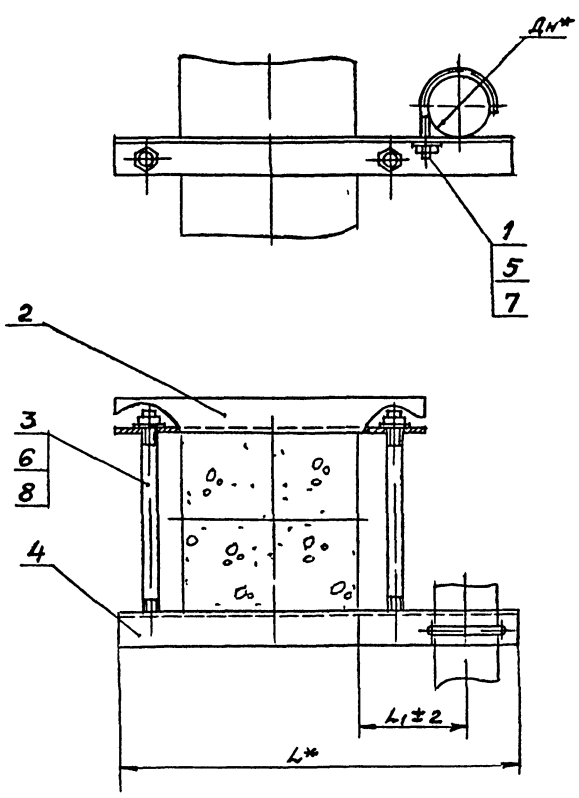

Обозначение	Размеры в мм			Масса сборки, кг
	Дн*	L*	L1	
АПЭ1387 0	18 30	515	60	2,43
-01	32 48	535	70	2,5
-02	50 65	565	90	4,14
-03	70 89	610	125	4,4

1. * Размеры для справок

Изм.	Лист	№ докум.	Подпись	Дата	АПЭ1387 0СБ			
Разраб.		Аленичева			Опора для крепления одной трубы Дн 18 89 к железобетонной колонне Сборочный чертеж	Лит.	Масса	Масшт.
Пров.		Акулин					См. таблицу	—
Т.контр.		Акулин				Лист	Листов 1	
Н.контр.		Уткина				СПКБ „Спецавтоматика" Москва		
Утв.		Азаров						

Копировал Кортышева 18624 21 Формат А3

Инв. № подл. | Подпись и дата | Взам. инв. № | Инв. № дубл. | Подпись и дата

Типовые конструкции Серия 5.908-1

Формат	Зона	Поз	Обозначение	Наименование	Кол.	Примечание
				Документация		
А3			АПЭ 1387 0 СБ	Сборочный чертеж		
			Переменные данные для исполнений			
				АПЭ 1387 0		
				Детали		
А4		1	АПЭ 1377.0-1	Хомут для труб Дн18. 30	1	
А4		2	АПЭ 1387 0-1	Перекладина	1	
А4		3	АПЭ 1387 0-2	Шпилька	2	
А4		4	АПЭ 1387 0-3	Перекладина	1	
				Стандартные изделия		
		5		Гайка М6.6 ГОСТ5915-70	1	
		6		Гайка М10 5 ГОСТ5915-70	4	
		7		Шайба 6 04 ГОСТ 11371-78	1	
		8		Шайба 10 04 ГОСТ 11371-78	4	
				АПЭ 1387 0-1		
				Детали		
А4		1		Хомут для труб Дн 32.. 48	1	
А4		2		Перекладина	1	

Изм	Лист	№ докум	Подпись	Дата
Разраб		Аленичева		
Пров.		Акулин		
Н.контр.		Уткина		
Утв		Азаров		

АПЭ 1387.0

Опора для крепления одной трубы Дн 18. 89 к железобетонной колонне

Лит.	Лист	Листов
	1	3

СПКБ „Спецавтоматика" Москва

Инв. № подл. | Подпись и дата | Взам. инв. № | Инв. № дубл. | Подпись и дата

Копировал Картошева — Формат А4

Типовые конструкции Серия 5.908-1

Формат	Зона	Поз	Обозначение	Наименование	Кол.	Примечание
А4		3	АПЭ 1387 0-2	Шпилька	2	
А4		4	АПЭ 1387.0-3	Перекладина	1	
				Стандартные изделия		
		5		Гайка М8.5 ГОСТ5915-70	1	
		6		Гайка М10.6 ГОСТ5915-70	4	
		7		Шайба 8.04 ГОСТ 11371-78	1	
		8		Шайба 10 04 ГОСТ 11371-78	4	
				АПЭ 1387.0-02		
				Детали		
А4		1	АПЭ 1378 0-1	Хомут для труб Дн50..65	1	
А4		2	АПЭ 1387 0-1-02	Перекладина	1	
А4		3	АПЭ 1387.0-2-01	Шпилька	2	
А4		4	АПЭ 1387 0-3-01	Перекладина	1	
				Стандартные изделия		
		5		Гайка М10.5 ГОСТ 5915-70	1	
		6		Гайка М12.5 ГОСТ5915-70	4	
		7		Шайба 10.04 ГОСТ 11371-78	1	
		8		Шайба 12 04 ГОСТ 11371-78	4	
				АПЭ 1387.0-03		
				Детали		
А4		1	АПЭ 1378 0-1-01	Хомут для труб Дн 70...89	1	
А4		2	АПЭ 1387 0-1-03	Перекладина	1	

Изм.	Лист	№ докум.	Подпись	Дата

АПЭ 1387.0 — Лист 2

Копировал Картошева — Формат А4

Типовые конструкции Серия 5.908-1

Формат	Зона	Поз	Обозначение	Наименование	Кол.	Примечание
А4		3	АПЭ 1387.0-2-01	Шпилька	2	
А4		4	АПЭ 1387 0-3-01	Перекладина	1	
				Стандартные изделия		
		5,6		Гайка М12,5 ГОСТ5915-70	5	
		7,8		Шайба 12 04 ГОСТ 11371-78	5	

Изм	Лист	№ докум	Подпись	Дата

АПЭ 1387.0 — Лист 3

Копировал Картошева — Формат А4

Типовые конструкции Серия 5.908-1

АПЭ 1387.0-1

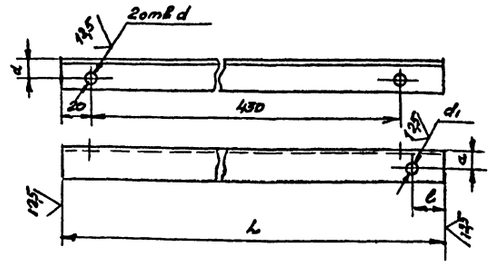

Обозначение	Размеры в мм L	e	a	d	d1	Материал	Масса, кг
АПЭ 1387.0-1	515	38	22	11	7	Уголок 40х40х3 ГОСТ8509-72 / Ст 3 ГОСТ535-79	0,95
-02	535	58			9		0,98
-03	565	78	30	13	11	Уголок 50х50х4 ГОСТ8509-72 / Ст 3 ГОСТ535-79	1,72
-04	610	101			13		1,86

Н14, $\pm\frac{t_2}{2}$

АПЭ 1387.0-1

Изм.	Лист	№ докум	Подпись	Дата
Разраб		Аленичева		
Пров		Акулин		
Т.контр		Акулин		
Н.контр		Уткина		
Утв		Азаров		

Перекладина

Лит	Масса	Масштаб
	См таблицу	—

Лист | Листов 1

См таблицу

СПКБ „Спецавтоматика" Москва

Копировал Картошева — 13624 22 — Формат А4

Типовые конструкции Серия 5.908-1

АПЭ 1387.0-2

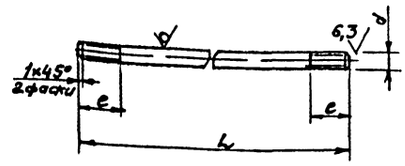

Обозначение	Размеры в мм: Дн труб	L	e	d	Материал	Масса, кг
АПЭ 1387 0-2	18...48	440	25	М10-8g	Круг В10 ГОСТ 2590-71 Ст 3 ГОСТ 535-79	0,27
-01	50...89	450	30	М12-8g	Круг В12 ГОСТ 2590-71 Ст. 3 ГОСТ 535-79	0,4

$h14, \pm \frac{t_2}{2}$

Изм	Лист	№ докум.	Подпись	Дата	АПЭ 1387 0-2	Лит	Масса	Масшт.
Разраб.		Аленичева			Шпилька		См. таблицу	—
Пров.		Акулин				Лист	Листов 1	
Т.контр.		Акулин						
Н.контр.		Уткина			См. таблицу	СПКБ „Спецавтоматика" Москва		
Утв.		Азаров						

Копировал Карташева Формат А4

Типовые конструкции Серия 5.908-1

АПЭ 1387 0-3

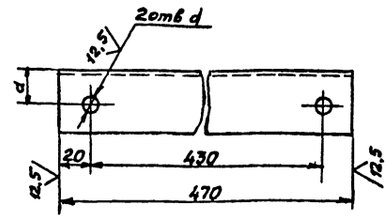

Обозначение	Размеры в мм: Дн труб	d	d	Материал	Масса, кг
АПЭ 1387 0-3	18...48	22	11	Уголок Б-40×40×3 ГОСТ 8509-72 Ст 3 ГОСТ 535-79	0,86
-01	50...89	30	13	Уголок Б-50×50×4 ГОСТ 8509-72 Ст 3 ГОСТ 535-79	1,43

$H14, \pm \frac{t_2}{2}$

Изм	Лист	№ докум.	Подпись	Дата	АПЭ 1387.0-3	Лит.	Масса	Масшт.
Разраб.		Аленичева			Перекладина		См. таблицу	—
Пров.		Акулин				Лист	Листов 1	
Т.контр.		Акулин						
Н.контр.		Уткина			См таблицу	СПКБ „Спецавтоматика" Москва		
Утв.		Азаров						

Копировал Карташева Формат А4

Типовые конструкции Серия 5.908-1

АПЭ 1388.0 СБ

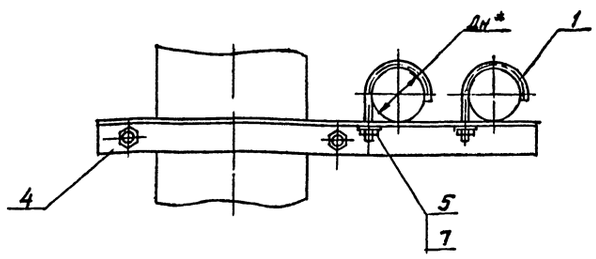

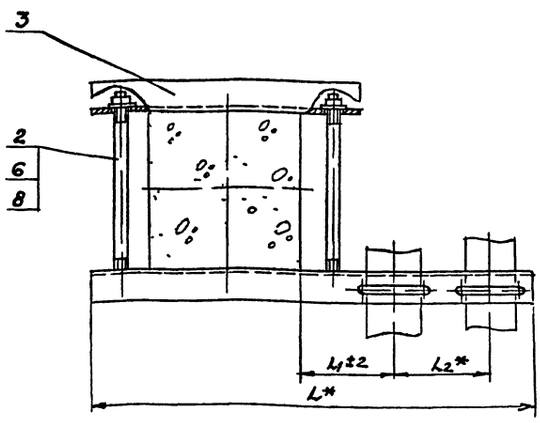

Обозначение	Размеры в мм: Дн*	L*	L1	L2*	Масса, кг
АПЭ 1388.0	18...30	640	60	75	2,6
-01	32...48	675	70	90	2,8
-02	50...65	715	90	100	6,7
-03	70...89	810	125	145	7,4

*Размеры для справок

Изм	Лист	№ докум.	Подпись	Дата	АПЭ 1388.0 СБ	Лит	Масса	Масшт.
Разраб.		Аленичева			Опора для крепления 2х труб Дн 18...89 к железобетонной колонне		См. таблицу	—
Пров.		Акулин			Сборочный чертеж	Лист	Листов 1	
Т.контр.		Акулин						
Н.контр.		Уткина				СПКБ „Спецавтоматика" Москва		
Утв.		Азаров						

Копировал Карташева 18624 23 Формат А4

Типовые конструкции Серия 5.908-1

Формат	Зона	Поз	Обозначение	Наименование	Кол	Примечание
				Документация		
А3			АПЭ 1388.0СБ	Сборочный чертеж		
			Переменные данные для исполнений			
				АПЭ 1388 0		
				Детали		
А4		1	АПЭ 1377 0-1	Хомут для труб Дн18. 30	1	
А4		2	АПЭ 1387 0-2	Шпилька	1	
А4		3	АПЭ 1387 0-3	Перекладина	1	
А4		4	АПЭ 1388 0-1	Перекладина	1	
				Стандартные изделия		
		5		Гайка М6,5 ГОСТ 5915-70	2	
		6		Гайка М10.5 ГОСТ 5915-70	4	
		7		Шайба 6 04 ГОСТ 11371-78	2	
		8		Шайба 10 04 ГОСТ 11371-78	4	
				АПЭ 1388 0-01		
				Детали		
А4		1	АПЭ 1377 0-1-01	Хомут для труб Дн32 48	2	
А4		2	АПЭ 1387 0-2	Шпилька	2	

Подпись и дата | Взам. инв. № | Инв. № дубл. | Подпись и дата | Инв. № подл.

Изм	Лист	№ докум	Подпись	Дата
Разраб	Аленичева			
Пров.	Акулин			
Н контр	Уткина			
Утв.	Азаров			

АПЭ 1388 0

Опора для крепления 2х труб Дн18. 89 к железобетонной колонне

Лит	Лист	Листов
	1	3

СПКБ „Спецавтоматика" Москва

Копировал Карташева

Типовые конструкции Серия 5.908-1

Формат	Зона	Поз	Обозначение	Наименование	Кол	Примечание
А4		3	АПЭ 1387 0-3	Перекладина	1	
А4		4	АПЭ 1388 0-1-01	Перекладина	1	
				Стандартные изделия		
		5		Гайка М8.5 ГОСТ 5915-70	2	
		6		Гайка М10.5 ГОСТ 5915-70	4	
		7		Шайба 8 04 ГОСТ 11371-78	2	
		8		Шайба 10.04 ГОСТ 11371-78	4	
				АПЭ 1388 0-02		
А4		1	АПЭ 1378 0-1	Хомут для труб Дн50...65	2	
А4		2	АПЭ 1387 0-2-01	Шпилька	2	
А4		3	АПЭ 1387 03-01	Перекладина	1	
А4		4	АПЭ 1388. 0-1-02	Перекладина	1	
				Стандартные изделия		
		5		Гайка М10.5 ГОСТ 5915-70	2	
		6		Гайка М12 5 ГОСТ 5915-70	4	
		7		Шайба 10 04 ГОСТ 11371-78	2	
		8		Шайба 12 04 ГОСТ 11371-78	4	
				АПЭ 1388 0-03		
А4		1	АПЭ 1378 0-1-01	Хомут для труб Дн70...89	2	
А4		2	АПЭ 1387. 0-2-01	Шпилька	2	
А4		3	АПЭ 1387 0-3-01	Перекладина	1	
А4		4	АПЭ 1388 0-1-03	Перекладина	1	

Подпись и дата | Инв. № дубл. | Взам. инв. № | Подпись и дата | Инв. № подл.

Изм	Лист	№ докум	Подпись	Дата

АПЭ 1388.0

Лист 2

Копировал Карташева

Формат А4

Типовые конструкции Серия 5.908-1

Формат	Зона	Поз	Обозначение	Наименование	Кол	Примечание
				Стандартные изделия		
		5,6		Гайка М12,5 ГОСТ 5915-70	6	
		7,8		Шайба М12 04 ГОСТ 11371-78	6	

Подпись и дата | Инв. № дубл. | Взам. инв. № | Подпись и дата | Инв. № подл.

Изм	Лист	№ докум	Подпись	Дата

АПЭ 1388.0

Лист 3

АПЭ 1388.0-1

Типовые конструкции Серия 5.908-1

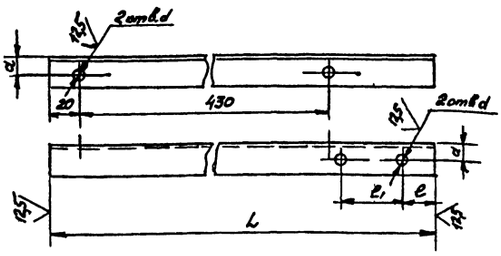

Обозначение	Размеры в мм L	l	l_1	a	d	d_1	Материал	Масса, кг
АПЭ1368 0-1	640	52	75	22	11	7	Уголок 640×40×3 ГОСТ 8509-72 Ст 3 ГОСТ 535-79	1,18
-01	675	51	90			9		1,25
-02	715	52	100	35	13	11	Уголок 6 63×63×6 ГОСТ 8509-72 Ст 3 ГОСТ 535 79	4,09
-03	810	56	145			13		4,63

Н14, $\pm \frac{t_2}{2}$

Подпись и дата | Инв. № дубл. | Взам. инв. № | Подпись и дата | Инв. № подл.

АПЭ 1388.0-1

Изм	Лист	№ докум	Подпись	Дата
Разраб	Аленичева			
Пров	Акулин			
Т контр	Акулин			
Н контр	Уткина			
Утв	Азаров			

Перекладина

Лит	Масса	Масшт
	см таблицу	—

Лист | Листов 1

см таблицу

СПКБ „Спецавтоматика" Москва

18624 24

АПЭ1389.0СБ

Типовые конструкции Серия 5.908-1

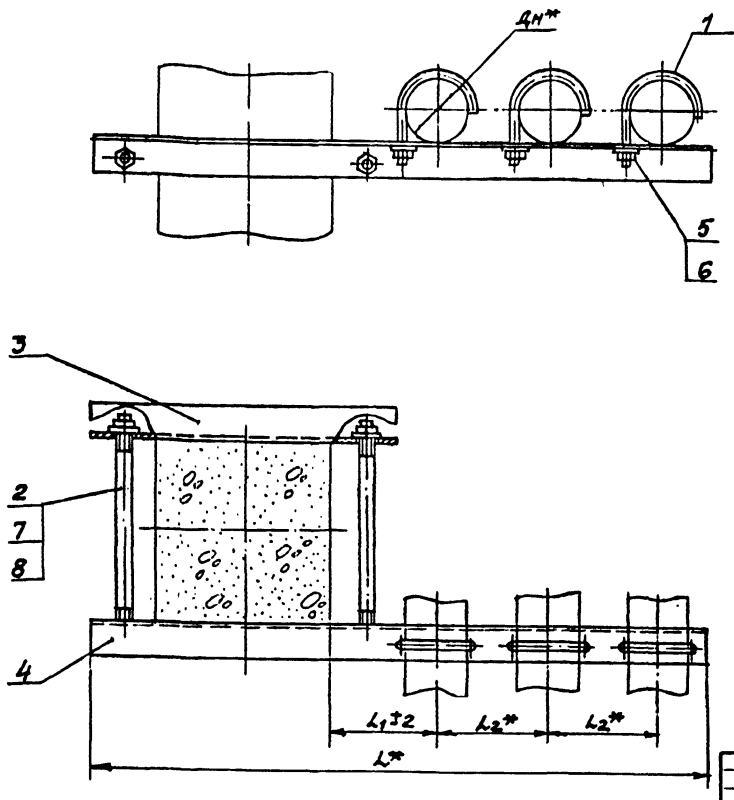

Обозначение	Размеры в мм Дн*	L*	L_1	L_2*	Масса, кг
АПЭ1389.0	18...30	715	60	75	3,82
-01	32...48	765	70	90	5,9
-02	50...65	815	90	100	11,62
-03	70...89	955	125	145	13,3

* Размеры для справок

Изм.	Лист	№ докум.	Подпись	Дата
Разраб.		Аленичева		
Пров.		Акулин		
Т.контр.		Акулин		
Н.контр.		Уткина		
Утв.		Азаров		

АПЭ 1389.0СБ

Опора для крепления 3х труб Дн 18...89 к железобетонной колонне Сборочный чертеж

Лит.	Масса	Масшт.
	Сметаблицу	—

Лист | Листов 1

СПКБ „Спецавтоматика" Москва

Копировал Карташева | Формат А3

Типовые конструкции Серия 5.908-1

Формат	Зона	Поз	Обозначение	Наименование	Кол.	Примечание
				Документация		
А3			АПЭ 1389.0СБ	Сборочный чертеж		
			Переменные данные	для исполнений		
				АПЭ 1389 0		
				Детали		
А4		1	АПЭ 1377.С-1	Хомут для труб Дн18 30	3	
А4		2	АПЭ 1387 0-2	Шпилька	2	
А4		3	АПЭ 1387 0-3	Перекладина	1	
А4		4	АПЭ 1389 0-1	Перекладина	1	
				Стандартные изделия		
		5		Гайка М6 5ГОСТ 5915-70	3	
		6		Гайка М10 5ГОСТ5915-70	4	
		7		Шайба 6 04ГОСТ11371-78	3	
		8		Шайба 10 04ГОСТ11371-78	4	
				АПЭ 1389 0-01		
				Детали		
А4		1	АПЭ 1377 0-1-01	Хомут для труб Дн 32...48	3	
А4		2	АПЭ 1387 0-2	Шпилька	2	

Изм.	Лист	№ докум.	Подпись	Дата
Разраб.		Аленичева		
Пров.		Акулин		
Н.контр.		Уткина		
Утв.		Азаров		

АПЭ 1389 0

Опора для крепления 3х труб Дн 18 89 к железобетонной колонне

Лит	Лист	Листов
	1	3

СПКБ „Спецавтоматика" Москва

Копировал Карташева | Формат А4

Типовые конструкции Серия 5.908-1

Формат	Зона	Поз	Обозначение	Наименование	Кол.	Примечание
А4		3	АПЭ 1387 0-3	Перекладина	1	
А4		4	АПЭ 1389.0-1-01	Перекладина	1	
				Стандартные изделия		
		5		Гайка М8 5ГОСТ 5915-70	3	
		6		Гайка М10 5ГОСТ 5915-70	4	
		7		Шайба 8.04ГОСТ11371-78	3	
		8		Шайба 10.04ГОСТ11371-78	4	
				АПЭ1389 0-02		
				Детали		
А4		1	АПЭ 1378 0-1	Хомут для труб Дн 50...65	3	
А4		2	АПЭ 1387 0-2-01	Шпилька	2	
А4		3	АПЭ 1387 0-3-01	Перекладина	1	
А4		4	АПЭ 1389.0-1-02	Перекладина	1	
				Стандартные изделия		
		5		Гайка М10 5ГОСТ 5915-70	3	
		6		Гайка М12 5ГОСТ 5915-70	4	
		7		Шайба 10 04ГОСТ11371-78	3	
		8		Шайба 12 04ГОСТ11371-78	4	
				АПЭ 1389.0-03		
				Детали		
А4		1	АПЭ 1378 0-1-01	Хомут для труб Дн 70...89	3	
А4		2	АПЭ 1387 0-2-01	Шпилька	2	

Изм.	Лист	№ докум.	Подпись	Дата

АПЭ1389.0

Лист 2

Копировал Карташева 18624 25 | Формат А4

Типовые конструкции Серия 5908-1

Зона	Поз	Обозначение	Наименование	Кол	Примечание
А4	3	АПЭ 1387 0-3-01	Перекладина	1	
А4	4	АПЭ 1389 0-1 03	Перекладина	1	
			Стандартные изделия		
	5,6		Гайка М12 5 ГОСТ 5915-70	7	
	7,8		Шайба 12.04 ГОСТ 11371-78	7	

Инв. № подл. | Подпись и дата | Взам. инв. №

АПЭ 1389 0

Изм. | Лист | № докум. | Подпись | Дата

Лист 3

Копировал Карташева

Формат А4

Типовые конструкции Серия 5908-1

АПЭ 1389 0-1

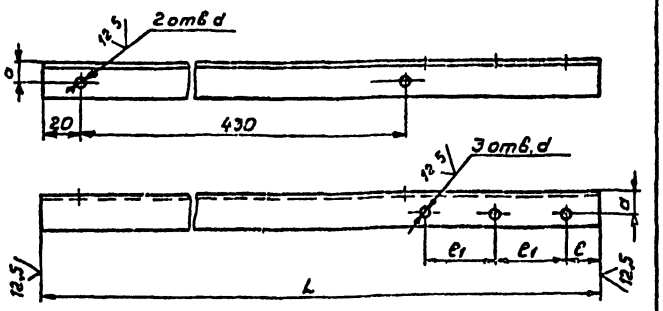

Обозначение	Размеры в мм L	e	e1	a	d	d1	Материал	Масса, кг
АПЭ 1389 0 1	715	52	75	25	11	7	Уголок Б-40×4×3 ГОСТ 8509-72 / Ст 3 ГОСТ 535-79	2 4
-01	765	51	90	35		9	Уголок Б-63×63×6 ГОСТ 8509-72 / Ст 3 ГОСТ 535-79	4,38
-02	815	52	100	50	13	11	Уголок Б-90×90×7 ГОСТ 8509-72 / Ст 3 ГОСТ 535-79	7,86
-03	955	54	145	55		13	Уголок Б 100×100×7 ГОСТ 8509-72 / Ст 3 ГОСТ 535-79	10,3

Н14, $\pm \frac{t_2}{2}$

АПЭ 1389 0-1

Изм.	Лист	№ докум.	Подпись	Дата
Разраб	Гризничева			XI 84
Пров	Акулин			XI 84
Т.контр.	Акулин			
Н.контр.	Уткина			XI 84
Утв	Азаров			XI 84

Перекладина

Лит | Масса | Масштаб: См таблицу

Лист | Листов 1

См таблицу

СПКБ Спецавтоматика Москва

Копировал Карташева

Формат А4

Типовые конструкции Серия 5908-1

АПЭ 1390 0СБ

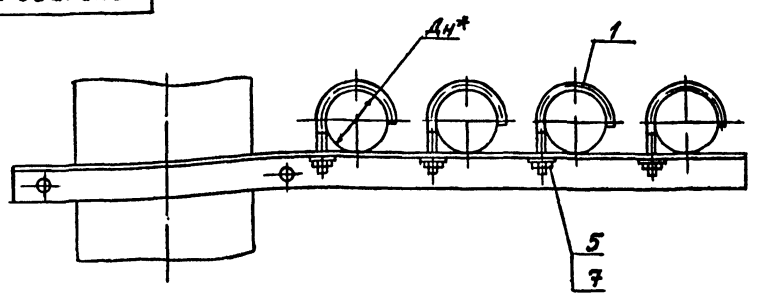

Обозначение	Размеры в мм Dн* труб	L*	L1	L2*	Масса сборки, кг
АПЭ 1390 0	18 30	190	60	75	4 1
-01	32 48	655	70	90	6,48
-02	50 65	915	90	100	15,2
-03	70 89	1100	125	145	23 5

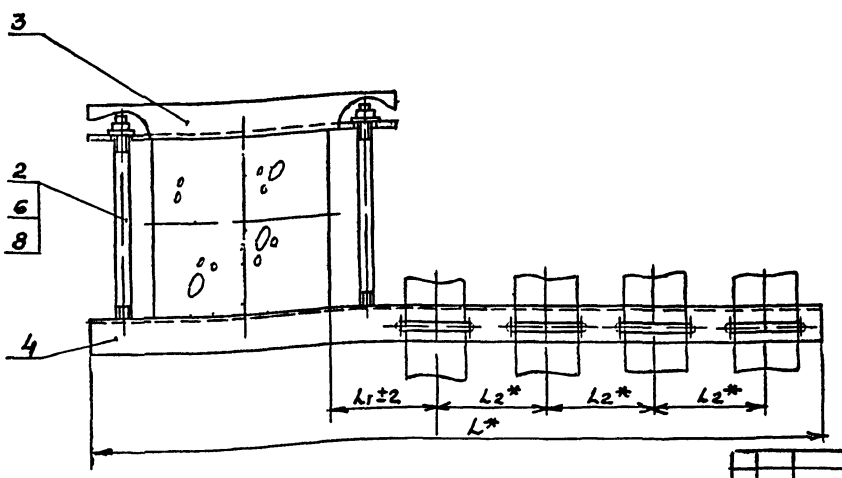

* Размеры для справок

АПЭ 1390 0 СБ

Изм.	Лист	№ докум.	Подпись	Дата
Разраб	Алексичева			1 84
Пров	Акулин			82
Т.контр	Акулин			
Н.контр	Уткина			
Утв	Азаров			

Опора для крепления 4х труб Ду 18 89 к железобетонным колоннам. Сборочный чертеж

Лит. | Масса: Ос таблицу | Масштаб: —

Лист | Листов 1

СПКБ „Спецавтоматика" Москва

Копировал Карташева 18624 26 Формат А3

Типовые конструкции Серия 5.903-1

Поз.	Обозначение	Наименование	Кол.	Примечание
		Документация		
А3	АПЭ1390.0СБ	Сборочный чертеж		
		Переменные данные для исполнений		
		АПЭ 1390.0		
		Детали		
А4	1 АПЭ1377.0-1	Хомут для труб Дн 18...30	4	
А4	2 АПЭ1387.0-2	Шпилька	2	
А4	3 АПЭ1387.0-3	Перекладина	1	
А4	4 АПЭ1390.0-1	Перекладина	1	
		Стандартные изделия		
	5	Гайка М8.5 ГОСТ 5915-70	4	
	6	Гайка М10.5 ГОСТ 5915-70	4	
	7	Шайба 8.04 ГОСТ 11371-78	4	
	8	Шайба 10.04 ГОСТ 11371-78	4	
		АПЭ 1390.0-01		
		Детали		
А4	1 АПЭ1377.0-1-01	Хомут для труб Дн 32...48	4	
А4	2 АПЭ1387.0-2	Шпилька	2	

Инв.№ подл. | Подпись и дата | Взам. инв.№ | Инв.№ дубл. | Подпись и дата

Изм.	Лист	№ докум.	Подпись	Дата
Разраб.		Алемичева		
Пров.		Акулин		
Н. контр.		Ипкина		
Утв.		Азаров		

АПЭ 1390.0

Опора для крепления 4 труб Дн 18...89 к железобетонной колонне

Лит.	Лист	Листов
	1	3

СПКБ „Спецавтоматика" Москва

Копировал Картошова Формат А4

Типовые конструкции Серия 5.903-1

Поз.	Обозначение	Наименование	Кол.	Примечание
А4	3 АПЭ1387.0-3	Перекладина	1	
А4	4 АПЭ1390.0-1-01	Перекладина	1	
		Стандартные изделия		
	5	Гайка М8.5 ГОСТ 5915-70	4	
	6	Гайка М10.5 ГОСТ 5915-70	4	
	7	Шайба 8.04 ГОСТ 11371-78	4	
	8	Шайба 10.04 ГОСТ 11371-78	4	
		АПЭ 1390.0-02		
		Детали		
А4	1 АПЭ1378.0-1	Хомут для труб Дн 50...65	4	
А4	2 АПЭ1387.0-2-01	Шпилька	2	
А4	3 АПЭ1387.0-3-01	Перекладина	1	
А4	4 АПЭ1390.0-1-02	Перекладина	1	
		Стандартные изделия		
	5	Гайка М10.5 ГОСТ 5915-70	4	
	6	Гайка М12.5 ГОСТ 5915-70	4	
	7	Шайба 10.04 ГОСТ 11371-78	4	
	8	Шайба 12.04 ГОСТ 11371-78	4	
		АПЭ 1390.0-03		
		Детали		
А4	1 АПЭ1378.0-1-01	Хомут для труб Дн 70...89	4	
А4	2 АПЭ1387.0-2-01	Шпилька	2	

Инв.№ подл. | Подпись и дата | Взам. инв.№ | Инв.№ дубл. | Подпись и дата

Изм.	Лист	№ докум.	Подпись	Дата

АПЭ 1390.0

Лит. 2

Копировал Картошова

Типовые конструкции Серия 5.903-1

Поз.	Обозначение	Наименование	Кол.	Примечание
А4	3 АПЭ1387.0-3-01	Перекладина	1	
А4	4 АПЭ1390.0-1-03	Перекладина	1	
		Стандартные изделия		
	5,6	Гайка М12.5 ГОСТ 5915-70	8	
	7,8	Шайба 12.04 ГОСТ 11371-78	8	

Инв.№ подл. | Подпись и дата | Взам. инв.№ | Инв.№ дубл. | Подпись и дата

Изм.	Лист	№ докум.	Подпись	Дата

АПЭ 1390.0

Лит. 3

Копировал Картошова Формат А2

Типовые конструкции Серия 5.903-1

АПЭ 1390.0-1

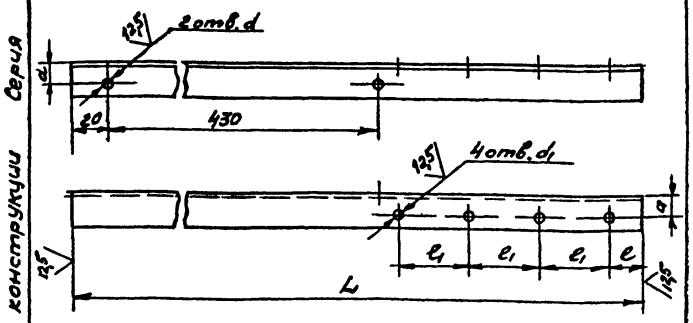

Обозначение	Размеры в мм L	l	l1	a	d	d1	Материал	Масса, кг
АПЭ 1390.0-1	790	52	75	25	11	7	Уголок Б-45×45×3 ГОСТ 8509-72 / Ст.3 ГОСТ 535-79	2,66
-01	855	51	90	35	11	9	Уголок Б-63×63×6 ГОСТ 8509-72 / Ст.3 ГОСТ 535-79	4,89
-02	915	52	100	60	13	11	Уголок Б-110×110×8 ГОСТ 8509-72 / Ст.3 ГОСТ 535-79	12,35
-03	1100	54	145	70	13	13	Уголок Б-125×125×9 ГОСТ 8509-72 / Ст.3 ГОСТ 535-79	19,0

Н14, ±t2/2

Инв.№ подл. | Подпись и дата | Взам. инв.№ | Инв.№ дубл. | Подпись и дата

Изм.	Лист	№ докум.	Подпись	Дата
Разраб.		Алемичева		
Пров.		Акулин		
Т.контр.		Акулин		
Н.контр.		Уткина		
Утв.		Азаров		

АПЭ 1390.0-1

Перекладина

См. таблицу

Лит.	Масса	Масштаб
	См. табл. лицу	—
Лист	Листов 1	

СПКБ „Спецавтоматика" Москва

Копировал Картошова

Типовые конструкции Серия 5.903-1

Формат	Зона	Поз.	Обозначение	Наименование	Кол.	Примечание
				Документация		
А3			АПЭ 1391.0СБ	Сборочный чертеж		
				Стандартные изделия		
		4		Болт М10×35.58 ГОСТ 7798-70	1	
		5		Гайка М8 5 ГОСТ 5915-70	2	
		6		Гайка М10 5 ГОСТ 5915-70	1	
		7		Шайба 10 04 ГОСТ 11371-78	1	
			Переменные данные для исполнений			
				АПЭ 1391.0		
				Детали		
А4		1	АПЭ 1391.0-1	Скоба	1	
А4		2	АПЭ 1391.0-2	Хомут	1	
А4		3	АПЭ 1391.0-3	Тяга	1	
				Прочие изделия		
		8		Дюбель-гвоздь ДГП 4,5×40 ТУ 14-4-467-73	2	

Инв. № подл. | Подпись и дата | Взам. инв. № | Инв. № дубл. | Подпись и дата

Изм.	Лист	№ докум.	Подпись	Дата
Разраб.		Аленичева		
Пров.		Акулин		
Н. контр.		Уткина		
Утв.		Азаров		

АПЭ 1391.0

Подвеска для крепления труб к плитам перекрытия

Лит.	Лист	Листов
	1	2

СПКБ Спецавтоматика Москва

Копировал Карташева Формат А4

Типовые конструкции Серия 5.903-1

Формат	Зона	Поз	Обозначение	Наименование	Кол.	Примечание
				АПЭ 1391.0-01		
				Детали		
А4		1	АПЭ 1391.0-1-01	Скоба	1	
А4		2	АПЭ 1391.0-2-01	Хомут	1	
А4		3	АПЭ 1391.0-3-01	Тяга	1	
				Стандартные изделия		
		8		Дюбель-гвоздь ДГП 4,5×40 ТУ 14-4-467-73	3	
				АПЭ 1391.0-02		
				Детали		
А4		1	АПЭ 1391.0-1-02	Скоба	1	
А4		2	АПЭ 1391.0-2-02	Хомут	1	
А4		3	АПЭ 1391 0-3-01	Тяга	1	
				Стандартные изделия		
		8		Дюбель-гвоздь ДГП 4,5×40 ТУ 14-4-467-73	5	

Инв. № подл. | Подпись и дата | Взам. инв. № | Инв. № дубл. | Подпись и дата

Изм.	Лист	№ докум.	Подпись	Дата

АПЭ 1391.0

Лист 2

Копировал Формат А4

18624 28

АПЭ1391.0СБ

Типовые конструкции Серия 5900

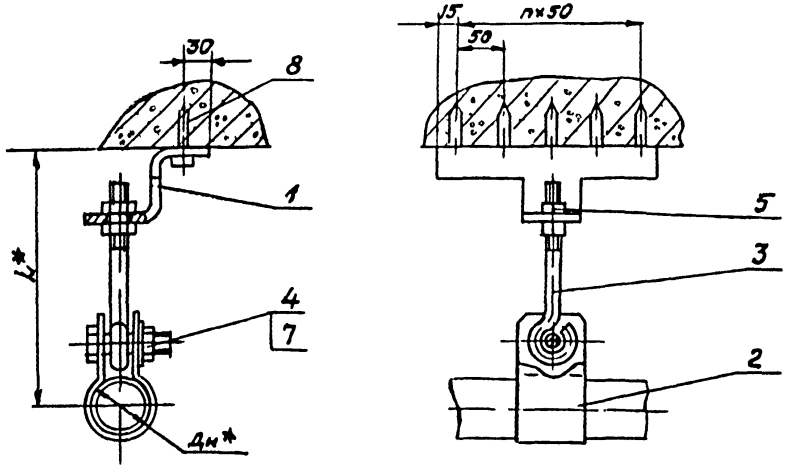

Обозначение	Размеры в мм				Масса, кг
	Дн*		L*	п×50	
АПЭ1391.0	18	30	120	1	0,7
-01	32	48	135	2	1,0
-02	50	65	150	4	1,6

1. $\pm \frac{t_2}{2}$
2. Размеры для справок.

Изм.	Лист	№ докум.	Подпись	Дата
Разраб.		Аленичева		
Пров		Акулин		4.12
Т.контр.		Акулин		
Н.контр.		Уткина		
Утв.		Азаров		

АПЭ 1391.0СБ

Подвеска для крепления труб к плитам перекрытия Сборочный чертеж

Лит.	Масса	Масшт.
	См. таблицу	—
Лист	Листов 1	

СПКБ „Спецавтоматика" Москва

Инв. № подл. | Подпись и дата | Взам. инв. № | Инв. № дубл. | Подпись и дата

Копировал Картышева

Формат А3

Типовые конструкции Серия 5.908-1

АПЭ 1391.0-3

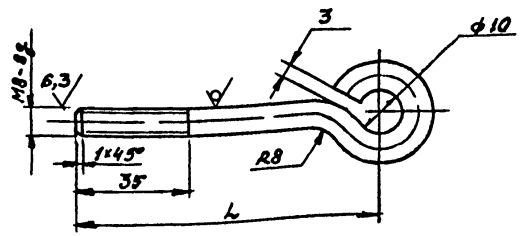

Обозначение	L, мм	Масса, кг
АПЭ 1391.0-3	56	0,045
-01	60	0,05

$H14, \pm\frac{t_2}{2}$

Изм.	Лист	№ докум.	Подпись	Дата
Разраб.		Арепичева		
Пров.		Акулин		
Т.контр.		Акулин		
Н.контр.		Уткина		
Утв.		Азарев		

АПЭ 1391.0-3

Тяга

Лит.	Масса	Масштаб
	См. табл.	—
Лист	Листов 1	

Круг В8 ГОСТ 2590-71 / Ст 3 ГОСТ 535-79

СПКБ „Спецавтоматика" Москва

Типовые конструкции Серия 5.908-1

АПЭ1392.0-1

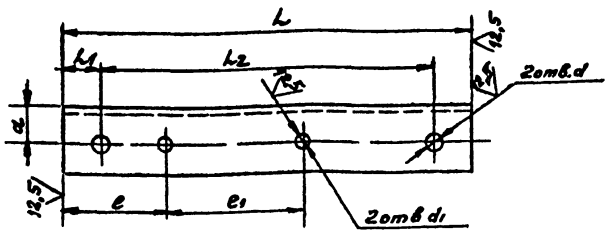

Обозначение	Размеры в мм								Материал	Масса, кг
	L	L1	L2	e	e1	α	d	d1		
АПЭ 1392 0-1	220	20	180	56	75	20	9	7	Уголок Б-Ж-Ж-3-Б.Ж.3 ГОСТ 8509-72 / Ст 3 ГОСТ 535-79	0,36
-02	270	25	220	61	90			9		0,44
-03	290		240	72	110	30	13	11	Уголок Б-50×50×4 ГОСТ 8509-72 / Ст 3 ГОСТ 535-79	0,88

$H14, \pm\frac{t_2}{2}$

Изм.	Лист	№ докум.	Подпись	Дата
Разраб.		Арепичева		
Пров.		Акулин		
Т.контр.		Акулин		
Н.контр.		Уткина		
Утв.		Азарев		

АПЭ 1392. 0-1

Опора

Лит.	Масса	Масштаб
	См. табл.	—
Лист	Листов 1	

См. таблицу

СПКБ „Спецавтоматика" Москва

Копировал Кузнецова 18624 29 Формат А4

Типовые конструкции Серия 5.903-1

АПЭ 1391.0-1

12,5

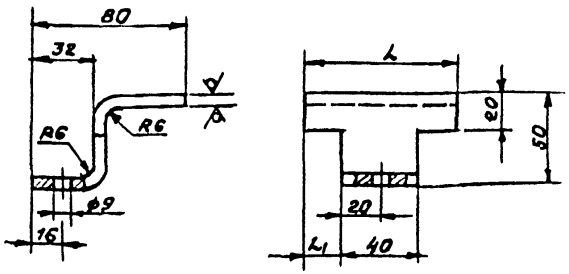

Обозначение	L, мм	L1, мм	Масса, кг
АПЭ1391.0-1	80	20	0,48
-01	130	45	0,79
-02	230	95	1,4

$H14, \pm \frac{t_2}{2}$

Изм.	Лист	№ докум.	Подпись	Дата
Разраб.		Аленичева		
Пров.		Акулин		
Т.контр.		Акулин		
Н.контр.		Уткина		
Утв.		Азаров		

АПЭ 1391 0-1

Скоба

Лит.	Масса	Масшт.
	См. табличку	—
Лист	Листов 1	

Лист 6-МН-6.0 ГОСТ 19903-74
Ст.3 пс ГОСТ 14637-69

СПКБ „Спецавтоматика" Москва

Копировал Карташева

Формат А4

Типовые конструкции Серия 5.908-1

АПЭ 1391.0-2

12,5

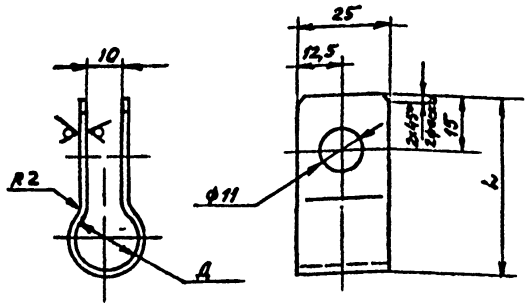

Обозначение	A, мм	L, мм	Масса, кг
АПЭ1391.0-1	18.. 30	65	0,058
-01	32 48	80	0,07
-02	50.. 65	110	0,098

$H14, \pm \frac{t_2}{2}$

Изм.	Лист	№ докум.	Подпись	Дата
Разраб.		Аленичева		
Пров.		Акулин		
Т.контр.		Акулин		
Н.контр.		Уткина		
Утв.		Азаров		

АПЭ1391. 0-2

Хомут

Лит	Масса	Масшт.
	См. табличку	—
Лист	Листов 1	

Лист 6-МН-2.0 ГОСТ 19903-74
Ст. 3 пс ГОСТ 16523-70

СПКБ „Спецавтоматика" Москва

Копировал Карташева

Формат А4

АПЭ 1392.0 СБ

Типовые конструкции Серия 5.903-1

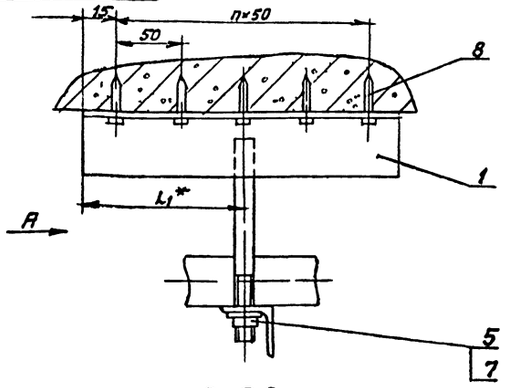

Вид А

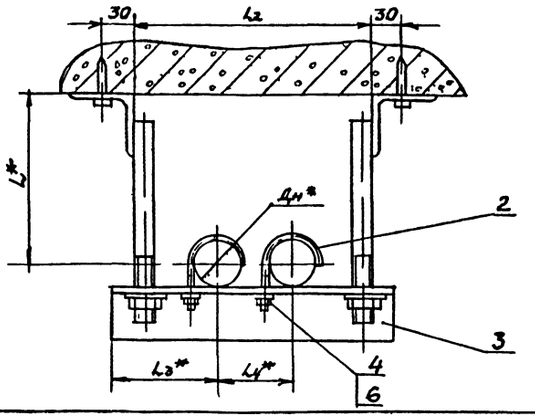

Обозначение	Размеры в мм Дн*	L*	L1*	L2	L3*	L4*	h	Масса сборки, кг
АПЭ 1392 0	18 30	90	40	188	75	75	1	0,64
-01	32 48	100	65	228	90	90	2	1,5
-02	60 65	120	115	248	110	125	4	2,84

1. $\pm \frac{L_2}{2}$
2. * Размеры для справок

Изм.	Кол.уч.	Лист	№ докум.	Подпись	Дата
Разраб.			Авеничева		
Пров.			Акулин		
Т.контр.			Акулин		
Н.контр.			Уткина		
Утв.			Азаров		

АПЭ 1392.0 СБ

Подвеска для крепления 2-х труб к плитам перекрытия

Сборочный чертеж

Лит	Масса	Масштаб
	См. таблицу	—
Лист	Листов 1	

СПКБ „Спецавтоматика" Москва

Инв. № подл. | Подпись и дата | Взам. инв. № | Инв. № дубл. | Подпись и дата

Типовые конструкции Серия 5.903-1

Формат	Зона	Поз.	Обозначение	Наименование	Кол.	Примечание
				Документация		
А3			АПЭ 1392 0СБ	Сборочный чертеж		
				Переменные данные для исполнении		
				АПЭ 1392 0		
				Сборочные единицы		
А4		1	АПЭ 1392 0-10	Кронштейн	2	
				Детали		
А4		2	АПЭ 1377 0-1	Хомут для труб Дн 18 30	2	
А4		3	АПЭ 1392 0-1	Опора	1	
				Стандартные изделия		
		4		Гайка М6.5 ГОСТ 5915-70	2	
		5		Гайка М8 5 ГОСТ 5915-70	2	
		6		Шайба 6.04 ГОСТ 11371-78	2	
		7		Шайба 8.04 ГОСТ 11371-78	2	
				Прочие изделия		
		8		Дюбель-гвоздь ДГП4 5х40 ТУ 14-4-467-73	2	

Изм.	Кол.уч.	Лист	№ докум.	Подпись	Дата
Разраб.			Авеничева		
Пров.			Акулин		
Н.контр.			Уткина		
Утв.			Азаров		

АПЭ 1392 0

Подвеска для крепления 2-х труб к плитам перекрытия

Лит	Лист	Листов
	1	3

СПКБ „Спецавтоматика" Москва

Типовые конструкции Серия 5.903-1

Формат	Зона	Поз.	Обозначение	Наименование	Кол.	Примечание
				АПЭ 1382 0-01		
				Сборочные единицы		
А4		1	АПЭ 1392 0-10-01	Кронштейн	2	
				Детали		
А4		2	АПЭ 1377 0-1-01	Хомут для труб Дн32...48	2	
А4		3	АПЭ 1392 0-1-01	Опора	1	
				Стандартные изделия		
		4,5		Гайка М8,5 ГОСТ 5915-70	4	
		6,7		Шайба 8.04 ГОСТ 11371-78	4	
				Прочие изделия		
		8		Дюбель-гвоздь ДГП4,5х40 ТУ14-4-467-73	3	
				АПЭ 1392 0-02		
				Сборочные единицы		
А4		1	АПЭ 1392 0-10-02	Кронштейн	2	
				Детали		
А4		1	АПЭ 1378 0-1	Хомут для труб Дн50 65	2	

Изм.	Лист	№ докум.	Подпись	Дата

АПЭ 1392 0

Лист 2

18624 30

Типовые конструкции Серия 5.908-1

Формат	Зона	Поз.	Обозначение	Наименование	Кол.	Примечание
				Документация		
А3			АПЭ1392 0-10СБ	Сборочный чертеж		
				Переменные данные для исполнений		
				АПЭ 1392.0-10		
				Детали		
А4		1	АПЭ 1392.0-2	Шпилька	1	
		2	АПЭ1392 0-3	Уголок		
				Уголок Б-50х50х4 ГОСТ 8509-72 / Ст 3 ГОСТ 535-79		
				L=80±1	1	0,3кг
				АПЭ 1392 0-10-01		
				Детали		
А4		1	АПЭ 1392.0-2-01	Шпилька	1	
Б4		2	АПЭ 1392 0-3-01	Уголок		
				Уголок Б-50х50х4 ГОСТ 8509-72 / Ст 3 ГОСТ 535-79		
				L=130±1,5	1	0,49кг

Инв.№ подл. | Подпись и дата | Взам. инв.№ | Инв.№ дубл. | Подпись и дата

Изм.	Лист	№ докум.	Подпись	Дата
Разраб.		Аленичева		
Пров.		Акулин		
Н. контр.		Уткина		
Утв.		Азаров		

АПЭ 1392.0-10

Кронштейн

Лит.	Лист	Листов
	1	2

СПКБ „Спецавтоматика" Москва

Копировал Формат А4

Типовые конструкции Серия 5.908-1

Формат	Зона	Поз.	Обозначение	Наименование	Кол.	Примечание
				АПЭ 1392 0-10-02		
				Детали		
А4		1	АПЭ 1392 0-2-02	Шпилька	1	
Б4		2	АПЭ 1392 0-3-02	Уголок		
				Уголок Б-50х50х4 ГОСТ 8509-72 / Ст 3 ГОСТ 535-79		
				L=230±1,5	1	0,86кг

Инв.№ подл. | Подпись и дата | Взам. инв.№ | Инв.№ дубл. | Подпись и дата

Изм.	Лист	№ докум.	Подпись	Дата

АПЭ 1392.0-10

Лист 2

Копировал Формат А4

18624 31

Типовые конструкции Серия 5.908-1

Поз	Обозначение	Наименование	Кол	Примечание
2	АПЭ1392 0-1-02	Опора	1	
		Стандартные изделия		
4		Гайка М10 5ГОСТ5915 70	2	
5		Гайка М12 5ГОСТ5915-70	2	
6		Шайба 10 04ГОСТ11371 78	2	
7		Шайба 12,04ГОСТ11371 78	2	
		Прочие изделия		
8		Дюбель-гвоздь ДГП4,5×40		
		ТУ14-4-467-73	5	

Инв. № подл. | Подпись и дата | Взам. инв. № | Инв. № дубл. | Подпись и дата

Изм	Лист	№ докум.	Подпись	Дата	АПЭ1392 0	Лист 3

Копировал Кастюшева Формат А4

АПЭ1392 0-2

12,5 (√)

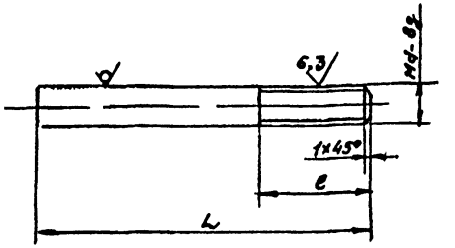

Обозначение	Размеры в мм L	l	d	Материал	Масса, кг
АПЭ1392 0-2	120	25	8	Круг В8 ГОСТ2590 71 / Ст 3 ГОСТ535-79	0,047
-01	130				0,057
-02	160	30	12	Круг Б12 ГОСТ2590-71 / Ст 3 ГОСТ 535-79	0,14

$\pm \frac{t_2}{2}$

Изм	Лист	№ докум.	Подпись	Дата	АПЭ1392 0-2	Лит.	Масса	Масшт.
Разраб.		Аленичева			Шпилька		Сметаблицу	—
Пров		Акулин				Лист	Листов 1	
Т.контр.		Акулин						
Н.контр.		Уткина			См таблицу	СПКБ „Спецавтоматика" Москва		
Утв.		Азаров						

Копировал Кастюшева Формат А4

АПЭ 1393.0СБ

Типовые конструкции Серия 5908-1

Инв.№подл. | Подпись и дата | Взам.инв.№ | Инв.№дубл. | Подпись и дата

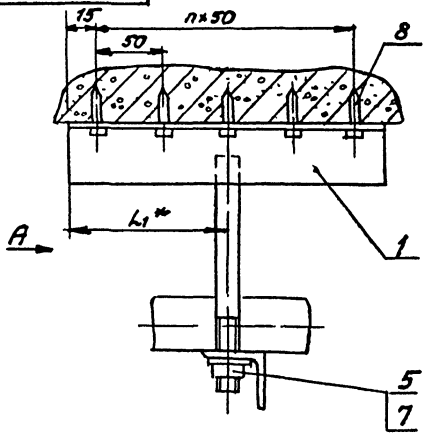

Вид А

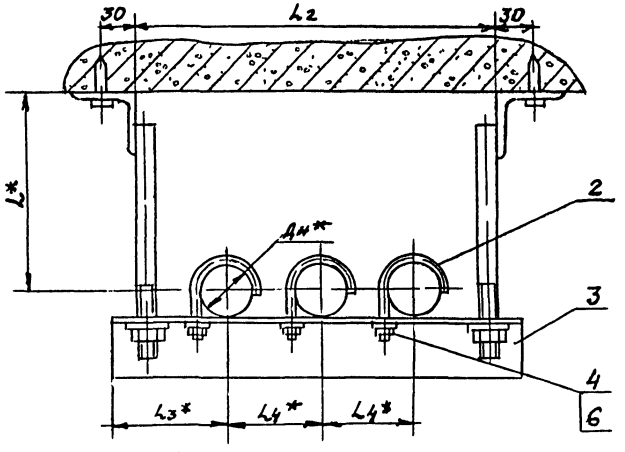

Обозначение	Размеры в мм							Масса сборки, кг
	Dн *	L*	L1*	L2	L3*	L4*	n	
АПЭ1393.0	18...30	90	40	268	75	75	1	1,15
-01	32...48	100	65	322	90	90	2	2,1

1. $\pm\frac{t2}{2}$
2. * Размеры для справок

Изм.	Лист	№ докум.	Подпись	Дата	АПЭ 1393.0СБ			
Разраб.		Аленичева			Подвеска для крепления 3" труб к плитам перекрытия. Сборочный чертеж	Лит	Масса	Масшт.
Пров.		Акулин					См. таблицу	—
Т.контр.		Акулин				Лист	Листов 1	
Н.контр.		Утецина				СПКБ „Спецавтоматика" Москва		
Утв.		Азаров						

Копировал Костикова 18624 32 Формат А3

АПЭ1392 0-10СБ

Типовые конструкции Серия 5.903

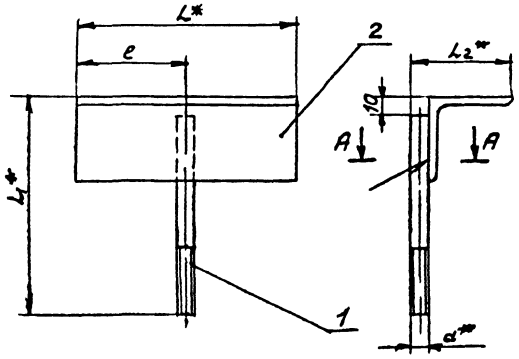

Обозначение	Размеры в мм					Масса сборки, кг
	L*	L1*	L2*	e	a	
АПЭ1392 0-10	80	130	58	40	8	0,29
-01	130	140		65		0,45
-02	230	170	62	115	12	0,84

А-А
М1 1

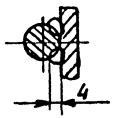

1 Электрод Э42 ГОСТ 9467-75
2. $\pm\frac{t_2}{2}$
3. Размеры для справок.
4 Вид сварки по технологии завода

Изм.	Лист	№ докум.	Подпись	Дата	АПЭ1392 0-10СБ		
Разраб.		Аленичева			Кронштейн	Лит	Масса	Масшт.
Пров.		Акулин			Сборочный чертеж		Ст. тов. лицу	—
Т.контр.		Акулин				Лист	Листов 1
Н.контр.		Уткина				СПКБ „Спецавтоматика" Москва	
Утв.		Азаров					

Копировал Кортошева

Формат А3

Инв. № подл. | Подпись и дата | Взам. инв. № | Инв. № дубл. | Подпись и дата

Типовые конструкции Серия 5903-1

Изм	Зона	Поз	Обозначение	Наименование	Кол	Примечание
				Документация		
А3			АПЭ 1393 ОСБ	Сборочный чертеж		
			Переменные данные для исполнений			
				АПЭ 1393 О		
				Сборочные единицы		
А4		1	АПЭ 1393 О-10	Кронштеин	2	
				Детали		
А4		2	АПЭ 1377.0-1	Хомут для труб Дн18 30	3	
А4		3	АПЭ 1393.0-1	Опора	1	
				Стандартные изделия		
		4		Гайка М6 5 ГОСТ 5915-70	3	
		5		Гайка М8.5 ГОСТ 5915-70	2	
		6		Шайба 6.04 ГОСТ 11371-78	3	
		7		Шайба 8 04 ГОСТ 11371 78	2	

Подпись и дата | Инв № подл. | Взам. инв № | Инв № дубл. | Подпись и дата

Изм	Лист	№ докум.	Подпись	Дата
Разраб.		Аленичева		
Пров.		Акулин		
Н контр.		Уткина		
Утв.		Азаров		

АПЭ 1393.0

Подвеска для крепления 3х труб к плитам перекрытия

Лит	Лист	Листов
	1	2

СПКБ „Спецавтоматика" Москва

Копировал Карташева Формат А4

Типовые конструкции Серия 5908-1

Формат	Зона	Поз	Обозначение	Наименование	Кол	Примечание
				Прочие изделия		
				Дюбель-гвоздь ДГП4,5х40 ТУ14-4-467-73	3	
				АПЭ 1393 О-01		
				Сборочные единицы		
А4		1	АПЭ 1393 О-10-01	Кронштейн	2	
				Детали		
А4		2	АПЭ 1377 О-1-01	Хомут для труб Дн32...48	3	
А4		3	АПЭ 1393.О-1-01	Опора	1	
				Стандартные изделия		
		4		Гайка М8 5 ГОСТ 5915-70	3	
		5		Гайка М12 5 ГОСТ 5915-70	2	
		6		Шайба 8.04 ГОСТ 11371-78	3	
		7		Шайба 12.04 ГОСТ 11371-78	2	
				Прочие изделия		
		8		Дюбель-гвоздь ДГП4,5х40 ТУ14-4-467-73	5	

Подпись и дата | Инв № подл. | Взам. инв № | Инв № дубл. | Подпись и дата

Изм	Лист	№ докум.	Подпись	Дата

АПЭ 1393 О

Лист 2

Копировал Карташева Формат А4

Типовые конструкции Серия 5908-1

АПЭ 1393 О-10 СБ

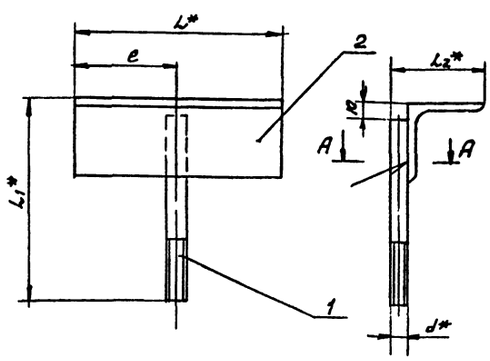

Обозначение	Размеры в мм					Масса сборки, кг
	L*	L1*	L2*	e	d	
АПЭ 1393 О-10	80	110	58	40	8	0,28
-01	130	130	62	65	12	0,5

А–А
М1 1

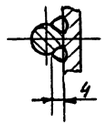

1 Электрод Э42 ГОСТ 9467-75
2 $\pm\frac{t_2}{2}$
3* Размеры для справок
4 Вид сварки по технологии завода

Изм	Лист	№ докум	Подпись	Дата
Разраб		Аленичева		
Пров		Акулин		
Т контр.		Акулин		
Н контр.		Уткина		
Утв		Азаров		

АПЭ 1393. О-10 СБ

Кронштейн

Сборочный чертеж

Лит	Масса	Масшт.
	Он таблицу	—

Лист | Листов 1

СПКБ „Спецавтоматика" Москва

Копировал Карташева 18624 33

АПЭ1394 ОСБ

Типовые конструкции Серия 5.908-1

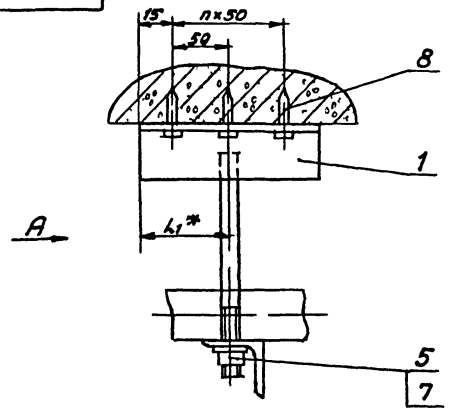

Вид А

Обозначение	Размеры в мм							Масса сборки, кг
	Дн*	L*	L_1*	L_2	L_3*	L_4*	h	
АПЭ 1394 0	18 30	90	65	385	75	75	2	1,7
-01	32.. 48	100	90	450	90	90	3	2,65

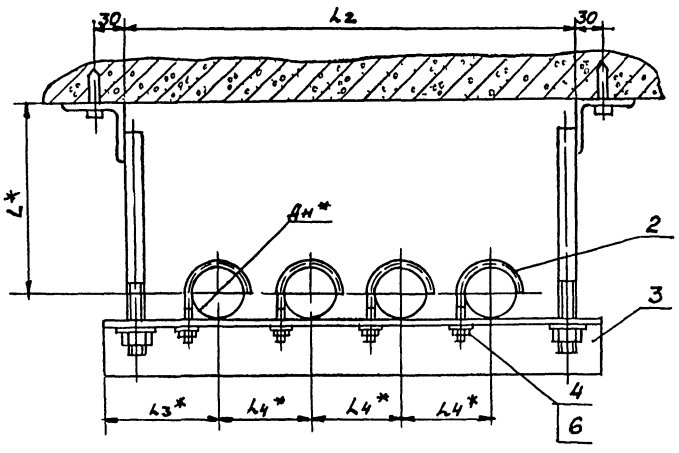

$1 \pm \frac{t_2}{2}$

2* Размеры для справок

Изм.	Лист	№ докум.	Подпись	Дата
Разраб.		Аленичева		
Пров.		Акулин		
Т.контр.		Акулин		
Н.контр.		Уткина		
Утв.		Азаров		

АПЭ 1394 ОСБ

Подвеска для крепления 4х труб к плитам перекрытия Сборочный чертеж

Лит.	Масса	Масшт.
	См. таблицу	—

Лист | Листов 1

СПКБ „Спецавтоматика" Москва

Инв. № подл. | Подпись и дата | Взам. инв. № | Инв. № дубл. | Подпись и дата

Копировал Гост. ... 18624 34 Формат ...

Типовые конструкции Серия 5.903-1

Изм.	Лист	№ докум.	Подпись	Дата
Разраб.		Аленичева		
Пров.		Акулин		
Н.контр.		Уткина		
Утв.		Азаров		

АПЭ 1393.0-10

Кронштейн

Лит. | Лист | Листов 1

СПКБ „Спецавтоматика" Москва

Копировал Карташева

Формат А4

Подпись и дата | Инв. № дубл. | Взам. инв. № | Подпись и дата | Инв. № подл.

Обозначение	Наименование	Кол.	Примечание
	Документация		
АПЭ 1393.0-10СБ	Сборочный чертеж		
	Переменные данные для исполнений		
	АПЭ 1393 0-10		
	Детали		
А4 1 АПЭ 1393.0-2	Шпилька	1	
Б4 2 АПЭ 1393.0-3	Уголок		
	Уголок Б 50×50×4 ГОСТ 8509-72 / Ст 3 ГОСТ 535-79		
	L=80±1	1	0,3 кг
	АПЭ 1393 0-10-01		
	Детали		
А4 1 АПЭ 1393.0-2-01	Шпилька	1	
Б4 2 АПЭ 1393.0-4-01	Уголок		
	Уголок Б-50×50×4 ГОСТ 8509-72 / Ст 3 ГОСТ 535-79		
	L=130±1	1	0,49 кг

Типовые конструкции Серия 5.908-1

АПЭ 1393 0-1

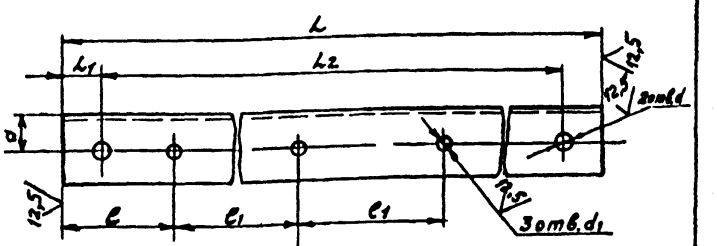

Обозначение	Размеры в мм								Материал	Масса, кг
	L	L1	L2	l	l1	a	d	d1		
АПЭ 1393 0-1	300	20	260	56	75	20	9	7	Уголок Б-30×30×3 ГОСТ 8509-72 / Ст 3 ГОСТ 535-79	0,49
-01	360	25	310	61	90	22	13	9	Уголок Б-40×40×4 ГОСТ 8509-72 / Ст. 3 ГОСТ 535-79	0,87

Н14, $\pm\frac{t_2}{2}$

Изм.	Лист	№ докум.	Подпись	Дата
Разраб.		Аленичева		
Пров.		Акулин		
Т.контр.		Акулин		
Н.контр.		Уткина		
Утв.		Азаров		

АПЭ 1393.0-1

Опора

См. таблицу

Лит. | Масса | Масшт.

См. таблицу | —

Лист | Листов 1

СПКБ „Спецавтоматика" Москва

Копировал Карташева

Формат А4

Типовые конструкции Серия 5.908-1

Формат	Зона	Поз.	Обозначение	Наименование	Кол.	Примечание
				Документация		
А3			АПЭ 1394 0 СБ	Сборочный чертеж		
				Переменные данные для исполнений		
				АПЭ 1394 0		
				Сборочные единицы		
А4		1	АПЭ 1393 0-10	Кронштейн	1	
				Детали		
А4		2	АПЭ 1377 0-1	Хомут для труб Дн 18...30	4	
А4		3	АПЭ 1394 0-1	Опора	1	
				Стандартные изделия		
		4		Гайка М6.5 ГОСТ 5915-70	4	
		5		Гайка М8.5 ГОСТ 5915-70	2	
		6		Шайба 6.04 ГОСТ 11371-78	4	
		7		Шайба 8.04 ГОСТ 11371-78	2	
				Прочие изделия		
		8		Дюбель-гвоздь ДГП 4,5×40 ТУ 14-4-467	3	

Инв.№ подл. | Подпись и дата | Взам. инв.№ | Инв.№ дубл. | Подпись и дата

Изм.	Лист	№ докум.	Подпись	Дата
Разраб.		Аленичева		
Пров.		Акулин		
Н.контр.		Уткина		
Утв.		Азаров		

АПЭ 1394 0

Подвеска для крепления 4Ē труб к плитам перекрытия

Литер	Лист	Листов
	1	2

СПКБ „Спецавтоматика" Москва

Копировал Карташева Формат А4

Типовые конструкции Серия 5.908-1

Формат	Зона	Поз.	Обозначение	Наименование	Кол.	Примечание
				АПЭ 1394.0-01		
				Сборочные единицы		
А4		1	АПЭ 1393 0-10-01	Кронштейн	1	
				Детали		
А4		2	АПЭ 1377 0-1-01	Хомут для труб Дн 32...48	4	
А4		3	АПЭ 1394 0-1-01	Опора	1	
				Стандартные изделия		
		4		Гайка М8 5 ГОСТ 5915-70	4	
		5		Гайка М12,5 ГОСТ 5915-70	2	
		6		Шайба 8.04 ГОСТ 11371-78	4	
		7		Шайба 12.04 ГОСТ 11371-78	2	
				Прочие изделия		
		8		Дюбель-гвоздь ДГП 4,5×40 ТУ 14-4-467-73	4	

Инв.№ подл. | Подпись и дата | Взам. инв.№ | Инв.№ дубл. | Подпись и дата

Изм.	Лист	№ докум.	Подпись	Дата

АПЭ 1394.0

Лист 2

Копировал Карташева Формат А4

Типовые конструкции Серия 5.908-1

АПЭ 1394 0-1

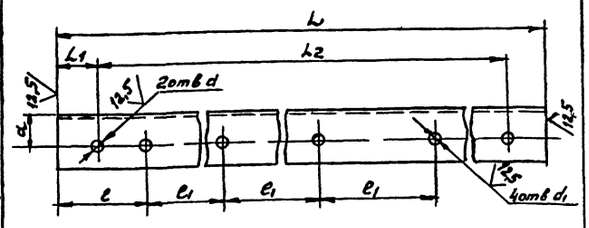

Обозначение	Размеры в мм L	l1	l2	l	l1	a	d	d1	Материал	Масса, кг
АПЭ 1394 0-1	385	20	345	75	75	20	9	7	Уголок $\frac{6-36\times363\ ГОСТ\ 8509-72}{Ст\ 3\ ГОСТ\ 535-79}$	0,63
-01	450	25	400	90	90	30	13	9	Уголок $\frac{5-50\times50\times4\ ГОСТ\ 8509-72}{Ст\ 3\ ГОСТ\ 535-79}$	1,37

Н14, $\pm\frac{t_2}{2}$

Инв.№ подл. | Подпись и дата | Взам. инв.№ | Инв.№ дубл. | Подпись и дата

Изм.	Лист	№ докум.	Подпись	Дата
Разраб.		Аленичева		
Пров.		Акулин		
Т.контр.		Акулин		
Н.контр.		Уткина		
Утв.		Азаров		

Опора

Лит.	Масса	Масштаб
	См. таблицу	—

Лист | Листов 1

См. таблицу

СПКБ „Спецавтоматика" Москва

Копировал Карташева Формат А4

Типовые конструкции Серия 5.908-1

АПЭ 1393.0-2

12,5

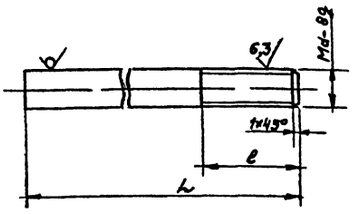

Обозначение	Размеры в мм L	l	d	Материал	Масса, кг
АПЭ1393 0-2	100	25	8	Круг $\frac{В8\ ГОСТ\ 2590-71}{Ст\ 3\ ГОСТ\ 535-75}$	0,04
-01	120	30	12	Круг $\frac{В12\ ГОСТ\ 2590-71}{Ст\ 3\ ГОСТ\ 535-75}$	0,1

Н14, $\pm\frac{t_2}{2}$

Инв.№ подл. | Подпись и дата | Взам. инв.№ | Инв.№ дубл. | Подпись и дата

Изм.	Лист	№ докум.	Подпись	Дата
Разраб.		Аленичева		
Пров.		Акулин		
Т.контр.		Акулин		
Н.контр.		Уткина		
Утв.		Азаров		

Шпилька

Лит.	Масса	Масштаб
	См. таблицу	—

Лист | Листов 1

См. таблицу

СПКБ „Спецавтоматика" Москва

Копировал Карташева 18624 35 Формат А4

Серия 5.908-1 Типовые конструкции

Формат	Зона	Поз.	Обозначение	Наименование	Кол.	Примечание
				Документация		
А3			АПЭ 1394.0	Сборочный чертеж		
				Прочие изделия		
		5		Дюбель-гвоздь ДГП 4,5х40 ТУ 14-4-467-73	2	
				Переменные данные для исполнений		
				АПЭ 1394 0		
				Детали		
А4		1	АПЭ 1377 0-1	Хомут для труб Дн 18...30	1	
А3		2	АПЭ 1394 0-1	Опора	1	
				Стандартные изделия		
		3		Гайка М6 5 ГОСТ 5915-70	1	
		4		Шайба 6.04 ГОСТ 11371-78	1	
				АПЭ 1394 0-01		
				Детали		
А4		1	АПЭ 1377 0-1-01	Хомут для труб Дн 32 48	1	

Инв. № подл. | Подпись и дата | Взам. инв. № | Инв. № дубл. | Подпись и дата

Изм.	Лист	№ докум.	Подпись	Дата
Разраб.		Аленичева		
Пров.		Акулин		
Н. контр.		Уткина		
Утв.		Азаров		

АПЭ 1394 0

Опора для крепления труб Дн 18 30, 32 48 в подполье

Лит.	Лист	Листов
	1	2

СПКБ Спецавтоматика Москва

Копировал Формат А4

Серия 5.908-1 Типовые конструкции

Формат	Зона	Поз.	Обозначение	Наименование	Кол.	Примечание
А3		2	АПЭ 1394.0-1	Опора	1	
				Стандартные изделия		
		3		Гайка М8 5 ГОСТ 5915-70	1	
		4		Шайба 8.04 ГОСТ 11371-78	1	

Инв. № подл. | Подпись и дата | Взам. инв. № | Инв. № дубл. | Подпись и дата

Изм.	Лист	№ докум.	Подпись	Дата

АПЭ 1394.0

Лист 2

Копировал 18624 3.6 Формат А4

АПЭ 1394.0СБ

Типовые конструкции Серия 5908

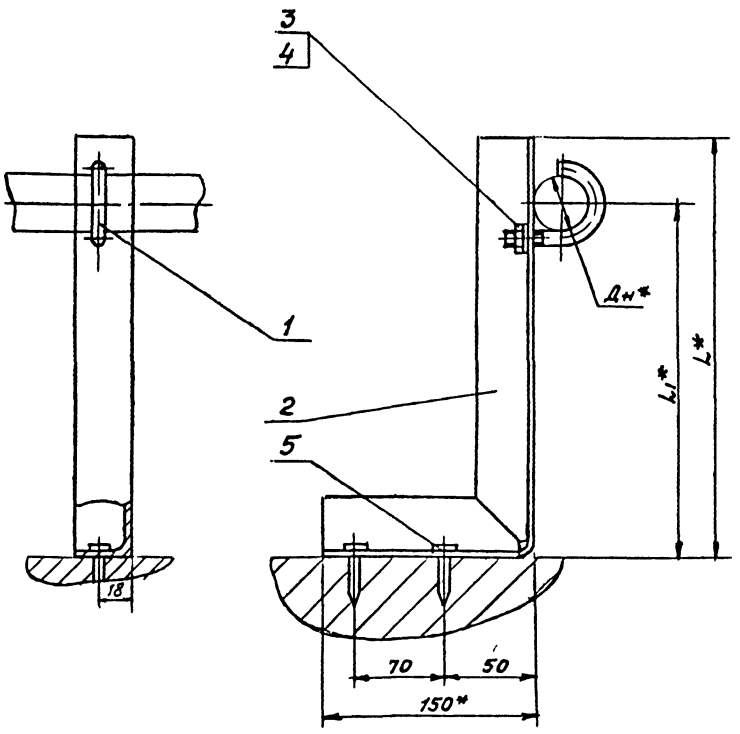

Обозначение	Дн*, мм	L*, мм	L1*, мм	Масса, кг
АПЭ 1394,0	18. 30	140	100	0,7
-01	32- 48	150		0,85

1 Размер L уточняется проектом.

2. $\pm \frac{t_2}{2}$

3* Размеры для справок.

Изм.	Лист	№ докум.	Подпись	Дата
Разраб.		Аленичева		
Пров.		Акулин		
Т.контр.		Акулин		
Н.контр.		Уткина		
Утв.		Азаров		

АПЭ 1394 0СБ

Опора для крепления труб Дн 18..30, 32...48 в подполье

Сборочный чертеж

Лит.	Масса	Масшт.
	См. товарную	—

Лист | Листов 1

СПКБ „Спецавтоматика" Москва

Инв. № подл. | Подпись и дата | Взам. инв. № | Инв. № дубл. | Подпись и дата

Копировал Кортышева

Форм. от А3

Типовые конструкции Серия 5.903-1

АПЭ 1394.0-1

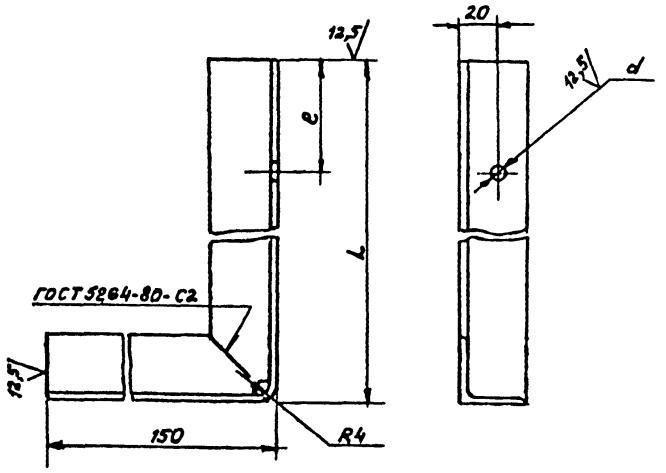

Обозначение	Размеры в мм				Масса, кг
	L	L1	e	d	
АПЭ 1394 0-1	140	284	58	7	0,6
	150	294	78	9	0,64

Развертка

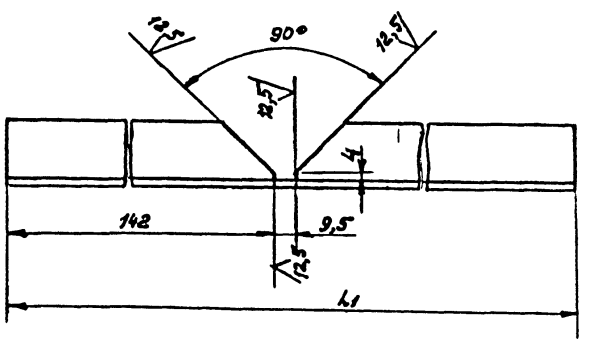

1. Электрод Э42 ГОСТ 9467-75.
2 Н14, $\pm\frac{t_2}{2}$

Изм.	Лист	№ докум.	Подпись	Дата	АПЭ 1394.0-1	Лит	Масса	Масшт.
Разраб.		Аленичева			Опора		См. таблицу	—
Пров.		Акулин				Лист	Листов 1	
Т.контр.		Акулин						
Н.контр.		Уткина			Уголок Б-36×36×4 ГОСТ 8509-72 / Ст 3 ГОСТ 535-79	СПКБ „Спецавтоматика" Москва		
Утв.		Азаров						

Копировал Кортунова

Формат А3

Инв. № подл. | Подпись и дата | Взам. инв. № | Инв. № дубл. | Подпись и дата

Типовые конструкции Серия 5.908-1

АПЭ 1395 0 СБ

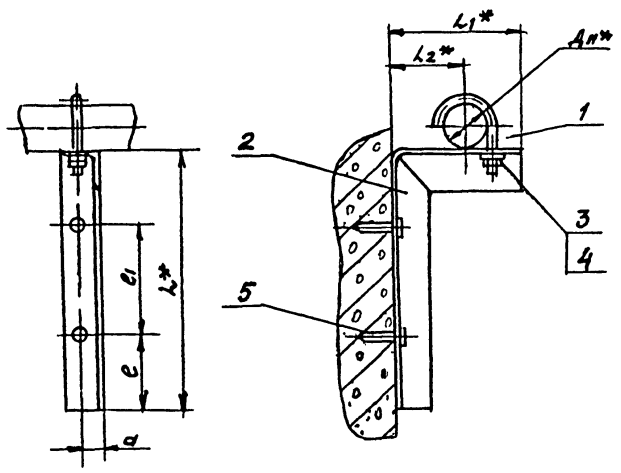

Обозначение	Размеры в мм							Масса сборки, кг
	Дн*	L*	L1*	L2*	e	e1	a	
АПЭ 1395.0	18 30	150	110	60	50	50	20	0,5
-01	32 ..48	200	130	70		100	22	0,7

1. $\pm\frac{t_2}{2}$
2* Размеры для справок

Изм.	Лист	№ докум.	Подпись	Дата	АПЭ 1395.0 СБ	Лит	Масса	Масшт.
Разраб.		Аленичева			Опора для крепления труб к железобетонной стене на дюбель-гвоздях		См. таблицу	—
Пров.		Акулин			Сборочный чертеж	Лист	Листов 1	
Т.контр.		Акулин				СПКБ „Спецавтоматика" Москва		
Н.контр.		Уткина						
Утв.		Азаров						

Копировал Кортунова 18624 37 Формат А3

Инв. № подл. | Подпись и дата | Взам. инв. № | Инв. № дубл. | Подпись и дата

Типовые конструкции Серия

Обозначение	Размеры в мм							Материал	Масса, кг
	L	L_1	L_2	L_3	e	a	d		
АПЭ 1395 0-1	110	150	104	252	79	20	7	Уголок Б-36×36×3 ГОСТ 8509-72 Ст 3 ГОСТ 535-79	0,42
-01	130	200	124	325	99	22	9	Уголок Б 40×40×3 ГОСТ 8509-72 Ст 3 ГОСТ 535-79	0,6

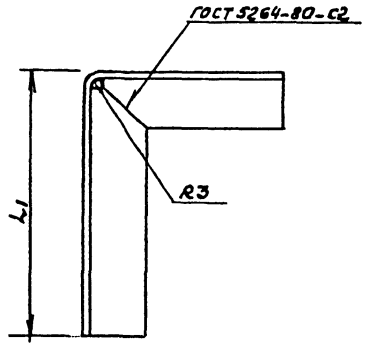

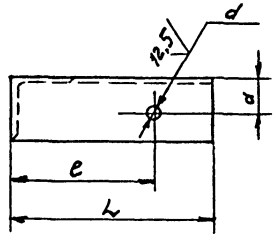

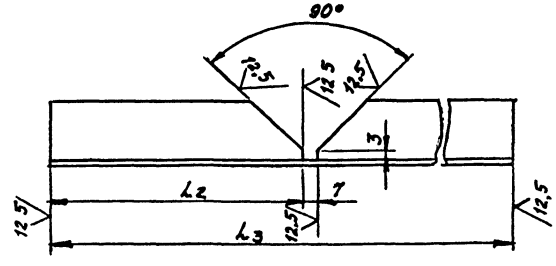

1 Электрод Э42 ГОСТ 9467-75

2 $H14, \pm\frac{t_2}{2}$

Изм	Лист	№ докум.	Подпись	Дата	АПЭ 1395.0-1			
Разраб.		Аленичева			Опора	Лит	Масса	Масшт
Пров		Акулин					См. таблицу	—
Т. контр		Акулин				Лист	Листов 1	
Н. контр.		Уткина			См таблицу	СПКБ „Спецавтоматика" Москва		
Утв		Азаров						

Инв № подл | Подпись и дата | Взам инв № | Инв № дубл | Подпись и дата

Серия 5.908-1

Типовые конструкции

Формат	Зона	Поз	Обозначение	Наименование	Кол	Примечание
				Документация		
А3			АПЭ1395 ОСБ	Сборочный чертеж		
				Прочие изделия		
		5		Дюбель-гвоздь ДГП4,5×40 ТУ14-4-467-73	2	
			Переменные данные	для исполнений		
				АПЭ1395 0		
				Детали		
А4		1	АПЭ1377 0-1	Хомут для труб Дн18...30	1	
А3		2	АПЭ1395 0-1	Опора	1	
				Стандартные изделия		
		3		Гайка М6 5 ГОСТ 5915-70	1	
		4		Шайба 6.04 ГОСТ 11371-78	1	
				АПЭ1395 0-01		
				Детали		
А4		1	АПЭ1377 0-1-01	Хомут для труб Дн32...48	1	

Инв.№ подл. | Подпись и дата | Взам. инв.№ | Инв.№ дубл. | Подпись и дата

Изм.	Лист	№ докум.	Подпись	Дата
Разраб.		Пленичев		
Пров.		Акулин		
Н.контр.		Чупкина		
Утв.		Азаров		

АПЭ1395.0

Опора для крепления труб к железобетонной стене на дюбель-гвоздях

Лит	Лист	Листов
	1	2

СПКБ „Спецавтоматика" Москва

Копировал Карлашева

Формат А4

Серия 5.908-1

Типовые конструкции

Формат	Зона	Поз	Обозначение	Наименование	Кол	Примечание
А3		2	АПЭ1395 0-1-01	Опора	1	
				Стандартные изделия		
		3		Гайка М8 5 ГОСТ 5915-70	1	
		4		Шайба 8.04 ГОСТ 11371-78	1	

Инв.№ подл. | Подпись и дата | Взам. инв.№ | Инв.№ дубл. | Подпись и дата

Изм.	Лист	№ докум.	Подпись	Дата

АПЭ1395.0

Лист 2

Копировал Карлашева

Формат А4

Серия 5.908-1 Типовые конструкции

Формат	Зона	Поз.	Обозначение	Наименование	Кол.	Примечание
				Документация		
А3			АПЭ 1398 0 СБ	Сборочный чертеж		
				Прочие изделия		
		5		Дюбель-гвоздь ДГП 4,5×40 ТУ 14-4-467-73	3	
				Переменные данные для исполнений		
				АПЭ 1396 0		
				Детали		
А4		1	АПЭ 1377 0-1	Хомут для труб Дн 18...30	2	
А3		2	АПЭ 1396 0-1	Опора	1	
				Стандартные изделия		
		3		Гайка М6.5 ГОСТ 5915-70	2	
		4		Шайба 6.04 ГОСТ 11371-78	2	

Инв. № подл. | Подпись и дата | Взам. инв. № | Инв. № дубл. | Подпись и дата

Изм.	Лист	№ докум.	Подпись	Дата
Разраб.		Алешкевич		
Пров.		Акулин		
Н. контр.		Ткачина		
Утв.		Азаров		

АПЭ 1396 0

Опора для крепления 2-х труб к железобетонной стене на дюбель-гвоздях

Лит.	Лист	Листов
	1	2

СПКБ „Спецавтоматика" Москва

Формат А4

Серия 5.908-1 Типовые конструкции

Формат	Зона	Поз.	Обозначение	Наименование	Кол.	Примечание
				АПЭ 1394 0-01		
				Детали		
А4		1	АПЭ 1374 0-1-01	Хомут для труб Дн 32...48	2	
А3		2	АПЭ 1396.0-1-01	Опора	1	
				Стандартные изделия		
		3		Гайка М8 5 ГОСТ 5915-70	2	
		4		Шайба 8.04 ГОСТ 11371-78	2	

Инв. № подл. | Подпись и дата | Взам. инв. № | Инв. № дубл. | Подпись и дата

Изм.	Лист	№ докум.	Подпись	Дата

АПЭ 1396.0

Лист 2

Копировал Картошева 18624 39 Формат А4

АПЭ 1396.0СБ

Типовые конструкции Серия 5.3.38-1

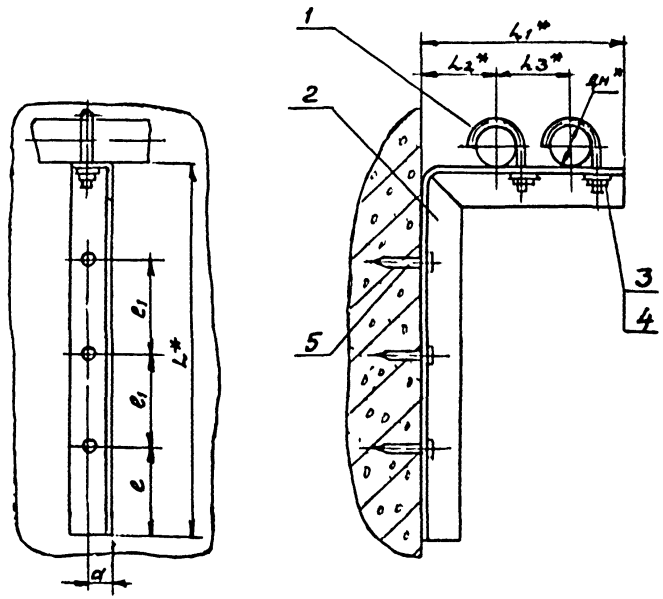

Обозначение	Размеры в мм								Масса сборки, кг
	Дн*	L*	L_1*	L_2*	L_3*	l	l_1	a	
АПЭ 1396.0	18..30	200	180	60	75	50	50	20	0,7
-01	32 48	300	220	70	90		100	22	1,1

1 $\pm\frac{t_2}{2}$

2.* Размеры для справок

Изм.	Лист	№ докум.	Подпись	Дата
Разраб.		Аленичева		
Пров.		Акулин		
Т.контр.		Акулин		
Н.контр.		Уткина		
Утв.		Азаров		

АПЭ 1396.0СБ

Опора для крепления 2х труб к железобетонной стене на дюбель-гвоздях

Сборочный чертеж

Лит.	Масса	Масшт.
	См. таблицу	—

Лист | Листов 1

САКБ „Спецавтоматика" Москва

Инв. № подл. | Подпись и дата | Взам. инв. № | Инв. № дубл. | Подпись и дата

Типовые конструкции Серия 5.908-1

АПЭ 1397.0СБ

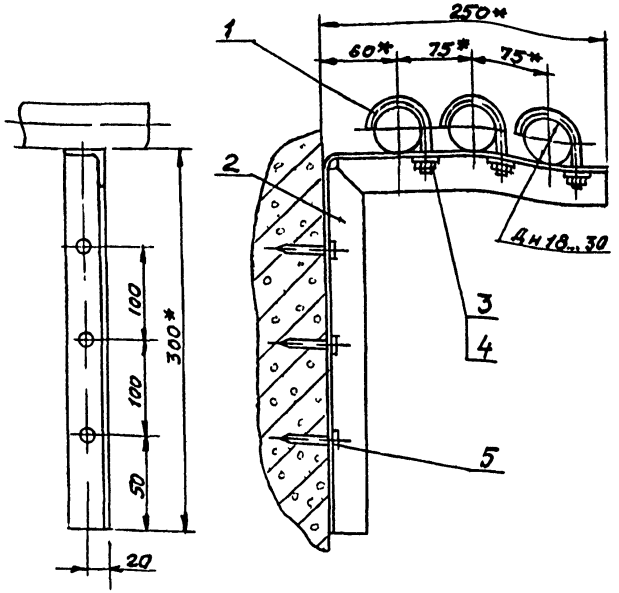

1. $\pm \frac{t_{\Sigma}}{2}$
2. * Размеры для справок.

Изм.	Лист	№ докум.	Подпись	Дата
Разраб		Аленичева		
Пров		Акулин		
Т.контр		Акулин		
Н.контр		Уткина		
Утв		Азаров		

АПЭ 1397.0СБ

Опора для крепления 3 труб к железобетонной стене на дюбель-гвоздях
Сборочный чертеж

Лит	Масса	Масшт
	1,0	—
Лист	Листов 1	

СПКБ „Специавтоматика" Москва

Копировал Формат А4

Типовые конструкции Серия 5.908-1

Поз	Обозначение	Наименование	Кол	Примечание
		Документация		
	АПЭ 1397 0СБ	Сборочный чертеж		
		Детали		
1	АПЭ 1377 0-1	Хомут для труб Дн18 30	3	
2	АПЭ 1397 0-1	Опора	1	
		Стандартные изделия		
3		Гайка М6.5 ГОСТ 5915-70	3	
4		Шайба 6.04 ГОСТ 11371-78	3	
		Прочие изделия		
5		Дюбель-гвоздь ДГ 4,5×40 ТУ 14-4-467-75	3	

АПЭ 13970

Изм.	Лист	№ докум.	Подпись	Дата
Разраб.		Аленичева		
Пров.		Акулин		
Н.контр.		Уткина		
Утв.		Азаров		

Опора для крепления 3 труб к железобетонной стене на дюбель-гвоздях

Лит	Лист	Листов
		1

СПКБ „Специавтоматика" Москва

Копировал 18624 40 Формат А4

АПЭ1396 0

Типовые конструкции Серия 530

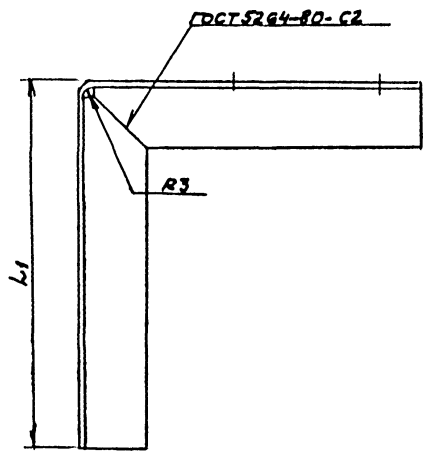

Обозначение	Размеры в мм								Материал	Масса, кг
	L	L1	L2	L3	e	e1	a	d		
АПЭ 1396 0-1	180	200	174	375	79	79	20	7	Уголок Б30х30х3 ГОСТ8509-72 / Ст 3 ГОСТ 535-79	0,6
-01	220	300	214	515	99	90	22	9	Уголок Б40х40х3 ГОСТ8509-72 / Ст 3 ГОСТ 535-79	0,95

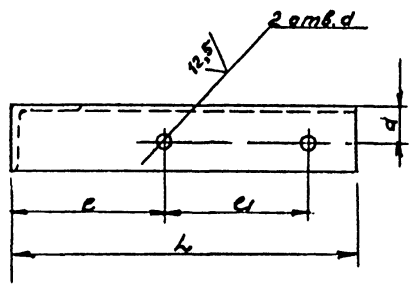

Развертка

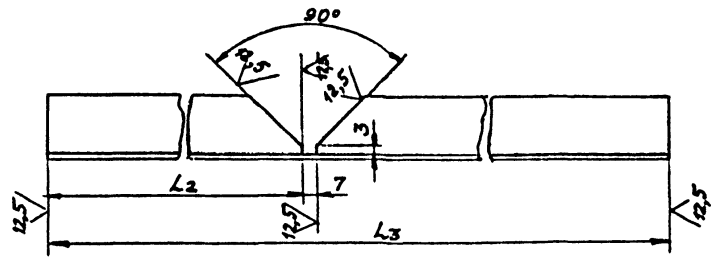

1 Электрод Э42 ГОСТ9467-75.

2 Н14, $\pm\frac{t_2}{2}$

Изм.	Лист	№ докум.	Подпись	Дата
Разраб.		Аленичева		
Пров.		Акулин		
Т.контр.		Акулин		
Н.контр.		Уткина		
Утв.		Азаров		

АПЭ 1396 0-1

Опора

См таблицу

Лит	Масса	Масшт.
	См таблицу	—

Лист | Листов 1

СПКБ „Спецавтоматика" Москва

Инв. № подл. | Подпись и дата | Взам. инв. № | Инв. № дубл. | Подпись и дата

Типовые конструкции Серия 5.908-1

АПЭ 1398.0 СБ

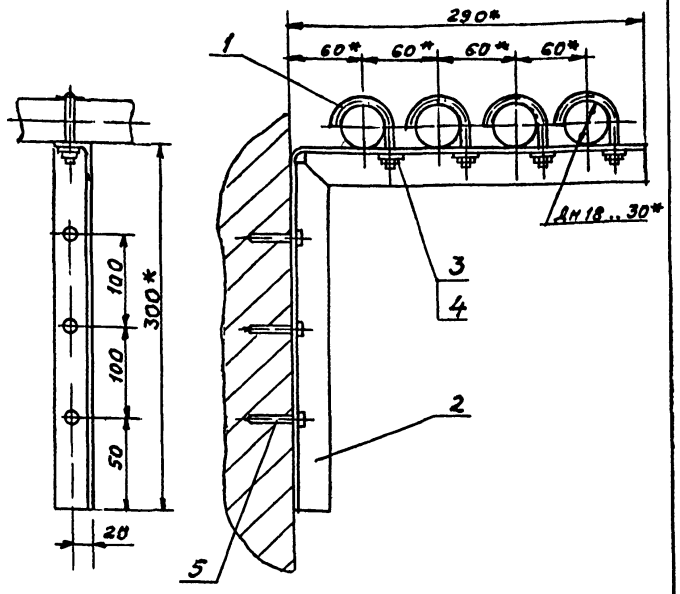

1 $\pm \frac{t_2}{2}$

2.* Размеры для справок

Изм.	Лист	№ докум.	Подпись	Дата
Разраб		Авенчева		
Пров		Акулин		
Т.контр.		Акулин		
Н.контр.		Уткина		
Утв		Азаров		

АПЭ 1398.0 СБ

Опора для крепления 4Ξ труб Дн 18 30 к железобетонной стене на дюбель-гвоздях Сборочный чертеж

Лит	Масса	Масштаб
	1,1	—
Лист	Листов 1	

СПКБ „Спецавтоматика" Москва

Копировал Карташева Формат А4

Типовые конструкции Серия 5.908-1

Формат	Зона	Поз.	Обозначение	Наименование	Кол.	Примечание
				Документация		
А4			АПЭ 1398 ОСБ	Сборочный чертеж		
				Детали		
А4		1	АПЭ 1377.0-1	Хомут для труб Дн18...30	4	
А3		2	АПЭ 1398.0-1	Опора	1	
				Стандартные изделия		
		3		Гайка М6 5 ГОСТ 5915-70	4	
		4		Шайба 6 04 ГОСТ 11371-78	4	
				Прочие изделия		
		5		Дюбель-гвоздь		
				ДГП 4,5х40 ТУ 14-4-467-73	3	

Изм.	Лист	№ докум.	Подпись	Дата
Разраб		Авенчева		
Пров		Акулин		
Т.контр.		Уткина		
Утв		Азаров		

АПЭ 1398.0

Опора для крепления 4Ξ труб Дн 18 30 к железобетонной стене на дюбель-гвоздях

Лит	Лист	Листов
		1

СПКБ „Спецавтоматика" Москва

Копировал Карташева 18624 41 Формат А4

АПЭ1397.0-1

Типовые конструкции серия

Развертка

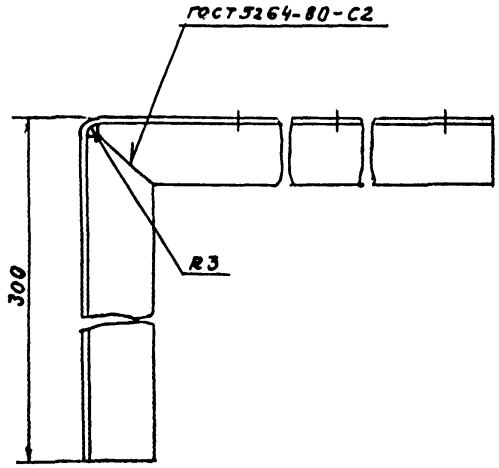

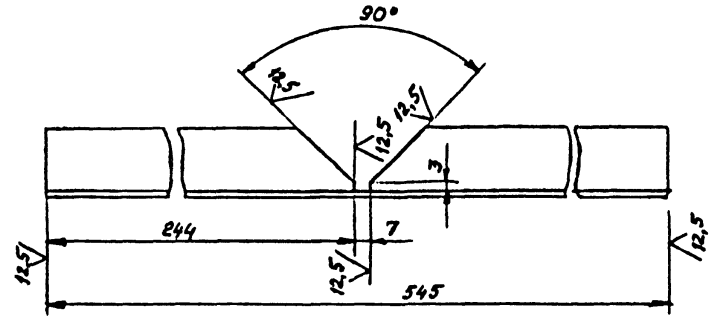

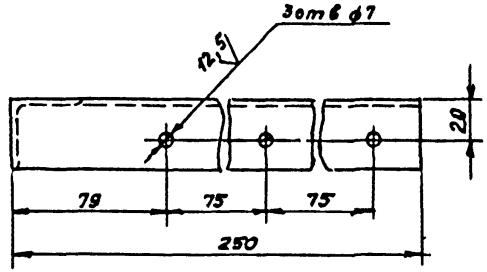

1. Электрод Э42 ГОСТ 9467-75.
2. H14, $\pm\frac{t_2}{2}$

					АПЭ 1397.0-1			
Изм	Лист	№ докум.	Подпись	Дата	Опора	Лит.	Масса	Масшт.
Разраб		Алемичева					0,9	1:2
Пров		Акулин				Лист	Листов 1	
Т.контр.		Акулин						
Н.контр.		Уткина			Уголок $\frac{В\text{-}36\times36\times3\ ГОСТ\ 8509\text{-}72}{Ст\ 3\ ГОСТ\ 535\text{-}79}$	СПКБ „Спецавтоматика" Москва		
Утв		Азаров						

Инв. № подл. | Подпись и дата | Взам. инв. № | Инв. № дубл. | Подпись и дата

АПЭ1399 0СБ

Типовые конструкции Серия 5.908-1

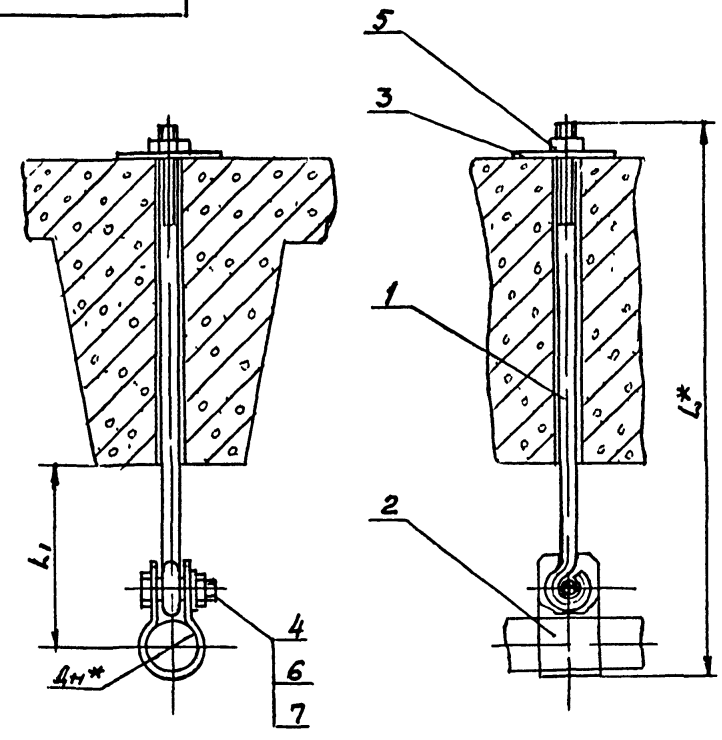

Обозначение	Размеры в мм Дн*	L*	L1	Масса сборки, кг
АПЭ 13990	18 30	510	75	0,65
-01	32 48	525	80	0,67
-02	50. 65	555	105	0,69
-03	70. 89	565		0,7

$1 \pm \frac{L_2}{2}$

2* Размер для справок

Изм.	Лист	№ докум.	Подпись	Дата
Разраб.		Явничева		11.92
Пров.		Акулин		11.92
Т.контр.		Акулин		
Н.контр.		Уткина		11.92
Утв.		Азаров		11.92

АПЭ 1399.0 СБ

Подвеска для крепления труб к железобетонным плитам перекрытия

Сборочный чертеж

Лит.	Масса	Масштаб
	Октябрьлицу	—
Лист	Листов 1	

СПКБ „Спецавтоматика" Москва

Копировал Корпишта 18624 42 Формат А3

Инв.№ подл. | Подпись и дата | Взам. инв.№ | Инв.№ дубл. | Подпись и дата

АПЭ1398 0-1

Типовые конструкции Серия 5 903-1

Развертка

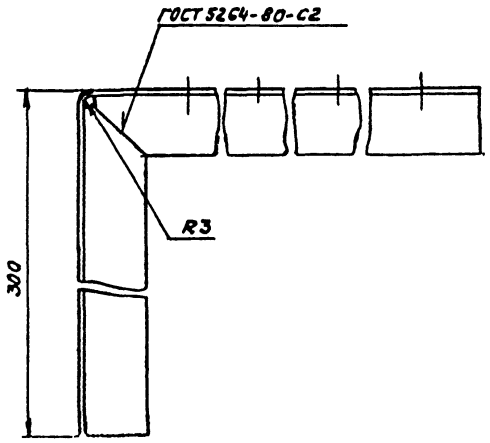

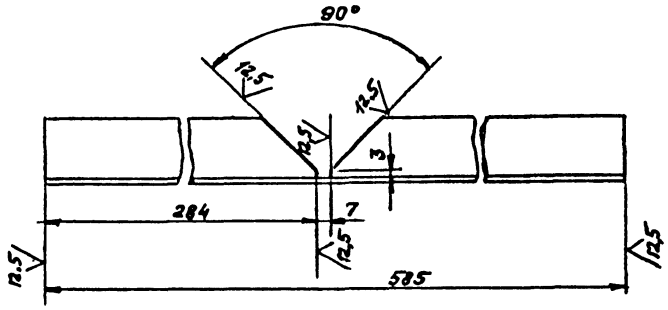

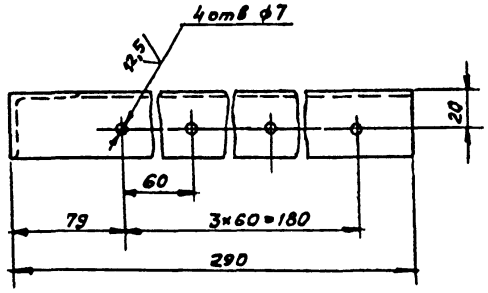

1 Электрод Э42 ГОСТ 9467-75

2. Н14, $\pm \frac{t_2}{2}$

Изм.	Лист	№ докум.	Подпись	Дата
Разраб.		Аленичева		
Пров.		Акулин		
Т.контр.		Акулин		
Н.контр.		Уткина		
Утв.		Азаров		

АПЭ 1398.0-1

Опора

Лит	Масса	Масшт.
	0,96	1 2

Лист | Листов 1

Уголок Б-36×36×3 ГОСТ 8509-72 / Ст 3 ГОСТ 535-79

СПКБ „Спецавтоматика" Москва

Инв. № подл. | Подпись и дата | Взам. инв. № | Инв. № дубл. | Подпись и дата

Типовые конструкции Серия 5.903-1

АПЭ 1399.0-1

$H14, \pm\frac{t_2}{2}$

Изм.	Лист	№ докум.	Подпись	Дата
Разраб.		Аленичева		
Пров.		Акулин		
Т.контр.		Акулин		
Н.контр.		Уткина		
Утв.		Азаров		

Подкладка

Лит.	Масса	Масштаб
	0,35	1:5

Лист | Листов 1

Лист Б-ПН 2 ГОСТ 19903-74 / Ст 3 ГОСТ 16523-70

СПКБ "Специавтоматика" Москва

Копировал

Типовые конструкции Серия 5.903-1

АПЭ 1399.0-2

$\lambda 14, H14, \pm\frac{t_2}{2}$

Изм.	Лист	№ докум.	Подпись	Дата
Разраб.		Аленичева		
Пров.		Акулин		
Т.контр.		Акулин		
Н.контр.		Уткина		
Утв.		Азаров		

Тяга

Лит.	Масса	Масштаб
	0,19	—

Лист | Листов 1

Круг А8 ГОСТ 2590-71 / Ст 3 ГОСТ 535-79

СПКБ "Специавтоматика" Москва

Копировал Формат А3 18624

Серия 5.903

Типовые конструкции

Формат	Зона	Поз.	Обозначение	Наименование	Кол.	Примечание
				Документация		
А3			АПЭ 1399.0 СБ	Сборочный чертеж		
				Детали		
А4		1	АПЭ 1399.0-1	Подкладка	1	
А4		2	АПЭ 1399.0-2	Тяга	1	
				Стандартные изделия		
		4		Болт М10×35-58 ГОСТ 7798-70	1	
		5		Гайка М8.5 ГОСТ 5915-70	1	
		6		Гайка М10 5 ГОСТ 5915-70	1	
		7		Шайба 10.04 ГОСТ 11371-78	1	
				Переменные данные для исполнений		
				АПЭ 1399.0		
				Детали		
А4		3	АПЭ 1399.0-3	Хомут	1	

Инв.№ подл. | Подпись и дата | Взам. инв.№ | Инв.№ дубл. | Подпись и дата

Изм.	Лист	№ докум.	Подпись	Дата
Разраб.		Аленичева		
Пров.		Акулин		
Н. контр.		Уткина		
Утв.		Азаров		

АПЭ 1399.0

Подвеска для крепления труб к железобетонным плитам перекрытия

Лит	Лист	Листов
	1	2

СПКБ „Спецавтоматика" Москва

Серия 5.903-1

Типовые конструкции

Формат	Зона	Поз.	Обозначение	Наименование	Кол.	Примечание
				АПЭ 1399.0-01		
				Детали		
А4		3	АПЭ 1399.0-3-01	Хомут	1	
				АПЭ 1399.0-02		
				Детали		
А4		3	АПЭ 1399.0-3-02	Хомут	1	
				АПЭ 1399.0-03		
				Детали		
А4		3	АПЭ 1399.0-3-03	Хомут	1	

Инв.№ подл. | Подпись и дата | Взам. инв.№ | Инв.№ дубл. | Подпись и дата

Изм.	Лист	№ докум.	Подпись	Дата

АПЭ 1399.0

Лист 2

Типовые конструкции Серия 5.903-1

АПЭ 1399 0-3

Ra 3.2 (√)

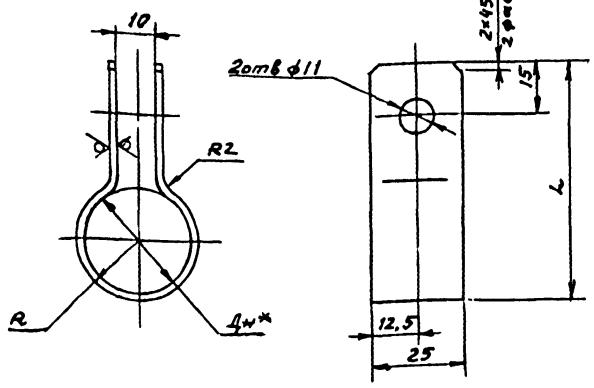

Обозначение	Дн* труб	L, мм	R, мм	Масса, кг
АПЭ 1399 0-3	18 .30	65	17	0,05
-01	32.. 48	80	26	0,066
-02	50. 65	110	33	0,09
-03	70 89	123	46	0,1

1 Н14, $\pm\frac{t_2}{2}$

2* Размер для справок

Инв.№ подл. | Подпись и дата | Взам. инв.№ | Инв.№ дубл. | Подпись и дата

Изм.	Лист	№ докум.	Подпись	Дата
Разраб.	Алемчева			
Пров.	Якулин			
Т.контр.	Якулин			
Н.контр.	Уткина			
Утв.	Азаров			

АПЭ 1399 0-3

Хомут

Лит | Масса | Масштаб
Сектор лицу | —
Лист | Листов 1

Лист 6-ПН-2 ОГОСТ 19903-74 / Ст 3 ГОСТ 16523-70

СПКБ „Спецавтоматика" Москва

Типовые конструкции Серия 5.903-1

Инв.№ подл.	Зона	Поз.	Обозначение	Наименование	Кол.	Примечание
				Документация		
А3			АПЭ 1400 0 СБ	Сборочный чертеж		
			Переменные данные	для исполнений		
				АПЭ 1400 0		
				Сборочные единицы		
А4		1	АПЭ 1400 0-10	Подвеска	1	
				Детали		
А4		2	АПЭ 1400.0-1	Подкладка	1	
				Стандартные изделия		
		3		Гайка М12.5 ГОСТ 5915-70	3	
		4		Шайба 12.04 ГОСТ 11371-78	2	
		5		Хомут 110-В ст 3сп ГОСТ 24137-80	1	
				АПЭ 1400 0-01		
				Сборочные единицы		
А4		1	АПЭ 1400.0-10-01	Подвеска	1	

Инв.№ подл. | Подпись и дата | Взам. инв.№ | Инв.№ дубл. | Подпись и дата

Изм.	Лист	№ докум.	Подпись	Дата
Разраб.	Алемчева			
Пров.	Якулин			
Н.контр.	Уткина			
Утв.	Азаров			

АПЭ 1400 0

Подвеска для крепления труб к железобетонным плитам перекрытия

Лит | Лист 1 | Листов 3

СПКБ „Спецавтоматика" Москва

Типовые конструкции Серия 5.903-1

Инв.№ подл.	Зона	Поз.	Обозначение	Наименование	Кол.	Примечание
				Детали		
А4		2	АПЭ 1400 0-1	Подвеска	1	
				Стандартные изделия		
		3		Гайка М12.5 ГОСТ 5915-70	3	
		4		Шайба 12.04 ГОСТ 11371-78	2	
		5		Хомут 115-В Ст 3сп ГОСТ 24137-80	1	
				АПЭ 1400 0-02		
				Сборочные единицы		
А4		1	АПЭ 1400 0-10-01	Подвеска	1	
				Детали		
А4		2	АПЭ 1400 0-1-02	Подкладка	1	
				Стандартные изделия		
		3		Гайка М16 5 ГОСТ 5915-70	3	
		4		Шайба 16 04 ГОСТ 11371-78	2	
		5		Хомут 135-В Ст 3сп ГОСТ 24137-80	1	

Инв.№ подл. | Подпись и дата | Взам. инв.№ | Инв.№ дубл. | Подпись и дата

Изм.	Лист	№ докум.	Подпись	Дата

АПЭ 1400 0

Лист 2

Копировал Гарташева Формат А4

Типовые конструкции Серия 5.903-1

Инв.№ подл.	Зона	Поз.	Обозначение	Наименование	Кол.	Примечание
				АПЭ 1400 0		
				Сборочные единицы		
А4		1	АПЭ 1400 0-10-03	Подвеска	1	
				Детали		
А4		2	АПЭ 1400 0-1-01	Подкладка	1	
				Стандартные изделия		
		3		Гайка М16.9 ГОСТ 5915-70	3	
		4		Шайба 16.04 ГОСТ 11371-78	2	
		5		Хомут 160-В ст 3сп ГОСТ 24137-80	1	
				АПЭ 1400.0-04		
				Сборочные единицы		
А4		1	АПЭ 1400 0-10-04	Подвеска	1	
				Детали		
А4		2	АПЭ 1400 0-1-02	Подкладка	1	
				Стандартные изделия		
		3		Гайка М20 5 ГОСТ 5915-70	3	
		4		Шайба 20 04 ГОСТ 11371-78	2	
		5		Хомут 225-В Ст 3сп ГОСТ 24137-80	1	

Инв.№ подл. | Подпись и дата | Взам. инв.№ | Инв.№ дубл. | Подпись и дата

Изм.	Лист	№ докум.	Подпись	Дата

АПЭ 1400.0

Лист 3

Копировал Гарташева 18624 44 Формат А4

АПЭ 1400 0-10СБ

Типовые конструкции Серия 5.908-1

Обозначение	Размеры в мм					Масса сборки, кг
	L^*	L_1	L_2^*	L_3	k	
АПЭ 1400 0-10	170	503	63	85	4	1,39
-01	180			90		1,449
-02	200	525	75	100	6	2,148
-03	240	540	90	120		3,08
-04	310	610	160	155	10	8,85

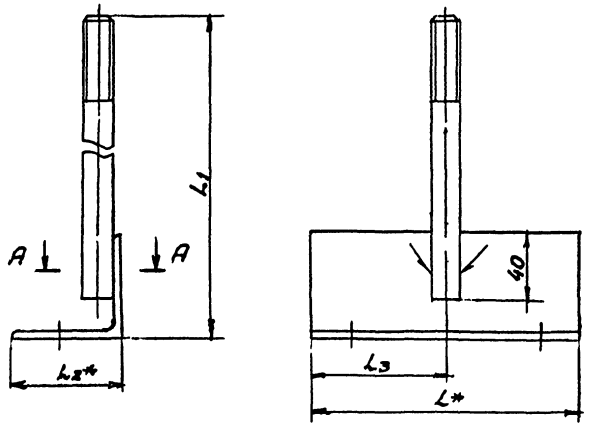

1. Электрод Э42 ГОСТ 9467-75.
2. $\pm \frac{t_2}{2}$
3. * Размеры для справок
4. Вид сварки по технологии завода

А-А

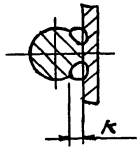

Изм.	Лист	№ докум.	Подпись	Дата
Разраб.		Аленичева		
Пров.		Акулин		
Т.контр.		Акулин		
Н.контр.		Уткина		
Утв.		Азаров		

АПЭ 1400.0-10 СБ

Подвеска

Сборочный чертеж

Лит	Масса	Масшт.
	см. таблицу	—

Лист | Листов 1

СПКБ „Спецавтоматика" Москва

Инв. № подл. | Подпись и дата | Взам. инв. № | Инв. № дубл. | Подпись и дата

Копировал [illegible] 18624 45 [illegible]

АПЭ1400.0СБ

Типовые конструкции Серия 5.903-1

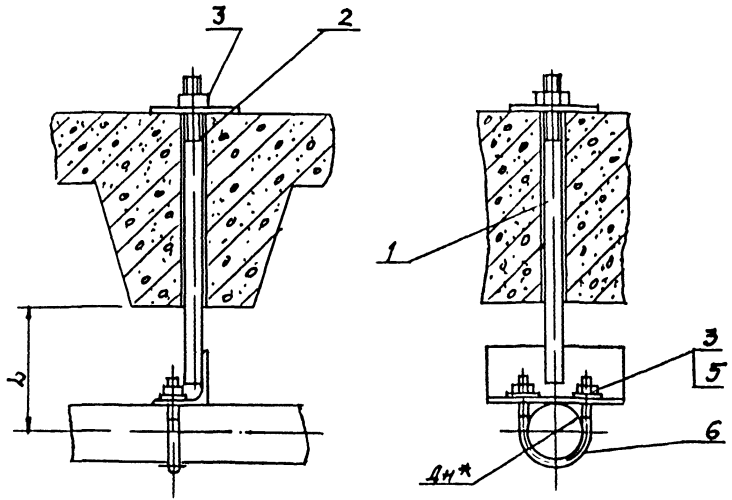

Обозначение	Дн*	L, мм	Масса сборки, кг
АПЭ1400.0	108	130	2,11
-01	114	135	2,17
-02	133	155	4,16
-03	159	185	4,33
-04	219	290	11,15

1. $\pm \frac{t_2}{2}$
2. * Размер для справок

Изм.	Лист	№ докум.	Подпись	Дата
Разраб.		Аленичева		
Пров.		Акулин		
Т.контр.		Акулин		
Н.контр.		Уткина		
Утв.		Азаров		

АПЭ1400.0СБ

Подвеска для крепления труб к железобетонным плитам перекрытия

Сборочный чертеж

Лит.	Масса	Масшт.
	Ст.таблицу	—

Лист | Листов 1

СПКБ „Спецавтоматика" Москва

Инв.№ подл. | Подпись и дата | Взам.инв.№ | Инв.№ дубл. | Подпись и дата

Типовые конструкции Серия

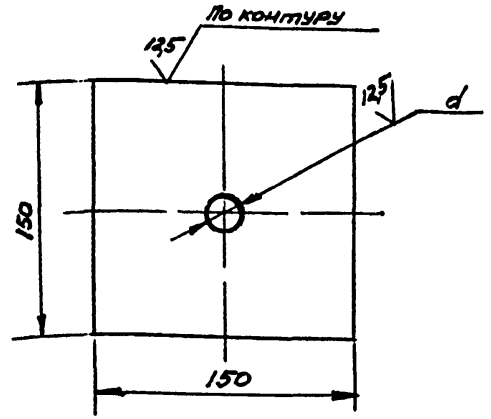

Обозначение	d, мм	Масса, кг
АПЭ 1400.0-1	14	0,34
-01	18	0,33
-02	22	0,3

$H14, \pm \frac{t_2}{2}$

Изм.	Лист	№ докум.	Подпись	Дата	АПЭ 1400.0-1			
Разраб.		Аленичева			Подкладка	Лит	Масса	Масшт.
Пров.		Акулин					См. табл.	—
Т.контр.		Акулин				Лист	Листов 1	
Н.контр.		Уткина			Лист 6-ПН-2,0 ГОСТ 19903-74 / Ст3 ГОСТ 16523-70	СПКБ „Специавтоматика" Москва		
Утв.		Азаров						

Копировал Карпушина Формат А4

Типовые конструкции Серия

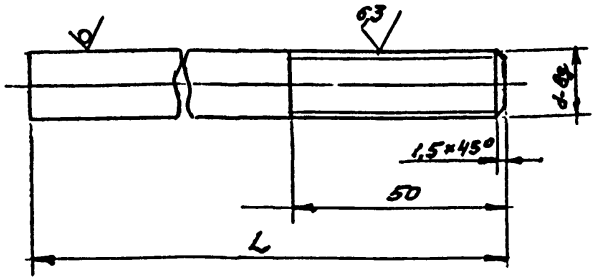

Обозначение	L, мм	d, мм	Материал	Масса, кг
АПЭ 1400.0-2	480	М12	Круг В12 ГОСТ 2590-71 / Ст3 ГОСТ 535-79	0,42
-01	490	М16	Круг В16 ГОСТ 2590-71 / Ст3 ГОСТ 535-79	0,77
-02		М20	Круг В20 ГОСТ 2590-71 / Ст3 ГОСТ 535-79	1,2

$H14, \pm \frac{t_2}{2}$

Изм.	Лист	№ докум.	Подпись	Дата	АПЭ 1400.0-2			
Разраб.		Аленичева			Тяга	Лит	Масса	Масшт.
Пров.		Акулин					См. табл.	—
Т.контр.		Акулин				Лист	Листов 1	
Н.контр.		Уткина			См. таблицу	СПКБ „Специавтоматика" Москва		
Утв.		Азаров						

Копировал Карпушина 18624 46 Формат А4

Типовые конструкции Серия 5903-1

Формат	Зона	Поз.	Обозначение	Наименование	Кол.	Примечание
				Документация		
А3			АПЭ 1400.0-10 СБ	Сборочный чертеж		
			Переменные данные для исполнений			
				АПЭ 1400.0-10		
				Детали		
А4		1	АПЭ 1400.0-2	Тяга	1	
А4		2	АПЭ 1400.0-3	Уголок	1	
				АПЭ 1400.0-10-01		
				Детали		
А4		1	АПЭ 1400.0-2	Тяга	1	
А4		2	АПЭ 1400.0-3-01	Уголок	1	
				АПЭ 1400.0-10-02		
				Детали		
А4		1	АПЭ 1400.0-2-01	Тяга	1	
А4		2	АПЭ 1400.0-3-02	Уголок	1	

Инв.№ подл. | Подпись и дата | Взам. инв.№ | Инв.№ дубл. | Подпись и дата

Изм.	Лист	№ докум.	Подпись	Дата	АПЭ 1400.0-10		
Разраб.	Яковичева				Подвеска	Лит.	Лист 1	Листов 2
Пров.	Акулин					СПКБ „Стальавтоматика" Москва	
Н.контр.	Уткина						
Утв.	Азаров						

Типовые конструкции Серия 5.908-1

Формат	Зона	Поз.	Обозначение	Наименование	Кол.	Примечание
				АПЭ 1400.0-10-03		
				Детали		
А4		1	АПЭ 1400.0-2-01	Тяга	1	
А4		2	АПЭ 1400.0-3-03	Уголок	1	
				АПЭ 1400.0-10-04		
				Детали		
А4		1	АПЭ 1400.0-2-01	Тяга	1	
А4		2	АПЭ 1400.0-3-03	Уголок	1	

Инв.№ подл. | Подпись и дата | Взам. инв.№ | Инв.№ дубл. | Подпись и дата

Изм.	Лист	№ докум.	Подпись	Дата	АПЭ 1400.0-10	Лист 2

Типовые конструкции Серия 5.908-1

АПЭ 1400 0-3

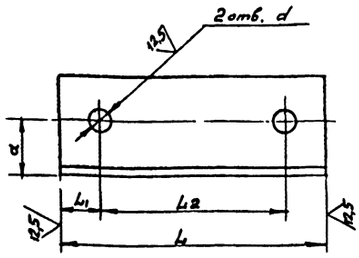

Обозначение	Размеры в мм L	L1	L2	a	d	Материал	Масса, кг
АПЭ1400 0-3	170	24	182	35	13	Уголок Б-63×63×6 ГОСТ 8509-72 / Ст 3 ГОСТ 535-79	0,97
-01	180	32	127				1,029
-02	200	24	151	45	17	Уголок Б 75×75×6 ГОСТ 8509-72 / Ст 3 ГОСТ 535-79	1,378
-03	240	32	176	50		Уголок Б-80×80×6 ГОСТ 8509-72 / Ст 3 ГОСТ 535-79	2,31
-04	310		245	85	21	Уголок Б-160×80×10 ГОСТ 8509-72 / Ст 3 ГОСТ 535-79	7,65

$H14, \pm\frac{t_2}{2}$

АПЭ 1400.0-3

Изм.	Лист	N докум.	Подпись	Дата
Разраб.		Аленичева		
Пров.		Акулин		
Т. контр.		Акулин		
Н. контр.		Уткина		
Утв.		Азаров		

Уголок

Лит. | Масса: См. таблицу | Масштаб: —

Лист | Листов 1

См. таблицу

СПКБ „Спецавтоматика" Москва

Типовые конструкции Серия 5.908-5

АПЭ 1401.0-1

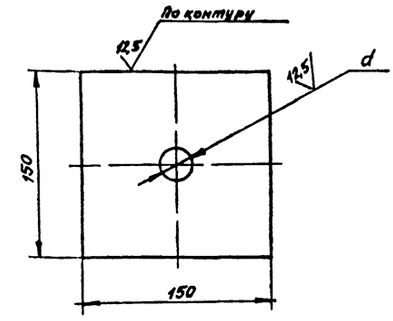

Обозначение	d, мм	Масса, кг
АПЭ1401.0-1	10	0,35
-01	14	0,34
-02	18	0,33
-03	20	0,3

$H14, \pm\frac{t_2}{2}$

АПЭ 1401.0-1

Изм.	Лист	N докум.	Подпись	Дата
Разраб.		Аленичева		
Пров.		Акулин		
Т. контр.		Акулин		
Н. контр.		Уткина		
Утв.		Азаров		

Подкладка

Лит. | Масса: См. таблицу | Масштаб: —

Лист | Листов 1

Лист 8-ПН-2,0 ГОСТ 19903-74 / Ст 3 пс ГОСТ 16523-70

СПКБ „Спецавтоматика"

Типовые конструкции Серия 5.908-1

Формат	Зона	Поз.	Обозначение	Наименование	Кол.	Примечание
				Документация		
А3			АПЭ 1401.0СБ	Сборочный чертеж		
				Переменные данные для исполнений		
				АПЭ 1401.0		
				Детали		
А4		1	АПЭ 1377.0-1	Хомут для труб Дн 18 30	2	
А4		2	АПЭ 1401.0-1	Подкладка	2	
А4		3	АПЭ 1401 0-2	Шпилька	2	
А4		4	АПЭ 1401.0-3	Уголок	1	
				Стандартные изделия		
		5		Гайка М6.5 ГОСТ 5915-70	2	
		6		Гайка М8 5 ГОСТ 5915-70	4	
		7		Шайба 6 04 ГОСТ 11371-78	2	
		8		Шайба 8.04 ГОСТ 11371-78	2	
				АПЭ 1401.0-01		
				Детали		
А4		1	АПЭ 1377.0-1-01	Хомут для труб Дн 32 48	2	
А4		2	АПЭ 1401.0-1	Подкладка	2	
А4		3	АПЭ 1401.0-2-01	Шпилька	2	

АПЭ 1401 0

Изм.	Лист	N докум.	Подпись	Дата
Разраб.		Аленичева		
Пров.		Акулин		
Н. контр.		Уткина		
Утв.		Азаров		

Подвеска для крепления 2х труб к железобетонным плитам перекрытия

Лит. | Лист 1 | Листов 4

СПКБ „Спецавтоматика" Москва

Копировал | Формат А4

Типовые конструкции Серия 5.908-1

Формат	Зона	Поз.	Обозначение	Наименование	Кол.	Примечание
А4		4	АПЭ 1401 0-3-01	Уголок	1	
				Стандартные изделия		
		5,6		Гайка М8 5 ГОСТ 5915-70	6	
		7,8		Шайба 8 04 ГОСТ 11371-78	4	
				АПЭ 1401.0-02		
				Детали		
А4		1	АПЭ 1378 0-1	Хомут для труб Дн 50 .. 65	2	
А4		2	АПЭ 1401 0-1-01	Подкладка	2	
А4		3	АПЭ 1401 0-2-02	Шпилька	2	
А4		4	АПЭ 1401.0-3-02	Уголок	1	
				Стандартные изделия		
		5		Гайка М10 5 ГОСТ 5915-70	2	
		6		Гайка М12.5 ГОСТ 5915-70	4	
		7		Шайба 10 04 ГОСТ 11371-78	2	
		8		Шайба 12 04 ГОСТ 11371-78	2	
				АПЭ 1401 0-03		
				Детали		
А4		1	АПЭ 1378.0-1-01	Хомут для труб Дн 70 89	2	
А4		2	АПЭ 1401 0-1-01	Подкладка	2	
А4		3	АПЭ 1401 0-2-03	Шпилька	2	
А4		4	АПЭ 1401 0-3-03	Уголок	1	

АПЭ 1401.0

Изм.	Лист	N докум.	Подпись	Дата

Лист 2

Формат А4

АПЭ1401.0СБ

Типовые конструкции Серия 5.903-1

Инв.№ подл. | Подпись и дата | Взам.инв.№ | Инв.№ дубл. | Подпись и дата

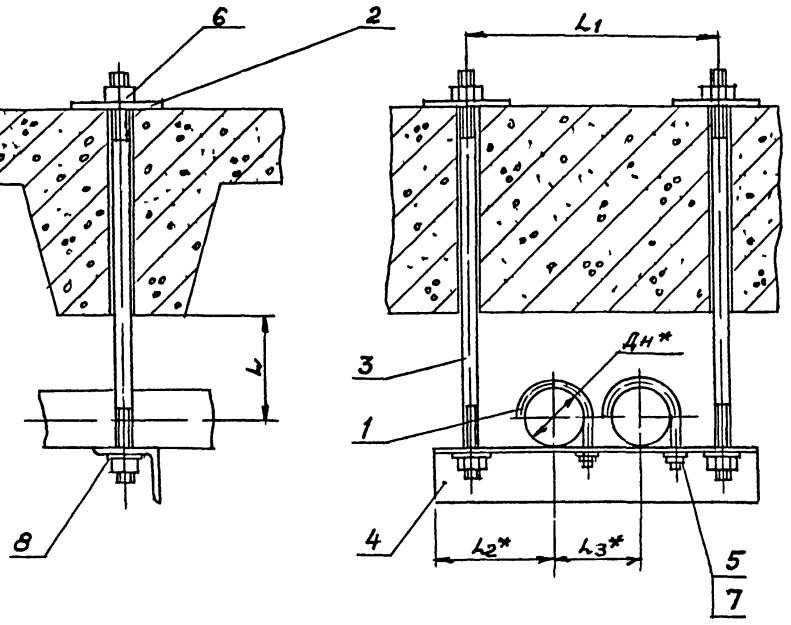

Обозначение	Размеры в мм					Масса сборки, кг
	Дн*	L	L1	L2*	L3*	
АПЭ1401.0	18 . 30	40	180	73	75	1,5
-01	32 . 48	50	220	90	90	1,89
-02	50..65	70	290	108	125	3,9
-03	70 89	80	330	128	145	4,43
-04	108..140	125	435	155	200	7,62
-05	152 159	150	480	178	225	9,95
-06	219	200	600	208	285	23,88

1. $\pm \frac{t_2}{2}$

2 * Размеры для справок.

Изм.	Лист	№ докум.	Подпись	Дата
Разраб.		Аленичева		
Пров.		Акулин		
Т.контр.		Акулин		
Н.контр.		Уткина		
Утв.		Азаров		

АПЭ1401 0СБ

Подвеска для крепления 2Е труб к железобетонным плитам перекрытия Сборочный чертеж

Лит	Масса	Масштаб
	См. таблицу	—

Лист 1 Листов 1

СПКБ „Спецавтоматика" Москва

Копировал картишев 18624 48 Формат А3

Формат	Зона	Поз.	Обозначение	Наименование	Кол.	Примечание
				Стандартные изделия		
		5,6		Гайка М12,5 ГОСТ 5915-70	6	
		7,8		Шайба 12.04 ГОСТ 11371-78	4	
				АПЭ 1401.0-04		
				Детали		
А4		1	АПЭ 1378.0-1-02	Хомут для труб Дн 108...140	2	
А4		2	АПЭ 1401.0-1-02	Подкладка	2	
А4		3	АПЭ 1401.0-2-04	Шпилька	2	
А4		4	АПЭ 1401.0-3-04	Уголок	1	
				Стандартные изделия		
		5,6		Гайка М16,5 ГОСТ 5915-70	6	
		7,8		Шайба 16.04 ГОСТ 11371-78	4	
				АПЭ 1401.0-05		
				Детали		
А4		1	АПЭ 1378.0-1-03	Хомут для труб Дн 152...159	2	
А4		2	АПЭ 1401.0-1-02	Подкладка	2	
А4		3	АПЭ 1401.0-2-05	Шпилька	2	
А4		4	АПЭ 1401.0-3-05	Уголок	1	

Инв. № подл. | Подпись и дата | Взам. инв. № | Инв. № дубл. | Подпись и дата

Формат	Зона	Поз.	Обозначение	Наименование	Кол.	Примечание
				Стандартные изделия		
		5,6		Гайка М16,5 ГОСТ 5915-70	6	
		7,8		Шайба 16.04 ГОСТ 11371-78	4	
				АПЭ 1401.0-06		
				Детали		
А4		1	АПЭ 1378.0-1-04	Хомут для труб Дн 219	2	
А4		2	АПЭ 1401.0-1-03	Подкладка	2	
А4		3	АПЭ 1401.0-2-06	Шпилька	2	
А4		4	АПЭ 1401.0-3-06	Уголок	1	
				Стандартные изделия		
		5		Гайка М16.5 ГОСТ 5915-70	2	
		6		Гайка М20.5 ГОСТ 5915-70	4	
		7		Шайба 16.04 ГОСТ 11371-78	2	
		8		Шайба 20.04 ГОСТ 11371-78	2	

Инв. № подл. | Подпись и дата | Взам. инв. № | Инв. № дубл. | Подпись и дата

АПЭ1402.0СБ

Типовые конструкции Серия 5.908-1

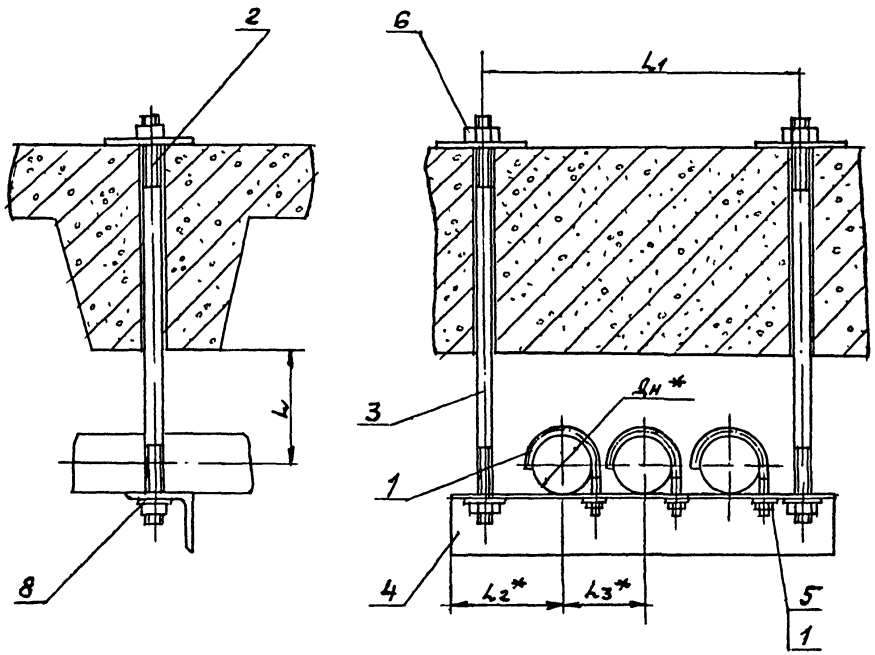

Обозначение	Размеры в мм					Масса сборки, кг
	$Д_н$*	L	L_1	L_2*	L_3*	
АПЭ1402.0	18...30	40	260	75	75	1,65
-01	32...48	50	310	90	90	1,95
-02	50...65	70	410	110	125	3,82
-03	70...89	80	480	130	145	6,22

1. $\pm\frac{L_2}{2}$
2.* Размеры для справок

Изм	Лист	№ докум.	Подпись	Дата
Разраб.		Аленичева		11.01
Пров.		Акулин		
Т.контр.		Акулин		
Н.контр.		Уткина		11.01
Утв.		Азаров		11.02

АПЭ1402.0СБ

Подвеска для крепления 3х труб к железобетонным плитам перекрытия Сборочный чертеж

Лит	Масса	Масшт
	См. таблицу	—

Лист | Листов 1

СПКБ „Спецавтоматика" Москва

Инв № подл | Подпись и дата | Взам. инв № | Инв № дубл. | Подпись и дата

Копировал Кортошева 18624 49 Формат А3

Типовые конструкции Серия 5.903-1

АПЭ1401.0-2

12,5 ▽(▽)

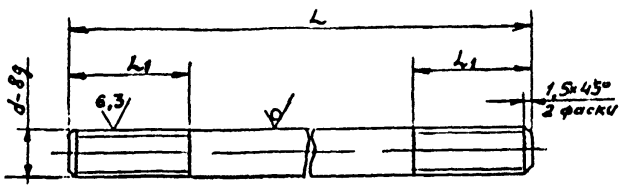

Обозначение	Размеры в мм L	l1	d	Материал	Масса, кг
АПЭ1401.0-2	490	25	М8	Круг В 8 ГОСТ 2590-71 / Ст.3 ГОСТ 535-79	0,19
-01	508				0,2
-02	564	35	М12	Круг В12 ГОСТ 2590-71 / Ст.3 ГОСТ 535-79	0,5
-03	580				0,51
-04	665	45	М16	Круг В16 ГОСТ 2590-71 / Ст.3 ГОСТ 535-79	1,048
-05	705				1,11
-06	800	50	М20	Круг В20 ГОСТ 2590-71 / Ст.3 ГОСТ 535-79	1,97

$H14, \pm \frac{t_2}{2}$

Изм.	Лист	№ докум.	Подпись	Дата
Разраб.		Ларичева		
Пров.		Акулин		
Т.контр.		Акулин		
Н.контр.		Уткина		
Утв.		Азаров		

АПЭ1401.02

Шпилька

Лит.	Масса	Масштаб
	См. таблицу	—

Лист | Листов 1

См. таблицу

СПКБ „Спецавтоматика" Москва

Инв.№ подл. | Подпись и дата | Взам. инв.№ | Инв.№ дубл. | Подпись и дата

Копировал Формат А4

Типовые конструкции Серия 5.903-1

АПЭ1401.0-3

А(▽)

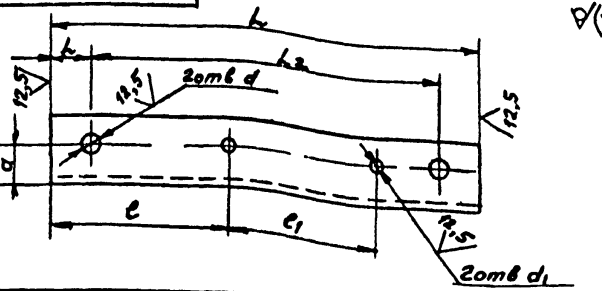

Обозначение	Размеры в мм l	l1	l2	c	c1	d	d	d1	Материал	Масса, кг
АПЭ1401.0-3	220	20	180	92	75	20	9	7	Уголок В 3 ГОСТ 2590-71 / Ст 3 ГОСТ 535-79	0,36
-01	270	25	220	119	80			9		0,45
-02	340		290	146	125	35	13	11	Уголок В 5 ГОСТ 2590-71 / Ст 3 ГОСТ 535-79	1,54
-03	400	35	330	175	145			13		2,28
-04	510		440	234	200	45	17	17	Уголок В 8 ГОСТ 2590-71 / Ст 3 ГОСТ 535-79	3,8
-05	580	50	480	266	225	50			Уголок В 10 ГОСТ 2590-71 / Ст 3 ГОСТ 535-79	5,59
-06	700		600	326	285	85	22		Уголок Б 2.0.2.0.-3 ГОСТ 8278-83 / Ст 3 ГОСТ 535-79	17,25

$H14, \pm \frac{t_2}{2}$

Изм.	Лист	№ докум.	Подпись	Дата
Разраб.		Ларичева		
Пров.		Акулин		
Т.контр.		Акулин		
Н.контр.		Уткина		
Утв.		Азаров		

АПЭ1401.0-3

Уголок

Лит.	Масса	Масштаб
	См. таблицу	—

Лист | Листов 1

См. таблицу

СПКБ „Спецавтоматика" Москва

Инв.№ подл. | Подпись и дата | Взам. инв.№ | Инв.№ дубл. | Подпись и дата

Копировал Формат А4

Серия 5.908-1 Типовые конструкции

Формат	Зона	Поз.	Обозначение	Наименование	Кол.	Примечание
				Документация		
А3			АПЭ 1402.0СБ	Сборочный чертеж		
			Переменные данные для исполнений			
				АПЭ1402.0		
				Детали		
А4		1	АПЭ 1377.0-1	Хомут для труб 18...30	3	
А4		2	АПЭ 1401.0-1	Подкладка	2	
А4		3	АПЭ 1401.0-2	Шпилька	2	
А4		4	АПЭ 1402.0-1	Уголок	1	
				Стандартные изделия		
		5		Гайка М6.5 ГОСТ 5915-70	3	
		6		Гайка М8.5 ГОСТ 5915-70	4	
		7		Шайба 6.04 ГОСТ 11371-78	3	
		8		Шайба 8.04 ГОСТ 11371-78	2	
				АПЭ 1402.0-01		
				Детали		
А4		1	АПЭ 1377.0-1-01	Хомут для труб Дн 32...48	3	
А4		2	АПЭ 1401.0-1	Подкладка	2	

Подпись и дата | Инв. № дубл. | Взам. инв. № | Подпись и дата | Инв. № подл.

Изм.	Лист	№ докум.	Подпись	Дата
Разраб.	Аленичева			
Пров.	Акулин			
Н. контр.	Уткина			
Утв.	Азаров			

АПЭ 1402.0

Подвеска для крепления 3х труб к железобетонным плитам перекрытия

Лит.	Лист	Листов
	1	3

СПКБ „Спецавтоматика" Москва

Копировал Карташева Формат А4

50

Серия 5.908-1 Типовые конструкции

Формат	Зона	Поз.	Обозначение	Наименование	Кол.	Примечание
А4		3	АПЭ 1401.0-2-01	Шпилька	2	
А4		4	АПЭ 1402.0-1-01	Уголок	1	
				Стандартные изделия		
		5,6		Гайка М8.5 ГОСТ 5915-70	7	
		7,8		Шайба 8.04 ГОСТ 11371-76	5	
				АПЭ 1402.0-02		
				Детали		
А4		1	АПЭ 1378.0-1	Хомут для труб Дн 50...65	3	
А4		2	АПЭ 1401.0-1-01	Подкладка	2	
А4		3	АПЭ 1401.0-2.02	Шпилька	2	
А4		4	АПЭ 1402.0-1-02	Уголок	1	
				Стандартные изделия		
		5		Гайка М10.5 ГОСТ 5915-70	3	
		6		Гайка М12.5 ГОСТ 5915-70	4	
		7		Шайба 10.04 ГОСТ 11371-78	3	
		8		Шайба 12.04 ГОСТ 11371-78	2	
				АПЭ 1402.0-03		
				Детали		
А4		1	АПЭ 1378.0-1-01	Хомут для труб Дн 70...89	3	
А4		2	АПЭ 1401.0-1-01	Прокладка	2	
А4		3	АПЭ 1401.0-2-03	Шпилька	2	
А4		4	АПЭ 1402.0-1-03	Уголок	1	

Подпись и дата | Инв. № дубл. | Взам. инв. № | Подпись и дата | Инв. № подл.

Изм.	Лист	№ докум.	Подпись	Дата

АПЭ 1402.0

Лист 2

Копировал Карташева Формат А4

Серия 5.908-1 Типовые конструкции

Формат	Зона	Поз.	Обозначение	Наименование	Кол.	Примечание
				Стандартные изделия		
		5,6		Гайка М12.5 ГОСТ 5915-70	7	
		7,8		Шайба 12.04 ГОСТ 11371-78	5	

Подпись и дата | Инв. № дубл. | Взам. инв. № | Подпись и дата | Инв. № подл.

Изм.	Лист	№ докум.	Подпись	Дата

АПЭ 1402.0

Лист 3

Копировал Карташева Формат А4

АПЭ 1402.0-1

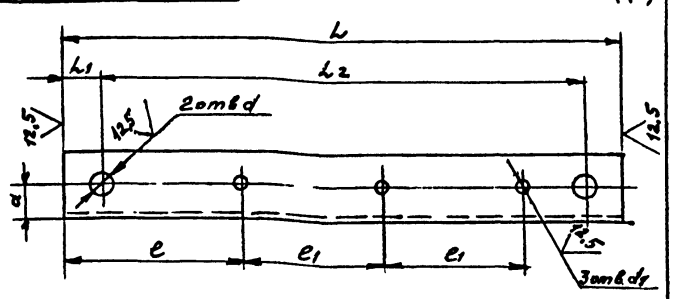

Обозначение	Размеры в мм: L	L1	L2	l	l1	a	d	d1	Материал	Масса, кг
АПЭ 1402.0-1	300	20	260	94	75	20	9	7	Уголок Б-36х36х3 ГОСТ 8509-72 / Ст 3 ГОСТ 535-79	0,49
-01	360	25	310	119	90	22		9	Уголок Б-40х40х3 ГОСТ 8509-72 / Ст 3 ГОСТ 535-79	0,66
-02	460		470	146	125	30	13	11	Уголок Б-50х50х4 ГОСТ 8509-72 / Ст 3 ГОСТ 535-79	1,73
-03	550	35	480	181	145	45		13	Уголок Б-75х75х6 ГОСТ 8509-72 / Ст 3 ГОСТ 535-79	3,78

Н14, $\pm \frac{t_2}{2}$

Подпись и дата | Инв. № дубл. | Взам. инв. № | Подпись и дата | Инв. № подл.

Изм.	Лист	№ докум.	Подпись	Дата
Разраб.	Аленичева			
Пров.	Акулин			
Т. контр.	Акулин			
Н. контр.	Уткина			
Утв.	Азаров			

АПЭ 1402.0-1

Уголок

См. таблицу

Лит.	Масса	Масшт.
	См. таблицу	—

Лист | Листов 1

СПКБ „Спецавтоматика" Москва

Копировал Карташева 18624 50 Формат А4

АПЭ1403.0СБ

Серия 5.908-1

Типовые конструкции

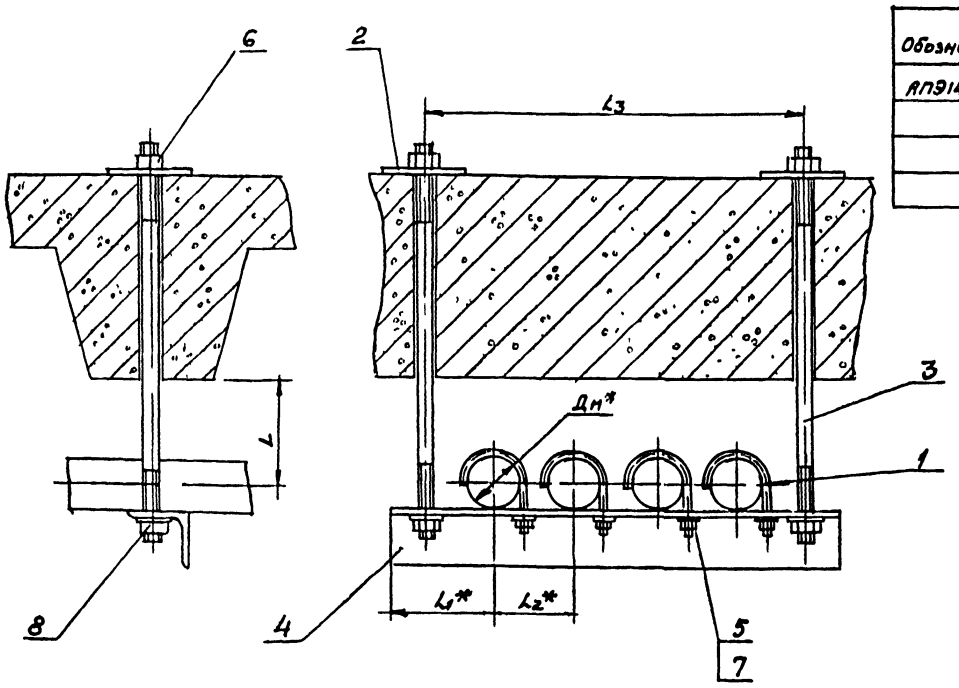

Обозначение	Размеры в мм					Масса сборки, кг
	Дн*	L	L_1*	L_2*	L_3	
АПЭ1403.0	18...30	40	73	75	330	1,79
-01	32...48	50	90	90	400	3,1
-02	50...65	70	108	125	540	5,6
-03	70...85	80	128	145	620	12,0

1. $\pm \frac{t_2}{2}$

2.* Размеры для справок

Изм.	Лист	№ докум.	Подпись	Дата
Разраб.		Аленичева		
Пров.		Акулин		
Т.контр.		Акулин		
Н.контр.		Уткина		
Утв.		Азаров		

АПЭ1403.0СБ

Подвеска для крепления 4х труб к железобетонным плитам перекрытия

Сборочный чертеж

Лит	Масса	Масшт.
	См. таблицу	—

Лист | Листов 1

СПКБ „Спецавтоматика" Москва

Копировал Гортошева

Инв. № подл. | Подпись и дата | Взам. инв. № | Инв. № дубл. | Подпись и дата

Серия 5.908-1

Типовые конструкции

Формат	Зона	Поз.	Обозначение	Наименование	Кол	Примечание
				Документация		
А3			АПЭ1403.0СБ	Сборочный чертеж		
			Переменные данные	для исполнений		
				АПЭ1403.0		
				Детали		
А4		1	АПЭ1377 0-1	Хомут для труб Дн18.30	4	
А4		2	АПЭ1401.0-1	Подкладка	2	
А4		3	АПЭ1401.0-2	Шпилька	2	
А4		4	АПЭ1403.0-1	Уголок	1	
				Стандартные изделия		
				Гайка М6.5ГОСТ5915-70	4	
				Гайка М8.5ГОСТ5915-70	4	
				Шайба 6.04ГОСТ11371-78	4	
				Шайба 8.04ГОСТ11371-78	2	
				АПЭ1403.0-01		
				Детали		
А4		1	АПЭ1377 0-1-01	Хомут для труб Дн32...48	4	
А4		2	АПЭ1401.0-1	Подкладка	2	

Изм	Лист	№ докум	Подпись	Дата
Разраб		Аленичева		
Пров.		Акулин		
Н.контр.		Уткина		
Утв		Азаров		

АПЭ1403.0

Подвеска для крепления 4х труб к железобетонным плитам перекрытия

Лит	Лист	Листов
	1	3

СПКБ „Спецавтоматика" Москва

Формат А4

Серия 5.908-1

Типовые конструкции

Формат	Зона	Поз.	Обозначение	Наименование	Кол	Примечание
А4		3	АПЭ1401.0-2-01	Шпилька	2	
А4		4	АПЭ1403.0-1-01	Уголок	1	
				Стандартные изделия		
		5,6		Гайка М8.5ГОСТ5915-70	8	
		7,8		Шайба 8.04ГОСТ11371-78	8	
				АПЭ1403.0-02		
				Детали		
А4		1	АПЭ1378.0-1	Хомут для труб Дн50.65	4	
А4		2	АПЭ1401.0-1-01	Подкладка	2	
А4		3	АПЭ1401.0-2-02	Шпилька	2	
А4		4	АПЭ1403 0-1-02	Уголок	1	
				Стандартные изделия		
		5		Гайка М10.5ГОСТ5915-70	4	
		6		Гайка М12.5ГОСТ5915-70	4	
		7		Шайба 10.04ГОСТ11371-76	4	
		8		Шайба 12.04ГОСТ11371-78	2	
				АПЭ1403 0-03		
				Детали		
А4		1	АПЭ1378.0-1-01	Хомут для труб Дн70.89	4	
А4		2	АПЭ1401.0-1-01	Подкладка	2	
А4		3	АПЭ1401 0-2-03	Шпилька	2	
А4		4	АПЭ1403 0-1-02	Уголок	1	

Изм	Лист	№ докум	Подпись	Дата

АПЭ 1403.0

Лист 2

Копировал Гортошева

18624 51

АПЭ1404.ОСБ

Типовые конструкции Серия 5.908-1

Обозначение	Дн *	L*	Масса, кг
АПЭ1404 0	18.. 30	76	0,52
-01	32 48	82	0,54
-02	50..65	105	0,56
-03	70 89		

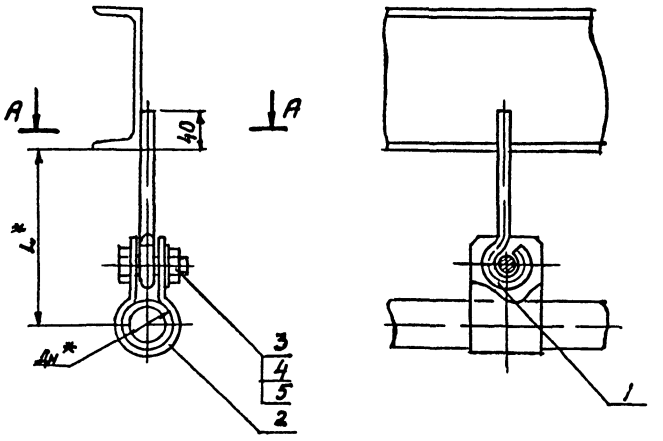

1 Электрод Э42 ГОСТ 9467-75

2. $\pm \frac{t_2}{2}$

3.* Размеры для справок

4. Вид сварки по технологии завода.

А-А

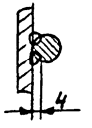

Изм.	Лист	№ докум.	Подпись	Дата	АПЭ 1404 ОСБ		
Разраб.		Уткина			Подвеска для крепления труб к металлоконструкциям Сборочный чертеж	Лит	Масса	Масшт.
Пров.		Акулин					Смотрелицу	—
Т.контр.		Акулин				Лист	Листов 1
Н.контр.		Уткина				СПКБ „Спецавтоматика" Москва	
Утв.		Азаров					

Инв. № подл. | Подпись и дата | Взам. инв. № | Инв. № дубл. | Подпись и дата

Копировал Карт. Изд. 18624 52 Формат 13

Типовые конструкции Серия 5.908-1

Зона	Поз.	Обозначение	Наименование	Кол.	Примечание
			Стандартные изделия		
	5,6		Гайка М12,5 ГОСТ 5915-70	8	
	7,8		Шайба 12 04 ГОСТ 11371-78	6	

Инв. № подл. | Подпись и дата | Взам. инв. № | Инв. № дубл. | Подпись и дата

Изм.	Лист	№ докум.	Подпись	Дата	АПЭ 1403.0	Лист 3

АПЭ1403.0-1

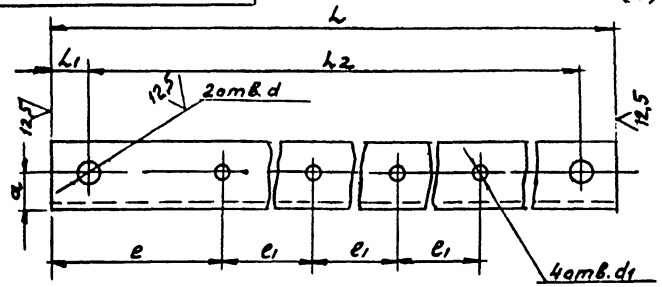

Обозначение	Размеры в мм L	L1	L2	e	e1	a	d	d1	Материал	Масса, кг
АПЭ1403.0-1	370	20	330	92	75	20	9	7	Уголок Б-36×36×3 ГОСТ 8509-72 / Ст 3 ГОСТ 535-79	0,6
-01	450	25	400	119	90	30		9	Уголок Б-50×50×4 ГОСТ 8509-72 / Ст.3 ГОСТ 535-79	1,69
-02	590		540	146	125	35	13	11	Уголок Б-63×63×5 ГОСТ 8509-72 / Ст.3 ГОСТ 535-79	3,37
-03	690		620	119	145	55		13	Уголок Б-100×100×7 ГОСТ 8509-72 / Ст.3 ГОСТ 535-79	9,3

$H14, \pm \frac{t_2}{2}$

Типовые конструкции Серия 5.908-1

Инв. № подл. | Подпись и дата | Взам. инв. № | Инв. № дубл. | Подпись и дата

Изм.	Лист	№ докум.	Подпись	Дата
Разраб.		Пленичева		
Пров.		Акулин		
Т.контр.		Акулин		
Н.контр.		Уткина		
Утв.		Азаров		

АПЭ1403.0-1

Уголок

Лит. | Масса: см. таблицу | Масшт. —

Лист | Листов 1

См. таблицу

СПКБ „Спецавтоматика" Москва

Копировал [illegible] Формат [illegible]

Типовые конструкции Серия 5.908-1

АПЭ1405.0-1

12.5 (√)

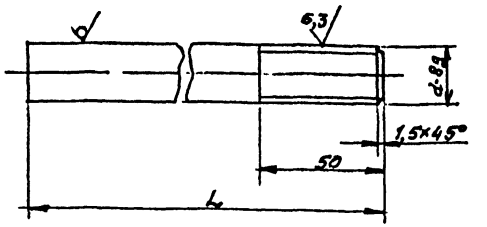

Обозначение	L	d	Материал	Масса
АПЭ 1405 0-1	115	M8	Круг В8 ГОСТ 2590-71 / Ст.3 ГОСТ 535-79	0,035
-01	130			0,038
-02	165	M12	Круг В12 ГОСТ 2590-71 / Ст 3 ГОСТ 535-79	0,146
-03	190			0,169
-04	265	M16	Круг В16 ГОСТ 2590-71 / Ст 3 ГОСТ 535-79	0,42
-05	295			0,46
-06	380	M20	Круг В20 ГОСТ 2590-71 / Ст 3 ГОСТ 535-79	0,94

$H14, \pm \frac{t_2}{2}$

Изм.	Лист	№ докум.	Подпись	Дата
Разраб.		Уткина		
Пров.		Акулин		
Т.контр		Акулин		
Н.контр		Уткина		
Утв		Азаров		

АПЭ1405.0-1

Тяга

Лит	Масса	Масштаб
	0,07	—

Лист | Листов 1

Круг В8 ГОСТ 2590-71 / Ст 3 ГОСТ 535-79

СПКБ „Спецавтоматика" Москва

Инв.№подл. | Подпись и дата | Взам.инв.№ | Инв.№дубл. | Подпись и дата

Копировал Гортышева 18624 53 Формат А4

Типовые конструкции Серия 5.908-1

АПЭ1404.0-1

12.5 (√)

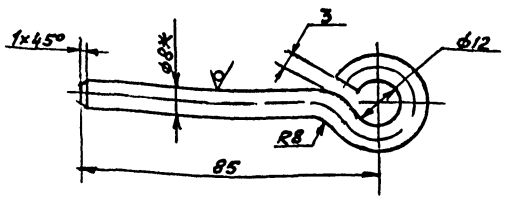

1. $H14, \pm \frac{t_2}{2}$
2. *Размер для справок

Изм.	Лист	№ докум.	Подпись	Дата
Разраб.		Уткина		
Пров.		Акулин		
Т.контр		Акулин		
Н.контр		Уткина		
Утв		Азаров		

АПЭ1404.0-1

Тяга

Лит	Масса	Масштаб
	0,07	—

Лист | Листов 1

Круг В8 ГОСТ 2590-71 / Ст 3 ГОСТ 535-79

СПКБ „Спецавтоматика" Москва

Инв.№подл. | Подпись и дата | Взам.инв.№ | Инв.№дубл. | Подпись и дата

Копировал Гортышева Формат А4

Типовые конструкции Серия 5.903-1 Выпуск 1 Зона 2

Поз.	Обозначение	Наименование	Кол.	Примечание
		Документация		
А3	АПЭ1404.0 СБ	Сборочный чертеж		
		Детали		
А4	1 АПЭ1404.0-1	Тяга	1	
		Стандартные изделия		
	3	Болт М10×35.5б ГОСТ 7798-70	1	
	4	Гайка 10.5 ГОСТ 5915-70	1	
	5	Шайба 10.04 ГОСТ 11371-78	1	
		Переменные данные для исполнений		
		АПЭ1404.0		
		Детали		
А4	2 АПЭ1399.0-3	Хомут	1	
		АПЭ1404.0-01		
		Детали		
А4	2 АПЭ 1399.0-3-01	Хомут	1	

Инв.№ подл. | Подпись и дата | Взам.инв.№ | Инв.№ дубл. | Подпись и дата

Изм.	Лист	№ докум.	Подпись	Дата
Разраб.		Уткина		
Пров.		Акулич		
Н.контр.		Уткина		
Утв.		Азаров		

АПЭ1404.0

Подвеска для крепления труб к металлоконструкциям

Литер	Лист	Листов
	1	2

СПКБ "Спецавтоматика" Москва

Типовые конструкции Серия 5.903-1

Поз.	Обозначение	Наименование	Кол.	Примечание
		АПЭ1404.0-02		
		Детали		
А4	2 АПЭ1399.0-3-02	Хомут	1	
		АПЭ1404.0-03		
		Детали		
А4	2 АПЭ1399.0-3	Хомут	1	

Инв.№ подл. | Подпись и дата | Взам.инв.№ | Инв.№ дубл. | Подпись и дата

Изм.	Лист	№ докум.	Подпись	Дата

АПЭ1404.0

Лист 2

Типовые конструкции Серия 5.908-1

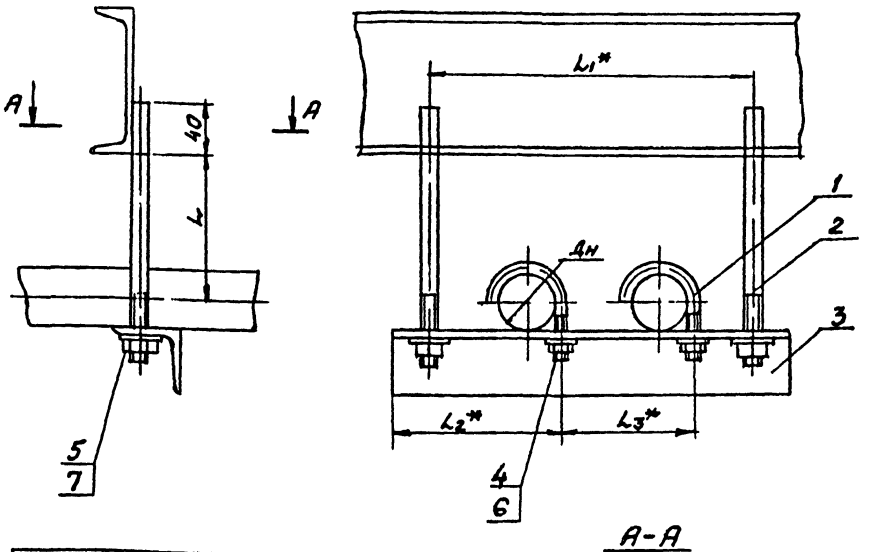

Обозначение	Размеры в мм					Масса сборки кг
	Dн	L	L1	L2	L3	
АПЭ 1405.0	18...30	40	180	73	75	0,49
-01	32..48	50	220	90	90	0,66
-02	50..65	70	290	108	125	2,5
-03	70..89	80	330	128	145	3,1
-04	108..140	125	435	155	200	5,5
-05	152..159	150	480	178	225	7,9
-06	219	200	600	208	285	10,3

А-А



1. $\pm\frac{t_5}{2}$
2. * Размеры для справок.
3 Вид сварки по технологии завода.

Изм.	Лист	№ докум.	Подпись	Дата
Разраб.		Уткина		
Пров.		Акулин		
Т.контр.		Акулин		
Н.контр.		Уткина		
Утв.		Азаров		

АПЭ1405.0СБ

Подвеска для крепления 2" труб к металлоконструкциям
Сборочный чертеж

Лит.	Масса	Масшт.
	см. табл.	—
Лист	Листов 1	

СПКБ „Спецавтоматика" Москва

Копировал

Формат А4

Типовые конструкции Серия 5.908-1

Формат	Зона	Поз.	Обозначение	Наименование	Кол.	Примечание
				Документация		
А3			АПЭ 1405. ОСБ	Сборочный чертеж		
				Переменные данные для исполнений		
				АПЭ 1405.0		
				Детали		
А4		1	АПЭ 1377.0-1	Хомут	2	
А4		2	АПЭ 1405.0-1	Тяга	2	
А4		3	АПЭ 1401.0-3	Перекладина	1	
				Стандартные изделия		
		4		Гайка М6 5 ГОСТ 5915-70	2	
		5		Гайка М8 5 ГОСТ 5915-70	2	
		6		Шайба 6 04 ГОСТ 11371-78	2	
		7		Шайба 8.04 ГОСТ 11371-78	2	
				АПЭ 1405 0-01		
				Детали		
А4		1	АПЭ 1377.0-1-01	Хомут	2	
А4		2	АПЭ 1405.0-1-01	Тяга	2	

Инв. № подл. | Подпись и дата | Взам. инв. № | Инв. № дубл. | Подпись и дата

Изм.	Лист	№ докум.	Подпись	Дата
Разраб.		Уткина		
Пров.		Акулин		
Н.контр.		Уткина		
Утв.		Азаров		

АПЭ1405 0

Подвеска для крепления 2" труб к металлоконструкциям

Лит.	Листов	Листов
	1	4

СПКБ „Спецавтоматика" Москва

Формат А4

Типовые конструкции Серия 5.908-1

Формат	Зона	Поз.	Обозначение	Наименование	Кол.	Примечание
А4		3	АПЭ 1401 0-3-01	Перекладина	1	
				Стандартные изделия		
		4,5		Гайка М8 5 ГОСТ 5915-70	4	
		6,7		Шайба 8 04 ГОСТ 11371-78	4	
				АПЭ 1405 0-02		
				Детали		
А4		1	АПЭ 1378 0-1	Хомут	2	
А4		2	АПЭ 1405.0-1-02	Тяга	2	
А4		3	АПЭ 1401. 0-3-02	Перекладина	1	
				Стандартные изделия		
		4		Гайка М10 5 ГОСТ 5915-70	2	
		5		Гайка М12 5 ГОСТ 5915-70	2	
		6		Шайба 10 04 ГОСТ 11371-78	2	
		7		Шайба 12.04 ГОСТ 11371-78	2	
				АПЭ 1405 0-03		
				Детали		
А4		1	АПЭ 1378.0-1-01	Хомут	2	
А4		2	АПЭ 1405.0-1-03	Тяга	2	
А4		3	АПЭ 1401.0-3-03	Перекладина	1	

Инв. № подл. | Подпись и дата | Взам. инв. № | Инв. № дубл. | Подпись и дата

Изм.	Лист	№ докум.	Подпись	Дата

АПЭ1405.0

Лист 2

Копировал

Типовые конструкции Серия 5.903-1

Поз.	Обозначение	Наименование	Кол.	Примечание
		Стандартные изделия		
		Гайка М12 5 ГОСТ 5915-70	4	
		Шайба 12 04 ГОСТ 11371-74	4	
		АПЭ 1405.0-04		
		Детали		
А4	1 АПЭ 1378.0-1-02	Хомут	2	
А4	2 АПЭ 1405 0-1-04	Тяга	2	
А4	3 АПЭ 1401 0-3-04	Перекладина	1	
		Стандартные изделия		
4,5		Гайка М16 5 ГОСТ 5915-70	4	
6,7		Шайба 16 04 ГОСТ 11371-74	4	
		АПЭ 1405.0-05		
		Детали		
А4	1 АПЭ 1378.0-1-03	Хомут	2	
А4	2 АПЭ 1405.0-1-05	Тяга	2	
А4	3 АПЭ 1401.0-3-05	Перекладина	1	
		Стандартные изделия		
4,5		Гайка М16.5 ГОСТ 5915-70	4	
6,7		Шайба 16.04 ГОСТ 11371-72	4	

Изм. Лист № докум. Подпись Дата — АПЭ 1405.0 — Лист 3

Копировал Формат А4

Типовые конструкции Серия 5.903-1

Поз.	Обозначение	Наименование	Кол.	Примечание
		АПЭ 1405.0-06		
		Детали		
А4	1 АПЭ 1378.0-1-04	Хомут	2	
А4	2 АПЭ 1405 0-1-06	Тяга	2	
А4	3 АПЭ 1401.0-3-06	Перекладина	1	
		Стандартные изделия		
	4	Гайка М16 5 ГОСТ 5915-70	2	
	5	Гайка М28 5 ГОСТ 5915-70	2	
	6	Шайба 16 04 ГОСТ 11371-78	2	
	7	Шайба 28 04 ГОСТ 11371-78	2	

Изм. Лист № докум. Подпись Дата — АПЭ 1405.0 — Лист 4

Копировал Формат А4

Типовые конструкции Серия 5.903-1

АПЭ1406.0СБ

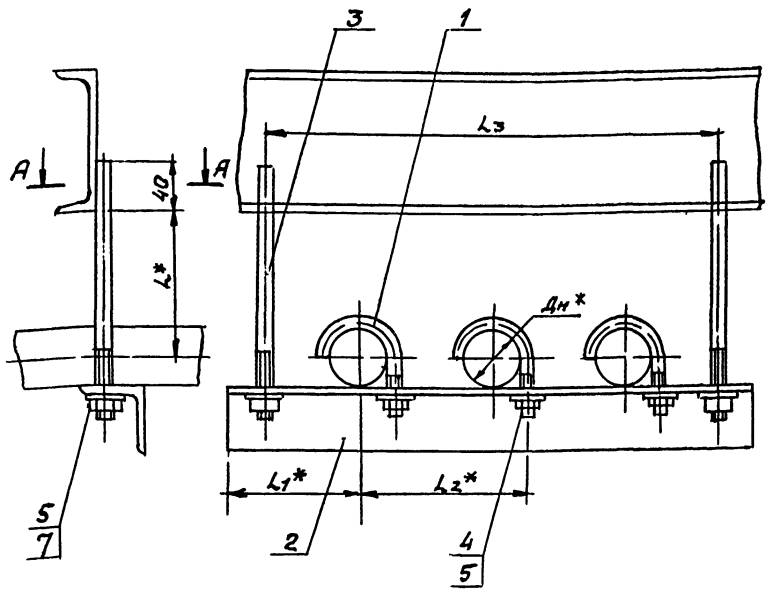

Обозначение	Размеры в мм Дн*	L*	L1*	L2*	Lз	Масса сборки кг
АПЭ1406 0	18... 30	40	73	75	260	0,65
-01	32... 48	50	90	90	310	0,94
-02	50..65	70	108	125	410	2,2
-03	70.:89	80	128	145	480	5,8

1. Электрод Э42 ГОСТ 9467-75
2. $\pm \frac{f_2}{2}$
3. * Размеры для справок
4. Вид сварки по технологии завода.

А-А



Изм.	Лист	№ докум.	Подпись	Дата
Разраб.		Уткина		
Пров.		Акулин		
Т.контр.		Акулин		
Н.контр.		Уткина		
Утв.		Азаров		

АПЭ 1406.0 СБ

Подвеска для крепления 3х труб к металлоконструкциям

Сборочный чертеж

Лит	Масса	Масштаб
	См. табл.	—
Лист	Листов 1	

СПКБ "Спецавтоматика" Москва

Типовые конструкции Серия 5.903

Формат	Зона	Поз	Обозначение	Наименование	Кол	Примечание
				Документация		
А3			АПЭ 1406 ОСБ	Сборочный чертеж		
			Переменные данные для исполнении			
				АПЭ 1406 0		
				Детали		
А4		1	АПЭ 1377 0-1	Хомут	3	
А4		2	АПЭ 1402 0-1	Перекладина	1	
А4		3	АПЭ 1405 0-1	Тяга	2	
				Стандартные изделия		
		4		Гайка М6 5 ГОСТ 5915-70	3	
		5		Гайка М8 5 ГОСТ 5915-70	2	
		6		Шайба 6 04 ГОСТ 11371-78	3	
		7		Шайба 8 04 ГОСТ 11371-78	2	
				АПЭ 1406 0-01		
				Детали		
А4		1	АПЭ 1377.0-1-01	Хомут	3	
А4		2	АПЭ 1402.0-1-01	Перекладина	1	
А4		3	АПЭ 1405 0-1-01	Тяга	2	

Подпись и дата | Инв. № дубл. | Взам. инв. № | Подпись и дата | Инв. № подл.

Изм	Лист	№ докум.	Подпись	Дата
Разраб		Уткина		
Пров		Акулин		
Н.контр.		Уткина		
Утв		Азаров		

АПЭ 1406.0

Подвеска для крепления 3х труб к металлоконструкциям

Лит	Лист	Листов
	1	3

СПКБ „Спецавтоматика" Москва

Типовые конструкции Серия 5.908-1

Формат	Зона	Поз	Обозначение	Наименование	Кол	Примечание
				Стандартные изделия		
		4,5		Гайка М8 5 ГОСТ 5915-70	5	
		6,7		Шайба 8.04 ГОСТ 11371-78	5	
				АПЭ 1406 0-02		
				Детали		
А4		1	АПЭ 1378 0-1	Хомут	3	
А4		2	АПЭ 1402 0-1-02	Перекладина	1	
А4		3	АПЭ 1405 0-1-02	Тяга	2	
				Стандартные изделия		
		4		Гайка М10 5 ГОСТ 5915-70	3	
		5		Гайка М12,5 ГОСТ 5915-70	2	
		6		Шайба 10 04 ГОСТ 11371-78	3	
		7		Шайба 12 04 ГОСТ 11371-78	2	
				АПЭ 1406 0-03		
				Детали		
А4		1	АПЭ 1378 0-1-02	Хомут	3	
А4		2	АПЭ 1402 0-1-03	Перекладина	1	
А4		3	АПЭ 1405.0-1-03	Тяга	2	

Подпись и дата | Инв. № дубл. | Взам. инв. № | Подпись и дата | Инв. № подл.

Изм	Лист	№ докум.	Подпись	Дата

АПЭ 1406 0

Лист 2

Типовые конструкции Серия 5.908-1

Формат	Зона	Поз	Обозначение	Наименование	Кол	Примечание
				Стандартные изделия		
		4,5		Гайка М12.5 ГОСТ 5915-70	5	
		6,7		Шайба 12 04 ГОСТ 11371-78	5	

Подпись и дата | Инв. № дубл. | Взам. инв. № | Подпись и дата | Инв. № подл.

Изм	Лист	№ докум	Подпись	Дата

АПЭ 1406.0

Лист 3

Формат А4

Типовые конструкции Серия 5.908-1

Формат	Зона	Поз	Обозначение	Наименование	Кол	Примечание
				Документация		
А3			АПЭ 1407 0 СБ	Сборочный чертеж		
			Переменные данные для исполнений			
				АПЭ 1407 0		
				Детали		
А4		1	АПЭ 1377.0-1	Хомут	4	
А4		2	АПЭ 1403.0-1	Перекладина	1	
А4		3	АПЭ 1405.0-1	Тяга	2	
				Стандартные изделия		
		4		Гайка М6,5 ГОСТ 5915-70	4	
		5		Гайка М8 5 ГОСТ 5915-70	2	
		6		Шайба 6.04 ГОСТ 11371-78	4	
		7		Шайба 8 04 ГОСТ 11371-78	2	
				Детали		
				АПЭ 1407.0-01		
А4		1	АПЭ 1377 0-1-01	Хомут	4	
А4		2	АПЭ 1403.0-1-01	Перекладина	1	
А4		3	АПЭ 1405.0-1-01	Тяга	2	

Подпись и дата | Инв. № дубл. | Взам. инв. № | Подпись и дата | Инв. № подл.

Изм	Лист	№ докум.	Подпись	Дата
Разраб		Уткина		
Пров		Акулин		
Н.контр.		Уткина		
Утв		Азаров		

АПЭ 1407.0

Подвеска для крепления 4х труб к металлоконструкциям

Лит	Лист	Листов
	1	3

СПКБ „Спецавтоматика" Москва

Типовые конструкции Серия 5.908-1

Копировал Кострюкова 18624 56 Формат А4

Серия 5.903-1 Типовые конструкции

Формат	Зона	Поз.	Обозначение	Наименование	Кол.	Примечание
				Стандартные изделия		
				Гайка М12.5 ГОСТ 5915-70	6	
				Шайба 8.04 ГОСТ 11371-78	6	
			АПЭ1407.0-02			
				Детали		
А4		1	АПЭ 1378.0-1	Хомут	4	
А4		2	АПЭ 1403.0-1-02	Перекладина	1	
А4		3	АПЭ 1405.0-1-02	Тяга	2	
				Стандартные изделия		
		4		Гайка М10.5 ГОСТ 5915-70	4	
		5		Гайка М12.5 ГОСТ 5915-70	2	
		6		Шайба 10.04 ГОСТ 11371-78	4	
		7		Шайба 12.04 ГОСТ 11371-78	2	
			АПЭ 1407.0-03			
				Детали		
А4		1	АПЭ 1378.0-1-01	Хомут	4	
А4		2	АПЭ.1403.0-1-03	Перекладина	1	
А4		3	АПЭ 1405.0-1-03	Тяга	2	

Инв.№ подл. | Подпись и дата | Взам.инв.№ | Инв.№ дубл. | Подпись и дата

Изм. Лист № докум. Подпись Дата

АПЭ1407.0 Лист 2

Копировал Формат А4

Серия 5.903-1 Типовые конструкции

Формат	Зона	Поз.	Обозначение	Наименование	Кол.	Примечание
				Стандартные изделия		
	4.5			Гайка М12.5 ГОСТ 5915-70	6	
	6.7			Шайба 12.04 ГОСТ 11371-78	6	

Инв.№ подл. | Подпись и дата | Взам.инв.№ | Инв.№ дубл. | Подпись и дата

Изм. Лист № докум. Подпись Дата

АПЭ1407.0 Лист 3

Серия 5.903-1 Типовые конструкции

АПЭ1407.0СБ

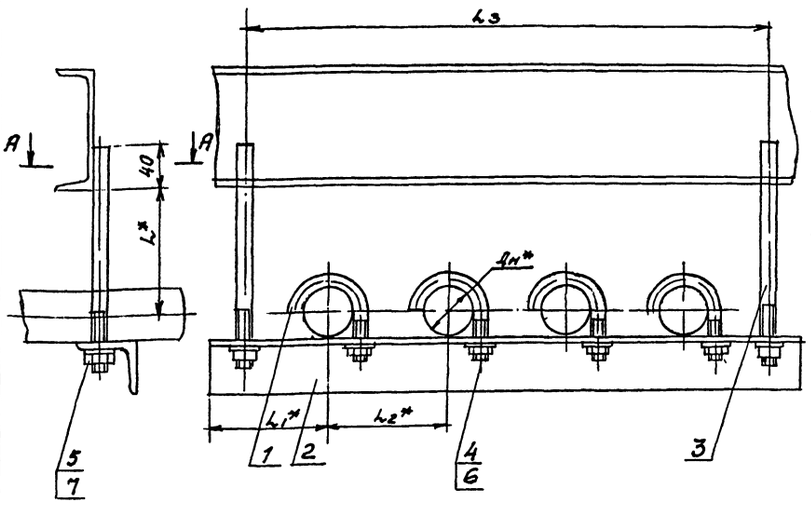

Обозначение	Размеры в мм					Масса сборки кг
	Dн*	L*	L1*	L2*	L3	
АПЭ1407.0	18...30	40	73	75	330	0,75
-01	32...48	50	90	90	400	1,15
-02	50...65	70	108	125	540	2,15
-03	70...89	80	123	145	620	6,0

1. Электрод Э42 ГОСТ 9467-75.
2. $\pm \frac{t_3}{2}$
3. * Размеры для справок.
4. Вид сварки по технологии завода

А-А

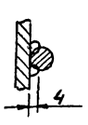

Инв.№ подл.	Подпись и дата	Взам.инв.№	Инв.№ дубл.

Изм.	Лист	№ докум.	Подпись
Разраб.		Уткина	
Пров.		Акулин	
Т.контр.		Акулин	
Н.контр.		Уткина	
Утв.		Азаров	

Подвеска для крепления 4-х труб к металлоконструкциям. Сборочный чертеж.

Лит.	Масса	Масштаб
	См. тех. лицу	–
Лист	Листов	
	1	

СПКБ „Спецавтоматика" Москва

18624 57

АПЭ1408.0СБ

Типовые конструкции Серия 5.903-1

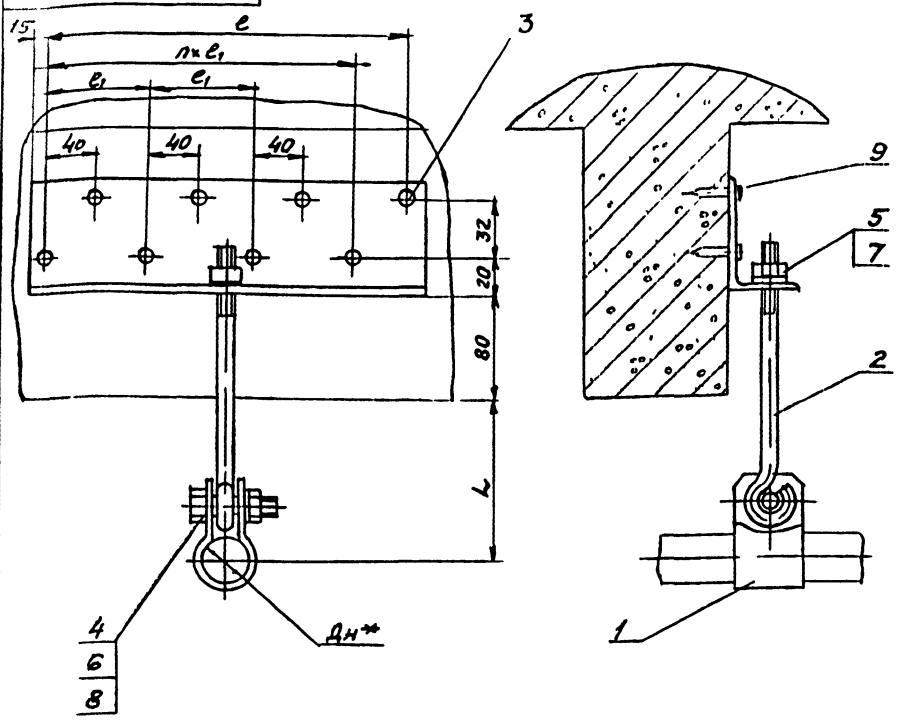

Обозначение	Размеры в мм Dн*	L	e	e1	n	Масса сборки кг
АПЭ1408 0	18 30	70	40	–	–	0,4
-01	32..48	85				0,45
-02	50 65	100	120	80	1	0,7
-03	70..89		240		3	1,2

1. $\pm \frac{t_2}{2}$
2. * Размер для справок

Изм.	Лист	№ докум.	Подпись	Дата
Разраб.		Аленичева		
Пров.		Акулин		
Т.контр.		Акулин		
Н.контр.		Уткина		
Утв.		Азаров		

АПЭ1408.0СБ

Подвеска для крепления труб к железобетонным плитам перекрытия. Сборочный чертеж

Лит	Масса	Масштаб
	Сметная	—
Лист	Листов 1	

СПКБ „Спецавтоматика" Москва

Инв.№подл. | Подпись и дата | Взам.инв.№ | Инв.№дубл. | Подпись и дата

Типовые конструкции Серия 5.903-1

Формат	Зона	Поз	Обозначение	Наименование	Кол.	Примечание
				Документация		
А3			АПЭ1408 0СБ	Сборочный чертеж		
				Стандартные изделия		
		4		Болт М10×35.58 ГОСТ 7798-70	1	
		5		Гайка М8.5 ГОСТ 5915-70	1	
		6		Гайка М10.5 ГОСТ 5915-70	1	
		7		Шайба 8 04 ГОСТ 11371-78	1	
		8		Шайба 10 04 ГОСТ 11371-78	1	
			Переменные данные	для исполнений		
				АПЭ1408 0		
				Детали		
А4		1	АПЭ1399 0-3	Хомут	1	
А4		2	АПЭ1408.0-1	Тяга	1	
А4		3	АПЭ1408.0-2	Уголок	1	
				Прочие изделия		
		9		Дюбель-гвоздь		
				ДГП 4,5×40 ТУ14-4-467-73	2	

Инв.№подл. | Подпись и дата | Взам.инв.№ | Инв.№дубл. | Подпись и дата

Типовые конструкции Серия 5.903-1

Формат	Зона	Поз	Обозначение	Наименование	Кол.	Примечание
				АПЭ1408.0-01		
				Детали		
А4		1	АПЭ1399.0-3-01	Хомут	1	
А4		2	АПЭ1408.0-1	Тяга	1	
А4		3	АПЭ1408.0-2	Уголок	1	
				Прочие изделия		
		9		Дюбель-гвоздь		
				ДГП 4,5×40 ТУ14-4-467-73	2	
				АПЭ1408 0-02		
				Детали		
А4		1	АПЭ1399.0-3-02	Хомут	1	
А4		2	АПЭ1408.0-1	Тяга	1	
А4		3	АПЭ1408 0-2-01	Уголок	1	
				Прочие изделия		
		9		Дюбель-гвоздь		
				ДГП 4,5×40 ТУ14-4-467-73	4	
				АПЭ1408 0-03		
				Детали		
А4		1	АПЭ1399 0-3-03	Хомут	1	

Изм.	Лист	№ докум.	Подпись	Дата
Разраб.		Аленичева		
Пров.		Акулин		
Н.контр.		Уткина		
Утв.		Азаров		

АПЭ1408 0

Подвеска для крепления труб к железобетонным плитам перекрытия

Лит	Лист	Листов
	1	3

СПКБ „Спецавтоматика" Москва

Изм.	Лист	№ докум.	Подпись	Дата

АПЭ1408.0

Лист 2

Серия 5.908-1 Типовые конструкции

Формат	Поз.	Обозначение	Наименование	Кол.	Примечание
А4	2	АПЭ1408.0-1	Тяга	1	
А4	3	АПЭ1408.0-2-02	Уголок	1	
			Прочие изделия		
			Дюбель-гвоздь		
			ДГП4,5×40 ТУ14-4-467-73	8	

АПЭ1408.0

Лист 3

Копировал Карташева Формат А4

АПЭ1408.0-1

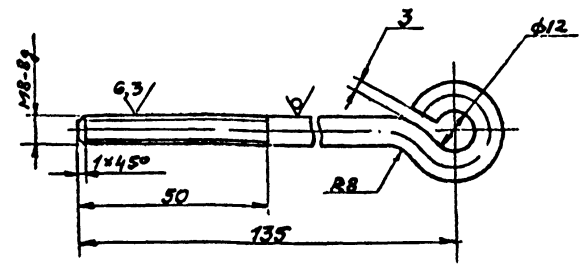

$h14, \pm \frac{t_2}{2}$

Изм.	Лист	№ докум.	Подпись	Дата
Разраб.	Аленичева			
Пров.	Акулин			
Т.контр.	Акулин			
Н.контр.	Уткина			
Утв.	Азаров			

Тяга

Лит. | Масса 0,07 | Масштаб —

Лист | Листов 1

Круг В8 ГОСТ 2590-71 / Ст.3 ГОСТ 535-79

СПКВ „Спецавтоматика" Москва

Копировал Карташева Формат А4

АПЭ1408.0-2

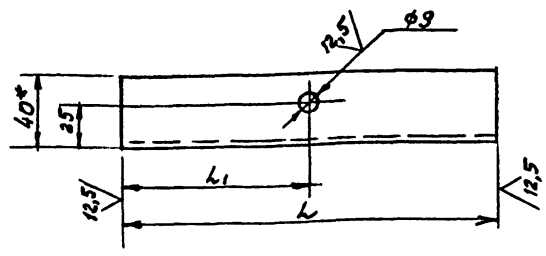

Обозначение	L, мм	L1, мм	Масса, кг
АПЭ1408.0-2	70	35	0,22
-01	150	75	0,47
-02	310	155	0,93

1.* Размер для справок

2. $H14, \pm \frac{t_2}{2}$

Изм.	Лист	№ докум.	Подпись	Дата
Разраб.	Аленичева			
Пров.	Акулин			
Т.контр.	Акулин			
Н.контр.	Уткина			
Утв.	Азаров			

Уголок

Лит | Масса: См. таблицу | Масштаб —

Лист | Листов 1

Уголок 5-63×40×4 ГОСТ 8510-72 / Ст 3 ГОСТ 535-79

СПКВ „Спецавтоматика" Москва

Формат А4

Серия 5.908-1 Типовые конструкции

Формат	Поз.	Обозначение	Наименование	Кол.	Примечание
			Документация		
А3		АПЭ1409.0 СБ	Сборочный чертеж		
			Детали		
А4	1	АПЭ1408.0-1	Тяга	1	
			Стандартные изделия		
	4		Болт М10×35.58 ГОСТ 7798-70	1	
	5		Гайка М8.5 ГОСТ 5915-70	1	
	6		Гайка М10.5 ГОСТ 5915-70	1	
	7		Шайба 8.04 ГОСТ 11371-78	1	
	8		Шайба 10.04 ГОСТ 11371-78	1	
			Переменные данные для исполнений		
			АПЭ 1409.0		
			Детали		
А4	2	АПЭ 1399.0-3	Хомут	1	
А4	3	АПЭ 1409.0-1	Уголок	1	

АПЭ1409.0

Изм.	Лист	№ докум.	Подпись	Дата
Разраб.	Аленичева			
Пров.	Акулин			
Н.контр.	Уткина			
Утв.	Азаров			

Подвеска для крепления труб к плитам перекрытия

Лит | Лист 1 | Листов 3

СПКВ „Спецавтоматика" Москва

Копировал Карташева 18624 59 Формат А4

Типовые конструкции Серия 5.908-1

Формат	Зона	Поз.	Обозначение	Наименование	Кол.	Примечание
				Прочие изделия		
		9		Дюбель-гвоздь ДГП4,5×40 ТУ14-4-467-73	2	
				АПЭ1409.0-01		
				Детали		
А4		2	АПЭ1399.0-3-01	Хомут	1	
А4		3	АПЭ1409.0-1	Уголок	1	
				Прочие изделия		
				Дюбель-гвоздь ДГП4,5×40 ТУ14-4-467-73	2	
				АПЭ1409.0-02		
				Детали		
А4		2	АПЭ1399.0-3-02	Хомут	1	
А4		3	АПЭ1409.0-1-01	Уголок	1	
				Прочие изделия		
		9		Дюбель-гвоздь ДГП4,5×4 ТУ14-4-467-73	4	

Инв. № подл. | Подпись и дата | Взам. инв. № | Инв. № дубл. | Подпись и дата

Изм. | Лист | № докум. | Подпись | Дата

АПЭ1409.0 — Лист 2

Копировал Картошева — Формат А4

Типовые конструкции Серия 5.908-1

Формат	Зона	Поз.	Обозначение	Наименование	Кол.	Примечание
				АПЭ1409.0-03		
				Детали		
А4		2	АПЭ 1399.0-3-03	Хомут	1	
А4		3	АПЭ 1409.0-1-02	Уголок	1	
				Прочие изделия		
		9		Дюбель-гвоздь ДГП4,5×40 ТУ14-4-467-73	8	

Инв. № подл. | Подпись и дата | Взам. инв. № | Инв. № дубл. | Подпись и дата

Изм. | Лист | № докум. | Подпись | Дата

АПЭ1409.0 — Лист 3

Копировал Картошева — Формат А4

АПЭ 1409.0 СБ

Типовые конструкции Серия 5.908-1

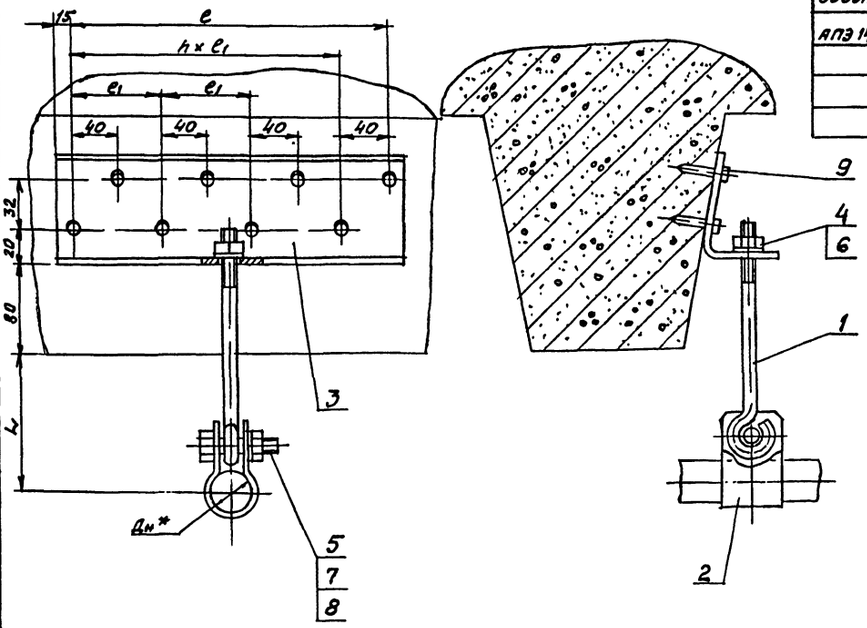

Обозначение	Размеры в мм: Дн*	L	e	e1	h	Масса сборки, кг
АПЭ 1409.0	18...30	70	40	—	—	0,5
-01	32...48	85				0,6
-02	50...65	100	120	80	1	0,9
-03	70...89		240		3	1,4

1. $\pm \frac{t_2}{2}$
2.* Размер для справок

Изм.	Лист	№ докум.	Подпись	Дата
Разраб.		Алекичева		
Пров.		Акулин		
Т.контр.		Акулин		
Н.контр.		Уткина		
Утв.		Азаров		

АПЭ1409.0 СБ

Подвеска для крепления труб к плитам перекрытия. Сборочный чертеж

Лит.	Масса	Масшт.
	См. таблицу	—

Лист | Листов 1

СПКБ „Спецавтоматика" Москва

Инв. № подл. | Подпись и дата | Взам. инв. № | Инв. № подл. | Подпись и дата

Копировал Картошева 18624 60 Формат А3

Типовые конструкции Серия 5.908-1

АПЭ1409.0-1

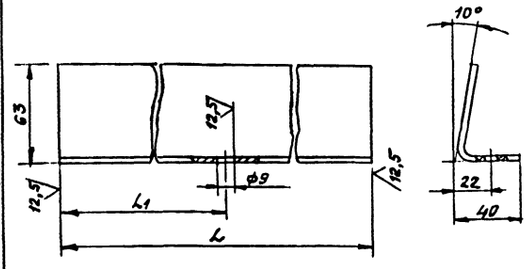

Обозначение	L, мм	L1, мм	Масса, кг
АПЭ1409.0-1	70	35	0,23
-01	150	75	0,49
-02	310	155	1,0

Н14, $\pm\frac{L_2}{2}$

АПЭ 1409.0-1

Уголок

Изм.	Лист	№ докум.	Подпись	Дата
Разраб.		Аленичева		
Пров.		Акулин		
Т.контр.		Акулин		
Н.контр.		Уткина		
Утв.		Азаров		

Лит. | Масса: Он таблицу | Масшт.: —

Лист | Листов 1

Лист Б-ПН-40 ГОСТ 19903-74 Ст.3пс ГОСТ 14637-69

СПКБ „Спецавтоматика" Москва

Копировал Карташева — Формат А4

Типовые конструкции Серия 5.908-1

Формат	Зона	Поз.	Обозначение	Наименование	Кол.	Примечание
				Документация		
А3			АПЭ 1410.0 СБ	Сборочный чертеж		
			Переменные данные для исполнений			
				АПЭ 1410.0		
				Детали		
А4		1	АПЭ1410.0-1	Скоба	1	
А4		2	АПЭ 1410.0-2	Тяга	1	
А4		3	АПЭ1410.0-3	Кронштейн	1	
				Стандартные изделия		
		4		Болт М10×35.58 ГОСТ 7798-70	1	
		5		Гайка М8.5 ГОСТ 5915-70	1	
		6		Гайка М10.5 ГОСТ 5915-70	1	
		7		Шайба 8.04 ГОСТ 11371-78	1	
		8		Шайба 10.04 ГОСТ 11371-78	1	
		9		Шуруп 1-8×60 ГОСТ 1144-80	2	

АПЭ 1410.0

Подвеска для крепления труб к деревянным балкам

Изм.	Лист	№ докум.	Подпись	Дата
Разраб.		Аленичева		
Пров.		Акулин		
Н.контр.		Уткина		
Утв.		Азаров		

Лит. | Лист 1 | Листов 4

СПКБ „Спецавтоматика" Москва

Копировал Карташева — Формат А4

Типовые конструкции Серия 5.908-1

Формат	Зона	Поз.	Обозначение	Наименование	Кол.	Примечание
				АПЭ 1410.0-01		
				Детали		
А4		1	АПЭ1410.0-1-01	Скоба	1	
А4		2	АПЭ 1410.0-2	Тяга	1	
А4		3	АПЭ 1410.0-3	Кронштейн	1	
				Стандартные изделия		
		4		Болт М10×35.58 ГОСТ 7798-70	1	
		5		Гайка М8.5 ГОСТ 5915-70	1	
		6		Гайка М10.5 ГОСТ 5915-70	1	
		7		Шайба 8.04 ГОСТ 11371-78	1	
		8		Шайба 10.04 ГОСТ 11371-78	1	
		9		Шуруп 1-8×60 ГОСТ 1144-80	2	
				АПЭ 1410.0-02		
				Детали		
А4		1	АПЭ1410.0-1-02	Скоба	1	
А4		2	АПЭ 1410.0-2-01	Тяга	1	
А4		3	АПЭ 1410.0-3	Кронштейн	1	
				Стандартные изделия		
		4		Болт М10×35.58 ГОСТ 7798-70	1	
		5		Гайка М8.5 ГОСТ 5915-70	1	
		6		Гайка М10.5 ГОСТ 5915-70	1	
		7		Шайба 8.04 ГОСТ 11371-78	1	
		8		Шайба 10.04 ГОСТ 11371-78	1	

АПЭ 1410.0 — Лист 2

Типовые конструкции Серия 5.908-1

Формат	Зона	Поз.	Обозначение	Наименование	Кол.	Примечание
				Шуруп 1-8×60 ГОСТ 1144-80	2	
				АПЭ 1410.0-03		
				Детали		
А4		1	АПЭ 1410.0-1-03	Скоба	1	
А4		2	АПЭ 1410.0-2-02	Тяга	1	
А4		3	АПЭ 1410.0-3-01	Кронштейн	1	
				Стандартные изделия		
		4		Болт М12×35.58 ГОСТ 7798-70	1	
		5		Гайка М10.5 ГОСТ 5915-70	1	
		6		Гайка М12,5 ГОСТ 5915-70	1	
		7		Шайба 10.04 ГОСТ 11371-78	1	
		8		Шайба 12.04 ГОСТ 11371-78	1	
		9		Шуруп 1-8×60 ГОСТ 1144-80	2	
				АПЭ 1410.0-04		
				Детали		
А4		1	АПЭ1410.0-1-04	Скоба	1	
А4		2	АПЭ 1410.0-2-03	Тяга	1	
А4		3	АПЭ 1410.0-3-01	Кронштейн	1	
				Стандартные изделия		
		4		Болт М12×35.58 ГОСТ 7798-70	1	
		5		Гайка М10.5 ГОСТ 5915-70	1	
		6		Гайка М12,5 ГОСТ 5915-70	1	

АПЭ 1410.0 — Лист 3

Копировал Карташева 18624 61 Формат А4

Типовые конструкции Серия 5.908-1

Поз.	Обозначение	Наименование	Кол.	Примечание
7		Шайба 10.04 ГОСТ 11371-78	1	
8		Шайба 12.04 ГОСТ 11371-78	1	
9		Шуруп 1-8х60 ГОСТ 1144-80	2	

АПЭ1410.0

Лист 4

Копировал Карпинчева Формат А4

АПЭ1410.0-1

12,5

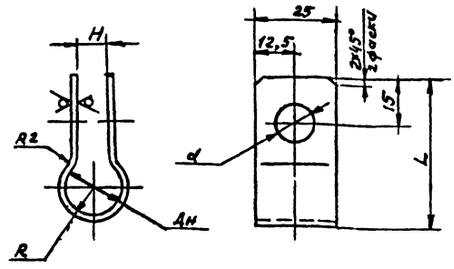

Обозначение	Размеры в мм: Дн труб	L	R	H	d	Масса, кг
АПЭ1410.0-1	18..30	65	15	10	11	0,05
-01	32..48	80	24			0,066
-02	50...65	100	38			0,09
-03	70...89	123	45		13	0,1
-04	108..114	148	57	12		0,2

$H14, \pm\frac{t_2}{2}$

АПЭ1410.0-1

Скоба

Лит. | Масса: См. таблицу | Масштаб: —

Лист | Листов 1

Лист 6-ПН-2.0 ГОСТ 19903-74 / Ст 3 пс ГОСТ 16523-70

СПКБ „Спецавтоматика" Москва

Копировал Карпинчева Формат А4

АПЭ1410.0-3

12,5

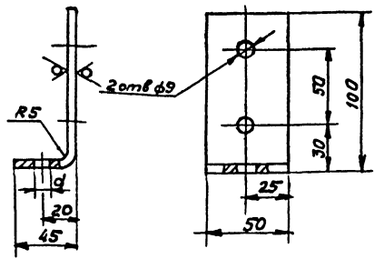

Обозначение	d
АПЭ1410.0-3	9
-01	11

$H14, \pm\frac{t_2}{2}$

АПЭ1410.0-3

Кронштейн

Лит. | Масса: 0,28 | Масштаб: 1:2

Лист | Листов 1

Лист 6-ПН-5.0 ГОСТ 19903-74 / Ст 3 пс ГОСТ 14637-69

СПКБ „Спецавтоматика" Москва

АПЭ1410.0-2

12,5

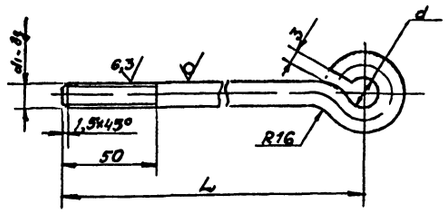

Обозначение	Размеры в мм: L	d	d_1	Материал	Масса, кг
АПЭ1410.0-2	135	12	М8	круг $\frac{\text{Д 8 ГОСТ 2590-71}}{\text{Ст 3 ГОСТ 535-79}}$	0,079
-01	175				0,09
-02	165	14	М10	круг $\frac{\text{Д 10 ГОСТ 2590-71}}{\text{Ст 3 ГОСТ 535-79}}$	0,14
-03	195				0,15

$\pm\frac{t_2}{2}$

АПЭ1410.0-2

Тяга

Лит. | Масса: См. таблицу | Масштаб: —

Лист | Листов 1

См. таблицу

СПКБ „Спецавтоматика" Москва

АПЭ 1411.0СБ

Серия 5.908-1

Типовые конструкции

Инв.№ подл. | Подпись и дата | Взам.инв.№ | Инв.№ дубл. | Подпись и дата

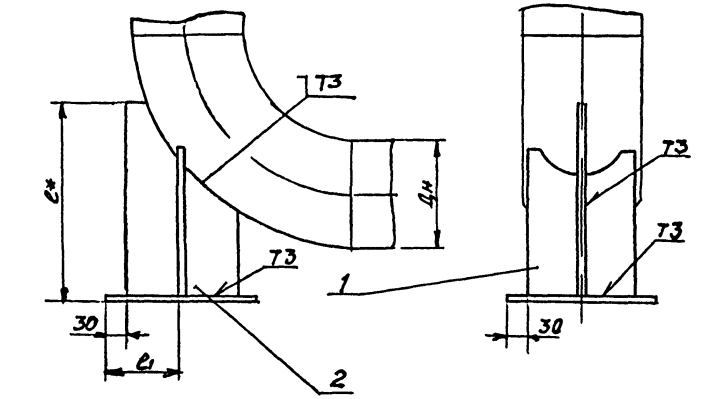

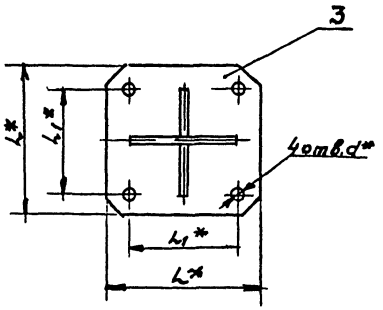

Обозначение	Размеры в мм						Масса сборки, кг
	Dн	L*	L1*	e*	e1	d*	
АПЭ1411.0	159	210	150	281	102	18	3,2
-01	219	260	200	356	127		6.7
-02	273	310	250	431	152		10,0
-03	325	360	300	506	177		13,8
-04	377	410	360	581	202	22	18,3
-05	426	460	400	658	226		27,9
-06	530	560	600	758	276		40,2

1 Сварные швы по ГОСТ 5264-80
Электрод Э42 ГОСТ 9467-75

2. $\pm \frac{t_3}{2}$

3.* Размеры для справок

Изм.	Лист	№ докум.	Подпись	Дата
Разраб.		Алешичева		
Пров		Акулин		
Т.контр.		Акулин		
Н.контр.		Уткина		
Утв		Азаров		

АПЭ 1411.0 СБ

Опора под колено
Dн 159 530
Сборочный чертеж

Лит	Масса	Масшт.
	Октав-личу	—
Лист	Листов 1	

СПКБ „Спецавтоматика" Москва

Копировал Горячев С. 18624 63 Формат

АПЭ 1410.0 СБ

Типовые конструкции Серия 5 908-1

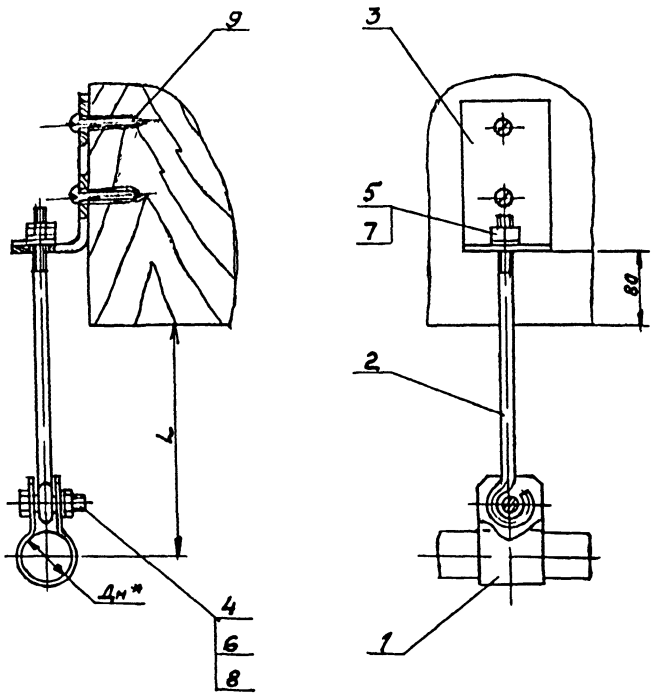

Обозначение	Дн*	L, мм	Масса сборки, кг
АПЭ 1410 0	18 30	85	0,45
-01	32 48		0,5
-02	50. 65	110	0,6
-03	70 89	120	0,8
-04	108 114	150	0,9

$1 \pm \frac{t_2}{2}$

2* Размер для справок

Изм.	Лист	№ докум.	Подпись	Дата
Разраб.		Аленичева		
Пров.		Акулин		
Т.контр.		Акулин		
Н.контр.		Уткина		
Утв.		Азаров		

АПЭ 1410 0СБ

Подвеска для крепления труб к деревянным балкам
Сборочный чертеж

Лит.	Масса	Масштаб
	Ст таблицу	—

Лист | Листов 1

СПКБ „Спецавтоматика" Москва

Инв. № подл. | Подпись и дата | Взам. инв. № | Инв. № дубл. | Подпись и дата

Копировал Кортышева

Формат А3

Серия 5 908-1 Типовые конструкции

Формат	Зона	Поз.	Обозначение	Наименование	Кол.	Примечание
А4		2	АПЭ1411 0-1-05	Ребро	1	
А4		3	АПЭ1411 0-1-05	Основание	1	
				АПЭ1400 0-06		
				Детали		
А4		1	АПЭ1411 0-1-06	Ребро	2	
А4		2	АПЭ1411 0-2-06	Ребро	1	
А4		3	АПЭ1411 0-3-06	Основание	1	

Подпись и дата | Инв. № дубл. | Взам. инв. № | Подпись и дата | Инв. № подл.

Изм.	Лист	№ докум.	Подпись	Дата	АПЭ1411 0	Лист 3

Серия 5 908-1 Типовые конструкции

АПЭ 1411.0-1

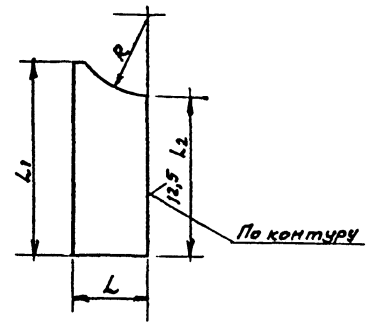

Обозначение	Размеры в мм					Масса, кг
	L	L_1	L_2	R	S*	
АПЭ1411 0-1	72	210	159	60	6	0,7
-01	96	300	224	80		1,3
-02	120	350	264	110		1,9
-03	145	420	324	125		2,8
-04	170	490	428	150		3,9
-05	195	570	442	170	8	6,9
-06	240		417	215		8,5

$1 \pm \frac{t_2}{2}$

2* Размер для справок.

Изм.	Лист	№ докум.	Подпись	Дата
Разраб.		Аленичева		
Пров.		Акулин		
Т.контр.		Акулин		
Н.контр.		Уткина		
Утв.		Азаров		

АПЭ1411 0-1

Ребро

Лит.	Масса	Масшт.
	См. таблицу	—

Лист | Листов 1

Лист Б-ПН-5 ГОСТ 19903-74 Ст 3пс ГОСТ 14637 70

СПКБ „Спецавтоматика" Москва

18624 64

Серия 5.908-1

Типовые конструкции

Формат	Зона	Поз	Обозначение	Наименование	Кол.	Примечание
				Документация		
А3			АПЭ 1411 ОСБ	Сборочный чертеж		
			Переменные данные	для исполнений		
				АПЭ 1400. ОСБ		
				Детали		
А4		1	АПЭ1411.0-1	Ребро	2	
А4		2	АПЭ1411.0-2	Ребро	1	
А4		3	АПЭ1411.0-3	Основание	1	
				АПЭ1400.0-01		
				Детали		
А4		1	АПЭ1411.0-1-01	Ребро	2	
А4		2	АПЭ1411.0-2-01	Ребро	1	
А4		3	АПЭ1411.0-3-01	Основание	1	

Подпись и дата

Инв. № дубл.

Взам. инв. №

Подпись и дата

Инв. № подл.

Изм.	Лист	№ докум.	Подпись	Дата
Разраб.	Алексичева			
Пров.	Уткина			
Н.контр.	Уткина			
Утв.	Азаров			

АПЭ1411.0

Опора под колено

Дн 159... 530

Литера	Лист	Листов
	1	3

СПКБ „Спецавтоматика" Москва

Копировал Карташева

Формат А4

Серия 5.908-1

Типовые конструкции

Формат	Зона	Поз	Обозначение	Наименование	Кол.	Примечание
				АПЭ 1400.0-02		
				Детали		
А4		1	АПЭ1411.0-1-02	Ребро	2	
А4		2	АПЭ1411.0-2-02	Ребро	1	
А4		3	АПЭ1411.0-3-02	Основание	1	
				АПЭ 1400 0-03		
				Детали		
А4		1	АПЭ1411.0-1-03	Ребро	2	
А4		2	АПЭ1411.0-2-03	Ребро	1	
А4		3	АПЭ1411.0-3-03	Основание	1	
				АПЭ1400.0-04		
				Детали		
А4		1	АПЭ1411.0-1-04	Ребро	2	
А4		2	АПЭ1411.0-2-04	Ребро	1	
А4		3	АПЭ1411.0-3-04	Основание	1	
				АПЭ1400.0-05		
				Детали		
А4		1	АПЭ 1400.0-1-05	Ребро	2	

Подпись и дата

Инв. № дубл.

Взам. инв. №

Подпись и дата

Инв. № подл.

Изм.	Лист	№ докум.	Подпись	Дата

АПЭ1411.0

Лист 2

Копировал Карташева

Формат А4

АПЭ 1412.0 СБ

Типовые конструкции Серия 5908-1

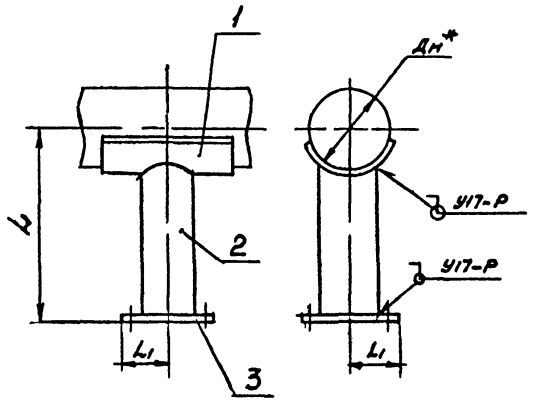

Обозначение	Дн*	L, мм	L_1, мм	Масса, кг
АПЭ 1412,0	57	500	70	4,34
-01	76			4,45
-02	89			4,5
-03	108		100	7,15
-04	114			7,86
-05	133			8,02
-06	159			8,08
-07	219			9,26
-08	273			12,69
-09	325		125	14,62

1 Размер L уточняется проектом
2. Сварные швы по ГОСТ 16037-80
Электрод Э42 ГОСТ 9467-75
3 $\pm \frac{t_2}{2}$
4.* Размер для справок

Изм	Лист	№ докум	Подпись	Дата
Разраб		Аленичева		
Пров		Акулин		
Т.контр		Акулин		
Н.контр		Уткина		
Утв		Азаров		

АПЭ 1412 0 СБ

Опора для крепления труб
Сборочный чертеж

Лит	Масса	Масшт
	См таблицу	—

Лист | Листов 1

СПКБ „Спецавтоматика" Москва

Инв № подл | Подпись и дата | Взам инв № | Инв № дубл | Подпись и дата

18624 65 Формат А3

Типовые конструкции Серия 5.908-1

АПЭ 1411.0-3

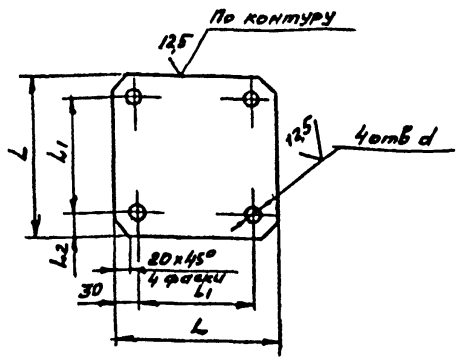

Обозначение	Размеры в мм L	L1	d	S	Масса, кг
АПЭ1411 0-3	210	150	16	6	1,48
-01	260	200			2,44
-02	310	250			3,65
-03	360	300			5,0
-04	410	350			6,95
-05	460	400		8	11,5
-06	560	500	22		13,1

Предельные отклонения размеров отверстий H14, остальных – $\pm\frac{IT14}{2}$

Изм.	Лист	№ докум.	Подпись	Дата
Разраб.	Алемичева			
Пров.	Акулин			
Т.контр.	Акулин			
Н.контр.	Уткина			
Утв.	Азаров			

АПЭ 1411.0-3

Основание

Лит | Масса: См. табл. листу | Масштаб

Лист | Листов 1

ВПКБ „Спецавтоматика" Москва

Лист 6-ПН-S ГОСТ 19903-74
Ст Эпс ГОСТ 14637-69

Копировал Карташева

Формат А4

Типовые конструкции Серия 5.908-1

АПЭ 1411 0-2

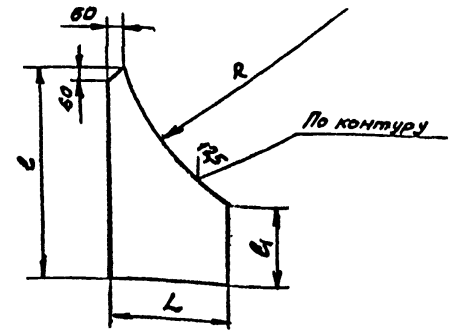

Обозначение	Размеры в мм L	l	l1	R	S	Масса, кг
АПЭ1411 0-2	150	275	105	305	6	1,0
-01	200	360	150	410		3,0
-02	250	425	180	512		4,5
-03	300	500	210	613		6,0
-04	350	575	250	715		7,5
-05	400	650	290	813	8	9,5
-06	500	750	280	765		14,6

Предельные отклонения размеров $\pm\frac{IT14}{2}$

Изм.	Лист	№ докум.	Подпись	Дата
Разраб.	Алемичева			
Пров.	Акулин			
Т.контр.	Акулин			
Н.контр.	Уткина			
Утв.	Азаров			

АПЭ1411. 0-2

Ребро

Лит | Масса: См. табл. листу | Масштаб: —

Лист | Листов 1

ОКБ „Спецавтоматика" Москва

Лист 6-ПН-S ГОСТ 19903-74
Ст 3 пс ГОСТ 14637-69

Копировал Карташева

Формат А4

Серия 5 908-1 Типовые конструкции

Формат	Зона	Поз	Обозначение	Наименование	Кол	Примечание
				Документация		
А3			АПЭ 1412 0 СБ	Сборочный чертеж		
			Переменные данные для исполнений			
				АПЭ 1412 0		
				Детали		
А4		1	АПЭ 1412.0-1	Опора	1	
А4		2	АПЭ 1412 0-2	Стояк	1	
А4		3	АПЭ 1412 0-3	Основание	1	
				АПЭ 1412 0-01		
				Детали		
А4		1	АПЭ 1412 0-1-01	Опора	1	
А4		2	АПЭ 1412 0-2-01	Стояк	1	
А4		3	АПЭ 1412 0-3	Основание	1	
				АПЭ 1412.0-02		
				Детали		
А4		1	АПЭ 1412 0-1-02	Опора	1	
А4		2	АПЭ 1412 0-2-02	Стояк	1	

Подпись и дата | Инв. № дубл. | Взам. инв. № | Подпись и дата | Инв. № подл.

Изм.	Лист	№ докум.	Подпись	Дата
Разраб.		Аленичева		
Пров.		Акулин		
Н.контр.		Уткина		
Утв.		Азаров		

АПЭ 1412.0

Опора для крепления труб

Лит. | Лист 1 | Листов 3

СПКБ „Спецавтоматика" Москва

Копировал Карташева Формат А4

Серия 5 908-1 Типовые конструкции

Формат	Зона	Поз	Обозначение	Наименование	Кол	Примечание
А4		3	АПЭ 1412 0-3	Основание	1	
				АПЭ 1412 0-03		
				Детали		
А4		1	АПЭ 1412 0-1-03	Опора	1	
А4		2	АПЭ 1412 0-2-02	Стояк	1	
А4		3	АПЭ 1412 0-3-01	Основание	1	
				АПЭ 1412 0-04		
				Детали		
А4		1	АПЭ 1412 0-1-04	Опора	1	
А4		2	АПЭ 1412 0-2-04	Стояк	1	
А4		3	АПЭ 1412 0-3-01	Основание	1	
				АПЭ 1412 0-05		
				Детали		
А4		1	АПЭ 1412 0-1-05	Опора	1	
А4		2	АПЭ 1412 0-2-05	Стояк	1	
А4		3	АПЭ 1412 0-3-01	Основание	1	
				АПЭ 1412.0-06		
				Детали		
А4		1	АПЭ 1412 0-1-06	Опора	1	
А4		2	АПЭ 1412 0-2-06	Стояк	1	

Подпись и дата | Инв. № дубл. | Взам. инв. № | Подпись и дата | Инв. № подл.

Изм.	Лист	№ докум.	Подпись	Дата

АПЭ 1412.0

Лист 2

Копировал Карташева Формат А4

Серия 5.908-1 Типовые конструкции

Формат	Зона	Поз	Обозначение	Наименование	Кол	Примечание
А4		3	АПЭ 1412 0-3-01	Основание	1	
				АПЭ 1412 0-07		
				Детали		
А4		1	АПЭ 1412 0-1-07	Опора	1	
А4		2	АПЭ 1412 0-2-07	Стояк	1	
А4		3	АПЭ 1412.0-9-01	Основание	1	
				АПЭ 1412 0-08		
				Детали		
А4		1	АПЭ 1412 0-1-08	Опора	1	
А4		2	АПЭ 1412 0-2-08	Стояк	1	
А4		3	АПЭ 1412 0-3-02	Основание	1	
				АПЭ 1412 0-09		
				Детали		
А4		1	АПЭ 1412 0-1-09	Опора	1	
А4		2	АПЭ 1412 0-2-09	Стояк	1	
А4		3	АПЭ 1412.0-3-02	Основание	1	

Подпись и дата | Инв. № дубл. | Взам. инв. № | Подпись и дата | Инв. № подл.

Изм.	Лист	№ докум.	Подпись	Дата

АПЭ 1412 0

Лист 3

Карташева Формат А4

Серия 5 908-1 Типовые конструкции

АПЭ 1412.0-1

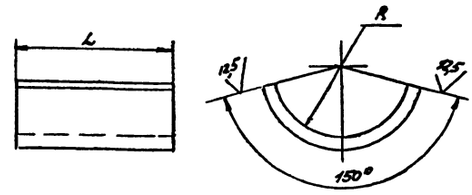

Обозначение	Размеры в мм L	L-развернутая	R	Масса, кг
АПЭ 1412 0-1	100	128	45	0,8
-01		154	55	0,96
-02		167	60	1,1
-03	150	113	70	1,2
-04		219	80	2,0
-05		232	85	2,2
-06		245	90	2,3
-07		336	125	2,4
-06	200	494	155	6,2
-09		505	190	6,3

$\pm \frac{t_2}{2}$

Подпись и дата | Инв. № дубл. | Взам. инв. № | Подпись и дата | Инв. № подл.

АПЭ 1412.0-1

Изм.	Лист	№ докум.	Подпись	Дата
Разраб.		Аленичева		
Пров.		Акулин		
Т.контр.		Акулин		
Н.контр.		Уткина		
Утв.		Азаров		

Опора

Лит. | Масса | Масшт. | См. таблицу | —

Лист | Листов 1

Лист Б-ПН-8 ОГОСТ 19903-74 Ст 3 ГОСТ 14637-69

СПКБ „Спецавтоматика" Москва

Копировал Карташева 18624 66 Формат А4

АПЭ 1413.0СБ

Типовые конструкции Серия 5.908-1

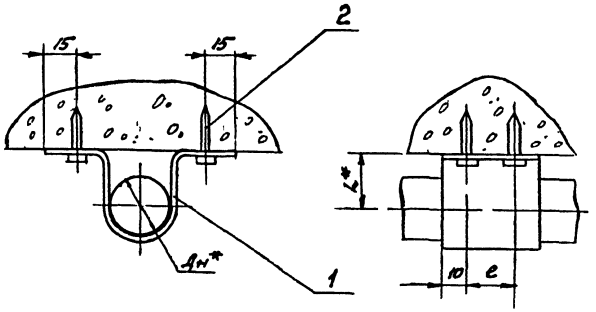

Обозначение	Размеры в мм Дн*	L*	e	Масса, кг
АПЭ1413.0	18	30	—	0,045
-01	25		—	0,054
-02	32	40	—	0,062
-03	38		—	0,065
-04	45	50	50	0,19
-05	56	60		0,21
-06	65	70		0,27

1. $\pm \frac{t_a}{2}$
2. * Размеры для справок

Изм.	Лист	№ докум.	Подпись	Дата
Разраб.		Аленичева		
Пров.		Акулин		
Т.контр.		Акулин		
Н.контр.		Уткина		
Утв.		Азаров		

АПЭ 1413.0 СБ

Подвески для крепления труб Дн 18...65 к плитам перекрытия

Сборочный чертеж

Лит.	Масса	Масшт.
	См. тех. листу	—
Лист	Листов 1	

СКБ „Спецавтоматика" Москва

Копировал Карташева 18624 67 Формат А4

Инв. № подл. | Подпись и дата | Взам. инв. № | Инв. № дубл. | Подпись и дата

Типовые конструкции Серия 5.908-1

АПЭ 1412.0-2

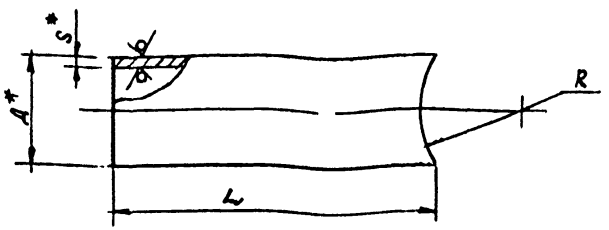

Обозначение	Размеры в мм Д*	S*	L	R	Масса, кг
АПЭ 1412 0-2	60	3,5	439	63	2,14
-01			429	63	2,09
-02			426	68	2,00
-03	88,5	4	414	78	3,45
-04			404	88	3,36
-05			399	93	3,32
-06			394	98	2,28
-07	114	4,5	359	133	4,36
-08			329	163	3,99
-09	140	4,5	294	198	4,42

1. $\pm \frac{t_2}{2}$

2. *Размеры для справок

Изм.	Лист	№ докум.	Подпись	Дата
Разраб.		Аленичева		
Пров.		Акулин		
Т.контр.		Акулин		
Н.контр.		Уткина		
Утв.		Азаров		

АПЭ 1412.0-2

Опора

Лит | Масса | Масшт. | См. таблицу | —

Лист | Листов 1

Труба Д×S ГОСТ 3262-75

СПКБ „Спецавтоматика" Москва

Копировал Карташева

Формат А4

Инв. № подл. | Подпись и дата | Взам. инв. № | Инв. № дубл. | Подпись и дата

Типовые конструкции Серия 5.908-1

АПЭ 1412.0-3

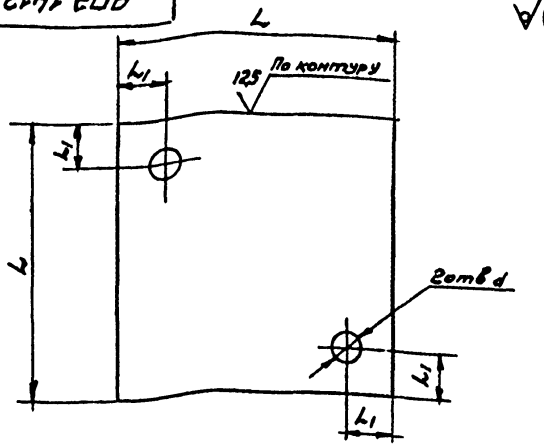

Обозначение	Размеры в мм L	L1	d	Масса, кг
АПЭ 1412 0-3	150	25	18	1,4
-01	200	30		2,5
-02	250	40	22	3,9

$H14, \pm \frac{t_2}{2}$

Изм.	Лист	№ докум.	Подпись	Дата
Разраб.		Аленичева		
Пров.		Акулин		
Т.контр.		Акулин		
Н.контр.		Уткина		
Утв.		Азаров		

АПЭ 1412 0-3

Основание

Лит | Масса | Масшт. | См. таблицу | —

Лист | Листов 1

Лист Б-ПН-8.0 ГОСТ 19903-74
Ст 3пс ГОСТ 14637-69

СПКБ „Спецавтоматика" Москва

Копировал Карташева

Формат А4

Инв. № подл. | Подпись и дата | Взам. инв. № | Инв. № дубл. | Подпись и дата

Типовые конструкции Серия 5908

Зона	Поз.	Обозначение	Наименование	Кол.	Примечание
			Документация		
А3		АПЭ 1413 0 СБ	Сборочный чертеж		
			Переменные данные для исполнений		
			АПЭ 1413 0		
			Детали		
А4	1	АПЭ 1413 0-1	Хомут	1	
			Прочие изделия		
	2		Дюбель-гвоздь ДГП4,5×40 ТУ14-4-467-73	2	
			АПЭ1413 0-01		
			Детали		
А4	1	АПЭ1413 0-1-01	Хомут	1	
			Прочие изделия		
	2		Дюбель-гвоздь ДГП4,5×40 ТУ 14-4-467-73	2	

Инв.№ подл. | Подпись и дата | Взам. инв.№ | Инв.№ дубл. | Подпись и дата

Изм.	Лист	№ докум.	Подпись	Дата
Разраб.	Аленичева			
Пров.	Асулин			
Н. контр.	Уткина			
Утв.	Азаров			

АПЭ 1413.0

Подвеска для крепления труб Ду 18 65 к плитам перекрытия

Лит.	Лист	Листов
	1	3

СПКБ „Специавтоматика" Москва

Копировал Карташева Формат А4

Типовые конструкции Серия 5908-1

Зона	Поз.	Обозначение	Наименование	Кол.	Примечание
			АПЭ 1413 0-02		
			Детали		
А4	1	АПЭ 1413 0-1-02	Хомут	1	
			Прочие изделия		
	2		Дюбель-гвоздь ДГП4,5×40 ТУ 14-4-467-73	2	
			АПЭ 1413 0-03		
			Детали		
А4	1	АПЭ 1413 0-1-03	Хомут	1	
			Прочие изделия		
	2		Дюбель-гвоздь ДГП4,5×40 ТУ 14-4-467-73	2	
			АПЭ 1413 0-04		
			Детали		
А4	1	АПЭ 1413 0-1-04	Хомут	1	
			Прочие изделия		
	2		Дюбель-гвоздь ДГП4,5×40 ТУ 14-4-467-73	4	

Инв.№ подл. | Подпись и дата | Взам. инв.№ | Инв.№ дубл. | Подпись и дата

Изм.	Лист	№ докум.	Подпись	Дата

АПЭ 1413.0

Лист 2

Копировал Карташева Формат А4

Типовые конструкции Серия 5908-1

Зона	Поз.	Обозначение	Наименование	Кол.	Примечание
			АПЭ1413 0-05		
			Детали		
А4	1	АПЭ 1413 0-1-05	Хомут	1	
			Прочие изделия		
	2		Дюбель-гвоздь ДГП4,5×40 ТУ 14-4-467-73	4	
			АПЭ 1413 0-06		
			Детали		
А4	1	АПЭ 1413 0-1-06	Хомут	1	
			Прочие изделия		
	2		Дюбель-гвоздь ДГП4,5×40 ТУ 14-4-467-73	4	

Инв.№ подл. | Подпись и дата | Взам. инв.№ | Инв.№ дубл. | Подпись и дата

Изм.	Лист	№ докум.	Подпись	Дата

АПЭ 1413 0СБ

Лист 3

АПЭ 1413.0-1

12,5

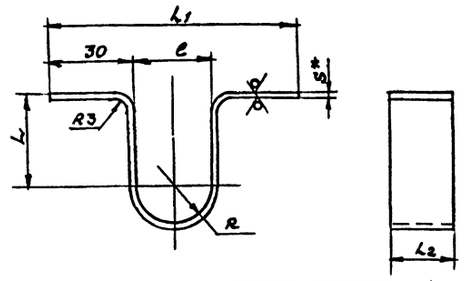

Обозначение	Размеры в мм L	L_1	L_2	e	R	S*	Масса, кг
АПЭ 1413 0-1	30	80	20	20	10	2	0,04
-01		87		27	6,5		0,049
-02	40	94		34	17		0,058
-03		100		41	20,5		0,06
-04	50	108	70	48	24	3	0,18
-05	60	120		60	30		0,19
-06	70	128		68	34		0,25

$1 \pm \frac{t_2}{2}$

2* Размер для справок

Инв.№ подл. | Подпись и дата | Взам. инв.№ | Инв.№ дубл. | Подпись и дата

Изм.	Лист	№ докум.	Подпись	Дата
Разраб.	Аленичева			
Пров.	Асулин			
Т.контр.	Асулин			
Н.контр.	Уткина			
Утв.	Азаров			

АПЭ 1413.0-1

Хомут

Лит	Масса	Масштаб
	Стабилицу	—

Лист Листов 1

Лист 6-АП-5 ГОСТ 19903-74 Ст 3пс ГОСТ 16523-70

СПКБ „Специавтоматика" Москва

13624 (68)

gost.e-ecolog.ru