ТИПОВЫЕ КОНСТРУКЦИИ, ИЗДЕЛИЯ И УЗЛЫ ЗДАНИЙ И СООРУЖЕНИЙ

# СЕРИЯ 5.900-7

# ОПОРНЫЕ КОНСТРУКЦИИ И СРЕДСТВА КРЕПЛЕНИЯ СТАЛЬНЫХ ТРУБОПРОВОДОВ ВНУТРЕННИХ САНИТАРНО-ТЕХНИЧЕСКИХ СИСТЕМ

ВЫПУСК 2

ОПОРНЫЕ КОНСТРУКЦИИ И СРЕДСТВА КРЕПЛЕНИЯ ИЗОЛИРОВАННЫХ ТРУБОПРОВОДОВ К ЖЕЛЕЗОБЕТОННЫМ КОЛОННАМ

РАБОЧИЕ ЧЕРТЕЖИ


РАЗРАБОТАНЫ
ГПКНИИ САНТЕХНИИПРОЕКТ
ГОССТРОЯ СССР

ГЛАВНЫЙ ИНЖЕНЕР
ИНСТИТУТА
Л.А.СТЕПАНОВ

ГЛАВНЫЙ ИНЖЕНЕР
ПРОЕКТА
В.А.СПИВАК



УТВЕРЖДЕНЫ И ВВЕДЕНЫ
В ДЕЙСТВИЕ С 1 МАРТА 1992 г.

ГПКНИИ САНТЕХНИИПРОЕКТ
ГОССТРОЯ СССР

ПРИКАЗ ОТ 31 ОКТЯБРЯ 1991 г. №50



gost.e-ecolog.ru



© ГП ЦПП 1995

| Обозначение | Наименование | Стр. |
|---|---|---|
| А14Б523.000 | Опора подвижная | 4 |
| А14Б523.010 | Опора | |
| А14Б523.000 СБ | Опора подвижная | 6 |
| А14Б523.010СБ | Опора | 7 |
| А14Б523.001 | Корпус | 8 |
| А14Б523.020 | Кронштейн | 9 |
| А14Б523.020СБ | Кронштейн | |
| А14Б523.004 | Перекладина | 10 |
| А14Б523.002 | Косынка | |
| А14Б524.000 | Опора подвижная | 11 |
| А14Б523.003 | Ребро | |
| А14Б524.000 СБ | Опора подвижная | 12 |
| А14Б524.010 | Кронштейн | 13 |
| А14Б524.010 СБ | Кронштейн | |
| А14Б525.000 | Опора подвижная | 14 |
| А14Б525.002 | Упор | 15 |
| А14Б525.000СБ | Опора подвижная | 16 |
| А14Б525.010 | Кронштейн | 17 |
| А14Б538.006 | Плита | |
| А14Б525.010 СБ | Кронштейн | 18 |
| А14Б525.001 | Перекладина | |

| Обозначение | Наименование | Стр. |
|---|---|---|
| А14Б526.000 | Опора подвижная | 19 |
| А14Б538.003 | Накладка | 20 |
| А14Б526.000СБ | Опора подвижная | 21 |
| А14Б526.010 | Кронштейн | 22 |
| А14Б526.010СБ | Кронштейн | 26 |
| А14Б526.001 | Перекладина | 27 |
| А14Б527.000 | Опора подвижная двухрядная | 28 |
| А14Б530.001 | Перекладина | |
| А14Б527.000СБ | Опора подвижная двухрядная | 29 |
| А14Б528.000 | Опора подвижная двухрядная | 30 |
| А14Б530.002 | Косынка | 31 |
| А14Б528.000СБ | Опора подвижная двухрядная | 32 |
| А14Б529.000 | Опора подвижная двухрядная | 33 |
| А14Б530.006 | Серьга | 36 |
| А14Б529.000СБ | Опора подвижная двухрядная | 37 |


Инв. № подл. | Подпись и дата | Взам. инв. № | Инв. № дубл. | Подпись и дата

| | | | | | |
|---|---|---|---|---|---|
| | | | | | |
| Изм. | Лист | № докум. | Подпись | Дата | |
| Разраб. | | Шерилкова | | | |
| Провер. | | Крупник | | | |
| Нач. гр. | | Крупник | | | |
| Н. контр. | | Лейтес | | | |
| Утв. | | Спивак | | | |

5.900 -7.2

Содержание

| Лит | Лист | Листов |
|---|---|---|
| И | 1 | 2 |

САНТЕХНИИПРОЕКТ

| Обозначение | Наименование | Стр. |
|---|---|---|
| А14Б530 000 | Опора подвижная двухрядная | 40 |
| А14Б530. 000СБ | Опора подвижная двухрядная | 41 |
| А14Б530. 010 | Кронштейн | 42 |
| А14Б530 010СБ | Кронштейн | 43 |
| А14Б530 020 | Подвеска | 44 |
| А14Б530. 005 | Ушко | 45 |
| А14Б530 020СБ | Подвеска | 46 |
| А14Б530. 004 | Тяга | 47 |
| А14Б530. 007 | Полухомут | 48 |
| А14Б531. 000 | Опора подвижная двухрядная | 49 |
| А14Б531 000СБ | Опора подвижная двухрядная | 50 |
| А14Б531 010 | Кронштейн | 52 |
| А14Б531. 010СБ | Кронштейн | 56 |
| А14Б531 001 | Перекладина | 58 |
| А14Б532. 000 | Опора подвижная двухрядная | 59 |
| А14Б538. 001 | Стяжка | 62 |
| А14Б532.000СБ | Опора подвижная двухрядная | 63 |
| А14Б533. 000 | Опора подвижная трехрядная | 65 |
| А14Б538. 004 | Перекладина | 66 |
| А14Б533. 000СБ | Опора подвижная трехрядная | 67 |
| А14Б53- 000 | Опора подвижная трехрядная | 67 |

| Обозначение | Наименование | Стр. |
|---|---|---|
| А14Б534. 000СБ | Опора подвижная трехрядная | 71 |
| А14Б535. 000 | Опора подвижная трехрядная | 74 |
| А14Б535 000СБ | Опора подвижная трехрядная | 75 |
| А14Б536. 000 | Опора подвижная трехрядная | 77 |
| А14Б536. 000СБ | Опора подвижная трехрядная | 82 |
| А14Б537. 000 | Опора подвижная четырехрядная | 85 |
| А14Б537. 000СБ | Опора подвижная четырехрядная | 87 |
| А14Б537. 001 | Перекладина | 88 |
| А14Б537. 010 | Кронштейн | 89 |
| А14Б537 010СБ | Кронштейн | 90 |
| А14Б538 000 | Опора подвижная | 91 |
| А14Б538. 010 | Кронштейн | 95 |
| А14Б538 020 | Плита | 96 |
| А14Б538. 000СБ | Опора подвижная | 97 |
| А14Б538. 010 СБ | Кронштейн | 99 |
| А14Б538. 020СБ | Плита | 100 |
| А14Б539 000 | Опора подвижная двухрядная | 101 |
| А14Б539 010 | Кронштейн | 106 |
| А14Б539. 000СБ | Опора подвижная двухрядная | 108 |
| А14Б539. 010СБ | Кронштейн | 110 |
| А14Б539 001 | Перекладина | 111 |


Инв. № подл. | Подп. и дата | Взам. инв. № | Инв. № дубл. | Подп. и дата

Инв. № подл. | Подп. и дата | Взам. инв. № | Инв. № дубл. | Подп. и дата

| Формат | Зона | Поз. | Обозначение | Наименование | Кол. на испол. А14Б523.000- — | 01 | 02 | 03 | Примечание |
|---|---|---|---|---|---|---|---|---|---|
| | | | | Документация | | | | | |
| А3 | | | А14Б523.000 СБ | Сборочный чертеж | | | | | |
| | | | | Сборочные единицы | | | | | |
| А4 | | 1 | А14Б523.010 | Опора | 1 | | | | |
| | | | -01 | Опора | | 1 | | | |
| | | | -02 | Опора | | | 1 | | |
| | | | -03 | Опора | | | | 1 | |
| А4 | | 2 | А14Б523.020 | Кронштейн | 1 | 1 | | | |
| | | | -01 | Кронштейн | | | 1 | 1 | |

| Изм. | Лист | № докум. | Подп. | Дата | А14Б523.000 | | | |
|---|---|---|---|---|---|---|---|---|
| Разраб. | | Шершакова | | | Опора подвижная | Лит. | Лист | Листов |
| Пров. | | Крупник | | | | И | | 1 |
| Рук. гр. | | Крупник | | | | САНТЕХНИИПРОЕКТ | | |
| Н. контр. | | Лейтес | | | | | | |
| Утв. | | Сливак | | | | | | |

Копировал Формат А4

Инв. № подл. | Подп. и дата | Взам. инв. № | Инв. № дубл. | Подп. и дата

| Формат | Зона | Поз. | Обозначение | Наименование | Кол. на испол. А14Б523.010- — | 01 | 02 | 03 | 04 | 05 | 06 | 07 | 08 | 09 | Примечание |
|---|---|---|---|---|---|---|---|---|---|---|---|---|---|---|---|
| | | | | Документация | | | | | | | | | | | |
| А3 | | | А14Б523.010 СБ | Сборочный чертеж | | | | | | | | | | | |
| | | | | Детали | | | | | | | | | | | |
| А3 | | 1 | А14Б523.001 | Корпус | 1 | | | | | | | | | | |
| | | | -01 | Корпус | | 1 | | | | | | | | | |
| | | | -02 | Корпус | | | 1 | | 1 | | | | | | |
| | | | -03 | Корпус | | | | 1 | | 1 | | | | | |
| | | | -04 | Корпус | | | | | | | 1 | | | | |
| | | | -05 | Корпус | | | | | | | | 1 | | | |
| | | | -06 | Корпус | | | | | | | | | 1 | | |
| | | | -07 | Корпус | | | | | | | | | | 1 | |

Исполнения 10... 15 см. лист 3.

| Изм. | Лист | № докум. | Подп. | Дата | А14Б523.010 | | | |
|---|---|---|---|---|---|---|---|---|
| Разраб. | | Шершакова | | | Опора | Лит. | Лист | Листов |
| Пров. | | Крупник | | | | И | 1 | 3 |
| Рук. гр. | | Крупник | | | | САНТЕХНИИПРОЕКТ | | |
| Н. контр. | | Лейтес | | | | | | |
| Утв. | | Сливак | | | | | | |

Копировал Формат А4

| Зона | Поз. | Обозначение | Наименование | Кол. на испол. А146 523.010- | | | | | | | | | Примечание |
|---|---|---|---|---|---|---|---|---|---|---|---|---|---|
| | | | | | 01 | 02 | 03 | 04 | 05 | 06 | 07 | 08 | 09 | |
| П4 | 2 | А146 523.002 | Ребро | 1 | | 1 | | 1 | | | | | | |
| | | -01 | Ребро | | 1 | | 1 | | 1 | | | | | |
| | | -02 | Ребро | | | | | | | 1 | | 1 | | |
| | | -03 | Ребро | | | | | | | | 1 | | 1 | |





| Зона | Поз. | Обозначение | Наименование | Кол. на испол. А146 523.010- | | | | | | | | | Примечание |
|---|---|---|---|---|---|---|---|---|---|---|---|---|---|
| | | | | 10 | 11 | 12 | 13 | 14 | 15 | | | | |
| | | | Документация | | | | | | | | | | |
| А3 | | А146 523.010 СБ | Сборочный чертеж | | | | | | | | | | |
| | | | Детали | | | | | | | | | | |
| Д3 | 1 | А146 523.001-08 | Корпус | 1 | | | | | | | | | |
| | | -09 | Корпус | | 1 | | | | | | | | |
| | | -10 | Корпус | | | 1 | | | | | | | |
| | | -11 | Корпус | | | | 1 | | | | | | |
| | | -12 | Корпус | | | | | 1 | | | | | |
| | | -13 | Корпус | | | | | | 1 | | | | |
| П4 | 2 | А146 523.002-04 | Ребро | 1 | | | | | | | | | |
| | | -05 | Ребро | | 1 | | | | | | | | |
| | | -06 | Ребро | | | 1 | | 1 | | | | | |
| | | -07 | Ребро | | | | 1 | | 1 | | | | |



25206-03

А1Б523.000СБ

Серия 5.900-7 выпуск 2

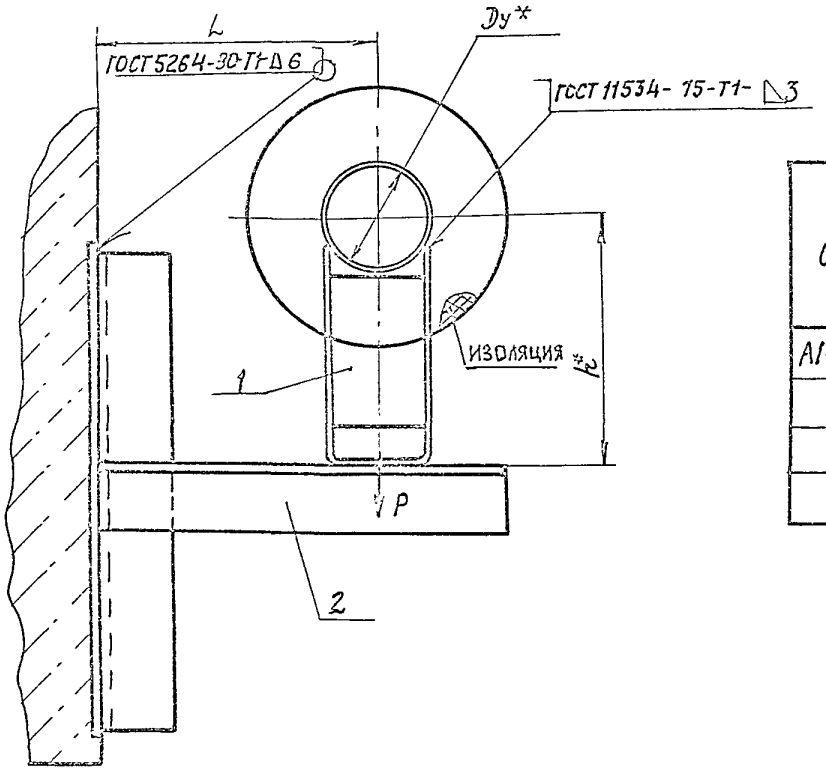


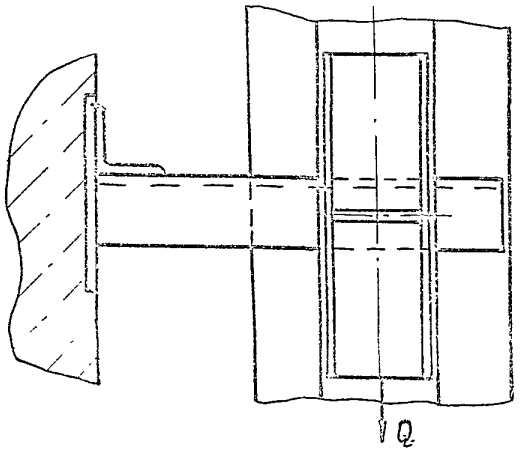


| Обозначение | Условный проход Ду*, мм | Допускаемые нагрузки, кгс | | Размеры, мм | | Масса, кг |
|---|---|---|---|---|---|---|
| | | вертикальн. | горизонтальн. | | | |
| | | P | Q | L | h* | |
| А1Б523.000 | 50 | 51 | 15,3 | 150 | 132 | 2,3 |
| –01 | | | | | 182 | 2,7 |
| –02 | 65 | 78 | 23,4 | 160 | 140 | 2,9 |
| –03 | | | | | 190 | 4,3 |

1.* Размеры для справок.

2. $\pm \frac{t_2}{2}$

| Изм. | Лист | № докум. | Подп. | Дата |
|---|---|---|---|---|
| Разраб. | | Шершакова | | |
| Пров. | | Крупник | | |
| Нач. гр. | | Крупник | | |
| Гл. спец. | | | | |
| Н. контр. | | Лейтес | | |
| Утв. | | Спивак | | |

А1Б523.000СБ

Опора подвижная

| Лит | Масса | Масштаб |
|---|---|---|
| И | см. табл. | — |
| Лист | Листов 1 | |

САНТЕХНИИПРОЕКТ

Инв. № подл. | Подп. и дата | Взам. инв. № | Инв. № дубл. | Подп. и дата

А146 523.010 СБ

Серия 5.900-7 выпуск 2

Рис. 1

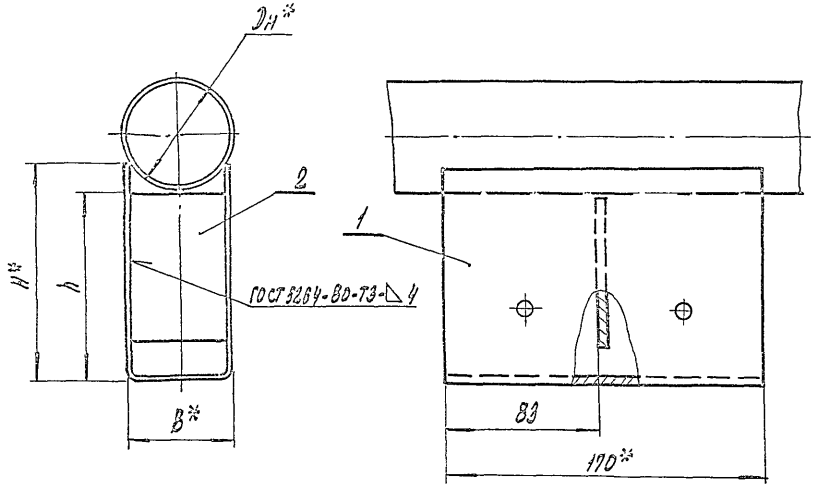


Рис. 2

Остальное - см. рис. 1

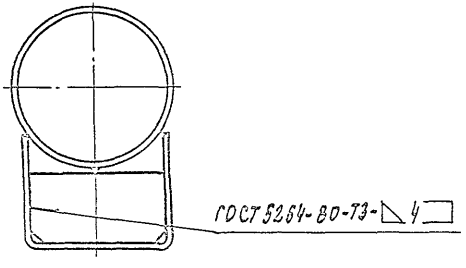


| Обозначение | Рис. | Размеры, мм | | | | Масса, кг |
|---|---|---|---|---|---|---|
| | | Dн* | B* | H* | h | |
| А146 523.010 | 1 | 60 | 55 | 115 | 100 | 1,2 |
| —01 | | | | 165 | 150 | 1,66 |
| —02 | | 76 | | 110 | 100 | 1,16 |
| —03 | | | | 160 | 150 | 1,63 |
| —04 | | 89 | | 110 | 100 | 1,16 |
| —05 | | | | 160 | 150 | 1,63 |
| —06 | | 108 | 100 | 130 | 100 | 1,59 |
| —07 | | | | 180 | 150 | 2,10 |
| —08 | | 133 | | 120 | 100 | 1,51 |
| —09 | | | | 170 | 150 | 2,02 |
| —10 | | 159 | | 115 | 100 | 1,94 |
| —11 | | | | 165 | 150 | 2,61 |
| —12 | 2 | 219 | 190 | 150 | 100 | 3,1 |
| —13 | | | | 200 | 150 | 3,92 |
| —14 | | 273 | | 138 | 100 | 2,97 |
| —15 | | | | 188 | 150 | 3,79 |

1.* Размеры для справок

2. $\pm \frac{t_2}{2}$

| | | | | |
|---|---|---|---|---|
| Изм. | Лист | № докум. | Подп. | Дата |
| Разраб. | | Шершакова | | |
| Пров. | | Крупник | | |
| Нач. гр. | | Крупник | | |
| Гл. спец. | | | | |
| Н. контр. | | Лейтес | | |
| Утв. | | Спивак | | |

А 146 523.010 СБ

Опора

| Лит | Масса | Масштаб |
|---|---|---|
| И | см. табл. | — |

Лист | Листов 1

САНТЕХНИИПРОЕКТ

Копировал: 25206-03 8 Формат А3

А14Б523 001

Серия 5.900-7 выпуск 2

50/(V)

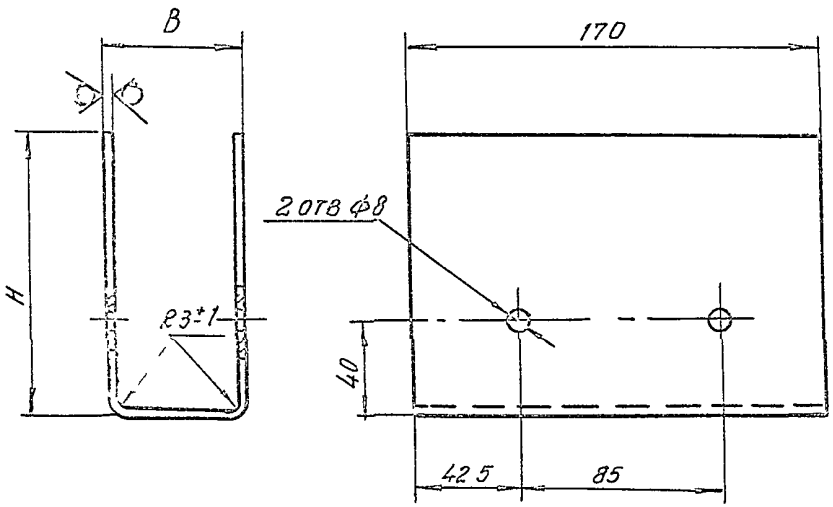


| Обозначение | Размеры, мм B | Размеры, мм H | Материал | Масса, кг |
|---|---|---|---|---|
| А14Б 523 001 | 55 | 115 | Лист 3 0 ГОСТ 19903 74 / ОК3608 ГОСТ 16523 89 | 1,11 |
| — 01 | | 165 | | 1,51 |
| — 02 | | 110 | | 1,07 |
| — 03 | | 160 | | 1,48 |
| — 04 | 100 | 130 | | 1,41 |
| — 05 | | 180 | | 1,81 |
| — 06 | | 120 | | 1,33 |
| — 07 | | 170 | | 1,73 |
| — 08 | | 115 | Лист 4 0 ГОСТ 19903-74 / Ст 3 ГОСТ 14637 89 | 1,71 |
| — 09 | | 165 | | 2,24 |
| — 10 | 190 | 150 | | 2,56 |
| — 11 | | 200 | | 3,09 |
| — 12 | | 138 | | 2,43 |
| — 13 | | 188 | | 2,96 |

Неуказанные предельные отклонения размеров $H14$, $h14 \pm \frac{t2}{2}$

| Изм | Лист | № докум | Подп | Дата |
|---|---|---|---|---|
| Разраб | | Шершакова | | |
| Пров | | Крупник | | |
| Нач гр | | Крупник | | |
| Гл спец | | | | |
| Н контр | | Лейтес | | |
| Утв | | Сливак | | |

А14Б 523 001

Корпус

| Лит | Масса | Масштаб |
|---|---|---|
| Н | см табл | — |
| Лист | Листов | |

см табл

Сантехниипроект

Копировал 25206-03 9 Формат А3

Инв № подл | Подп и дата | Взам инв № | Инв № дубл | Подп и дата

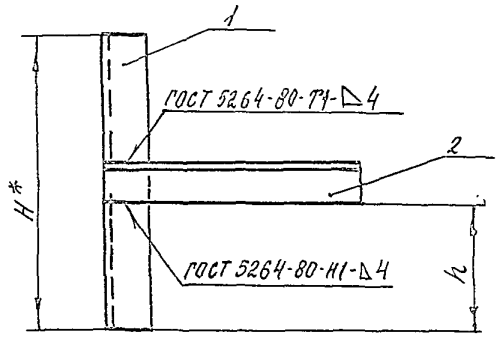


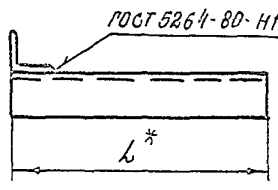


| Обозначение | Размеры, мм | | | Масса, кг |
|---|---|---|---|---|
| | L* | H* | h | |
| АИ Б523.020 | 215 | 250 | 107±0.435 | 1.0 |
| -01 | 230 | 300 | 125±0.5 | 1.6 |

* Размеры для справок

| Изм. | Лист | № докум. | Подп. | Дата |
|---|---|---|---|---|
| Разраб. | Шершакова | | | 11-91 |
| Пров. | Крупник | | | |
| Рук. гр. | Крупник | | | |
| Н. контр. | Лейтес | | | |
| Утв. | Сливак | | | |

АИ. Б523. 020 СБ

Кронштейн

| Лит. | Масса | Масштаб |
|---|---|---|
| И | См. ТМ 5.1. | - |
| Лист | Листов 1 | |

САНТЕХНИИПРОЕКТ

Инв. № подл. | Подп. и дата | Взам. инв. № | Инв. № дубл. | Подп. и дата

Копировал Формат А4

| Обозначение | Наименование | Кол. на испол. АИБ523.020- | Примечание |
|---|---|---|---|
| | | 01 | |
| | Документация | | |
| АИБ523.020 СБ | Сборочный чертеж | X X | |
| | Детали | | |
| АИ Б523.004 | Перекладина | 1 | |
| -01 | Перекладина | 1 | |
| -04 | Перекладина | 1 | |
| -05 | Перекладина | 1 | |

Формат | Зона | Поз. | Инв. № подл. | Подп. и дата

АИБ 523.020

Кронштейн

| Изм. | Лист | № докум. | Подп. | Дата |
|---|---|---|---|---|
| Разраб. | | Шершакова | | |
| Пров. | | Крупник | | |
| Рук. груп. | | Крупник | | |
| Н. контр. | | Лейтес | | |
| Утв. | | Сливак | | |

| Лит. | Лист | Листов |
|---|---|---|
| И | | 1 |

САНТЕХНИИПРОЕКТ

Копировал Формат А4

А146 523.004

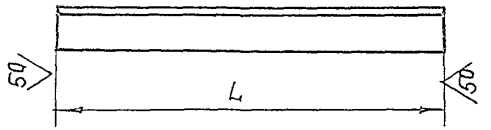


| Обозначение | L, мм | Материал | Масса, кг |
|---|---|---|---|
| А146 523.004 | 250-1,3 | Уголок 35×4 ГОСТ 8509-86 / Ст.3 ГОСТ 535-88 | 0,54 |
| -01 | 300-1,3 | Уголок 50×4 ГОСТ 8509-86 / Ст.3 ГОСТ 535-88 | 0,92 |
| -02 | 150-1 | Уголок 50×5 ГОСТ 8509-86 / Ст.3 ГОСТ 535-88 | 0,75 |
| -03 | 225-1,15 | Уголок 75×6 ГОСТ 8509-86 / Ст.3 ГОСТ 535-88 | 1,16 |
| -04 | 215-1,15 | Уголок 35×4 ГОСТ 8509-86 / Ст.3 ГОСТ 535-88 | 0,46 |
| -05 | 230-1,3 | Уголок 50×4 ГОСТ 8509-86 / Ст.3 ГОСТ 535-88 | 0,70 |
| -06 | 265-1,3 | Уголок 50×5 ГОСТ 8509-86 / Ст.3 ГОСТ 535-88 | 0,98 |
| -07 | 288-1,3 | Уголок 63×5 ГОСТ 8509-86 / Ст.3 ГОСТ 535-88 | 1,35 |
| -08 | 320-1,4 | Уголок 75×5 ГОСТ 8509-86 / Ст.3 ГОСТ 535-88 | 1,83 |
| -09 | 450-1,4 | Уголок 63×5 ГОСТ 8509-86 / Ст.3 ГОСТ 535-88 | 2,15 |
| -10 | 490-1,4 | Уголок 75×5 ГОСТ 8509-86 / Ст.3 ГОСТ 535-88 | 2,82 |

Инв.№ подл. | Подп. и дата | Взам.инв.№ | Инв.№ дубл. | Подп. и дата

| | | | | |
|---|---|---|---|---|
| Изм. Лист | № докум. | Подп. | Дата | А146 523.004 |
| Разраб. | Шершакова | | | Перекладина — Лит. И, Масса см. табл., Масштаб — |
| Пров. | Крупник | | | Лист, Листов 1 |
| Нач.гр. | Крупник | | | См. табл. — САНТЕХНИИПРОЕКТ |
| Гл.спец. | | | | |
| Н.контр. | Лейтес | | | |
| Утв. | Спивак | | | |

Копировал: Формат А4

А146 524.002

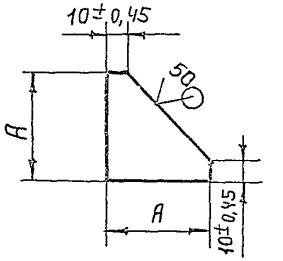


| Обозначение | A, мм | Материал | Масса, кг |
|---|---|---|---|
| А146 524.002 | 50-0,74 | Лист 5,0 ГОСТ 19903-74 / Ст.3 ГОСТ 14637-89 | 0,07 |
| -01 | 75-0,74 | Лист 5,0 ГОСТ 19903-74 / Ст.3 ГОСТ 14637-89 | 0,14 |
| -02 | 75-0,74 | Лист 7,0 ГОСТ 19903-74 / Ст.3 ГОСТ 14637-89 | 0,19 |

Инв.№ подл. | Подп. и дата | Взам.инв.№ | Инв.№ дубл. | Подп. и дата

| | | | | |
|---|---|---|---|---|
| Изм. Лист | № докум. | Подп. | Дата | А146 524.002 |
| Разраб. | Шершакова | | | Косынка — Лит. И, Масса см. табл., Масштаб — |
| Пров. | Крупник | | | Лист, Листов 1 |
| Нач.гр. | Крупник | | | См. табл. — САНТЕХНИИПРОЕКТ |
| Гл.спец. | | | | |
| Н.контр. | Лейтес | | | |
| Утв. | Спивак | | | |

Копировал: 25206-08 11 Формат А4

А1465523.002

Рис. 1

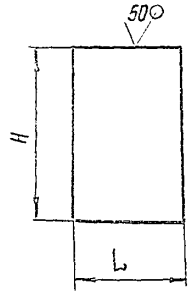


Рис. 2

Остальное – см. рис. 1.

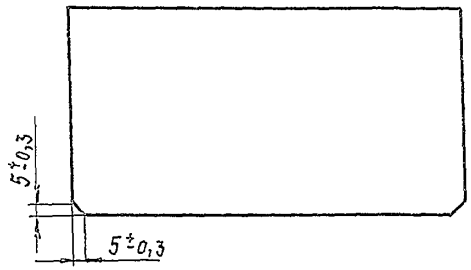


| Обозначение | Рис. | Размеры, мм L | Размеры, мм H | Материал | Масса, кг |
|---|---|---|---|---|---|
| А1465523.002 | 1 | 49 | 80 | Лист 3,0 ГОСТ 19903-74 / ОК360 В Ст.3 ГОСТ 16523-89 | 0.09 |
| – 01 | | | 130 | | 0.15 |
| – 02 | | 94 | 80 | | 0.18 |
| – 03 | | | 130 | | 0.29 |
| – 04 | | 92 | 80 | Лист 4,0 ГОСТ 19903-74 / Ст.3 ГОСТ 14637-89 | 0.23 |
| – 05 | | | 130 | | 0.37 |
| – 06 | 2 | 132 | 96 | | 0.54 |
| – 07 | | | 146 | | 0.83 |

Неуказанные предельные отклонения размеров: h14

| | | | | |
|---|---|---|---|---|
| Изм. | Лист | № докум. | Подп. | Дата |
| Разраб. | Шершакова | | | |
| Пров. | Крупник | | | |
| Рук.гр. | Крупник | | | |
| Т.контр. | | | | |
| Н.контр. | Лейтес | | | |
| Утв. | Спивак | | | |

А1465523.002

Ребро

| Лит. | Масса | Масштаб |
|---|---|---|
| Н | См. табл. | — |

Лист | Листов 1

См. табл.

САНТЕХНИИПРОЕКТ

Копировал Формат А4



| Обозначение | Наименование | Кол. на испол.: А1465524.000– 01 | 02 | 03 | 04 | 05 | Примечание |
|---|---|---|---|---|---|---|---|
| | Документация | – | | | | | |
| А1465524.000 СБ | Сборочный чертеж | | X | X | X | X | |
| | Сборочные единицы | | | | | | |
| А1465523.010-04 | Опора | 1 | | | | | |
| – 05 | Опора | | 1 | | | | |
| – 06 | Опора | | | 1 | | | |
| – 07 | Опора | | | | 1 | | |
| – 08 | Опора | | | | | 1 | |
| – 09 | Опора | | | | | | 1 |
| А1465524.010 | Кронштейн | 1 | 1 | | | | |
| – 01 | Кронштейн | | | 1 | 1 | | |
| – 02 | Кронштейн | | | | | 1 | 1 |

| | | | | |
|---|---|---|---|---|
| Изм. | Лист | № докум. | Подп. | Дата |
| Разраб. | Шершакова | | | |
| Пров. | Крупник | | | |
| Рук.гр. | Крупник | | | |
| Т.контр. | | | | |
| Н.контр. | Лейтес | | | |
| Утв. | Спивак | | | |

А1465524.000

Опора подвижная

| Лит. | Масса | Масштаб |
|---|---|---|
| Н | | |

Лист | Листов 1

САНТЕХНИИПРОЕКТ

Копировал Формат А4

А14Б 524.000СБ

Серия 5.900-7 Выпуск 2

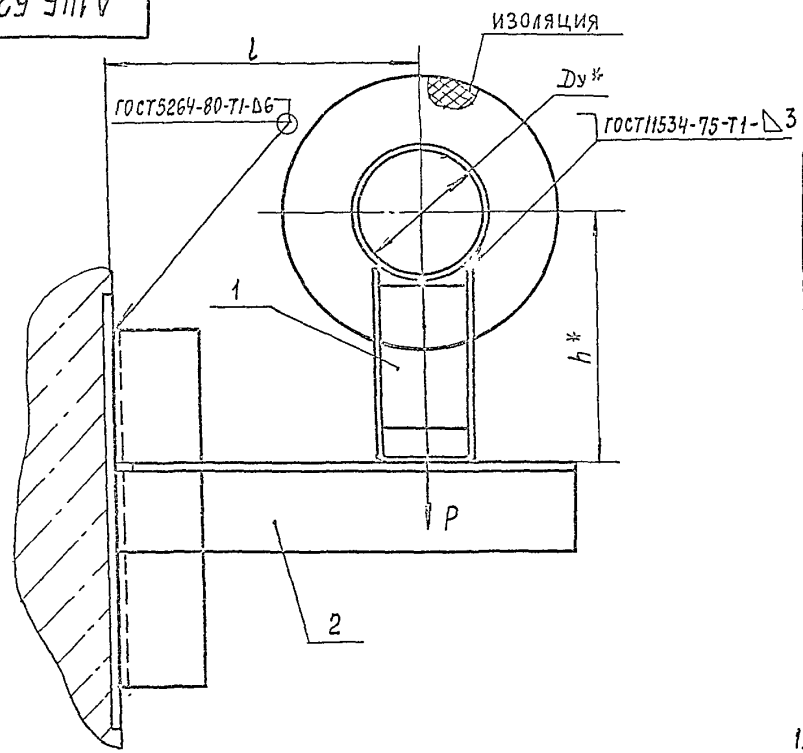


| Обозначение | Условный проход Dу*, мм | Допускаемые нагрузки, кгс | | Размеры, мм | | Масса, кг |
|---|---|---|---|---|---|---|
| | | вертикальн. P | горизонтальн. Q | L | h* | |
| А14Б 524.000 | 80 | 107 | 32,1 | 180 | 147 | 3,0 |
| –01 | | | | | 197 | 3,4 |
| –02 | 100 | 157 | 47,1 | 190 | 156 | 4,14 |
| –03 | | | | | 206 | 4,7 |
| –04 | 125 | 220 | 66 | 200 | 168 | 4,6 |
| –05 | | | | | 218 | 5,1 |

1.* Размеры для справок

2. $\pm \frac{t_2}{2}$

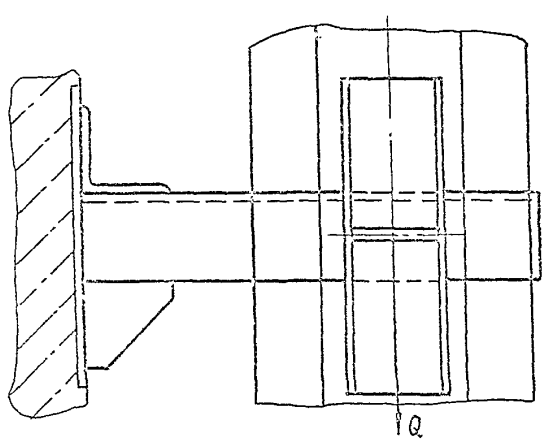


| | | | |
|---|---|---|---|
| Изм. | Лист | № докум. | Подп. | Дата |
| Разраб. | | Шершакова | | |
| Пров. | | Крупник | | |
| Нач. гр. | | Крупник | | |
| Гл. спец. | | | | |
| Н. контр. | | Лейтес | | |
| Утв. | | Спивак | | |

А14Б 524.000.СБ

Опора подвижная

| Лит. | Масса | Масштаб |
|---|---|---|
| И | См. табл. | — |

Лист | Листов

Сантехниипроект

Инв. № подл. | Подп. и дата | Взам. инв. № | Инв. № дубл. | Подп. и дата

Серия 5.900-7 выпуск 2

А14Б 524.010 СБ

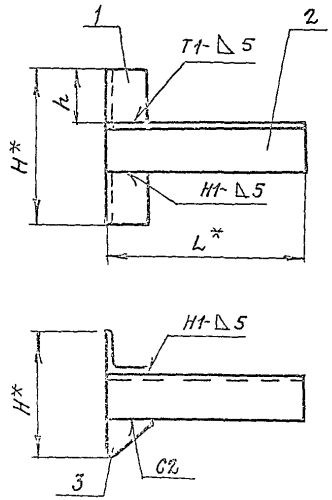


| Обозначение | Размеры, мм | | | Масса, кг |
|---|---|---|---|---|
| | H* | L* | h | |
| А14Б 524.010 | 150 | 265 | 50 | 1,75 |
| -01 | 225 | 285 | 75 | 2,55 |
| -02 | | 320 | | 3,00 |
| -03 | 150 | 450 | 50 | 2,90 |
| -04 | | 490 | | 3,6 |

1*. Размер для справок.
2. $\pm\frac{t_2}{2}$
3. Сварные швы по ГОСТ 5264-80

| Инв. № подл. | Подп. и дата | Взам. инв. № | Инв. № дубл. | Подп. и дата |
|---|---|---|---|---|

| | Лист | № докум. | Подп. | Дата |
|---|---|---|---|---|
| Разраб. | | Шершакова | | |
| Пров. | | Крупник | | |
| Рук. груп. | | Крупник | | |
| Н. контр. | | Лейтес | | |
| Утв. | | Спивак | | |

А14Б 524.010 СБ

Кронштейн

| Лит. | Масса | Масштаб |
|---|---|---|
| И | см. табл. | — |

Лист | Листов 1

САНТЕХНИИПРОЕКТ

Копировал

Формат А4

| Инв. № подл. | Подп. и дата | Взам. инв. № | Инв. № дубл. | Подп. и дата |
|---|---|---|---|---|

| Формат | Зона | Поз. | Обозначение | Наименование | Кол. на исполн. А14Б 523.010- | | | | | | | | | | Примечание |
|---|---|---|---|---|---|---|---|---|---|---|---|---|---|---|---|
| | | | | | - | 01 | 02 | 03 | 04 | | | | | | |
| | | | | Документация | | | | | | | | | | | |
| А4 | | | А14Б 524.010 СБ | Сборочный чертеж | X | X | X | X | X | | | | | | |
| | | | | Детали | | | | | | | | | | | |
| А4 | | 1 | А14Б 523 004-02 | Перекладина | 1 | | | 1 | 1 | | | | | | |
| | | | -03 | Перекладина | | 1 | 1 | | | | | | | | |
| | | 2 | -06 | Перекладина | 1 | | | | | | | | | | |
| | | | -07 | Перекладина | | 1 | | | | | | | | | |
| | | | -08 | Перекладина | | | 1 | | | | | | | | |
| | | | -09 | Перекладина | | | | 1 | | | | | | | |
| | | | -10 | Перекладина | | | | | 1 | | | | | | |
| А4 | | 3 | А14Б524. 002 | Косынка | 1 | | | 1 | 1 | | | | | | |
| | | | -01 | Косынка | | 1 | 1 | | | | | | | | |

| Изм. | Лист | № докум. | Подп. | Дата |
|---|---|---|---|---|
| Разраб. | | Шершакова | | |
| Пров. | | Крупник | | |
| Рук. груп. | | Крупник | | |
| Н. контр. | | Лейтес | | |
| Утв. | | Спивак | | |

А14Б 524.010

Кронштейн

| Лит. | Лист | Листов |
|---|---|---|
| И | | 1 |

САНТЕХНИИПРОЕКТ

Копировал

Формат А4

25206-03 14

| Инв. № подл. | Подп. и дата | Взам. инв. № | Инв. № дубл. | Подп. и дата |
|---|---|---|---|---|
| | | | | |

Серия 5.900-7 Выпуск 2

| Формат | Зона | Поз. | Обозначение | Наименование | Кол. на исполн. А14Б525.000 – | | | | | | | | | | Примечание |
|---|---|---|---|---|---|---|---|---|---|---|---|---|---|---|---|
| | | | | | – | 01 | 02 | 03 | 04 | 05 | 06 | 07 | 08 | 09 | |
| | | | | Документация | | | | | | | | | | | |
| А3 | | | А14Б525.000 СБ | Сборочный чертеж | X | X | X | X | X | X | X | X | X | X | |
| | | | | Сборочные единицы | | | | | | | | | | | |
| А4 | | 1 | А14Б523.010 | Опора | 1 | | | | | | 1 | | | | |
| | | | –01 | Опора | | 1 | | | | | | 1 | | | |
| | | | –02 | Опора | | | 1 | | | | | | 1 | | |
| | | | –03 | Опора | | | | 1 | | | | | | 1 | |
| | | | –04 | Опора | | | | | 1 | | | | | | |
| | | | –05 | Опора | | | | | | 1 | | | | | |

Исполнения 10, 11 - см. лист 3

| Изм. | Лист | № докум. | Подп. | Дата |
|---|---|---|---|---|
| Разраб. | | Шершакова | | |
| Пров. | | Крупник | | |
| Рук. гр. | | Крупник | | |
| Н. контр. | | Лентес | | |
| Утв. | | Сопвак | | |

А14Б525.000

Опора подвинная

| Лит. | Лист | Листов |
|---|---|---|
| И | 1 | 3 |

САНТЕХНИИПРОЕКТ

Копировал Формат А4

| Инв. № подл. | Подп. и дата | Взам. инв. № | Инв. № дубл. | Подп. и дата |
|---|---|---|---|---|
| | | | | |

| Формат | Зона | Поз. | Обозначение | Наименование | Кол. на исполн. А14Б525.000- | | | | | | | | | | Примечание |
|---|---|---|---|---|---|---|---|---|---|---|---|---|---|---|---|
| | | | | | – | 01 | 02 | 03 | 04 | 05 | 06 | 07 | 08 | 09 | |
| А4 | | 2 | А14Б525.010 | Кронштейн | 1 | 1 | | | | | | | | | |
| | | | –01 | Кронштейн | | | 1 | 1 | | | | | | | |
| | | | –02 | Кронштейн | | | | | 1 | 1 | | | | | |
| | | | –03 | Кронштейн | | | | | | | 1 | 1 | | | |
| | | | –04 | Кронштейн | | | | | | | | | 1 | 1 | |

| Изм. | Лист | № докум. | Подп. | Дата |
|---|---|---|---|---|
| | | | | |

А14Б525.000

Лист 2

Копировал Формат А4

25206-03 15

Серия 5.900-7 выпуск 2

А14Б525.002

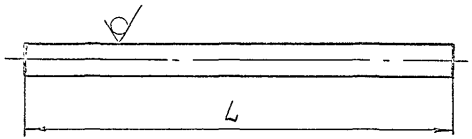


| Обозначение | L, мм | Масса, кг |
|---|---|---|
| А14Б525.002 | 115-0,87 | 0,040 |
| -01 | 125-1,0 | 0,050 |
| -02 | 140-1,0 | 0,054 |
| -03 | 150-1,0 | 0,060 |
| -04 | 170-1,0 | 0,070 |

Инв. № подл. | Подп. и дата | Взам. инв. № | Инв. № дубл. | Подп. и дата

| Изм. | Лист | № докум. | Подп. | Дата |
|---|---|---|---|---|
| Разраб. | | Шершакова | | |
| Пров. | | Крупник | | |
| Нач. гр. | | Крупник | | |
| Гл. спец. | | | | |
| Н. контр. | | Лейтес | | |
| Утв. | | Спивак | | |

А14Б525.002

Упор

| Лит. | Масса | Масштаб |
|---|---|---|
| И | См. табл. | — |

Лист | Листов 1

Круг 8 ГОСТ 2590-88 / Ст. 3 ГОСТ 535-88

САНТЕХНИИПРОЕКТ

Копировал | Формат А4

Инв. № подл. | Подп. и дата | Взам. инв. № | Инв. № дубл. | Подп. и дата

| Формат | Зона | Поз. | Обозначение | Наименование | Кол. на исполн. А14Б525.000- 10 | 11 | Примечание |
|---|---|---|---|---|---|---|---|
| | | | | Документация | | | |
| А3 | | | А14Б525.000СБ | Сборочный чертеж | X | X | |
| | | | | Сборочные единицы | | | |
| А4 | | 1 | А14Б523.010 -04 | Опора | 1 | | |
| | | | -05 | Опора | | 1 | |
| А4 | | 2 | А14Б525.010 -05 | Кронштейн | 1 | 1 | |

Изм. | Лист | № докум. | Подп. | Дата

А14Б525.000

Лист 3

Копировал | Формат А4

25206-03 16

А14Б 525 000 СБ



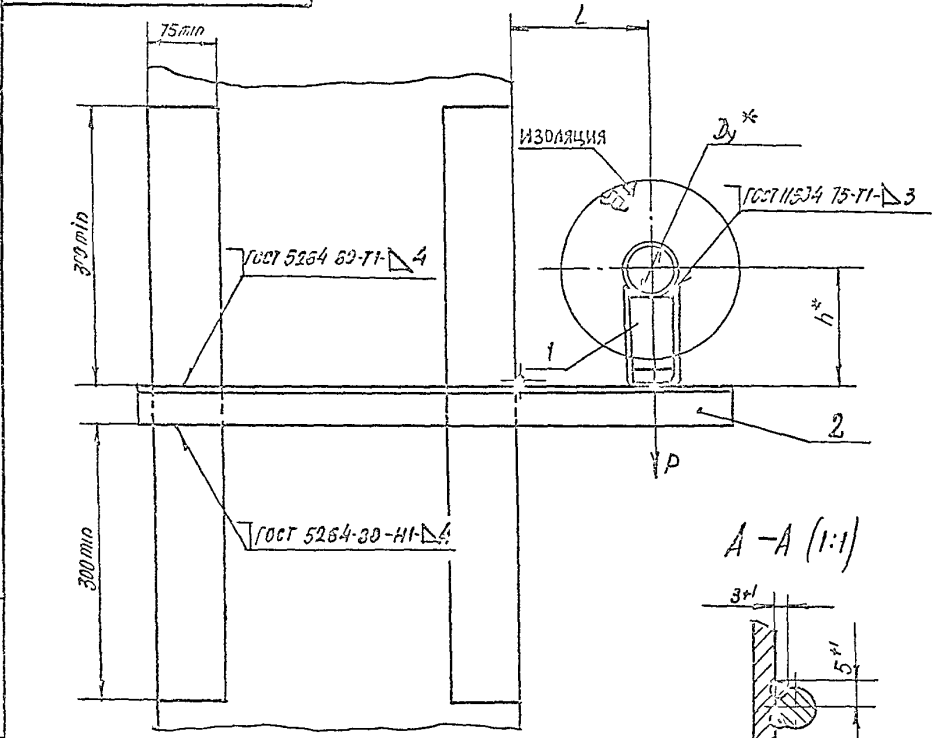


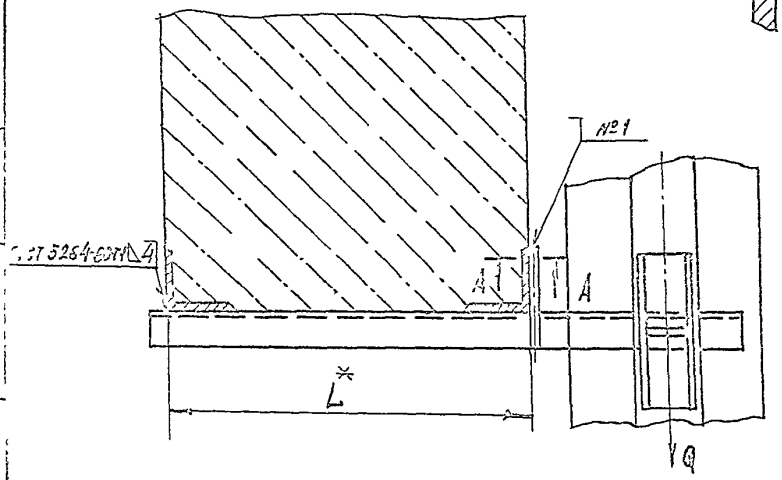


| Обозначение | Условный проход $D_y$* мм | Допускаемые нагрузки, кгс | | Размеры, мм | | | Масса, кг |
|---|---|---|---|---|---|---|---|
| | | вертикальн | горизонтальн | | | | |
| | | P | Q | L* | l | h* | |
| А14Б 525 000 | 50 | 51 | 15,3 | 400 | 150 | 132 | 2,8 |
| –01 | | | | | | 182 | 3,3 |
| –02 | 65 | 78 | 23,4 | | 160 | 140 | 3,0 |
| –03 | | | | | | 190 | 3,5 |
| –04 | 80 | 107 | 32,1 | | 185 | 147 | 3,8 |
| –05 | | | | | | 197 | 4,2 |
| –06 | 50 | 51 | 15,3 | 600 | 150 | 132 | 3,3 |
| –07 | | | | | | 182 | 3,7 |
| –08 | 65 | 78 | 23,4 | | 160 | 140 | 3,5 |
| –09 | | | | | | 190 | 4,0 |
| –10 | 80 | 107 | 32,1 | | 185 | 147 | 4,5 |
| –11 | | | | | | 197 | 5,0 |

1 * Размеры для справок

2 $\pm \frac{t_2}{2}$

3 Швы №1 – сварка ручная дуговая

| | | | | |
|---|---|---|---|---|
| Инв. № подл. | Подп. и дата | Взам. инв. № | Инв. № дубл. | Подп. и дата |

| | | | | |
|---|---|---|---|---|
| Изм. | Лист | № докум. | Подп. | Дата |
| Разраб. | | Шершнева | | |
| Пров. | | Крупнин | | |
| Нач. гр. | | Крупнин | | |
| Гл. спец. | | | | |
| Н. контр. | | Ленгес | | |
| Утв. | | Спивак | | |

А14Б 525 000 СБ

Опора подвижная

| Лит. | Масса | Масштаб |
|---|---|---|
| | Сам. табл. | – |
| Лист | Листов 1 | |

САНТЕХНИИПРОЕКТ

Серия 5.900-1 Выпуск 2

А14Б 538.006

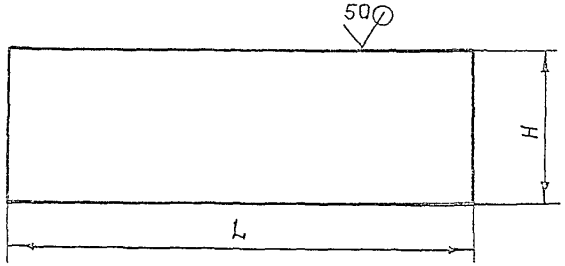


| Обозначение | Размеры, мм. L | Размеры, мм. H | Масса, кг. |
|---|---|---|---|
| А14Б 538.006 | $550_{-1,75}$ | $182_{-1,15}$ | 6,3 |
| -01 | $600_{-1,75}$ | | 7,0 |
| -02 | | $213_{-1,15}$ | 8,2 |
| -03 | $750_{-1}$ | $182_{-1,15}$ | 8,7 |
| -04 | $800_{-1}$ | | 9,3 |
| -05 | | $213_{-1,15}$ | 10,3 |
| -06 | $390_{-1,4}$ | $75_{-0,74}$ | 1,9 |
| -07 | | $100_{-0,74}$ | 2,5 |
| -08 | $590_{-1,75}$ | $75_{-0,74}$ | 2,8 |
| -09 | | $100_{-0,74}$ | 3,8 |

Инв. № подл. | Подп. и дата | Взам. инв. № | Инв. № дубл. | Подп. и дата

| Изм. | Лист | № докум. | Подп. | Дата |
|---|---|---|---|---|
| Разраб. | | Шершакова | | |
| Пров. | | Крупник | | |
| Рук. гр. | | Крупник | | |
| Н. контр. | | Лейтес | | |
| Утв. | | Спивак | | |

А14Б 538.006

Плита

| Лит | Масса | Масштаб |
|---|---|---|
| И | См. табл. | — |

Лист | Листов 1

Лист 8,0 ГОСТ 19903-74 / Ст.3 ГОСТ 14637-89

САНТЕХНИИПРОЕКТ

Копировал: Формат А4

Инв. № подл. | Подп. и дата | Взам. инв. № | Инв. № дубл. | Подп. и дата

| Формат | Зона | Поз. | Обозначение | Наименование | Кол. на исполн. А14Б 525.010 — | | | | | | | | | | Примечание |
|---|---|---|---|---|---|---|---|---|---|---|---|---|---|---|---|
| | | | | | — | 01 | 02 | 03 | 04 | 05 | | | | | |
| | | | | Документация | | | | | | | | | | | |
| А4 | | | А14Б 525.010СБ | Сборочный чертеж | X | X | X | X | X | X | | | | | |
| | | | | Детали | | | | | | | | | | | |
| А4 | | 1 | А14Б 525.001 | Перекладина | 1 | | | | | | | | | | |
| | | | -01 | Перекладина | | 1 | | | | | | | | | |
| | | | -02 | Перекладина | | | 1 | | | | | | | | |
| | | | -03 | Перекладина | | | | 1 | | | | | | | |
| | | | -04 | Перекладина | | | | | 1 | | | | | | |
| | | | -05 | Перекладина | | | | | | 1 | | | | | |
| А4 | | 2 | А14Б 525.002 | Упор | 1 | | | 1 | | | | | | | |
| | | | -01 | Упор | | 1 | 1 | | 1 | 1 | | | | | |

А14Б 525.010

Кронштейн

| Изм. | Лист | № докум. | Подп. | Дата |
|---|---|---|---|---|
| Разраб. | | Шершакова | | |
| Пров. | | Крупник | | |
| Рук. гр. | | Крупник | | |
| Н. контр. | | Лейтес | | |
| Утв. | | Спивак | | |

| Лит. | Лист | Листов |
|---|---|---|
| И | | 1 |

САНТЕХНИИПРОЕКТ

Копировал: Формат А4

25206-03 18

А146 525.001

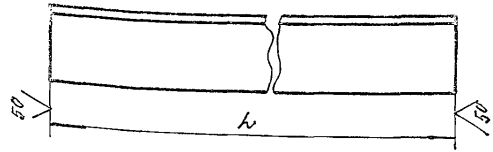


| Обозначение | L, мм | Материал | Масса, кг |
|---|---|---|---|
| А146 525.001 | 543-2 | Уголок 40×4 ГОСТ 8509-86 / Ст3 ГОСТ 535-88 | 1.56 |
| -01 | 653-2 | Уголок 45×4 ГОСТ 8509-86 / Ст3 ГОСТ 535-88 | 1.78 |
| -02 | 678-2 | Уголок 50×5 ГОСТ 8509-86 / Ст3 ГОСТ 535-88 | 2.56 |
| -03 | 843-2,3 | Уголок 40×4 ГОСТ 8509-86 / Ст3 ГОСТ 535-88 | 2.04 |
| -04 | 853-2,3 | Уголок 45×4 ГОСТ 8509-86 / Ст3 ГОСТ 535-88 | 2.33 |
| -05 | 878-2,3 | Уголок 50×5 ГОСТ 8509-86 / Ст3 ГОСТ 535-88 | 3.31 |

| | | | |
|---|---|---|---|
| Нач. отд. | Ле-ва | Подп. | Дата |
| Рук. гр. | Крюкова | | |
| Пров. | Крюкова | | |
| Гл. спец. | | | |
| Н. контр. | Лейтес | | |
| Утв. | Спивак | | |

А146 525.001

Перекладина

Лит. | Масса | Масштаб: И | См. табл. | —

Лист | Листов 1

См. табл.

САНТЕХНИИПРОЕКТ

Копировал: Формат А4



А146 525.010СБ

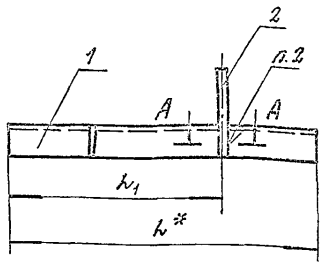


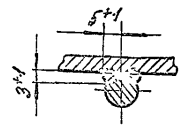


| Обозначение | Размеры, мм | | Масса, кг |
|---|---|---|---|
| | L* | L1 | |
| А146 525.010 | 643 | 415±1 | 1.6 |
| -01 | 653 | | 1.83 |
| -02 | 678 | | 2.61 |
| -03 | 843 | 615±1 | 2.08 |
| -04 | 853 | | 2.38 |
| -05 | 878 | | 3.35 |

1. * Размер для справок.
2. Сварка ручная дуговая.

| | | | |
|---|---|---|---|
| Нач. отд. | Ле-ва | Подп. | Дата |
| Рук. гр. | Крюкова | | |
| Пров. | Крюкова | | |
| Гл. спец. | | | |
| Н. контр. | Лейтес | | |
| Утв. | Спивак | | |

А146 525.010СБ

Кронштейн

Лит. | Масса | Масштаб: И | См. табл. | —

Лист | Листов 1

САНТЕХНИИПРОЕКТ

| Инв. № подл. | Подп. и дата | Взам. инв. № | Инв. № дубл. | Подп. и дата |
|---|---|---|---|---|
| | | | | |

Серия 5.900-7 Выпуск 2

| Формат | Зона | Поз. | Обозначение | Наименование | Кол. на неполн. А14Б 526.000 — | | | | | | | | | | Примечание |
|---|---|---|---|---|---|---|---|---|---|---|---|---|---|---|---|
| | | | | | — | 01 | 02 | 03 | 04 | 05 | 06 | 07 | 08 | 09 | |
| | | | | Документация | | | | | | | | | | | |
| А3 | | | А14Б 526.000 ОБ | Сборочный чертеж | | | | | | | | | | | |
| | | | | Сборочные единицы | | | | | | | | | | | |
| А4 | | 1 | А14Б 523.010-06 | Опора | 1 | | | | | | | | | | |
| | | | -07 | Опора | | 1 | | | | | | | | | |
| | | | -08 | Опора | | | 1 | | | | | | | | |
| | | | -09 | Опора | | | | 1 | | | | | | | |
| | | | -10 | Опора | | | | | 1 | | | | | | |
| | | | -11 | Опора | | | | | | 1 | | | | | |
| | | | -12 | Опора | | | | | | | 1 | | | | |
| | | | -13 | Опора | | | | | | | | 1 | | | |

Исполнения 10...19 - см. лист 3

| Изм. | Лист | № докум. | Подп. | Дата |
|---|---|---|---|---|
| Разраб | Шершакова | | | |
| Пров. | Крупник | | | |
| Рук. гр. | Крупник | | | |
| Н. контр. | Лейтес | | | |
| Утв. | Спивак | | | |

А14Б 526.000

Опора подвижная

| Лит | Лист | Листов |
|---|---|---|
| П | 1 | 3 |

САНТЕХПИИПРОЕКТ

Копировал Формат А4

| Инв. № подл. | Подп. и дата | Взам. инв. № | Инв. № дубл. | Подп. и дата |
|---|---|---|---|---|
| | | | | |

| Формат | Зона | Поз. | Обозначение | Наименование | Кол. на неполн. А14Б 526.000 — | | | | | | | | | | Примечание |
|---|---|---|---|---|---|---|---|---|---|---|---|---|---|---|---|
| | | | | | — | 01 | 02 | 03 | 04 | 05 | 06 | 07 | 08 | 09 | |
| А4 | | 1 | А14Б 523.010-14 | Опора | | | | | | | | | 1 | | |
| | | | -15 | Опора | | | | | | | | | | 1 | |
| А4 | | 2 | А14Б 526.010 | Кронштейн | 1 | 1 | | | | | | | | | |
| | | | -01 | Кронштейн | | | 1 | 1 | | | | | | | |
| | | | -02 | Кронштейн | | | | | 1 | 1 | | | | | |
| | | | -03 | Кронштейн | | | | | | | 1 | 1 | | | |
| | | | -04 | Кронштейн | | | | | | | | | 1 | 1 | |

| Изм. | Лист | № докум. | Подп. | Дата |
|---|---|---|---|---|
| | | | | |

А14Б 526.000

Лист 2

Копировал Формат А4

25206-03 20

Серия 5.900-9 выпуск 2

АЧБ538 003

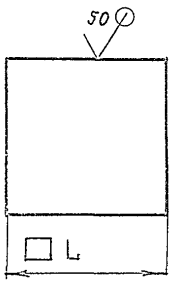


| Обозначение | L, мм | Масса, кг |
|---|---|---|
| АЧБ538 003 | 40-0,62 | 0,1 |
| -01 | 50-0,62 | 0,2 |
| -02 | 60-0,74 | 0,3 |

АЧБ538 003

Накладка

Лит: Н | Масса: См. табл. | Масштаб:

Лист 8 ГОСТ 19903-74 / Ст 3 ГОСТ 14637-89

САНТЕХНИИПРОЕКТ

Лист 1 | Листов 1

Изм. | Лист | № докум. | Подп. | Дата

Разраб. Шерша. ОВК

Пров. Крупнич. ОВК

Гл. спец.

Н. контр. Лейгес

Утв. Спивак

Инв. № подл. | Подп. и дата | Взам. инв. № | Инв. № дубл. | Подп. и дата

Копировал Формат А4

| Обозначение | | Наименование | Кол на испол АЧБ 526.000- | | | | | | | | | | | Примечание |
|---|---|---|---|---|---|---|---|---|---|---|---|---|---|---|
| | | | 10 | 11 | 12 | 13 | 14 | 15 | 16 | 17 | 18 | 19 | | |
| | | Документация | | | | | | | | | | | | |
| АЧБ 526 000 СБ | | Сборочный чертеж | | X | X | X | X | X | X | X | X | X | | |
| | | Сборочные единицы | | | | | | | | | | | | |
| | 1 | АЧБ 523.010-06 Опора | 1 | | | | | | | | | | | |
| | -07 | Опора | | 1 | | | | | | | | | | |
| | -08 | Опора | | | 1 | | | | | | | | | |
| | -09 | Опора | | | | 1 | | | | | | | | |
| | -10 | Опора | | | | | 1 | | | | | | | |
| | -11 | Опора | | | | | | 1 | | | | | | |
| | -12 | Опора | | | | | | | 1 | | | | | |
| | -13 | Опора | | | | | | | | 1 | | | | |
| | -14 | Опора | | | | | | | | | 1 | | | |
| | -15 | Опора | | | | | | | | | | 1 | | |
| | 2 | АЧБ.526.010-05 Кронштейн | 1 | 1 | | | | | | | | | | |
| | -06 | Кронштейн | | | 1 | 1 | | | | | | | | |
| | -07 | Кронштейн | | | | | 1 | 1 | | | | | | |
| | -08 | Кронштейн | | | | | | | 1 | 1 | | 1 | | |
| | -09 | Кронштейн | | | | | | | | | 1 | 1 | | |

Инв. № подл. | Подп. и дата | Взам. инв. № | Инв. № дубл. | Подп. и дата

Изм. | Лист | № докум. | Подп. | Дата

АЧБ 526 000

Лит. | Масса | Масштаб

Лист 3

А14Б 526.000СБ

Серия 5.900-7 Выпуск 2

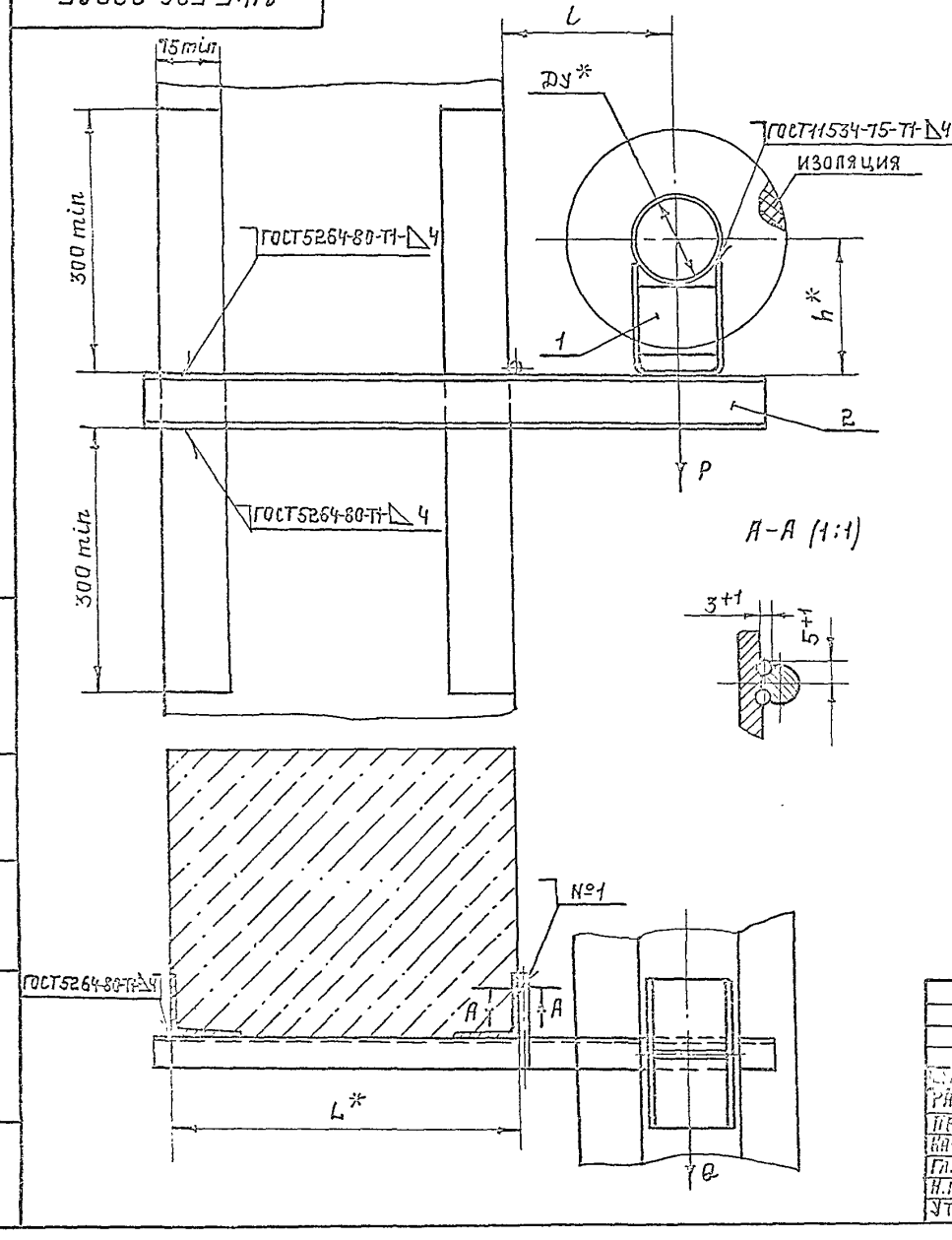


| Обозначение | Условный проход Ду*, мм | Допускаемые нагрузки, кгс: вертикальн. P | Допускаемые нагрузки, кгс: горизонт. Q | Размеры, мм: L* | Размеры, мм: l | Размеры, мм: h* | Масса, кг |
|---|---|---|---|---|---|---|---|
| А14Б526.000 | 100 | 157 | 47,1 | 400 | 195 | 156 | 5,8 |
| -01 | | | | | | 206 | 6,3 |
| -02 | 125 | 220 | 66 | | 210 | 168 | 58 |
| -03 | | | | | | 218 | 6;3 |
| -04 | 150 | 325 | 97,5 | | 220 | 180 | 7,1 |
| -05 | | | | | | 230 | 7,8 |
| -06 | 200 | 860 | 258 | | 260 | 212 | 14,8 |
| -07 | | | | | | 262 | 15,6 |
| -08 | 250 | 1153 | 346 | | 290 | 239 | 17,9 |
| -09 | | | | | | 289 | 18,7 |
| -10 | 100 | 157 | 47,1 | 600 | 195 | 156 | 7,0 |
| -11 | | | | | | 206 | 7,5 |
| -12 | 125 | 220 | 66 | | 210 | 168 | 7,0 |
| -13 | | | | | | 218 | 7,5 |
| -14 | 150 | 325 | 97,5 | | 220 | 180 | 8,5 |
| -15 | | | | | | 230 | 9,2 |
| -16 | 200 | 860 | 258 | | 260 | 212 | 17,6 |
| -17 | | | | | | 262 | 18,4 |
| -18 | 250 | 1153 | 346 | | 290 | 239 | 21,3 |
| -19 | | | | | | 289 | 22,1 |

1.* Размеры для справок
2. $\pm \frac{t2}{2}$
3. Швы №1 – сварка ручная дуговая.

| | | | |
|---|---|---|---|
| Изм. | Лист | № докум. | Подп. | Дата |
| Разраб. | Шершакова | | |
| Пров. | Крупник | | |
| Нач. гр. | Крупник | | |
| Гл. спец. | | | |
| Н. контр. | Лейтес | | |
| Утв. | Спивак | | |

А14Б 526.000 СБ

Опора подвижная

| Лит. | Масса | Масштаб |
|---|---|---|
| И | — | см. табл. |

Лист | Листов 1

САНТЕХНИИПРОЕКТ

Инв. № подл. | Подп. и дата | Взам. инв. № | Инв. № дуб. | Подп. и дата

Копировал: 25206-03 22 формат А3

Инв №под. | Подп. и дата | Взам. инв. № | Инв. № дубл. | Подп. и дата

Серия 5.900-7 Выпуск 2

| Форм | Зона | Поз | Обозначение | Наименование | Кол. на испол. А14Б 526 010- — | 01 | 02 | 03 | 04 | 05 | 06 | 07 | 08 | 09 | Примечание |
|---|---|---|---|---|---|---|---|---|---|---|---|---|---|---|---|
| | | | | Документация | | | | | | | | | | | |
| П3 | | | А14Б 526 010СБ | Сборочный чертеж | X | X | X | X | X | X | X | X | X | X | |
| | | | | Детали | | | | | | | | | | | |
| А4 | | 1 | А14Б 525 002 | Упор | 1 | 1 | 1 | | | 1 | 1 | 1 | | | |
| | | | -02 | Упор | | | | 1 | | | | | 1 | | |
| | | | -03 | Упор | | | | | 1 | | | | | 1 | |
| А3 | | 2 | А14Б 526 001 | Перекладина | 1 | | | | | | | | | | |
| | | | -01 | Перекладина | | 1 | | | | | | | | | |
| | | | -02 | Перекладина | | | 1 | | | | | | | | |
| | | | -03 | Перекладина | | | | 1 | | | | | | | |
| | | | -04 | Перекладина | | | | | 1 | | | | | | |

Исполнения 10 19-см лист 3
20 29-см лист 4
30. 39-см лист 5
40 49-см. лист 6
50 59-см лист 7
60 69-см лист 8

| Изм. | Лист | № докум. | Подп. | Дата |
|---|---|---|---|---|
| Разраб. | Шершнев | | | |
| Пров. | Крупник | | | |
| Рук. гр. | Крупник | | | |
| Н. контр. | Лейтес | | | |
| Утв. | Спивак | | | |

А14Б 526 010

Кронштейн

| Лит | Лист | Листов |
|---|---|---|
| И | 1 | 3 |

Сантехниипроект

Копировал Формат А4

Инв №под. | Подп. и дата | Взам. инв. № | Инв. № дубл. | Подп. и дата

| Форм | Зона | Поз | Обозначение | Наименование | Кол. на испол. А14Б 526 010- — | 01 | 02 | 03 | 04 | 05 | 06 | 07 | 08 | 09 | Примечание |
|---|---|---|---|---|---|---|---|---|---|---|---|---|---|---|---|
| А4 | | 2 | А14Б 526 001 -05 | Перекладина | | | | | | 1 | | | | | |
| | | | -06 | Перекладина | | | | | | | 1 | | | | |
| | | | -07 | Перекладина | | | | | | | | 1 | | | |
| | | | -08 | Перекладина | | | | | | | | | 1 | | |
| | | | -09 | Перекладина | | | | | | | | | | 1 | |

| Изм. | Лист | № докум. | Подп. | Дата |
|---|---|---|---|---|

А14Б 526 010

Лист 2

Копировал Формат А4

252-06-03 23

| Формат | Зона | Поз. | Обозначение | Наименование | Кол. на исполн. А14Б 526 010- 10 | 11 | 12 | 13 | 14 | 15 | 16 | 17 | 18 | 19 | Примечание |
|---|---|---|---|---|---|---|---|---|---|---|---|---|---|---|---|
| | | | | Документация | | | | | | | | | | | |
| А3 | | | А14Б 526 010 СБ | Сборочный чертеж | X | X | X | X | X | X | X | X | X | X | |
| | | | | Детали | | | | | | | | | | | |
| А4 | | 1 | А14Б 525 002 | Упор | 1 | 1 | 1 | | 1 | 1 | 1 | | | | |
| | | | -01 | Упор | | | | 1 | | | | 1 | | | |
| | | | -02 | Упор | | | | | | | | | 1 | 1 | |
| А3 | | 2 | А14Б 526 001-10 | Перекладина | 1 | | | | | | | | | | |
| | | | -11 | Перекладина | | 1 | | | | | | | | | |
| | | | -12 | Перекладина | | | 1 | | | | | | | | |
| | | | -13 | Перекладина | | | | 1 | | | | | | | |
| | | | -14 | Перекладина | | | | | 1 | | | | | | |
| | | | -15 | Перекладина | | | | | | 1 | | | | | |
| | | | -16 | Перекладина | | | | | | | 1 | | | | |
| | | | -17 | Перекладина | | | | | | | | 1 | | | |
| | | | -18 | Перекладина | | | | | | | | | 1 | | |
| | | | -19 | Перекладина | | | | | | | | | | 1 | |

| Изм. | Лист | № докум. | Подп. | Дата | А14Б 526010 | Лист 3 |
|---|---|---|---|---|---|---|

Копировал Формат А4



| Формат | Зона | Поз. | Обозначение | Наименование | Кол. на исполн. А14Б 525 010- 20 | 21 | 22 | 23 | 24 | 25 | 26 | 27 | 28 | 29 | Примечание |
|---|---|---|---|---|---|---|---|---|---|---|---|---|---|---|---|
| | | | | Документация | | | | | | | | | | | |
| А3 | | | А14Б 526 010 СБ | Сборочный чертеж | X | X | X | X | X | X | X | X | X | X | |
| | | | | Детали | | | | | | | | | | | |
| А4 | | 1 | А14Б 525 002-03 | Упор | 1 | | | | | | 1 | | | | |
| | | | -04 | Упор | | 1 | | | 1 | 1 | | 1 | | | |
| | | | -02 | Упор | | | 1 | 1 | | | | | 1 | 1 | |
| А3 | | 2 | А14Б 526 001-20 | Перекладина | 1 | | | | | | | | | | |
| | | | -21 | Перекладина | | 1 | | | | | | | | | |
| | | | -22 | Перекладина | | | 1 | | | | | | | | |
| | | | -23 | Перекладина | | | | 1 | | | | | | | |
| | | | -24 | Перекладина | | | | | 1 | | | | | | |
| | | | -25 | Перекладина | | | | | | 1 | | | | | |
| | | | -26 | Перекладина | | | | | | | 1 | | | | |
| | | | -27 | Перекладина | | | | | | | | 1 | | | |
| | | | -28 | Перекладина | | | | | | | | | 1 | | |
| | | | -29 | Перекладина | | | | | | | | | | 1 | |

| Изм. | Лист | № докум. | Подп. | Дата | А14Б 526. 010 | Лист 4 |
|---|---|---|---|---|---|---|

Копировал. Формат А4

| Формат | Зона | Поз. | Обозначение | Наименование | Кол. на исполн. А14Б526 010- 30 | 31 | 32 | 33 | 34 | 35 | 36 | 37 | 38 | 39 | Примечание |
|---|---|---|---|---|---|---|---|---|---|---|---|---|---|---|---|
| | | | | Документация | | | | | | | | | | | |
| А3 | | | А14Б526 010 СБ | Сборочный чертеж | X | X | X | X | X | X | X | X | X | X | |
| | | | | Детали | | | | | | | | | | | |
| А4 | | 1 | А14Б525 002-03 | Упор | 1 | | | | | | 1 | | | | |
| | | | -04 | Упор | | 1 | | | 1 | 1 | | 1 | | | |
| | | | -02 | Упор | | | 1 | 1 | | | | | | | |
| | | | А14Б525.002 | Упор | | | | | | | | | 1 | | |
| | | | -01 | Упор | | | | | | | | | | 1 | |
| А3 | | 2 | А14Б526 001 -30 | Перекладина | 1 | | | | | | | | | | |
| | | | -31 | Перекладина | | 1 | | | | | | | | | |
| | | | -32 | Перекладина | | | 1 | | | | | | | | |
| | | | -33 | Перекладина | | | | 1 | | | | | | | |
| | | | -34 | Перекладина | | | | | 1 | | | | | | |
| | | | -35 | Перекладина | | | | | | 1 | | | | | |
| | | | -36 | Перекладина | | | | | | | 1 | | | | |
| | | | -37 | Перекладина | | | | | | | | 1 | | | |
| | | | -38 | Перекладина | | | | | | | | | 1 | | |
| | | | -39 | Перекладина | | | | | | | | | | 1 | |

Изм. | Лист | № докум. | Подп. | Дата — А14Б526 010 — Лист 5

Копировал — Формат А4



| Формат | Зона | Поз. | Обозначение | Наименование | Кол. на исполн. А14Б526 010- 40 | 41 | 42 | 43 | 44 | 45 | 46 | 47 | 48 | 49 | Примечание |
|---|---|---|---|---|---|---|---|---|---|---|---|---|---|---|---|
| | | | | Документация | | | | | | | | | | | |
| А3 | | | А14Б526 010 СБ | Сборочный чертеж | X | X | X | X | X | X | X | X | X | X | |
| | | | | Детали | | | | | | | | | | | |
| А4 | | 1 | А14Б525.002-02 | Упор | 1 | | | | 1 | | 1 | 1 | 1 | | |
| | | | -03 | Упор | | 1 | | | | 1 | | | | 1 | |
| | | | А14Б525 002 | Упор | | | 1 | | | | | | | | |
| | | | -01 | Упор | | | | 1 | | | | | | | |
| А3 | | 2 | А14Б526 001-40 | Перекладина | 1 | | | | | | | | | | |
| | | | -41 | Перекладина | | 1 | | | | | | | | | |
| | | | -42 | Перекладина | | | 1 | | | | | | | | |
| | | | -43 | Перекладина | | | | 1 | | | | | | | |
| | | | -44 | Перекладина | | | | | 1 | | | | | | |
| | | | -45 | Перекладина | | | | | | 1 | | | | | |
| | | | -46 | Перекладина | | | | | | | 1 | | | | |
| | | | -47 | Перекладина | | | | | | | | 1 | | | |
| | | | -48 | Перекладина | | | | | | | | | 1 | | |
| | | | -49 | Перекладина | | | | | | | | | | 1 | |

Изм. | Лист | № докум. | Подп. | Дата — А14Б526 010 — Лист 6

Копировал — Формат А4

| Инв. № подл. | Подп. и дата | Взам. инв. № | Инв. № дубл. | Подп. и дата |
|---|---|---|---|---|
| | | | | |

| Формат | Зона | Поз. | Обозначение | Наименование | Кол. на исполн. А14Б 526 010 – 50 | 51 | 52 | 53 | 54 | 55 | 56 | 57 | 58 | 59 | Примечание |
|---|---|---|---|---|---|---|---|---|---|---|---|---|---|---|---|
| | | | | Документация | | | | | | | | | | | |
| А3 | | | А14Б 526 010 СБ | Сборочный чертеж | X | X | X | X | X | X | X | X | X | X | |
| | | | | Детали | | | | | | | | | | | |
| А4 | | 1 | А14Б 525 002–02 | Упор | 1 | | | | | 1 | 1 | 1 | | 1 | |
| | | | –03 | Упор | | 1 | | 1 | | | | | 1 | | |
| | | | –04 | Упор | | | 1 | | 1 | | | | | | |
| А3 | | 2 | А14Б 526 001–50 | Переладина | 1 | | | | | | | | | | |
| | | | –51 | Переладина | | 1 | | | | | | | | | |
| | | | –52 | Переладина | | | 1 | | | | | | | | |
| | | | –53 | Переладина | | | | 1 | | | | | | | |
| | | | –54 | Переладина | | | | | 1 | | | | | | |
| | | | –55 | Переладина | | | | | | 1 | | | | | |
| | | | –56 | Переладина | | | | | | | 1 | | | | |
| | | | –57 | Переладина | | | | | | | | 1 | | | |
| | | | –58 | Переладина | | | | | | | | | 1 | | |
| | | | –59 | Переладина | | | | | | | | | | 1 | |

| Изм. | Лист | № докум. | Подп. | Дата | А14Б 526 010 | Лист 7 |
|---|---|---|---|---|---|---|

Копировал Формат А4

| Инв. № подл. | Подп. и дата | Взам. инв. № | Инв. № дубл. | Подп. подата |
|---|---|---|---|---|
| | | | | |

| Формат | Зона | Поз. | Обозначение | Наименование | Кол. на исполн. А14Б 526 010 – 60 | 61 | 62 | 63 | Примечание |
|---|---|---|---|---|---|---|---|---|---|
| | | | | Документация | | | | | |
| А3 | | | А14Б 526 010 СБ | Сборочный чертеж | X | X | X | X | |
| | | | | Детали | | | | | |
| А4 | | 1 | А14Б 525 002 –03 | Упор | 1 | | 1 | | |
| | | | –04 | Упор | | 1 | | 1 | |
| А3 | | 2 | А14Б 526 001 – 60 | Переладина | 1 | | | | |
| | | | – 61 | Переладина | | 1 | | | |
| | | | – 62 | Переладина | | | 1 | | |
| | | | – 63 | Переладина | | | | 1 | |

| Изм. | Лист | № докум. | Подп. | Дата | А14Б 526 010 | Лист 8 |
|---|---|---|---|---|---|---|

Копировал Формат А4

А1Б 526 010СБ

Серия 5.900-7 Выпуск 2

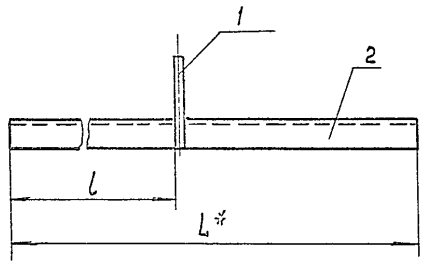


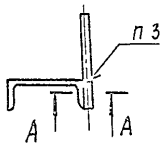


А-А (1:1)

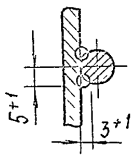


| Обозначение | Размеры, мм L* | Размеры, мм l | Масса, кг |
|---|---|---|---|
| А1Б 526 010 | 710 | 415 | 4,2 |
| – 01 | 725 | | 4,3 |
| – 02 | 735 | | 5,2 |
| – 03 | 820 | | 11,7 |
| – 04 | 850 | | 14,9 |
| – 05 | 910 | 615 | 5,4 |
| – 06 | 925 | | 5,5 |
| – 07 | 935 | | 6,6 |
| – 08 | 1020 | | 14,5 |
| – 09 | 1050 | | 18,3 |
| – 10 | 875 | 415 | 5,2 |
| – 11 | 900 | | 5,4 |
| – 12 | 980 | | 7,0 |
| – 13 | 1025 | | 8,9 |
| – 14 | 1075 | 615 | 6,4 |

Продолжение

| Обозначение | Размеры, мм L* | Размеры, мм l | Масса, кг |
|---|---|---|---|
| А1Б 526 010-15 | 1100 | 615 | 6,5 |
| – 16 | 1180 | | 8,4 |
| – 17 | 1225 | | 10,6 |
| – 18 | 1050 | 415 | 11,1 |
| – 19 | 1060 | | 13,3 |
| – 20 | 1160 | | 20,2 |
| – 21 | 1220 | | 27,6 |
| – 22 | 1075 | | 13,3 |
| – 23 | 1095 | | 14,6 |
| – 24 | 1175 | | 23,3 |
| – 25 | 1235 | | 28,0 |
| – 26 | 1105 | | 17,0 |
| – 27 | 1185 | | 26,9 |
| – 28 | 1260 | 615 | 13,2 |
| – 29 | 1280 | | 15,8 |

Продолжение

| Обозначение | Размеры, мм L* | Размеры, мм l | Масса, кг |
|---|---|---|---|
| А1Б 526 010-30 | 1360 | 615 | 23,7 |
| – 31 | 1420 | | 32,2 |
| – 32 | 1275 | | 15,7 |
| – 33 | 1295 | | 17,3 |
| – 34 | 1375 | | 27,3 |
| – 35 | 1435 | | 32,5 |
| – 36 | 1305 | | 20,0 |
| – 37 | 1385 | | 31,4 |
| – 38 | 1105 | 415 | 7,8 |
| – 39 | 1155 | | 10,0 |
| – 40 | 1280 | | 15,8 |
| – 41 | 1350 | | 20,7 |
| – 42 | 1305 | 615 | 9,2 |
| – 43 | 1355 | | 11,7 |
| – 44 | 1480 | | 18,3 |
| – 45 | 1550 | | 23,8 |
| – 46 | 1245 | 415 | 13,0 |

Продолжение

| Обозначение | Размеры, мм L* | Размеры, мм l | Масса, кг |
|---|---|---|---|
| А1Б 526 010-47 | 1285 | 415 | 15,9 |
| – 48 | 1345 | | 18,0 |
| – 49 | 1385 | | 24,2 |
| – 50 | 1320 | | 17,6 |
| – 51 | 1380 | | 21,2 |
| – 52 | 1420 | | 28,2 |
| – 53 | 1400 | | 24,4 |
| – 54 | 1450 | | 30,5 |
| – 55 | 1445 | 615 | 15,1 |
| – 56 | 1485 | | 18,3 |
| – 57 | 1545 | | 20,6 |
| – 58 | 1585 | | 27,6 |
| – 59 | 1520 | | 20,3 |
| – 60 | 1580 | | 24,2 |
| – 61 | 1620 | | 32,2 |
| – 62 | 1600 | | 27,9 |
| – 63 | 1650 | | 34,7 |

1* Размер для справок

2 $\pm \frac{t_2}{2}$

3 Сварка ручная дуговая

| Изм. | Лист | № докум. | Подп. | Дата |
|---|---|---|---|---|
| Разраб. | | Шершакова | | |
| Пров. | | Крупник | | |
| Нач. гр. | | Крупник | | |
| Гл. спец. | | | | |
| Н. контр. | | Лейтес | | |
| УГВ | | Спивак | | |

А1Б 526 010 СБ

Кронштейн

| Лит | Масса | Масштаб |
|---|---|---|
| И | См табл | — |
| Лист | Листов 1 | |

Сантехниипроект

Инв. № подл. | Подп. и дата | Взам. инв. № | Инв. № дубл. | Подп. и дата

А145 526.001

Серия 5.900-7 Выпуск 2

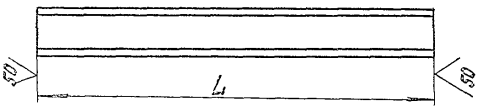


| Обозначение | L, мм | Номер швеллера (Н) | Масса, кг |
|---|---|---|---|
| А145 526.001 | 710 | 6,5 | 4,19 |
| -01 | 725 | | 4,28 |
| -02 | 735 | 8 | 5,18 |
| -03 | 820 | 16 | 11,64 |
| -04 | 850 | 18а | 14,73 |
| -05 | 910 | 6,5 | 5,37 |
| -06 | 925 | | 5,46 |
| -07 | 935 | 8 | 6,59 |
| -08 | 1020 | 16 | 14,43 |
| -09 | 1050 | 18а | 18,27 |
| -10 | 875 | 6,5 | 5,16 |
| -11 | 950 | | 5,31 |
| -12 | 990 | 8 | 6,91 |
| -13 | 1025 | 10 | 8,8 |
| -14 | 1015 | 6,5 | 6,74 |
| -15 | 1100 | | 6,49 |
| -16 | 1180 | 8 | 8,32 |
| -17 | 1225 | 10 | 10,52 |

Продолжение

| Обозначение | L, мм | Номер швеллера (Н) | Масса, кг |
|---|---|---|---|
| А145 526.001-18 | 1050 | 12 | 11,02 |
| -19 | 1080 | 14 | 13,23 |
| -20 | 1160 | 18а | 20,18 |
| -21 | 1220 | 22а | 27,57 |
| -22 | 1075 | 14 | 13,22 |
| -23 | 1095 | 14а | 14,56 |
| -24 | 1175 | 20а | 23,27 |
| -25 | 1235 | 22а | 27,91 |
| -26 | 1105 | 16а | 16,91 |
| -27 | 1185 | 22а | 25,78 |
| -28 | 1280 | 12 | 13,1 |
| -29 | 1280 | 14 | 15,74 |
| -30 | 1360 | 18а | 23,63 |
| -31 | 1420 | 22а | 32,09 |
| -32 | 1275 | 14 | 15,68 |
| -33 | 1295 | 14а | 17,22 |
| -34 | 1375 | 20а | 27,23 |
| -35 | 1435 | 22а | 32,43 |

Продолжение

| Обозначение | L, мм | Номер швеллера (Н) | Масса, кг |
|---|---|---|---|
| А145 526.001-35 | 1305 | 16а | 19,97 |
| -37 | 1335 | 22а | 31,3 |
| -38 | 1105 | 8 | 7,79 |
| -39 | 1155 | 10 | 9,92 |
| -40 | 1280 | 14 | 15,74 |
| -41 | 1350 | 16а | 20,66 |
| -42 | 1305 | 8 | 9,2 |
| -43 | 1355 | 10 | 11,64 |
| -44 | 1430 | 14 | 18,2 |
| -45 | 1550 | 16а | 23,72 |
| -46 | 1245 | 12 | 12,95 |
| -47 | 1285 | 14 | 15,8 |
| -48 | 1345 | 14а | 17,89 |
| -49 | 1385 | 18а | 24,1 |

Продолжение

| Обозначение | L, мм | Номер швеллера (Н) | Масса, кг |
|---|---|---|---|
| А145 526.001-50 | 1320 | 14а | 17,56 |
| -51 | 1330 | 16а | 21,11 |
| -52 | 1420 | 20а | 28,12 |
| -53 | 1400 | 18а | 24,36 |
| -54 | 1450 | 22 | 30,45 |
| -55 | 1445 | 12 | 15,03 |
| -56 | 1485 | 14 | 18,27 |
| -57 | 1545 | 14а | 20,55 |
| -58 | 1535 | 18а | 27,56 |
| -59 | 1520 | 14а | 20,22 |
| -60 | 1530 | 16а | 24,17 |
| -61 | 1620 | 20а | 32,08 |
| -62 | 1600 | 18а | 27,84 |
| -63 | 1650 | 22 | 34,65 |

Предельные отклонения размеров h14.

| | | | | | |
|---|---|---|---|---|---|
| | | | | А145 526.001 | |
| | | | | Перекладина | Лит. / Масса / Масштаб: И / см. табл. / — |
| Гип | Ларионов | | | | Лист / Листов 1 |
| Нач.отд. | Крупник | | | | |
| Н.контр. | Дегтев | | | Швеллер Н ГОСТ 8240-89 ст.3 ГОСТ 535-88 | САНТЕХНИИПРОЕКТ |
| Инв.№ подл. | Подп. и дата | Взам.инв.№ | Инв.№ дубл. | | |

25206-03 28 Копировал: Грапилина Формат А3

Серия 5.900-1 Выпуск 2

А14Б 530.001

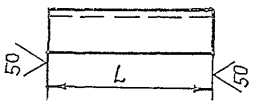


| Обозначение | L, мм | Материал | Масса, кг. |
|---|---|---|---|
| А14Б 530.001 | 200-1,15 | Уголок 50×5 ГОСТ 8509-86 / Ст.3 ГОСТ 535-88 | 0,75 |
| -01 | 250-1,15 | | 0,94 |
| -02 | | Уголок 75×5 ГОСТ 8509-86 / Ст.3 ГОСТ 535-88 | 1,45 |
| -03 | 220-1,15 | Уголок 50×5 ГОСТ 8509-86 / Ст.3 ГОСТ 535-88 | 0,82 |
| -04 | 240-1,15 | Уголок 63×5 ГОСТ 8509-86 / Ст.3 ГОСТ 535-88 | 1,14 |
| -05 | 280-1,3 | Уголок 75×5 ГОСТ 8509-86 / Ст.3 ГОСТ 535-88 | 1,6 |
| -06 | 300-1,4 | Уголок 75×7 ГОСТ 8509-86 / Ст.3 ГОСТ 535-88 | 2,36 |
| -07 | 80-0,87 | Уголок 50×5 ГОСТ 8509-86 / Ст.3 ГОСТ 535-88 | 0,3 |
| -08 | 90-0,87 | Уголок 75×6 ГОСТ 8509-86 / Ст.3 ГОСТ 535-88 | 0,62 |

| Инв.№ под. | Подп. и дата | Взам. инв.№ | Инв.№ дубл. | Подп. и дата |
|---|---|---|---|---|

| Изм. | Лист | № докум. | Подп. | Дата |
|---|---|---|---|---|
| Разраб. | | Шершакова | | |
| Пров. | | Крупник | | |
| Рук. гр. | | Крупник | | |
| Н.конт. | | Лейтес | | |
| Утв. | | Спивак | | |

А14Б 530.001

Перекладина

| Лит | Масса | Масштаб |
|---|---|---|
| И | см. табл. | — |

Лист | Листов 1

см. табл.

Сантехниипроект

Копировал: Формат А4

| Инв.№ подл. | Подп. и дата | Взам. инв.№ | Инв.№ дубл. | Подп. и дата |
|---|---|---|---|---|

| Форм. | Зона | Поз | Обозначение | Наименование | Кол. на исполн. А14Б 527.000- — | 01 | 02 | 03 | Примечание |
|---|---|---|---|---|---|---|---|---|---|
| | | | | Документация | | | | | |
| А3 | | | А14Б 527.000 СБ | Сборочный чертеж | X | X | X | X | |
| | | | | Сборочные единицы | | | | | |
| А4 | | 1 | А14Б 523.010 | Опора | 2 | | | | |
| | | | -01 | Опора | | 2 | | | |
| | | | -02 | Опора | | | 2 | | |
| | | | -03 | Опора | | | | 2 | |
| А4 | | 2 | А14Б 524.010-03 | Кронштейн | 1 | 1 | | | |
| | | | -04 | Кронштейн | | | 1 | 1 | |

А14Б 527.000

Опора подвижная двухрядная.

| Лит | Лист | Листов |
|---|---|---|
| И | | 1 |

Сантехниипроект

Копировал: Формат А4

А14 Б527.000 СБ

Выпуск 2

Серия 5.900-7

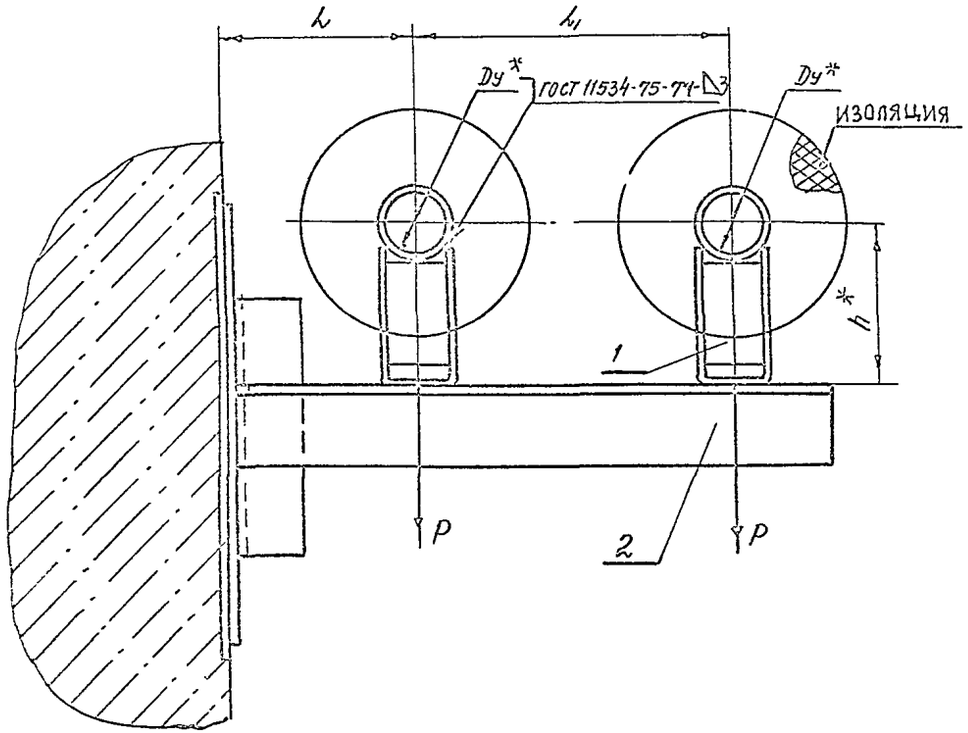


| Обозначение | Условный проход * Dy, мм | Допускаемые нагрузки, кгс | | Размеры, мм | | | Масса, кг |
|---|---|---|---|---|---|---|---|
| | | вертикальн. | горизонтальн. | | | | |
| | | P | Q | l | l1 | h* | |
| А14 Б527.000 | 50 | 51 | 15,3 | 150 | 230 | 132 | 5.4 |
| -01 | | | | | | 182 | 6,3 |
| -02 | 65 | 78 | 23,4 | 155 | 250 | 140 | 6.0 |
| -03 | | | | | | 190 | 7.0 |

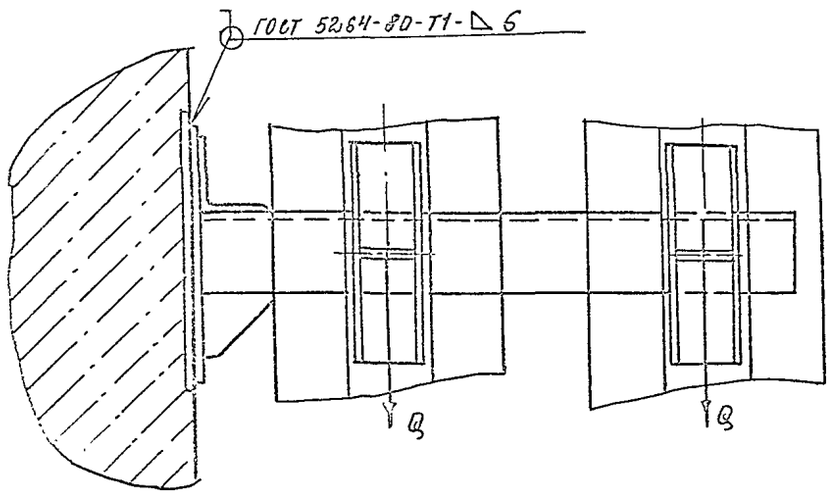


1. * Размеры для справок

$2 \pm \frac{t2}{2}$.

| | | | | |
|---|---|---|---|---|
| Изм. | Лист | № докум. | Подп. | Дата |
| Разраб. | | Шерцакова | | |
| Пров. | | Крупник | | |
| Нач. ср. | | Крупник | | |
| Гл. спец. | | | | |
| Н. контр. | | Лейтес | | |
| Утв. | | Спивак | | |

А14 Б527.000 СБ

Опора подвижная двухрядная

| Лит. | Масса | Масштаб |
|---|---|---|
| И | См. табл. | — |

Лист | Листов 1

САНТЕХНИИПРОЕКТ

Инв.№ подл. | Подп. и дата | Взам. инв.№ | Инв.№ дубл. | Подп. и дата

| Инв. № под. | Подп. и дата | Взам. инв. № | Инв. № дубл. | Подп. и дата |
|---|---|---|---|---|
| | | | | |

Серия 5.900-7 Выпуск 2

| Форм. | Зона | Поз. | Обозначение | Наименование | Кол. на исполн. А14Б 528.000 — | | | | | | | | | | Примечание |
|---|---|---|---|---|---|---|---|---|---|---|---|---|---|---|---|
| | | | | | — | 01 | 02 | 03 | 04 | 05 | 06 | 07 | 08 | 09 | |
| | | | | Документация | | | | | | | | | | | |
| А3 | | | А14Б 528.000СБ | Сборочный чертеж | X | X | X | X | X | X | X | X | X | X | |
| | | | | Сборочные единицы | | | | | | | | | | | |
| П4 | | 1 | А14Б 523.010 | Опора | 2 | | | | | | | | | | |
| | | | -01 | Опора | | 2 | | | | | | | | | |
| | | | -02 | Опора | | | 2 | | | | | | | | |
| | | | -03 | Опора | | | | 2 | | | | | | | |
| | | | -04 | Опора | | | | | 2 | | | | | | |
| | | | -05 | Опора | | | | | | 2 | | | | | |
| | | | -06 | Опора | | | | | | | 2 | | | | |
| | | | -07 | Опора | | | | | | | | 2 | | | |

Исполнения 10..15-см. лист 3

| Изм. | Лист | № докум. | Подп. | Дата |
|---|---|---|---|---|
| Разраб. | | Шершаков | | |
| Пров. | | Крупник | | |
| Рук. гр. | | Крупник | | |
| Н. конт. | | Лейтес | | |
| Утв. | | Спизак | | |

А14Б 528.000

Опора подвижная двухрядная

| Лит. | Лист | Листов |
|---|---|---|
| И | 1 | 3 |

Сантехниипроект

Копировал: Формат А4

| Инв. № под. | Подп. и дата | Взам. инв. № | Инв. № дубл. | Подп. и дата |
|---|---|---|---|---|
| | | | | |

| Форм. | Зона | Поз. | Обозначение | Наименование | Кол. на исполн. А14Б 528.000 — | | | | | | | | | | Примечание |
|---|---|---|---|---|---|---|---|---|---|---|---|---|---|---|---|
| | | | | | — | 01 | 02 | 03 | 04 | 05 | 06 | 07 | 08 | 09 | |
| П4 | | 1 | А14Б 523.010 | Опора | | | | | | | | | 2 | | |
| | | | -01 | Опора | | | | | | | | | | 2 | |
| П4 | | 2 | А14Б 526.010-10 | Кронштейн | 1 | 1 | | | | | | | | | |
| | | | -11 | Кронштейн | | | 1 | 1 | | | | | | | |
| | | | -12 | Кронштейн | | | | | 1 | 1 | | | | | |
| | | | -13 | Кронштейн | | | | | | | 1 | 1 | | | |
| | | | -14 | Кронштейн | | | | | | | | | 1 | 1 | |

25206-03 31

| Изм. | Лист | № докум. | Подп. | Дата |
|---|---|---|---|---|
| | | | | |

А14Б 528.000

Лист 2

Копировал: Формат А4

30

Серия 5.000 -7 выпуск 2

А146.530.002

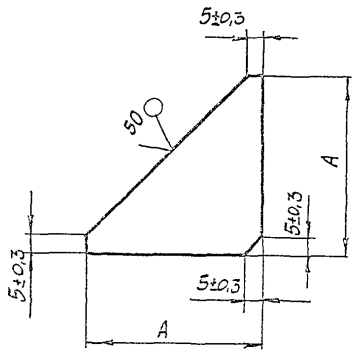


| Обозначение | А, мм | Материал | Масса кг |
|---|---|---|---|
| А145530.002 | 45-0,62 | Лист 5,0 ГОСТ 19903-74 / Ст 3 ГОСТ 14637-89 | 0,05 |
| -01 | 69-0,74 | Лист 6,0 ГОСТ 19903-74 / Ст 3 ГОСТ 14637-89 | 0,13 |

| | | | |
|---|---|---|---|
| Изм. | Лист | № докум. | Подп. | Дата |
| Разраб. | Шершакова | | |
| Пров. | Крупник | | |
| Нач. гр. | Крупник | | |
| Гл. спец. | | | |
| Н. контр. | Лейтес | | |
| Утв. | Спивак | | |

А14Б53.0.002

Косынка

| Лит. | Масса | Масштаб |
|---|---|---|
| И | См. табл. | — |

Лист | Листов 1

См. табл.

САНТЕХНИИПРОЕКТ

Инв. № подл. | Подп. и дата | Взам. инв. № | Инв. № дубл. | Подп. и дата

Копировал

Формат А4

Инв. № подл. | Подп. и дата | Взам. инв. № | Инв. № дубл. | Подп. и дата

| Формат | Зона | Поз. | Обозначение | Наименование | Кол. на исполн. А145528.000- 10 | 11 | 12 | 13 | 14 | 15 | Примечание |
|---|---|---|---|---|---|---|---|---|---|---|---|
| | | | | Документация | | | | | | | |
| А3 | | | А145528.000СБ | Сборочный чертеж | X | X | X | X | X | X | |
| | | | | Сборочные единицы | | | | | | | |
| А4 | | 1 | А145523.010-02 | Опора | 2 | | | | | | |
| | | | -03 | Опора | | 2 | | | | | |
| | | | -04 | Опора | | | 2 | | | | |
| | | | -05 | Опора | | | | 2 | | | |
| | | | -06 | Опора | | | | | 2 | | |
| | | | -07 | Опора | | | | | | 2 | |
| А4 | | 2 | А145526.010-15 | Кронштейн | 1 | 1 | | | | | |
| | | | -16 | Кронштейн | | | 1 | 1 | | | |
| | | | -17 | Кронштейн | | | | | 1 | 1 | |

А145528.000

Лист 3

Изм. | Лист | № докум. | Подп. | Дата

Копировал

Формат А4

25206-03 32

31

А146 528.000С6

Серия 5.900 - 7 выпуск 2

Инв. № подл. | Подп. и дата | Взам. инв. № | Инв. № дубл. | Подп. и дата

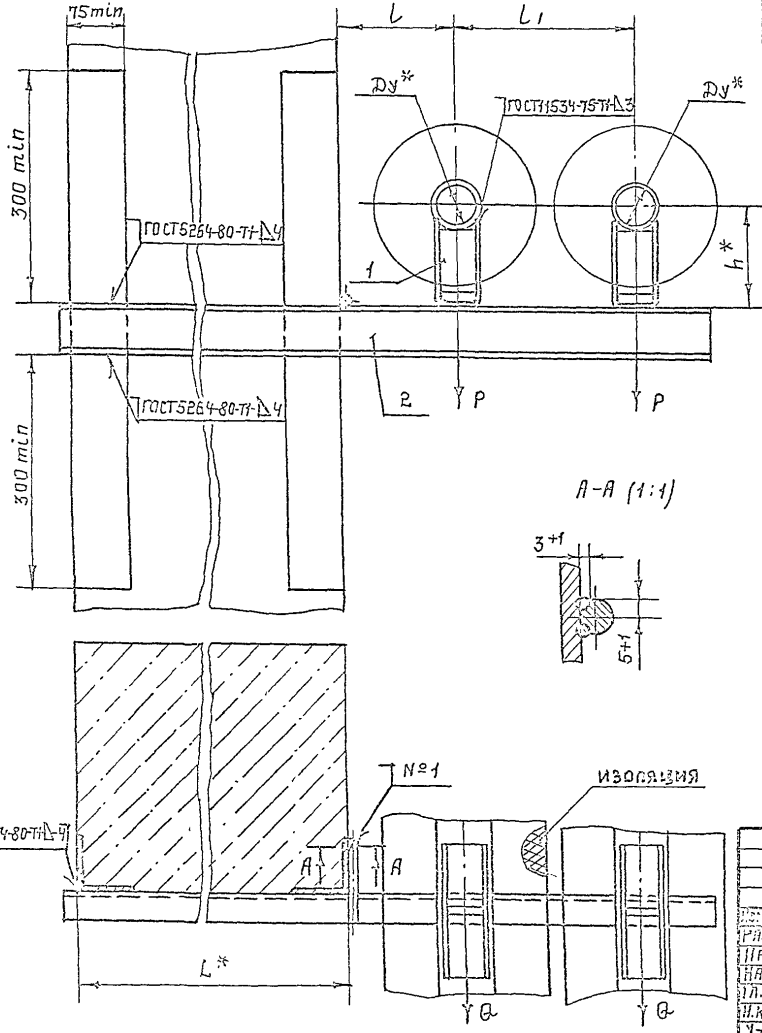


| Обозначение | Условный проход Ду*, мм | Допускаемые нагрузки, кгс | | Размеры, мм. | | | | Масса, кг. |
|---|---|---|---|---|---|---|---|---|
| | | вертик. | горизонт. | | | | | |
| | | P | Q | L* | l | l1 | h* | |
| А146 528.000 | 50 | 51 | 15,3 | 400 | 150 | 230 | 132 | 7,6 |
| -01 | | | | | | | 182 | 8,5 |
| -02 | 65 | 78 | 23,4 | | 160 | 250 | 140 | 7,7 |
| -03 | | | | | | | 190 | 8,7 |
| -04 | 80 | 107 | 32,1 | | 185 | 300 | 147 | 9,3 |
| -05 | | | | | | | 197 | 10,3 |
| -06 | 100 | 157 | 47,1 | | 195 | 320 | 156 | 12,1 |
| -07 | | | | | | | 206 | 13,1 |
| -08 | 50 | 51 | 15,3 | 600 | 150 | 230 | 132 | 8,8 |
| -09 | | | | | | | 182 | 9,8 |
| -10 | 65 | 78 | 23,4 | | 160 | 250 | 140 | 8,8 |
| -11 | | | | | | | 190 | 9,8 |
| -12 | 80 | 107 | 32,1 | | 185 | 300 | 147 | 10,7 |
| -13 | | | | | | | 197 | 11,7 |
| -14 | 100 | 157 | 47,1 | | 195 | 320 | 156 | 13,8 |
| -15 | | | | | | | 206 | 14,8 |

1.* Размеры для справок

2 $\pm \frac{t_2}{2}$

3. Швы №1 - сварка ручная дуговая.

| | | | |
|---|---|---|---|
| Изм. | Лист | № докум. | Подп. |
| Разраб. | | Шершкова | |
| Пров. | | Крупник | |
| Нач.гр. | | Крупник | |
| Гл.спец. | | | |
| Н.контр. | | Лейтес | |
| Утв. | | Спивак | |

А146 528.000 СБ

Опора подвижная двухрядная

| Лит | Масса | Масштаб |
|---|---|---|
| И | см. табл. | — |

Лист | Листов 1

Сантехниипроект

| Формат | Зона | Поз. | Обозначение | Наименование | Кол. на исполн. А14Б 529.000- — | 01 | 02 | 03 | 04 | 05 | 06 | 07 | 08 | 09 | Примечание |
|---|---|---|---|---|---|---|---|---|---|---|---|---|---|---|---|
| | | | | Документация | | | | | | | | | | | |
| А3 | | | А14Б 529.000 СБ | Сборочный чертеж | X | X | X | X | X | X | X | X | X | X | |
| | | | | Сборочные единицы | | | | | | | | | | | |
| А4 | | 1 | А14Б 523.010 -06 | Опора | 1 | | 1 | | 1 | | 1 | | | | |
| | | | -07 | Опора | | 1 | | 1 | | 1 | | 1 | | | |
| | | | -08 | Опора | | | | | | | | | 2 | | |
| | | | -09 | Опора | | | | | | | | | | 2 | |
| А4 | | 2 | А14Б 523.010-08 | Опора | 1 | | | | | | | | | | |
| | | | -09 | Опора | | 1 | | | | | | | | | |
| | | | -10 | Опора | | | 1 | | | | | | | | |
| | | | -11 | Опора | | | | 1 | | | | | | | |

Исполнения 10...19 - см. листы 3,4

20...29 - см. листы 5,6

30...39 - см. лист 7

| Изм. | Лист | № докум. | Подп. | Дата |
|---|---|---|---|---|
| Разраб. | | Шершиков | | |
| Пров. | | Крупник | | |
| Рук. гр. | | Крупник | | |
| Н. контр. | | Лейтес | | |
| Утв. | | Спивак | | |

А14Б 529.000

Опора подвижная двухрядная.

| Лит. | Лист | Листов |
|---|---|---|
| И | 1 | 7 |

Сантехниипроект

Копировал: Формат А3



| Формат | Зона | Поз. | Обозначение | Наименование | Кол. на исполн. А14Б 529.000- — | 01 | 02 | 03 | 04 | 05 | 06 | 07 | 08 | 09 | Примечание |
|---|---|---|---|---|---|---|---|---|---|---|---|---|---|---|---|
| А4 | | 2 | А14Б 523.010 -12 | Опора | | | | | 1 | | | | | | |
| | | | -13 | Опора | | | | | | 1 | | | | | |
| | | | -14 | Опора | | | | | | | 1 | | | | |
| | | | -15 | Опора | | | | | | | | 1 | | | |
| А4 | | 3 | А14Б 526.010-18 | Кронштейн | 1 | 1 | | | | | | | | | |
| | | | -19 | Кронштейн | | | 1 | 1 | | | | | | | |
| | | | -20 | Кронштейн | | | | | 1 | 1 | | | | | |
| | | | -21 | Кронштейн | | | | | | | 1 | 1 | | | |
| | | | -22 | Кронштейн | | | | | | | | | 1 | 1 | |

| Изм. | Лист | № докум. | Подп. | Дата |
|---|---|---|---|---|

А14Б 529.000

Лист 2

Копировал: Формат А4

| Формат | Зона | Поз. | Обозначение | Наименование | Кол. на 1 испол. А14Б 529.000- 10 | 11 | 12 | 13 | 14 | 15 | 16 | 17 | 18 | 19 | Примечание |
|---|---|---|---|---|---|---|---|---|---|---|---|---|---|---|---|
| | | | | Документация | | | | | | | | | | | |
| А3 | | | А14Б 529.000 СБ | Сборочный чертеж | | | | | | | | | | | |
| | | | | Сборочные единицы | | | | | | | | | | | |
| А4 | | 1 | А14Б 523.010-08 | Опора | 1 | | 1 | | 1 | | | | | | |
| | | | -09 | Опора | | 1 | | 1 | | 1 | | | | | |
| | | | -10 | Опора | | | | | | | 2 | | 1 | | |
| | | | -11 | Опора | | | | | | | | 2 | | 1 | |
| | | 2 | -10 | Опора | 1 | | | | | | | | | | |
| | | | -11 | Опора | | 1 | | | | | | | | | |
| | | | -12 | Опора | | | 1 | | | | | | 1 | | |
| | | | -13 | Опора | | | | 1 | | | | | | 1 | |
| | | | -14 | Опора | | | | | 1 | | | | | | |
| | | | -15 | Опора | | | | | | 1 | | | | | |
| А4 | | 3 | А14Б 526.010-23 | Кронштейн | 1 | 1 | | | | | | | | | |
| | | | -24 | Кронштейн | | | 1 | 1 | | | | | | | |





| Формат | Зона | Поз. | Обозначение | Наименование | Кол. на 1 испол. А14Б 529.000- 10 | 11 | 12 | 13 | 14 | 15 | 16 | 17 | 18 | 19 | Примечание |
|---|---|---|---|---|---|---|---|---|---|---|---|---|---|---|---|
| А4 | | 3 | А14Б 526.010-25 | Кронштейн | | | | | 1 | 1 | | | | | |
| | | | -26 | Кронштейн | | | | | | | 1 | 1 | | | |
| | | | -27 | Кронштейн | | | | | | | | | 1 | 1 | |

| Формат | Зона | Поз. | Обозначение | Наименование | Кол. на исполн. А1Ц529.000 20 | 21 | 22 | 23 | 24 | 25 | 26 | 27 | 28 | 29 | Примечание |
|---|---|---|---|---|---|---|---|---|---|---|---|---|---|---|---|
| | | | | Документация | | | | | | | | | | | |
| А3 | | | А1Ц529.000 СБ | Сборочный чертеж | X | X | X | X | X | X | X | X | X | X | |
| | | | | Сборочные единицы | | | | | | | | | | | |
| А4 | | 1 | А1Ц523.010 – 06 | Опора | 1 | | 1 | | 1 | | 1 | | | | |
| | | | – 07 | Опора | | 1 | | 1 | | 1 | | 1 | | | |
| | | | – 08 | Опора | | | | | | | | | 2 | | |
| | | | – 09 | Опора | | | | | | | | | | 2 | |
| | | 2 | – 08 | Опора | 1 | | | | | | | | | | |
| | | | – 09 | Опора | | 1 | | | | | | | | | |
| | | | – 10 | Опора | | | 1 | | | | | | | | |
| | | | – 11 | Опора | | | | 1 | | | | | | | |
| | | | – 12 | Опора | | | | | 1 | | | | | | |
| | | | – 13 | Опора | | | | | | 1 | | | | | |
| | | | – 14 | Опора | | | | | | | 1 | | | | |
| | | | – 15 | Опора | | | | | | | | 1 | | | |





| Формат | Зона | Поз. | Обозначение | Наименование | Кол. на исполн. А1Ц529.000- 20 | 21 | 22 | 23 | 24 | 25 | 26 | 27 | 28 | 29 | Примечание |
|---|---|---|---|---|---|---|---|---|---|---|---|---|---|---|---|
| А3 | | 3 | А1Ц526.010 – 28 | Кронштейн | 1 | 1 | | | | | | | | | |
| | | | – 29 | Кронштейн | | | 1 | 1 | | | | | | | |
| | | | – 30 | Кронштейн | | | | | 1 | 1 | | | | | |
| | | | – 31 | Кронштейн | | | | | | | 1 | 1 | | | |
| | | | – 32 | Кронштейн | | | | | | | | | 1 | 1 | |

Серия 5.900 - 7 Выпуск 2

А14Б 530.006

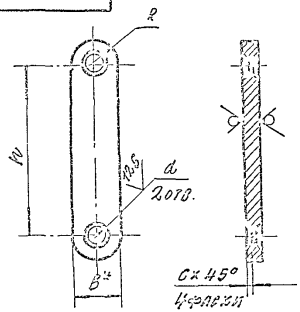


| Обозначение | Размеры, мм | | | | | Материал | | Масса, кг |
|---|---|---|---|---|---|---|---|---|
| | B* | h | R | d | c | | | |
| А14Б 530.006 | 36 | 125 | 18 | 14 | 2 | Лист | 8 ГОСТ 19903-74 / Ст. 3 ГОСТ 14637-89 | 0.32 |
| -01 | 52 | 150 | 26 | 20 | 3 | Лист | 12 ГОСТ 19903-74 / Ст. 3 ГОСТ 14637-89 | 0.85 |

1.* Размер для справок.
2. $H14; \pm \frac{t_2}{2}$

| | | | | |
|---|---|---|---|---|
| Серьга | Лит. | Масса | Масштаб | |
| | Н | См. табл. | — | |
| | Лист | Листов 1 | | |
| См. табл. | САНТЕХНИПРОЕКТ | | | |

Копировал: Формат А4

Инв. № подл. | Подп. и дата | Взам. инв. № | Инв. № дубл. | Подп. и дата

| Зона | Поз. | Обозначение | Наименование | Кол. на исполн. А14Б 529.000- 30 | 31 | 32 | 33 | 34 | 35 | 36 | 37 | 38 | 39 | Примечание |
|---|---|---|---|---|---|---|---|---|---|---|---|---|---|---|
| | | | Документация | | | | | | | | | | | |
| 03 | | А14Б 529.000 СБ | Сборочный чертеж | X | X | X | X | X | X | X | X | X | X | |
| 04 | 1 | А14Б 529.010-08 | Опора | 1 | | 1 | | 1 | | | | | | |
| | | -09 | Опора | | 1 | | 1 | | 1 | | | | | |
| | | -10 | Опора | | | | | | | 2 | | 1 | | |
| | | -11 | Опора | | | | | | | | 2 | | 1 | |
| | 2 | -10 | Опора | 1 | | | | | | | | | | |
| | | -11 | Опора | | 1 | | | | | | | | | |
| | | -12 | Опора | | | 1 | | | | | | 1 | | |
| | | -13 | Опора | | | | 1 | | | | | | 1 | |
| | | -14 | Опора | | | | | 1 | | | | | | |
| | | -15 | Опора | | | | | | 1 | | | | | |
| 04 | 3 | А14Б 526.010-33 | Кронштейн | 1 | 1 | | | | | | | | | |
| | | -34 | Кронштейн | | | 1 | 1 | | | | | | | |
| | | -35 | Кронштейн | | | | | 1 | 1 | | | | | |
| | | -36 | Кронштейн | | | | | | | 1 | 1 | | | |
| | | -37 | Кронштейн | | | | | | | | | 1 | 1 | |

Изм. | Лист | № докум. | Подп. | Дата

А14Б 529.000

Лист 7

Копировал Формат А4

25206-03 37

36

А14Б529.000 СБ

Серия 5.900 - 7 выпуск 2

Рис. 1

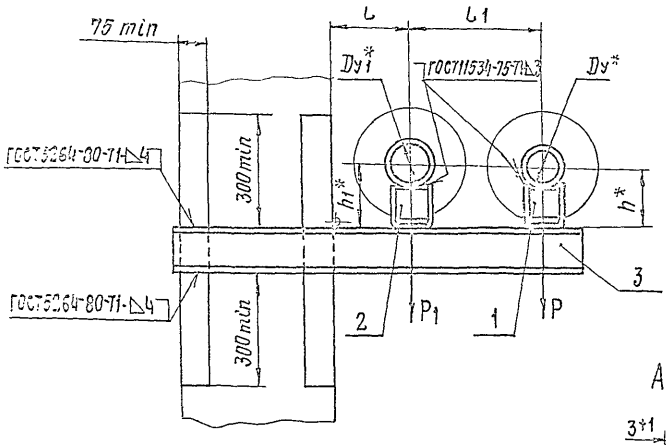


Рис. 2

Остальное см. рис. 1

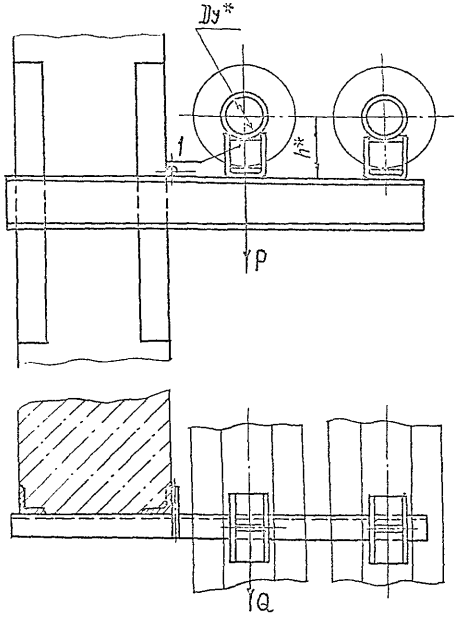


А—А (1:1)

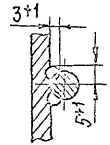


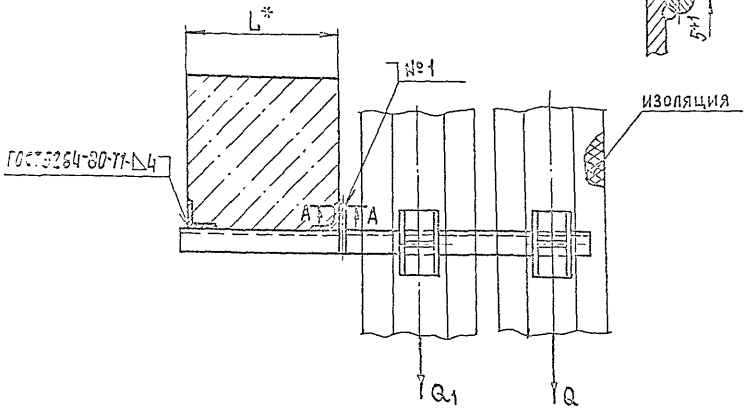


1.* Размеры для справок

$2 \pm \frac{t2}{2}$

3. Швы №1 - сварка ручная дуговая

4. Таблицу исполнений см. листы 2;3

| | | | | | | | |
|---|---|---|---|---|---|---|---|
| | | | | А14Б529.000 СБ | | | |
| Изм. | Лист | № докум. | Подп. | Дата | Опора подвижная двухрядная | Лит. | Масса | Масштаб |
| Разраб. | | Шершакова | | | | И | См. табл. | — |
| Пров. | | Крупник | | | | Лист 1 | Листов 3 | |
| Нач. гр. | | Крупник | | | | | | |
| Гл. спец. | | | | | | САНТЕХНИИПРОЕКТ | | |
| Н. контр. | | Лейтес | | | | | | |
| Утв. | | Спивак | | | | | | |

Инв. № подл. | Подп. и дата | Взам. инв. № | Инв. № дубл. | Подп. и дата

Копировал: 25206-03 3Ф формат А3

А146 529.000СБ

Серия 5.900 - 7 Выпуск 2

| Обозначение | Рис. | Условный проход, мм | | Допускаемые нагрузки, кгс | | | | Размеры, мм | | | | | Масса, кг |
|---|---|---|---|---|---|---|---|---|---|---|---|---|---|
| | | | | вертикальные | | горизонтальные | | | | | | | |
| | | Ду* | Ду1* | P | P1 | Q | Q1 | W* | L | L1 | h* | h1* | |
| А146 529.000 | 1 | 100 | 125 | 157 | 220 | 47,1 | 6.6 | 400 | 210 | 335 | 155 | 168 | 14,2 |
| -01 | | | | | | | | | | | 206 | 218 | 15,2 |
| -02 | | | 150 | | 325 | | 97,5 | | 220 | 345 | 156 | 180 | 16,8 |
| -03 | | | | | | | | | | | 206 | 230 | 18,0 |
| -04 | | | 200 | | 860 | | 258 | | 260 | 385 | 156 | 212 | 24,9 |
| -05 | | | | | | | | | | | 206 | 262 | 28,2 |
| -06 | | | 250 | | 1153 | | 345,9 | | 290 | 415 | 156 | 238 | 32,2 |
| -07 | | | | | | | | | | | 206 | 288 | 35,5 |
| -08 | 2 | 125 | — | 220 | — | 66 | — | | 210 | 350 | 168 | — | 16,3 |
| -09 | | | | | | | | | | | 218 | — | 17,3 |
| -10 | 1 | | 150 | | 325 | | 97,5 | | 220 | 360 | 168 | 180 | 18,1 |
| -11 | | | | | | | | | | | 218 | 230 | 19,2 |
| -12 | | | 200 | | 860 | | 258 | | 260 | 400 | 168 | 212 | 27,9 |
| -13 | | | | | | | | | | | 218 | 262 | 29,2 |
| -14 | | | 250 | | 1153 | | 345,9 | | 290 | 430 | 168 | 238 | 32,5 |
| -15 | | | | | | | | | | | 218 | 288 | 33,8 |
| -16 | 2 | 150 | — | 325 | — | 97,5 | — | | 220 | 370 | 180 | — | 20,9 |
| -17 | | | | | | | | | | | 230 | — | 22,2 |
| -18 | 1 | | 200 | | 860 | | 258 | | 260 | 410 | 180 | 212 | 31,9 |
| -19 | | | | | | | | | | | 230 | 262 | 33,4 |

Инв. № подл. | Подпись и дата | Взам. инв. №

| Изм. | Лист | № докум. | Подп. | Дата |
|---|---|---|---|---|

А146 529.000СБ

Лист 2

Продолжение

| Обозначение | Рис. | Условный проход, мм | | Допускаемые нагрузки кгс | | | | Размеры, мм | | | | | Масса, кг |
|---|---|---|---|---|---|---|---|---|---|---|---|---|---|
| | | | | вертикальные | | горизонтальные | | | | | | | |
| | | $Dy^*$ | $Dy_1^*$ | $P$ | $P_1$ | $Q$ | $Q_1$ | $L^*$ | $L$ | $L_1$ | $h^*$ | $h_1^*$ | |
| А14Б 529.000-20 | 1 | 100 | 125 | 197 | 220 | 49,1 | 66 | 600 | 210 | 335 | 156 | 169 | 16,3 |
| -21 | | | | | | | | | | | 206 | 218 | 17,3 |
| -22 | | | 150 | | 325 | | 97,5 | | 220 | 345 | 156 | 190 | 19,3 |
| -23 | | | | | | | | | | | 208 | 230 | 20,5 |
| -24 | | | 200 | | 860 | | 258 | | 260 | 385 | 158 | 212 | 26,4 |
| -25 | | | | | | | | | | | 208 | 262 | 29,7 |
| -26 | | | 250 | | 1153 | | 345,9 | | 290 | 415 | 156 | 239 | 36,8 |
| -27 | | | | | | | | | | | 206 | 289 | 38,1 |
| -28 | 2 | 125 | — | 220 | — | 66 | — | | 210 | 350 | 158 | — | 18,7 |
| -29 | | | | | | | | | | | 218 | — | 19,7 |
| -30 | 1 | | 150 | | 325 | | 97,5 | | 220 | 360 | 168 | 190 | 20,8 |
| -31 | | | | | | | | | | | 218 | 230 | 21,9 |
| -32 | | | 200 | | 860 | | 258 | | 260 | 400 | 160 | 212 | 31,9 |
| -33 | | | | | | | | | | | 218 | 262 | 33,2 |
| -34 | | | 250 | | 1153 | | 345,9 | | 290 | 430 | 168 | 239 | 37,0 |
| -35 | | | | | | | | | | | 218 | 289 | 38,3 |
| -36 | 2 | 150 | — | 325 | — | 97,5 | — | | 220 | 390 | 190 | — | 23,9 |
| -37 | | | | | | | | | | | 230 | — | 25,2 |
| -38 | 1 | | 200 | | 860 | | 258 | | 260 | 410 | 170 | 212 | 36,4 |
| -39 | | | | | | | | | | | 230 | 262 | 37,9 |





Копировал: 25206-03 40 формат А3

Инв. № подл. | Подп. и дата | Взам. инв. № | Инв. № дубл. | Подп. и дата

Серия 5.900 – 7 выпуск 2

| Формат | Зона | Поз. | Обозначение | Наименование | Кол. на исполн. А14Б530.000- | | | | | | | | Примечание |
|---|---|---|---|---|---|---|---|---|---|---|---|---|---|
| | | | | | – | 01 | 02 | 03 | 04 | 05 | 06 | 07 | |
| | | | | Документация | | | | | | | | | |
| А3 | | | А14Б530.000 СБ | Сборочный чертеж | X | X | X | X | X | X | X | X | |
| | | | | Сборочные единицы | | | | | | | | | |
| А4 | | 1 | А14Б523.010 | Опора | 1 | | | | | | | | |
| | | | – 01 | Опора | | 1 | | | | | | | |
| | | | – 02 | Опора | | | 1 | | | | | | |
| | | | – 03 | Опора | | | | 1 | | | | | |
| | | | – 04 | Опора | | | | | 1 | | | | |
| | | | – 05 | Опора | | | | | | 1 | | | |
| | | | – 06 | Опора | | | | | | | 1 | | |
| | | | – 07 | Опора | | | | | | | | 1 | |

| Изм. | Лист | № докум. | Подп. | Дата | А14Б530.000 | | |
|---|---|---|---|---|---|---|---|
| Разраб. | Шершнева | | | | Опора подвижная двухрядная | Лит. | Лист 1 | Листов 2 |
| Пров. | Крупник | | | | | И | | |
| Рук. груп. | Крупник | | | | | САНТЕХНИИПРОЕКТ | | |
| Н. контр. | Лейтес | | | | | | | |
| Утв. | Спивак | | | | | | | |

Копировал Формат А4

Инв. № подл. | Подп. и дата | Взам. инв. № | Инв. № дубл. | Подп. и дата

| Формат | Зона | Поз. | Обозначение | Наименование | Кол. на исполн. А14Б530.000- | | | | | | | | Примечание |
|---|---|---|---|---|---|---|---|---|---|---|---|---|---|
| | | | | | – | 01 | 02 | 03 | 04 | 05 | 06 | 07 | |
| А4 | | 2 | А14Б530.010 | Кронштейн | 1 | 1 | | | | | | | |
| | | | – 01 | Кронштейн | | | 1 | 1 | | | | | |
| | | | – 02 | Кронштейн | | | | | 1 | 1 | | | |
| | | | – 03 | Кронштейн | | | | | | | 1 | 1 | |
| А4 | | 3 | А14Б530.020 | Подвеска | 1 | 1 | | | | | | | |
| | | | – 01 | Подвеска | | | 1 | 1 | | | | | |
| | | | – 02 | Подвеска | | | | | 1 | 1 | | | |
| | | | – 03 | Подвеска | | | | | | | 1 | 1 | |
| | | | | Стандартные изделия | | | | | | | | | |
| | | 4 | | Гайка М10-6Н.5 ГОСТ 5915-70 | 2 | 2 | 2 | 2 | | | | | |
| | | | | Гайка М12-6Н.5 ГОСТ 5915-70 | | | | | 2 | 2 | 2 | 2 | |

25206-03 ЧЧ

| Изм. | Лист | № докум. | Подп. | Дата | А14Б530.000 | Лист 2 |
|---|---|---|---|---|---|---|

Копировал Формат А4

01

А14Б 530.000 СБ

Серия 5.900 -7 Выпуск 2

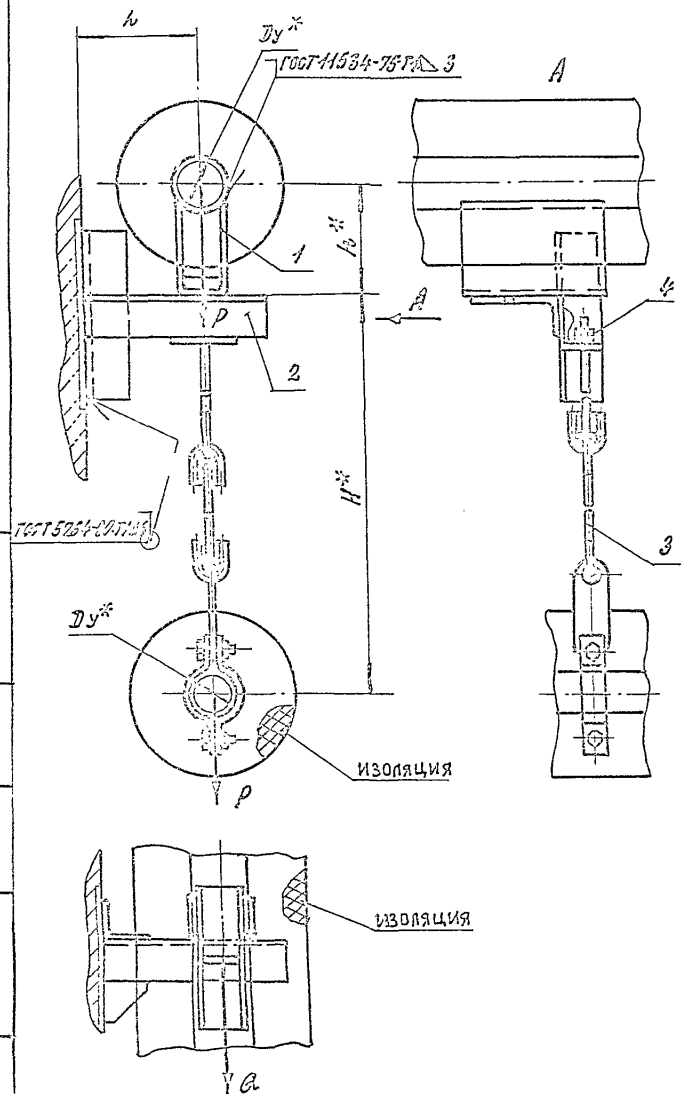


| Обозначение | Условный проход Ду*, мм | Допускаемые нагрузки, кгс | | Размеры, мм | | | Масса, кг |
|---|---|---|---|---|---|---|---|
| | | Вертикал. | Горизонт. | | | | |
| | | P | Q | H* | h* | L | |
| А 14 Б 530.000 | 50 | 51 | 15,3 | 550 | 132 | 150 | 2,9 |
| -01 | | | | | 162 | | 3,9 |
| -02 | 65 | 78 | 23,4 | 563 | 140 | 160 | 3,8 |
| -03 | | | | | 190 | | 4,2 |
| -04 | 80 | 107 | 32,1 | 695 | 147 | 185 | 4,8 |
| -05 | | | | | 197 | | 5,2 |
| -06 | 100 | 157 | 47,1 | 715 | 156 | 190 | 6,3 |
| -07 | | | | | 206 | | 6,7 |

1. * Размеры для справок.
2. $\pm\frac{t_2}{2}$

| | | | | | |
|---|---|---|---|---|---|
| Изм. | Лист | № докум. | Подп. | Дата | А14Б 530.000 СБ |
| Разраб. | | Мещанский | | | Опора подвижная двухрядная |
| Пров. | | Крупник | | | |
| Нач. гр. | | Крупник | | | |
| Гл. спец. | | | | | |
| Н. контр. | | Лейтес | | | |
| Утв. | | Спивак | | | |

| Лит. | Масса | Масштаб |
|---|---|---|
| Н | См. табл. | — |
| Лист | Листов 1 | |

САНТЕХНИИПРОЕКТ

Копировал: 25206-03 42 Формат А3

Инв. № подл. | Подп. и дата | Взам. инв. № | Инв. № дубл. | Подп. и дата

Серия 5.900 -7 выпуск 2

| Формат | Зона | Поз. | Обозначение | Наименование | Кол. на исполн. А14Б530.010- | | | | Примечание |
|---|---|---|---|---|---|---|---|---|---|
| | | | | | - | 01 | 02 | 03 | |
| | | | | Документация | | | | | |
| А3 | | | А14Б530.010 СБ | Сборочный чертеж | X | X | X | X | |
| | | | | Детали | | | | | |
| А4 | | 1 | А14Б524.002 | Косынка | 1 | 1 | 1 | | |
| | | | -01 | Косынка | | | | 1 | |
| А4 | | 2 | А14Б530.001 | Перекладина | 1 | 1 | | | |
| | | | -01 | Перекладина | | | 1 | | |
| | | | -02 | Перекладина | | | | 1 | |
| | | 3 | -03 | Перекладина | 1 | | | | |
| | | | -04 | Перекладина | | 1 | | | |
| | | | -05 | Перекладина | | | 1 | | |

| Изм. | Лист | № докум. | Подп. | Дата | А14Б530.010 | | | |
|---|---|---|---|---|---|---|---|---|
| Разраб. | | Першакова | | | Кронштейн | Лит. | Лист | Листов |
| Пров. | | Крупнин | | | | | 1 | 2 |
| Рук. груп. | | Крупнин | | | | САНТЕХНИИПРОЕКТ | | |
| Н. контр. | | Лейтес | | | | | | |
| Утв. | | Сливак | | | | | | |

Копировал Формат А4

Инв. № подл. | Подп. и дата | Взам. инв. № | Инв. № дубл. | Подп. и дата

| Формат | Зона | Поз. | Обозначение | Наименование | Кол. на исполн. А14Б530.010- | | | | Примечание |
|---|---|---|---|---|---|---|---|---|---|
| | | | | | - | 01 | 02 | 03 | |
| А4 | | 3 | А14Б530.001 -06 | Перекладина | | | | 1 | |
| | | 4 | -07 | Перекладина | 1 | 1 | 1 | | |
| | | | -08 | Перекладина | | | | 1 | |
| А4 | | 5 | А14Б530.002 | Косынка | 2 | 2 | 2 | | |
| | | | -01 | Косынка | | | | 2 | |

| Изм. | Лист | № докум. | Подп. | Дата | А14Б530.010 | Лист 2 |
|---|---|---|---|---|---|---|

Копировал Формат А4

25206-03 43

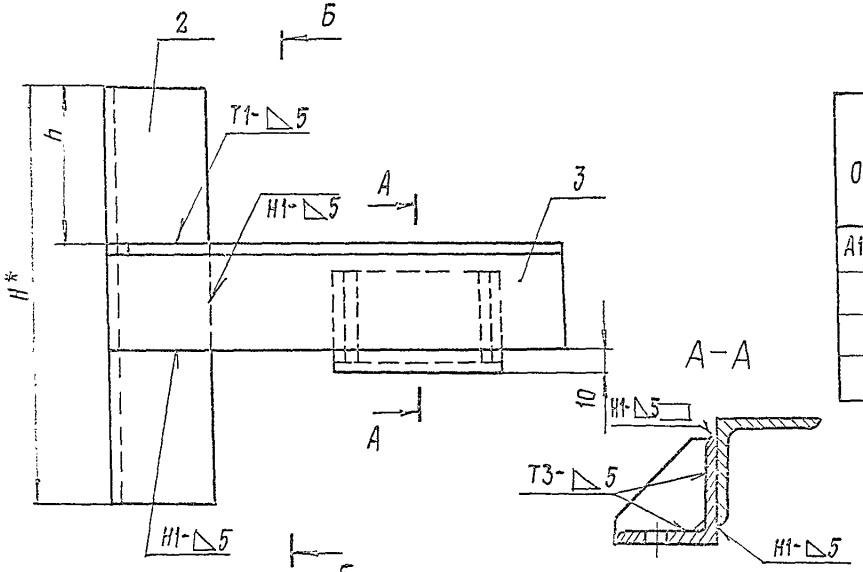


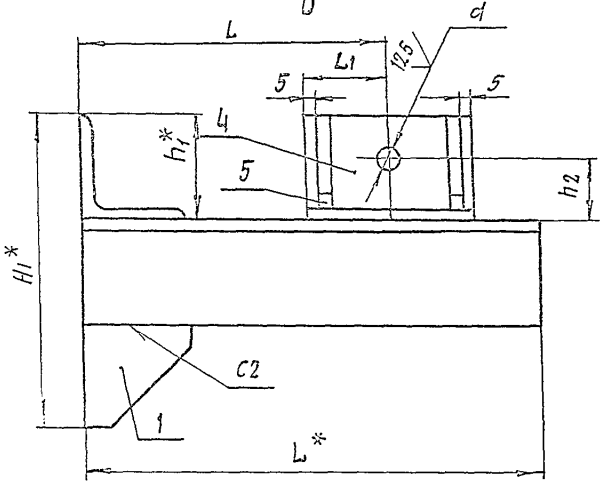


| Обозначение | Размеры, мм | | | | | | | | | Масса, кг |
|---|---|---|---|---|---|---|---|---|---|---|
| | H* | $H_1$* | h | $h_1$* | $h_2$ | L* | L | $L_1$ | d | |
| А14Б530.010 | 200 | 150 | 75 | 50 | 30 | 220 | 150 | 40 | 12 | 3,0 |
| – 01 | | 163 | 68,5 | | | 240 | 160 | | | 2,4 |
| – 02 | 250 | 175 | 87,5 | | | 280 | 135 | | 14 | 3,0 |
| – 03 | | 225 | | 75 | 45 | 300 | 190 | 45 | | 4,9 |

1.* Размеры для справок

2. H14; $\pm\frac{t2}{2}$

3. Сварные швы по ГОСТ 5264-80

| | | | |
|---|---|---|---|
| Изм. | Лист | № докум. | Подп. | Дата |
| Разраб. | | Щершакова | | |
| Пров. | | Крупник | | |
| Нач. отд. | | Крупник | | |
| Гл. спец. | | | | |
| Н. контр. | | Лейтес | | |
| Утв. | | Спивак | | |

А14Б530.010СБ

Кронштейн

| Лит. | Масса | Масштаб |
|---|---|---|
| И | См. табл. | — |

Лист | Листов 1

Сантехниипроект

Инв.№ подл. | Подп. и дата | Взам. инв.№ | Инв.№ дубл. | Подп. и дата

| Инв. № подл. | Подп. и дата | Взам. инв. № | Инв. № дубл. | Подп. и дата |
|---|---|---|---|---|
| | | | | |

Серия 5.900 -7

Выпуск 2

| Формат | Зона | Поз. | Обозначение | Наименование | Кол. на испол. А14Б530.020- — | 01 | 02 | 03 | 04 | 05 | 06 | Примечание |
|---|---|---|---|---|---|---|---|---|---|---|---|---|
| | | | | Документация | | | | | | | | |
| А3 | | | А14Б530.020 СБ | Сборочный чертеж | X | X | X | X | X | X | X | |
| | | | | Детали | | | | | | | | |
| А3 | | 1 | А14Б530.004 | Тяга | 1 | | | | | | | |
| | | | -01 | Тяга | | 1 | | | | | | |
| | | | -02 | Тяга | | | 1 | | | | | |
| | | | -03 | Тяга | | | | 1 | | | | |
| | | | -04 | Тяга | | | | | 1 | | | |
| | | | -05 | Тяга | | | | | | 1 | | |
| | | | -06 | Тяга | | | | | | | 1 | |
| А3 | | 2 | -07 | Тяга | 1 | 1 | | | | | | |

| Изм. | Лист. | № докум. | Подп. | Дата | А14Б530.020 | | |
|---|---|---|---|---|---|---|---|
| Разраб. | | Шершакова | | | Подвеска | Лит | Лист 1 | Листов 3 |
| Пров. | | Крупнин | | | | И | | |
| Рук. груп. | | Крупнин | | | | САНТЕХНИИПРОЕКТ | |
| Н. контр. | | Лейтес | | | | | |
| Утв. | | Спивак | | | | | |

Копировал Формат А4

| Инв. № подл. | Подп. и дата | Взам. инв. № | Инв. № дубл. | Подпись и дата |
|---|---|---|---|---|
| | | | | |

| Формат | Зона | Поз. | Обозначение | Наименование | Кол. на испол. А14Б530.020- — | 01 | 02 | 03 | 04 | 05 | 06 | Примечание |
|---|---|---|---|---|---|---|---|---|---|---|---|---|
| А3 | | 2 | А14Б530.004-08 | Тяга | | | 1 | 1 | | | | |
| | | | -09 | Тяга | | | | | 1 | 1 | 1 | |
| А4 | | 3 | А14Б530.005 | Ушко | 3 | 3 | | | | | | |
| | | | -01 | Ушко | | | 3 | 3 | | | | |
| | | | -02 | Ушко | | | | | 3 | 3 | 3 | |
| А4 | | 4 | А14Б530.006 | Серьга | 1 | 1 | 1 | 1 | | | | |
| | | | -01 | Серьга | | | | | 1 | 1 | 1 | |
| А3 | | 5 | А14Б530.007 | Полухомут | 2 | | | | | | | |
| | | | -01 | Полухомут | | 2 | | | | | | |
| | | | -02 | Полухомут | | | 2 | | | | | |
| | | | -03 | Полухомут | | | | 2 | | | | |
| | | | -04 | Полухомут | | | | | 2 | | | |
| | | | -05 | Полухомут | | | | | | 2 | | |
| | | | -06 | Полухомут | | | | | | | 2 | |
| | | | | Стандартные изделия | | | | | | | | |
| | | 6 | | Болт М10-6g×30.36 ГОСТ 7798-70 | 2 | 2 | | | | | | |
| | | | | Болт М12-6g×35.36 ГОСТ 7798-70 | | | 2 | 2 | | | | |

| Изм. | Лист. | № докум. | Подп. | Дата | А14Б530.020 | Лист 2 |
|---|---|---|---|---|---|---|

Копировал Формат А4

25206-03 45

Серия 5.900 -7 выпуск 2

А14Б530.005

50

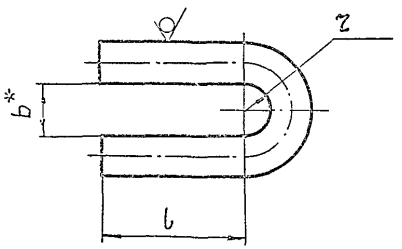


| Обозначение | Размеры, мм | | | Материал | Масса, кг |
|---|---|---|---|---|---|
| | l | b* | r | | |
| А14Б530005 | 35 | 13 | 6,5 | Круг 10 ГОСТ 2590-88 / Ст.3 ГОСТ 535-88 | 0,06 |
| -01 | 45 | 15 | 7,5 | Круг 12 ГОСТ 2590-88 / Ст.3 ГОСТ 535-88 | 0,11 |
| -02 | 55 | 20 | 10 | Круг 16 ГОСТ 2590-88 / Ст.3 ГОСТ 535-88 | 0,24 |

1.* Размер для справок

2. $\pm\frac{t_2}{2}$

| Изм. | Лист | № докум. | Подп. | Дата |
|---|---|---|---|---|
| Разраб. | [illegible] | | | |
| Пров. | [illegible] | | | |
| Нач. отд. | [illegible] | | | |
| Гл. спец. | | | | |
| Н. контр. | Лейтес | | | |
| Утв. | Спивак | | | |

А146530.005

Ушко

| Лит. | Масса | Масштаб |
|---|---|---|
| И | См. табл | — |

Лист | Листов 1

См. табл

САНТЕХНИИПРОЕКТ

Копировал: Формат А4

Инв. № подл. | Подп. и дата | Взам. инв. № | Инв. № дубл. | Подп. и дата

| Формат | Зона | Поз. | Обозначение | Наименование | Кол. на исполн. А14Б530.020 - | | | | | | | Примечание |
|---|---|---|---|---|---|---|---|---|---|---|---|---|
| | | | | | - | 01 | 02 | 03 | 04 | 05 | 06 | |
| | | 6 | | Болт М16-6дх40.36 ГОСТ 7798-70 | | | | | 2 | 2 | 2 | |
| | | 7 | | Гайка М10-6Н.5 ГОСТ 5915-70 | 2 | 2 | | | | | | |
| | | | | Гайка М12-6Н.5 ГОСТ 5915-70 | | | 2 | 2 | | | | |
| | | | | Гайка М16-6Н.5 ГОСТ 5915-70 | | | | | 2 | 2 | 2 | |

А14Б530.020

Лист 3

Изм. | Лист | № докум. | Подп. | Дата

Копировал | Формат А4

25206-03 46

Серия 5.900 -7 выпуск 2

А14Б 530.020 СБ

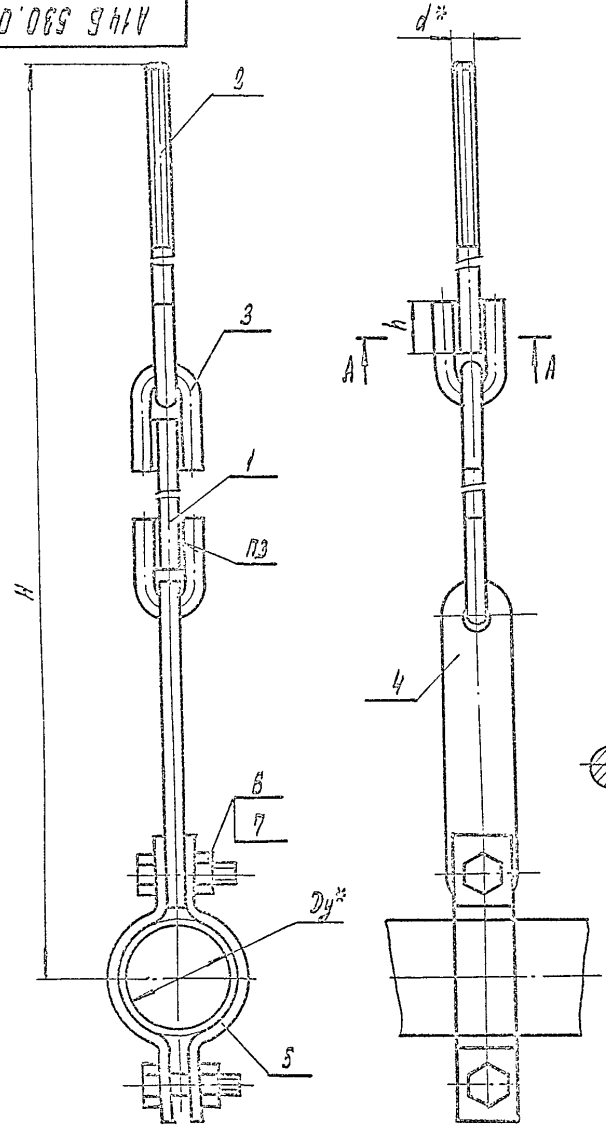


| Обозначение | Условный проход $D_y^*$, мм | Размеры, мм | | | | | Масса, кг |
|---|---|---|---|---|---|---|---|
| | | H | h | $h_1$ | l | d* | |
| А14Б 530.020 | 50 | 525 | 26 | $6^{+1}$ | $10^{+1}$ | М10 | 1,2 |
| — 01 | 65 | | | | | | |
| — 02 | 80 | 650 | 34 | $7^{+1}$ | | М12 | 1,6 |
| — 03 | 100 | 670 | | | | | 1,7 |
| — 04 | 125 | 720 | 43 | $9^{+1}$ | $12^{+1}$ | М16 | 3,3 |
| — 05 | 150 | 730 | | | | | 3,7 |
| — 06 | 200 | 840 | | | | | 4,7 |

А-А

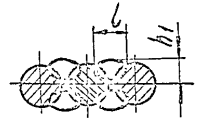


1.* Размеры для справок
2. $\pm\frac{\pm 2}{2}$.
3. Сварка ручная дуговая

| | | | | |
|---|---|---|---|---|
| Изм. | Лист | № докум. | Подп. | Дата |
| Разраб. | Шершакова | | | |
| Пров. | Крупник | | | |
| Нач. гр. | Крупник | | | |
| Гл. спец. | | | | |
| Н. контр. | Лейтес | | | |
| Утв. | Спивак | | | |

А14Б 530.020 СБ

Подвеска

| Лит. | Масса | Масштаб |
|---|---|---|
| И | см. табл. | — |

Лист | Листов 1

САНТЕХНИИПРОЕКТ

Инв. № подл. | Подп. и дата | Взам. инв. № | Инв. № дубл. | Подп. и дата

А4Б 530.004

Серия 5.900-7 Выпуск 2

Инв.№ подл. | Подп. и дата | Взам. инв.№ | Инв.№ дубл. | Подп. и дата

50 √(√)

Рис. 1

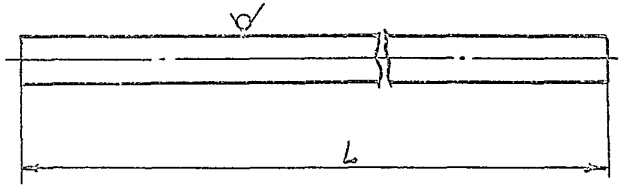


Рис. 2

Остальное см. рис. 1

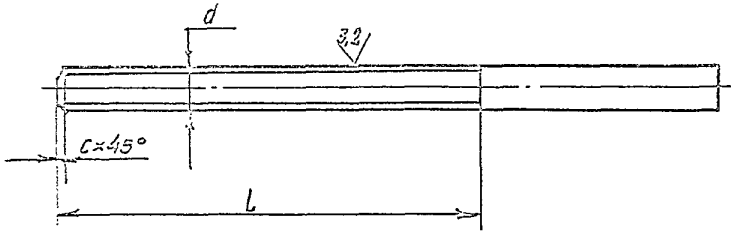


| Обозначение | Рис. | Размеры, мм | | | | Материал | Масса, кг |
|---|---|---|---|---|---|---|---|
| | | L | l | d | c | | |
| А4Б 530.004 | 1 | 155 | — | — | — | Круг 10 ГОСТ 2590-88 / Ст.3 ГОСТ 535-88 | 0,095 |
| —01 | | 147 | — | — | — | | 0,09 |
| —02 | | 260 | — | — | — | Круг 12 ГОСТ 2590-88 / Ст.3 ГОСТ 535-88 | 0,23 |
| —03 | | 257 | — | — | — | | 0,24 |
| —04 | | 184 | — | — | — | Круг 16 ГОСТ 2590-88 / Ст.3 ГОСТ 535-88 | 0,23 |
| —05 | | 176 | — | — | — | | 0,27 |
| —06 | | 254 | — | — | — | | 0,4 |
| —07 | 2 | 140 | 90±1 | М10-6g | 1,6 | Круг 10 ГОСТ 2590-88 / Ст.3 ГОСТ 535-88 | 0,086 |
| —03 | | 135 | 103±1 | М12-6g | 1,6 | Круг 12 ГОСТ 2590-88 / Ст.3 ГОСТ 535-88 | 0,11 |
| —09 | | 220 | 130±1 | М16-6g | 2,0 | Круг 16 ГОСТ 2590-88 / Ст.3 ГОСТ 535-88 | 0,34 |

Неуказанные предельные отклонения размеров: h 14

| Изм. | Лист | № докум. | Подп. | Дата | А4Б 530.004 | | | |
|---|---|---|---|---|---|---|---|---|
| Разраб. | | Шершакова | | | Тяга | Лит. | Масса | Масштаб |
| Пров. | | Крупник | | | | И | См. табл. | — |
| Нач. гр. | | Крупник | | | | Лист | Листов 1 | |
| Гл. спец. | | | | | | | | |
| Н. контр. | | Лентес | | | См. табл. | САНТЕХНИИПРОЕКТ | | |
| Утв. | | Спивак | | | | | | |

А14Б 530.007



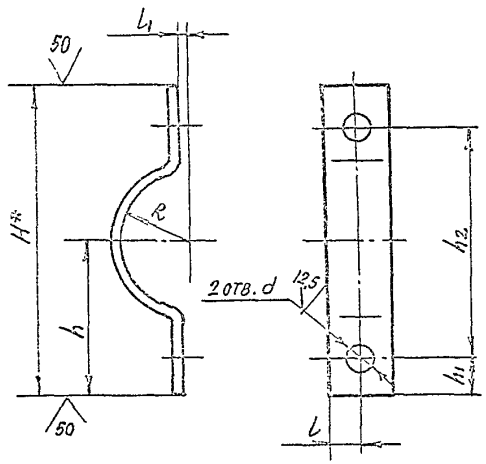


| Обозначение | Размеры, мм | | | | | | | | Материал | Масса, кг |
|---|---|---|---|---|---|---|---|---|---|---|
| | H* | h | $h_1$ | $h_2$ | l | $l_1$ | R | d | | |
| А14Б 530.007 | 140 | 70 | 18 | 104 | 15 | 4 | 30 | 12 | Полоса 5×30 ГОСТ 103-76 / Ст.3 ГОСТ 535-88 | 0,21 |
| —01 | 150 | 80 | 20 | 120 | | | 39 | | | |
| —02 | 170 | 85 | 18 | 134 | | | 45 | 14 | | 0,23 |
| —03 | 200 | 100 | 20 | 160 | | | 54 | | | 0,28 |
| —04 | 220 | 110 | 20 | 180 | 20 | 6 | 67 | 18 | Полоса 5×40 ГОСТ 103-76 / Ст.3 ГОСТ 535-88 | 0,42 |
| —05 | 255 | 132 | 24,5 | 215 | 25 | 8 | 80 | | Полоса 5×50 ГОСТ 103-76 / Ст.3 ГОСТ 535-88 | 0,62 |
| —06 | 350 | 175 | 35 | 280 | | | 110 | | Полоса 8×50 ГОСТ 103-76 / Ст.3 ГОСТ 535-88 | 1,04 |

1. *Размер для справок.
2. $H14; \pm\frac{t_2}{2}$

| | | | | |
|---|---|---|---|---|
| Изм. | Лист | № докум. | Подп. | Дата |
| Разраб. | | Шершнев | | |
| Пров. | | Крупник | | |
| Нач. гр. | | Крупник | | |
| Н. спец. | | | | |
| Н. контр. | | Лентес | | |
| Утв. | | Сливак | | |

А14Б 530.007

Полухомут

| Лит. | Масса | Масштаб |
|---|---|---|
| И | См. табл. | — |
| Лист | Листов 1 | |

См. табл.

Сантехниипроект



Инв. № подл. | Подп. и дата | Взам. инв. № | Инв. № дубл. | Подп. и дата

Инв.№ подл. | Подп. и дата | Взам.инв.№ | Инв.№ дубл. | Подп. и дата

| Формат | Зона | Поз. | Обозначение | Наименование | Кол. на исполн. А14Б531.000– | | | | | | | | | | Примечание |
|---|---|---|---|---|---|---|---|---|---|---|---|---|---|---|---|
| | | | | | – | 01 | 02 | 03 | 04 | 05 | 06 | 07 | 08 | 09 | |
| | | | | Документация | | | | | | | | | | | |
| *) | | | А14Б531.000СБ | Сборочный чертеж | | | | | | | | | | | *) А3; А4 |
| | | | | Сборочные единицы | | | | | | | | | | | |
| А4 | | 1 | А14Б523.010 | Опора | 1 | | | | | | | | 1 | | |
| | | | – 01 | Опора | | 1 | | | | | | | | 1 | |
| | | | – 02 | Опора | | | 1 | | | | | | | | |
| | | | – 03 | Опора | | | | 1 | | | | | | | |
| | | | – 04 | Опора | | | | | 1 | | | | | | |
| | | | – 05 | Опора | | | | | | 1 | | | | | |
| | | | – 06 | Опора | | | | | | | 1 | | | | |
| | | | – 07 | Опора | | | | | | | | 1 | | | |

Исполнения 10... 15 – см. лист 3

| Изм. | Лист | № докум. | Подп. | Дата | А14Б531.000 | | |
|---|---|---|---|---|---|---|---|
| Разраб. | | Шершакова | | | Опора подвижная двухрядная | Лит. | Лист 1 | Листов 3 |
| Пров. | | Крупник | | | | Н | | |
| Рук.группы | | Крупник | | | | САНТЕХНИИПРОЕКТ | |
| Н.контр. | | Лейтес | | | | | |
| Утв. | | Сливак | | | | | |

Копировал Формат А4

Инв.№ подл. | Подп. и дата | Взам.инв.№ | Инв.№ дубл. | Подп. и дата

| Формат | Зона | Поз. | Обозначение | Наименование | Кол. на исполн. А14Б531.000– | | | | | | | | | | Примечание |
|---|---|---|---|---|---|---|---|---|---|---|---|---|---|---|---|
| | | | | | – | 01 | 02 | 03 | 04 | 06 | 06 | 07 | 08 | 09 | |
| А4 | | 2 | А14Б530.020 | Подвеска | 1 | 1 | | | | | | | 1 | 1 | |
| | | | – 01 | Подвеска | | | 1 | 1 | | | | | | | |
| | | | – 02 | Подвеска | | | | | 1 | 1 | | | | | |
| | | | – 03 | Подвеска | | | | | | | 1 | 1 | | | |
| А4 | | 3 | А14Б531.010 | Кронштейн | 1 | 1 | | | | | | | | | |
| | | | – 01 | Кронштейн | | | 1 | 1 | | | | | | | |
| | | | – 02 | Кронштейн | | | | | 1 | 1 | | | | | |
| | | | – 03 | Кронштейн | | | | | | | 1 | 1 | | | |
| | | | – 04 | Кронштейн | | | | | | | | | 1 | 1 | |
| | | | | Стандартные изделия | | | | | | | | | | | |
| | | 4 | | Гайка М10-6Н.5 ГОСТ 5915-70 | 2 | 2 | 2 | 2 | | | | | 2 | 2 | |
| | | | | Гайка М12-6Н.5 ГОСТ 5915-70 | | | | | 2 | 2 | 2 | 2 | | | |

| Изм. | Лист | № докум. | Подп. | Дата | А14Б531.000 | Лист 2 |
|---|---|---|---|---|---|---|

Копировал Формат А4

25206-03 50

Серия 5.900 – 7 Выпуск 2

| Инв. № подл. | Подп. и дата | Взам. инв. № | Инв. № дубл. | Подп. и дата |
|---|---|---|---|---|
| | | | | |

| | | Обозначение | Наименование | Кол. на исполн. А14Б531.000 10 | 11 | 12 | 13 | 14 | 15 | | | | | Примечание |
|---|---|---|---|---|---|---|---|---|---|---|---|---|---|---|
| | | | Документация | | | | | | | | | | | |
| *) | | А14Б531.000 СБ | Сборочный чертеж | X | X | X | X | X | X | | | | | *) А3; А4 |
| | | | Сборочные единицы | | | | | | | | | | | |
| А4 | 1 | А14Б523.010-02 | Опора | 1 | | | | | | | | | | |
| | | -03 | Опора | | 1 | | | | | | | | | |
| | | -04 | Опора | | | 1 | | | | | | | | |
| | | -05 | Опора | | | | 1 | | | | | | | |
| | | -06 | Опора | | | | | 1 | | | | | | |
| | | -07 | Опора | | | | | | 1 | | | | | |
| А4 | 2 | А14Б530.020-01 | Подвеска | 1 | 1 | | | | | | | | | |
| | | -02 | Подвеска | | | 1 | 1 | | | | | | | |
| | | -03 | Подвеска | | | | | 1 | 1 | | | | | |
| А4 | 3 | А14Б531.010-05 | Кронштейн | 1 | 1 | | | | | | | | | |
| | | -06 | Кронштейн | | | 1 | 1 | | | | | | | |
| | | -07 | Кронштейн | | | | | 1 | 1 | | | | | |
| | | | Стандартные изделия | | | | | | | | | | | |
| | 4 | | Гайка М10-6Н5 ГОСТ 5915-70 | 2 | 2 | | | | | | | | | |
| | | | Гайка М12-6Н5 ГОСТ 5915-70 | | | 2 | 2 | 2 | 2 | | | | | |

| Изм. | Лист | № докум. | Подп. | Дата |
|---|---|---|---|---|
| | | | | |

А14Б 531.000

Лист 3

Копировал Формат А4



А14Б 531.000 СБ

| Обозначение | Условный проход $D_y$*, мм | Допускаемые нагрузки, кгс: вертикальн. P | горизонтальн. Q | Размеры, мм: L* | l | H* | h* | Масса, кг |
|---|---|---|---|---|---|---|---|---|
| А14Б 531.000 | 50 | 51 | 15,3 | 400 | 150 | 565 | 132 | 6,6 |
| -01 | | | | | | | 182 | 7,1 |
| -02 | 65 | 78 | 23,4 | | 160 | | 140 | 6,7 |
| -03 | | | | | | | 190 | 7,1 |
| -04 | 80 | 107 | 32,1 | | 185 | 700 | 147 | 8,0 |
| -05 | | | | | | | 197 | 13,6 |
| -06 | 100 | 157 | 47,1 | | 195 | 720 | 156 | 9,6 |
| -07 | | | | | | | 206 | 10,0 |
| -08 | 50 | 51 | 15,3 | 600 | 150 | 565 | 132 | 7,8 |
| -09 | | | | | | | 182 | 8,3 |
| -10 | 65 | 78 | 23,4 | | 160 | | 140 | 7,9 |
| -11 | | | | | | | 190 | 8,3 |
| -12 | 80 | 107 | 32,1 | | 185 | 700 | 147 | 9,4 |
| -13 | | | | | | | 197 | 9,8 |
| -14 | 100 | 157 | 47,1 | | 195 | 720 | 156 | 11,0 |
| -15 | | | | | | | 206 | 11,5 |

| Изм. | Лист | № докум. | Подп. | Дата |
|---|---|---|---|---|
| | | | | |

А14 Б 531.000 СБ

Лист 2

Копировал 25206-03 51 Формат А4

А146 531.000 СБ

Серия 5.900 – 7 выпуск 2

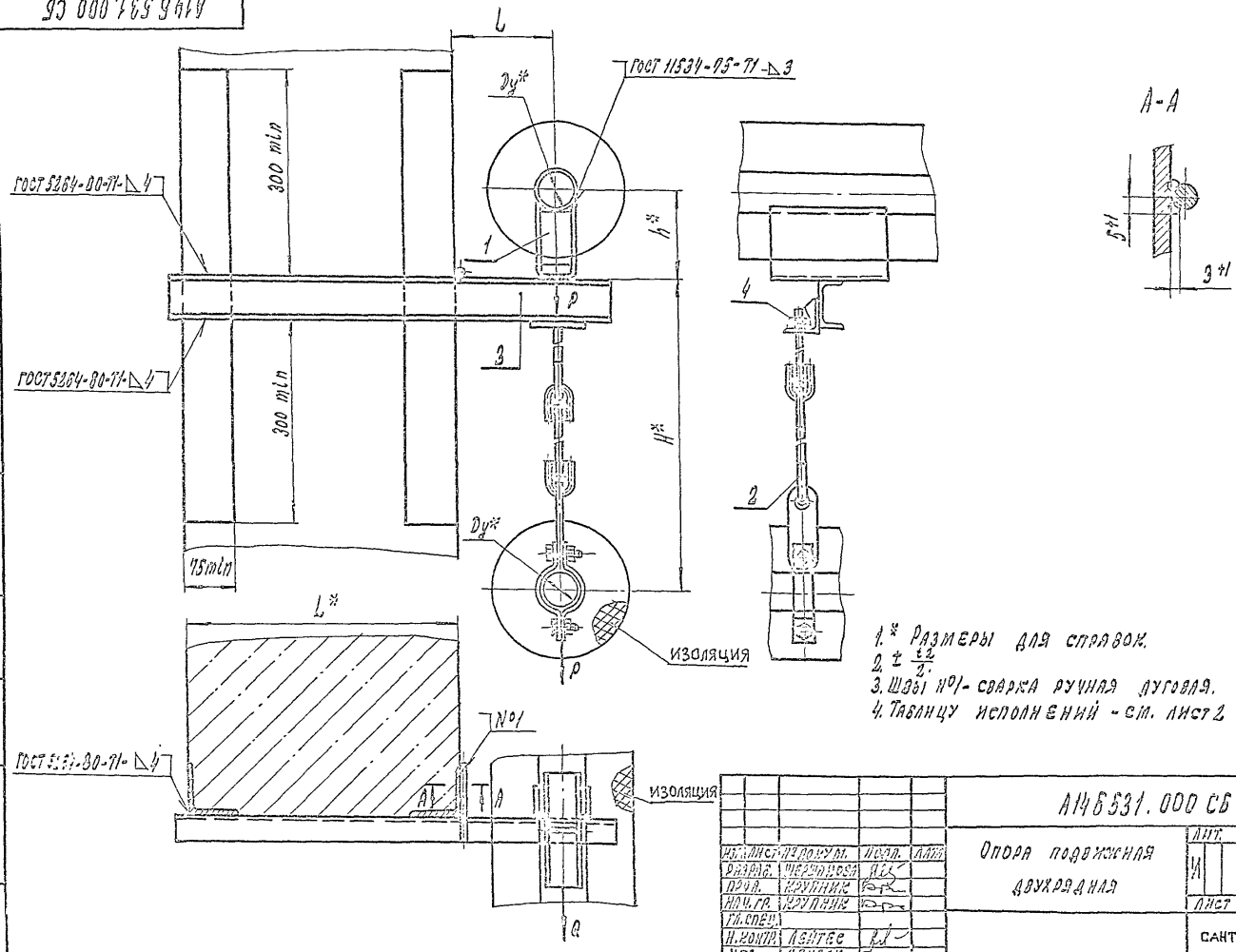


1.* Размеры для справок.
2. $\pm \frac{t2}{2}$.
3. Швы №1 - сварка ручная дуговая.
4. Таблицу исполнений - см. лист 2

| | | | | | | | |
|---|---|---|---|---|---|---|---|
| Изм. | Лист | № докум. | Подп. | Дата | А146 531.000 СБ | | |
| Разраб. | | Шершнева | | | Опора подвижная двухрядная | Лит. | Масса | Масштаб |
| Пров. | | Крупник | | | | И | см. табл. | — |
| Нач. гр. | | Крупник | | | | Лист 1 | Листов 2 | |
| Гл. спец. | | | | | | САНТЕХНИИПРОЕКТ | | |
| Н. контр. | | Лейтес | | | | | | |
| Утв. | | Спивак | | | | | | |

Инв. № подл. | Подп. и дата | Взам. инв. № | Инв. № дубл. | Подп. и дата

Копировал: 25206-03 50 Формат А2

| Формат | Зона | Поз. | Обозначение | Наименование | Кол. на исполн. А14Б531.010 – | 01 | 02 | 03 | 04 | 05 | 06 | 07 | 08 | 09 | Примечание |
|---|---|---|---|---|---|---|---|---|---|---|---|---|---|---|---|
| | | | | **Документация** | | | | | | | | | | | |
| *) | | | А14Б531.010СБ | Сборочный чертеж | X | X | X | X | X | X | X | X | X | X | *) А4; А3 |
| | | | | **Детали** | | | | | | | | | | | |
| А4 | | 1 | А14Б525.002 | Упор | 1 | 1 | 1 | 1 | 1 | 1 | 1 | 1 | | | |
| | | | –01 | Упор | | | | | | | | | 1 | | |
| | | | –02 | Упор | | | | | | | | | | 1 | |
| А4 | | 2 | А14Б530.001-07 | Перекладина | 1 | 1 | 1 | | 1 | 1 | 1 | | | | |
| | | | –08 | Перекладина | | | | 1 | | | | 1 | 1 | 1 | |
| А4 | | 3 | А14Б530.002 | Косынка | 2 | 2 | 2 | | 2 | 2 | 2 | | | | |
| | | | –01 | Косынка | | | | 2 | | | | 2 | 2 | 2 | |
| А3 | | 4 | А14Б531.001 | Перекладина | 1 | | | | | | | | | | |

Исполнения 10...19 – см. лист 3
20...29 – см. листы 4,5
30...39 – см. листы 6,7
40...49 – см. лист 8
50...55 – см. лист 9

| Изм. | Лист | № докум. | Подп. | Дата |
|---|---|---|---|---|
| Разраб. | | Шершаков | | |
| Пров. | | Крупник | | |
| Рук. груп | | Крупник | | |
| Н. контр. | | Лейтес | | |
| Утв. | | Спивак | | |

А14Б531.010

Кронштейн

| Лит. | Лист | Листов |
|---|---|---|
| И | 1 | 9 |

САНТЕХНИИПРОЕКТ

Копировал Формат А4



| Формат | Зона | Поз. | Обозначение | Наименование | Кол. на исполн. А14Б531.010 – | 01 | 02 | 03 | 04 | 05 | 06 | 07 | 08 | 09 | Примечание |
|---|---|---|---|---|---|---|---|---|---|---|---|---|---|---|---|
| А3 | | 4 | А14Б531.001-01 | Перекладина | | 1 | | | | | | | | | |
| | | | –02 | Перекладина | | | 1 | | | | | | | | |
| | | | –03 | Перекладина | | | | 1 | | | | | | | |
| | | | –04 | Перекладина | | | | | 1 | | | | | | |
| | | | –05 | Перекладина | | | | | | 1 | | | | | |
| | | | –06 | Перекладина | | | | | | | 1 | | | | |
| | | | –07 | Перекладина | | | | | | | | 1 | | | |
| | | | –08 | Перекладина | | | | | | | | | 1 | | |
| | | | –09 | Перекладина | | | | | | | | | | 1 | |

| Изм. | Лист | № докум. | Подп. | Дата |
|---|---|---|---|---|

А14Б531.010

Лист 2

Копировал Формат А4

| Инв. № подл. | Подп. и дата | Взам. инв. № | Инв. № дубл. | Подп. и дата |
|---|---|---|---|---|
| | | | | |

Серия 5.900 -7 выпуск 2

| Формат | Зона | Поз. | Обозначение | Наименование | Кол. на исполн. А14Б531.010- 10 | 11 | 12 | 13 | 14 | 15 | 16 | 17 | 18 | 19 | Примечание |
|---|---|---|---|---|---|---|---|---|---|---|---|---|---|---|---|
| | | | | Документация | | | | | | | | | | | |
| *) | | | А14Б531.010 СБ | Сборочный чертеж | X | X | X | X | X | X | X | X | X | X | *) А4; А3 |
| | | | | Детали | | | | | | | | | | | |
| А4 | | 1 | А14Б525.002 -03 | Упор | 1 | | | | 1 | | | | | 1 | |
| | | | -04 | Упор | | 1 | | | | 1 | 1 | | | | |
| | | | -01 | Упор | | | 1 | | | | | 1 | | | |
| | | | -02 | Упор | | | | 1 | | | | | 1 | | |
| А4 | | 2 | А14Б530.001 -08 | Перекладина | 1 | 1 | 1 | 1 | 1 | 1 | 1 | 1 | 1 | 1 | |
| А4 | | 3 | А14Б530.002 -01 | Косынка | 2 | 2 | 2 | 2 | 2 | 2 | 2 | 2 | 2 | 2 | |
| А3 | | 4 | А14Б531.001 -10 | Перекладина | 1 | | | | 1 | | | | | | |
| | | | -11 | Перекладина | | 1 | | | | 1 | | | | | |
| | | | -08 | Перекладина | | | 1 | | | | | | | | |
| | | | -09 | Перекладина | | | | 1 | | | | | | | |
| | | | -12 | Перекладина | | | | | | | 1 | | | | |
| | | | -13 | Перекладина | | | | | | | | 1 | | | |
| | | | -14 | Перекладина | | | | | | | | | 1 | | |
| | | | -15 | Перекладина | | | | | | | | | | 1 | |

| Изм. | Лист | № докум. | Подп. | Дата | А14Б531.010 | Лист 3 |
|---|---|---|---|---|---|---|

Копировал Формат А4

| Инв. № подл. | Подп. и дата | Взам. инв. № | Инв. № дубл. | Подп. и дата |
|---|---|---|---|---|
| | | | | |

| Формат | Зона | Поз. | Обозначение | Наименование | Кол. на исполн. А14Б531.010- 20 | 21 | 22 | 23 | 24 | 25 | 26 | 27 | 28 | 29 | Примечание |
|---|---|---|---|---|---|---|---|---|---|---|---|---|---|---|---|
| | | | | Документация | | | | | | | | | | | |
| *) | | | А14Б531.010 СБ | Сборочный чертеж | X | X | X | X | X | X | X | X | X | X | *) А4; А3 |
| | | | | Детали | | | | | | | | | | | |
| А4 | | 1 | А14Б525.002 -04 | Упор | 1 | | | | 1 | 1 | | | | | |
| | | | -01 | Упор | | 1 | | | | | | | 1 | | |
| | | | -02 | Упор | | | 1 | | | | | | | | |
| | | | -03 | Упор | | | | 1 | | | | | | | |
| | | | А14Б525.002 | Упор | | | | | | | 1 | 1 | | 1 | |
| А4 | | 2 | А14Б530.001 -08 | Перекладина | 1 | 1 | 1 | 1 | 1 | 1 | | | | | |
| | | | -07 | Перекладина | | | | | | | 1 | 1 | 1 | 1 | |
| А4 | | 3 | А14Б530.002 -01 | Косынка | 2 | 2 | 2 | 2 | 2 | 2 | | | | | |
| | | | А14Б530.002 | Косынка | | | | | | | 2 | 2 | 2 | 2 | |
| А3 | | 4 | А14Б531.001 -16 | Перекладина | 1 | | | | 1 | | | | | | |
| | | | -13 | Перекладина | | 1 | | | | | | | | | |
| | | | -14 | Перекладина | | | 1 | | | | | | | | |

| Изм. | Лист | № докум. | Подп. | Дата | А14Б531.010 | Лист 4 |
|---|---|---|---|---|---|---|

Копировал Формат А4

25206-03 54

| Формат | Зона | Поз. | Обозначение | Наименование | Кол. на испол. А14Б 531.010- 20 | 21 | 22 | 23 | 24 | 25 | 26 | 27 | 28 | 29 | Примечание |
|---|---|---|---|---|---|---|---|---|---|---|---|---|---|---|---|
| А4 | | 4 | А14Б 531.001-15 | Перекладина | | | | 1 | | | | | | | |
| | | | -17 | Перекладина | | | | | | 1 | | | | | |
| | | | -18 | Перекладина | | | | | | | 1 | | | | |
| | | | -19 | Перекладина | | | | | | | | 1 | | | |
| | | | -20 | Перекладина | | | | | | | | | 1 | | |
| | | | -21 | Перекладина | | | | | | | | | | 1 | |





| Формат | Зона | Поз. | Обозначение | Наименование | Кол. на испол. А14Б 531.010- 30 | 31 | 32 | 33 | 34 | 35 | 36 | 37 | 38 | 39 | Примечание |
|---|---|---|---|---|---|---|---|---|---|---|---|---|---|---|---|
| | | | | Документация | | | | | | | | | | | |
| А3 | | | А14Б 531.010 СБ | Сборочный чертеж | X | X | X | X | X | X | X | X | X | X | *) А4; А3 |
| | | | | Детали | | | | | | | | | | | |
| А4 | | 1 | А14Б 525.002 | Упор | 1 | | 1 | | | | | | | | |
| | | | -01 | Упор | | 1 | | 1 | | | | | | | |
| | | | -02 | Упор | | | | | 1 | 1 | | 1 | 1 | 1 | |
| | | | -04 | Упор | | | | | | | 1 | | | | |
| А4 | | 2 | А14Б 530.001-04 | Перекладина | 1 | 1 | 1 | | | | | | | | |
| | | | -08 | Перекладина | | | | 1 | 1 | 1 | 1 | 1 | 1 | 1 | |
| А4 | | 3 | А14Б 530.002 | Косынка | 2 | 2 | 2 | | | | | | | | |
| | | | -01 | Косынка | | | | 2 | 2 | 2 | 2 | 2 | 2 | 2 | |
| А3 | | 4 | А14Б 531.001-22 | Перекладина | 1 | | | | | | | | | | |
| | | | -22 | Перекладина | | 1 | | | | | | | | | |
| | | | -23 | Перекладина | | | 1 | | | | | | | | |
| | | | -24 | Перекладина | | | | 1 | | | | | | | |

| Инв. № подл. | Подп. и дата | Взам. инв. № | Инв. № дубл. | Подп. и дата |
|---|---|---|---|---|
| | | | | |

Серия 5.900 -7 выпуск 2

| Формат | Зона | Поз. | Обозначение | Наименование | Кол. на исполн. А14Б 531.010- 30 | 31 | 32 | 33 | 34 | 35 | 36 | 37 | 38 | 39 | Примечание |
|---|---|---|---|---|---|---|---|---|---|---|---|---|---|---|---|
| А3 | | 4 | А14Б 531.001-25 | Перекладина | | | | 1 | | | | | | | |
| | | | -26 | Перекладина | | | | | 1 | | | | | | |
| | | | -27 | Перекладина | | | | | | 1 | | | | | |
| | | | -28 | Перекладина | | | | | | | 1 | | | | |
| | | | -29 | Перекладина | | | | | | | | 1 | | | |
| | | | -30 | Перекладина | | | | | | | | | 1 | | |
| | | | -31 | Перекладина | | | | | | | | | | 1 | |

| Изм. | Лист | № докум. | Подп. | Дата | А14Б 531.010 | Лист 7 |
|---|---|---|---|---|---|---|

Формат А4

| Инв. № подл. | Подп. и дата | Взам. инв. № | Инв. № дубл. | Подп. и дата |
|---|---|---|---|---|
| | | | | |

| Формат | Зона | Поз. | Обозначение | Наименование | Кол. на исполн. А14Б 531.010- 40 | 41 | 42 | 43 | 44 | 45 | 46 | 47 | 48 | 49 | Примечание |
|---|---|---|---|---|---|---|---|---|---|---|---|---|---|---|---|
| | | | | Документация | | | | | | | | | | | |
| *1 | | | А14Б 531.010 СБ | Сборочный чертеж | X | X | X | X | X | X | X | X | X | X | *1 А4; А3 |
| | | | | Детали | | | | | | | | | | | |
| А4 | | 1 | А14Б 525.002-04 | Упор | 1 | | | | | | | | | | |
| | | | -02 | Упор | | 1 | 1 | 1 | | | 1 | 1 | | 1 | |
| | | | А14Б 525.002 | Упор | | | | | 1 | | | | | | |
| | | | -01 | Упор | | | | | | 1 | | | | | |
| А4 | | 2 | А14Б 530.001-08 | Перекладина | 1 | 1 | 1 | 1 | 1 | 1 | 1 | 1 | 1 | 1 | |
| А4 | | 3 | А14Б 530.002-01 | Косынка | 2 | 2 | 2 | 2 | 2 | 2 | 2 | 2 | 2 | 1 | |
| А3 | | 4 | А14Б 531.001-32 | Перекладина | 1 | | | | | | | | | | |
| | | | -33 | Перекладина | | 1 | | | | | | | | | |
| | | | -34 | Перекладина | | | 1 | | | | | | | | |
| | | | -35 | Перекладина | | | | 1 | | | | | | | |
| | | | -36 | Перекладина | | | | | 1 | | | | | | |
| | | | -37 | Перекладина | | | | | | 1 | | | | | |
| | | | -38 | Перекладина | | | | | | | 1 | | | | |
| | | | -39 | Перекладина | | | | | | | | 1 | | | |
| | | | -40 | Перекладина | | | | | | | | | 1 | | |
| | | | -41 | Перекладина | | | | | | | | | | 1 | |

| Изм. | Лист | № докум. | Подп. | Дата | А14Б 531.010 | Лист 8 |
|---|---|---|---|---|---|---|

Формат А4

25206-03 56

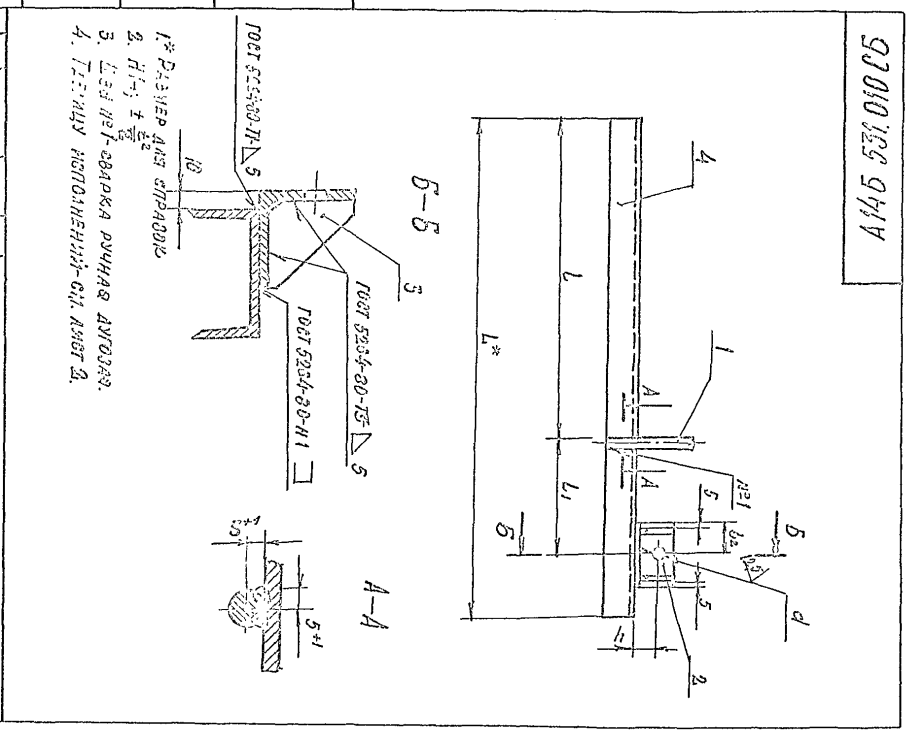


| Инв.№ подл. | Подпись и дата | Взам. инв.№ | Инв.№ дубл. | Подпись и дата |
|---|---|---|---|---|

| Изм. | Лист | № докум. | Подп. | Дата |
|---|---|---|---|---|
| Разраб. | | | | |
| Пров. | | | | |
| Т. контр. | | | | |
| Н. контр. | | | | |
| Утв. | | | | |

А145.531.010 СБ

Кронштейн

| Лит. | Масса | Масштаб |
|---|---|---|
| | | |
| Лист 1 | Листов 2 | |

ЗАО Техинтерпроект

| Инв.№ подл. | Подпись и дата | Взам. инв.№ | Инв.№ дубл. | Подпись и дата |
|---|---|---|---|---|

| Формат | Поз. | Кол. | Обозначение | Наименование | Кол. на исполнение А145 531.010- 50 | 51 | 52 | 53 | 54 | 55 | Примечание |
|---|---|---|---|---|---|---|---|---|---|---|---|
| | | | | Документация | | | | | | | |
| А3 | | | А145 531.010 СБ | Сборочный чертеж | X | X | X | X | X | X | *) А3; А4 |
| | | | | Детали | | | | | | | |
| А4 | 1 | | А145.525.002-02 | Упор | 1 | 1 | | 1 | 1 | 1 | |
| | | | -04 | Упор | | | 1 | | | | |
| А4 | 2 | | А145.530.001-03 | Перекладина | 1 | 1 | 1 | 1 | 1 | 1 | |
| А4 | 3 | | А145 530.002-01 | Косынка | 2 | 2 | 2 | 2 | 2 | 2 | |
| А3 | 4 | | А145 531.001-42 | Перекладина | 1 | | | | | | |
| | | | -43 | Перекладина | | 1 | | | | | |
| | | | -44 | Перекладина | | | 1 | | | | |
| | | | -45 | Перекладина | | | | 1 | | | |
| | | | -46 | Перекладина | | | | | 1 | | |
| | | | -47 | Перекладина | | | | | | 1 | |

| Изм. | Лист | № докум. | Подп. | Дата |
|---|---|---|---|---|

А145531.010

Лист 9

Формат А4

А146 531.000СБ



| Обозначение | Размеры, мм | | | | | | Масса, кг |
|---|---|---|---|---|---|---|---|
| | L* | l | l1 | l2 | h | d | |
| А146 531.010 | 645 | 415 | 150 | 40 | 30 | 12 | 4,2 |
| – 01 | 655 | | 160 | | | | 4,3 |
| – 02 | 680 | | 185 | | | 14 | 5,2 |
| – 03 | 760 | | 195 | 45 | 45 | | 6,3 |
| – 04 | 845 | 615 | 150 | 40 | 30 | 12 | 5,4 |
| – 05 | 859 | | 160 | | | | 5,5 |
| – 06 | 880 | | 185 | | | 14 | 6,6 |
| – 07 | 960 | | 195 | 45 | 45 | | 7,7 |
| – 08 | 725 | 415 | 210 | | | | 7,1 |
| – 09 | 735 | | 220 | | | | 8,5 |
| – 10 | 820 | | 260 | | | | 13,4 |
| – 11 | 850 | | 290 | | | | 17,8 |
| – 12 | 725 | | 210 | | | 18 | 7,1 |
| – 13 | 735 | | 220 | | | | 8,5 |
| – 14 | 820 | | 260 | | | | 13,4 |
| – 15 | 850 | | 290 | | | | 17,8 |
| – 16 | 820 | | 260 | | | | 18,2 |
| – 17 | 925 | 615 | 210 | | | 14 | 8,8 |
| – 18 | 935 | | 220 | | | | 10,6 |
| – 19 | 1020 | | 260 | | | | 16,5 |
| – 20 | 1050 | | 290 | | | | 21,8 |

Продолжение

| Обозначение | Размеры, мм | | | | | | Масса, кг |
|---|---|---|---|---|---|---|---|
| | L* | l | l1 | l2 | h | d | |
| А146 531.010-21 | 925 | 615 | 210 | 45 | 45 | 18 | 8,8 |
| –22 | 935 | | 220 | | | | 10,6 |
| –23 | 1020 | | 260 | | | | 16,5 |
| –24 | 1050 | | 290 | | | | 21,8 |
| –25 | 1020 | | 260 | | | | 22,4 |
| –26 | 875 | 415 | 150 | 40 | 30 | 12 | 6,6 |
| –27 | 905 | | 160 | | | | 6,8 |
| –28 | 930 | | 185 | | | 14 | 8,9 |
| –29 | 1015 | 615 | 150 | | | 12 | 8,0 |
| –30 | 1105 | | 160 | | | | 8,2 |
| –31 | 1130 | | 185 | | | 14 | 10,6 |
| –32 | 945 | 415 | | | | | 7,1 |
| –33 | 965 | | 195 | 45 | 45 | | 9,2 |
| –34 | 995 | | 210 | | | 18 | 11,2 |
| –35 | 1015 | | 220 | | | | 13,4 |
| –36 | 1095 | | 260 | | | | 25,7 |
| –37 | 1000 | | 195 | | | 14 | 11,3 |
| –38 | 1030 | | 210 | | | 18 | 13,6 |
| –39 | 1050 | | 220 | | | | 14,9 |
| –40 | 1130 | | 260 | | | | 25,5 |
| –41 | 1050 | | 195 | | | 14 | 11,6 |

Продолжение

| Обозначение | Размеры, мм | | | | | | Масса, кг |
|---|---|---|---|---|---|---|---|
| | L* | l | l1 | l2 | h | d | |
| А146 531.010-42 | 1055 | 415 | 210 | 45 | 45 | 18 | 13,9 |
| –43 | 1080 | | 220 | | | | 16,2 |
| –44 | 1145 | 615 | 185 | 40 | 30 | 14 | 9,0 |
| –45 | 1165 | | 195 | 45 | 45 | | 10,9 |
| –46 | 1195 | | 210 | | | 18 | 13,3 |
| –47 | 1215 | | 220 | | | | 15,8 |
| –48 | 1295 | | 260 | | | | 30,3 |
| –49 | 1200 | | 195 | | | 14 | 13,4 |
| –50 | 1230 | | 210 | | | 18 | 16,0 |
| –51 | 1250 | | 220 | | | | 17,5 |
| –52 | 1330 | | 260 | | | | 31,1 |
| –53 | 1230 | | 195 | | | 14 | 13,7 |
| –54 | 1255 | | 210 | | | 18 | 16,3 |
| –55 | 1280 | | 220 | | | | 19,1 |

Инв. № подл. | Подп. и дата | Взам. инв. № | Инв. № дубл. | Подп. и дата

Изм. Лист № докум. Подп. Дата

А146 531. 010 СБ

Лист 2

Копировал: 25206-03 58 Формат А3

А14Б531.001

Выпуск 2

Серия 5.900-7

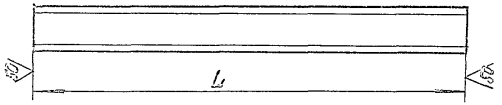


| Обозначение | L, мм | Номер швеллера (Н) | Масса, кг |
|---|---|---|---|
| А14Б531.001 | 645 | 6,5 | 3,8 |
| -01 | 655 | | 3,9 |
| -02 | 680 | 8 | 4,8 |
| -03 | 760 | | 5,4 |
| -04 | 845 | 6,5 | 5,0 |
| -05 | 855 | | 5,1 |
| -06 | 890 | 8 | 6,2 |
| -07 | 900 | | 6,3 |
| -08 | 725 | 10 | 6,2 |
| -09 | 735 | 12 | 7,6 |
| -10 | 820 | 16а | 12,5 |
| -11 | 850 | 20а | 16,8 |
| -12 | 820 | 22 | 17,2 |
| -13 | 925 | 10 | 7,9 |
| -14 | 935 | 12 | 9,7 |
| -15 | 1020 | 16а | 15,6 |
| -16 | 1050 | 20а | 20,8 |
| -17 | 1020 | 22 | 21,4 |

Продолжение

| Обозначение | L, мм | Номер швеллера (Н) | Масса, кг |
|---|---|---|---|
| А14Б531.001-18 | 875 | 8 | 6,2 |
| -19 | 905 | | 6,4 |
| -20 | 930 | 10 | 8,4 |
| -21 | 1075 | 8 | 7,6 |
| -22 | 1105 | | 7,8 |
| -23 | 1180 | 10 | 10,1 |
| -24 | 945 | 8 | 6,7 |
| -25 | 965 | 10 | 8,3 |
| -26 | 995 | 12 | 10,3 |
| -27 | 1015 | 14 | 12,5 |
| -28 | 1095 | 22а | 24,7 |
| -29 | 1000 | 12 | 10,4 |
| -30 | 1030 | 14 | 12,7 |
| -31 | 1050 | 14а | 14,0 |
| -32 | 1130 | 22а | 25,5 |
| -33 | 1030 | 12 | 10,7 |
| -34 | 1055 | 14 | 13,0 |
| -35 | 1090 | 16 | 15,3 |

Продолжение

| Обозначение | L, мм | Номер швеллера (Н) | Масса, кг |
|---|---|---|---|
| А14Б372.001-36 | 1145 | 9 | 8,1 |
| -37 | 1165 | 10 | 10 |
| -38 | 1195 | 12 | 12,4 |
| -39 | 1215 | 14 | 14,9 |
| -40 | 1295 | 22а | 29,3 |
| -41 | 1200 | 12 | 12,5 |
| -42 | 1230 | 14 | 15,1 |
| -43 | 1250 | 14а | 16,6 |
| -44 | 1330 | 22а | 30,1 |
| -45 | 1230 | 12 | 12,8 |
| -46 | 1255 | 14 | 15,4 |
| -47 | 1280 | 16 | 18,2 |

Предельные отклонения размеров h14.

| | | | | | | | |
|---|---|---|---|---|---|---|---|
| | | | | | А14Б531.001 | | |
| | | | | | Перекладина | Лит. И | Масса См. табл. | Масштаб — |
| | | | | | | Лист | Листов 31 |
| | | | | | Швеллер Н ГОСТ 8240-89 / Ст.3 ГОСТ 535-88 | САНТЕХНИКПРОЕКТ | |
| Утв. | Сапожк | | | | | | |

Копировал: Кравцова 25206-03 59 формат А3

| Формат | Зона | Поз. | Обозначение | Наименование | Кол. на испол. А14Б532.000- — | 01 | 02 | 03 | 04 | 05 | 06 | 07 | 08 | 09 | Примечание |
|---|---|---|---|---|---|---|---|---|---|---|---|---|---|---|---|
| | | | | **Документация** | | | | | | | | | | | |
| А3 | | | А14Б532.000 СБ | Сборочный чертеж | X | X | X | X | X | X | X | X | X | X | |
| | | | | **Сборочные единицы** | | | | | | | | | | | |
| А4 | | 1 | А14Б523.010-08 | Опора | 1 | | | | | | | | | | |
| | | | -09 | Опора | | 1 | | | | | | | | | |
| | | | -10 | Опора | | | 1 | | | | | | | | |
| | | | -11 | Опора | | | | 1 | | | | | | | |
| | | | -12 | Опора | | | | | 1 | | | | | | |
| | | | -13 | Опора | | | | | | 1 | | | | | |
| | | | -14 | Опора | | | | | | | 1 | | | | |
| | | | -15 | Опора | | | | | | | | 1 | | | |

Исполнения 10...19 - см. листы 3, 4,
20...29 - см. листы 5, 6,
30...35 - см. лист 7

| Изм. | Лист | № докум. | Подп. | Дата |
|---|---|---|---|---|
| Разраб. | Шершаков | | | |
| Пров. | Крупник | | | |
| Рук.груп. | Крупник | | | |
| Н.контр. | Лейтес | | | |
| Утв. | Спивак | | | |

А14Б532.000

Опора подвижная двухрядная

| Лит. | Лист | Листов |
|---|---|---|
| И | 1 | 7 |

САНТЕХНИИПРОЕКТ

Копировал Формат А4



| Формат | Зона | Поз. | Обозначение | Наименование | Кол. на испол. А14Б532.000- — | 01 | 02 | 03 | 04 | 05 | 06 | 07 | 08 | 09 | Примечание |
|---|---|---|---|---|---|---|---|---|---|---|---|---|---|---|---|
| А4 | | 1 | А14Б523.010-08 | Опора | | | | | | | | | 1 | | |
| | | | -09 | Опора | | | | | | | | | | 1 | |
| А4 | | 2 | А14Б530.020-03 | Подвеска | 1 | 1 | 1 | 1 | 1 | 1 | 1 | 1 | | | |
| | | | -04 | Подвеска | | | | | | | | | 1 | 1 | |
| А4 | | 3 | А14Б531.010-08 | Кронштейн | 1 | 1 | | | | | | | | | |
| | | | -09 | Кронштейн | | | 1 | 1 | | | | | | | |
| | | | -10 | Кронштейн | | | | | 1 | 1 | | | | | |
| | | | -11 | Кронштейн | | | | | | | 1 | 1 | | | |
| | | | -12 | Кронштейн | | | | | | | | | 1 | 1 | |
| | | | | **Стандартные изделия** | | | | | | | | | | | |
| | | 4 | | Гайка М12-6Н.5 ГОСТ 5915-70 | 2 | 2 | 2 | 2 | 2 | 2 | 2 | 2 | | | |
| | | | | Гайка М16-6Н.5 ГОСТ 5915-70 | | | | | | | | | 2 | 2 | |

25206-03 90

| Изм. | Лист | № докум. | Подп. | Дата |
|---|---|---|---|---|

А14Б532.000

Лист 2

Копировал Формат А4

65

| Инв.№ под | Подп. и дата | Взам. инв № | Инв. № дуб. | Подп. и дата |
|---|---|---|---|---|
| | | | | |

Серия 5.900 -7 Выпуск 2

| Формат | Зона | Поз. | Обозначение | Наименование | Кол. на исполн. А14Б 532.000- 10 | 11 | 12 | 13 | 14 | 15 | 16 | 17 | 18 | 19 | Примечание |
|---|---|---|---|---|---|---|---|---|---|---|---|---|---|---|---|
| | | | | Документация | | | | | | | | | | | |
| А3 | | | А14Б 532.000 СБ | Сборочный чертеж | X | X | X | X | X | X | X | X | X | X | |
| | | | | Сборочные единицы | | | | | | | | | | | |
| А4 | | 1 | А14Б 523.010 - 10 | Опора | 1 | | | | | | | | | | |
| | | | - 11 | Опора | | 1 | | | | | | | | | |
| | | | - 12 | Опора | | | 1 | | | | 1 | | | | |
| | | | - 13 | Опора | | | | 1 | | | | 1 | | | |
| | | | - 14 | Опора | | | | | 1 | | | | | | |
| | | | - 15 | Опора | | | | | | 1 | | | | | |
| | | | - 08 | Опора | | | | | | | | | 1 | | |
| | | | - 09 | Опора | | | | | | | | | | 1 | |
| А4 | | 2 | А14Б 530.020 - 04 | Подвеска | 1 | 1 | 1 | 1 | 1 | 1 | | | | | |
| | | | - 06 | Подвеска | | | | | | | 1 | 1 | | | |
| | | | - 03 | Подвеска | | | | | | | | | 1 | 1 | |
| А4 | | 3 | А14Б 531.010 - 13 | Кронштейн | 1 | 1 | | | | | | | | | |

| Изм | Лист | № докум | Подп. | Дата | А14Б 532.000 | Лист 3 |
|---|---|---|---|---|---|---|

Копировал: Формат А4

| Инв.№ подл | Подп. и дата | Взам. инв № | Инв. № дубл. | Подп. и дата |
|---|---|---|---|---|
| | | | | |

| Формат | Зона | Поз. | Обозначение | Наименование | Кол. на исполн. А14Б 532.000- 10 | 11 | 12 | 13 | 14 | 15 | 16 | 17 | 18 | 19 | Примечание |
|---|---|---|---|---|---|---|---|---|---|---|---|---|---|---|---|
| А4 | | 3 | А14Б 31.010 - 14 | Кронштейн | | | 1 | 1 | | | | | | | |
| | | | - 15 | Кронштейн | | | | | 1 | 1 | | | | | |
| | | | - 16 | Кронштейн | | | | | | | 1 | 1 | | | |
| | | | - 17 | Кронштейн | | | | | | | | | 1 | 1 | |
| | | | | Стандартные изделия | | | | | | | | | | | |
| | | 4 | | Гайка М16-6Н.5 ГОСТ 5915-70 | 2 | 2 | 2 | 2 | 2 | 2 | 2 | 2 | | | |
| | | | | Гайка М12-6Н.5 ГОСТ 5915-70 | | | | | | | | | 2 | 2 | |

| Изм | Лист | № докум | Подп. | Дата | А14Б 532.000 | Лист 4 |
|---|---|---|---|---|---|---|

Копировал: Формат А4

| Инв. № подл. | Подп. и дата | Взам. инв. № | Инв. № дубл. | Подп. и дата |
|---|---|---|---|---|
| | | | | |

Серия 5.900 – 7 выпуск 2

| Формат | Зона | Поз. | Обозначение | Наименование | Кол. на исполн. А14Б 532.000- 20 | 21 | 22 | 23 | 24 | 25 | 26 | 27 | 28 | 29 | Примечание |
|---|---|---|---|---|---|---|---|---|---|---|---|---|---|---|---|
| | | | | Документация | | | | | | | | | | | |
| А3 | | | А14Б 532.000 СБ | Сборочный чертеж | X | X | X | X | X | X | X | X | X | X | |
| | | | | Сборочные единицы | | | | | | | | | | | |
| А4 | | 1 | А14Б 523.010-10 | Опора | 1 | | | | | | | | 1 | | |
| | | | -11 | Опора | | 1 | | | | | | | | 1 | |
| | | | -12 | Опора | | | 1 | | | | | | | | |
| | | | -13 | Опора | | | | 1 | | | | | | | |
| | | | -14 | Опора | | | | | 1 | | | | | | |
| | | | -15 | Опора | | | | | | 1 | | | | | |
| | | | -08 | Опора | | | | | | | 1 | | | | |
| | | | -09 | Опора | | | | | | | | 1 | | | |
| А4 | | 2 | А14Б 530.020-03 | Подвеска | 1 | 1 | 1 | 1 | 1 | 1 | | | | | |
| | | | -04 | Подвеска | | | | | | | 1 | 1 | 1 | 1 | |
| А4 | | 3 | А14Б 531.010-18 | Кронштейн | 1 | 1 | | | | | | | | | |
| | | | -19 | Кронштейн | | | 1 | 1 | | | | | | | |

| Изм. | Лист | № докум. | Подп. | Дата | А14Б.532.000 | Лист 5 |
|---|---|---|---|---|---|---|

Копировал Формат А4

| Инв. № подл. | Подп. и дата | Взам. инв. № | Инв. № дубл. | Подп. и дата |
|---|---|---|---|---|
| | | | | |

| Формат | Зона | Поз. | Обозначение | Наименование | Кол. на исполн. А14Б 532.000- 20 | 21 | 22 | 23 | 24 | 25 | 26 | 27 | 28 | 29 | Примечание |
|---|---|---|---|---|---|---|---|---|---|---|---|---|---|---|---|
| А4 | | 3 | А14Б 531.010-20 | Кронштейн | | | | | 1 | 1 | | | | | |
| | | | -21 | Кронштейн | | | | | | | 1 | 1 | | | |
| | | | -22 | Кронштейн | | | | | | | | | 1 | 1 | |
| | | | | Стандартные изделия | | | | | | | | | | | |
| | | 4 | | Гайка М12-6Н.5 ГОСТ 5915-70 | 2 | 2 | 2 | 2 | 2 | 2 | | | | | |
| | | | | Гайка М16-6Н.5 ГОСТ 5915-70 | | | | | | | 2 | 2 | 2 | 2 | |

| Изм. | Лист | № докум. | Подп. | Дата | А14Б 532.000 | Лист 6 |
|---|---|---|---|---|---|---|

Копировал Формат А4

25205-03 62

Серия 5.900 -7 выпуск 2

А14Б538.001

50 (V)

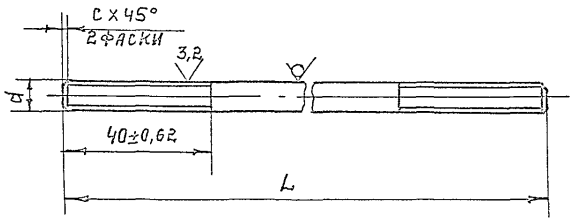


| Обозначение | Размеры, мм. L | d | C | Материал | Масса, кг. |
|---|---|---|---|---|---|
| А14Б538.001 | 520 | М16-6g | 2 | Круг 16 ГОСТ 2590-88 / Ст.3 ГОСТ 535-88 | 0,8 |
| -01 | 550 | М20-6g | 2,5 | Круг 20 ГОСТ 2590-88 / Ст.3 ГОСТ 535-88 | 1,4 |
| -02 | 570 | М24-6g | | Круг 24 ГОСТ 2590-88 / Ст.3 ГОСТ 535-88 | 2,0 |
| -03 | 720 | М16-6g | 2 | Круг 16 ГОСТ 2590-88 / Ст.3 ГОСТ 535-88 | 0,9 |
| -04 | 750 | М20-6g | 2,5 | Круг 20 ГОСТ 2590-88 / Ст.3 ГОСТ 535-88 | 1,9 |
| -05 | 770 | М24-6g | | Круг 24 ГОСТ 2590-88 / Ст.3 ГОСТ 535-88 | 2,7 |

Неуказанные предельные отклонения размеров: h14.

| Изм. | Лист | № докум. | Подп. | Дата |
|---|---|---|---|---|
| Разр. | | Шершакова | | |
| Пров. | | Крупник | | |
| Н.контр. | | Лентес | | |
| Утв. | | Спивак | | |

А14Б538.001

Стяжка.

Лит. И | Масса См. табл. | Масштаб —

Лист | Листов: 1

См. табл.

ВАНТЕХНИИПРОЕКТ

Копировал: Формат А4

Инв. № подл. | Подп. и дата | Взам. инв. № | Инв. № дубл. | Подп. и дата

| Инв. № подл. | Подп. и дата | Взам. инв. № | Инв. № дубл. | Подп. и дата |
|---|---|---|---|---|
| | | | | |

| Форм | Зона | Поз. | Обозначение | Наименование | Кол. на исполн. А14Б 532.000- 30 | 31 | 32 | 33 | 34 | 35 | | | | | Примечание |
|---|---|---|---|---|---|---|---|---|---|---|---|---|---|---|---|
| | | | | Документация | | | | | | | | | | | |
| А3 | | | А14Б 532.000 СБ | Сборочный чертеж | X | X | X | X | X | X | | | | | |
| | | | | Сборочные единицы | | | | | | | | | | | |
| А4 | | 1 | А14Б 523.010 -12 | Опора | 1 | | | | 1 | | | | | | |
| | | | -13 | Опора | | 1 | | | | 1 | | | | | |
| | | | -14 | Опора | | | 1 | | | | | | | | |
| | | | -15 | Опора | | | | 1 | | | | | | | |
| А4 | | 2 | А14Б 530.020 -04 | Подвеска | 1 | 1 | 1 | 1 | | | | | | | |
| | | | -06 | Подвеска | | | | | 1 | 1 | | | | | |
| А4 | | 3 | А14Б 531.010 -23 | Кронштейн | 1 | 1 | | | | | | | | | |
| | | | -24 | Кронштейн | | | 1 | 1 | | | | | | | |
| | | | -25 | Кронштейн | | | | | 1 | 1 | | | | | |
| | | | | Стандартные изделия | | | | | | | | | | | |
| | | 4 | | Гайка М16-6Н.5 ГОСТ 5915-70 | 2 | 2 | 2 | 2 | 2 | 2 | | | | | |

Изм. | Лист | № докум. | Подп. | Дата

А14Б 532.000

Лист 7

Копировал: Формат А4

А14Б532.000СБ

Серия 5.900 - 7 выпуск 2

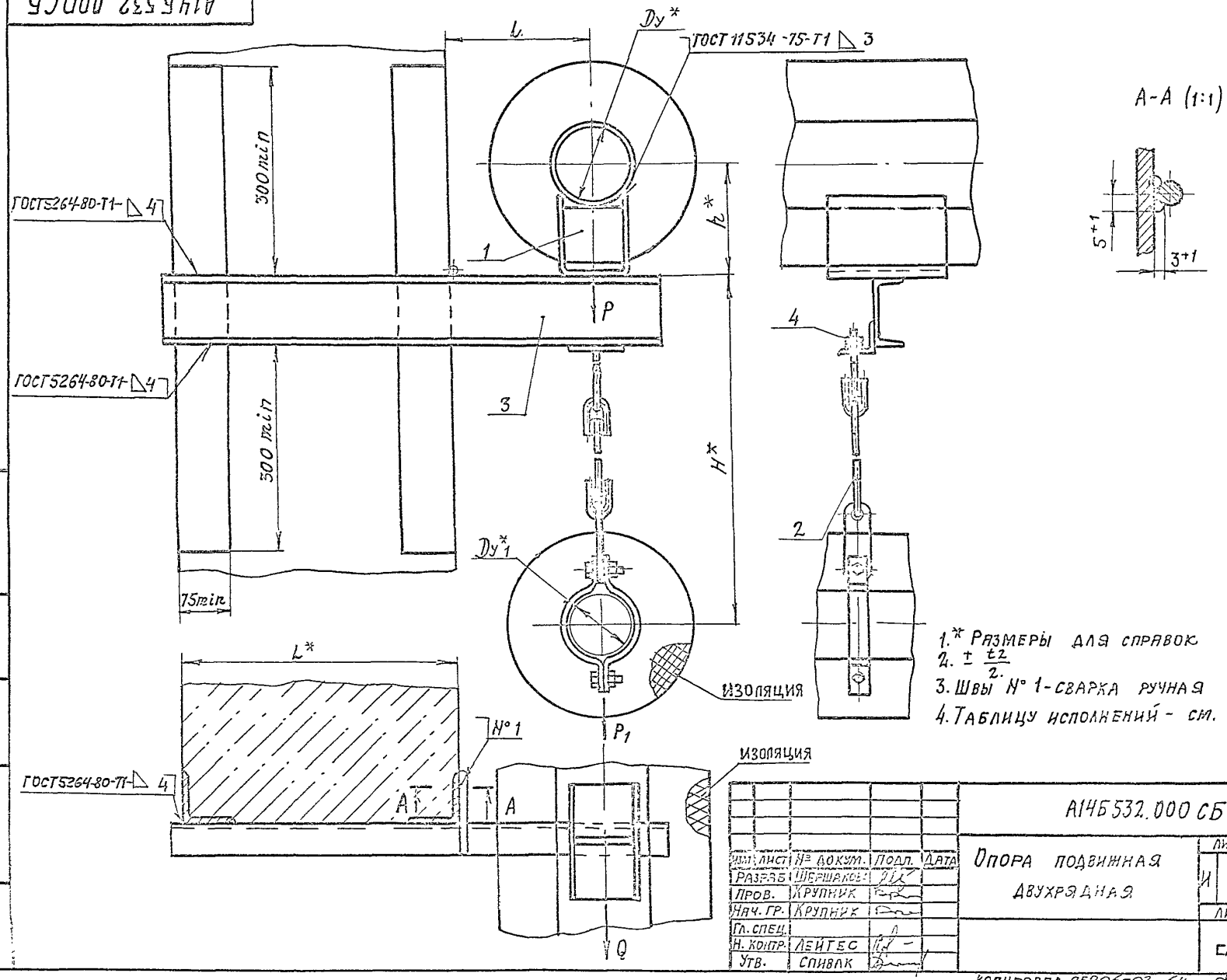


1.* Размеры для справок
2. $\pm \frac{t2}{2}$
3. Швы № 1 - сварка ручная дуговая.
4. Таблицу исполнений - см. лист 2.

| Изм. | Лист | № докум. | Подп. | Дата |
|---|---|---|---|---|
| Разраб. | | Шершаков | | |
| Пров. | | Крупник | | |
| Нач. гр. | | Крупник | | |
| Гл. спец. | | | | |
| Н. контр. | | Лейтес | | |
| Утв. | | Спивак | | |

А14Б532.000 СБ

Опора подвижная двухрядная

| Лит. | Масса | Масштаб |
|---|---|---|
| И | См. табл. | — |

Лист 1 | Листов 2

САНТЕХНИИПРОЕКТ

Инв. № подл. | Подп. и дата | Взам. инв. № | Инв. № дубл. | Подп. и дата

А14Б 532.000 СБ

Серия 5.900 - 7 выпуск 2

| Обозначение | Условный проход. мм | | Допускаемые нагрузки, кгс | | | Размеры, мм | | | | Масса, кг |
|---|---|---|---|---|---|---|---|---|---|---|
| | | | вертикальные | | горизонт. | | | | | |
| | Dy* | Dy1* | P | P1 | Q | L* | l | H* | h* | |
| А14Б 532.000 | 125 | 100 | 220 | 157 | 66 | 400 | 210 | 740 | 168 | 10,3 |
| -01 | | | | | | | | | 218 | 10,8 |
| -02 | 150 | | 325 | | 97,5 | | 220 | 760 | 180 | 12,1 |
| -03 | | | | | | | | | 230 | 12,8 |
| -04 | 200 | | 860 | | 258 | | 260 | 800 | 212 | 16,2 |
| -05 | | | | | | | | | 252 | 19,0 |
| -06 | 250 | | 1153 | | 345,9 | | 290 | 840 | 239 | 22,5 |
| -07 | | | | | | | | | 289 | 23,3 |
| -08 | 125 | 125 | 220 | 220 | 66 | | 210 | 780 | 168 | 11,9 |
| -09 | | | | | | | | | 218 | 12,4 |
| -10 | 150 | | 325 | | 97,5 | | 220 | 800 | 180 | 13,7 |
| -11 | | | | | | | | | 230 | 14,4 |
| -12 | 200 | | 860 | | 258 | | 260 | 840 | 212 | 19,8 |
| -13 | | | | | | | | | 252 | 20,6 |
| -14 | 250 | | 1153 | | 345,9 | | 290 | 880 | 239 | 24,1 |
| -15 | | | | | | | | | 289 | 24,9 |
| -16 | 200 | 200 | 860 | 860 | 258 | | 260 | 1020 | 212 | 26,0 |
| -17 | | | | | | | | | 262 | 26,8 |

Продолжение

| Обозначение | Условный проход. мм | | Допускаемые нагрузки, кгс | | | Размеры, мм | | | | Масса, кг |
|---|---|---|---|---|---|---|---|---|---|---|
| | | | вертикальные | | горизонтал. | | | | | |
| | Dy* | Dy1* | P | P1 | Q | L* | l | H* | h* | |
| А14Б 532.000-18 | 125 | 100 | 220 | 157 | 66 | 600 | 210 | 740 | 168 | 12,0 |
| -19 | | | | | | | | | 218 | 12,5 |
| -20 | 150 | | 325 | | 97,5 | | 220 | 760 | 180 | 14,3 |
| -21 | | | | | | | | | 230 | 14,9 |
| -22 | 200 | | 860 | | 258 | | 260 | 800 | 212 | 21,3 |
| -23 | | | | | | | | | 262 | 22,1 |
| -24 | 250 | | 1153 | | 345,9 | | 290 | 840 | 239 | 26,5 |
| -25 | | | | | | | | | 289 | 27,3 |
| -26 | 125 | 125 | 220 | 220 | 66 | | 210 | 780 | 168 | 13,6 |
| -27 | | | | | | | | | 218 | 14,1 |
| -28 | 150 | | 325 | | 97,5 | | 220 | 300 | 180 | 15,8 |
| -29 | | | | | | | | | 230 | 16,5 |
| -30 | 200 | | 860 | | 258 | | 260 | 840 | 212 | 22,9 |
| -31 | | | | | | | | | 262 | 23,7 |
| -32 | 250 | | 1153 | | 345,9 | | 290 | 880 | 239 | 28,1 |
| -33 | | | | | | | | | 289 | 28,9 |
| -34 | 200 | 200 | 860 | 860 | 258 | | 260 | 1020 | 212 | 30,2 |
| -35 | | | | | | | | | 262 | 31,0 |

Инв.№ подл. | Подп. и дата | Взам. инв.№ | Инв.№ дубл. | Подп. и дата

| Изм. | Лист | № докум. | Подп. | Дата | А14Б 532.000 СБ | Лист 2 |
|---|---|---|---|---|---|---|

Инв. № подл. | Подп. и дата | Взам. инв. № | Инв. № дубл. | Подп. и дата

Серия 5.900 -7 Выпуск 2

| Формат | Зона | Поз. | Обозначение | Наименование | Кол. на исполн. А14Б533.000- — | 01 | 02 | 03 | 04 | 05 | 06 | 07 | 08 | 09 | Примечание |
|---|---|---|---|---|---|---|---|---|---|---|---|---|---|---|---|
| | | | | Документация | | | | | | | | | | | |
| А3 | | | А14Б533.000 СБ | Сборочный чертеж | X | X | X | X | X | X | X | X | X | X | |
| | | | | Сборочные единицы | | | | | | | | | | | |
| А4 | | 1 | А14Б523.010 | Опора | 3 | | | | | | | | | | |
| | | | -01 | Опора | | 3 | | | | | | | | | |
| | | | -02 | Опора | | | 3 | | | | | | | | |
| | | | -03 | Опора | | | | 3 | | | | | | | |
| | | | -04 | Опора | | | | | 3 | | | | | | |
| | | | -05 | Опора | | | | | | 3 | | | | | |
| | | | -06 | Опора | | | | | | | 3 | | | | |
| | | | -07 | Опора | | | | | | | | 3 | | | |

Исполнения 10...15 - см. лист 3.

| Изм. | Лист | № докум. | Подп. | Дата |
|---|---|---|---|---|
| Разраб. | | Шершакова | | |
| Пров. | | Крупник | | |
| Рук. гр. | | Крупник | | |
| Н. контр. | | Левтес | | |
| Утв. | | Спидак | | |

А14Б533.000

Опора подвижная трехрядная

| Лит. | Лист | Листов |
|---|---|---|
| И | 1 | 3 |

САНТЕХНИИПРОЕКТ

Копировал Формат А4

Инв. № подл. | Подп. и дата | Взам. инв. № | Инв. № дубл. | Подп. и дата

| Формат | Зона | Поз. | Обозначение | Наименование | Кол. на исполн. А14Б533.000- — | 01 | 02 | 03 | 04 | 05 | 06 | 07 | 08 | 09 | Примечание |
|---|---|---|---|---|---|---|---|---|---|---|---|---|---|---|---|
| А4 | | 1 | А14Б523.010 | Опора | | | | | | | | | 3 | | |
| | | | -01 | Опора | | | | | | | | | | 3 | |
| А4 | | 2 | А14Б526.010-38 | Кронштейн | 1 | 1 | | | | | | | | | |
| | | | -39 | Кронштейн | | | 1 | 1 | | | | | | | |
| | | | -40 | Кронштейн | | | | | 1 | 1 | | | | | |
| | | | -41 | Кронштейн | | | | | | | 1 | 1 | | | |
| | | | -42 | Кронштейн | | | | | | | | | 1 | 1 | |

3.220-03 86

| Изм. | Лист | № докум. | Подп. | Дата |
|---|---|---|---|---|

А14Б533.000 Лист 2

Копировал Формат А4

65

| Инв. № подл. | Подпись и дата | Взам. инв. № | Инв. № дубл. | Подп. и дата |
|---|---|---|---|---|
| | | | | |

| Изм. | Лист | № докум. | Подп. | Дата |
|---|---|---|---|---|
| Разраб. | Перехальная | | | |
| Пров. | Гаврилов | | | |
| Т. контр. | Гаврилов | | | |
| Н. контр. | Гаврилов | | | |
| Утв. | Оливак | | | |

А14Б 538.004

Он. табл.

Перекладина

| Лит. | Масса | Масштаб |
|---|---|---|
| | — | |

Лист Листов 1

САНТЕХНИКПРОЕКТ

| Обозначение | L, мм | Материал | Масса, кг |
|---|---|---|---|
| А14Б 538.004 | 745-2 | Уголок 75×6 ГОСТ 8509-80 / Ст3 ГОСТ 535-88 | 5,16 |
| -01 | 760-2 | | 5,23 |
| -02 | 770-2 | | 11,62 |
| -03 | 825-23 | Уголок 100×10 ГОСТ 8509-86 / Ст3 ГОСТ 535-88 | 17,4 |
| -04 | 855-23 | | 17,83 |
| -05 | 945-23 | Уголок 75×6 ГОСТ 8509-86 / Ст3 ГОСТ 535-88 | 6,53 |
| -06 | 950-23 | | 6,6 |
| -07 | 970-23 | Уголок 100×10 ГОСТ 8509-86 / Ст3 ГОСТ 535-88 | 14,55 |
| -08 | 1025-26 | | 15,4 |
| -09 | 1055-26 | | 15,9 |

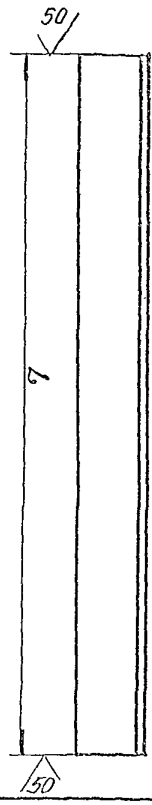


А14Б 538.004

Копировал

Формат А4

| Инв. № подл. | Подп. и дата | Взам. инв. № | Инв. № дубл. | Подп. и дата |
|---|---|---|---|---|
| | | | | |

| Формат | Зона | Поз. | Обозначение | Наименование | Кол. на исполн. А14Б 533.000- 10 | 11 | 12 | 13 | 14 | 15 | | | | | Примечание |
|---|---|---|---|---|---|---|---|---|---|---|---|---|---|---|---|
| | | | | Документация | | | | | | | | | | | |
| А3 | | | А14Б 533.000 СБ | Сборочный чертеж | X | X | X | X | X | X | | | | | |
| | | | | Сборочные единицы | | | | | | | | | | | |
| А4 | | 1 | А14Б 523.010-02 | Опора | 3 | | | | | | | | | | |
| | | | -03 | Опора | | 3 | | | | | | | | | |
| | | | -04 | Опора | | | 3 | | | | | | | | |
| | | | -05 | Опора | | | | 3 | | | | | | | |
| | | | -06 | Опора | | | | | 3 | | | | | | |
| | | | -07 | Опора | | | | | | 3 | | | | | |
| А4 | | 2 | А14Б 525.010-43 | Кронштейн | 1 | 1 | | | | | | | | | |
| | | | -44 | Кронштейн | | | 1 | 1 | | | | | | | |
| | | | -45 | Кронштейн | | | | | 1 | 1 | | | | | |

| Изм. | Лист | № докум. | Подп. | Дата | А14Б 533.000 | Лист 3 |
|---|---|---|---|---|---|---|

Копировал

Формат А4

25206-03 67

А14Б 533.000СБ

Выпуск 2

Серия 5.900-7

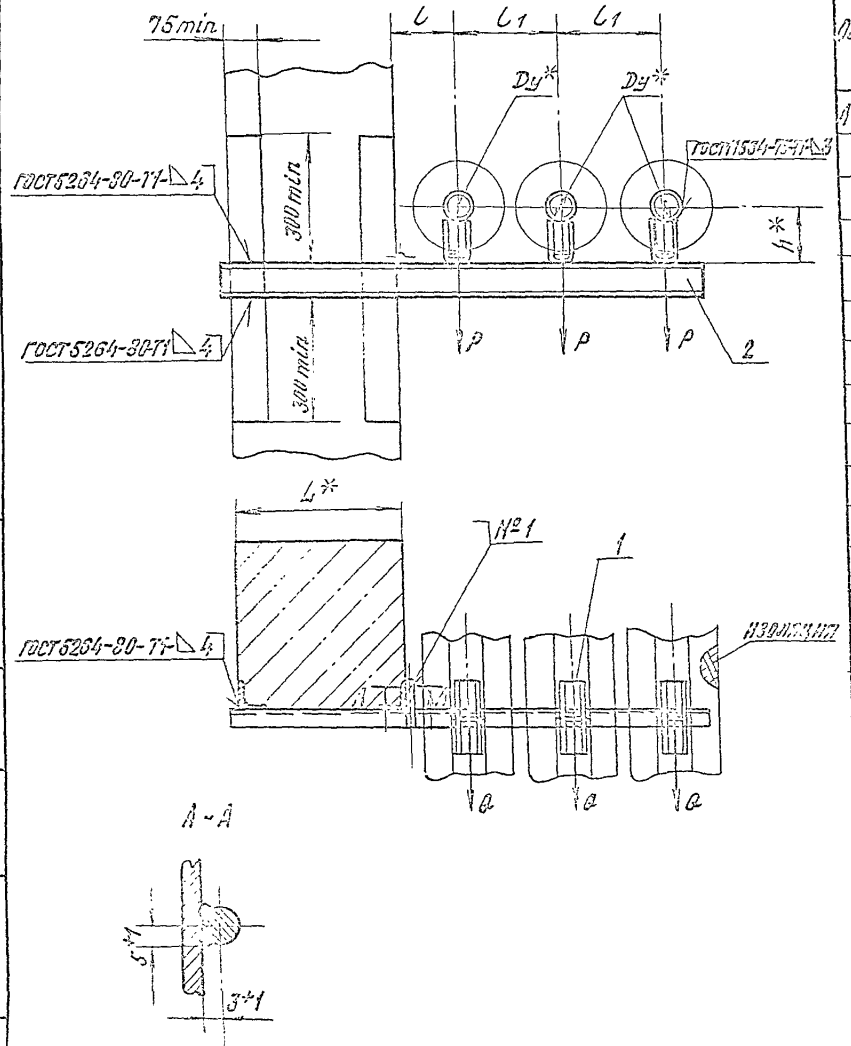


| Обозначение | Условный проход Dy*, мм | Допускаемые нагрузки, кгс: Вертикальная P | Допускаемые нагрузки, кгс: Горизонтальная Q | Размеры, мм: L* | Размеры, мм: l | Размеры, мм: l1 | Размеры, мм: h* | Масса, кг |
|---|---|---|---|---|---|---|---|---|
| А14Б 533.000 | 50 | 51 | 15.3 | 400 | 150 | 230 | 132 | 11.4 |
| -01 | | | | | | | 182 | 12.8 |
| -02 | 65 | 78 | 23.4 | | 160 | 250 | 140 | 13.5 |
| -03 | | | | | | | 190 | 14.9 |
| -04 | 80 | 107 | 32.1 | | 185 | 300 | 147 | 19.3 |
| -05 | | | | | | | 197 | 20.7 |
| -06 | 100 | 157 | 47.1 | | 195 | 320 | 156 | 25.5 |
| -07 | | | | | | | 206 | 27.0 |
| -08 | 50 | 51 | 15.3 | 600 | 150 | 230 | 132 | 12.8 |
| -09 | | | | | | | 182 | 14.2 |
| -10 | 65 | 78 | 23.4 | | 160 | 250 | 140 | 15.2 |
| -11 | | | | | | | 190 | 16.6 |
| -12 | 80 | 107 | 32.1 | | 185 | 300 | 147 | 21.8 |
| -13 | | | | | | | 197 | 23.2 |
| -14 | 100 | 157 | 47.1 | | 195 | 320 | 156 | 28.6 |
| -15 | | | | | | | 206 | 30.1 |

1.* Размеры для справок.
2. $\pm \frac{t2}{2}$
3. Швы №1 - сварка ручная дуговая.

| | | | | | | | |
|---|---|---|---|---|---|---|---|
| | | | | А14Б 533.000СБ | | | |
| | | | | Опора подвижная трехрядная | Лит. | Масса | Масштаб |
| | | | | | И | См. табл. | — |
| | | | | | Лист | Листов 1 | |
| Пров. | Крупник | | | | САНТЕХНИИПРОЕКТ | | |
| Нач.гр. | Крупник | | | | | | |
| Н.контр. | Лейтес | | | | | | |
| Утв. | Спивак | | | | | | |

25206-03 68 Копировал: Кранлина Формат А3

Инв. № подл. | Подп. и дата | Взам. инв. № | Инв. № дубл. | Подп. и дата

Серия 5.900 - 7 Выпуск 2

| Поз. | Обозначение | Наименование | Кол. на испол. А14Б 534.000- — | 01 | 02 | 03 | 04 | 05 | 06 | 07 | 08 | 09 | Примечание |
|---|---|---|---|---|---|---|---|---|---|---|---|---|---|
| | | Документация | | | | | | | | | | | |
| А3 | А14Б 534.000 СБ | Сборочный чертеж | X | X | X | X | X | X | X | X | X | X | |
| | | Сборочные единицы | | | | | | | | | | | |
| А4 | 1 | А14Б 523.010 | Опора | 1 | | 1 | | 1 | | 1 | | | |
| | | -01 | Опора | | 1 | | 1 | | 1 | | 1 | | |
| | | -04 | Опора | | | | | | | | | 1 | |
| | | -05 | Опора | | | | | | | | | | 1 |
| А4 | 2 | А14Б 523.010-04 | Опора | 2 | | | | | | | | | |
| | | -05 | Опора | | 2 | | | | | | | | |
| | | -06 | Опора | | | 2 | | | | | | 2 | |
| | | -07 | Опора | | | | 2 | | | | | | 2 |

Исполнения 10...19 см. листы 3, 4.
20...29 см. лист 5
30...35 см. лист 6

| Изм. | Лист | № докум. | Подп. | Дата |
|---|---|---|---|---|
| Разраб. | | Крупнов | | |
| Пров. | | Крупнов | | |
| Т. контр. | | Крупнов | | |
| Н. контр. | | Лейтес | | |
| Утв. | | Спиридонов | | |

А14Б 534.000

Опора подвижная трехрядная

| Лит. | Лист | Листов |
|---|---|---|
| И | 1 | 6 |

САНТЕХНИИПРОЕКТ

Копировал: Формат А4

Инв. № подл. | Подп. и дата | Взам. инв. № | Инв. № дубл. | Подп. и дата

| Поз. | Обозначение | Наименование | Кол. на испол. А14Б 534.000- — | 01 | 02 | 03 | 04 | 05 | 06 | 07 | 08 | 09 | Примечание |
|---|---|---|---|---|---|---|---|---|---|---|---|---|---|
| А4 | 2 | А14Б 523.010-03 | Опора | | | | 2 | | | | | | |
| | | -09 | Опора | | | | | 2 | | | | | |
| | | -10 | Опора | | | | | | 2 | | | | |
| | | -11 | Опора | | | | | | | 2 | | | |
| А4 | 3 | А14Б 526.010-46 | Кронштейн | 1 | 1 | | | | | | | | |
| | | -47 | Кронштейн | | | 1 | 1 | | | | | | |
| | | -48 | Кронштейн | | | | | 1 | 1 | | | | |
| | | -49 | Кронштейн | | | | | | | 1 | 1 | | |
| | | -50 | Кронштейн | | | | | | | | | 1 | 1 |

| Изм. | Лист | № докум. | Подп. | Дата |
|---|---|---|---|---|
| | | | МЕЗ | |

А14Б 534.000

Лист 2

Копировал: Формат А4

23206-03 69

| Позиция | Кол. | Поз. | Обозначение | Наименование | Кол. на испол. А145 534.000- 10 | 11 | 12 | 13 | 14 | 15 | 16 | 17 | 18 | 19 | Примечание |
|---|---|---|---|---|---|---|---|---|---|---|---|---|---|---|---|
| | | | | Документация | | | | | | | | | | | |
| 13 | | | А145 534.000 СБ | Сборочный чертеж | X | X | X | X | X | X | X | X | X | X | |
| | | | | Сборочные единицы | | | | | | | | | | | |
| 26 | 1 | | А145 523.010-04 | Опора | 1 | | 1 | | | | | | | | |
| | | | -05 | Опора | | 1 | | 1 | | | | | | | |
| | | | -06 | Опора | | | | | 1 | | 1 | | | | |
| | | | -07 | Опора | | | | | | 1 | | 1 | | | |
| | | | А145 523.010 | Опора | | | | | | | | | 1 | | |
| | | | -01 | Опора | | | | | | | | | | 1 | |
| 27 | 2 | | А145 523.010-08 | Опора | 2 | | | | 2 | | | | | | |
| | | | -09 | Опора | | 2 | | | | 2 | | | | | |
| | | | -10 | Опора | | | 2 | | | | 2 | | | | |
| | | | -11 | Опора | | | | 2 | | | | 2 | | | |
| | | | -04 | Опора | | | | | | | | | 2 | | |
| | | | -05 | Опора | | | | | | | | | | 2 | |





| Позиция | Кол. | Поз. | Обозначение | Наименование | Кол. на испол. А145 534.000- 10 | 11 | 12 | 13 | 14 | 15 | 16 | 17 | 18 | 19 | Примечание |
|---|---|---|---|---|---|---|---|---|---|---|---|---|---|---|---|
| 29 | 3 | | А145 526.010-51 | Кронштейн | 1 | 1 | | | | | | | | | |
| | | | -52 | Кронштейн | | | 1 | 1 | | | | | | | |
| | | | -53 | Кронштейн | | | | | 1 | 1 | | | | | |
| | | | -54 | Кронштейн | | | | | | | 1 | 1 | | | |
| | | | -55 | Кронштейн | | | | | | | | | 1 | 1 | |

| Формат | Поз. | Обозначение | Наименование | Кол. на испол. А1Б 534.000- 20 | 21 | 22 | 23 | 24 | 25 | 26 | 27 | 28 | 29 | Примечание |
|---|---|---|---|---|---|---|---|---|---|---|---|---|---|---|
| | | | Документация | | | | | | | | | | | |
| А3 | | А1Б534.000 СБ | Сборочный чертеж | X | X | X | X | X | X | X | X | X | X | |
| | | | Сборочные единицы | | | | | | | | | | | |
| А4 | 1 | А1Б523.010 | Опора | 1 | | 1 | | 1 | | | | | | |
| | | -01 | Опора | | 1 | | 1 | | 1 | | | | | |
| | | -04 | Опора | | | | | | | 1 | | 1 | | |
| | | -05 | Опора | | | | | | | | 1 | | 1 | |
| А4 | 2 | А1Б523.010 -06 | Опора | 2 | | | | | | 2 | | | | |
| | | -07 | Опора | | 2 | | | | | | 2 | | | |
| | | -08 | Опора | | | 2 | | | | | | 2 | | |
| | | -09 | Опора | | | | 2 | | | | | | 2 | |
| | | -10 | Опора | | | | | 2 | | | | | | |
| | | -11 | Опора | | | | | | 2 | | | | | |
| А4 | 3 | А1Б526.010-56 | Кронштейн | 1 | 1 | | | | | | | | | |
| | | -57 | Кронштейн | | | 1 | 1 | | | | | | | |
| | | -58 | Кронштейн | | | | | 1 | 1 | | | | | |
| | | -59 | Кронштейн | | | | | | | 1 | 1 | | | |
| | | -60 | Кронштейн | | | | | | | | | 1 | 1 | |

| Изм. | Лист | № докум. | Подп. | Дата | А1Б534.000 | Лист 5 |
|---|---|---|---|---|---|---|

Копировал Формат А4



| Формат | Зона | Поз. | Обозначение | Наименование | Кол. на испол. А1Б534.000- 30 | 31 | 32 | 33 | 34 | 35 | Примечание |
|---|---|---|---|---|---|---|---|---|---|---|---|
| | | | | Документация | | | | | | | |
| А3 | | | А1Б534.000СБ | Сборочный чертеж | X | X | X | X | X | X | |
| | | | | Сборочные единицы | | | | | | | |
| А4 | | 1 | А1Б.523.010-04 | Опора | 1 | | | | | | |
| | | | -05 | Опора | | 1 | | | | | |
| | | | -06 | Опора | | | 1 | | 1 | | |
| | | | -07 | Опора | | | | 1 | | 1 | |
| А4 | | 2 | А1Б.523.010-10 | Опора | 2 | | | | | | |
| | | | -11 | Опора | | 2 | | | | | |
| | | | -08 | Опора | | | 2 | | | | |
| | | | -09 | Опора | | | | 2 | | | |
| А4 | | 3 | А1Б.526.010-61 | Кронштейн | 1 | 1 | | | | | |
| | | | -62 | Кронштейн | | | 1 | 1 | | | |
| | | | -63 | Кронштейн | | | | | 1 | 1 | |

| Изм. | Лист | № докум. | Подп. | Дата | А1Б534.000 | Лист 6 |
|---|---|---|---|---|---|---|

Копировал Формат А4

252-06-03 Н

А1465З4.000СБ

Серия 5.900 – 7 выпуск 2

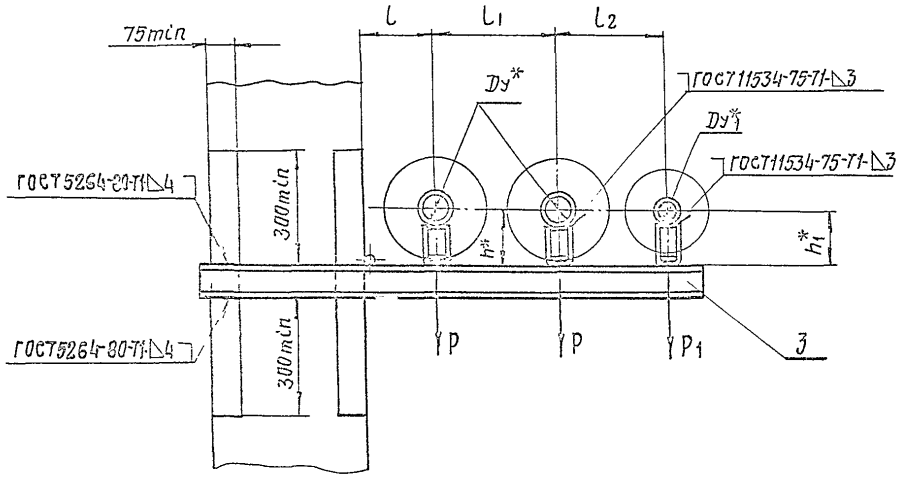


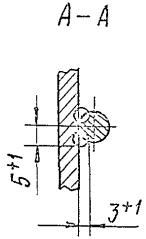


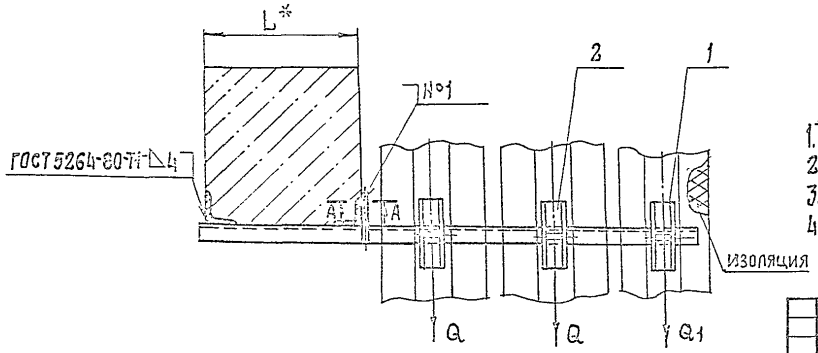


1.* Размеры для справок
2. $\pm \frac{tz}{2}$.
3. Швы №1 – сварка ручная дуговая.
4. Таблицу исполнений – см. листы 2,3.

| | | | | | | |
|---|---|---|---|---|---|---|
| | | | | | А1465З4.000 СБ | |
| Изм. | Лист | № докум. | Подп. | Дата | | |
| Разраб. | | Шершакова | | | Опора подвижная трехрядная | Лит. / Масса / Масштаб: И / См. табл. / — |
| Пров. | | Крупник | | | | Лист 1 / Листов 3 |
| Нач. гр. | | Крупник | | | | |
| Гл. спец. | | | | | | САНТЕХНИИПРОЕКТ |
| Н. контр. | | Лейтес | | | | |
| Утв. | | Спивак | | | | |

Копировал: 25206-03 72 формат А3

Инв. № подл. | Подп. и дата | Взам. инв. № | Инв. № дубл. | Подп. и дата

А14Б 534.000 СБ

Серия 5.900 - 7 Выпуск 2

| Обозначение | Условный проход, мм | | Допускаемые нагрузки, кгс | | | | Размеры, мм | | | | | | Масса, кг |
|---|---|---|---|---|---|---|---|---|---|---|---|---|---|
| | | | вертикальные | | горизонтальные | | | | | | | | |
| | Dу* | Dу* | P | P1 | Q | Q | L* | l | l1 | l2 | h* | h1* | |
| А14Б 534.000 | 80 | 50 | 107 | 51 | 32,1 | 19,3 | 400 | 185 | 300 | 265 | 147 | 132 | 15,5 |
| – 01 | | | | | | | | | | | 197 | 182 | 17,9 |
| – 02 | 100 | | 157 | | 47,1 | | | 195 | 320 | 275 | 156 | 132 | 20,3 |
| – 03 | | | | | | | | | | | 206 | 182 | 21,8 |
| – 04 | 125 | | 220 | | 66 | | | 210 | 350 | 290 | 168 | 132 | 22,2 |
| – 05 | | | | | | | | | | | 218 | 182 | 23,7 |
| – 06 | 150 | | 325 | | 97,5 | | | 220 | 370 | 300 | 180 | 132 | 29,3 |
| – 07 | | | | | | | | | | | 230 | 182 | 31,1 |
| – 08 | 100 | 80 | 157 | 107 | 47,1 | 32,1 | | 195 | 320 | 310 | 156 | 147 | 21,9 |
| – 09 | | | | | | | | | | | 206 | 197 | 23,4 |
| – 10 | 125 | | 220 | | 66 | | | 210 | 350 | 325 | 168 | 147 | 25,4 |
| – 11 | | | | | | | | | | | 218 | 197 | 26,9 |
| – 12 | 150 | | 325 | | 97,5 | | | 220 | 370 | 335 | 180 | 147 | 33,2 |
| – 13 | | | | | | | | | | | 230 | 197 | 35,1 |
| – 14 | 125 | 100 | 220 | 157 | 66 | 47,1 | | 210 | 350 | | 168 | 156 | 29,0 |
| – 15 | | | | | | | | | | | 218 | 206 | 30,5 |
| – 16 | 150 | | 325 | | 97,5 | | | 220 | 370 | 345 | 180 | 156 | 34,4 |
| – 17 | | | | | | | | | | | 230 | 206 | 37,6 |

Инв.№ подл. | Подп. и дата | Взам. инв.№ | Инв.№ дубл. | Подп. дата

Изм. Лист № докум. Подп. Дата

А14Б.534.000 СБ

Лист 2

Продолжение

| Обозначение | Условный проход, мм | | Допускаемые нагрузки, кгс | | | | Размеры, мм | | | | | | Масса, кг |
|---|---|---|---|---|---|---|---|---|---|---|---|---|---|
| | | | вертикальные | | горизонтальные | | | | | | | | |
| | $Dy^*$ | $Dy_1^*$ | $P$ | $P_1$ | $Q$ | $Q_1$ | $L^*$ | $l$ | $l_1$ | $l_2$ | $h^*$ | $h_1^*$ | |
| А14Б534.000—18 | 80 | 50 | 107 | 51 | 32,1 | 15,3 | 600 | 185 | 300 | 265 | 147 | 132 | 18,6 |
| —19 | | | | | | | | | | | 197 | 182 | 20,0 |
| —20 | 100 | | 157 | | 47,1 | | | 195 | 320 | 275 | 156 | 132 | 22,7 |
| —21 | | | | | | | | | | | 206 | 182 | 24,2 |
| —22 | 125 | | 220 | | 66 | | | 210 | 350 | 290 | 168 | 132 | 24,8 |
| —23 | | | | | | | | | | | 218 | 182 | 26,3 |
| —24 | 150 | | 325 | | 97,5 | | | 220 | 370 | 300 | 180 | 132 | 32,7 |
| —25 | | | | | | | | | | | 230 | 182 | 34,5 |
| —26 | 100 | 80 | 157 | 107 | 47,1 | 32,1 | | 195 | 320 | 310 | 156 | 147 | 24,6 |
| —27 | | | | | | | | | | | 206 | 197 | 26,1 |
| —28 | 125 | | 220 | | 66 | | | 210 | 350 | 325 | 168 | 147 | 28,4 |
| —29 | | | | | | | | | | | 218 | 197 | 29,9 |
| —30 | 150 | | 325 | | 97,5 | | | 220 | 370 | 335 | 180 | 147 | 37,2 |
| —31 | | | | | | | | | | | 230 | 197 | 39,1 |
| —32 | 125 | 100 | 220 | 157 | 66 | 47,1 | | 210 | 350 | | 168 | 156 | 32,5 |
| —33 | | | | | | | | | | | 218 | 206 | 34,0 |
| —34 | 150 | | 325 | | 97,5 | | | 220 | 370 | 345 | 180 | 156 | 40,2 |
| —35 | | | | | | | | | | | 230 | 206 | 42,0 |



Копировал. 25206-03 74 Формат А3

| Инв. № подл. | Подп. и дата | Взам. инв. № | Инв. № дубл. | Подп. и дата |
|---|---|---|---|---|
| | | | | |

Серия 5.900 — 7 Выпуск 2

| Формат | Зона | Поз. | Обозначение | Наименование | Кол. на исполн. А14Б 535.000— | | | | | | | | | | Примечание |
|---|---|---|---|---|---|---|---|---|---|---|---|---|---|---|---|
| | | | | | — | 01 | 02 | 03 | 04 | 05 | 06 | 07 | 08 | 09 | |
| | | | | Документация | | | | | | | | | | | |
| *) | | | А14Б 535.000 СБ | Сборочный чертеж | X | X | X | X | X | X | X | X | X | X | *) А4; А3 |
| | | | | Сборочные единицы | | | | | | | | | | | |
| А4 | | 1 | А14Б 523.010 | Опора | 2 | | | | | | | | | | |
| | | | —01 | Опора | | 2 | | | | | | | | | |
| | | | —02 | Опора | | | 2 | | | | | | | | |
| | | | —03 | Опора | | | | 2 | | | | | | | |
| | | | —04 | Опора | | | | | 2 | | | | | | |
| | | | —05 | Опора | | | | | | 2 | | | | | |
| | | | А14Б 523.010 | Опора | | | | | | | 2 | | | | |
| | | | —01 | Опора | | | | | | | | 2 | | | |

Пополнения 10...11 — см. лист 3

| Изм. | Лист | № докум. | Подп. | Дата |
|---|---|---|---|---|
| Разраб. | | Черняк | | |
| Пров. | | Крупник | | |
| Нач. гр. | | Крупник | | |
| Н. контр. | | Мартес | | |
| Утв. | | Спивак | | |

А14Б 535.000

Опора подвижная трехрядная

| Лит. | Лист | Листов |
|---|---|---|
| 11 | 1 | 3 |

САНТЕХНИИПРОЕКТ

Копировал: Кранлина Формат А4

| Инв. № подл. | Подп. и дата | Взам. инв. № | Инв. № дубл. | Подп. и дата |
|---|---|---|---|---|
| | | | | |

| Формат | Зона | Поз. | Обозначение | Наименование | Кол. на исполн. А14Б 535.000— | | | | | | | | | | Примечание |
|---|---|---|---|---|---|---|---|---|---|---|---|---|---|---|---|
| | | | | | — | 01 | 02 | 03 | 04 | 05 | 06 | 07 | 08 | 09 | |
| А4 | | 1 | А14Б 523.010—02 | Опора | | | | | | | | | 2 | | |
| | | | —03 | Опора | | | | | | | | | | 2 | |
| А4 | | 2 | А14Б 530.020 | Подвеска | 1 | 1 | | | | | 1 | 1 | | | |
| | | | —01 | Подвеска | | | 1 | 1 | | | | | 1 | 1 | |
| | | | —02 | Подвеска | | | | | 1 | 1 | | | | | |
| А4 | | 3 | А14Б 531.010—26 | Кронштейн | 1 | 1 | | | | | | | | | |
| | | | —27 | Кронштейн | | | 1 | 1 | | | | | | | |
| | | | —28 | Кронштейн | | | | | 1 | 1 | | | | | |
| | | | —29 | Кронштейн | | | | | | | 1 | 1 | | | |
| | | | —30 | Кронштейн | | | | | | | | | 1 | 1 | |
| | | | | Стандартные изделия | | | | | | | | | | | |
| | | 4 | | Гайка М10-6Н.5 ГОСТ 5915-70 | 2 | 2 | 2 | 2 | | | 2 | 2 | 2 | 2 | |
| | | | | Гайка М12-6Н.5 ГОСТ 5915-70 | | | | | 2 | 2 | | | | | |

25206-03 75

| Изм. | Лист | № докум. | Подп. | Дата |
|---|---|---|---|---|
| | | | | |

А14Б 535.000

Лист 2

Копировал: Кранлина Формата 4

74

| Инв. № подл. | Подп. и дата | Взам. инв. № | Инв. № дубл. | Подп. и дата |
|---|---|---|---|---|
| | | | | |

Серия 5.900 -7 выпуск 2

| Формат | Зона | Поз. | Обозначение | Наименование | Кол. на испол. А14 Б535.000- 10 | 11 | | | | | | | | Примечание |
|---|---|---|---|---|---|---|---|---|---|---|---|---|---|---|
| | | | | Документация | | | | | | | | | | |
| *) | | | А14 Б535.000 СБ | Сборочный чертеж | X | X | | | | | | | | *) А4; А3 |
| | | | | Сборочные единицы | | | | | | | | | | |
| А4 | | 1 | А14 Б523.010-04 | Опора | 2 | | | | | | | | | |
| | | | -05 | Опора | | 2 | | | | | | | | |
| А4 | | 2 | А14 Б530.020-02 | Подвеска | 1 | 1 | | | | | | | | |
| А4 | | 3 | А14 Б531.010-31 | Кронштейн | 1 | 1 | | | | | | | | |
| | | | | Стандартные изделия | | | | | | | | | | |
| | | 4 | | Гайка М12-6Н.5 ГОСТ 5915-70 | 2 | 2 | | | | | | | | |

| Изм. | Лист | № докум. | Подп. | Дата | А14 Б535.000 | Лист 3 |
|---|---|---|---|---|---|---|

Копировал Формат А4

| Инв. № подл. | Подп. и дата | Взам. инв. № | Инв. № дубл. | Подп. и дата |
|---|---|---|---|---|
| | | | | |

| Обозначение | Условный проход Ду* мм | Допускаемые нагрузки, кгс: вертикальная P | произвольная Q | Размеры, мм: l* | l | h | H* | h* | Масса, кг |
|---|---|---|---|---|---|---|---|---|---|
| А14 Б535.000 -01 | 50 | 51 | 15,3 | 400 | 150 | 230 | 580 | 132 | 10,2 |
| -02 | 65 | 78 | 23,4 | | 150 | 250 | | 140 | 10,3 |
| -03 | | | | | | | | 182 | 11,1 |
| -04 | 80 | 107 | 32,1 | | 185 | 300 | 720 | 190 | 11,3 |
| -05 | | | | | | | | 147 | 12,8 |
| -06 | 50 | 51 | 15,3 | 600 | 150 | 230 | 580 | 132 | 11,6 |
| -07 | | | | | | | | 182 | 12,5 |
| -08 | 65 | 78 | 23,4 | | 150 | 250 | | 140 | 11,7 |
| -09 | | | | | | | | 190 | 12,7 |
| -10 | 80 | 107 | 32,1 | | 185 | 300 | 720 | 197 | 13,8 |
| -11 | | | | | | | | 147 | 14,5 |
| | | | | | | | | 197 | 15,5 |

А14 Б535.000 СБ

| Изм. | Лист | № докум. | Подп. | Дата | А14 Б535.000 СБ | Лист 2 |
|---|---|---|---|---|---|---|

Копировал 25206-03 76 Формат А4

А 146 535.000 СБ

Серия 5.900 -7 Выпуск 2

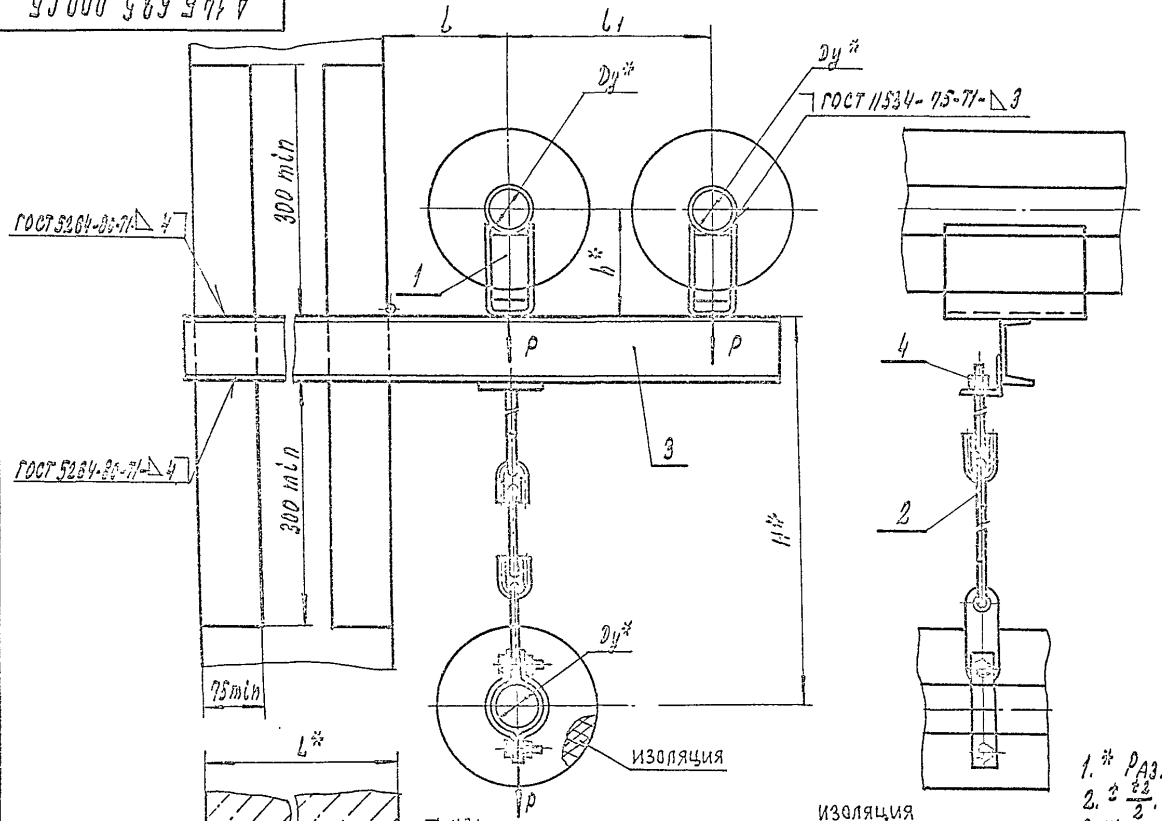


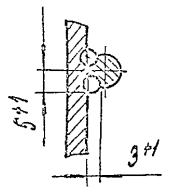


1. * Размеры для справок.
2. $c = \frac{t_2}{2}$.
3. Шов №1 – сварка ручная дуговая.
4. Таблицу исполнений – см. лист 2

| | | | |
|---|---|---|---|
| Разраб. | Шершнёв | | |
| Пров. | Крупник | | |
| Нач.гр. | Крупник | | |
| Гл.спец. | | | |
| Н.контр. | Лейтес | | |
| Утв. | Сливак | | |

А 146 535 000 СБ

Опора подвижная трехрядная

| Лит. | Масса | Масштаб |
|---|---|---|
| И | см. табл. | — |

Лист 1 | Листов 2

САНТЕХНИИПРОЕКТ

Копировал: 25226-03 77 Формат А1

Инв.№ подл. | Подп. и дата | Взам. инв.№ | Инв.№ дубл. | Подп. и дата

| Инв. № подл. | Подп. и дата | Взам. инв. № | Инв. № дубл. | Подп. и дата |
|---|---|---|---|---|
| | | | | |

Серия 5.900 - 7 выпуск 2

| Формат | Зона | Поз. | Обозначение | Наименование | Кол. на исполн. А14Б536.000- | | | | | | | | | | Примечание |
|---|---|---|---|---|---|---|---|---|---|---|---|---|---|---|---|
| | | | | | - | 01 | 02 | 03 | 04 | 05 | 06 | 07 | 08 | 09 | |
| | | | | Документация | | | | | | | | | | | |
| А3 | | | А14Б 536. 000 СБ. | Сборочный чертеж | | | | | | | | | | | |
| | | | | Документация | | | | | | | | | | | |
| А4 | | 1 | А14Б 523. 010 | Опора | 1 | | 1 | | 1 | | 1 | | 1 | | |
| | | | -01 | Опора | | 1 | | 1 | | 1 | | 1 | | 1 | |
| | | 2 | -04 | Опора | 1 | | | | | | | | | | |
| | | | -05 | Опора | | 1 | | | | | | | | | |
| | | | -06 | Опора | | | 1 | | | | | | | | |
| | | | -07 | Опора | | | | 1 | | | | | | | |
| | | | -08 | Опора | | | | | 1 | | | | | | |
| | | | -09 | Опора | | | | | | 1 | | | | | |
| | | | -10 | Опора | | | | | | | 1 | | | | |

Исполнения 10...19 - см. листы 3, 4,

Исполнения 20...29 - см. листы 5, 6.

Исполнения 30...39 - см. листы 7, 8

Исполнения 40...47 - см. листы 9, 10

| Изм. | Лист | № докум. | Подп. | Дата |
|---|---|---|---|---|
| Разраб. | Мерцалова | | | |
| Пров. | Крупник | | | |
| Рук. груп. | Крупник | | | |
| Н. контр. | Лентес | | | |
| Утв. | Спивак | | | |

А14Б536.000

Опора подвесная трехрядная

| Лит. | Лист | Листов |
|---|---|---|
| Н | 1 | 10 |

САНТЕХНИИПРОЕКТ

Копировал Формат А4

| Инв. № подл. | Подп. и дата | Взам. инв. № | Инв. № дубл. | Подп. и дата |
|---|---|---|---|---|
| | | | | |

| Формат | Зона | Поз. | Обозначение | Наименование | Кол. на исполн. А14Б536.000- | | | | | | | | | | Примечание |
|---|---|---|---|---|---|---|---|---|---|---|---|---|---|---|---|
| | | | | | - | 01 | 02 | 03 | 04 | 05 | 06 | 07 | 08 | 09 | |
| А4 | | 2 | А14Б523 010-11 | Опора | | | | | | | | 1 | | | |
| | | | -12 | Опора | | | | | | | | | 1 | | |
| | | | -13 | Опора | | | | | | | | | | 1 | |
| А4 | | 3 | А14Б530. 020-02 | Подвеска | 1 | 1 | | | | | | | | | |
| | | | -03 | Подвеска | | | 1 | 1 | | | | | | | |
| | | | -04 | Подвеска | | | | | 1 | 1 | | | | | |
| | | | -05 | Подвеска | | | | | | | 1 | 1 | | | |
| | | | -06 | Подвеска | | | | | | | | | 1 | 1 | |
| А4 | | 4 | А14Б531. 010-32 | Кронштейн | 1 | 1 | | | | | | | | | |
| | | | -33 | Кронштейн | | | 1 | 1 | | | | | | | |
| | | | -34 | Кронштейн | | | | | 1 | 1 | | | | | |
| | | | -35 | Кронштейн | | | | | | | 1 | 1 | | | |
| | | | -36 | Кронштейн | | | | | | | | | 1 | 1 | |
| | | | | Стандартные изделия | | | | | | | | | | | |
| | | 5 | | Гайка М12-6Н.5 ГОСТ 5915-70 | 2 | 2 | 2 | 2 | | | | | | | |
| | | | | Гайка М16-6Н.5 ГОСТ 5915-70 | | | | | 2 | 2 | 2 | 2 | 2 | 2 | |

| Изм. | Лист | № докум. | Подп. | Дата |
|---|---|---|---|---|
| | | | | |

А14Б536.000

Лист 2

Копировал Формат А4

25206-03 78

| Формат | Зона | Поз. | Обозначение | Наименование | Кол. на испол. А14Б 536.000- 10 | 11 | 12 | 13 | 14 | 15 | 16 | 17 | 18 | 19 | Примечание |
|---|---|---|---|---|---|---|---|---|---|---|---|---|---|---|---|
| | | | | Документация | | | | | | | | | | | |
| А3 | | | А14Б 536.000СБ | Сборочный чертеж | | | | | | | | | | | |
| | | | | Сборочные единицы | | | | | | | | | | | |
| А4 | | 1 | А14Б 523.010-04 | Опора | 1 | | 1 | | 1 | | 1 | | | | |
| | | | -05 | Опора | | 1 | | 1 | | 1 | | 1 | | | |
| | | | -06 | Опора | | | | | | | | | 1 | | |
| | | | -07 | Опора | | | | | | | | | | 1 | |
| | | 2 | -06 | Опора | 1 | | | | | | | | 1 | | |
| | | | -07 | Опора | | 1 | | | | | | | | 1 | |
| | | | -08 | Опора | | | 1 | | | | | | | | |
| | | | -09 | Опора | | | | 1 | | | | | | | |
| | | | -10 | Опора | | | | | 1 | | | | | | |
| | | | -11 | Опора | | | | | | 1 | | | | | |
| | | | -12 | Опора | | | | | | | 1 | | | | |
| | | | -13 | Опора | | | | | | | | 1 | | | |

| Изм. | Лист | № докум. | Подп. | Дата | А14Б536.000 | Лист 3 |
|---|---|---|---|---|---|---|

Копировал Формат А4



| Формат | Зона | Поз. | Обозначение | Наименование | Кол. на испол. А14Б 536.000- 10 | 11 | 12 | 13 | 14 | 15 | 16 | 17 | 18 | 19 | Примечание |
|---|---|---|---|---|---|---|---|---|---|---|---|---|---|---|---|
| А4 | | 3 | А14Б 530.020-03 | Подвеска | 1 | 1 | | | | | | | 1 | 1 | |
| | | | -04 | Подвеска | | | 1 | 1 | | | | | | | |
| | | | -05 | Подвеска | | | | | 1 | 1 | | | | | |
| | | | -06 | Подвеска | | | | | | | 1 | 1 | | | |
| А4 | | 4 | А14Б 531.010-37 | Кронштейн | 1 | 1 | | | | | | | | | |
| | | | -38 | Кронштейн | | | 1 | 1 | | | | | | | |
| | | | -39 | Кронштейн | | | | | 1 | 1 | | | | | |
| | | | -40 | Кронштейн | | | | | | | 1 | 1 | | | |
| | | | -41 | Кронштейн | | | | | | | | | 1 | 1 | |
| | | | | Стандартные изделия | | | | | | | | | | | |
| | | 5 | | Гайка М12-6Н.5 ГОСТ 5915-70 | 2 | 2 | | | | | | | 2 | 2 | |
| | | | | Гайка М16-6Н.5 ГОСТ 5915-70 | | | 2 | 2 | 2 | 2 | 2 | 2 | | | |

| Изм. | Лист | № докум. | Подп. | Дата | А14Б536.000 | Лист 4 |
|---|---|---|---|---|---|---|

Копировал Формат А4

5220-03 79

| Формат | Зона | Поз. | Обозначение | Наименование | Кол. на испол. А14Б536.000- 20 | 21 | 22 | 23 | 24 | 25 | 26 | 27 | 28 | 29 | Примечание |
|---|---|---|---|---|---|---|---|---|---|---|---|---|---|---|---|
| | | | | Документация | | | | | | | | | | | |
| А3 | | | А14Б536. 000 СБ | Сборочный чертеж | | | | | | | | | | | |
| | | | | Сборочные единицы | | | | | | | | | | | |
| А4 | | 1 | А14Б523.010 –06 | Опора | 1 | | 1 | | | | | | | | |
| | | | –07 | Опора | | 1 | | 1 | | | | | | | |
| | | | А14Б523.010 | Опора | | | | | 1 | | 1 | | 1 | | |
| | | | –01 | Опора | | | | | | 1 | | 1 | | 1 | |
| | | 2 | –08 | Опора | 1 | | | | | | | | 1 | | |
| | | | –09 | Опора | | 1 | | | | | | | | 1 | |
| | | | –10 | Опора | | | 1 | | | | | | | | |
| | | | –11 | Опора | | | | 1 | | | | | | | |
| | | | –04 | Опора | | | | | 1 | | | | | | |
| | | | –05 | Опора | | | | | | 1 | | | | | |
| | | | –06 | Опора | | | | | | | 1 | | | | |
| | | | -07 | Опора | | | | | | | | 1 | | | |





| Формат | Зона | Поз. | Обозначение | Наименование | Кол. на испол. А14Б536.000- 20 | 21 | 22 | 23 | 24 | 25 | 26 | 27 | 28 | 29 | Примечание |
|---|---|---|---|---|---|---|---|---|---|---|---|---|---|---|---|
| А4 | | 3 | А14Б530. 020–04 | Подвеска | 1 | 1 | | | | | | | 1 | 1 | |
| | | | –05 | Подвеска | | | 1 | 1 | | | | | | | |
| | | | –02 | Подвеска | | | | | 1 | 1 | | | | | |
| | | | –03 | Подвеска | | | | | | | 1 | 1 | | | |
| А4 | | 4 | А14Б531.010 –42 | Кронштейн | 1 | 1 | | | | | | | | | |
| | | | –43 | Кронштейн | | | 1 | 1 | | | | | | | |
| | | | –44 | Кронштейн | | | | | 1 | 1 | | | | | |
| | | | –45 | Кронштейн | | | | | | | 1 | 1 | | | |
| | | | –46 | Кронштейн | | | | | | | | | 1 | 1 | |
| | | | | Стандартные изделия | | | | | | | | | | | |
| | | 5 | | Гайка М16-6Н.5 ГОСТ 5915-70 | 2 | 2 | 2 | 2 | | | | | 2 | 2 | |
| | | | | Гайка М12-6Н.5 ГОСТ 5915-70 | | | | | 2 | 2 | 2 | 2 | | | |

| Формат | Зона | Поз. | Обозначение | Наименование | Кол. на исполн. АИБ 536.000- 30 | 31 | 32 | 33 | 34 | 35 | 36 | 37 | 38 | 39 | Примечание |
|---|---|---|---|---|---|---|---|---|---|---|---|---|---|---|---|
| | | | | Документация | | | | | | | | | | | |
| А3 | | | АИБ 536.000 СБ | Сборочный чертеж | | | | | | | | | | | |
| | | | | Сборочные единицы | | | | | | | | | | | |
| А4 | | 1 | АИБ 523.010 | Опора | 1 | | 1 | | | | | | | | |
| | | | -01 | Опора | | 1 | | 1 | | | | | | | |
| | | | -04 | Опора | | | | | 1 | | 1 | | 1 | | |
| | | | -05 | Опора | | | | | | 1 | | 1 | | 1 | |
| | | 2 | -10 | Опора | 1 | | | | | | | | 1 | | |
| | | | -11 | Опора | | 1 | | | | | | | | 1 | |
| | | | -12 | Опора | | | 1 | | | | | | | | |
| | | | -13 | Опора | | | | 1 | | | | | | | |
| | | | -06 | Опора | | | | | 1 | | | | | | |
| | | | -07 | Опора | | | | | | 1 | | | | | |
| | | | -08 | Опора | | | | | | | 1 | | | | |
| | | | -09 | Опора | | | | | | | | 1 | | | |





| Формат | Зона | Поз. | Обозначение | Наименование | Кол. на исполн. АИБ 536.000- 30 | 31 | 32 | 33 | 34 | 35 | 36 | 37 | 38 | 39 | Примечание |
|---|---|---|---|---|---|---|---|---|---|---|---|---|---|---|---|
| А4 | | 3 | АИБ 530.020-05 | Подвеска | 1 | 1 | | | | | | | 1 | | |
| | | | -06 | Подвеска | | | 1 | 1 | | | | | | | |
| | | | -03 | Подвеска | | | | | 1 | 1 | | | | | |
| А4 | | 4 | АИБ 531.010-47 | Кронштейн | 1 | 1 | | | | | 1 | 1 | | | |
| | | | -48 | Кронштейн | | | 1 | 1 | | | | | | | |
| | | | -49 | Кронштейн | | | | | 1 | 1 | | | | | |
| | | | -50 | Кронштейн | | | | | | | 1 | 1 | | | |
| | | | -51 | Кронштейн | | | | | | | | | 1 | 1 | |
| | | | | Стандартные изделия | | | | | | | | | | | |
| | | 5 | | Гайка М16-6Н.5 ГОСТ 5915-70 | 2 | 2 | 2 | 2 | | | 2 | 2 | 2 | 2 | |
| | | | | Гайка М12-6Н.5 ГОСТ 5915-70 | | | | | 2 | 2 | | | | | |

| Формат | Зона | Поз. | Обозначение | Наименование | Кол. на исполн. А14Б 536.000 — 40 | 41 | 42 | 43 | 44 | 45 | 46 | 47 | Примечание |
|---|---|---|---|---|---|---|---|---|---|---|---|---|---|
| | | | | Документация | | | | | | | | | |
| А3 | | | А14Б536.000 СБ | Сборочный чертеж | X | X | X | X | X | X | X | X | |
| | | | | Сборочные единицы | | | | | | | | | |
| А4 | | 1 | А14Б523.010-04 | Опора | 1 | | | | | | | | |
| | | | – 05 | Опора | | 1 | | | | | | | |
| | | | – 06 | Опора | | | 1 | | 1 | | 1 | | |
| | | | – 07 | Опора | | | | 1 | | 1 | | 1 | |
| | | 2 | – 12 | Опора | 1 | | | | | | | | |
| | | | – 13 | Опора | | 1 | | | | | | | |
| | | | – 06 | Опора | | | 1 | | | | | | |
| | | | – 07 | Опора | | | | 1 | | | | | |
| | | | – 09 | Опора | | | | | 1 | | | | |
| | | | – 10 | Опора | | | | | | 1 | | | |
| | | | – 11 | Опора | | | | | | | 1 | | |





| Формат | Зона | Поз. | Обозначение | Наименование | Кол. на исполн. А14Б 536.000 — 40 | 41 | 42 | 43 | 44 | 45 | 46 | 47 | Примечание |
|---|---|---|---|---|---|---|---|---|---|---|---|---|---|
| А4 | | 3 | А14Б530.020-06 | Подвеска | 1 | 1 | | | | | | | |
| | | | – 03 | Подвеска | | | 1 | 1 | | | | | |
| | | | – 04 | Подвеска | | | | | 1 | 1 | | | |
| | | | – 05 | Подвеска | | | | | | | 1 | 1 | |
| А4 | | 4 | А14Б531.010-52 | Кронштейн | 1 | 1 | | | | | | | |
| | | | – 53 | Кронштейн | | | 1 | 1 | | | | | |
| | | | – 54 | Кронштейн | | | | | 1 | 1 | | | |
| | | | – 55 | Кронштейн | | | | | | | 1 | 1 | |
| | | | | Стандартные изделия | | | | | | | | | |
| | | 5 | | Гайка М16-6Н.5 ГОСТ 5915-70 | 2 | 2 | | | 2 | 2 | 2 | 2 | |
| | | | | Гайка М12-6Н.5 ГОСТ 5915-70 | | | 2 | 2 | | | | | |

А14Б 536.000СБ

Выпуск 2

Серия 5.900 -7

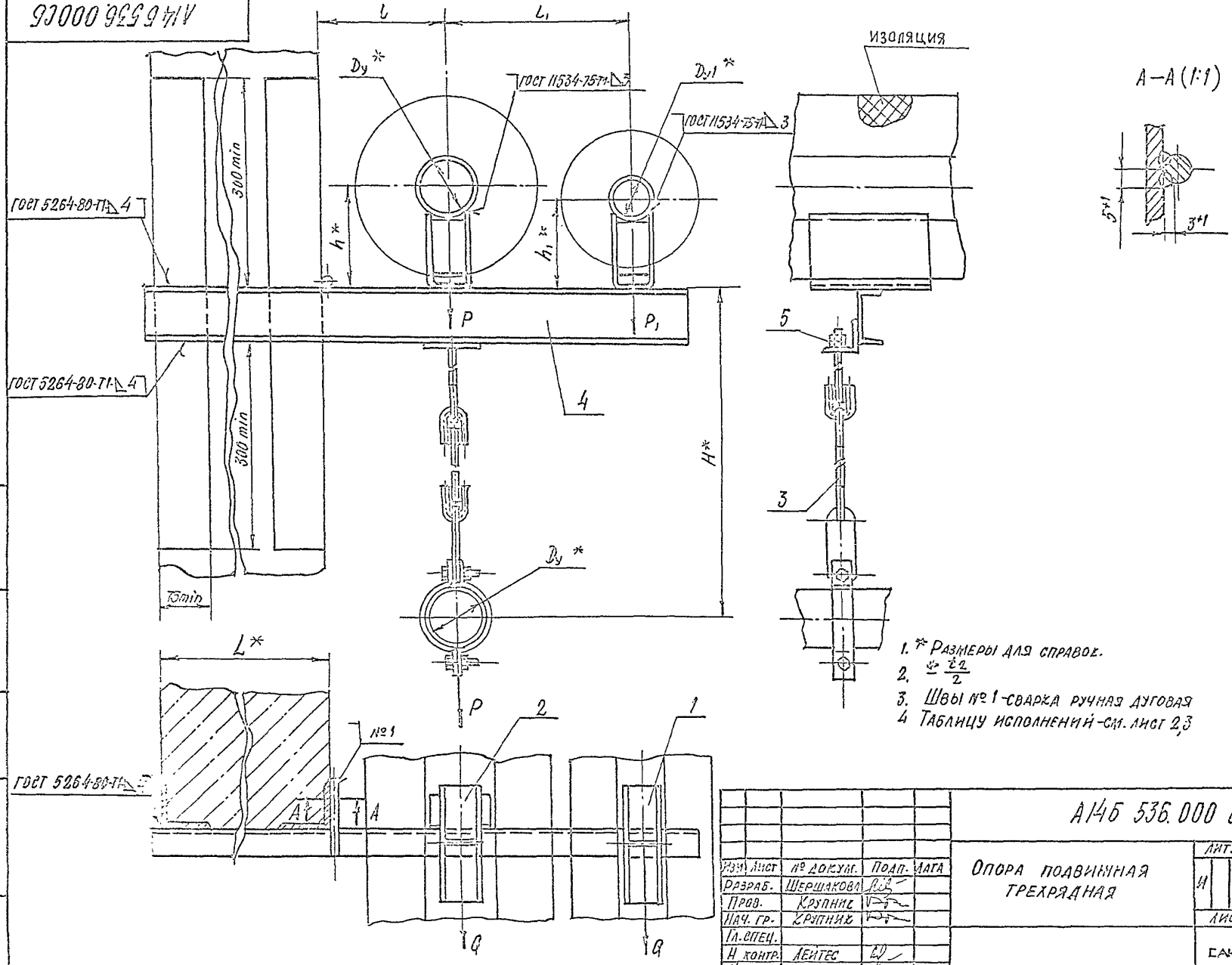


1. * Размеры для справок.
2. $\frac{\Phi\ i2}{2}$
3. Швы № 1 - сварка ручная дуговая
4. Таблицу исполнений - см. лист 2,3

| Изм. | Лист | № докум. | Подп. | Дата |
|---|---|---|---|---|
| Разраб. | | Шершакова | | |
| Пров. | | Крупник | | |
| Нач. гр. | | Крупник | | |
| Гл. спец. | | | | |
| Н. контр. | | Лейтес | | |
| Утв. | | Спивак | | |

А14Б 536.000 СБ

Опора подвижная трехрядная

| Лит. | Масса | Масштаб |
|---|---|---|
| И | См. табл. | — |

Лист 1 | Листов 3

САНТЕХНИИПРОЕКТ

Инв. № подл. | Подп. и дата | Взам. инв. № | Инв. № дубл. | Подп. и дата

А146 536.000 СБ

Серия 5.900 - 7 выпуск 2

| Обозначение | Условный проход мм. | | Допускаемые нагрузки, кгс | | | | Размеры, мм. | | | | | | Масса, кг |
|---|---|---|---|---|---|---|---|---|---|---|---|---|---|
| | | | вертикальные | | горизонтальные | | | | | | | | |
| | Dу* | Dу1* | P | P1 | e | e1 | L* | c | c1 | H* | h* | h1* | |
| А146 536.000 | 80 | 50 | 107 | 51 | 32,1 | 15,3 | 400 | 185 | 265 | 700 | 147 | 132 | 11,1 |
| -01 | | | | | | | | | | | 197 | 182 | 12,0 |
| -02 | 100 | | 157 | | 47,1 | | | 195 | 275 | 740 | 156 | 132 | 13,7 |
| -03 | | | | | | | | | | | 206 | 182 | 14,7 |
| -04 | 125 | | 220 | | 66 | | | 210 | 290 | 800 | 168 | 132 | 17,2 |
| -05 | | | | | | | | | | | 218 | 182 | 18,2 |
| -06 | 150 | | 325 | | 97,5 | | | 220 | 300 | 830 | 180 | 132 | 20,2 |
| -07 | | | | | | | | | | | 230 | 182 | 21,4 |
| -08 | 200 | | 860 | | 258 | | | 260 | 340 | 1020 | 212 | 132 | 34,7 |
| -09 | | | | | | | | | | | 262 | 182 | 36,0 |
| -10 | 100 | 80 | 157 | 107 | 47,1 | 32,1 | | 195 | 310 | 760 | 156 | 147 | 15,8 |
| -11 | | | | | | | | | | | 206 | 197 | 16,7 |
| -12 | 125 | | 220 | | 66 | | | 210 | 325 | 820 | 168 | 147 | 19,6 |
| -13 | | | | | | | | | | | 218 | 197 | 20,6 |
| -14 | 150 | | 325 | | 97,5 | | | 220 | 335 | 830 | 180 | 147 | 21,7 |
| -15 | | | | | | | | | | | 230 | 197 | 22,8 |
| -16 | 200 | | 860 | | 258 | | | 260 | 375 | 1020 | 212 | 147 | 35,5 |
| -17 | | | | | | | | | | | 267 | 197 | 36,8 |
| -18 | 100 | 100 | 157 | 157 | 47,1 | 47,1 | | 195 | 320 | 760 | 156 | 156 | 16,5 |
| -19 | | | | | | | | | | | 206 | 206 | 17,5 |
| -20 | 125 | | 220 | | 66 | | | 210 | 330 | 820 | 168 | 156 | 20,3 |
| -21 | | | | | | | | | | | 218 | 206 | 21,3 |
| -22 | 150 | | 325 | | 97,5 | | | 220 | 345 | 850 | 180 | 156 | 23,4 |
| -23 | | | | | | | | | | | 230 | 206 | 24,6 |

Инв.№ подл. | Подпись и дата | Взам.инв.№ | Инв.№ дубл. | Подпись и дата

А14Б536.000СБ

Серия 5.900 -7 выпуск 2

Продолжение

| Обозначение | Условный проход мм | | Допускаемые нагрузки кгс | | | | Размеры, мм | | | | | | Масса, кг |
|---|---|---|---|---|---|---|---|---|---|---|---|---|---|
| | | | вертикальные | | горизонтальные | | | | | | | | |
| | Dy* | Dy1* | P | P1 | Q | Q1 | L* | l | l1 | H* | h* | h1* | |
| А14Б536.000 -24 | 80 | 50 | 107 | 51 | 32,1 | 15,3 | 600 | 185 | 265 | 700 | 147 | 132 | 13,0 |
| -25 | | | | | | | | | | | 197 | 182 | 13,9 |
| -26 | 100 | | 157 | | 47,1 | | | 195 | 275 | 740 | 156 | 132 | 15,4 |
| -27 | | | | | | | | | | | 206 | 182 | 16,4 |
| -28 | 125 | | 220 | | 66 | | | 210 | 290 | 800 | 168 | 132 | 19,3 |
| -29 | | | | | | | | | | | 218 | 182 | 20,3 |
| -30 | 150 | | 325 | | 97,5 | | | 220 | 300 | 830 | 180 | 132 | 22,7 |
| -31 | | | | | | | | | | | 230 | 182 | 23,8 |
| -32 | 200 | | 860 | | 258 | | | 260 | 340 | 1020 | 212 | 132 | 39,3 |
| -33 | | | | | | | | | | | 262 | 182 | 40,6 |
| -34 | 100 | 80 | 157 | 107 | 47,1 | 32,1 | | 195 | 310 | 760 | 156 | 147 | 17,9 |
| -35 | | | | | | | | | | | 206 | 197 | 18,8 |
| -36 | 125 | | 220 | | 66 | | | 210 | 325 | 820 | 168 | 147 | 22,0 |
| -37 | | | | | | | | | | | 218 | 197 | 23,0 |
| -38 | 150 | | 325 | | 97,5 | | | 220 | 335 | 830 | 180 | 147 | 24,3 |
| -39 | | | | | | | | | | | 230 | 197 | 25,4 |
| -40 | 200 | | 860 | | 258 | | | 260 | 375 | 1020 | 212 | 147 | 40,1 |
| -41 | | | | | | | | | | | 262 | 197 | 41,4 |
| -42 | 100 | 100 | 157 | 157 | 47,1 | 47,1 | | 195 | 320 | 760 | 156 | 156 | 18,6 |
| -43 | | | | | | | | | | | 206 | 206 | 19,6 |
| -44 | 125 | | 220 | | 66 | | | 210 | 330 | 820 | 168 | 156 | 22,7 |
| -45 | | | | | | | | | | | 218 | 206 | 23,7 |
| -46 | 150 | | 325 | | 97,5 | | | 220 | 345 | 850 | 180 | 156 | 26,3 |
| -47 | | | | | | | | | | | 230 | 206 | 27,5 |

Инв. № подл. | Подп. и дата | Взам. инв. № | Инв. № дубл. | Подпись и дата

| Изм. | Лист | № докум. | Подп. | Дата | А14Б536.000СБ | Лист 3 |
|---|---|---|---|---|---|---|

| Инв. № подл. | Подп. и дата | Взам. инв. № | Инв. № дубл. | Подп. и дата |
|---|---|---|---|---|
| | | | | |

| Формат | Зона | Поз. | Обозначение | Наименование | Кол. на исполн. А14Б537.000 — | | | | | | | | | | Примечание |
|---|---|---|---|---|---|---|---|---|---|---|---|---|---|---|---|
| | | | | | — | 01 | 02 | 03 | 04 | 05 | 06 | 07 | 08 | 09 | |
| | | | | Документация | | | | | | | | | | | |
| *) | | | А14Б537.000 СБ | Сборочный чертеж | | | | | | | | | | | *) А4; А3 |
| | | | | Сборочные единицы | | | | | | | | | | | |
| А4 | | 1 | А14Б523.010 | Опора | 2 | | | | | | | | 2 | | |
| | | | —01 | Опора | | 2 | | | | | | | | 2 | |
| | | | —02 | Опора | | | 2 | | | | | | | | |
| | | | —03 | Опора | | | | 2 | | | | | | | |
| | | | —04 | Опора | | | | | 2 | | | | | | |
| | | | —05 | Опора | | | | | | 2 | | | | | |
| | | | —06 | Опора | | | | | | | 2 | | | | |
| | | | —07 | Опора | | | | | | | | 2 | | | |

Исполнения 10...15 - см. листы 3,4

| Изм. | Лист | № докум. | Подп. | Дата | А14Б537.000 | | | |
|---|---|---|---|---|---|---|---|---|
| Разраб. | | Шершаков | | | Опора подвижная четырехрядная | Лит. | Лист | Листов |
| Пров. | | Крупник | | | | И | 1 | 4 |
| Рук. гр. | | Крупник | | | | САНТЕХНИИПРОЕКТ | | |
| Н. контр. | | Лейтес | | | | | | |
| Утв. | | Спивак | | | | | | |

Копировал Формат А4

| Инв. № подл. | Подп. и дата | Взам. инв. № | Инв. № дубл. | Подп. и дата |
|---|---|---|---|---|
| | | | | |

| Формат | Зона | Поз. | Обозначение | Наименование | Кол. на исполн. А14Б537.000 — | | | | | | | | | | Примечание |
|---|---|---|---|---|---|---|---|---|---|---|---|---|---|---|---|
| | | | | | — | 01 | 02 | 03 | 04 | 05 | 06 | 07 | 08 | 09 | |
| А4 | | 2 | А14Б530.020 | Подвеска | 2 | 2 | | | | | | | 2 | 2 | |
| | | | —01 | Подвеска | | | 2 | 2 | | | | | | | |
| | | | —02 | Подвеска | | | | | 2 | 2 | | | | | |
| | | | —03 | Подвеска | | | | | | | 2 | 2 | | | |
| А4 | | 3 | А14Б537.010 | Кронштейн | 1 | 1 | | | | | | | | | |
| | | | —01 | Кронштейн | | | 1 | 1 | | | | | | | |
| | | | —02 | Кронштейн | | | | | 1 | 1 | | | | | |
| | | | —03 | Кронштейн | | | | | | | 1 | 1 | | | |
| | | | —04 | Кронштейн | | | | | | | | | 1 | 1 | |
| | | | | Стандартные изделия | | | | | | | | | | | |
| | | 4 | | Гайка М10-6Н.5 ГОСТ5915-70 | 4 | 4 | 4 | 4 | | | | | 4 | 4 | |
| | | | | Гайка М12-6Н.5 ГОСТ5915-70 | | | | | 4 | 4 | 4 | 4 | | | |

| Изм. | Лист | № докум. | Подп. | Дата | А14Б537.000 | Лист 2 |
|---|---|---|---|---|---|---|

Копировал Формат А4

25205-03 86

| Формат | Зона | Поз. | Обозначение | Наименование | Кол. на исполн. А14Б537.000- 10 | 11 | 12 | 13 | 14 | 15 | Примечание |
|---|---|---|---|---|---|---|---|---|---|---|---|
| | | | | Документация | | | | | | | |
| *) | | | А14Б534.000СБ | Сборочный чертеж | X | X | X | X | X | X | *) А4; А3 |
| | | | | Сборочные единицы | | | | | | | |
| А4 | | 1 | А14Б523.010 - 02 | Опора | 2 | | | | | | |
| | | | - 03 | Опора | | 2 | | | | | |
| | | | - 04 | Опора | | | 2 | | | | |
| | | | - 05 | Опора | | | | 2 | | | |
| | | | - 06 | Опора | | | | | 2 | | |
| | | | - 07 | Опора | | | | | | 2 | |
| А4 | | 2 | А14Б530.020 - 01 | Подвеска | 2 | 2 | | | | | |
| | | | - 02 | Подвеска | | | 2 | 2 | | | |
| | | | - 03 | Подвеска | | | | | 2 | 2 | |
| А4 | | 3 | А14Б537.010 - 05 | Кронштейн | 1 | 1 | | | | | |
| | | | - 06 | Кронштейн | | | 1 | 1 | | | |
| | | | | Кронштейн | | | | | 1 | 1 | |





| Формат | Зона | Поз. | Обозначение | Наименование | Кол. на исполн. А14Б537.000- 10 | 11 | 12 | 13 | 14 | 15 | Примечание |
|---|---|---|---|---|---|---|---|---|---|---|---|
| | | | | Стандартные изделия | | | | | | | |
| | | 4 | | Гайка М10-6Н.5 ГОСТ 5915-70 | 4 | 4 | | | | | |
| | | | | Гайка М12-6Н.5 ГОСТ 5915-70 | | | 4 | 4 | 4 | 4 | |

А1Б 537.000 СБ

Серия 5.900-7 выпуск 2

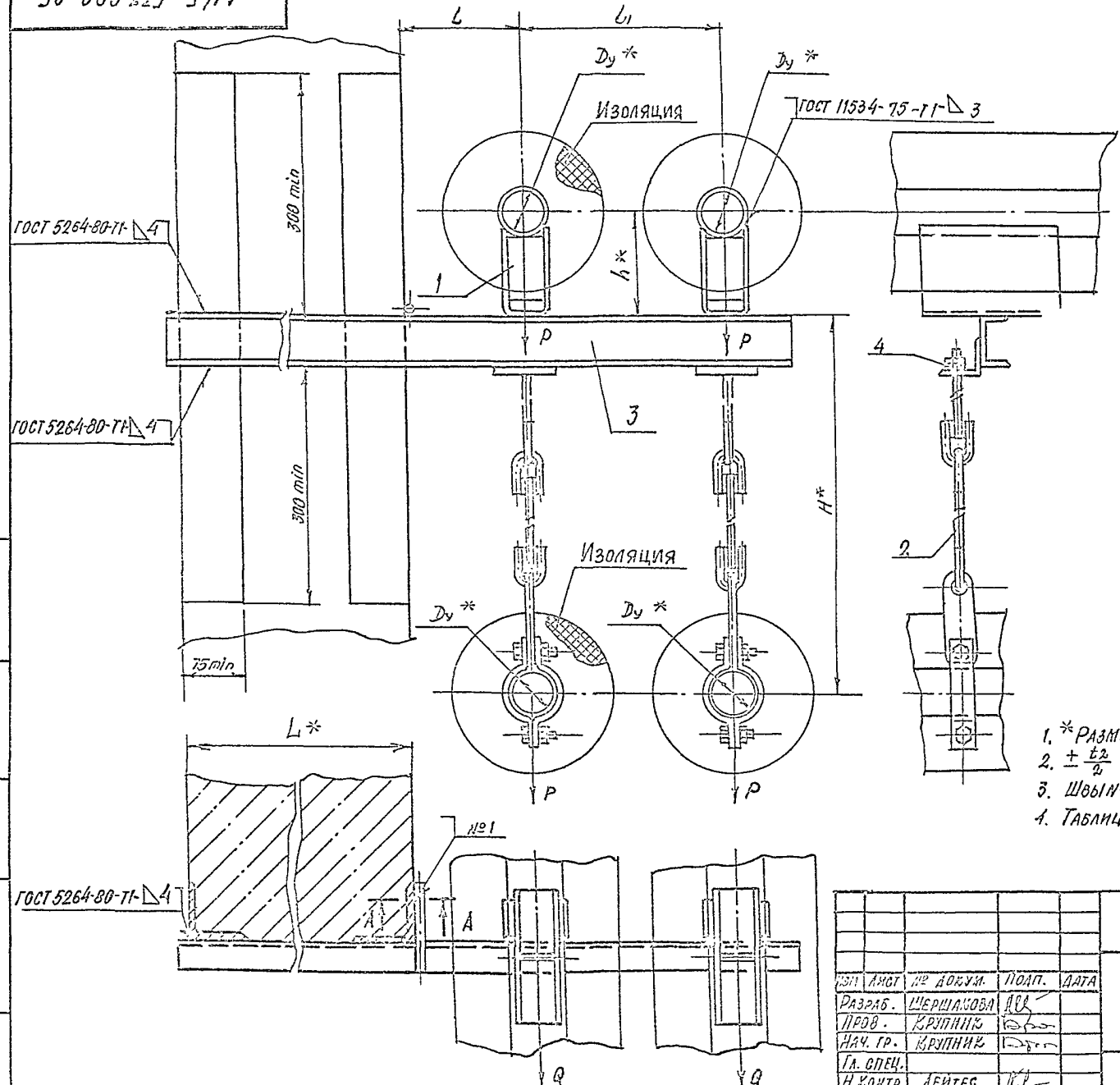


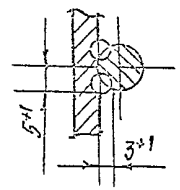


1. * Размеры для справок.
2. $\pm \frac{t_2}{2}$
3. Швы №1 - сварка ручная дуговая.
4. Таблицу исполнений - см. лист 2.

| | | | | | |
|---|---|---|---|---|---|
| Изм. | Лист | № докум. | Подп. | Дата | А1Б 537.000. СБ |
| Разраб. | | Шершакова | | | Опора подвижная четырехрядная |
| Пров. | | Крупник | | | Лит. — Масса — См. табл. — Масштаб — |
| Нач. гр. | | Крупник | | | Лист 1 Листов 2 |
| Гл. спец. | | | | | САНТЕХНИИПРОЕКТ |
| Н. контр. | | Лейтес | | | |
| Утв. | | Спивак | | | |

Инв. № подл. | Подп. и дата | Взам. инв. № | Инв. № дубл. | Подп. и дата

Копировал 25206-03 88 Формат А3

Серия 5.900 - 7 выпуск 2

## А14Б537.001

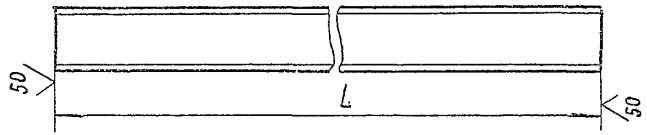


| Обозначение | L, мм | Материал | Масса, кг |
|---|---|---|---|
| А14Б537.001 | $875_{-2,3}$ | Швеллер 8 ГОСТ 8240-89 / Ст.3 ГОСТ535-88 | 6,2 |
| -01 | $905_{-2,3}$ | Швеллер 10 ГОСТ 8240-89 / Ст.3 ГОСТ535-88 | 7,8 |
| -02 | $980_{-2,3}$ | Швеллер 14 ГОСТ 8240-89 / Ст.3 ГОСТ535-88 | 12,1 |
| -03 | $1030_{-2,6}$ | Швеллер 16 ГОСТ 8240-89 / Ст.3 ГОСТ535-88 | 14,6 |
| -04 | $1075_{-2,6}$ | Швеллер 8 ГОСТ 8240-89 / Ст.3 ГОСТ535-88 | 7,6 |
| -05 | $1105_{-2,6}$ | Швеллер 10 ГОСТ 8240-89 / Ст.3 ГОСТ535-88 | 9,5 |
| -06 | $1180_{-2,6}$ | Швеллер 14 ГОСТ 8240-89 / Ст.3 ГОСТ535-88 | 14,5 |
| -07 | $1230_{-2,6}$ | Швеллер 16 ГОСТ 8240-89 / Ст.3 ГОСТ535-88 | 17,5 |

| Изм. | Лист | № докум. | Подп. | Дата | А14Б537.001 | | | |
|---|---|---|---|---|---|---|---|---|
| Разраб. | | Шершакова | | | Перекладина | Лит. | Масса | Масштаб |
| Пров. | | Крупник | | | | И | См. табл. | — |
| Нач. гр. | | Крупник | | | | Лист | Листов 1 | |
| Гл. спец. | | | | | См. табл. | Сантехниипроект | | |
| Н. контр. | | Лейтес | | | | | | |
| Утв. | | Спивак | | | | | | |

Инв. № подл. | Подп. и дата | Взам. инв. № | Инв. № дубл. | Подп. и дата

Формат А4

## А14Б537.000СБ

| Обозначение | Условный проход $Dy^*$, мм | Допускаемые нагрузки, кгс: вертикальн. P | Допускаемые нагрузки, кгс: горизонтальн. Q | Размеры, мм: $L^*$ | $l$ | $l_1$ | $H^*$ | $h^*$ | Масса, кг |
|---|---|---|---|---|---|---|---|---|---|
| А14Б537.000 | 50 | 51 | 15,3 | 400 | 150 | 230 | 580 | 132 | 11,9 |
| -01 | | | | | | | | 182 | 12,8 |
| -02 | 65 | 78 | 23,4 | | 160 | 250 | 600 | 140 | 13,5 |
| -03 | | | | | | | | 190 | 14,5 |
| -04 | 80 | 107 | 32,1 | | 185 | 300 | 760 | 147 | 18,6 |
| -05 | | | | | | | | 197 | 19,6 |
| -06 | 100 | 157 | 47,1 | | 195 | 320 | 800 | 156 | 23,1 |
| -07 | | | | | | | | 206 | 24,1 |
| -08 | 50 | 51 | 15,3 | 600 | 150 | 230 | 580 | 132 | 13,3 |
| -09 | | | | | | | | 182 | 14,2 |
| -10 | 65 | 78 | 23,4 | | 160 | 250 | 600 | 140 | 15,2 |
| -11 | | | | | | | | 190 | 16,2 |
| -12 | 80 | 107 | 32,1 | | 185 | 300 | 760 | 147 | 21,0 |
| -13 | | | | | | | | 197 | 22,0 |
| -14 | 100 | 157 | 47,1 | | 195 | 320 | 800 | 156 | 26,0 |
| -15 | | | | | | | | 206 | 27,0 |

Инв. № подл. | Подп. и дата | Взам. инв. № | Инв. № дубл. | Подпись и дата

| Изм. | Лист | № докум. | Подп. | Дата | А14Б537.000СБ | Лист 2 |
|---|---|---|---|---|---|---|

| Формат | Зона | Поз. | Обозначение | Наименование | Кол. на исполн. А14Б 537.010- | | | | | | | | | Примечание |
|---|---|---|---|---|---|---|---|---|---|---|---|---|---|---|
| | | | | | – | 01 | 02 | 03 | 04 | 05 | 06 | 07 | | |
| | | | | Документация | | | | | | | | | | |
| А3 | | | А14Б 537.010 СБ | Сборочный чертеж | X | X | X | X | X | X | X | X | | |
| | | | | Детали | | | | | | | | | | |
| А4 | | 1 | А14Б 525.002 | Упор | 1 | | | | 1 | | | | | |
| | | | – 01 | Упор | | 1 | | | | 1 | | | | |
| | | | – 02 | Упор | | | 1 | 1 | | | 1 | 1 | | |
| А4 | | 2 | А14Б 530.001-07 | Перекладина | 2 | 2 | 2 | | 2 | 2 | 2 | | | |
| | | | – 08 | Перекладина | | | | 2 | | | | 2 | | |
| А4 | | 3 | А14Б 530.002 | Косынка | 4 | 4 | 4 | | 4 | 4 | 4 | | | |
| | | | – 01 | Косынка | | | | 4 | | | | 4 | | |
| А4 | | 4 | А14Б 537.001 | Перекладина | 1 | | | | | | | | | |
| | | | – 01 | Перекладина | | 1 | | | | | | | | |
| | | | – 02 | Перекладина | | | 1 | | | | | | | |
| | | | – 03 | Перекладина | | | | 1 | | | | | | |
| | | | – 04 | Перекладина | | | | | 1 | | | | | |

| Изм. | Лист | № докум. | Подп. | Дата | А14Б 537.010 | | |
|---|---|---|---|---|---|---|---|
| Разраб. | | Шершаков | | | Кронштейн | Лит. | Лист 1 | Листов 2 |
| Пров. | | Крупник | | | | И | | |
| Рук. гр. | | Крупник | | | | Сантехниипроект | | |
| Н. контр. | | Лейтес | | | | | | |
| Утв. | | Спивак | | | | | | |

Копировал Формат А4

Инв. № подл. | Подп. и дата | Взам. инв. № | Инв. № дубл. | Подп. и дата

| Формат | Зона | Поз. | Обозначение | Наименование | Кол. на исполн. А14Б 537.010- | | | | | | | | | Примечание |
|---|---|---|---|---|---|---|---|---|---|---|---|---|---|---|
| | | | | | – | 01 | 02 | 03 | 04 | 05 | 06 | 07 | | |
| А4 | | 4 | А14Б 537.001-05 | Перекладина | | | | | | 1 | | | | |
| | | | – 06 | Перекладина | | | | | | | 1 | | | |
| | | | – 07 | Перекладина | | | | | | | | 1 | | |

А14Б 537.010 СБ

Выпуск 2

Серия 5.900-7

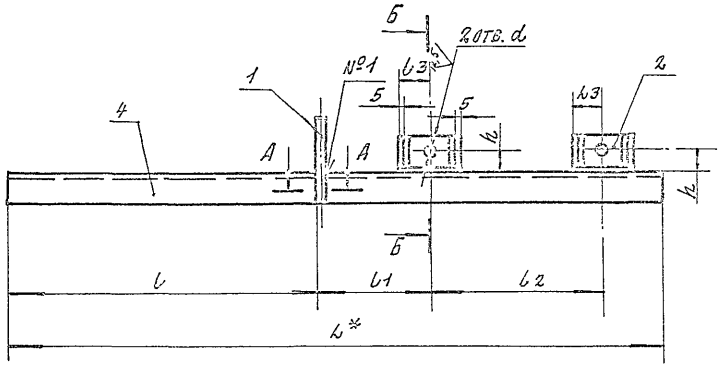


| Обозначение | Размеры, мм | | | | | | | Масса, кг |
|---|---|---|---|---|---|---|---|---|
| | l* | l | l1 | l2 | l3 | h | d | |
| А14Б 537.010 | 875 | 415 | 150 | 230 | 40 | 30 | 12 | 7,0 |
| -01 | 905 | | 160 | 250 | | | | 8,7 |
| -02 | 980 | | 185 | 300 | | | 14 | 13,0 |
| -03 | 1030 | | 195 | 320 | 45 | 45 | | 15,4 |
| -04 | 1075 | 615 | 150 | 230 | 40 | 30 | 12 | 8,4 |
| -05 | 1105 | | 160 | 250 | | | | 10,4 |
| -06 | 1180 | | 185 | 300 | | | 14 | 15,4 |
| -07 | 1230 | | 195 | 320 | 45 | 45 | | 19,3 |

Б - Б

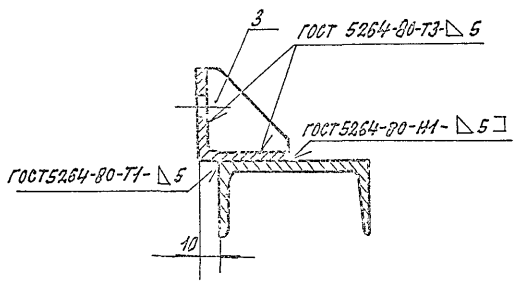


А - А (1:1)

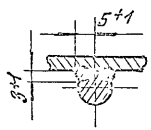


1.* Размер для справок.
2. h14; $\pm\frac{t2}{2}$
3. Швы №1 - сварка ручная дуговая

| | | | | |
|---|---|---|---|---|
| Изм. | Лист | № докум. | Подп. | Дата |
| Разраб. | Шевчикова | | | |
| Пров. | Крупник | | | |
| Нач. гр. | Крупник | | | |
| Гл. спец. | | | | |
| Н. контр. | Лейтес | | | |
| Утв. | Спивак | | | |

А14Б 537 010СБ

Кронштейн

| Лит. | Масса | Масштаб |
|---|---|---|
| Н | см. табл. | — |

Лист | Листов 1

САНТЕХНИИПРОЕКТ

Инв. № подл. | Подп. и дата | Взам. инв. № | Инв. № дубл. | Подпись и дата

Копировал: 25206-03 91 Формат А3

| Формат | Зона | Поз. | Обозначение | Наименование | Кол. на исполн. А14Б538.000- | | | | | | | | | | Примечание |
|---|---|---|---|---|---|---|---|---|---|---|---|---|---|---|---|
| | | | | | – | 01 | 02 | 03 | 04 | 05 | 06 | 07 | 08 | 09 | |
| | | | | Документация | | | | | | | | | | | |
| А3 | | | А14Б538.000 СБ | Сборочный чертеж | X | X | X | X | X | X | X | X | X | X | |
| | | | | Сборочные единицы | | | | | | | | | | | |
| А4 | | 1 | А14Б523.010-06 | Опора | 1 | | | | | | | | | | |
| | | | -07 | Опора | | 1 | | | | | | | | | |
| | | | -08 | Опора | | | 1 | | | | | | | | |
| | | | -09 | Опора | | | | 1 | | | | | | | |
| | | | -10 | Опора | | | | | 1 | | | | | | |
| | | | -11 | Опора | | | | | | 1 | | | | | |
| | | | -12 | Опора | | | | | | | 1 | | | | |
| | | | -13 | Опора | | | | | | | | 1 | | | |

Исполнения 10...19- см. листы 4...6

20...29- см. листы 7...9

| Изм. | Лист | № докум. | Подп. | Дата | А14Б538.000 | | |
|---|---|---|---|---|---|---|---|
| Разраб. | | Крупник | | | Опора подвижная | Лит | Лист 1 | Листов 9 |
| Пров. | | Крупник | | | | | | |
| Рук.груп. | | Крупник | | | | Сантехниипроект | |
| Н.контр. | | Лейтес | | | | | |
| Утв. | | Сивак | | | | | |

Копировал

Формат А4



| Формат | Зона | Поз. | Обозначение | Наименование | Кол. на исполн. А14Б538.000 СБ | | | | | | | | | | Примечание |
|---|---|---|---|---|---|---|---|---|---|---|---|---|---|---|---|
| | | | | | – | 01 | 02 | 03 | 04 | 05 | 06 | 07 | 08 | 09 | |
| А4 | | 1 | А14Б523.010-14 | Опора | | | | | | | | | 1 | | |
| | | | -15 | Опора | | | | | | | | | | 1 | |
| А4 | | 2 | А14Б538.010 | Кронштейн | 1 | 1 | | | | | | | | | |
| | | | -02 | Кронштейн | | | 1 | 1 | | | | | | | |
| | | | -04 | Кронштейн | | | | | 1 | 1 | | | | | |
| | | | -06 | Кронштейн | | | | | | | 1 | 1 | | | |
| | | | -08 | Кронштейн | | | | | | | | | 1 | 1 | |
| | | | -01 | Кронштейн | 1 | 1 | | | | | | | | | |
| | | | -03 | Кронштейн | | | 1 | 1 | | | | | | | |
| | | | -05 | Кронштейн | | | | | 1 | 1 | | | | | |
| | | | -07 | Кронштейн | | | | | | | 1 | 1 | | | |
| | | | -09 | Кронштейн | | | | | | | | | 1 | 1 | |
| А4 | | 4 | А14Б538.020 | Плита | 1 | 1 | 1 | 1 | | | | | | | |
| | | | -01 | Плита | | | | | 1 | 1 | | | | | |
| | | | -02 | Плита | | | | | | | 1 | 1 | 1 | 1 | |
| | | | | Детали | | | | | | | | | | | |
| А4 | | 5 | А14Б538.001 | Стяжка | 2 | 2 | 2 | 2 | | | | | | | |

| Изм. | Лист | № докум. | Подп. | Дата | А14Б538.000 | Лист 2 |
|---|---|---|---|---|---|---|

Копировал

Формат А4.

25206-03 92

| Формат | Зона | Поз. | Обозначение | Наименование | Кол. на исполн. А146 538.000- | | | | | | | | | | Примечание |
|---|---|---|---|---|---|---|---|---|---|---|---|---|---|---|---|
| | | | | | – | 01 | 02 | 03 | 04 | 05 | 06 | 07 | 08 | 09 | |
| А4 | | 5 | А146 538.001-01 | Стойка | | | | | 2 | 2 | | | | | |
| | | | -02 | Стойка | | | | | | | 2 | 2 | 2 | 2 | |
| | | | | Стандартные изделия | | | | | | | | | | | |
| | | 6 | | Болт М12-6g×35.36 ГОСТ 7798-70 | 4 | 4 | 4 | 4 | 4 | 4 | 4 | 4 | 4 | 4 | |
| | | 7 | | Гайка М12-6Н.5 ГОСТ 5915-70 | 4 | 4 | 4 | 4 | 4 | 4 | 4 | 4 | 4 | 4 | |
| | | 8 | | Гайка М16-6Н.5 ГОСТ 5915-70 | 8 | 8 | 8 | 8 | | | | | | | |
| | | | | Гайка М20-6Н.4 ГОСТ 5915-70 | | | | | 8 | 8 | | | | | |
| | | | | Гайка М24-6Н.4 ГОСТ 5915-70 | | | | | | | 8 | 8 | 8 | 8 | |





| Формат | Зона | Поз. | Обозначение | Наименование | Кол. на исполн. А146 538.000- | | | | | | | | | | Примечание |
|---|---|---|---|---|---|---|---|---|---|---|---|---|---|---|---|
| | | | | | 10 | 11 | 12 | 13 | 14 | 15 | 16 | 17 | 18 | 19 | |
| | | | | Документация | | | | | | | | | | | |
| А3 | | | А146 538.000 СБ | Сборочный чертеж | | | | | | | | | | | |
| | | | | Сборочные единицы | | | | | | | | | | | |
| А4 | | 1 | А146 523.010-06 | Опора | 1 | | | | | | | | | | |
| | | | -07 | Опора | | 1 | | | | | | | | | |
| | | | -08 | Опора | | | 1 | | | | | | | | |
| | | | -09 | Опора | | | | 1 | | | | | | | |
| | | | -10 | Опора | | | | | 1 | | | | | | |
| | | | -11 | Опора | | | | | | 1 | | | | | |
| | | | -12 | Опора | | | | | | | 1 | | | | |
| | | | -13 | Опора | | | | | | | | 1 | | | |
| | | | -14 | Опора | | | | | | | | | 1 | | |
| | | | -15 | Опора | | | | | | | | | | 1 | |
| А4 | | 2 | А146 538.010-10 | Кронштейн | 1 | 1 | | | | | | | | | |
| | | | -12 | Кронштейн | | | 1 | 1 | | | | | | | |

| Инв. № подл. | Подп. и дата | Взам. инв. № | Инв. № дубл. | Подп. и дата |
|---|---|---|---|---|
| | | | | |

Серия 5.900-7 выпуск 2

| Формат | Зона | Поз. | Обозначение | Наименование | Кол. на исполн. А14Б 538.000- 10 | 11 | 12 | 13 | 14 | 15 | 16 | 17 | 18 | 19 | Примечание |
|---|---|---|---|---|---|---|---|---|---|---|---|---|---|---|---|
| А4 | | 2 | А14Б538.010-14 | Кронштейн | | | | | 1 | 1 | | | | | |
| | | | -16 | Кронштейн | | | | | | | 1 | 1 | | | |
| | | | -18 | Кронштейн | | | | | | | | | 1 | 1 | |
| | | 3 | -11 | Кронштейн | 1 | 1 | | | | | | | | | |
| | | | -13 | Кронштейн | | | 1 | 1 | | | | | | | |
| | | | -15 | Кронштейн | | | | | 1 | 1 | | | | | |
| | | | -17 | Кронштейн | | | | | | | 1 | 1 | | | |
| | | | -19 | Кронштейн | | | | | | | | | 1 | 1 | |
| А4 | | 4 | А14Б538.020 | Плита | 1 | 1 | 1 | 1 | | | | | | | |
| | | | -01 | Плита | | | | | 1 | 1 | | | | | |
| | | | -02 | Плита | | | | | | | 1 | 1 | 1 | 1 | |
| | | | | Детали | | | | | | | | | | | |
| А4 | | 5 | А14Б538.001 | Стяжка | 2 | 2 | 2 | 2 | | | | | | | |
| | | | -01 | Стяжка | | | | | 2 | 2 | | | | | |
| | | | -02 | Стяжка | | | | | | | 2 | 2 | 2 | 2 | |

| Изм. | Лист | № докум. | Подп. | Дата | А14Б538.000 | Лист 5 |
|---|---|---|---|---|---|---|

Копировал Формат А4

| Инв. № подл. | Подп. и дата | Взам. инв. № | Инв. № дубл. | Подп. и дата |
|---|---|---|---|---|
| | | | | |

| Формат | Зона | Поз. | Обозначение | Наименование | Кол. на исполн. А14Б 538.000- 10 | 11 | 12 | 13 | 14 | 15 | 16 | 17 | 18 | 19 | Примечание |
|---|---|---|---|---|---|---|---|---|---|---|---|---|---|---|---|
| | | | | Стандартные изделия | | | | | | | | | | | |
| | | 6 | | Болт М12-6g Х35.36 ГОСТ 7798-70 | 4 | 4 | 4 | 4 | 4 | 4 | 4 | 4 | 4 | 4 | |
| | | 7 | | Гайка М12-6Н5 ГОСТ 5915-70 | 4 | 4 | 4 | 4 | 4 | 4 | 4 | 4 | 4 | 4 | |
| | | 8 | | Гайка М16-6Н.5 ГОСТ 5915-70 | 8 | 8 | 8 | 8 | | | | | | | |
| | | | | Гайка М20-6Н.4 ГОСТ 5915-70 | | | | | 8 | 8 | | | | | |
| | | | | Гайка М24-6Н.4 ГОСТ 5915-70 | | | | | | | 8 | 8 | 8 | 8 | |

| Изм. | Лист | № докум. | Подп. | Дата | А14Б538.000 | Лист 6 |
|---|---|---|---|---|---|---|

Копировал Формат А4

25206-03 94

| Формат | Зона | Поз. | Обозначение | Наименование | Кол. на испол. А14Б538.000- 20 | 21 | 22 | 23 | 24 | 25 | 26 | 27 | 28 | 29 | Примечание |
|---|---|---|---|---|---|---|---|---|---|---|---|---|---|---|---|
| | | | | Документация | | | | | | | | | | | |
| А3 | | | А14Б538.000 СБ | Сборочный чертеж | | | | | | | | | | | |
| | | | | Сборочные единицы | | | | | | | | | | | |
| А4 | | 1 | А14Б523.010-06 | Опора | 1 | | | | | | | | | | |
| | | | -07 | Опора | | 1 | | | | | | | | | |
| | | | -08 | Опора | | | 1 | | | | | | | | |
| | | | -09 | Опора | | | | 1 | | | | | | | |
| | | | -10 | Опора | | | | | 1 | | | | | | |
| | | | -11 | Опора | | | | | | 1 | | | | | |
| | | | -12 | Опора | | | | | | | 1 | | | | |
| | | | -13 | Опора | | | | | | | | 1 | | | |
| | | | -14 | Опора | | | | | | | | | 1 | | |
| | | | -15 | Опора | | | | | | | | | | 1 | |
| А4 | | 2 | А14Б538.010 | Кронштейн | 1 | 1 | | | | | | | | | |
| | | | -02 | Кронштейн | | | 1 | 1 | | | | | | | |





| Формат | Зона | Поз. | Обозначение | Наименование | Кол. на испол. А14Б538.000- 20 | 21 | 22 | 23 | 24 | 25 | 26 | 27 | 28 | 29 | Примечание |
|---|---|---|---|---|---|---|---|---|---|---|---|---|---|---|---|
| А4 | | 2 | А14Б538.010-04 | Кронштейн | | | | | 1 | 1 | | | | | |
| | | | -06 | Кронштейн | | | | | | | 1 | 1 | | | |
| | | | -08 | Кронштейн | | | | | | | | | 1 | 1 | |
| | | | -01 | Кронштейн | 1 | 1 | | | | | | | | | |
| | | | -03 | Кронштейн | | | 1 | 1 | | | | | | | |
| | | | -05 | Кронштейн | | | | | 1 | 1 | | | | | |
| | | | -07 | Кронштейн | | | | | | | 1 | 1 | | | |
| | | | -09 | Кронштейн | | | | | | | | | 1 | 1 | |
| А4 | | 4 | А14Б538.020-03 | Плита | 1 | 1 | 1 | 1 | | | | | | | |
| | | | -04 | Плита | | | | | 1 | 1 | | | | | |
| | | | -05 | Плита | | | | | | | 1 | 1 | 1 | 1 | |
| | | | | Детали | | | | | | | | | | | |
| А4 | | 5 | А14Б538.001-03 | Стяжка | 2 | 2 | 2 | 2 | | | | | | | |
| | | | -04 | Стяжка | | | | | 2 | 2 | | | | | |
| | | | -05 | Стяжка | | | | | | | 2 | 2 | 2 | 2 | |

| Инв. № подл. | Подп. и дата | Взам. инв. № | Инв. № дубл. | Подп. и дата |
|---|---|---|---|---|
| | | | | |

Серия 5.900-7 Выпуск 2

| Формат | Зона | Поз. | Обозначение | Наименование | Кол. на исполн. А146 538.000 — 20 | 21 | 22 | 23 | 24 | 25 | 26 | 27 | 28 | 29 | Примечание |
|---|---|---|---|---|---|---|---|---|---|---|---|---|---|---|---|
| | | | | Стандартные изделия | | | | | | | | | | | |
| | | 6 | | Болт М12 6g ℓ=35.36 ГОСТ 7798-70 | 4 | 4 | 4 | 4 | 4 | 4 | 4 | 4 | 4 | 4 | |
| | | 7 | | Гайка М12-6Н.5 ГОСТ 5915-70 | 4 | 4 | 4 | 4 | 4 | 4 | 4 | 4 | 4 | 4 | |
| | | 8 | | Гайка М16-6Н.5 ГОСТ 5915-70 | 8 | 8 | 8 | 8 | | | | | | | |
| | | | | Гайка М20-6Н.4 ГОСТ 5915-70 | | | | | 8 | 8 | | | | | |
| | | | | Гайка М24-6Н.4 ГОСТ 5915-70 | | | | | | | 8 | 8 | 8 | 8 | |

| Изм. | Лист | № докум. | Подп. | Дата | А146 538.000 | Лист 2 |
|---|---|---|---|---|---|---|

Копировал Формат А4

| Инв. № подл. | Подп. и дата | Взам. инв. № | Инв. № дубл. | Взам. и дата |
|---|---|---|---|---|
| | | | | |

| Формат | Зона | Поз. | Обозначение | Наименование | Кол. на исполн. А146 538.010 — | 01 | 02 | 03 | 04 | 05 | 06 | 07 | 08 | 09 | Примечание |
|---|---|---|---|---|---|---|---|---|---|---|---|---|---|---|---|
| | | | | Документация | | | | | | | | | | | |
| А3 | | | А146 538.010 СБ | Сборочный чертеж | X | X | X | X | X | X | X | X | X | X | |
| | | | | Детали | | | | | | | | | | | |
| А4 | | 1 | А146 538.003 | Накладка | 2 | 2 | 2 | 2 | | | | | | | |
| | | | — 01 | Накладка | | | | | 2 | 2 | | | | | |
| | | | — 02 | Накладка | | | | | | | 2 | 2 | 2 | 2 | |
| А3 | | 2 | А146 538.004 | Перекладина | 1 | 1 | | | | | | | | | |
| | | | — 01 | Перекладина | | | 1 | 1 | | | | | | | |
| | | | — 02 | Перекладина | | | | | 1 | 1 | | | | | |
| | | | — 03 | Перекладина | | | | | | | 1 | 1 | | | |
| | | | — 04 | Перекладина | | | | | | | | | 1 | 1 | |

Исполнения 10...19 - см. лист 2

| Изм. | Лист | № докум. | Подп. | Дата | А146 538.010 | | | |
|---|---|---|---|---|---|---|---|---|
| Разраб. | Шершакова | | | | Кронштейн | Лит. П | Лист 1 | Листов 2 |
| Пров. | Крупнак | | | | | САНТЕХНИИПРОЕКТ | | |
| Рук. гр. | Крупнак | | | | | | | |
| Н. контр. | Лейтес | | | | | | | |
| Утв. | Сливак | | | | | | | |

Копировал Формат А4

25206-03 94

56

| Формат | Зона | Поз. | Обозначение | Наименование | Кол. на испол. А14Б538.010- 10 | 11 | 12 | 13 | 14 | 15 | 16 | 17 | 18 | 19 | Примечание |
|---|---|---|---|---|---|---|---|---|---|---|---|---|---|---|---|
| | | | | Документация | | | | | | | | | | | |
| А3 | | | А14Б538.010СБ | Сборочный чертеж | X | X | X | X | X | X | X | X | X | X | |
| | | | | Детали | | | | | | | | | | | |
| А4 | | 1 | А14Б538.003 | Накладка | 2 | 2 | 2 | 2 | | | | | | | |
| | | | -01 | Накладка | | | | | 2 | 2 | | | | | |
| | | | -02 | Накладка | | | | | | | 2 | 2 | 2 | 2 | |
| А3 | | 2 | А14Б538.004 -05 | Перекладина | 1 | 1 | | | | | | | | | |
| | | | -06 | Перекладина | | | 1 | 1 | | | | | | | |
| | | | -07 | Перекладина | | | | | 1 | 1 | | | | | |
| | | | -08 | Перекладина | | | | | | | 1 | 1 | | | |
| | | | -09 | Перекладина | | | | | | | | | 1 | 1 | |

| Изм. | Лист | № докум. | Подп. | Дата | А14Б538.010 | Лист 2 |
|---|---|---|---|---|---|---|

Копировал Формат А4



| Формат | Зона | Поз. | Обозначение | Наименование | Кол. на испол. А14Б538.020- — | 01 | 02 | 03 | 04 | 05 | Примечание |
|---|---|---|---|---|---|---|---|---|---|---|---|
| | | | | Документация | | | | | | | |
| А3 | | | А14Б538.010СБ | Сборочный чертеж | X | X | X | X | X | X | |
| | | | | Детали | | | | | | | |
| А4 | | 1 | А14Б538.006 | Плита | 1 | | | | | | |
| | | | -01 | Плита | | 1 | | | | | |
| | | | -02 | Плита | | | 1 | | | | |
| | | | -03 | Плита | | | | 1 | | | |
| | | | -04 | Плита | | | | | 1 | | |
| | | | -05 | Плита | | | | | | 1 | |
| | | 2 | -06 | Плита | 1 | | | | | | |
| | | | -07 | Плита | | 1 | 1 | | | | |
| | | | -08 | Плита | | | | 1 | | | |
| | | | -09 | Плита | | | | | 1 | 1 | |

| Изм. | Лист | № докум. | Подп. | Дата | А14Б538.020 | | |
|---|---|---|---|---|---|---|---|
| Разраб. | | Шершакова | | | Плита | Лит. И | Лист | Листов 1 |
| Пров. | | Крупник | | | | САНТЕХНИИПРОЕКТ | |
| Рук. гр. | | Крупник | | | | | |
| Н. контр. | | Лейтес | | | | | |
| Утв. | | Сливак | | | | | |

Копировал Формат А4

А14Б 538.000 СБ

Серия 5.900 – 7 выпуск 2

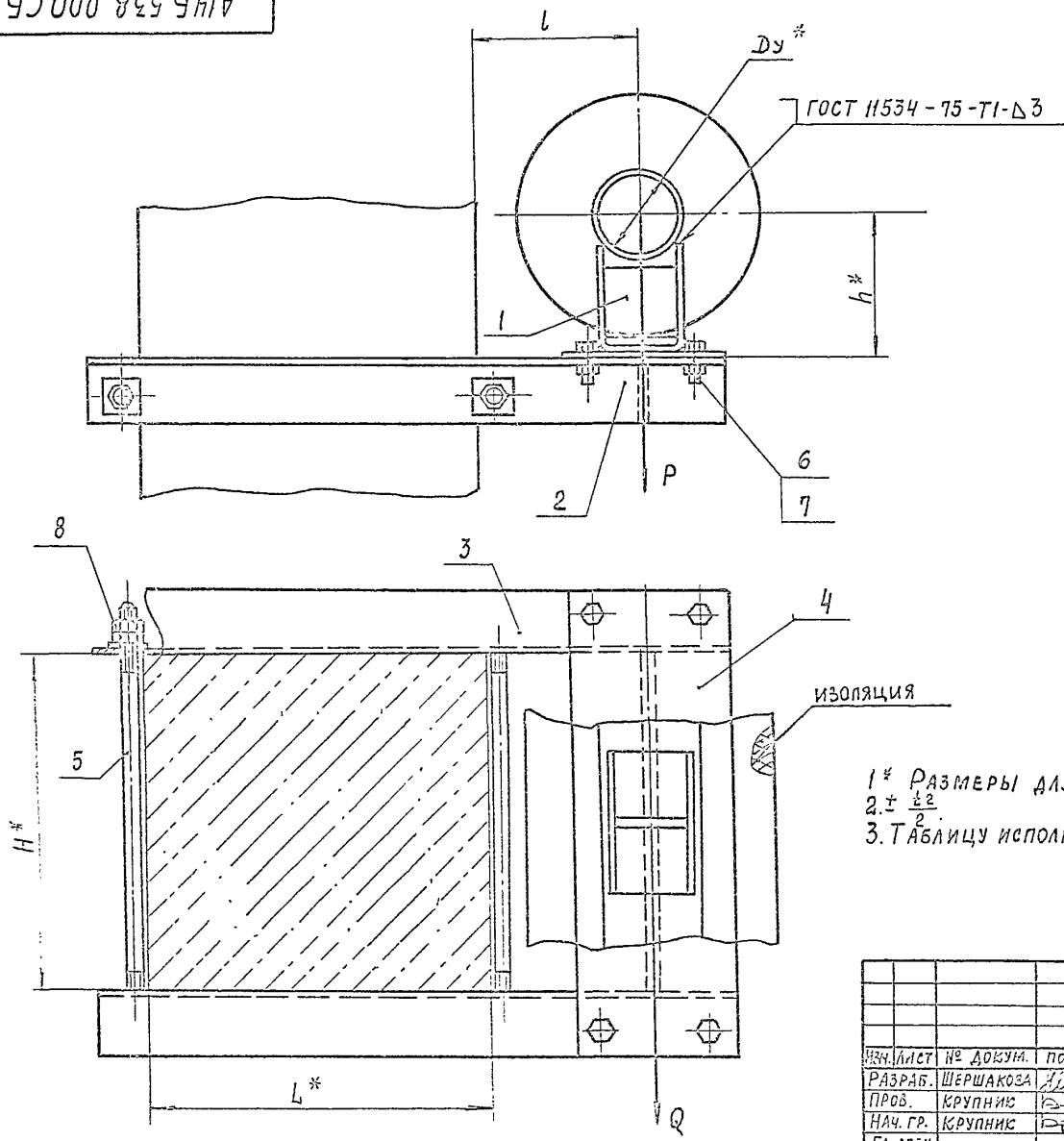


1* Размеры для справок.
2. $\pm \frac{t2}{2}$.
3. Таблицу исполнений - см. лист 2.

| | | | | | | | | |
|---|---|---|---|---|---|---|---|---|
| | | | | | А14Б 538.000 СБ | | | |
| Изм. | Лист | № докум. | Подп. | Дата | Опора подвижная | Лит. | Масса | Масштаб |
| Разраб. | | Шершакова | | | | И | См. табл. | — |
| Пров. | | Крупник | | | | Лист 1 | Листов 2 | |
| Нач. гр. | | Крупник | | | | | | |
| Гл. спец. | | | | | | | | |
| Н. контр. | | Лейтес | | | | Сантехниипроект | | |
| Утв. | | Спивак | | | | | | |

Инв. № подл. | Подп. и дата | Взам. инв. № | Инв. № дубл. | Подп. и дата

А145 538.000СБ

Серия 5.900 – 7 выпуск 2

| Обозначение | Условный проход $D_y^*$, мм | Допускаемые нагрузки, кгс | | Размеры, мм | | | | Масса, кг |
|---|---|---|---|---|---|---|---|---|
| | | вертикальная | горизонтальная | | | | | |
| | | P | Q | $L^*$ | $l$ | $H^*$ | $h^*$ | |
| А145 538.000 | 100 | 157 | 47,1 | 400 | 195 | 400 | 162 | 22,1 |
| -01 | | | | | | | 212 | 22,6 |
| -02 | 125 | 220 | 66 | | 210 | | 175 | 22,2 |
| -03 | | | | | | | 225 | 22,7 |
| -04 | 150 | 325 | 97,5 | | 220 | | 188 | 39,3 |
| -05 | | | | | | | 238 | 40,5 |
| -06 | 200 | 860 | 258 | | 260 | | 218 | 45,6 |
| -07 | | | | | | | 258 | 45,8 |
| -08 | 250 | 1153 | 345,9 | | 290 | | 245 | 45,6 |
| -09 | | | | | | | 295 | 46,3 |
| -10 | 100 | 157 | 47,1 | 600 | 195 | | 162 | 24,8 |
| -11 | | | | | | | 212 | 25,3 |
| -12 | 125 | 220 | 66 | | 210 | | 175 | 24,9 |
| -13 | | | | | | | 225 | 25,4 |
| -14 | 150 | 325 | 97,5 | | 220 | | 188 | 45,3 |
| -15 | | | | | | | 238 | 46 |

Продолжение

| Обозначение | Условный проход $D_y^*$, мм | Допускаемые нагрузки, кгс | | Размеры, мм | | | | Масса, кг |
|---|---|---|---|---|---|---|---|---|
| | | Вертикальная | Горизонтальная | | | | | |
| | | P | Q | $L^*$ | $l$ | $H^*$ | $h^*$ | |
| А145 538 000-16 | 200 | 860 | 258 | 600 | 260 | 400 | 218 | 50,8 |
| -17 | | | | | | | 268 | 51,6 |
| -18 | 250 | 1153 | 345,9 | | 290 | | 245 | 51,5 |
| -19 | | | | | | | 295 | 52,3 |
| -20 | 100 | 157 | 47,1 | 400 | 195 | 600 | 162 | 26,6 |
| -21 | | | | | | | 212 | 27,1 |
| -22 | 125 | 220 | 66 | | 210 | | 175 | 26,7 |
| -23 | | | | | | | 225 | 27,2 |
| -24 | 150 | 325 | 97,5 | | 220 | | 188 | 43,9 |
| -25 | | | | | | | 238 | 44,6 |
| -26 | 200 | 860 | 258 | | 260 | | 218 | 49,6 |
| -27 | | | | | | | 268 | 50,5 |
| -28 | 250 | 1153 | 345,9 | | 290 | | 245 | 51,3 |
| -29 | | | | | | | 295 | 51,4 |

Инв. № подл. | Подпись и дата | Взам. инв. № | Инв. № дубл. | Подпись и дата

| Изм. | Лист | № докум. | Подпись | Дата | А145 538.000 СБ | Лист 2 |
|---|---|---|---|---|---|---|

А1Б 538.010 СБ

Серия 5.900 – 7 выпуск 2

Инв. № подл. | Подпись и дата | Взам. инв. № | Инв. № дубл. | Подп. и дата

## Рис. 1

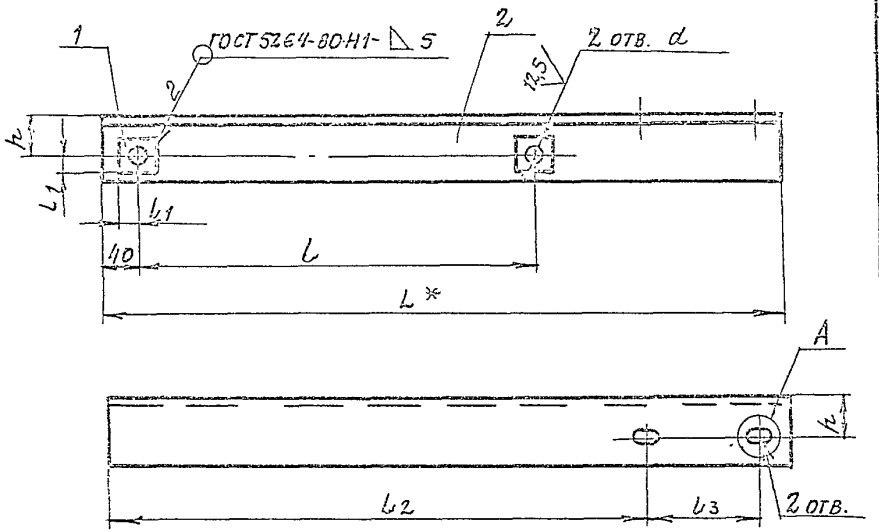


А (1:1)

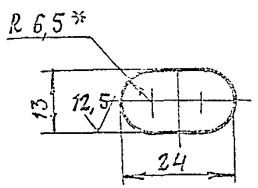


## Рис. 2

Остальное – см. рис. 1

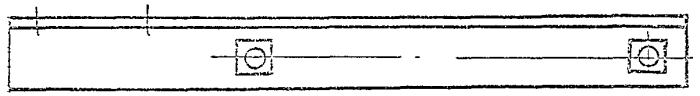

| Обозначение | Рис. | Размеры, мм | | | | | | | Масса, кг |
|---|---|---|---|---|---|---|---|---|---|
| | | l* | l | l1 | l2 | l3 | h | d | |
| А1Б.539.010 | 1 | 745 | 435 | 20 | 592 | 122 | 45 | 17 | 5,36 |
| -01 | 2 | | | | | | | | |
| -02 | 1 | 760 | | | 607 | | | | 5,44 |
| -03 | 2 | | | | | | | | |
| -04 | 1 | 770 | | 25 | 617 | | 55 | 21 | 12,02 |
| -05 | 2 | | | | | | | | |
| -06 | 1 | 825 | | 30 | 641 | 153 | | 25 | 13,0 |
| -07 | 2 | | | | | | | | |
| -08 | 1 | 855 | | | 671 | | | | 13,43 |
| -09 | 2 | | | | | | | | |
| -10 | 1 | 945 | 535 | 20 | 792 | 122 | 45 | 17 | 6,73 |
| -11 | 2 | | | | | | | | |
| -12 | 1 | 960 | | | 807 | | | | 6,8 |
| -13 | 2 | | | | | | | | |
| -14 | 1 | 970 | | 25 | 817 | | 55 | 21 | 15,05 |
| -15 | 2 | | | | | | | | |
| -16 | 1 | 1025 | | 30 | 841 | 153 | | 25 | 16,0 |
| -17 | 2 | | | | | | | | |
| -18 | 1 | 1055 | | | 871 | | | | 16,45 |
| -19 | 2 | | | | | | | | |

1.* Размеры для справок.

2. H14; $\pm \frac{t2}{2}$

| | | | | |
|---|---|---|---|---|
| Изм. | Лист | № докум. | Подп. | Дата |
| Разраб. | Шелюхова | | | |
| Пров. | Крупник | | | |
| Нач. гр. | Крупник | | | |
| Гл. спец. | | | | |
| Н. контр. | Лейтес | | | |
| Утв. | Спивак | | | |

А1Б 538.010 СБ

Кронштейн

| Лит. | Масса | Масштаб |
|---|---|---|
| И | См. табл. | — |
| Лист | Листов 1 | |

САНТЕХНИИПРОЕКТ

Копировал 25206-03 100 Формат А3

А14б53В.020 СБ

Серия 5.900 – 7 выпуск 2

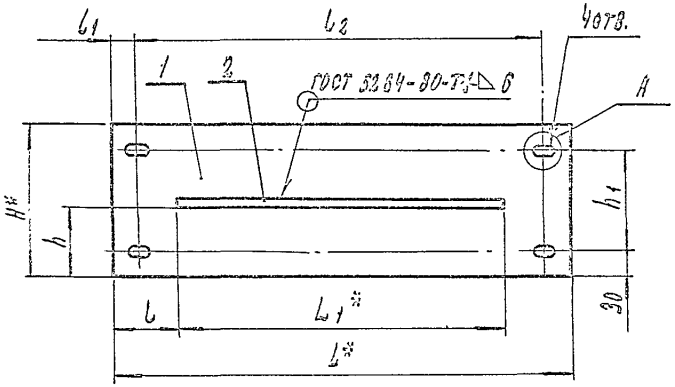


| Обозначение | Размеры, мм | | | | | | | | Масса, кг |
|---|---|---|---|---|---|---|---|---|---|
| | $L^*$ | $L^*_1$ | $l$ | $l_1$ | $l_2$ | $H^*$ | $h$ | $h_1$ | |
| А14б53В.020 | 550 | 390 | 80 | 30 | 490 | 182 | 87 | 122 | 7,2 |
| –01 | 600 | | 105 | 45 | 510 | | | | 9,5 |
| –02 | | | | | | 213 | 97 | 153 | 10,7 |
| –03 | 750 | 590 | 80 | 30 | 690 | 182 | 87 | 122 | 11,5 |
| –04 | 800 | | 105 | 45 | 710 | | | | 13,1 |
| –05 | | | | | | 213 | 97 | 153 | 14,1 |

А (1:1)

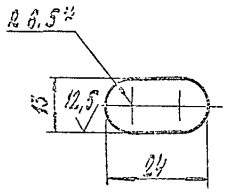


1* Размеры для справок.

2. Н14; $\pm \frac{t_2}{2}$.

| | | | | | | | | |
|---|---|---|---|---|---|---|---|---|
| | | | | | А14б53В.020 СБ | | | |
| Изм. | Лист | № докум. | Подп. | Дата | Плита | Лит. | Масса | Масштаб |
| Разраб. | | Шершанов | | | | И | См. табл. | — |
| Пров. | | Крупник | | | | Лист | Листов 1 | |
| Нач. гр. | | Крупник | | | | | | |
| Гл. спец. | | | | | | | | |
| Н. контр. | | Лейпес | | | | | | |
| Утв. | | Спивак | | | | | | |

САНТЕХНИИПРОЕКТ

Инв. № подл. | Подп. и дата | Взам. инв. № | Инв. № дубл. | Подп. и дата

| Форм. | Зона | Поз. | Обозначение | Наименование | Кол. на испол. А14Б 539.000– — | 01 | 02 | 03 | 04 | 05 | 06 | 07 | 08 | 09 | Примечание |
|---|---|---|---|---|---|---|---|---|---|---|---|---|---|---|---|
| | | | | Документация | | | | | | | | | | | |
| ПЗ | | | А14Б 539.000СБ | Сборочные единицы | X | X | X | X | X | X | X | X | X | X | |
| | | | | Сборочные единицы | | | | | | | | | | | |
| АЧ | | 1 | А14Б 523.010 | Опора | 2 | | | | | | | | | | |
| | | | -01 | Опора | | 2 | | | | | | | | | |
| | | | -02 | Опора | | | 2 | | | | | | | | |
| | | | -03 | Опора | | | | 2 | | | | | | | |
| | | | -04 | Опора | | | | | 2 | | | | | | |
| | | | -05 | Опора | | | | | | 2 | | | | | |
| | | | -06 | Опора | | | | | | | 2 | | | | |
| | | | -07 | Опора | | | | | | | | 2 | | | |

Исполнения 10...19 – см. листы 4...6.
20...29 см. листы 7...9
30...35 – см. листы 10, 11.

| Изм. | Лист | № докум. | Подп. | Дата | А14Б 539.000 | | | |
|---|---|---|---|---|---|---|---|---|
| Разраб. | | Шершиков | | | Опора подвижная двухрядная. | Лит | Лист 1 | Листов 11 |
| Пров. | | Крупник | | | | САНТЕХНИИПРОЕКТ | | |
| Рук. гр. | | Крупник | | | | | | |
| Н. контр. | | Лентес | | | | | | |
| Утв. | | Спивак | | | | | | |

Копировал: Формат А4



| Форм. | Зона | Поз. | Обозначение | Наименование | Кол. на испол. А14Б 539.000– — | 01 | 02 | 03 | 04 | 05 | 06 | 07 | 08 | 09 | Примечание |
|---|---|---|---|---|---|---|---|---|---|---|---|---|---|---|---|
| АЧ | | 1 | А14Б 523.010-08 | Опора | | | | | | | | | 2 | | |
| | | | -09 | Опора | | | | | | | | | | 2 | |
| АЧ | | 2 | А14Б 538.020 | Плита | 2 | 2 | 2 | 2 | | | | | | | |
| | | | -01 | Плита | | | | | 2 | 2 | 2 | 2 | 2 | 2 | |
| АЧ | | 3 | А14Б 539.010 | Кронштейн | 1 | 1 | | | | | | | | | |
| | | | -02 | Кронштейн | | | 1 | 1 | | | | | | | |
| | | | -04 | Кронштейн | | | | | 1 | 1 | | | | | |
| | | | -06 | Кронштейн | | | | | | | 1 | 1 | | | |
| | | | -08 | Кронштейн | | | | | | | | | 1 | 1 | |
| | | 4 | -01 | Кронштейн | 1 | 1 | | | | | | | | | |
| | | | -03 | Кронштейн | | | 1 | 1 | | | | | | | |
| | | | -05 | Кронштейн | | | | | 1 | 1 | | | | | |
| | | | -07 | Кронштейн | | | | | | | 1 | 1 | | | |
| | | | -09 | Кронштейн | | | | | | | | | 1 | 1 | |
| | | | | Детали | | | | | | | | | | | |
| АЧ | | 5 | А14Б 538.001 | Стяжка | 2 | 2 | 2 | 2 | | | | | | | |
| | | | -01 | Стяжка | | | | | 2 | 2 | 2 | 2 | | | |

| Изм. | Лист | № докум. | Подп. | Дата | А14Б 539.000 | Лист 2 |
|---|---|---|---|---|---|---|

Копировал: Формат А4

25206-03 102

| Инв. № подл. | Подп. и дата | Взам. инв. № | Инв. № дубл. | Подп. и дата |
|---|---|---|---|---|
| | | | | |

Серия 5.900 – 7 Выпуск 2

| Формат | Зона | Поз. | Обозначение | Наименование | Кол. на исполн. А14Б 539.000 – | | | | | | | | | | Примечание |
|---|---|---|---|---|---|---|---|---|---|---|---|---|---|---|---|
| | | | | | — | 01 | 02 | 03 | 04 | 05 | 06 | 07 | 08 | 09 | |
| А4 | | 1 | А14Б 538.001-02 | Стяжка | | | | | | | | | 2 | 2 | |
| | | | | Стандартные изделия | | | | | | | | | | | |
| | | 6 | | Болт М12-6g×35.36 ГОСТ 7798-70 | 4 | 4 | 4 | 4 | 4 | 4 | 4 | 4 | 4 | 4 | |
| | | | | Гайки ГОСТ 5915-70 | | | | | | | | | | | |
| | | 7 | | М12-6Н.5 | 4 | 4 | 4 | 4 | 4 | 4 | 4 | 4 | 4 | 4 | |
| | | 8 | | М16-6Н.5 | 8 | 8 | 8 | 8 | | | | | | | |
| | | | | М20-6Н.4 | | | | | 8 | 8 | 8 | 8 | | | |
| | | | | М24-6Н.4 | | | | | | | | | 8 | 8 | |

| Изм. | Лист | № докум. | Подп. | Дата | А14Б 539.000 | Лист 3 |
|---|---|---|---|---|---|---|

Копировал: Формат А4

| Инв. № подл. | Подп. и дата | Взам. инв. № | Инв. № дубл. | Подп. и дата |
|---|---|---|---|---|
| | | | | |

| Формат | Зона | Поз. | Обозначение | Наименование | Кол. на исполн. А14Б 539.000 – | | | | | | | | | | Примечание |
|---|---|---|---|---|---|---|---|---|---|---|---|---|---|---|---|
| | | | | | 10 | 11 | 12 | 13 | 14 | 15 | 16 | 17 | 18 | 19 | |
| | | | | Документация | | | | | | | | | | | |
| А3 | | | А14Б 539.000 СБ | Сборочный чертеж | X | X | X | X | X | X | X | X | X | X | |
| | | | | Сборочные единицы | | | | | | | | | | | |
| А4 | | 1 | А14Б 523.010-10 | Опора | 2 | | | | | | | | | | |
| | | | -11 | Опора | | 2 | | | | | | | | | |
| | | | А14Б 523.010 | Опора | | | 2 | | | | | | | | |
| | | | -01 | Опора | | | | 2 | | | | | | | |
| | | | -02 | Опора | | | | | 2 | | | | | | |
| | | | -03 | Опора | | | | | | 2 | | | | | |
| | | | -04 | Опора | | | | | | | 2 | | | | |
| | | | -05 | Опора | | | | | | | | 2 | | | |
| | | | -06 | Опора | | | | | | | | | 2 | | |
| | | | -07 | Опора | | | | | | | | | | 2 | |
| А4 | | 2 | А14Б 538.020-01 | Плита | 2 | 2 | | | | | 2 | 2 | 2 | 2 | |
| | | | А14Б 538.020 | Плита | | | 2 | 2 | 2 | 2 | | | | | |

| Изм. | Лист | № докум. | Подп. | Дата | А14Б 539.000 | Лист 4 |
|---|---|---|---|---|---|---|

Копировал: Формат А4

25206-03 103

| Инв. № подл. | Подп. и дата | Взам. инв. № | Инв. № дубл. | Подп. и дата |
|---|---|---|---|---|
| | | | | |

Серия 5.900 — 7 выпуск 2

| Формат | Зона | Поз. | Обозначение | Наименование | Кол. на исполн. А14Б539.000- 10 | 11 | 12 | 13 | 14 | 15 | 16 | 17 | 18 | 19 | Примечание |
|---|---|---|---|---|---|---|---|---|---|---|---|---|---|---|---|
| А4 | | 3 | А14Б539.010-10 | Кронштейн | 1 | 1 | | | | | | | | | |
| | | | -12 | Кронштейн | | | 1 | 1 | | | | | | | |
| | | | -14 | Кронштейн | | | | | 1 | 1 | | | | | |
| | | | -16 | Кронштейн | | | | | | | 1 | 1 | | | |
| | | | -18 | Кронштейн | | | | | | | | | 1 | 1 | |
| | | 4 | -11 | Кронштейн | 1 | 1 | | | | | | | | | |
| | | | -13 | Кронштейн | | | 1 | 1 | | | | | | | |
| | | | -15 | Кронштейн | | | | | 1 | 1 | | | | | |
| | | | -17 | Кронштейн | | | | | | | 1 | 1 | | | |
| | | | -19 | Кронштейн | | | | | | | | | 1 | 1 | |
| | | | | Детали | | | | | | | | | | | |
| А4 | | 5 | А14Б538.001-02 | Стяжка | 2 | 2 | | | | | | | | | |
| | | | А14Б538.001 | Стяжка | | | 2 | 2 | 2 | 2 | | | | | |
| | | | -01 | Стяжка | | | | | | | 2 | 2 | 2 | 2 | |

| Изм. | Лист | № докум. | Подп. | Дата | А14Б539.000 | Лист 5 |
|---|---|---|---|---|---|---|

Копировал Формат А4

| Инв. № подл. | Подп. и дата | Взам. инв. № | Инв. № дубл. | Подп. и дата |
|---|---|---|---|---|
| | | | | |

| Формат | Зона | Поз. | Обозначение | Наименование | Кол. на исполн. А14Б539.000- 10 | 11 | 12 | 13 | 14 | 15 | 16 | 17 | 18 | 19 | Примечание |
|---|---|---|---|---|---|---|---|---|---|---|---|---|---|---|---|
| | | | | Стандартные изделия | | | | | | | | | | | |
| | | 6 | | Болт М12-6gх35.36 ГОСТ 7798-70 | 4 | 4 | 4 | 4 | 4 | 4 | 4 | 4 | 4 | 4 | |
| | | | | Гайки ГОСТ 5915-70 | | | | | | | | | | | |
| | | 7 | | М12-6Н.5 | 4 | 4 | 4 | 4 | 4 | 4 | 4 | 4 | 4 | 4 | |
| | | 8 | | М24-6Н.4 | 8 | 8 | | | | | | | | | |
| | | | | М16-6Н.5 | | | 8 | 8 | 8 | 8 | | | | | |
| | | | | М20-6Н.4 | | | | | | | 8 | 8 | 8 | 8 | |

| Изм. | Лист | № докум. | Подп. | Дата | А14 Б 539.000 | Лист 6 |
|---|---|---|---|---|---|---|

Копировал Формат А4

25206-03 104

| Формат | Зона | Поз. | Обозначение | Наименование | Кол. на испол. А14Б539.000- 20 | 21 | 22 | 23 | 24 | 25 | 26 | 27 | 28 | 29 | Примечание |
|---|---|---|---|---|---|---|---|---|---|---|---|---|---|---|---|
| | | | | Документация | | | | | | | | | | | |
| А3 | | | А14Б539.000 СБ | Сборочный чертеж | X | X | X | X | X | X | X | X | X | X | |
| | | | | Сборочные единицы | | | | | | | | | | | |
| А4 | | 1 | А14Б523.010-08 | Опора | 2 | | | | | | | | | | |
| | | | -09 | Опора | | 2 | | | | | | | | | |
| | | | -10 | Опора | | | 2 | | | | | | | | |
| | | | -11 | Опора | | | | 2 | | | | | | | |
| | | | А14Б523.010 | Опора | | | | | 2 | | | | | | |
| | | | -01 | Опора | | | | | | 2 | | | | | |
| | | | -02 | Опора | | | | | | | 2 | | | | |
| | | | -03 | Опора | | | | | | | | 2 | | | |
| | | | -04 | Опора | | | | | | | | | 2 | | |
| | | | -05 | Опора | | | | | | | | | | 2 | |
| А4 | | 2 | А14Б538.020-01 | Плита | 2 | 2 | 2 | 2 | | | | | | | |
| | | | -03 | Плита | | | | | 2 | 2 | 2 | 2 | | | |





| Формат | Зона | Поз. | Обозначение | Наименование | Кол. на испол. А14Б539.000- 20 | 21 | 22 | 23 | 24 | 25 | 26 | 27 | 28 | 29 | Примечание |
|---|---|---|---|---|---|---|---|---|---|---|---|---|---|---|---|
| А4 | | 2 | А14Б538.020-04 | Плита | | | | | | | | | 2 | 2 | |
| А4 | | 3 | А14Б539.010-20 | Кронштейн | 1 | 1 | | | | | | | | | |
| | | | -22 | Кронштейн | | | 1 | 1 | | | | | | | |
| | | | А14Б539.010 | Кронштейн | | | | | 1 | 1 | | | | | |
| | | | -02 | Кронштейн | | | | | | | 1 | 1 | | | |
| | | | -04 | Кронштейн | | | | | | | | | 1 | 1 | |
| | | 4 | -21 | Кронштейн | 1 | 1 | | | | | | | | | |
| | | | -23 | Кронштейн | | | 1 | 1 | | | | | | | |
| | | | -01 | Кронштейн | | | | | 1 | 1 | | | | | |
| | | | -03 | Кронштейн | | | | | | | 1 | 1 | | | |
| | | | -05 | Кронштейн | | | | | | | | | 1 | 1 | |
| | | | | Детали | | | | | | | | | | | |
| А4 | | 5 | А14Б538.001-02 | Стяжка | 2 | 2 | 2 | 2 | | | | | | | |
| | | | -03 | Стяжка | | | | | 2 | 2 | 2 | 2 | | | |
| | | | -04 | Стяжка | | | | | | | | | 2 | 2 | |

| Формат | Зона | Поз. | Обозначение | Наименование | Кол. на исполн. А14Б539.000- 20 | 21 | 22 | 23 | 24 | 25 | 26 | 27 | 28 | 29 | Примечание |
|---|---|---|---|---|---|---|---|---|---|---|---|---|---|---|---|
| | | | | Стандартные изделия | | | | | | | | | | | |
| | | 6 | | Болт М12-6gх35.35 ГОСТ 5915-70 | 4 | 4 | 4 | 4 | 4 | 4 | 4 | 4 | 4 | 4 | |
| | | | | Гайки ГОСТ 5915-70 | | | | | | | | | | | |
| | | 7 | | М12-6Н.5 | 4 | 4 | 4 | 4 | 4 | 4 | 4 | 4 | 4 | 4 | |
| | | 8 | | М24-6Н.4 | 8 | 8 | 8 | 8 | | | | | | | |
| | | | | М16-6Н.5 | | | | | 8 | 8 | 8 | 8 | | | |
| | | | | М20-6Н.4 | | | | | | | | | 8 | 8 | |





| Формат | Зона | Поз. | Обозначение | Наименование | Кол. на исполн. А14Б539.000- 30 | 31 | 32 | 33 | 34 | 35 | Примечание |
|---|---|---|---|---|---|---|---|---|---|---|---|
| | | | | Документация | | | | | | | |
| А3 | | | А14Б539.000 СБ | Сборочный чертеж | ✕ | ✕ | ✕ | ✕ | ✕ | ✕ | |
| | | | | Сборочные единицы | | | | | | | |
| А4 | | 1 | А14Б523.010-06 | Опора | 2 | | | | | | |
| | | | -07 | Опора | | 2 | | | | | |
| | | | -08 | Опора | | | 2 | | | | |
| | | | -09 | Опора | | | | 2 | | | |
| | | | -10 | Опора | | | | | 2 | | |
| | | | -11 | Опора | | | | | | 2 | |
| А4 | | 2 | А14Б538.020-04 | Плита | 2 | 2 | 2 | 2 | 2 | 2 | |
| А4 | | 3 | А14Б539.010-06 | Кронштейн | 1 | 1 | | | | | |
| | | | -08 | Кронштейн | | | 1 | 1 | | | |
| | | | -10 | Кронштейн | | | | | 1 | 1 | |
| | | 4 | -07 | Кронштейн | 1 | 1 | | | | | |
| | | | -09 | Кронштейн | | | 1 | 1 | | | |

| Инв. № подл. | Подп. и дата | Взам. инв. № | Инв. № дубл. | Подп. и дата |
|---|---|---|---|---|
| | | | | |

Серия 5.900 – 7 Выпуск 2

| Формат | Зона | Поз. | Обозначение | Наименование | Кол. на исполн. А14Б 539.000- 30 | 31 | 32 | 33 | 34 | 35 | | | | | Примечание |
|---|---|---|---|---|---|---|---|---|---|---|---|---|---|---|---|
| А4 | | 4 | А14Б539. 010-11 | Кронштейн | | | | | 1 | 1 | | | | | |
| | | | | **Детали** | | | | | | | | | | | |
| А4 | | 5 | А14. Б538. 001 -04 | Стяжка | 2 | 2 | | | | | | | | | |
| | | | -05 | Стяжка | | | 2 | 2 | 2 | 2 | | | | | |
| | | | | **Стандартные изделия** | | | | | | | | | | | |
| | | 6 | | Болт М12-6g×35.36 ГОСТ 7798-70 | 4 | 4 | 4 | 4 | 4 | 4 | | | | | |
| | | | | Гайки ГОСТ 5915-70 | | | | | | | | | | | |
| | | 7 | | М12-6Н.5 | 4 | 4 | 4 | 4 | 4 | 4 | | | | | |
| | | 8 | | М20-6Н.4 | 8 | 8 | | | | | | | | | |
| | | | | М24-6Н.4 | | | 8 | 8 | 8 | 8 | | | | | |

| Изм. | Лист | № докум. | Подп. | Дата | А14Б539. 000 | Лист 11 |
|---|---|---|---|---|---|---|

Копировал Формат А4

| Инв. № подл. | Подп. и дата | Взам. инв. № | Инв. № дубл. | Подп. и дата |
|---|---|---|---|---|
| | | | | |

| Формат | Зона | Поз. | Обозначение | Наименование | Кол. на исполн. А14Б 539.010- – | 01 | 02 | 03 | 04 | 05 | 06 | 07 | 08 | 09 | Примечание |
|---|---|---|---|---|---|---|---|---|---|---|---|---|---|---|---|
| | | | | **Документация** | | | | | | | | | | | |
| А3 | | | А14Б 539. 010 СБ | Сборочный чертеж | X | X | X | X | X | X | X | X | X | X | |
| | | | | **Детали** | | | | | | | | | | | |
| А4 | | 1 | А14Б 538. 003 | Накладка | 2 | 2 | 2 | 2 | | | | | | | |
| | | | -01 | Накладка | | | | | 2 | 2 | 2 | 2 | | | |
| | | | -02 | Накладка | | | | | | | | | 2 | 2 | |
| А4 | | 2 | А14Б539. 001 | Переkладина | 1 | 1 | | | | | | | | | |
| | | | -01 | Переkладина | | | 1 | 1 | | | | | | | |
| | | | -02 | Переkладина | | | | | 1 | 1 | | | | | |
| | | | -03 | Переkладина | | | | | | | 1 | 1 | | | |
| | | | -04 | Переkладина | | | | | | | | | 1 | 1 | |

Исполнения 10...19 - см. лист 2,

20...23 - см. лист 3

| Изм. | Лист | № докум. | Подп. | Дата | А14Б539. 010 | | | |
|---|---|---|---|---|---|---|---|---|
| Разраб. | | Шершакова | | | Кронштейн | Лит. | Лист 1 | Листов 3 |
| Пров. | | Крупник | | | | | | |
| Рук. груп. | | Крупник | | | | Сантехниипроект | | |
| Н. контр. | | Лейтес | | | | | | |
| Утв. | | Сливак | | | | | | |

Копировал Формат А4

25206-03 107

105

| Формат | Зона | Поз. | Обозначение | Наименование | Кол. на испол. А14Б539.010- 10 | 11 | 12 | 13 | 14 | 15 | 16 | 17 | 18 | 19 | Примечание |
|---|---|---|---|---|---|---|---|---|---|---|---|---|---|---|---|
| | | | | Документация | | | | | | | | | | | |
| А3 | | | А14Б.539. 010 СБ | Сборочный чертеж | | | | | | | | | | | |
| | | | | Детали | | | | | | | | | | | |
| А4 | | 1 | А14Б538.003-02 | Накладка | 2 | 2 | | | | | | | | | |
| | | | А14Б538.003 | Накладка | | | 2 | 2 | 2 | 2 | | | | | |
| | | | -01 | Накладка | | | | | | | 2 | 2 | 2 | 2 | |
| А4 | | 2 | А14Б539.001-05 | Перекладина | 1 | 1 | | | | | | | | | |
| | | | -06 | Перекладина | | | 1 | 1 | | | | | | | |
| | | | -07 | Перекладина | | | | | 1 | 1 | | | | | |
| | | | -08 | Перекладина | | | | | | | 1 | 1 | | | |
| | | | -09 | Перекладина | | | | | | | | | 1 | 1 | |

| Изм. | Лист | № докум. | Подп. | Дата | А14Б539.010 | Лист 2 |
|---|---|---|---|---|---|---|

Копировал Формат А4



| Формат | Зона | Поз. | Обозначение | Наименование | Кол. на испол. А14Б539.010- 20 | 21 | 22 | 23 | Примечание |
|---|---|---|---|---|---|---|---|---|---|
| | | | | Документация | | | | | |
| А3 | | | А14Б539. 010 СБ | Сборочный чертеж | | | | | |
| | | | | Детали | | | | | |
| А4 | | 1 | А14Б538.003-02 | Накладка | 2 | 2 | 2 | 2 | |
| А4 | | 2 | А14Б539.001-10 | Перекладина | 1 | 1 | | | |
| | | | -11 | Перекладина | | | 1 | 1 | |

| Изм. | Лист | № докум. | Подп. | Дата | А14Б539.010 | Лист 3 |
|---|---|---|---|---|---|---|

Копировал Формат А4

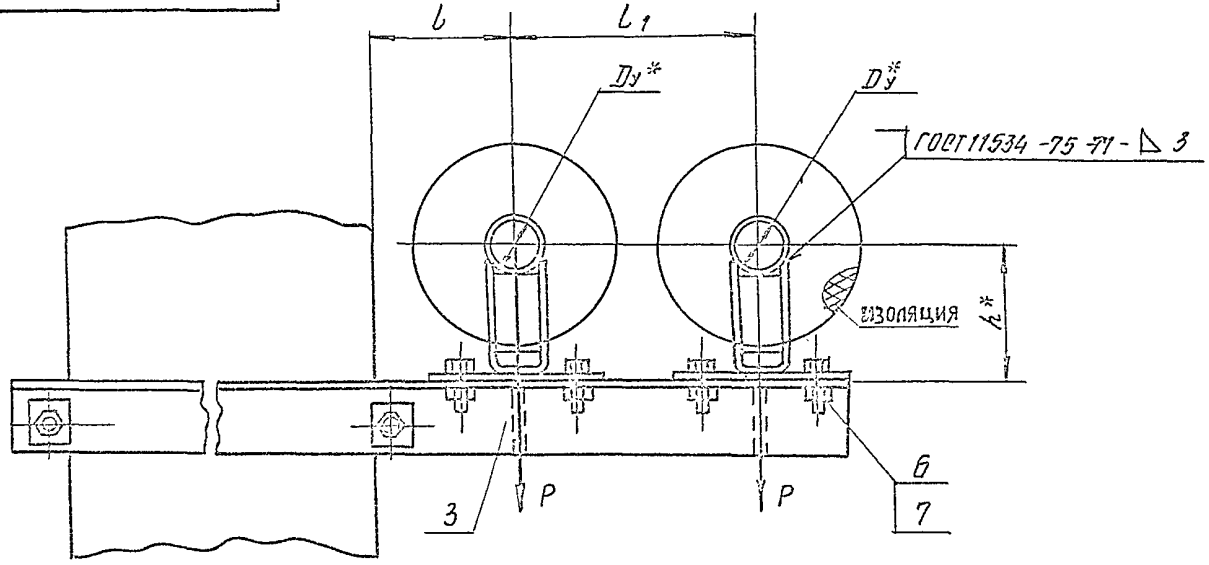


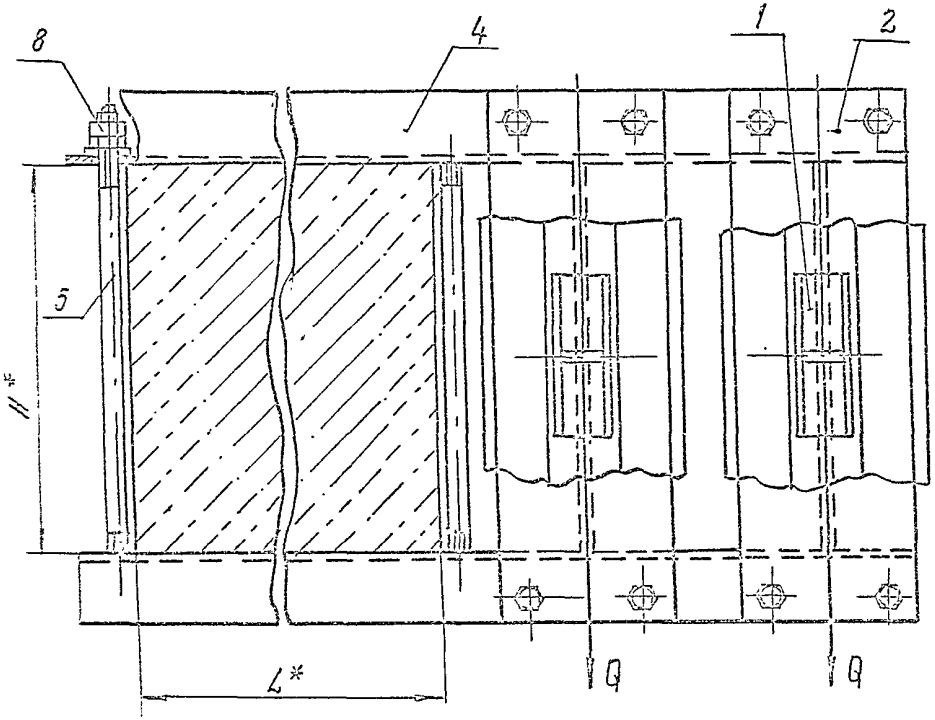


1.* Размеры для справок

2. $\pm \frac{t2}{2}$

3. Таблицу исполнений - см. лист 2

| | | | | | |
|---|---|---|---|---|---|
| Изм. | Лист | № докум. | Подп. | Дата | А14Б 539.000 СБ |
| Разраб. | | Шершаков | | | Опора подвижная двухрядная |
| Пров. | | Крупник | | | Лит. И; Масса см. табл.; Масштаб – |
| Нач. гр. | | Крупник | | | Лист 1; Листов 2 |
| Гл. спец. | | | | | |
| Н. контр. | | Лейтес | | | Сантехниипроект |
| Утв. | | Сливак | | | |

Инв. № подл. | Подп. и дата | Взам. инв. № | Инв. № дубл. | Подп. и дата

А14Б 539.000 СБ

Серия 5.900 – 7 выпуск 2

| Обозначение | Условный проход $D_y$,* мм | Допускаемые нагрузки, кгс | | Размеры, мм | | | | | Масса, кг |
|---|---|---|---|---|---|---|---|---|---|
| | | вертикальн. | горизонт. | L* | l | $l_1$ | H* | h* | |
| | | P | Q | | | | | | |
| А14Б 539.000 | 50 | 51 | 15,3 | 400 | 150 | 230 | 400 | 138 | 32,2 |
| -01 | | | | | | | | 188 | 33,1 |
| -02 | 65 | 78 | 23,4 | | 160 | 250 | | 146 | 32,5 |
| -03 | | | | | | | | 196 | 33,4 |
| -04 | 80 | 107 | 32,1 | | 185 | 300 | | 153 | 56,8 |
| -05 | | | | | | | | 203 | 57,8 |
| -06 | 100 | 157 | 47,1 | | 195 | 320 | | 162 | 58,5 |
| -07 | | | | | | | | 212 | 59,6 |
| -08 | 125 | 220 | 66 | | 210 | 350 | | 175 | 61,7 |
| -09 | | | | | | | | 225 | 62,7 |
| -10 | 150 | 325 | 97,5 | | 220 | 370 | | 188 | 63,5 |
| -11 | | | | | | | | 238 | 64,9 |
| -12 | 50 | 51 | 15,3 | 600 | 150 | 230 | | 138 | 35,0 |
| -13 | | | | | | | | 188 | 35,9 |
| -14 | 65 | 78 | 23,4 | | 160 | 250 | | 146 | 35,1 |
| -15 | | | | | | | | 196 | 36,0 |
| -16 | 80 | 107 | 32,1 | | 185 | 300 | | 153 | 62,9 |
| -17 | | | | | | | | 203 | 63,8 |

Продолжение

| Обозначение | Условный проход $D_y$* мм | Допускаемые нагрузки, кгс | | Размеры, мм | | | | | Масса, кг |
|---|---|---|---|---|---|---|---|---|---|
| | | вертикальн. | горизонтал. | L* | l | $l_1$ | H* | h* | |
| | | P | Q | | | | | | |
| А14Б 539.000-18 | 100 | 157 | 47,1 | 600 | 195 | 320 | 400 | 162 | 64,8 |
| -19 | | | | | | | | 212 | 65,8 |
| -20 | 125 | 220 | 66 | | 210 | 350 | | 175 | 67,7 |
| -21 | | | | | | | | 225 | 68,7 |
| -22 | 150 | 325 | 97,5 | | 220 | 370 | | 188 | 69,6 |
| -23 | | | | | | | | 238 | 70,9 |
| -24 | 50 | 51 | 15,3 | 400 | 150 | 230 | 600 | 138 | 41,0 |
| -25 | | | | | | | | 188 | 41,9 |
| -26 | 65 | 78 | 23,4 | | 160 | 250 | | 146 | 41,3 |
| -27 | | | | | | | | 196 | 42,2 |
| -28 | 80 | 107 | 32,1 | | 185 | 300 | | 153 | 65,1 |
| -29 | | | | | | | | 203 | 66,1 |
| -30 | 100 | 157 | 47,1 | | 195 | 320 | | 162 | 66,8 |
| -31 | | | | | | | | 212 | 67,8 |
| -32 | 125 | 220 | 66 | | 210 | 350 | | 175 | 70,3 |
| -33 | | | | | | | | 225 | 71,3 |
| -34 | 150 | 325 | 97,5 | | 220 | 370 | | 188 | 72,2 |
| -35 | | | | | | | | 238 | 73,5 |

Инв.№ подл. | Подпись и дата | Взам. инв.№ | Инв.№ дубл. | Подпись и дата

А146 539.010С6

Серия 5.900 – 7 выпуск 2

## Рис. 1

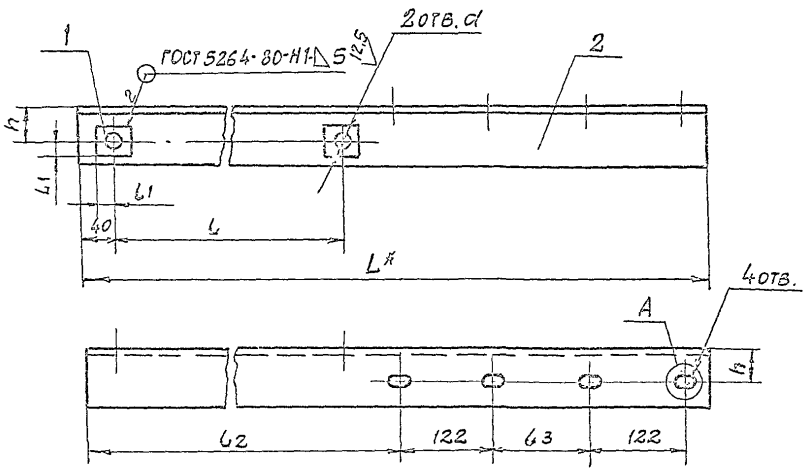


А (1:1)

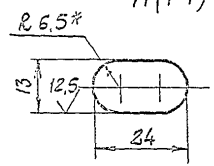


| Остальное | Рис | Размеры, мм | | | | | | | Масса, кг |
|---|---|---|---|---|---|---|---|---|---|
| | | L* | l | l1 | l2 | l3 | h | d | |
| А146 539.010 | 1 | 930 | 435 | 20 | 545 | 108 | 45 | 17 | 6,6 |
| -01 | 2 | | | | | | | | |
| -02 | 1 | 960 | | | 556 | 128 | | | 6,8 |
| -03 | 2 | | | | | | | | |
| -04 | 1 | 1035 | | 25 | 581 | 178 | 55 | 21 | 16,0 |
| -05 | 2 | | | | | | | | |
| -06 | 1 | 1065 | | | 591 | 198 | | | 16,4 |
| -07 | 2 | | | | | | | | |
| -08 | 1 | 1110 | | 30 | 606 | 228 | | 25 | 17,3 |
| -09 | 2 | | | | | | | | |
| -10 | 1 | 1140 | | | 616 | 238 | | | 17,8 |
| -11 | 2 | | | | | | | | |
| -12 | 1 | 1130 | 635 | 20 | 746 | 108 | 45 | 17 | 8,0 |
| -13 | 2 | | | | | | | | |
| -14 | 1 | 1160 | | | 756 | 128 | | | 8,1 |
| -15 | 2 | | | | | | | | |
| -16 | 1 | 1235 | | 25 | 781 | 178 | 55 | 21 | 19,0 |
| -17 | 2 | | | | | | | | |
| -18 | 1 | 1265 | | | 791 | 198 | | | 19,5 |
| -19 | 2 | | | | | | | | |
| -20 | 1 | 1310 | | 30 | 806 | 228 | | 25 | 20,3 |
| -21 | 2 | | | | | | | | |
| -22 | 1 | 1340 | | | 816 | 238 | | | 20,8 |
| -23 | 2 | | | | | | | | |

1* Размеры для справок.

2 H14; $\pm\frac{t_2}{2}$

## Рис. 2

Остальное – см. рис. 1

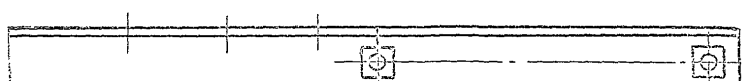

| | | | | |
|---|---|---|---|---|
| Изм. | Лист | № докум. | Подп. | Дата |
| Разраб. | Мерцалова | | | |
| Пров. | Крупник | | | |
| Нач. гр. | Крупник | | | |
| Гл. спец. | | | | |
| Н. контр. | Лейтес | | | |
| Утв. | Спивак | | | |

А146 539.010 СБ

Кронштейн

| Лит. | Масса | Масштаб |
|---|---|---|
| И | См. табл. | — |

Лист | Листов 1

САНТЕХНИИПРОЕКТ

Инв. № подл. | Подп. и дата | Взам. инв. № | Инв. № дубл. | Подп. и дата

А14Б539.001

Серия 5.900 -7 выпуск 2

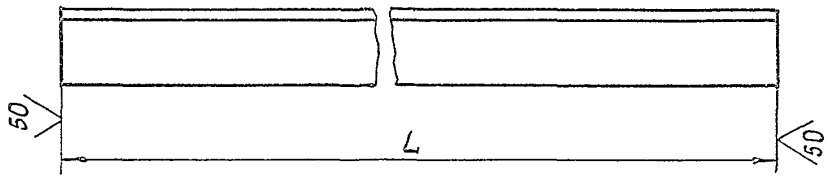


| Обозначение | L, мм | Материал | Масса, кг |
|---|---|---|---|
| А14Б 539.001 | $930_{-2,3}$ | Уголок 75×6 ГОСТ 8509-86 / Ст.3 ГОСТ 535-88 | 6,41 |
| -01 | $960_{-2,3}$ | | 6,61 |
| -02 | $1035_{-2,6}$ | Уголок 100×10 ГОСТ 8509-86 / Ст.3 ГОСТ 535-88 | 15,63 |
| -03 | $1065_{-2,6}$ | | 16,08 |
| -04 | $1110_{-2,6}$ | | 16,76 |
| -05 | $1140_{-2,6}$ | | 17,21 |
| -06 | $1130_{-2,6}$ | Уголок 75×6 ГОСТ 8509-86 / Ст.3 ГОСТ 535-88 | 7,79 |
| -07 | $1160_{-2,6}$ | | 7,99 |
| -08 | $1235_{-2,6}$ | Уголок 100×10 ГОСТ 8509-86 / Ст.3 ГОСТ 535-88 | 18,65 |
| -09 | $1265_{-2,6}$ | | 19,1 |
| -10 | $1310_{-3,1}$ | | 19,78 |
| -11 | $1340_{-3,1}$ | | 20,23 |

| | | | | | |
|---|---|---|---|---|---|
| Изм. | Лист | № докум. | Подп. | Дата | А14Б539.001 |
| Разраб. | | Шершакова | | | Перекладина |
| Пров. | | Крупник | | | |
| Нач. гр. | | Крупник | | | |
| Гл. спец. | | | | | |
| Н. контр. | | Лейтес | | | См. табл. |
| Утв. | | Спивак | | | |

| Лит. | Масса | Масштаб |
|---|---|---|
| И | См. табл. | — |

Лист | Листов 1

САНТЕХНИИПРОЕКТ

Инв. № подл. | Подп. и дата | Взам. инв. № | Инв. № дубл. | Подп. и дата

gost.e-ecolog.ru