ТИПОВАЯ ДОКУМЕНТАЦИЯ НА СТРОИТЕЛЬНЫЕ СИСТЕМЫ И ИЗДЕЛИЯ ЗДАНИЙ И СООРУЖЕНИЙ

СЕРИЯ 3.407.9-133

СТРОИТЕЛЬНЫЕ ДЕТАЛИ КОМПЛЕКТНЫХ ТРАНСФОРМАТОРНЫХ ПОДСТАНЦИЙ НЕФТЕПЕРЕРАБАТЫВАЮЩИХ И НЕФТЕХИМИЧЕСКИХ ЗАВОДОВ

ВЫПУСК — 1

МАСЛОПРИЕМНИКИ ДЛЯ КТП МОЩНОСТЬЮ ДО 1600 кВА

019-21056

gost.e-ecolog.ru

ТИПОВАЯ ДОКУМЕНТАЦИЯ НА СТРОИТЕЛЬНЫЕ СИСТЕМЫ И ИЗДЕЛИЯ ЗДАНИЙ И СООРУЖЕНИЙ

СЕРИЯ 3.407.9-133

СТРОИТЕЛЬНЫЕ ДЕТАЛИ КОМПЛЕКТНЫХ ТРАНСФОРМАТОРНЫХ ПОДСТАНЦИЙ НЕФТЕПЕРЕРАБАТЫВАЮЩИХ И НЕФТЕХИМИЧЕСКИХ ЗАВОДОВ

ВЫПУСК - 1

МАСЛОПРИЕМНИКИ ДЛЯ КТП МОЩНОСТЬЮ ДО 1600 кВА

РАЗРАБОТАНЫ ИНСТИТУТОМ ВНИПИНЕФТЬ
В/О НЕФТЕХИМ МНХП СССР

ГЛАВНЫЙ ИНЖЕНЕР ИНСТИТУТА /Р.Я БАРАШКОВ/
ГЛАВНЫЙ ИНЖЕНЕР ПРОЕКТА /Е.А.ДУДКИН/

УТВЕРЖДЕНЫ В/О НЕФТЕХИМ
ПРИКАЗ ОТ 1981 05 07 N28.
ВВЕДЕНЫ В ДЕЙСТВИЕ - ВНИПИНЕФТЬ
ПРИКАЗ ОТ 1982 01 05 N4
С 1982 04 01.

019-21056 на 75 стр

Обозначение	Наименование	Стр.
3.407.9-133.1 00.00.00.00 ПЗ	Пояснительная записка	4÷6
01.00.00.00 СБ	Маслоприемник, типы 1л, 1п. Сборочный чертеж	7÷10
01.00.00.00	Маслоприемник типы 1л, 1п.	11
02.00.00.00 СБ	Маслоприемник, типы 2л, 2п, 3л, 3п. Сборочный чертеж	12÷14
02.00.00.00	Маслоприемник типы 2л, 2п, 3л, 3п.	15
04.00.00.00 СБ	Маслоприемник, типы 4л, 4п, 5л, 5п. Сборочн. чертеж	16÷21
04.00.00.00	Маслоприемник, типы 4л, 4п, 5л, 5п.	22
06.00.00.00 СБ	Маслоприемник, типы 6л, 6п. Сборочный чертеж	23÷26
06.00.00.00	Маслоприемник типы 6л, 6п.	27
07.00.00.00 СБ	Маслоприемник типы 7л, 7п, 8л, 8п. Сборочн. чертеж.	28÷33
07.00.00.00	Маслоприемник типы 7л, 7п, 8л, 8п.	34
09.00.00.00 СБ	Маслоприемник тип 9 Сборочный чертеж	35
10.00.00.00 СБ	Приямок под шкаф ввода ПР1. Сборочный чертеж	36
11.00.00.00 СБ	Приямок под шкаф ввода ПР2. Сборочный чертеж	37
09.00.00.00	Маслоприемник тип 9 Приямок под шкаф ввода ПР (ПР1, ПР2)	38
12.00.00.00 СБ	Приямок под шкаф ввода ПР3. Сборочн. чертеж	39
13.00.00.00 СБ	Приямок под шкаф ввода ПР4 Сборочный чертеж.	40
14.00.00.00 СБ	Приямок под шкаф ввода ПР5 Сборочный чертеж	41
15.00.00.00 СБ	Приямок под шкаф ввода ПР6. Сборочный чертеж	42
12.00.00.00 СБ	Приямок под шкаф ввода ПР (ПР3, ПР4, ПР5, ПР6)	43
01.01.00.00 СБ	Каркас пространственный КП (КП1, КП2)	
	Сборочный чертеж	44
01.01.00.00	Каркас пространственный КП (КП1, КП2)	44
04.01.00.00 СБ	Каркас пространственный КП (КП3÷КП5)	
	Сборочный чертеж	45
04.01.00.00	Каркас пространственный КП (КП3÷КП5)	45
01.02.00.00 СБ	Каркас пространственный КП (КП6, КП9)	
	Сборочный чертеж	46
01.02.00.00	Каркас пространственный КП (КП6, КП9)	46

Обозначение	Наименование	Стр.
3.407.9-133.1 02.02.00.00 СБ	Каркас пространственный КП (КП7, КП8, КП10)	
	Сборочный чертеж	47
02.02.00.00	Каркас пространственный КП (КП7, КП8, КП10)	47
01.01.01.00 СБ	Каркас плоский КР (КР1, КР2)	
	Сборочный чертеж	48
01.01.01.00	Каркас плоский КР (КР1, КР2)	48
01.02.01.00 СБ	Каркас плоский КР (КР3, КР4, КР8)	
	Сборочный чертеж	49
01.02.01.00	Каркас плоский КР (КР3, КР4, КР8)	49
04.01.01.00 СБ	Каркас плоский Кр. (Кр5, Кр6, Кр.7) Сборочн. чертеж	50
04.01.01.00	Каркас плоский КР (КР5, КР6, КР7)	50
01.00.01.00 СБ	Сетка арматурная С (С1, С11) Сборочн. чертеж	51
01.00.01.00	Сетка арматурная С (С1, С11)	51
01.00.02.00 СБ	Сетка арматурная С (С2, С5, С6, С12, С15)	
	Сборочный чертеж	52
01.00.02.00	Сетка арматурная С (С2, С5, С6, С12, С15)	52
01.00.03.00 СБ	Сетка арматурная С (С3, С4, С13, С14)	
	Сборочный чертеж	53
01.00.03.00	Сетка арматурная С (С3, С4, С13, С14)	53
01.00.07.00	Сетка арматурная С (С7, С7а)	54
01.00.09.00 СБ	Сетка арматурная С (С8, С10, С22, С27, С33)	
	Сборочный чертеж	54
01.00.09.00	Сетка арматурная С (С8, С10, С22, С27, С33)	55
01.00.10.00 СБ	Сетка арматурная С (С9, С16, С28, С35)	
	Сборочный чертеж	56
01.00.10.00	Сетка арматурная С (С9, С16, С28, С35)	56
04.00.01.00 СБ	Сетка арматурная С (С17, С19, С30) Сборочн. чертеж	57
04.00.01.00	Сетка арматурная С (С17, С19, С30)	57
04.00.02.00 СБ	Сетка арматурная С (С18, С24, С25, С29)	
	Сборочный чертеж.	58

019-21056

Инв. № подл. | Подпись и дата | Взам. инв. №

Обозначение	Наименование	Стр.
3.407.9-133.1 04.00.02.00	Сетка арматурная С (С18, С24, С25, С29)	58
04.00.04.00 СБ	Сетка арматурная С (С20, С26, С31)	
	Сборочный чертеж	59
04.00.04.00	Сетка арматурная С (С20, С26, С31)	59
04.00.05.00 СБ	Сетка арматурная С (С21, С21а, С32, С32а)	
	Сборочный чертеж	60
04.00.05.00	Сетка арматурная С (С21, С21а, С32, С32а)	60
04.00.08.00	Сетка арматурная С (С23)	61
07.00.07.00	Сетка арматурная С (С34)	61
10.00.01.00	Сетка арматурная С (С36)	62
12.00.01.00	Сетка арматурная С (С40)	62
10.00.02.00	Сетка арматурная С (С37)	63
10.00.03.00	Сетка арматурная С (С38)	63
11.00.01.00 СБ	Сетка арматурная С (С39, С41) Сборочный чертеж	64
11.00.01.00	Сетка арматурная С (С39, С41)	64
10.00.04.00 СБ	Сетка арматурная С (С42, С43) Сборочный чертеж	65
10.00.04.00	Сетка арматурная С (С42, С43)	65
01.00.00 SD	Стержень отдельный поз. 50, 51, 52.	66
01.00.11.00	Изделие закладное МН (МН1)	66
01.00 12.00 СБ	Изделие закладное МН (МН2, МН3, МН4, МН5, МН6)	
	Сборочный чертеж.	67
01.00 12.00	Изделие закладное МН (МН2, МН3, МН4, МН5, МН6)	67
04.00.11.00 СБ	Изделие закладное МН (МН7, МН8) Сборочный чертеж	68
04.00.11.00	Изделие закладное МН (МН7, МН8)	68
04.00.17.00 СБ	Изделие закладное МН (МН9, МН10) Сборочн. чертеж	69
04.00.17.00	Изделие закладное МН (МН9, МН10)	69
09.00.02.00	Изделие закладное МН (МН11)	70
10.00.05.00	Изделие закладное МН (МН12)	70
01.00.14.00 СБ	Решетка РМ (РМ1÷РМ7, РМ1а÷РМ7а)	
	Сборочный чертеж.	71

Обозначение	Наименование	Стр.
01.00.14.00	Решетка РМ (РМ1÷РМ7, РМ1а÷РМ7а)	72, 73
09.00.04.00 СБ	Решетка РМ (РМ8, РМ8а) Сборочный чертеж	74
09.00.04.00	Решетка РМ (РМ8, РМ8а).	74
00.00.00.008 Сп	Выборка стали.	75

1. Общая часть

1.1 Строительные конструкции, разработанные в данном выпуске выполнены на основе следующих материалов проектного института Тяжпромэлектропроект им. Ф.Б. Якубовского.

а) типовой проект 4.407-118 Армэлектромаша (б. Армэлектрозавода), шифр А 68А;

б) типовой проект 4-407-192 Хмельницкого завода, шифр А 121 А;

в) серия 4.407-216 комплектных трансформаторных подстанций с масляными трансформаторами 1600 кВА Чирчикского завода;

г) серия 4.407-217 комплектных трансформаторных подстанций с масляными трансформаторами 1000 кВА Чирчикского завода;

д) типовой проект ЭК-02-4 Чирчикского завода; шифр М 3091, в части трансформаторов 630 кВА.

1.2. Конструкции разработаны для нужд нефтеперерабатывающей и нефтехимической промышленности, поэтому в выпуск включены подстанции, расположенные только на 1-м этаже.

Таблица трансформаторов

Завод-изготовитель	КТП кВА	Тип маслоприемника	Масса т	Завод-изготовитель	КТП кВА	Тип маслоприемника	Масса т
Армэлектромаш	630	1	2.75	Хмельницкий	400	6	1.90
" "	400	2	1.88	Чирчикский	1600	7	6.45
" "	250	3	1.29	" "	1000	8	4.32
Хмельницкий	1000	4	4.19	" "	630	9	3.60
" "	630	5	2.85				

2. Конструктивные решения.

2.1. Конструкции маслоприемников запроектированы из монолитного железобетона. Стены, имеющие достаточную толщину, выполняются из бетона, без армирования.

2.2. Прочность стен проверена на давление грунта со следующими нормативными характеристиками:

плотность грунта $\gamma^н = 1800$ кг/м³;

угол внутреннего трения $\varphi^н = 30°$

Грунтовые воды отсутствуют.

2.3. Нормативная кратковременная нагрузка на пол принята $p^н = 400$ кгс/м².

2.4. Конструкции не рассчитаны для применения в условиях сейсмики.

Гл. инж. пр.	Лудкин		3.407.9-133.1.00.00 00ПЗ
Нач. отд.	Цуганов		Пояснительная записка
Гл. спец.	Лебединский		Стадия Р; Лист 1; Листов 3
Проект.	Лебединский		ВНИПИНефть Москва
Исполн.	Лебединский		

Копировал Парамонова

Формат 12г.

Инв. № подл. | Подпись и дата | Взам. инв. №

019-21056

3. Маркировка

3.1. Каждому типу маслоприемников присвоен порядковый номер. В зависимости от места расположения приямка для шкафа ввода кабелей, слева или справа от маслоприемника, каждый тип, кроме 9-го, имеет буквенный индекс соответственно „Л" (левое исполнение) или „П" (правое исполнение).

3.2. Для типа 9 предусмотрено отдельное от маслоприемников расположение приямков для ввода кабелей. Приямки имеют буквенное обозначение „ПР" с порядковыми номерами.

4. Указание по применению

4.1. Кабельный канал везде условно показан в верхней части плана. Рабочее положение маслоприемников смотреть по конкретному проекту.

4.2. Каналы для низковольтных шкафов проектируются в индивидуальном порядке, поскольку длина этих каналов может быть различной.

4.3. В основном комплекте чертежей индивидуального проекта предусматриваются следующие дополнительные к данному выпуску чертежи:

а) расположение закладных элементов в стенке маслоприемника, обращенной к кабельному каналу;

б) расположение кабельных труб;

в) устройство гидроизоляции при наличии грунтовых вод, а также антикоррозийные мероприятия в случае необходимости.

4.4. Настил из рифленой стали устраивается только для шкафов ввода ВВ-1 при трансформаторах Хмельницкого завода и для исполнения 1 Чирчикского завода.

5. Технические требования по производству работ

5.1. Общие требования к производству работ по установке арматуры и бетонированию маслоприемников принимать по указаниям главы СНиП III-15-76 „Бетонные и железобетонные конструкции монолитные. Правила производства и приемки работ".

5.2. Шпильки поз. 50 и 51 располагать с шагом 400×400 в шахматном порядке.

5.3. При бетонировании особое внимание следует обратить на тщательность заполнения бетоном опалубки.

5.4. Защитный слой бетона в железобетонных стенах -20мм, в днище – 35мм.

5.5. Внутренние поверхности маслоприемников и боковые поверхности балок зажелезнить.

5.6. Открытые поверхности закладных изделий, а также стальные опорные балки для решеток должны иметь лакокрасочное покрытие марки ПФ-115 по ГОСТ 6465-76*. Покрытие следует наносить на поверхности закладных изделий, очищенные от наплыва бетона.

019-21056
Инв.№ подл. | Подпись и дата | Взам.инв.№

5.7. Обратную засыпку грунта производить слоями толщиной 15-20 см. с тщательным уплотнением.

5.8. Решетки РМ с индексом „а" располагать так, чтобы отверстие для шланга находилось над углубленной частью маслоприемника.

Решетки к опорным конструкциям не приваривать.

5.9. После установки шкафа над приямком маслоприемника типа 9 (ПР1 ÷ ПР6), борозды залить цементным 1:4 раствором.

6. Технические требования по изготовлению арматурных и закладных изделий.

6.1. Арматурные и закладные изделия должны отвечать требованиям ГОСТ 10922-75 „Арматурные изделия и закладные детали сварные для железобетонных конструкций. Технические требования и методы испытаний."

6.2. Плоские каркасы и сетки следует изготовлять при помощи контактной точечной сварки в соответствии с ГОСТ 14098-68. Сварку каркасов и сеток производить во всех точках пересечения стержней.

6.3. Размеры сеток и каркасов даны по осям и торцам стержней.

6.4. Сварку следует производить в соответствии с СН 393-78. „Указания по сварке соединений арматурных и закладных деталей железобетонных конструкций."

6.5. Для точного соблюдения всех размеров взаимного расположения продольных стержней изготовление плоских и образование пространственных каркасов необходимо производить в кондукторах.

6.6. Объединение плоских каркасов в пространственные производить сваркой с помощью сварочных клещей монтажных поперечных отдельных стержней с поперечными стержнями плоских каркасов

6.7. Сварку тавровых соединений круглых стержней с листовым прокатом закладных изделий выполнять под слоем флюса. Сварку производить в соответствии с СН 393-78.

6.8. Дуговую сварку производить электродами типа Э42 по ГОСТ 9467-75. Все швы, кроме оговоренных $h_ш$ = 4 мм.

6.9. Стальные решетки окрасить эмалью ПФ-115.

019-21056

Инв.№ подл. | Подпись и дата | Взам. инв.№

1-1

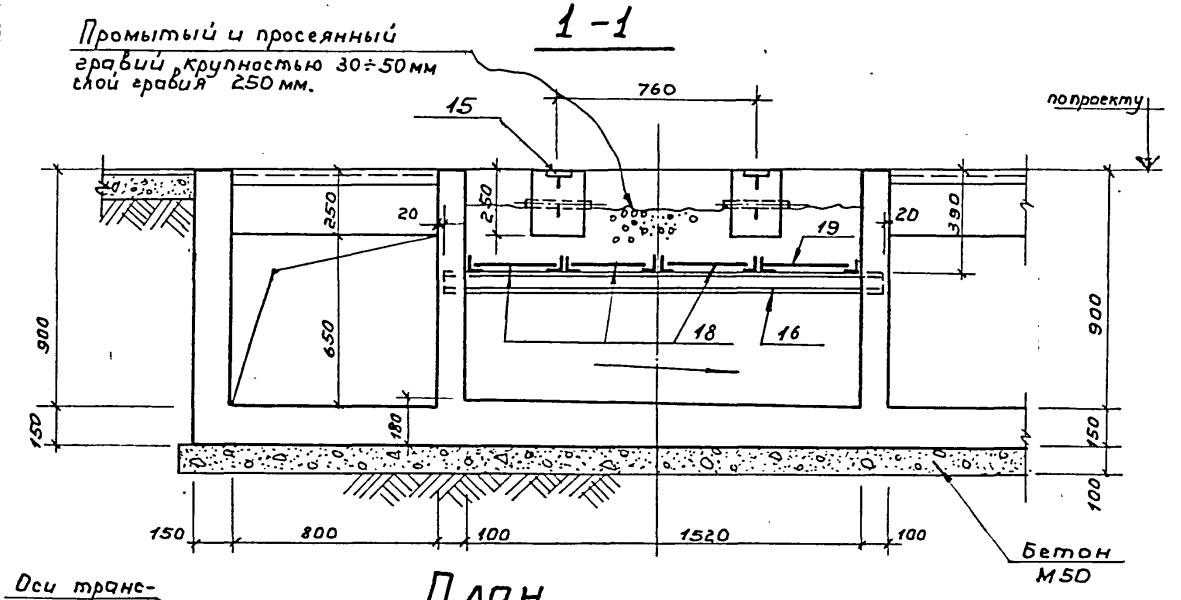

2-2

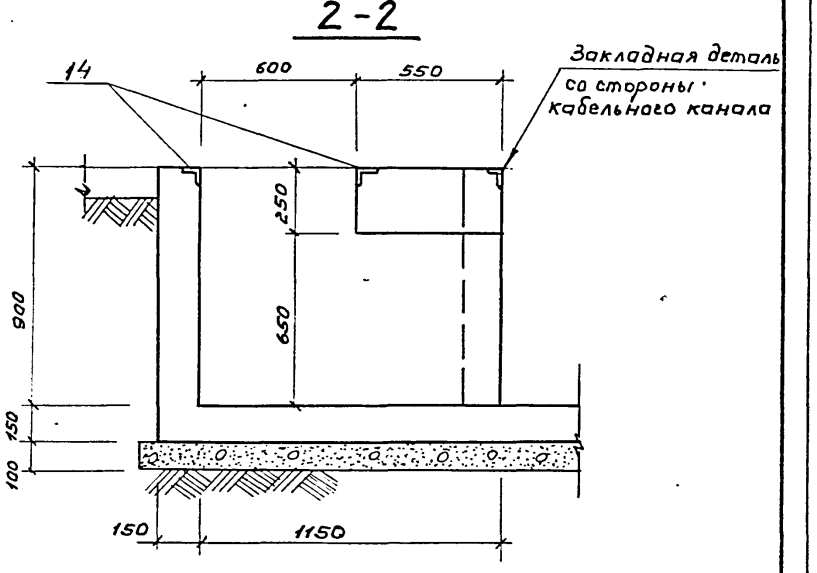

План

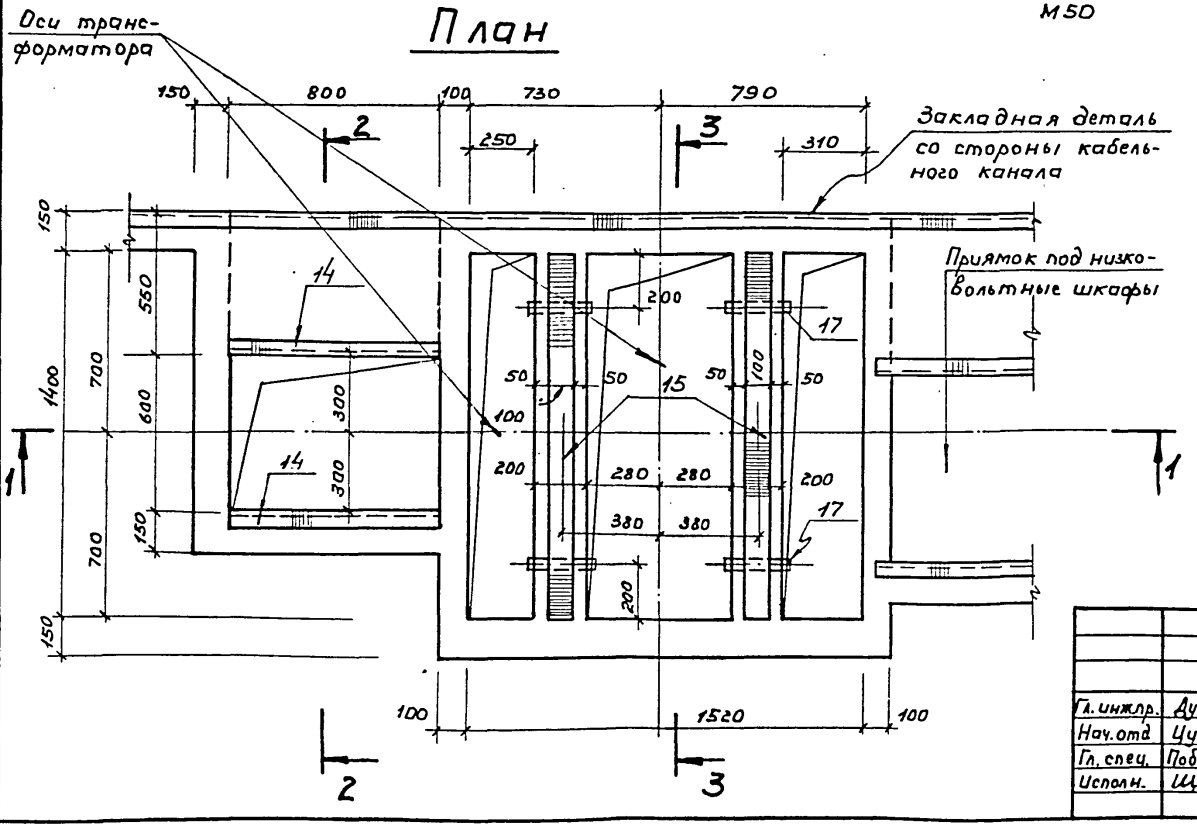

Гл. инжр.	Дудкин		
Нач. отд	Цуганов		
Гл. спец.	Побединский		
Исполн.	Щербина		

3.407.9-133.1 01.00000 ОСБ

КТП-630 кВА Армэлектромаша. Маслоприемник тип 1л, 1п Сборочный чертеж

Стадия	Лист	Листов
Р	1	4

ВНИПИНЕФТЬ г. Москва

Копировала Парамонова

Формат 12г.

Инв. № подл. | Подпись и дата | Взам. инв. №

019-21056

4-4

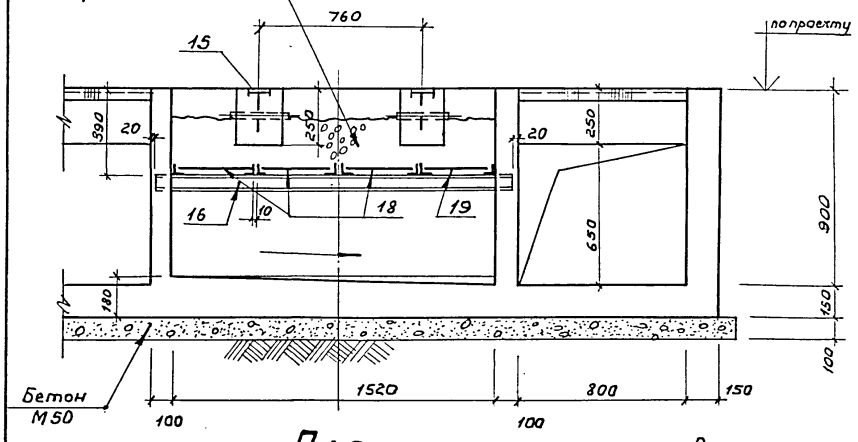

3-3

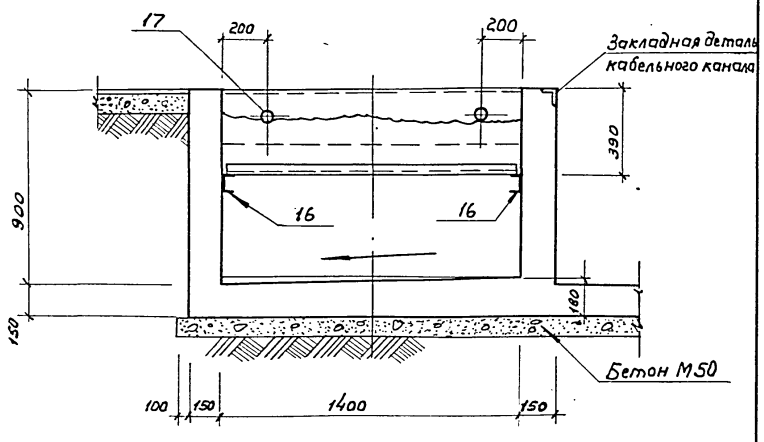

План

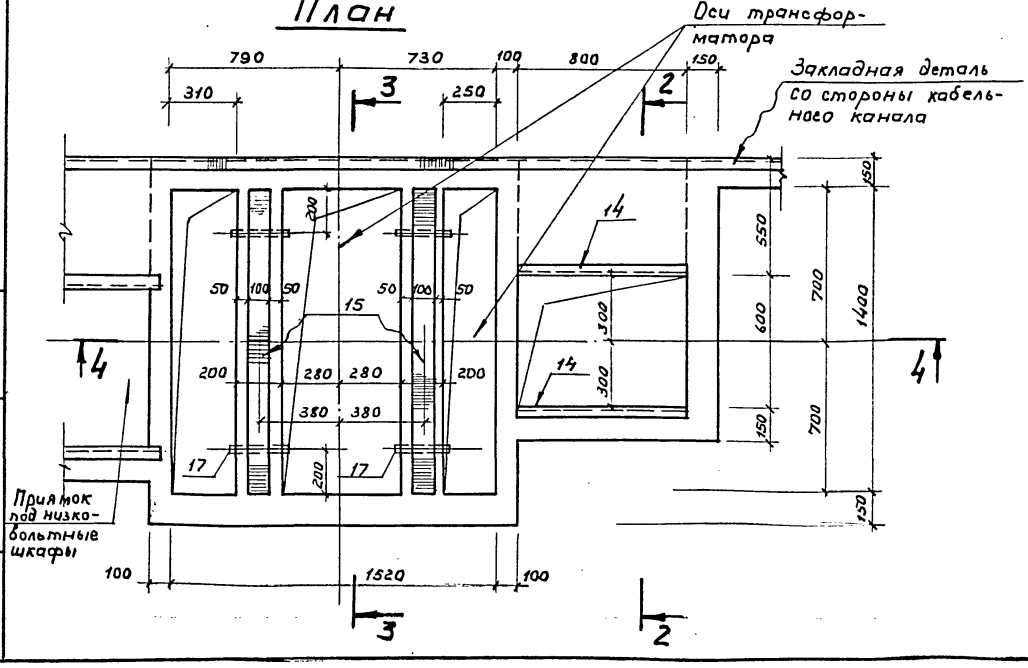

019-21056

Инв. № подл. | Подпись и дата | Взам. инв. №

3.407.9-133.1 01.00.00.00 СБ

Лист 2

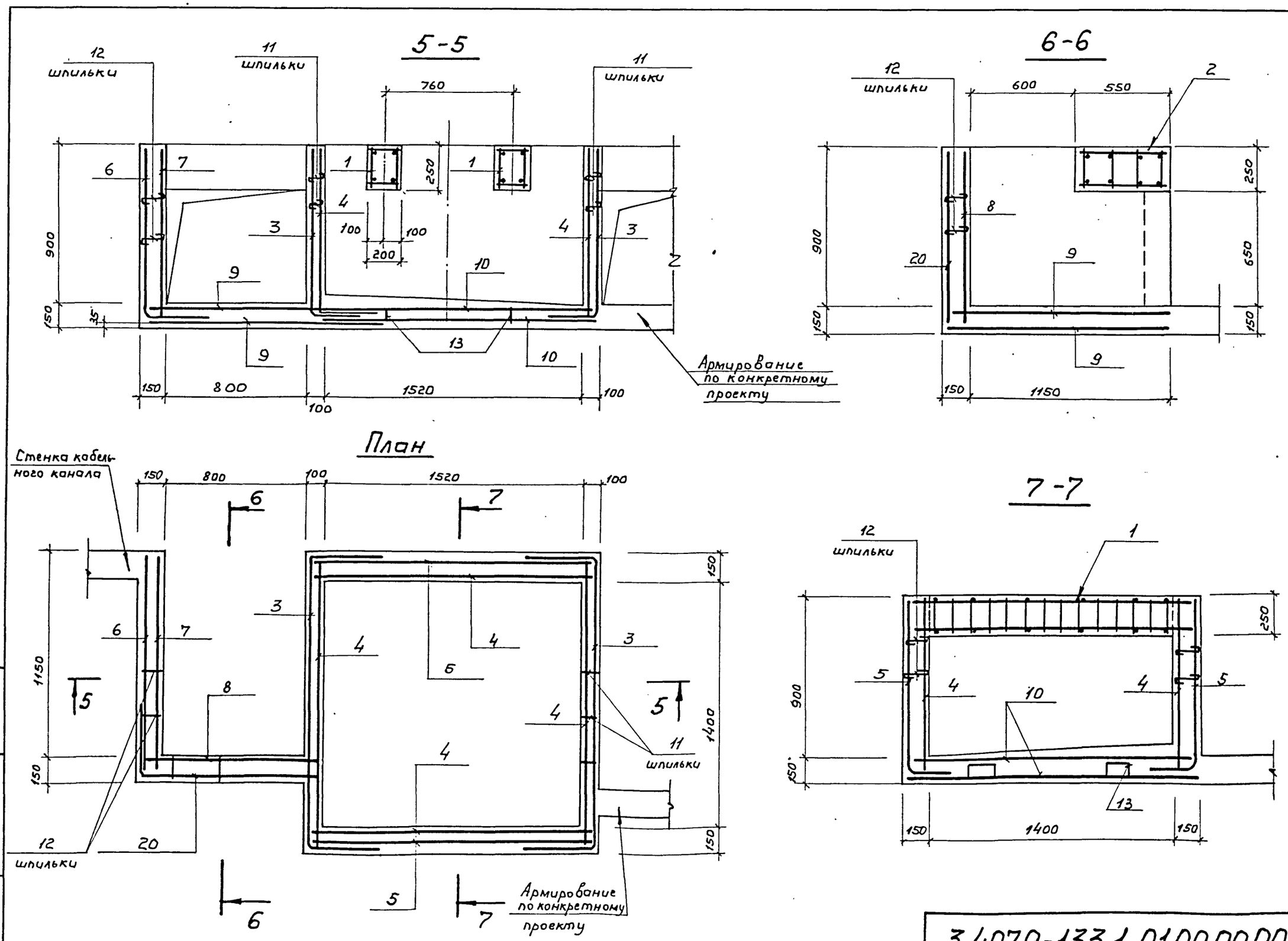

019-21056

Инв.№подл.	Подпись и дата	Взам.инв.№

3.407.9-133.1 01.00 00 00СБ

Лист 3

Копировал Парамонова Формат 12г.

8-8

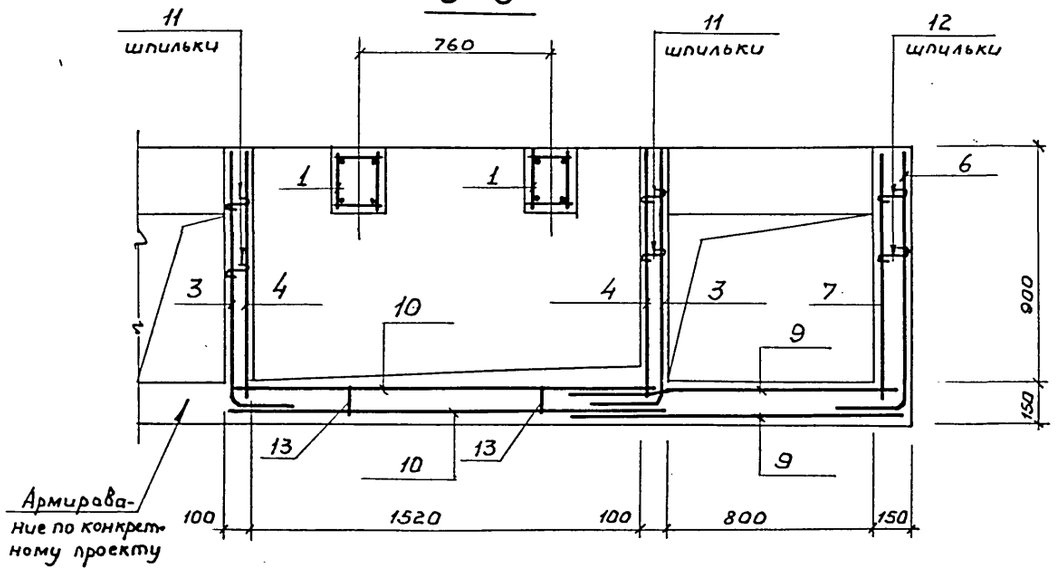

План

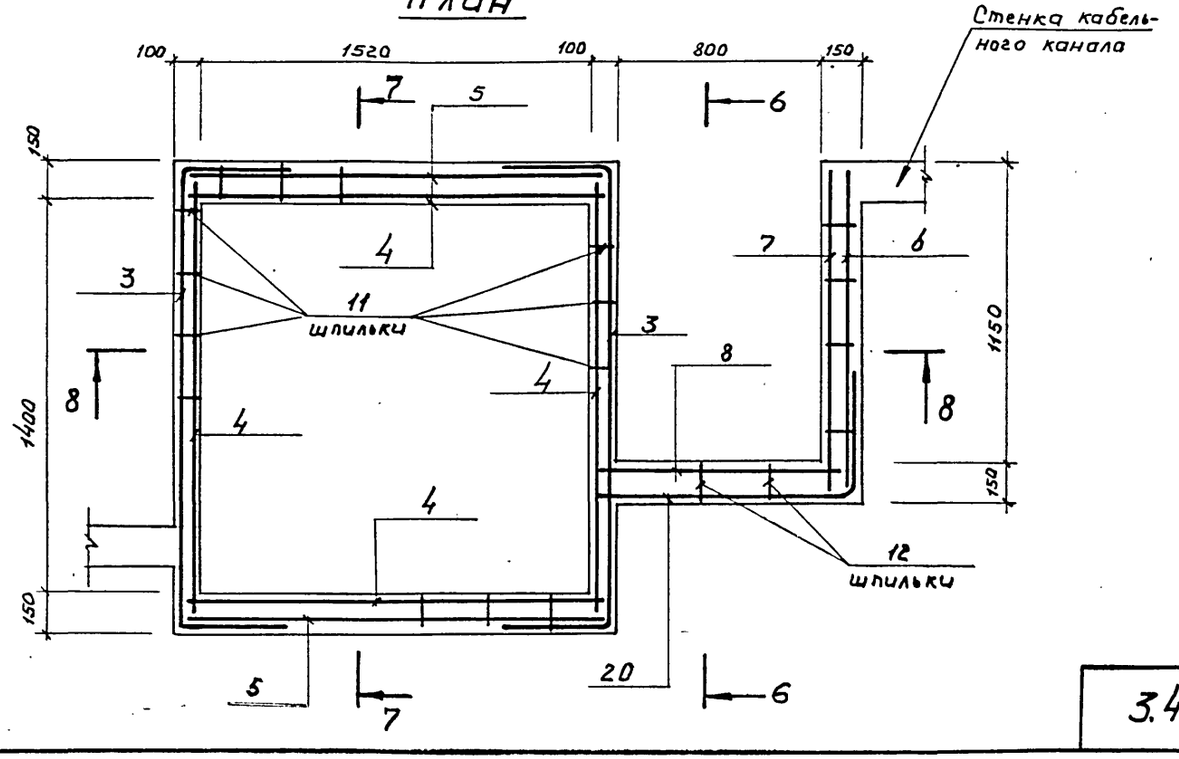

019-21056

Инв. № подл.	Подпись и дата	Взам. инв. №

3.407.9-133.1 01.000000 СБ

Лист 4

Копировал Парамонова

Формат А2F

Формат	Зона	Поз.	Обозначение	Наименование	Кол.	Примеч.
				Документация		
12			3.407.9-133.1 01.00.00 00 СБ	Сборочный чертеж		
			00.00 00 00 ПЗ	Пояснительная записка		
12			00.00 00 00 ВСт.	Выборка стали.		
				Сборочные единицы и детали		
11		1	01.01.00.00	Каркас пространств. КП1	2	
11		2	01.02.00.00	То же КП6	1	
11		3	01.00.01.00	Сетка арматурная С1	2	
11		4	01.00.02.00	То же С2	4	
11		5	01.00.03.00	" С3	2	
11		6	01.00.04.00	" С4	1	
11		7	01.00.05.00	" С5	1	
11		8	01.00.06.00	" С6	1	
11		9	01.00.09.00	" С8	2	
11		10	01.00.10.00	" С9	2	
11		11	01.00.00.50	Стержень одиночный поз.50	40	
11		12	01.00.00.51	То же поз.51	67	
11		13	01.00.00.52	" поз.52	11	
11		14	01.00.11.00	Изделие закладное МН1	2	
11		15	01.00.12.00	То же МН2	2	
БЧ		16	01.00.16.00	Св. ГОСТ 8240-72; ℓ=1660	2	11.7кг.
БЧ		17	01.00.13.00	Патрубок 40х2 ГОСТ 10704-76 / ГОСТ 10706-76 ℓ=290	4	0,5 кг.
11		18	01.00.14.00	Решетка РМ1	3	
11		19	01.00.15.00	То же РМ1а	1	

Формат	Зона	Поз.	Обозначение	Наименование	Кол.	Примеч.
				Материалы		
				Бетон марки 200	1,9	м³
			Переменные данные	для исполнений		
				Для исполнения 1л		
				Сборочные единицы		
11		20	01.00.07.00	Сетка арматурная С7	1	
				Для исполнения 1П		
				Сборочные единицы		
11		20	01.00.08.00	Сетка арматурная С7а	1	

Гл.инж.пр.	Дудкин	
Нач.отд.	Цуганов	
Гл.спец.	Побединский	
Проект	Побединский	
Испол.	Побединский	

3.407.9-133.1 01.00.00 00

Маслоприемник типов 1л, 1п.

Стадия	Лист	Листов
Р		1

ВНИПИНЕФТЬ г. Москва

Инв. № подл. | Подпись и дата | Взам. инв. №

019-21056

1-1

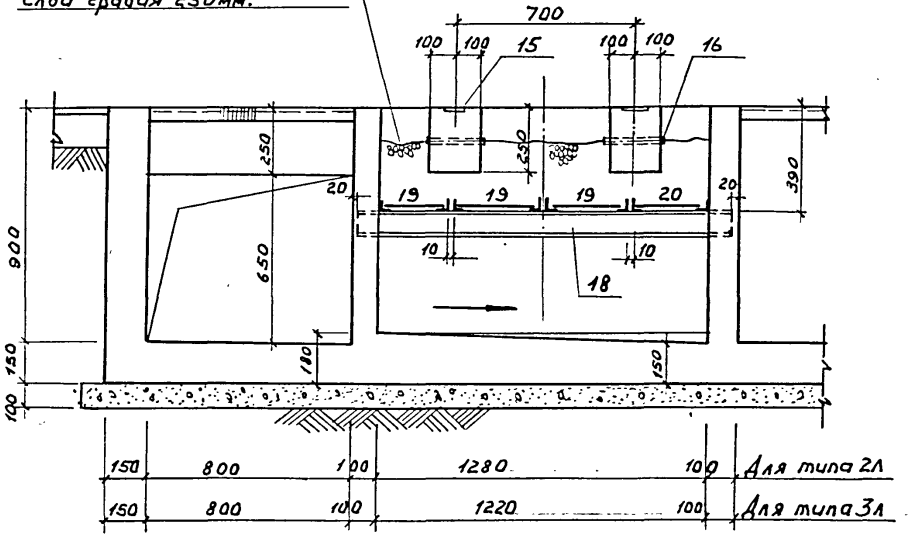

2-2

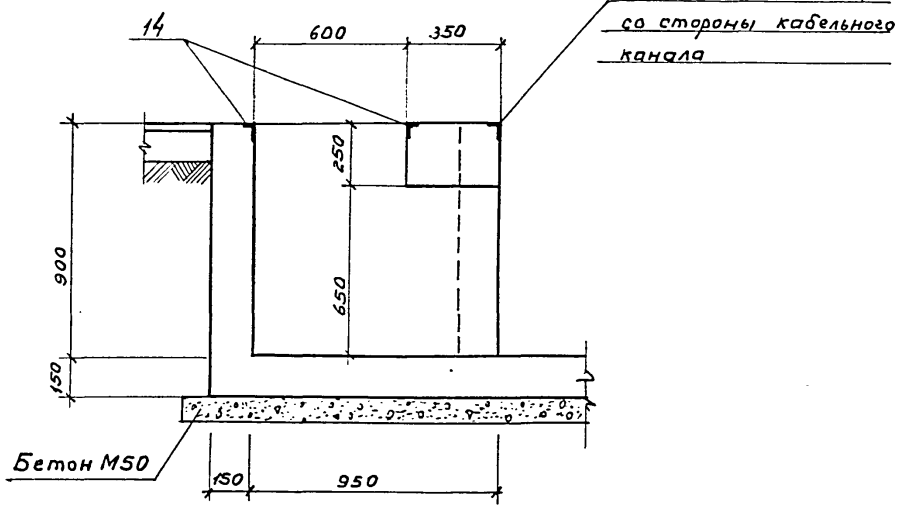

План

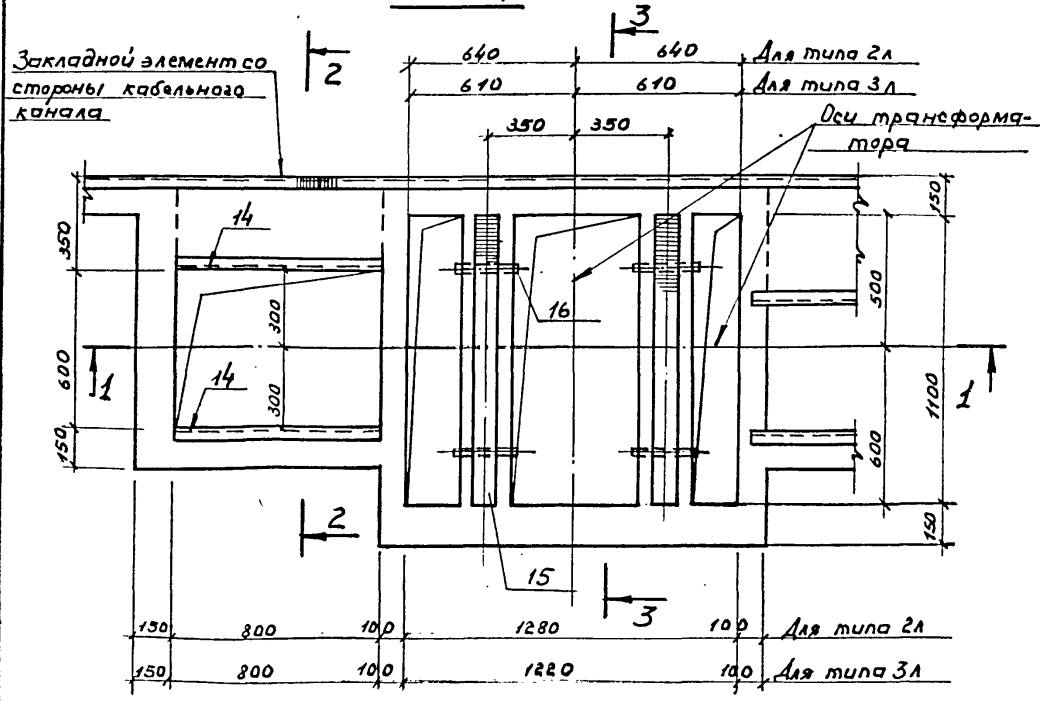

3-3

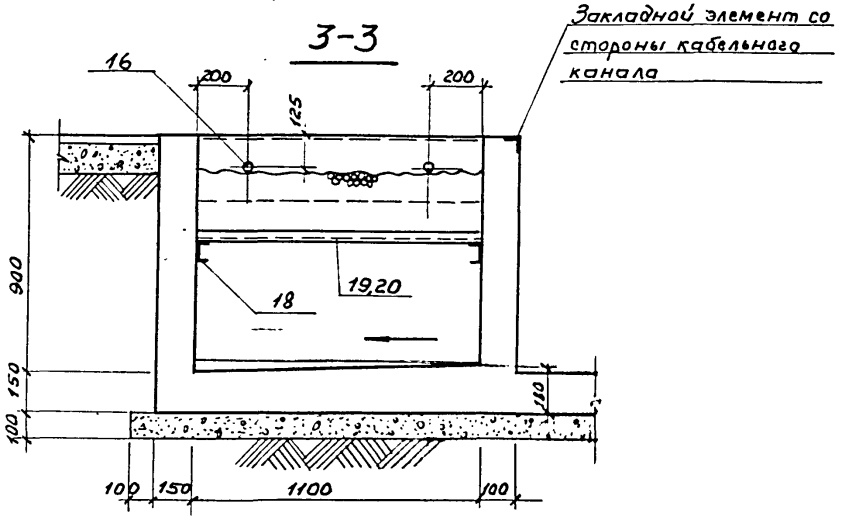

Гл. инж. пр.	Дудкин		3.407.9-133.1 02.00000005		
Нач. отд.	Цуганов		КТП-400; 250кВА. Арм-электромаша Маслоприемники тип 2л, 2п, 3л, 3п. Сборочный чертеж	Стадия: Р	Лист: 1	Листов: 3
Гл. спец.	Побединский			ВНИПИНЕФТЬ г. Москва		
Исполн.	Щербина					

Копировал Парамонова

Формат 12г.

Инв. № подл. | Подпись и дата | Взам. инв. №

4-4

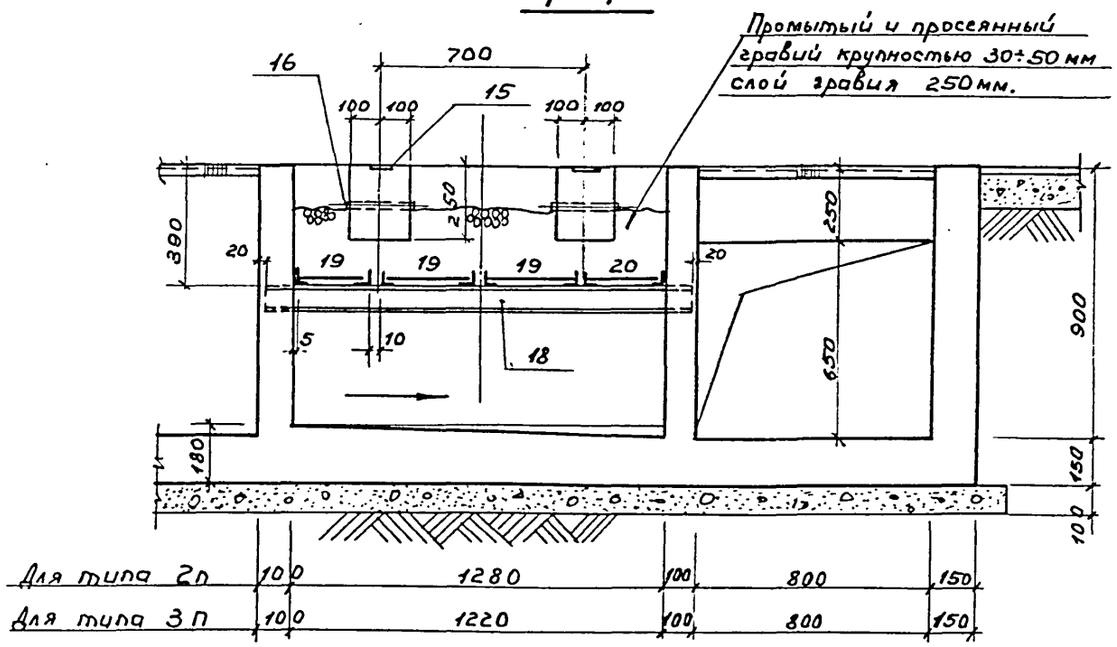

5-5

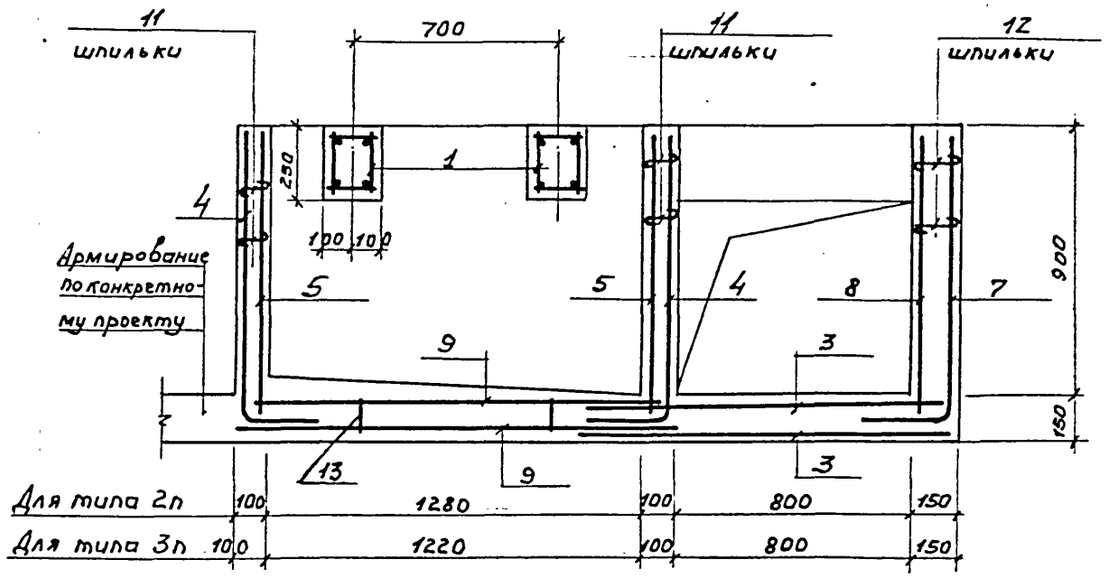

План

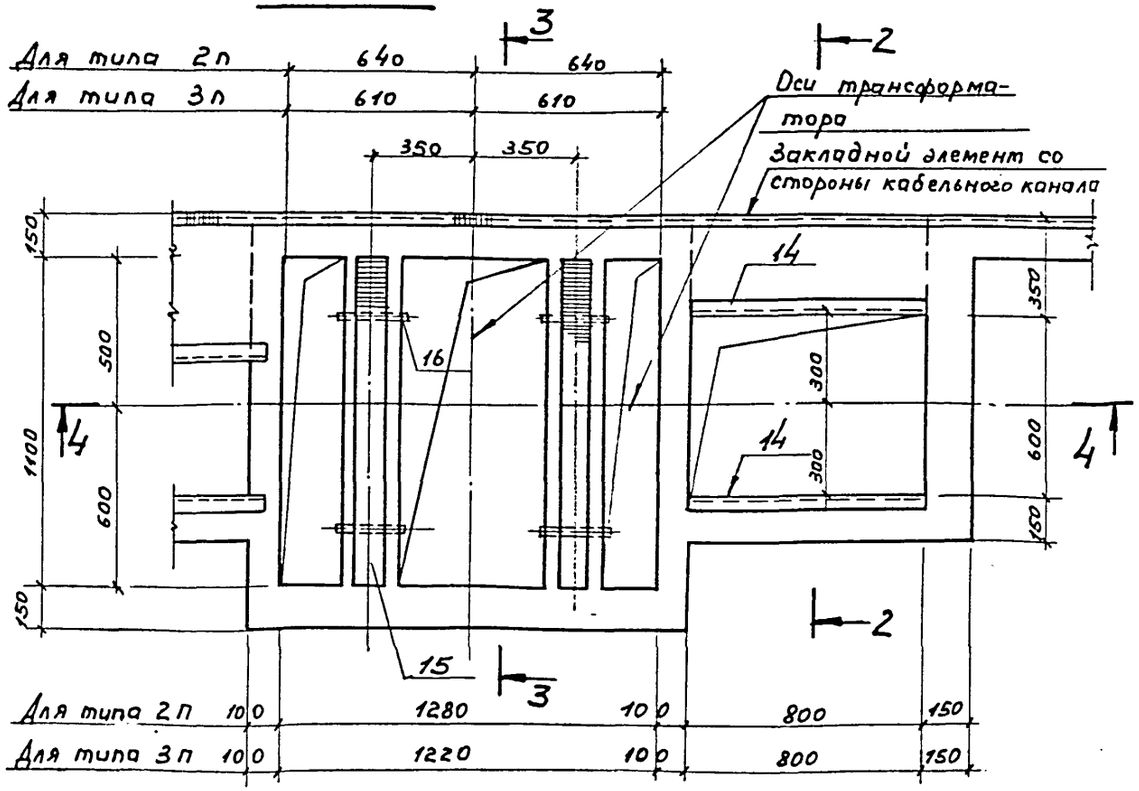

План

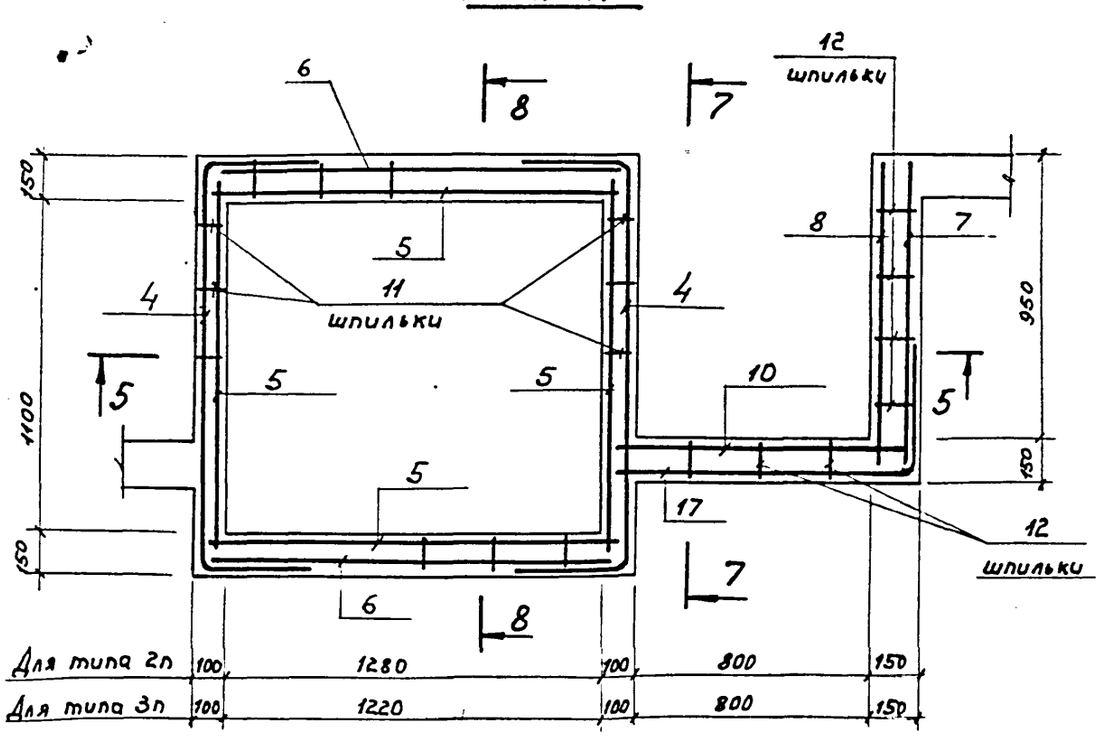

3.407.9-133.1 02.000000СБ

Лист 2

Формат 12г

019-21056

Инв. № подл. | Подпись и дата | Взам. инв. №

6-6

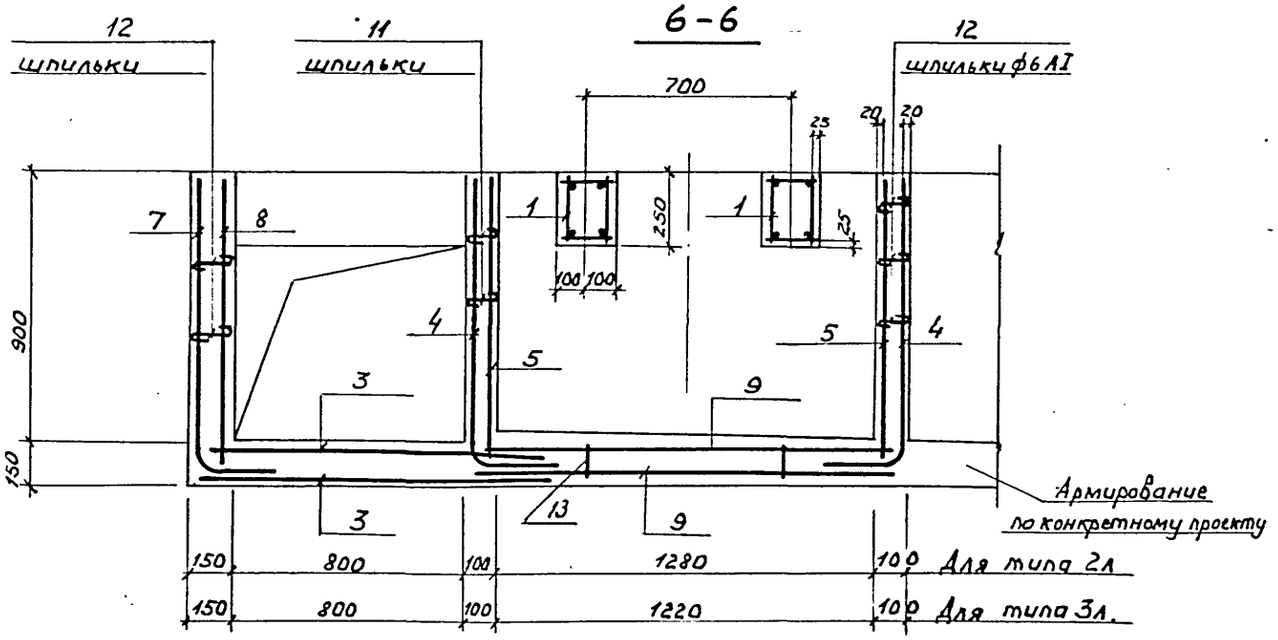

7-7

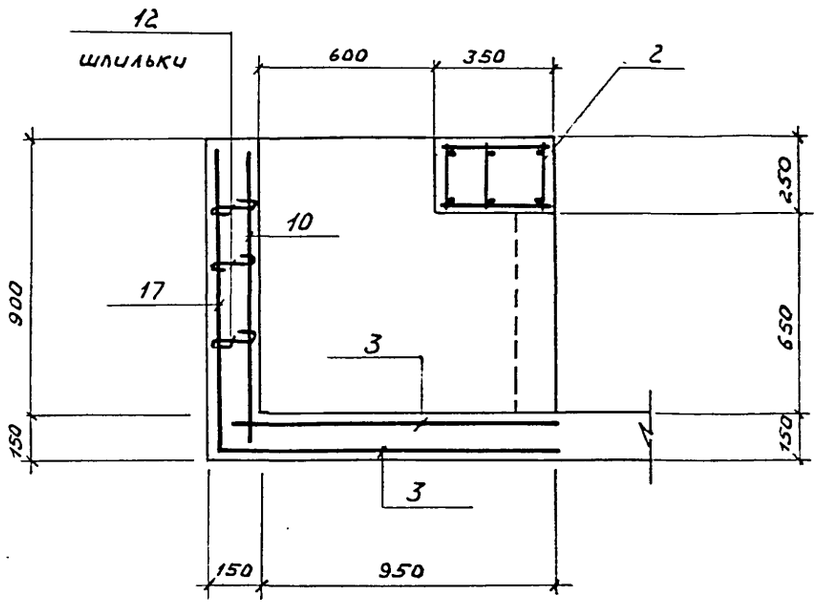

План

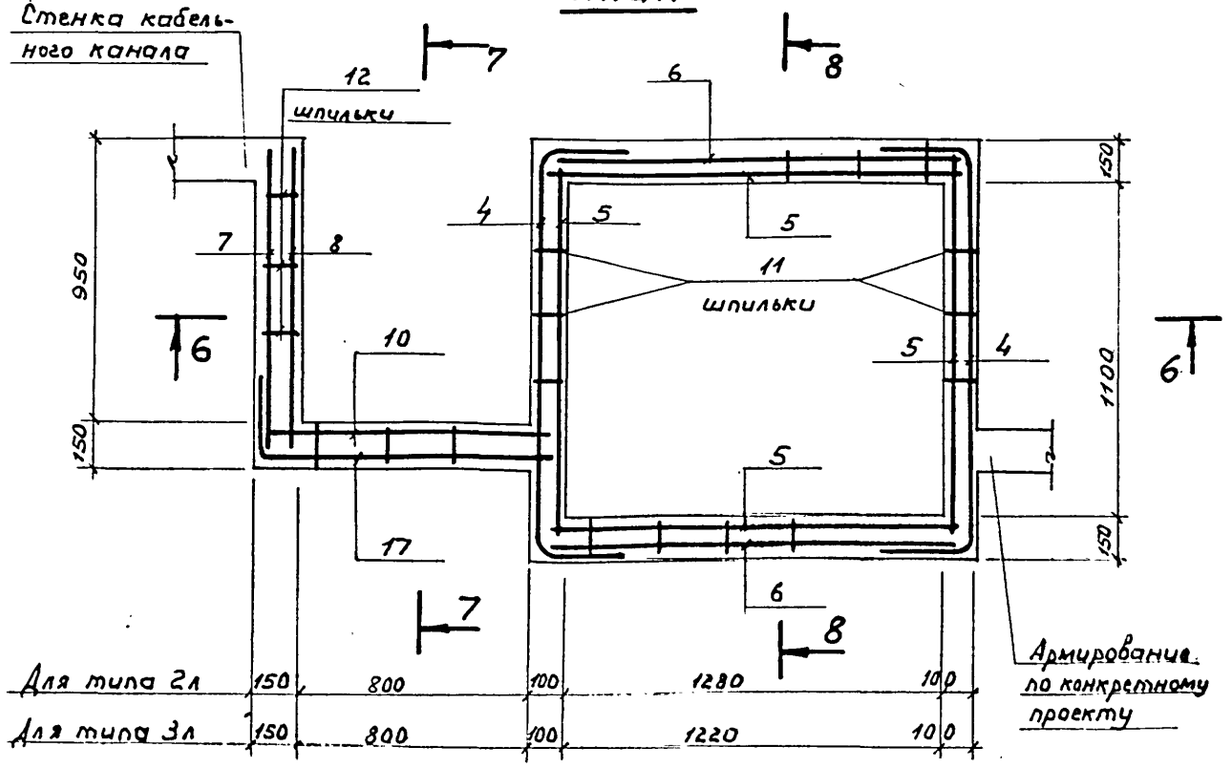

8-8

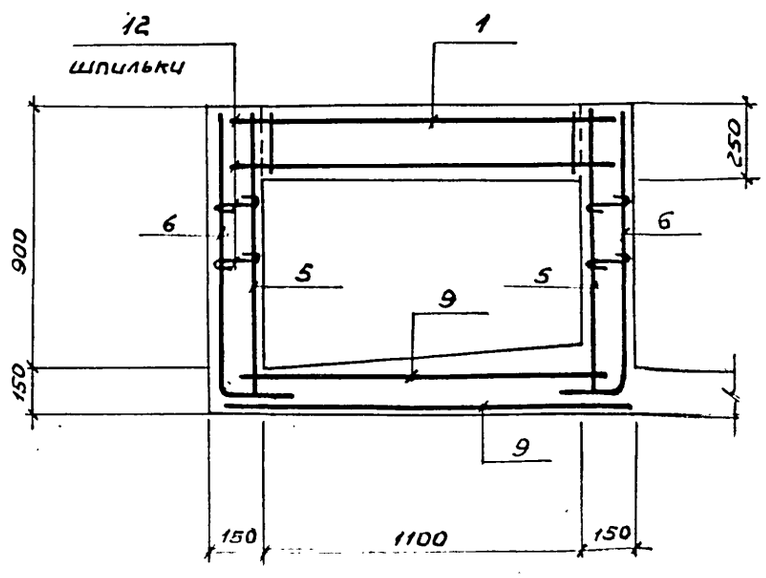

019-21056

Инв. № подл. | Подпись и дата | Взам. инв. №

Формат	Зона	Поз.	Обозначение	Наименование	Кол.	Примеч.
				Документация		
12			3.407.9-133.1 02.00.00.00 СБ	Сборочный чертеж		
			00.00.00.00 ПЗ	Пояснительная записка		
12			00.00.00.00 Вст.	Выборка стали		
				Сборочные единицы		
11		1	02.01.00.00	Каркас пространствен. КП2	2	
11		2	02.02.00.00	То же КП7	1	
11		3	02.00.01.00	Сетка арматурная С10	2	
11		4	02.00.02.00	То же С11	2	
11		5	02.00.03.00	" С12	4	
11		6	02.00.04.00	" С13	2	
11		7	02.00.05.00	" С14	1	
11		8	02.00.06.00	" С15	1	
11		9	02.00.07.00	" С16	2	
11		10	01.00.06.00	" С6	1	
11		11	01.00.00.50	Стержень одиночный поз.50	34	
11		12	01.00.00.51	То же поз.51	61	
11		13	01.00.00.52	" поз.52	8	
11		14	01.00.11.00	Изделие закладное МН1	2	
11		15	02.00.08.00	То же МН3	2	
11		16	01.00.13.00	Патрубок 40х2 ГОСТ 10704-76 / ГОСТ 10706-76 С=290	4	0,5
				Материалы		
				Бетон марки 200	1,5	м³

Формат	Зона	Поз.	Обозначение	Наименование	Кол.	Примеч.
				Переменные данные для исполнений		
				Для исполнения 2Л		
				Сборочные единицы		
11		17	01.00.07.00	Сетка арматурная С7	1	
Бч		18	02.00.09.00	С8 ГОСТ 8240-72 С=1440	2	10,2 кг.
11		19	02.00.10.00	Решетка РМ2	3	
11		20	02.00.11.00	То же РМ2а	1	
				Для исполнения 2П		
				Сборочные единицы		
11		17	01.00.08.00	Сетка арматурная С7а	1	
				Поз. 18, 19, 20 – см. выше		
				Для исполнения 3Л.		
				Сборочные единицы		
11		17	3.407.9-133 01.00.07.00	Сетка арматурная С7	1	
Бч		18	03.00.01.00	С8 ГОСТ 8240-72 С=1380	2	
11		19	03.00.02.00	Решетка РМ3	3	
11		20	03.00.03.00	То же РМ3а	1	
				Для исполнения 3П		
				Сборочные единицы		
11		17	01.00.08.00	Сетка арматурная С7а	1	
				Поз. 18, 19, 20 см. исполнение 3Л		

Гл. инж.	Дудкин	
Нач. отд.	Цуканов	
Гл. спец.	Побединский	
Провер.	Побединский	
Исполн.	Побединский	

3.407.9-133.1 02.00.00.00

Маслоприемник типов 2Л, 2П, 3Л, 3П

Стадия	Лист	Листов
Р		1

ВНИПИНЕФТЬ г. Москва

Формат 12

019-21056

Инв. № подл. | Подпись и дата | Взам. инв. №

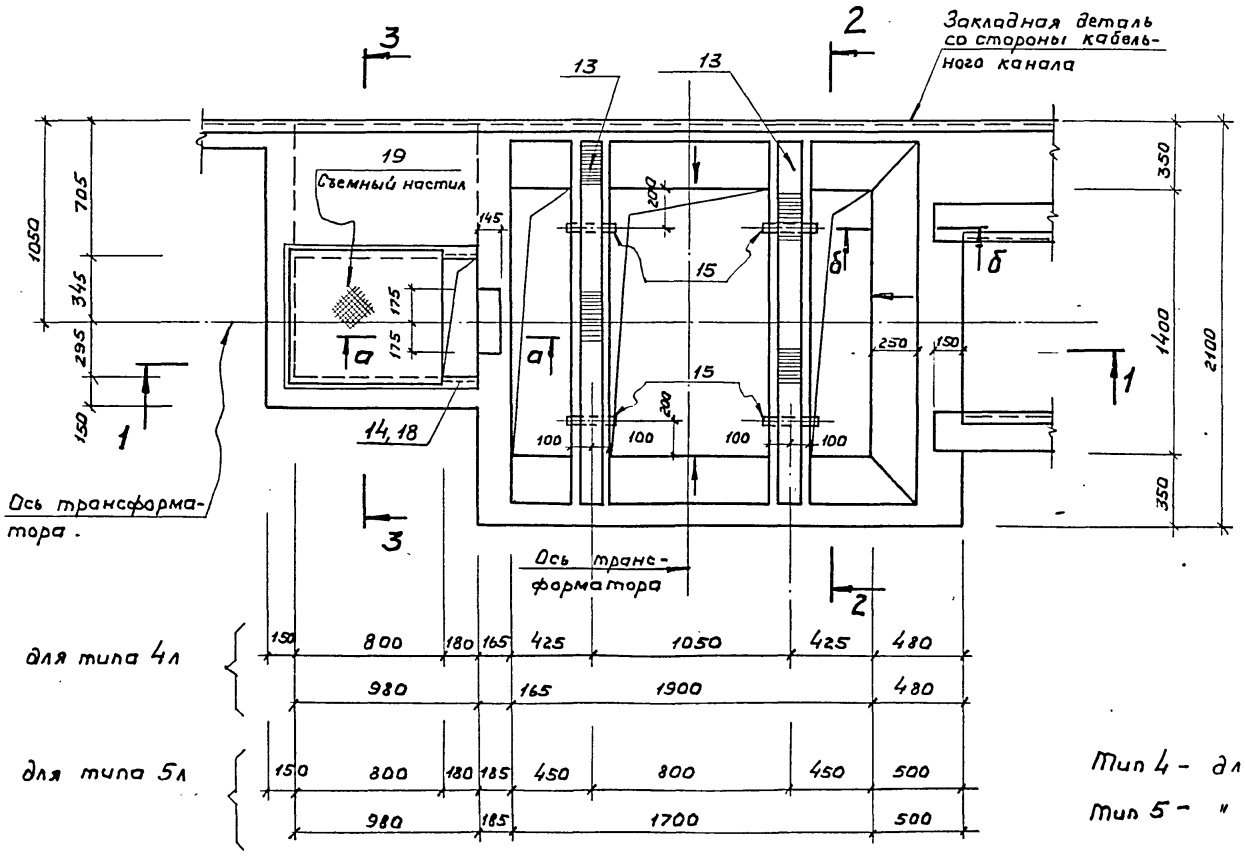

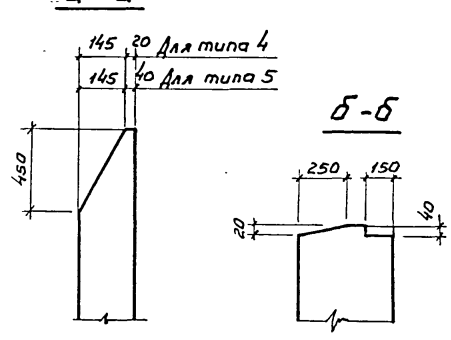

Примечание:

Тип 4 – для трансформатора 1000 кВА

Тип 5 – " " " 630 кВА

019-21056

Инв.№ подл. | Подпись и дата | Взам. инв.№

Гл.инжр.	Дудкин		
Нач.отд.	Цуканов		
Гл.спец.	Лобединский		
Проект.	Лобединский		
Исполн.	Щербинко		

3.407.9-133.1 04.00.00.00СБ

КТП-1000, 630 кВА Хмельницкого завода. Маслоприемник типы 4л, 4п, 5л, 5п. Сборочный чертеж.

Стадия	Лист	Листов
Р	1	6

ВНИПИНЕФТЬ Москва

Копировал Парамонова

Формат 12 г.

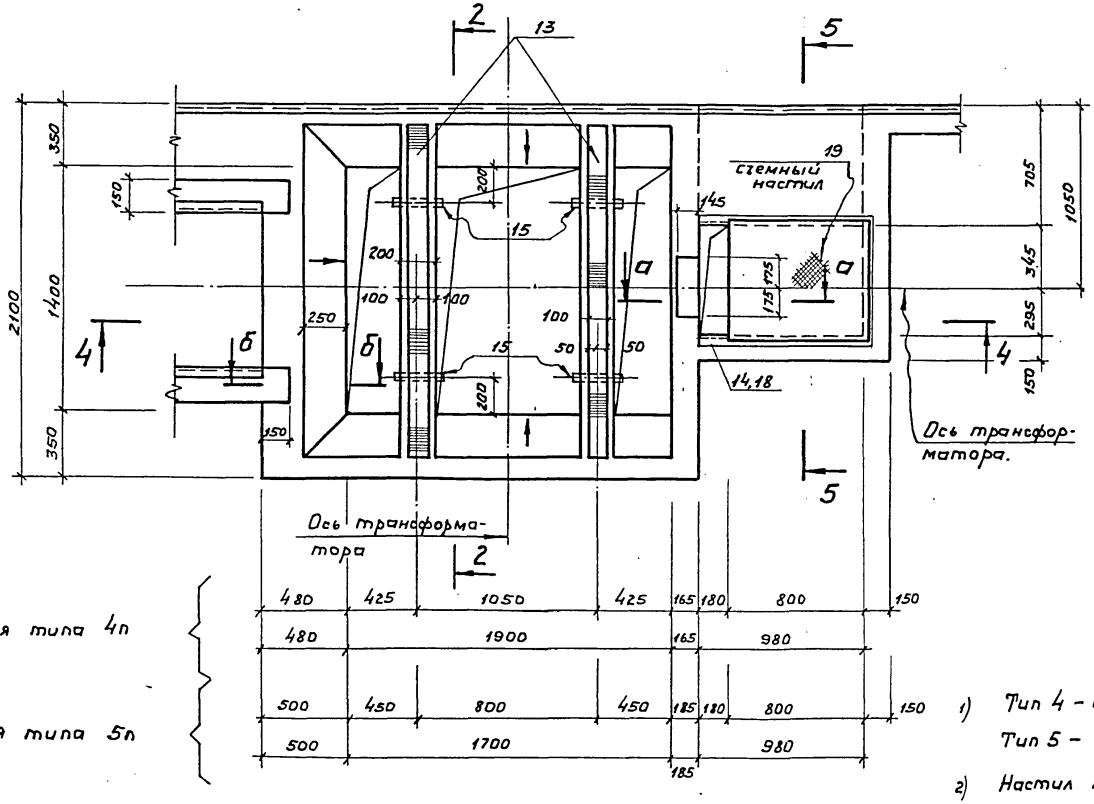

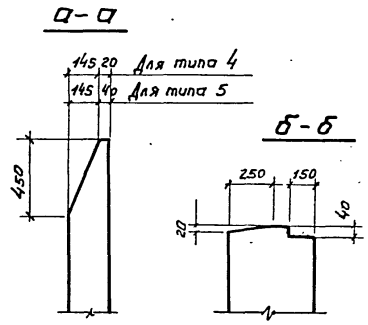

Примечания:

1) Тип 4 – для трансформатора 1000 кВА.
   Тип 5 – " " " 630 кВА
2) Настил применяется только для шкафа ввода ВВ-1

Инв.№ подл.	Подпись и дата	Взам.инв.№

ОПО-21056

1 - 1

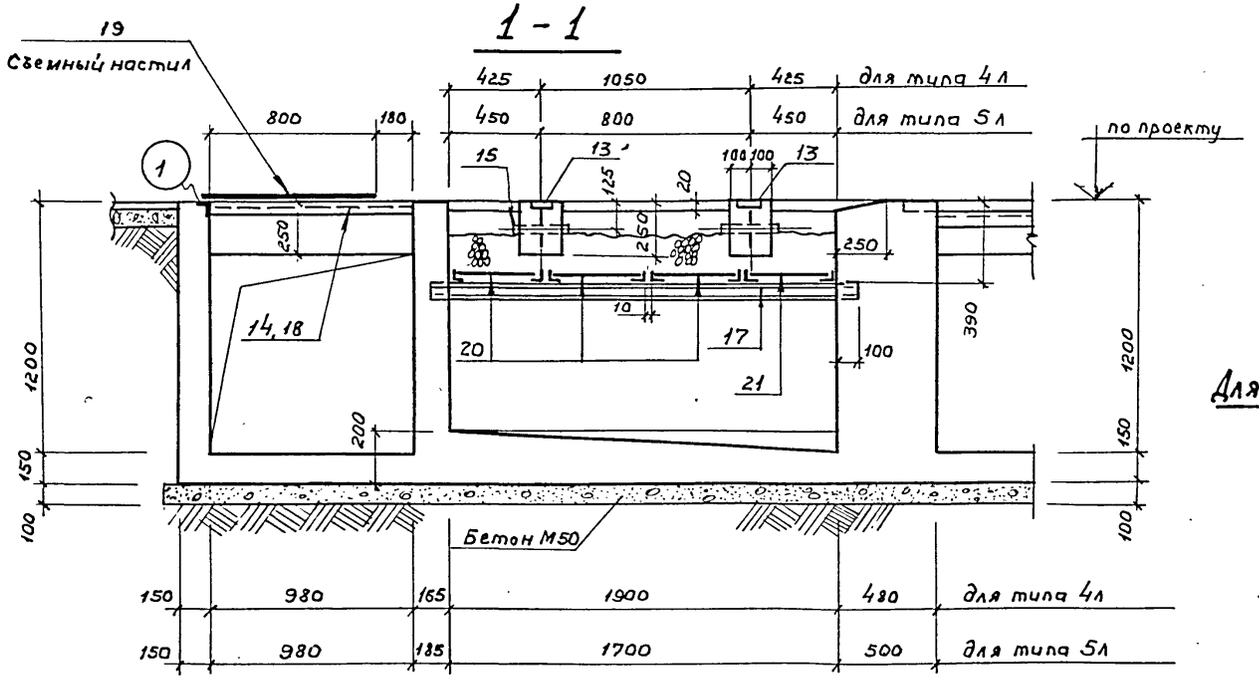

4 - 4

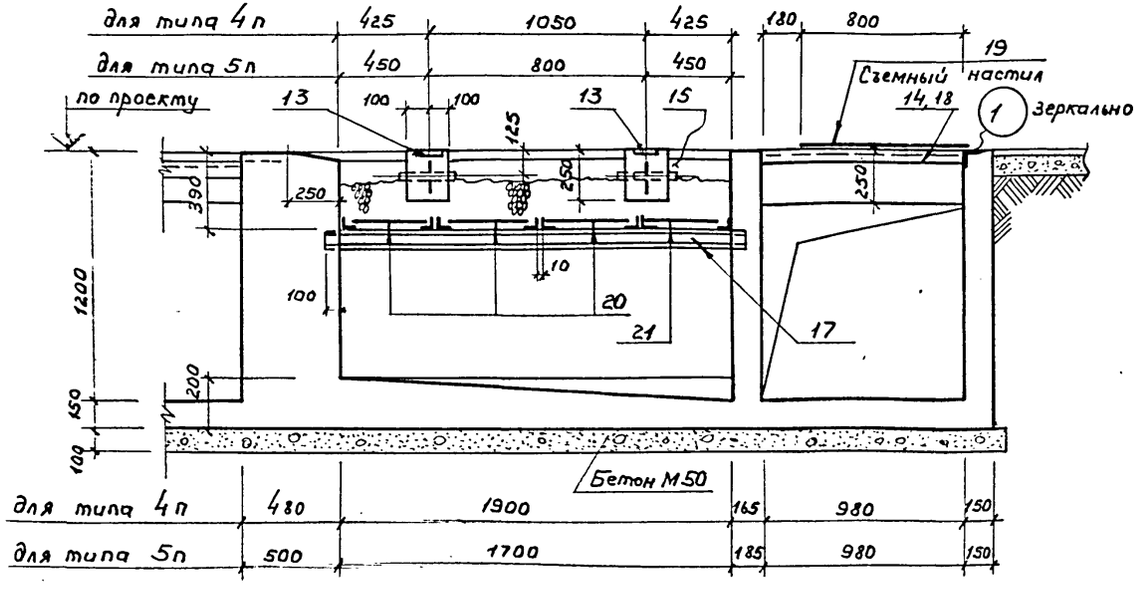

Для шкафов ввода ВВ-2 ВВ-3

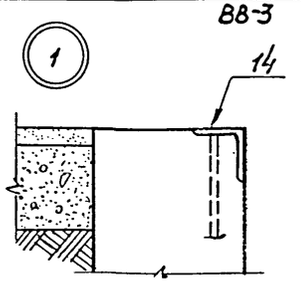

Для шкафа ввода ВВ-1

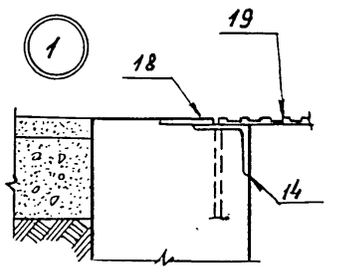

Примечание

Решетки поз. 20, 21 засыпаются промытым и просеянным гравием, крупностью 30-50мм, слой гравия 250 мм.

019-21056

Взам. инв. №

Подпись и дата

Инв. № подл.

3.407.9-133.1 04.00.00.00 СБ	Лист 3

Формат 12г

2-2

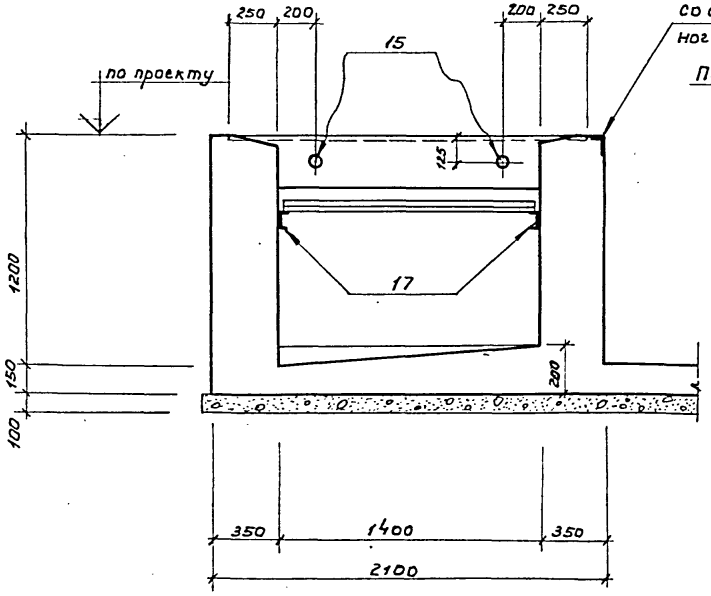

3-3

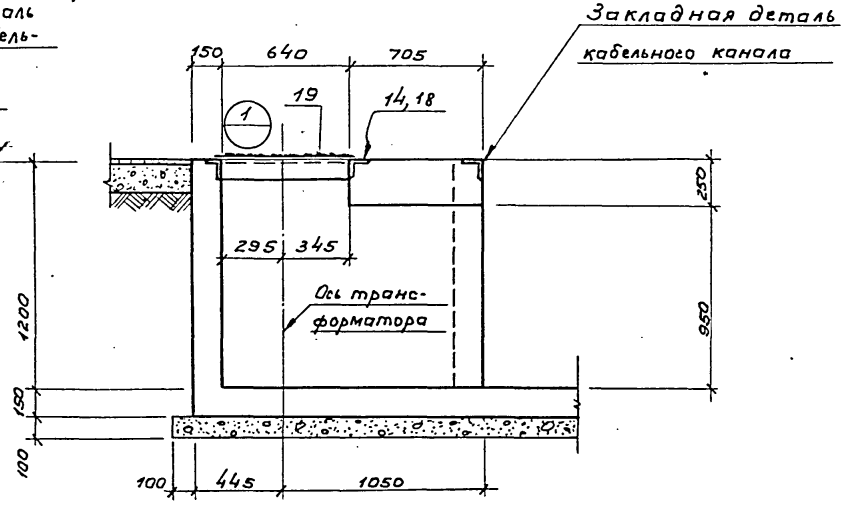

5-5

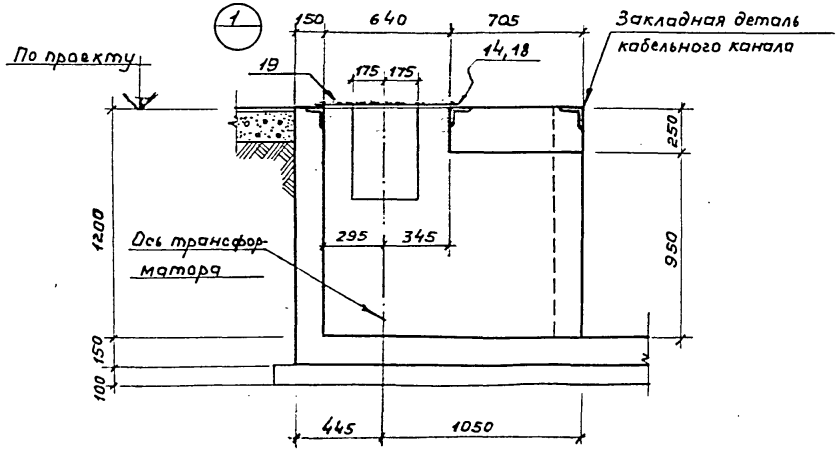

019-21056

Инв.№ подл. | Подпись и дата | Взам. инв.№

3.407.9-133.1 04.00.00.ОСБ

Лист 4

Формат 12г.

6-6

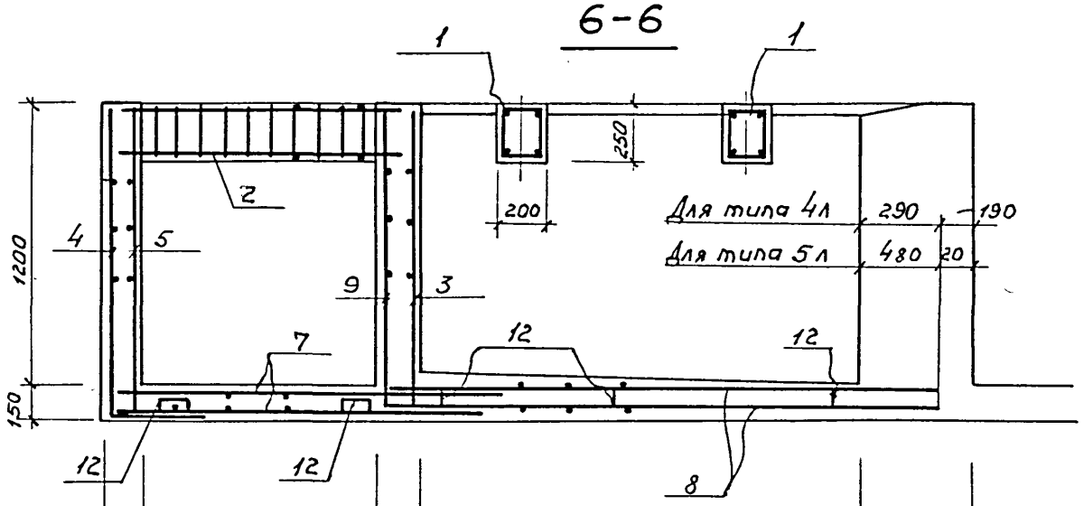

7-7

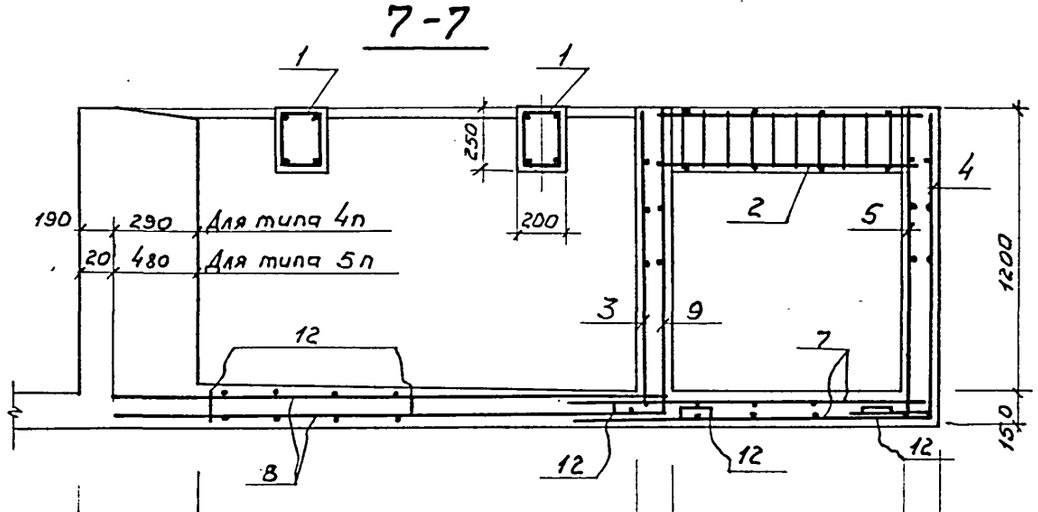

150	980	165	1900	480	Для типа 4л (4п)	480	1900	165	980	150
150	980	185	1700	500	Для типа 5л (5п)	500	1700	185	980	150

Тип 4л / Тип 5л План

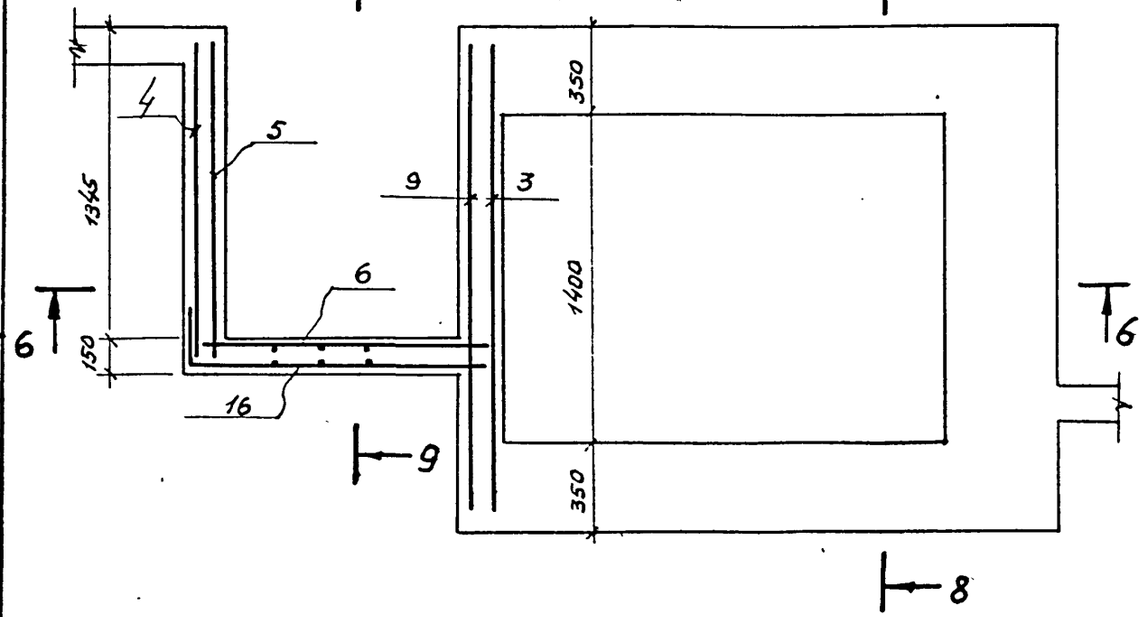

Тип 4п / Тип 5п План

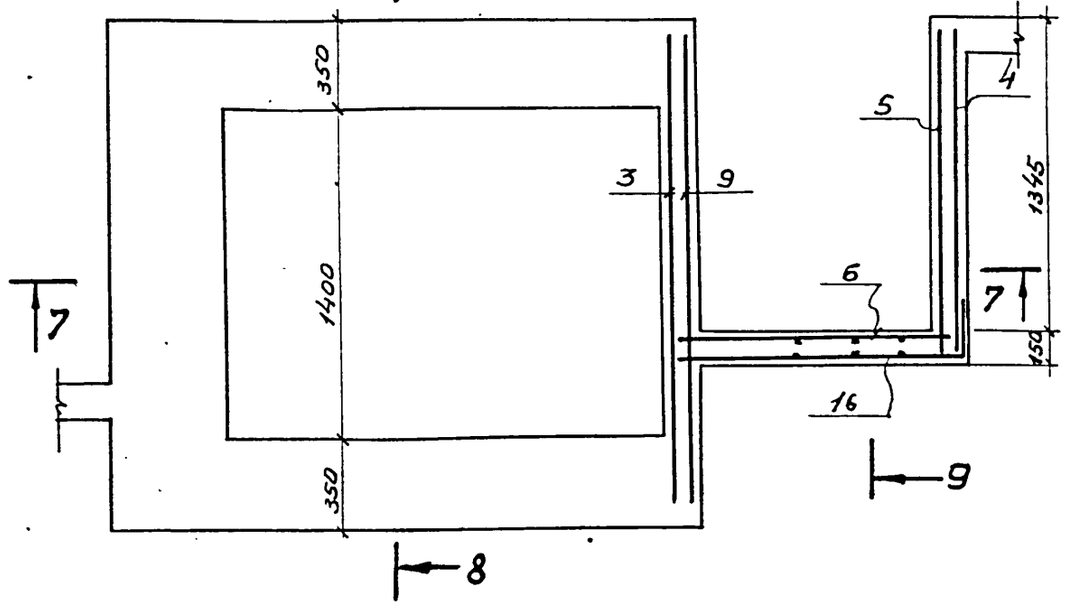

Инв. № подл.	Подпись и дата	Взам. инв. №

8-8

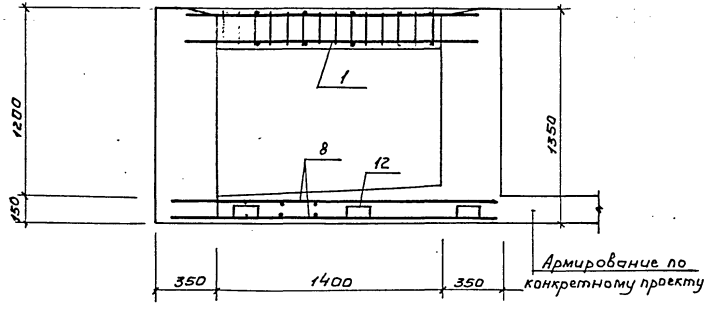

9-9

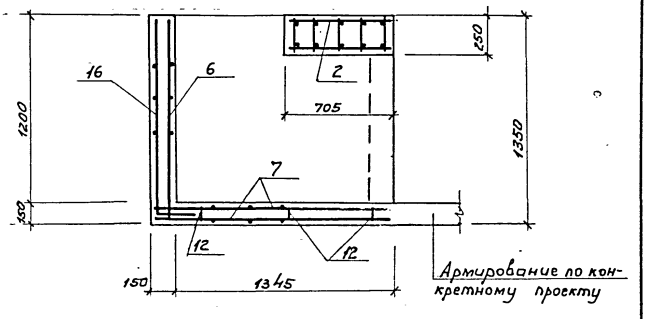

019-21056

Инв.№ подл. | Подпись и дата | Взам. инв.№

Формат	Зона	Поз.	Обозначение	Наименование	Кол.	Примеч.
				Документация		
12			3.407.9-133.1 04.00.00.00 СБ	Сборочный чертеж		
			00.00.00-00ПЗ	Пояснительная записка		
12			00.00.00.00 ВСТ	Выборка стали.		
				Сборочные единицы и детали		
11		1				
11		2	04.01.00.00	Каркас пространств. КП3	2	
11		3	04.02.00.00	То же КП8	1	
11		4	04.00.01.00	Сетка арматурная С17	1	
11		5	04.00.02.00	То же С18	1	
11		6	04.00.03.00	" С19	1	
11		7	04.00.04.00	" С20	1	
11		8	04.00.07.00	" С22	2	
11		9	04.00.08.00	" С23	2	
		10	04.00.09.00	" С24	1	
11		11	Свободен			
11		12	01.00.00.51	Стержень одиночный поз.51	33	
11		13	01.00.00.52	" " поз.52	8	
11		14	04.00.10.00	Изделие закладное МН4	2	
БЧ		15	04.00.11.00	То же МН7	1	
			04.00.13.00	Патрубок 40х2 ГОСТ 10704-76 / ГОСТ 10706-76 ℓ=290	4	
				Материалы		
				Бетон марки 200	49	м³

Формат	Зона	Поз.	Обозначение	Наименование	Кол.	Примеч.
				Переменные данные для исполнений		
				Для исполнений 4Л		
				Сборочные единицы		
11		16	04.00.05.00	Сетка арматурная С21	1	
БЧ		17	04.00.14.00	С10 ГОСТ 8240-72; ℓ=2100	2	
11		18	04.00.17.00	Изделие закладное МН9	1	
БЧ		19	04.00.18.00	Рифленая сталь 830х700х4	1	только для шкафа
11		20	04.00.15.00	Решетка РМ4	3	ввода ВВ-1
11		21	04.00.16.00	То же РМ4а	1	
				Для исполнения 4П		
				Сборочные единицы		
11		16	04.00.06.00	Сетка армат. С21а	1	
				Поз. 17÷21 см. выше.		
				Для исполнения 5Л		
				Сборочные единицы		
11		16	04.00.05.00	Сетка арматурн. С21	1	
БЧ		17	05.00.01.00	С10 ГОСТ 8240-72 ℓ=1900	2	
11		18	04.00.17.00	Изделие закладное МН9	1	только для шкафа
БЧ		19	04.00.18.00	Рифленая сталь 830х700х4	1	ввода ВВ-1
11		20	05.00.02.00	Решетка РМ5	3	
11		21	05.00.03.00	То же РМ3а	1	
				Для исполнения 5П		
				Сборочные единицы		
11		16	04.00.06.00	Сетка армат. С21а	1	
				поз. 17÷21 см. исполнение 5Л.		

Гл. инж. пр.	Дудкин	
Нач. отд.	Цуганов	
Гл. спец.	Побединский	
Проект	Побединский	
Испол.	Побединский	

3.407.9-133.1 4.00.00.00

Маслоприемник типы 4Л, 4П, 5Л, 5П.

Стадия	Лист	Листов
Р		1

ВНИПИНЕФТЬ г. Москва

Инв. № подл. | Подпись и дата | Взам. инв. №

019-21056

019-21056

1-1

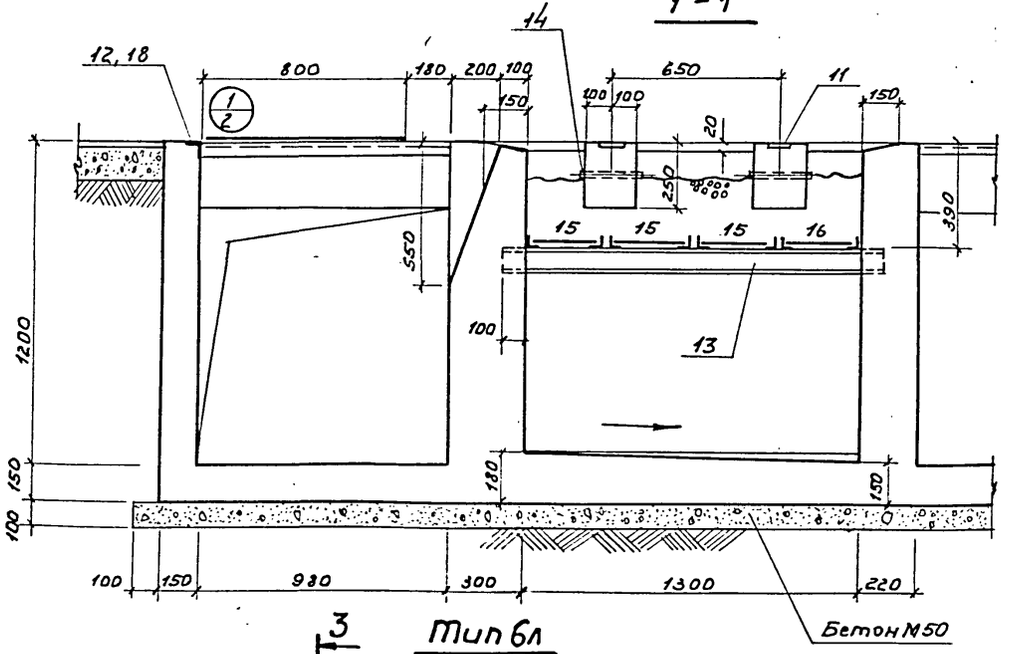

2-2

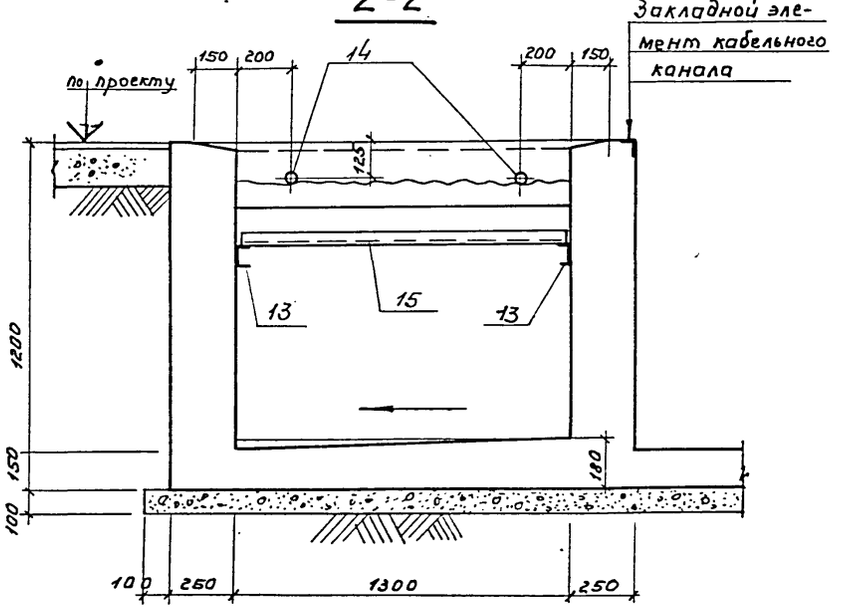

Тип 6л

План

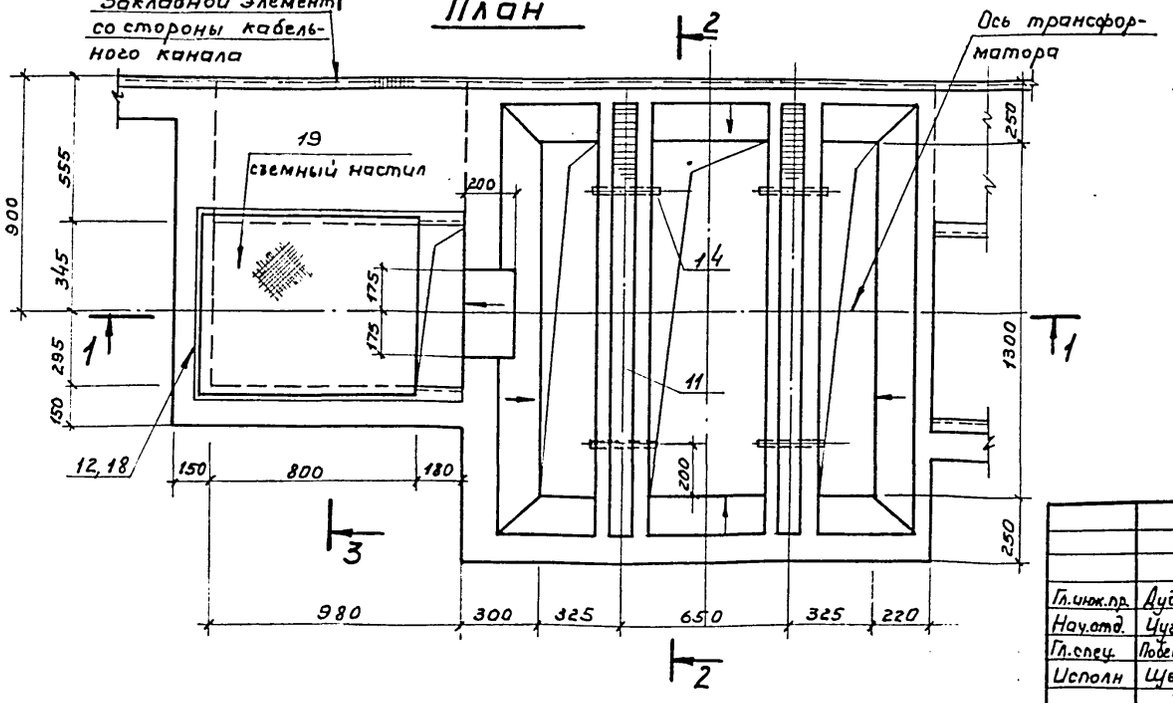

3-3

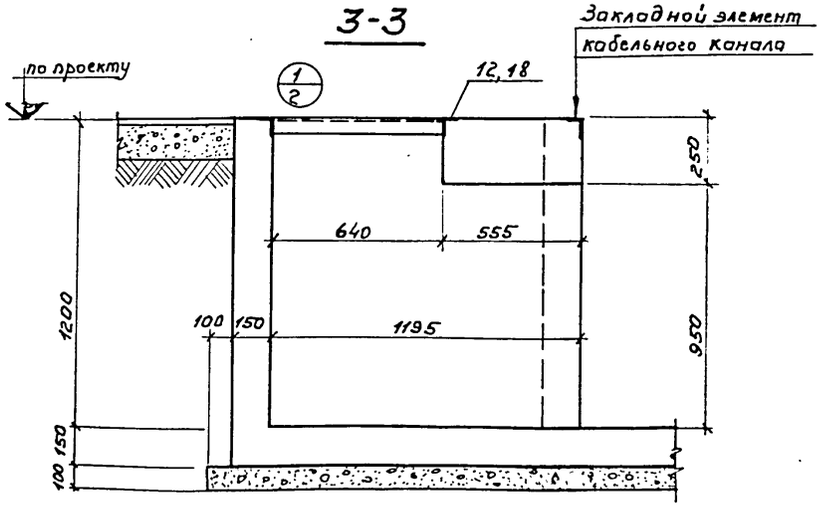

Гл.инж.пр.	Дудкин		
Нач.отд.	Чуганов		
Гл.спец.	Побединский		
Исполн	Щербина		

3.407.9-133.1 06.000000СБ

КТП-400кВА. Хмельницкого завода
Маслоприемники типы 6л, 6п
Сборочный чертеж

Стадия	Лист	Листов:
Р	1	4

ВНИПИНЕФТЬ
г. Москва

Копировала Парамонова

Формат 12г

Инв.№подл. | Подпись и дата | Взам.инв.№

4-4

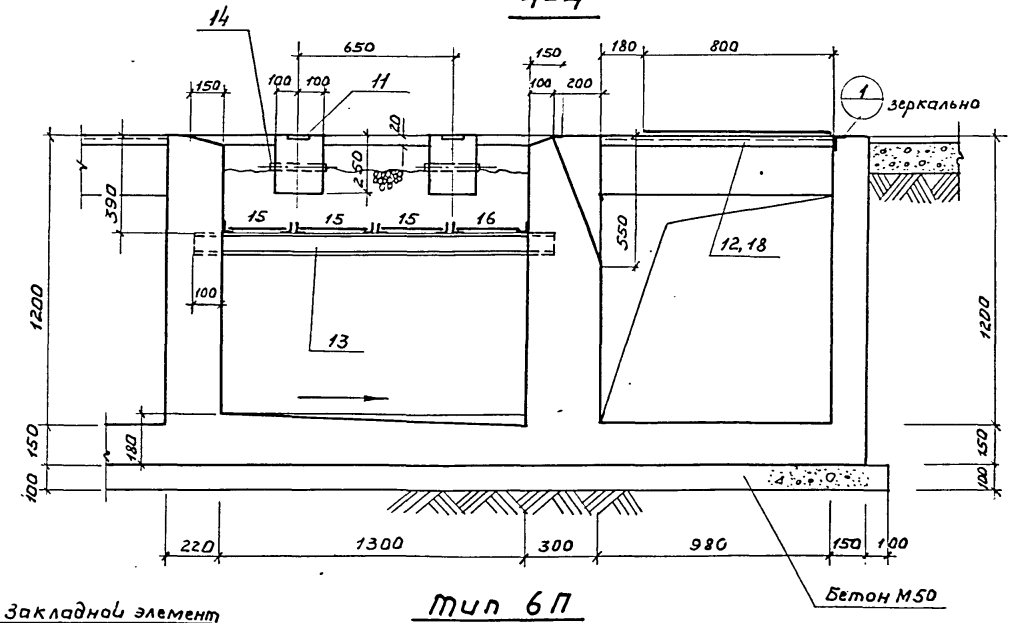

5-5

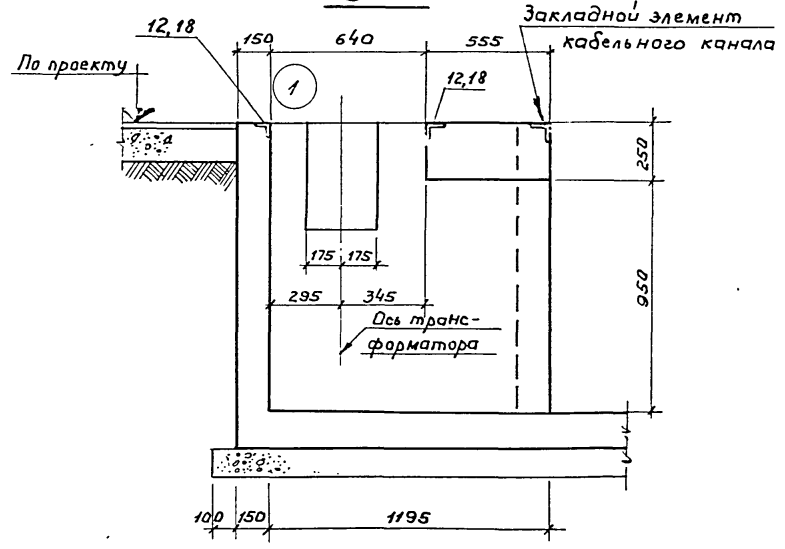

Тип 6П

План

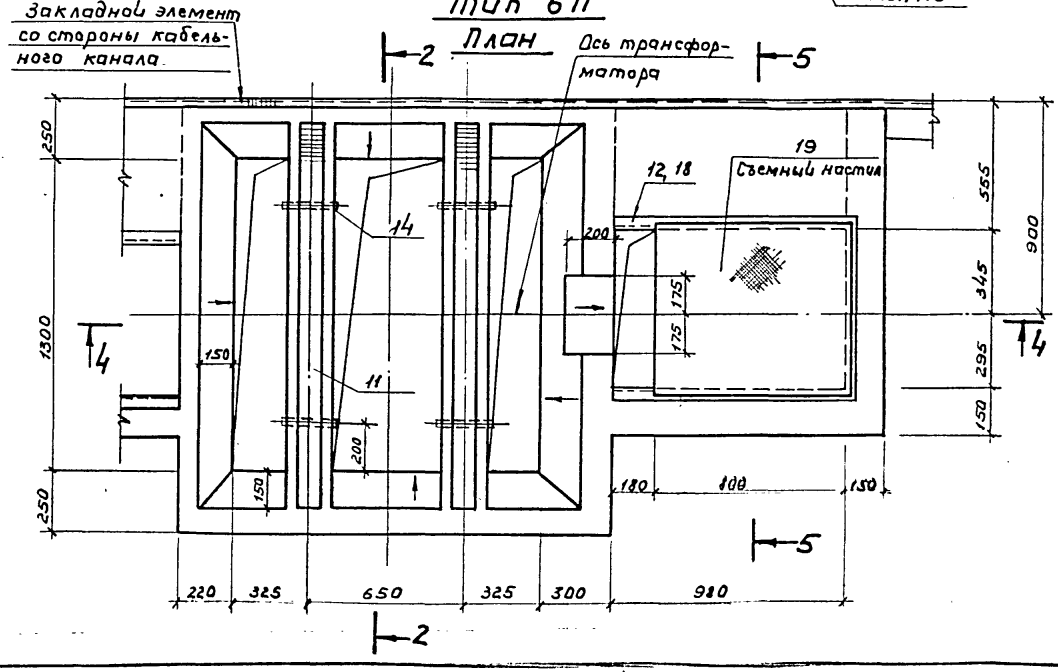

Для шкафов ввода ВВ-2 и ВВ-3

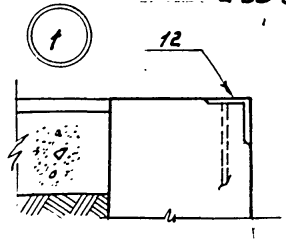

Для шкафа ввода ВВ-1

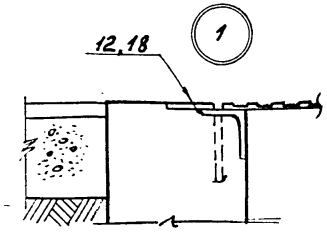

019-21056

Инв. № подл. | Подпись и дата | Взам. инв. №

3.407.9-133.1 06.000000СБ

Лист 2

6-6

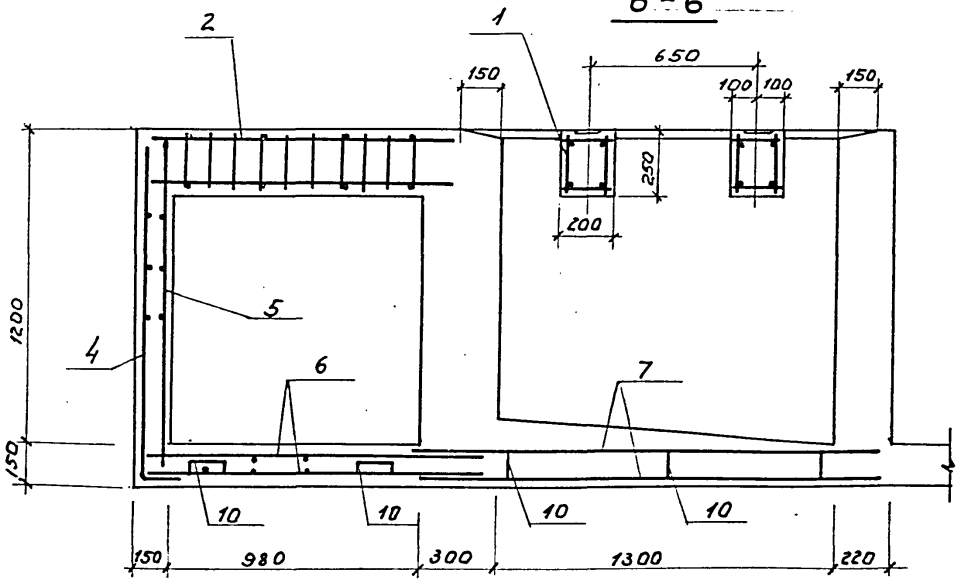

7-7

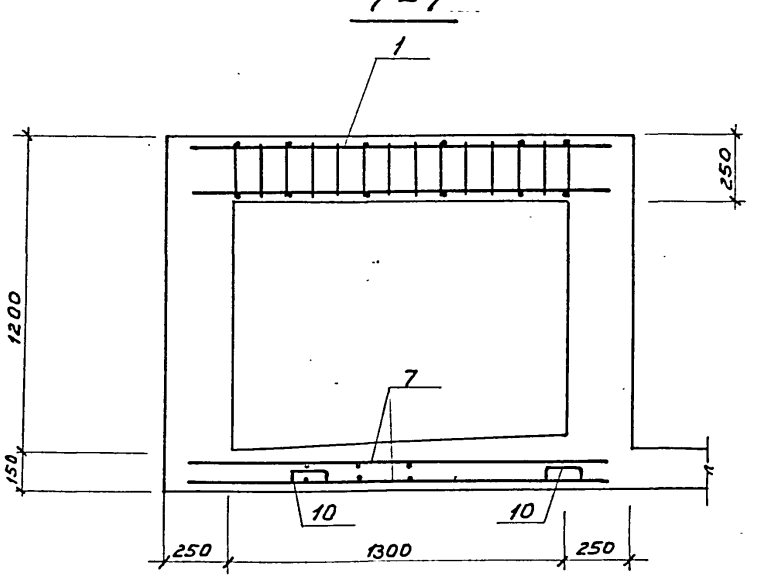

Тип 6А

План

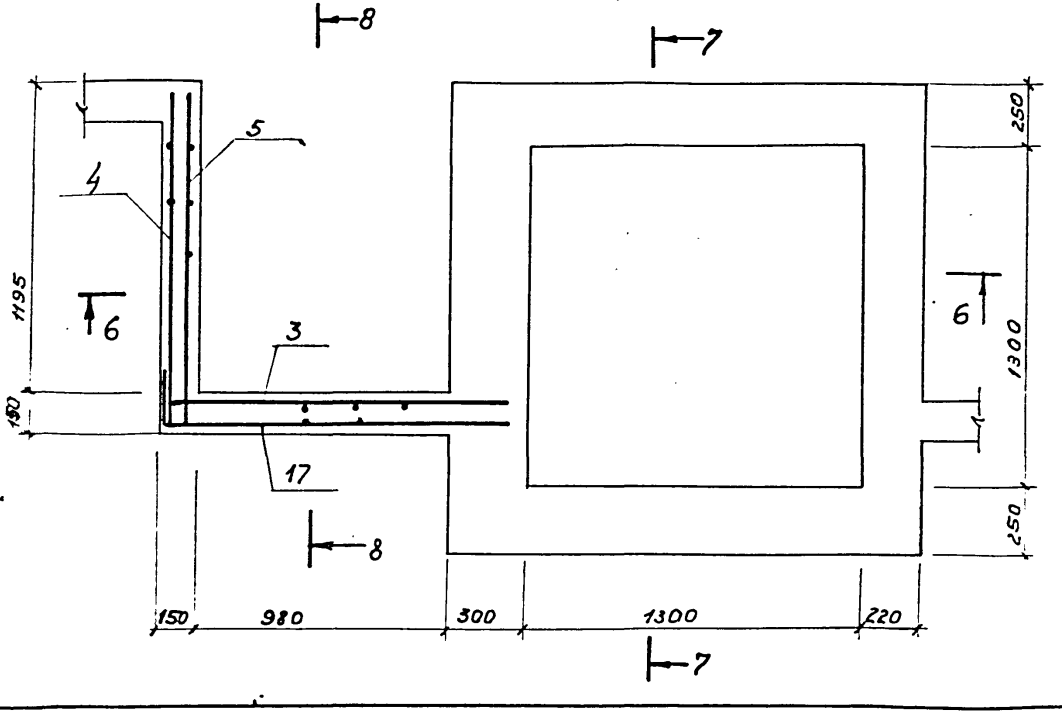

8-8

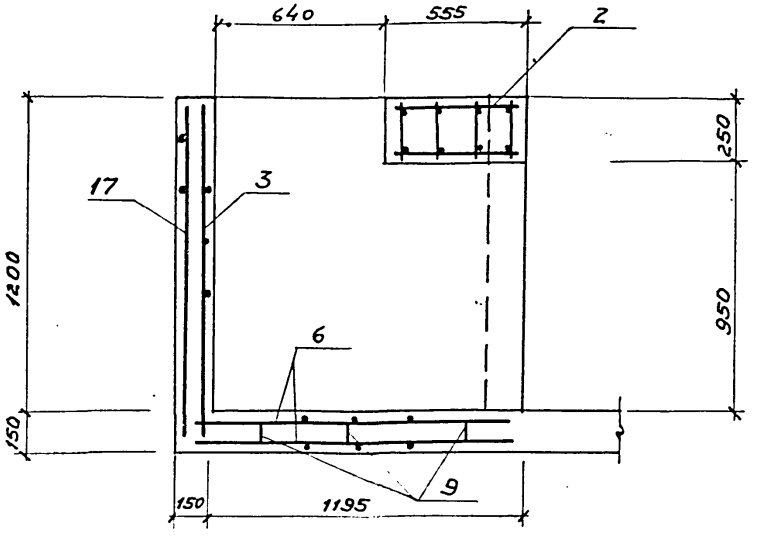

Инв. № подл.	
Подпись и дата	
Взам. инв. №	

3.407.9-133.1 06.000000СБ

Лист 3

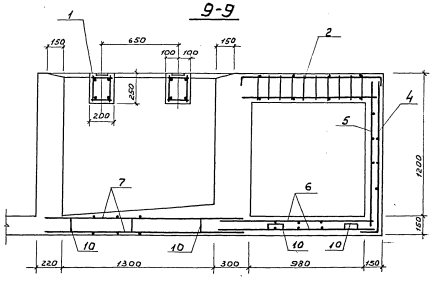

Тип 6п
План

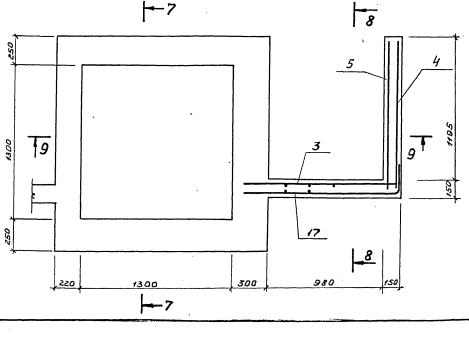

019-21056

Инв.№подл. | Подпись и дата | Взам.инв.№

3.407.9-133.1 06.00.00.00СБ

Лист 4

Формат	Зона	Поз.	Обозначение	Наименование	Кол.	Примеч.
				Документация		
12.			3.407.9-133.1.06.00.00.00СБ	Сборочный чертеж		
			00.00 00 00 ПЗ	Пояснительная записка		
12			00.00.00.008Ст.	Выборка стали		
				Сборочные единицы и детали		
11		1	06.01.00.00	Каркас пространств. КП4	2	
11		2	06.02.00.00	То же КП9	1	
11		3	04.00.04.00	Сетка арматурная С20	1	
11		4	06.00.01.00	То же С25	1	
11		5	06.00.02.00	" С26	1	
11		6	06.00.03.00	" С27	2	
11		7	06.00.04.00	" С28	2	
		8	Свободен			
11		9	01.00.00.51	" поз.51	30	
11		10	01.00.00.52	" поз.52	12	
11		11	06.00.05.00	Изделие закладное МН5	2	
11		12	04.00.11.00	То же МН7	1	
БЧ		13	06.00.06.00	Г 10 ГОСТ 8240-72 С=1500	2	
БЧ		14	01.00.13.00	Патрубок 4охг ГОСТ 10704-76 / ГОСТ 10706-76 С=290	4	
11		15	06.00.07.00	Решетка РМ6	3	
11		16	06.00.08.00	То же РМ6а	1	
				Материалы		
				Бетон марки 200	1,7	м³

Формат	Зона	Поз.	Обозначение	Наименование	Кол.	Примеч.
			Переменные данные	для исполнений		
				Для исполнения 6л		
				Сборочные единицы		
11		17	4.00.05.00	Сетка арматурная С21	1	
11		18	4.00.17.00	Изделие закладное МН9	1	только для ввода АВ-1.
БЧ		19	4.00.18.00	Рифленая сталь 830х700х4	1	
				Для исполнения 6П		
				Сборочные единицы		
11.		17	4.00.06.00	Сетка арматурная С21а	1	
				Поз. 18, 19 см. выше		

019-21056

Инв. № подл. | Подпись и дата | Взам. инв. №

Гл. инж. пр.	Дудкин	
Нач. отд.	Цуканов	
Гл. спец.	Побединский	
Проект.	Побединский	
Испол.	Побединский	

3.407.9-133.1 6.00 00 00

Маслоприемники типов 6л, 6п.

Стадия	Лист	Листов
Р		1

ВНИПИНЕФТЬ г. Москва

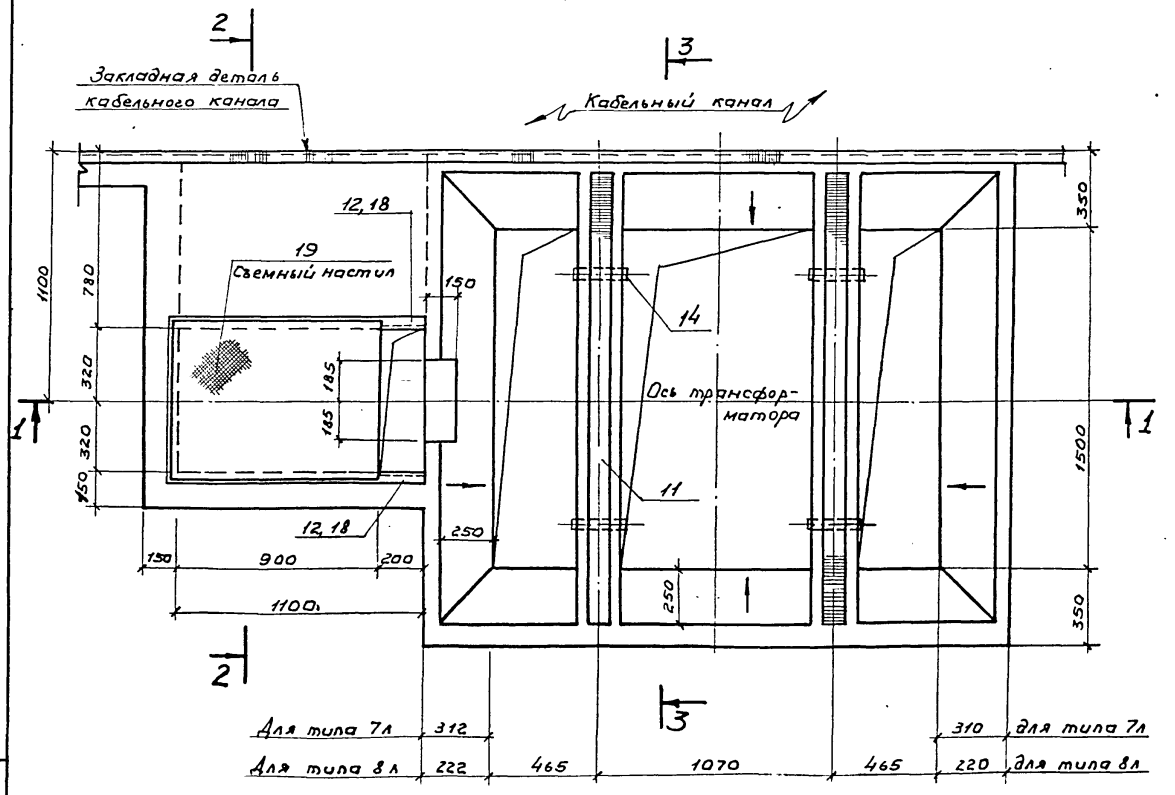

Примечания:

1. Тип 7 - для трансформатора 1600 кВА
   Тип 8 - для трансформатора 1000 кВА
2. Разрез 3-3 см. на листе 5.

Гл. инж. пр.	Дудкин		
Нач. отд.	Цуганов		
Гл. спец	Побединский		
Исполн.	Щербина		

3.407.9-133.1 07.000000СБ

КТП-1600, 1000 кВА Чирчикского завода
Маслоприемники типов 7л, 8л, 7п, 8п.
Сборочный чертеж.

Лит.	Лист	Листов
Р	1	6

ВНИПИнефть
г. Москва

Копировала Парамонова

Формат 12г

019-21056

Инв. № подл. | Подпись и дата | Взам. инв. №

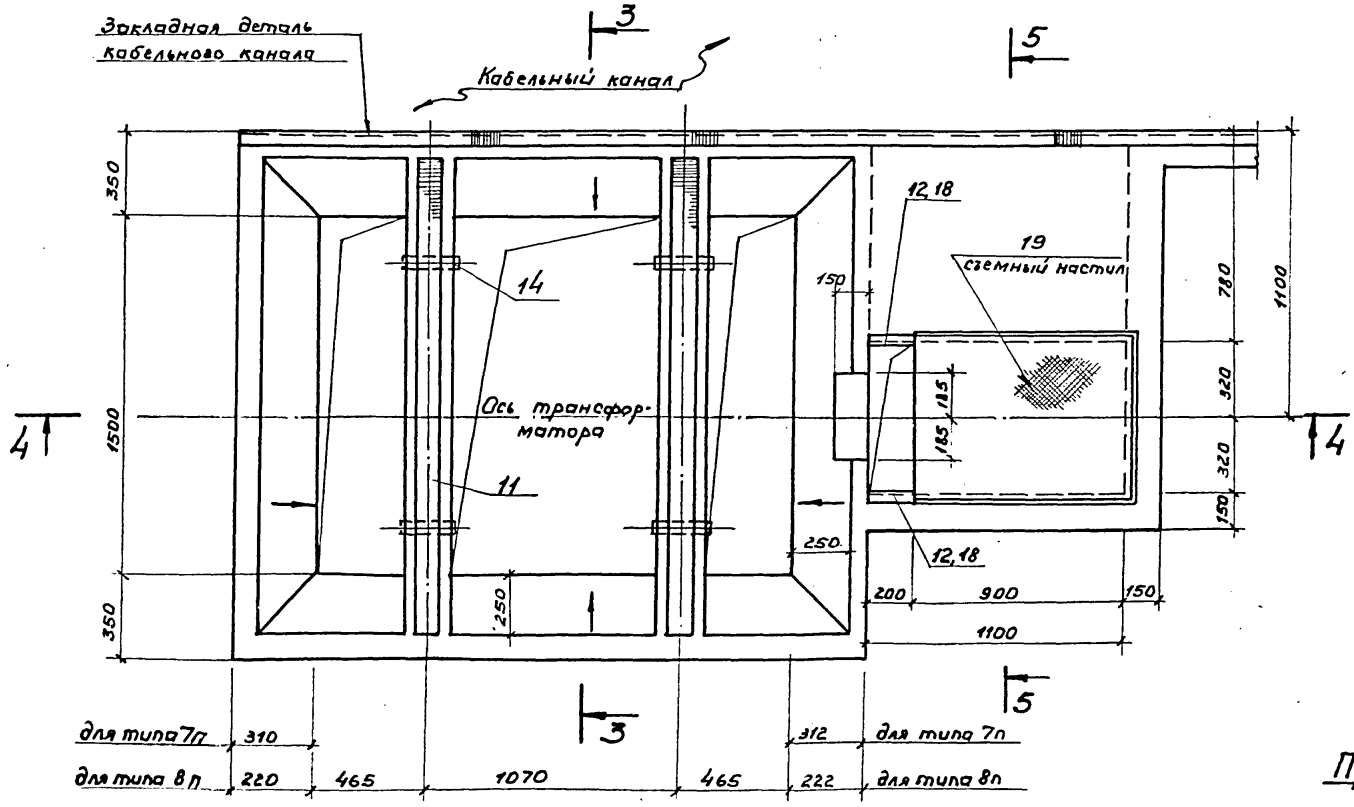

Примечания:

1. Тип 7 - для трансформатора 1600 кВА
   Тип 8 - для трансформатора 1000 кВА
2. Разрез 3-3 см. на листе 5

019-21056
Инв.№подл. | Подпись и дата | Взам.инв.№

1-1

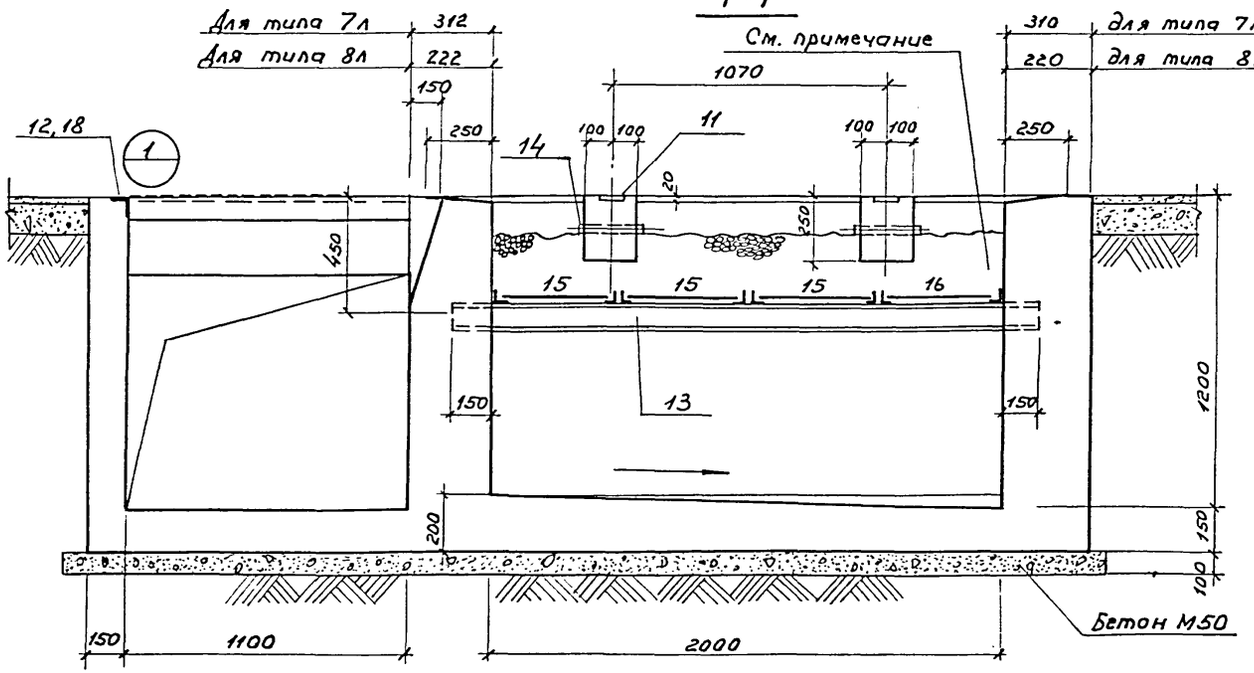

Примечания

1. Решетки засыпаются промытым и просеянным гравием крупностью 30-50 мм, толщиной слоя 250мм.
2. Исполнения 1 (при глухом вводе кабеля) и 2 - по сериям 4.407-216 и 4.407-217.

2-2

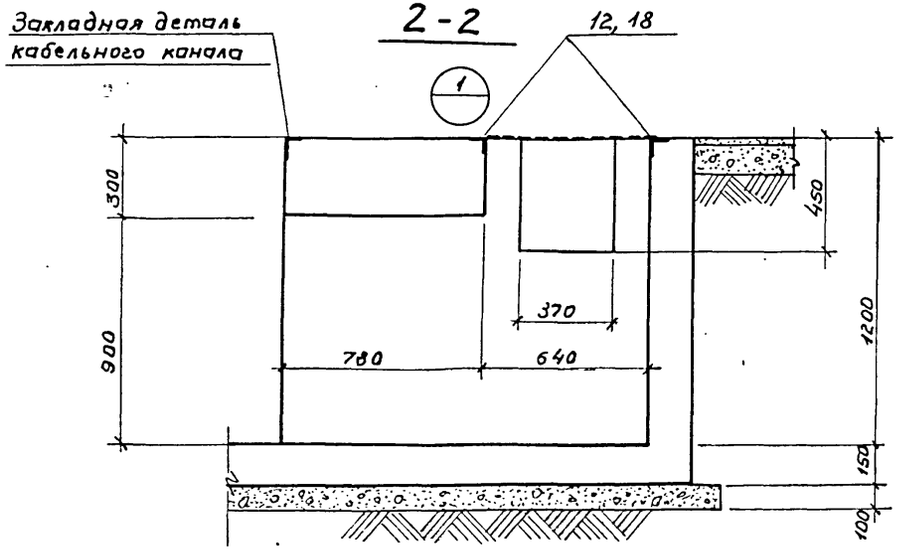

Исполнение 1

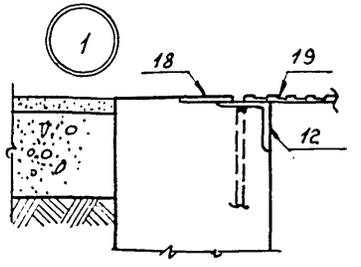

Исполнение 2

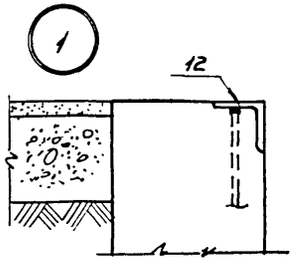

019-21056

Инв.№ подл. | Подпись и дата | Взам.инв.№

3.407.9-133.1 07.000000СБ

Лист 3

4-4

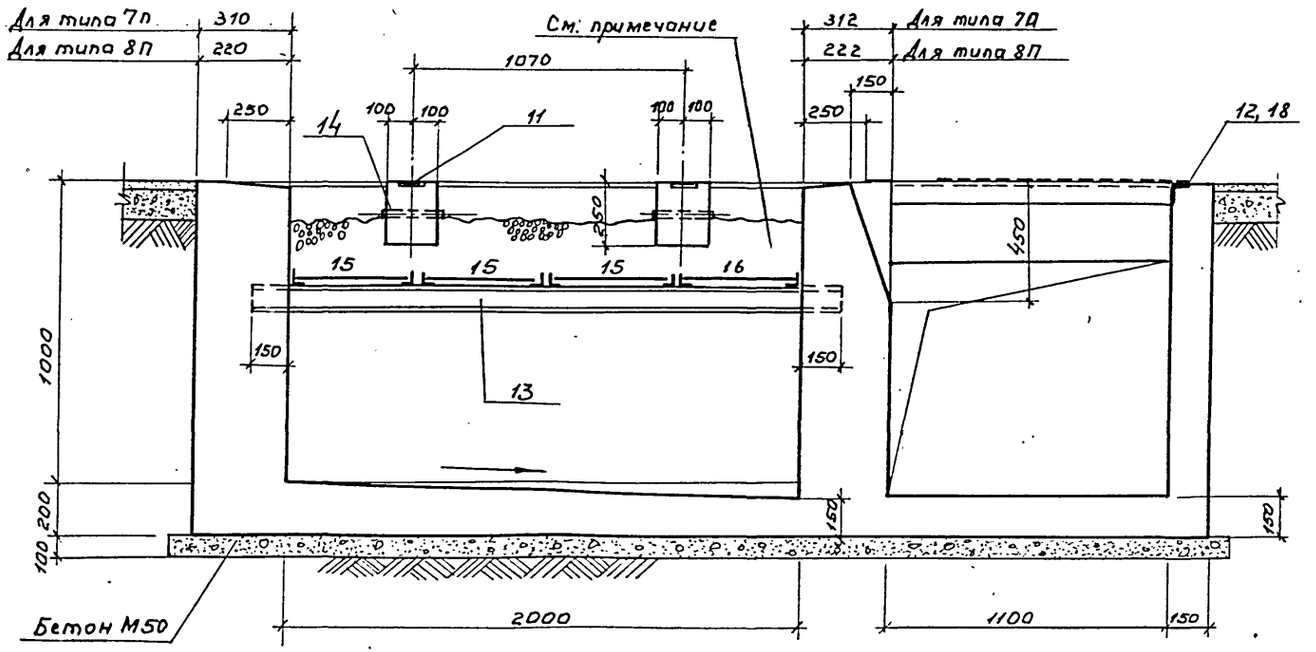

5-5

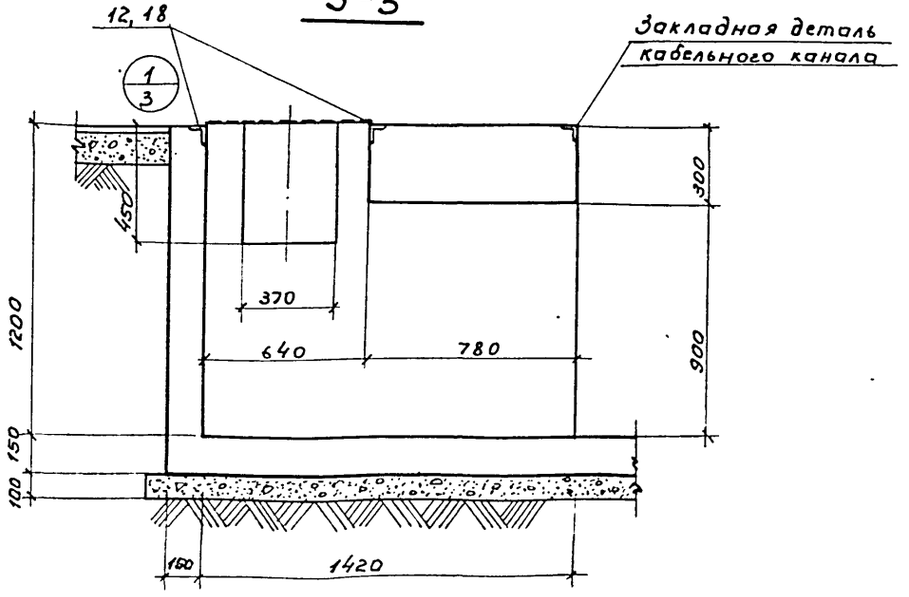

Примечание:

Решетки засыпаются промытым и просеянным гравием крупностью 30-50мм, толщиной слоя 250мм.

019-21056

Взам. инв. №
Подпись и дата
Инв. № подл.

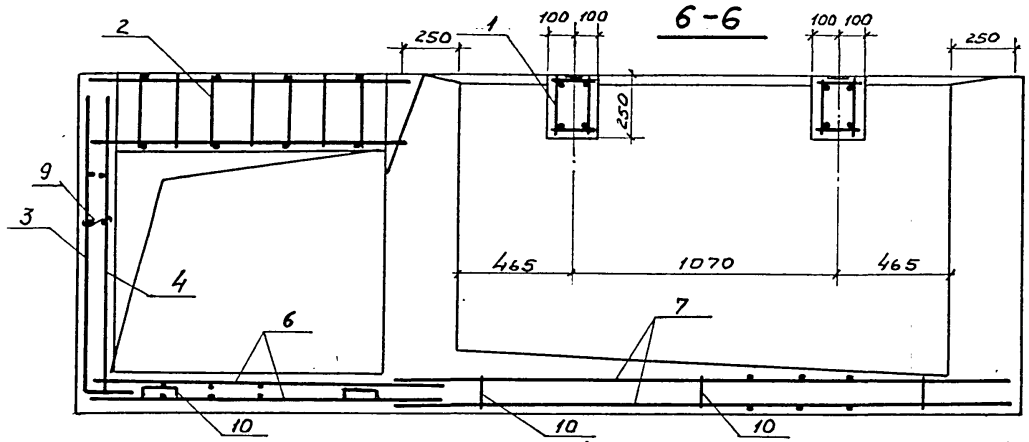

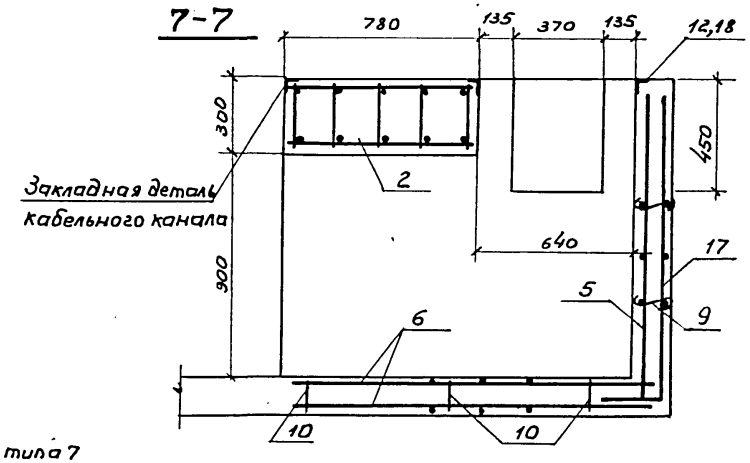

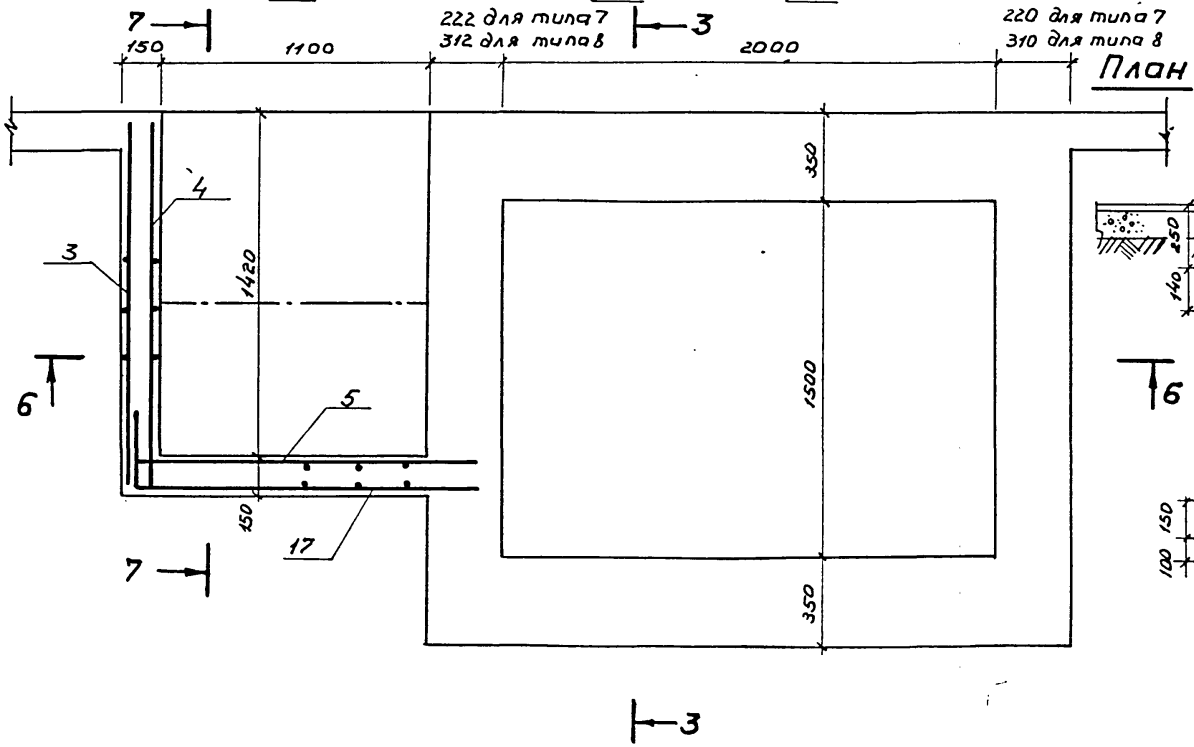

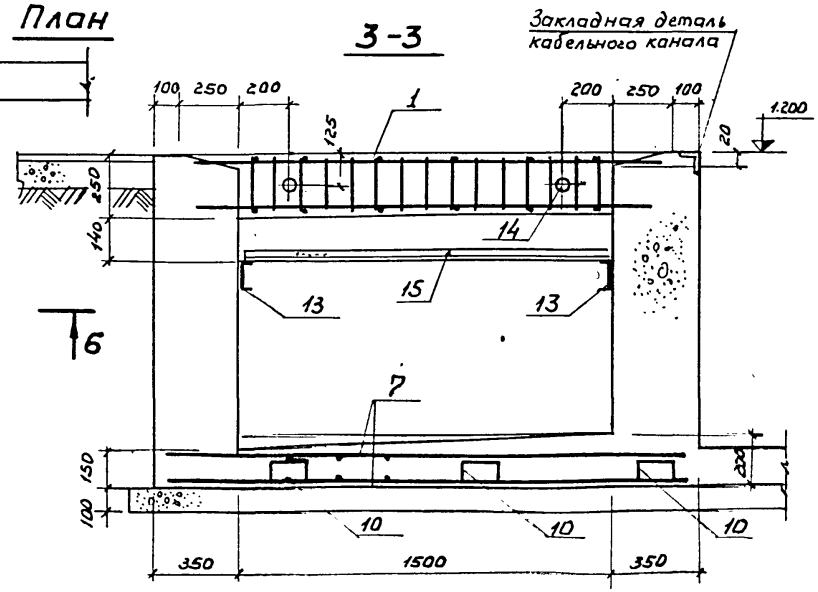

019-21056

Инв. № подл.	Подпись и дата	Взам. инв. №

3.407.9-133.1 07.00 0000 СБ

Лист 5

Формат 12г

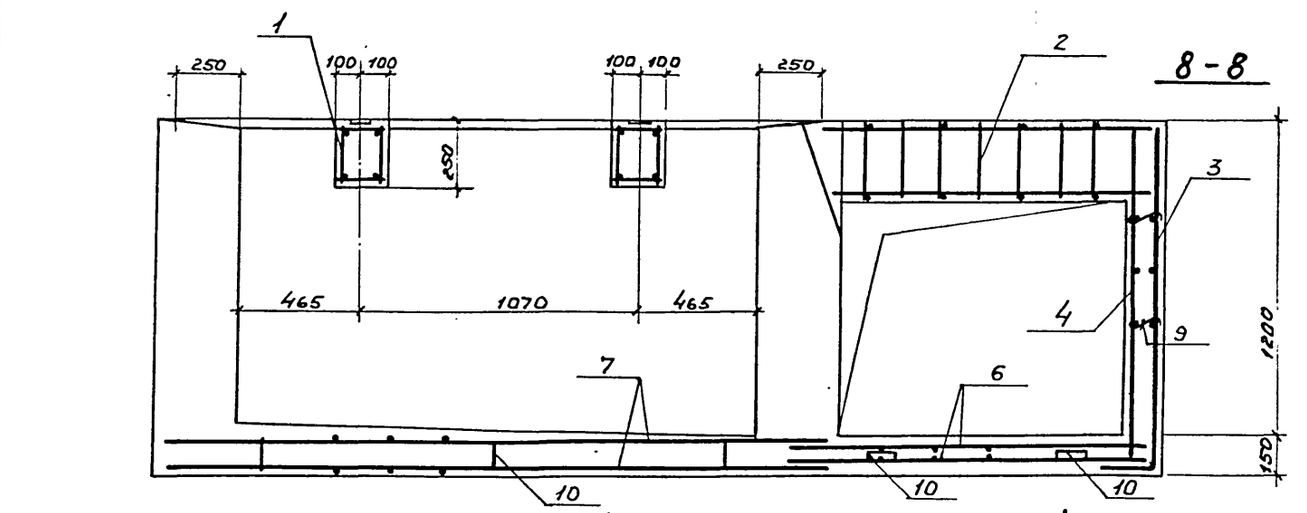

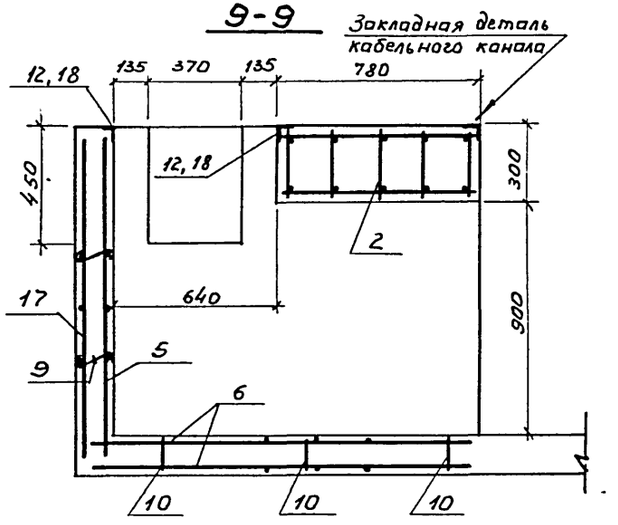

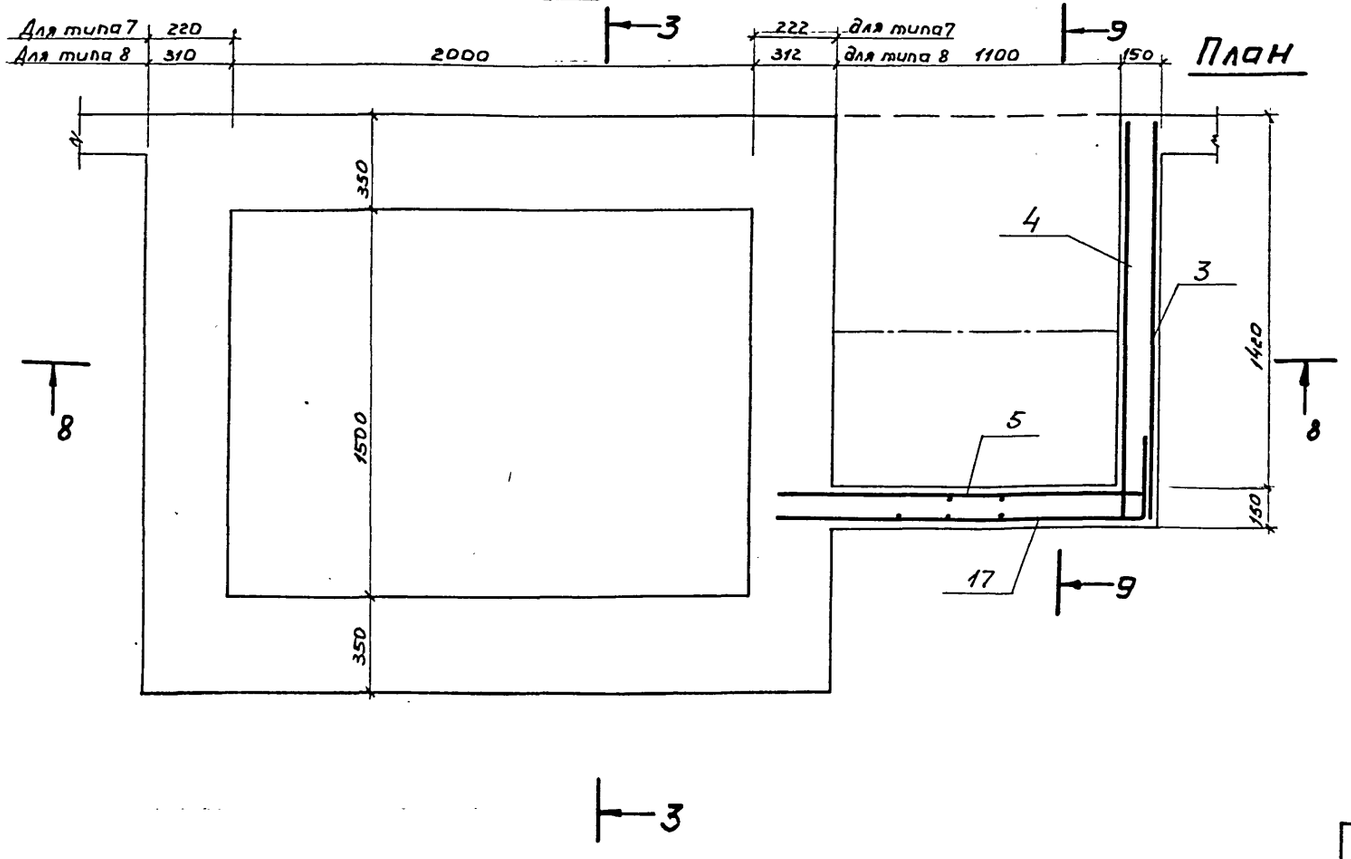

019-21056

Инв. № подл.	Подпись и дата	Взам. инв. №

3.407.9-133.1 07.000000СБ

Лист 6

Формат	Зона	Поз.	Обозначение	Наименование	Кол.	Примеч.
				Документация		
12			3.407.9-133.1 07.00.00 00СБ	Сборочный чертеж		
			00.00 00 00 ПЗ.	Пояснительная записка		
12			00 0000 00 ВСт.	Выборка стали		
				Сборочные единицы и детали		
11		1	07.01 00 00	Каркас пространствен. КП5	2	
11		2	07.02.00 00	То же КП10	1	
11		3	07.00 01 00	Сетка арматурная С29	1	
11		4	07.00 02 00	То же С30	1	
11		5	07.00 03 00	" С31	1	
11		6	07.00 06 00	" С33	2	
11		7	07.00 07 00	" С34	2	
		8	Свободен			
11		9	01 00 00 51	Стержень одиночный поз. 51	32	
11		10	01.00 00 52	То же поз. 52	15	
11		11	07.00.1 0 00	Изделие закладное МН6	2	
11		12	07.00 11 00	То же МН8	1	
БЧ		13	07.00 12 00	С 10 ГОСТ 8240-72 ℓ=2300	2	
БЧ		14	01.00 13.00	Патрубок $\frac{40\times2\ \text{ГОСТ}\ 10704\text{-}76}{\text{ГОСТ}\ 10706\text{-}76}$ ℓ=290	4	
11		15	07.00 13 00	Решетка РМ7	3	
11		16	07.00 1400	То же РМ7а	1	
			Переменные данные	для исполнений		
				Для исполнения 7л		
				Сборочные единицы		
11		17	07.00 04 00	Сетка арматурная С32	1	
11		18	07.00 15 00	Изделие закладное МН10	1	только при глухом вводе
БЧ		19	07.00 16 00	Рифленая сталь 930×720×4	1	кабеля (исполнение 1)

Формат	Зона	Поз.	Обозначение	Наименование	Кол.	Примеч.
				Материалы		
				Бетон марки 200	5,2	м³
				Для исполнения 7п		
11		17	07.00 05 00	Сетка арматурная С32а	1	
				Поз. 18, 19 см. выше		
				Материалы		
				Бетон марки 200	5,2	м³
				Для исполнения 8л		
				Сборочные единицы		
				Поз. 17, 18, 19 см. исполнение 7л		
				Материалы		
				Бетон марки 200	4,8	м³
				Для исполнения 8п		
				Сборочные единицы		
				Поз. 17, 18, 19 см. исполнен. 7п		
				Материалы		
				Бетон марки 200	4,8	м³

Гл. инж. пр.	Дудкин		3.407.9-133.1 7.00 00 00
Нач. отд.	Цуканов		
Гл. спец.	Побединский		Маслоприемники типы 7л, 7п, 8л, 8п.
Провер.	Побединский		
Исполн.	Побединский		

Стадия	Лист	Листов
Р		1

ВНИПИнефть г. Москва

Инв. № подл. | Подпись и дата | Взам. инв. №

019-21056

1-1

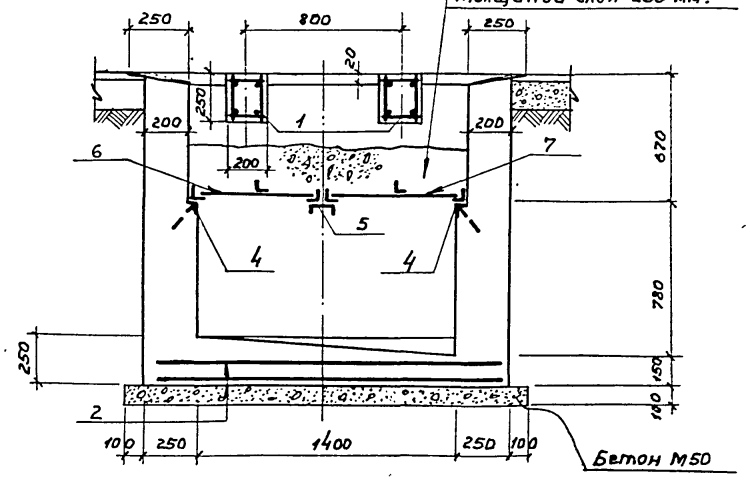

2-2

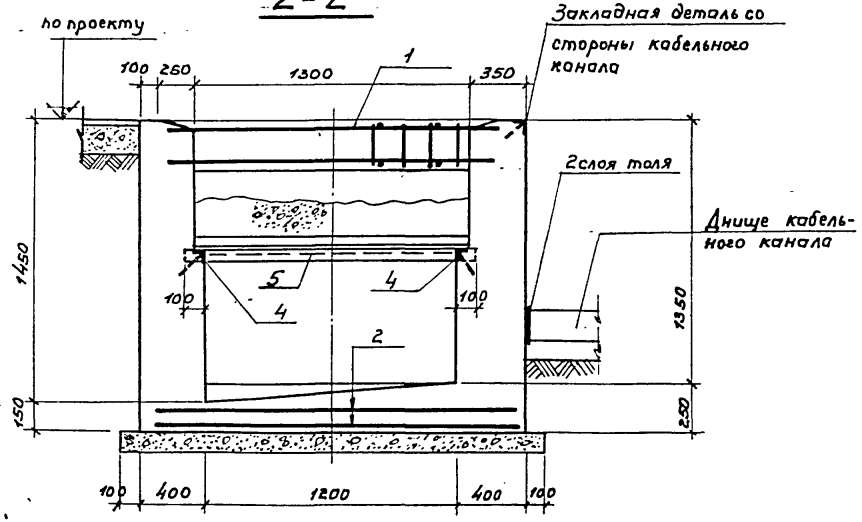

План

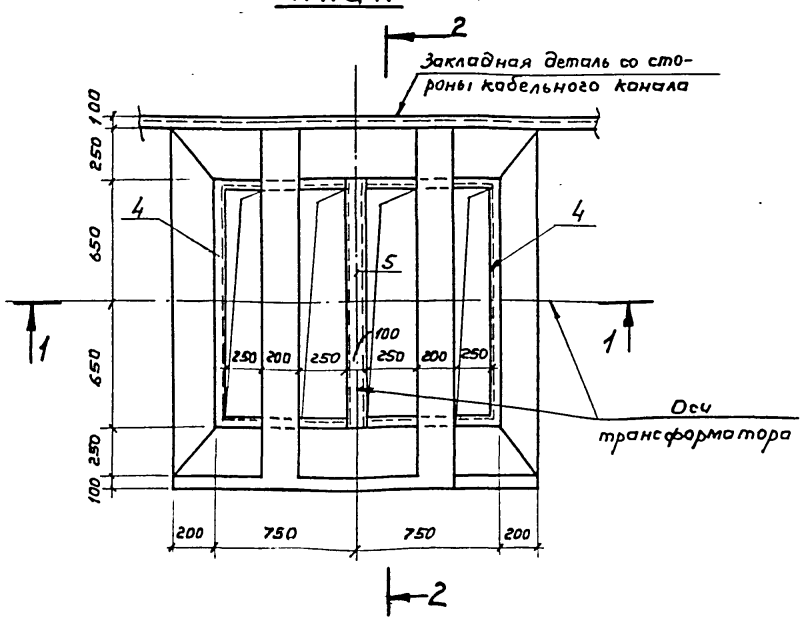

Примечание.

На планах решетки условно не показаны.

				3.407.9-133.1 09.000000СБ		
Гл.инж.пр.	Дувкин			КТП-630 кВ.А Чирчикского завода Маслоприемник типа Сборочный чертеж	Стадия	Лист	Листов
Нач.отд.	Цуганов				Р		1
Гл.спец.	Побединский				ВНИПИНЕФТЬ Москва		
Исполн.	Рихлинский						

Копировал Парамонова

Формат 12г

019-21056

Инв.№ подл. | Подпись и дата | Взам. инв.№

1 - 1

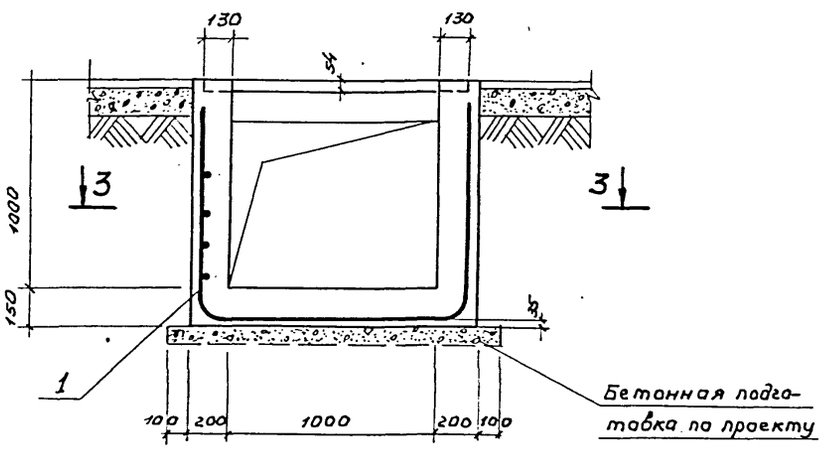

2 - 2

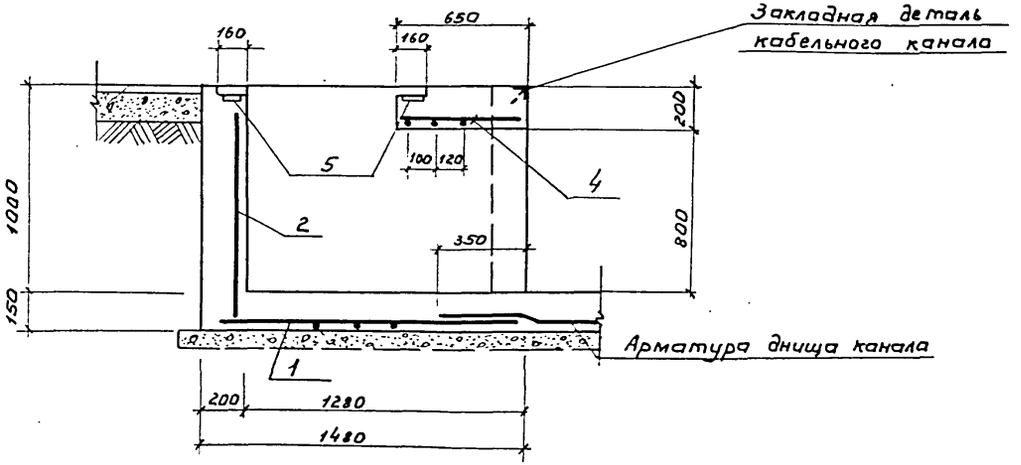

3 - 3

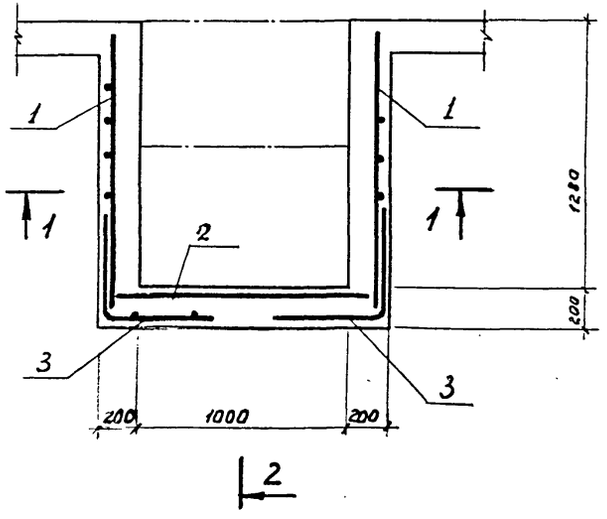

План

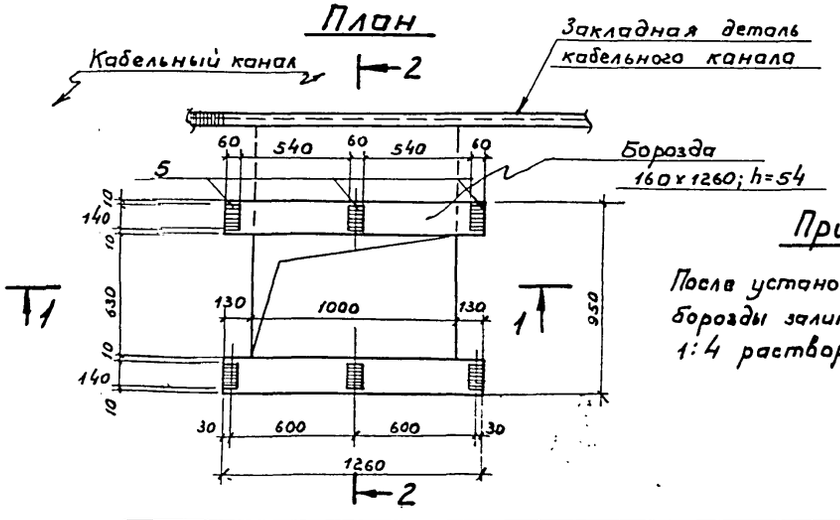

Примечание:

После установки шкафа борозды залить цементным 1:4 раствором.

				3.407.9-133.1 10.00.00.00СБ	
Гл.инж.пр.	Дудкин			КТП-630кВА Чирчикского завода. Приямок под шкаф ввода ПР1 Сборочный чертеж	Стадия: Р; Лист; Листов: 1
Нач.отд.	Цуканов				ВНИПИНЕФТЬ Москва
Гл.спец.	Побединский				
Исполн.	Рухвинская				

Копировал Парамонова

Формат 12г

019-21056

Инв.№ подл. | Подпись и дата | Взам. инв.№

019-21056

1-1

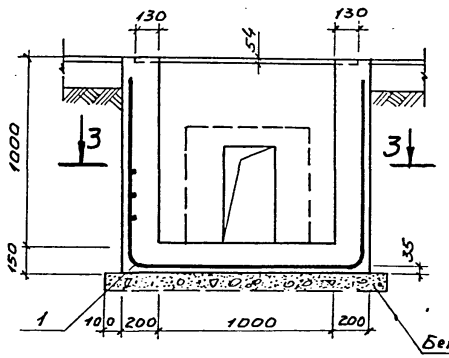

2-2

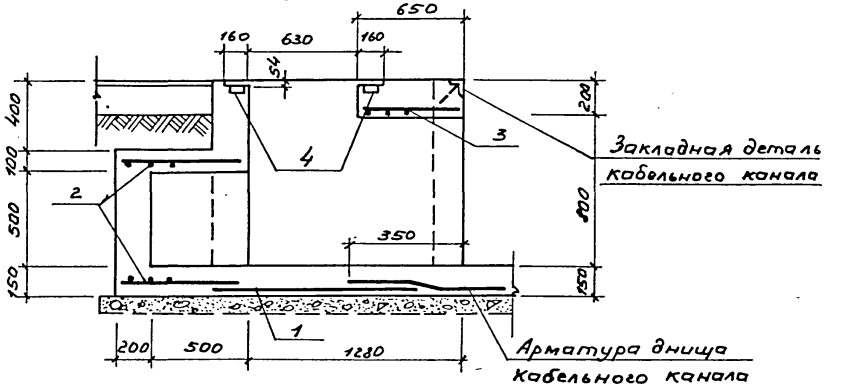

3-3

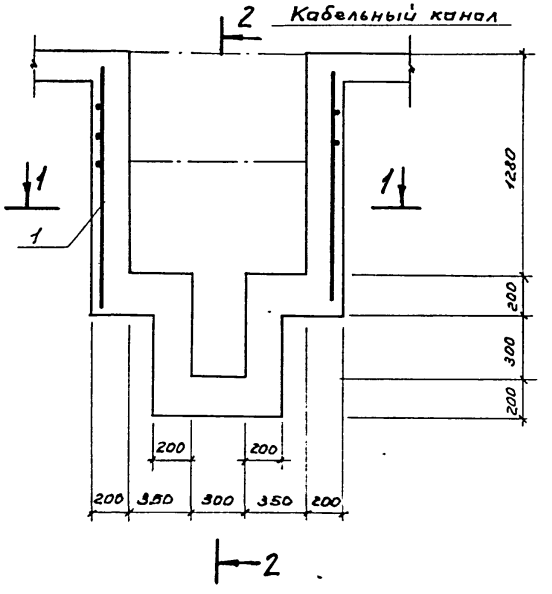

План

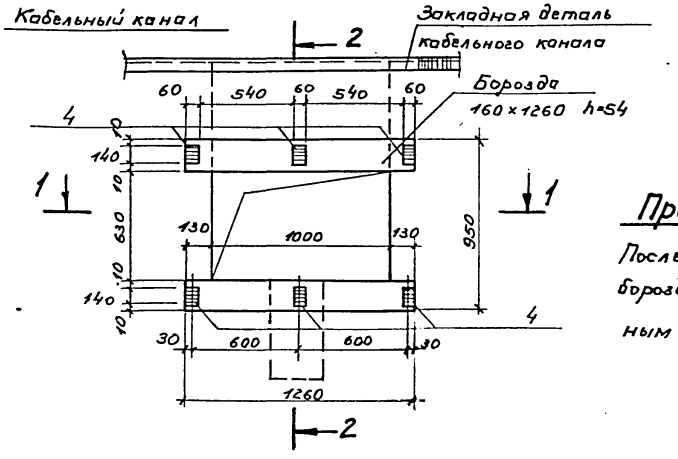

Примечание:

После установки шкафа борозды залить цементным 1:4 раствором.

				3.407.9-133.1 11.000000СБ		
Гл.инж.пр.	Дудкин			КТП-630 кВ.А Чирчикского завода Приямок под шкаф ввода №2 Сборочный чертеж	Стадия	Лист	Листов
Нач.отд.	Цуганов				Р		1
Гл.спец.	Побединский				ВНИПИНЕФТЬ Москва		
Проект.	Побединский						
Испол.	Рудянский						

Копировал Парамонова Формат А2г.

Инв.№ подл. | Подпись и дата | Взам.инв.№

Формат	Зона	Поз.	Обозначение	Наименование	Кол.	Примечания
				ПР 1		
				Документация		
12			3.407.9-133.1 10.00.00.00 СБ	Сборочный чертеж		
			0.00.00.00 ПЗ	Пояснительная записка		
12			0.00.00.00 ВСт.	Выборка стали		
				Сборочные единицы		
11		1	10.00.01.00	Сетка арматурная С36	1	
11		2	10.00.02.00	То же С37	1	
11		3	10.00.03.00	" С38	2	
11		4	10.00.04.00	" С42	1	
11		5	10.00.05.00	Изделие закладное МН12	6	
				Материалы		
				Бетон марки 150	1,2	м³
				ПР 2		
				Документация		
12			3.407.9-133.1 11.00.00.00 СБ	Сборочный чертеж		
			00.000000 ПЗ	Пояснительная записка		
12			00.000000 ВСт	Выборка стали		
				Сборочные единицы		
11		1	10.00.01.00	Сетка арматурная С36	1	
11		2	11.00.01.00	То же С39	2	
11		3	10.00.04.00	" С42	1	
11		4	10.00.05.00	Изделие закладное МН12	6	
				Материалы		
				Бетон марки 150	1,4	м³

Формат	Зона	Поз	Обозначение	Наименование	Кол.	Примечания
				Маслоприемник тип 9		
				Документация		
12			3.407.9-133.1 09.00.00.00 СБ	Сборочный чертеж		
			00.00.00.00 ПЗ	Пояснительная записка		
12			00.00.00.00 ВСт.	Выборка стали		
				Сборочные единицы и детали		
11		1	06.01.00.00	Каркас пространственный КП4	2	
11		2	09.00.01.00	Сетка арматурная С35	2	
11		3	01.00.00.52	Стержень одиночный поз. 52	9	
11		4	09.00.02.00	Изделие закладное МН11	2	
01		5	09.00.03.00	Г10 ГОСТ 8240-72; ℓ=1400	1	
11		6	09.00.04.00	Решетка Рм 8	1	
11		7	09.00.05.00	То же Рм 8а	1	
				Материалы		
				Бетон марки 200	3,7	м³

Гл. инж. пр.	Дудкин		3.407.9-133.1 09.00.00.00
Нач. отд.	Цуканов		КТП-630 кВА. Чирчикского завода
Гл. спец.	Побединский		Маслоприемник тип 9 Приямок под шкаф ввода ПР (ПР1, ПР2)
Проект.	Побединский		Стадия: Р; Лист: ; Листов: 1
Исполн.	Мясина		ВНИПИНЕФТЬ Москва

Формат

Инв. № подл. | Подпись и дата | Взам. инв. №

019-21056

1-1

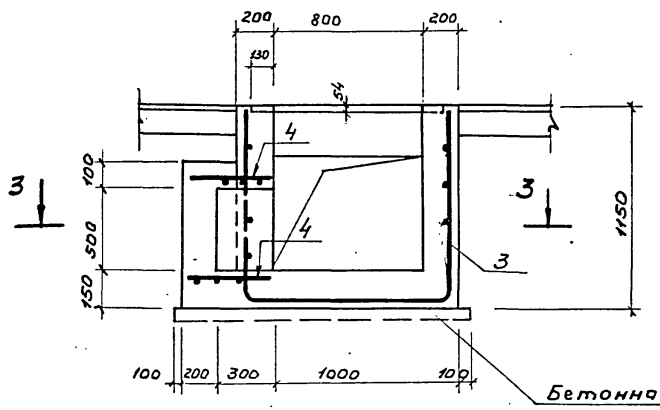

2-2

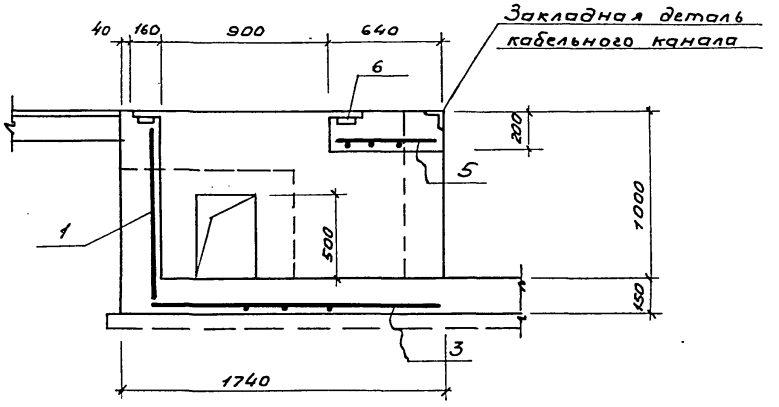

3-3

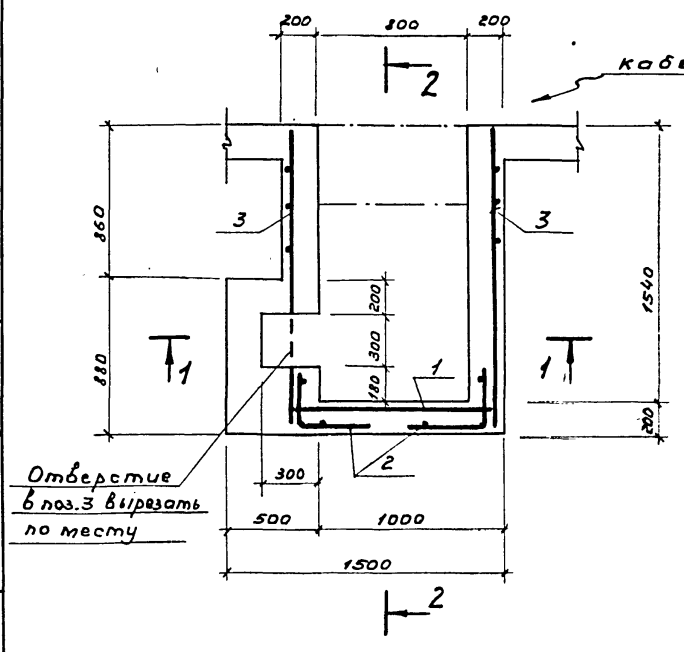

План

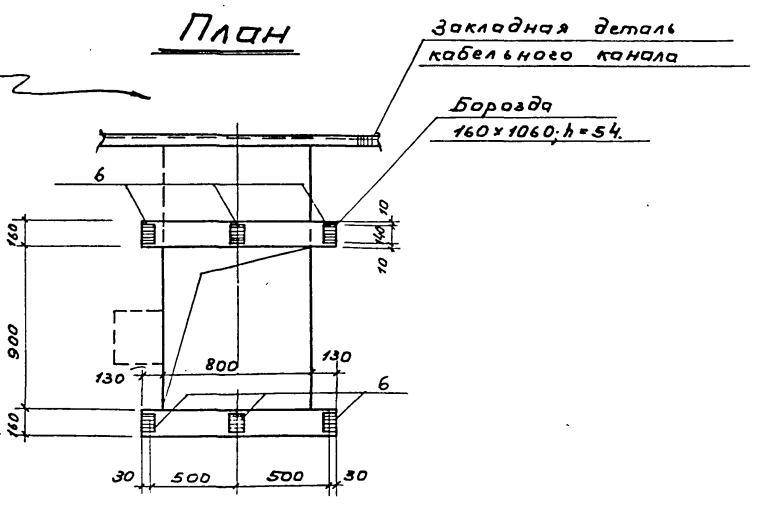

Гл.инж.пр.	Дудкин		3.407.9-133.1 12.00000005
Нач.отд	Цуканов		КТП-630 кВ.А Чирчикского завода
Гл.спец.	Побединский		Приямок под шкаф ввода
Исполн.	Рухлинский		ПРЗ. Сборочный чертеж

Стадия	Лист	Листов
Р		1

ВНИПИНЕФТЬ Москва

Копировал Парамонова

Формат 12г.

Инв.№ подл. | Подпись и дата | Взам. инв. №

019-21056

1-1

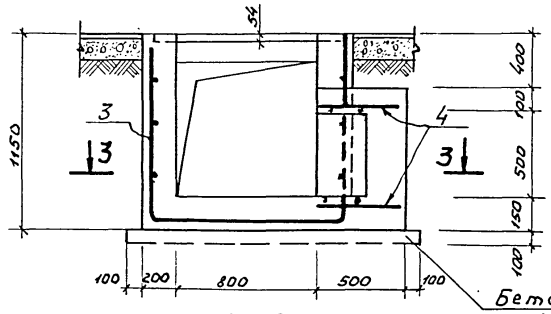

3-3

Бетонная подготовка по проекту

2-2

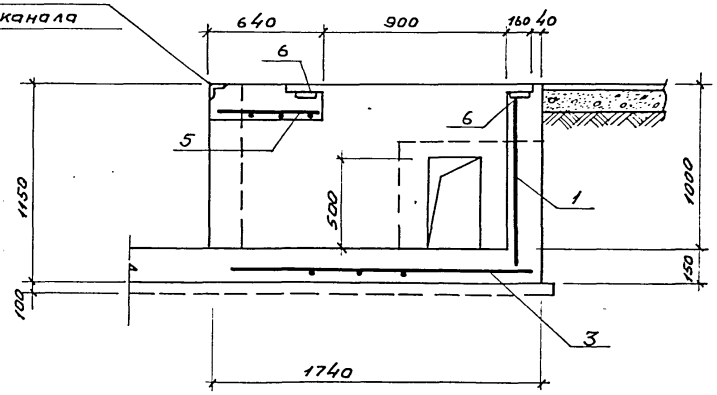

План

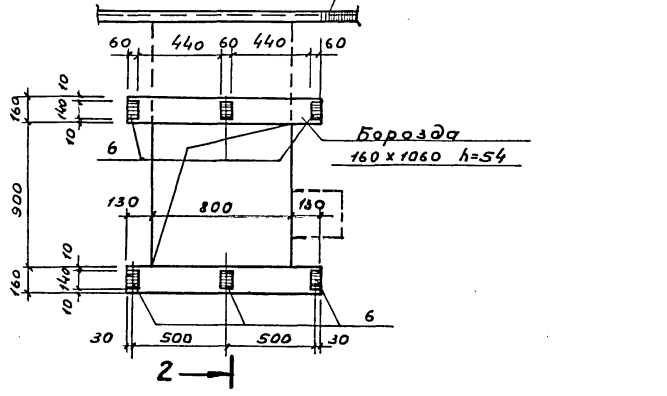

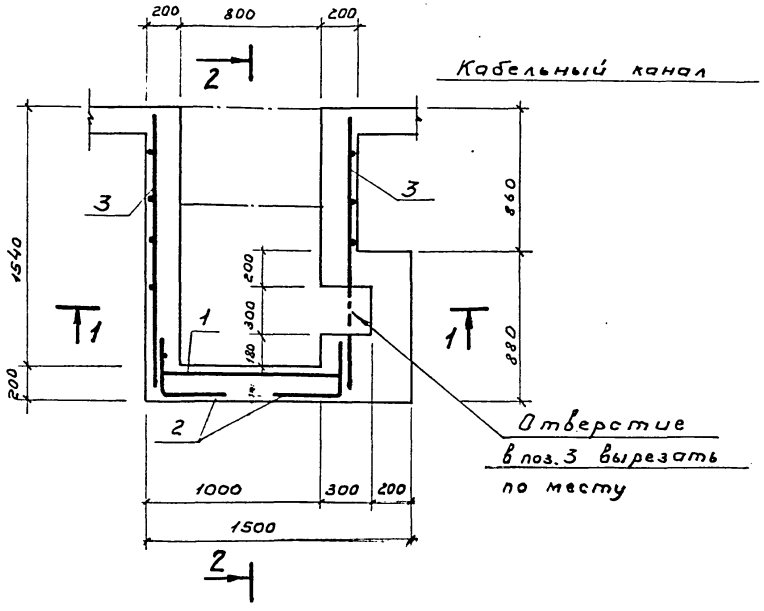

Гл.инж.пр.	Дудкин		
Нач.отд.	Цуканов		
Гл.спец.	Побединский		
Проект.	Побединский		
Исполн.	Рухлинский		

3.407.9-133.1 13.000000СБ

КТП-630 кВ.А Чирчикского завода

Прямок под шкаф ввода ПР4. Сборочный чертеж

Стадия	Лист	Листов
Р		1

ВНИПИнефть г. Москва

Копировал Парамонова

Формат 12г

019-21056

Инв.№ подл. | Подпись и дата | Взам.инв.№

019-21056

1 - 1

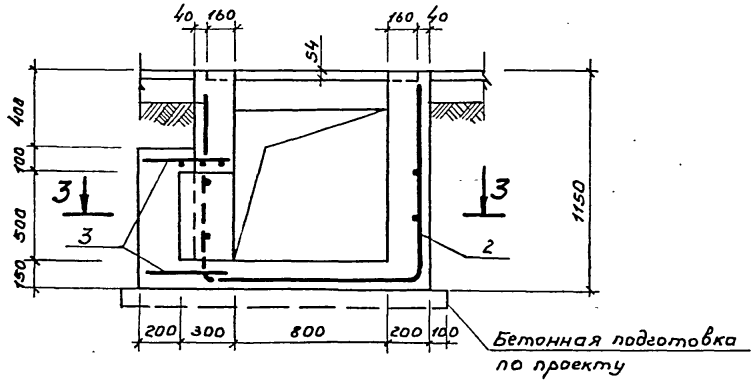

2 - 2

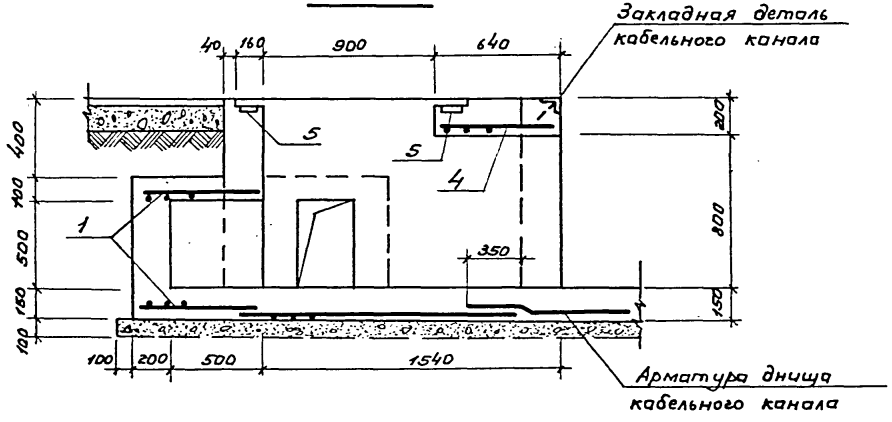

3 - 3

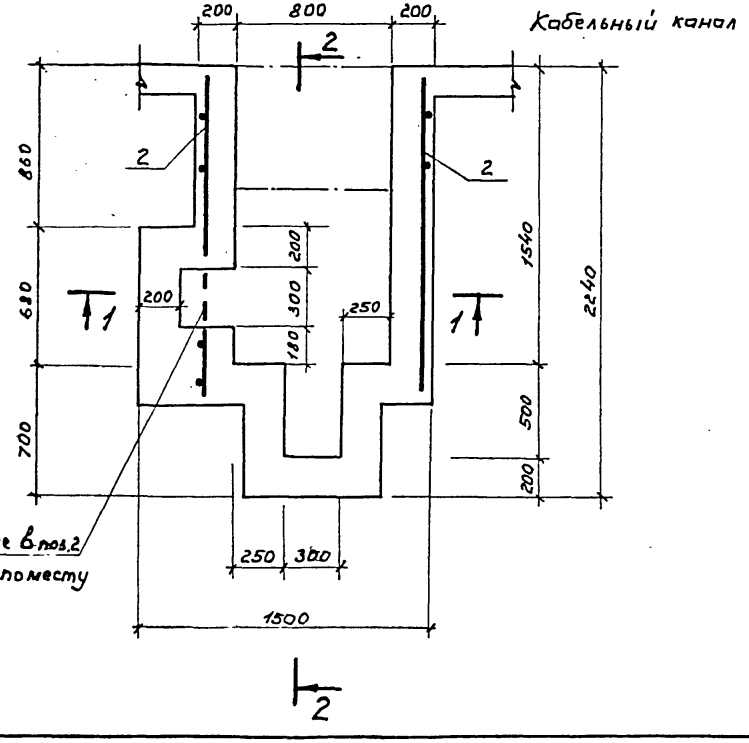

План

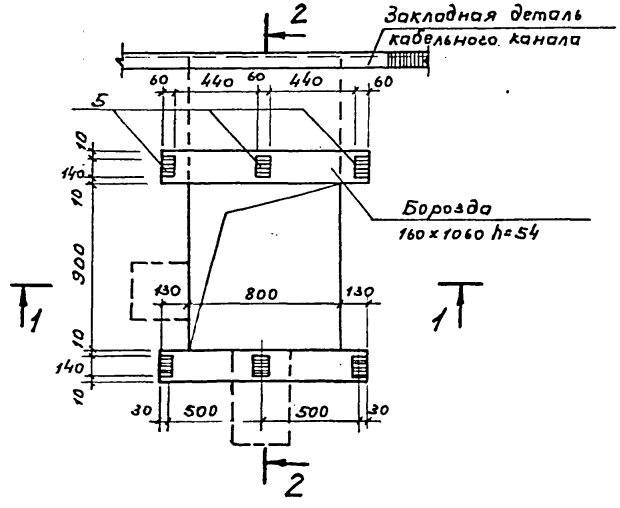

Примечание

После установки шкафа борозды залить цементным 1:4 раствором

Гл.инж.пр.	Дудкин		
Нач.отд.	Цуканов		
Гл.спец.	Побединский		
Проект.	Побединский		
Исполн.	Щербина		

3.407.9-133.1 14.000000СБ

КТП-630 кВ.А Чирчикского завода

Приямок под шкаф ввода ПР5. Сборочный чертеж

Стадия	Лист	Листов
Р		1

ВНИПИНЕФТЬ
Москва

Инв.№ подл. | Подпись и дата | Взам.инв.№

019-21056

1-1

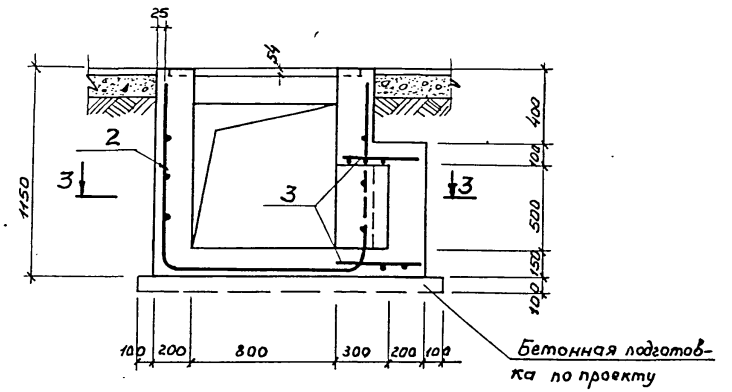

2-2

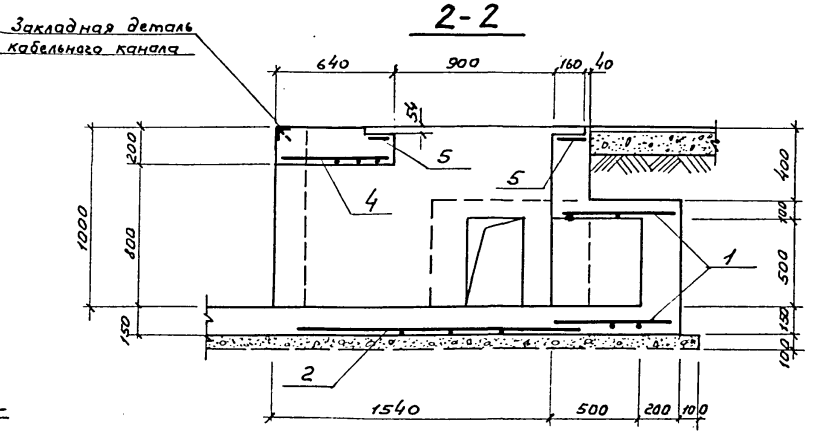

3-3

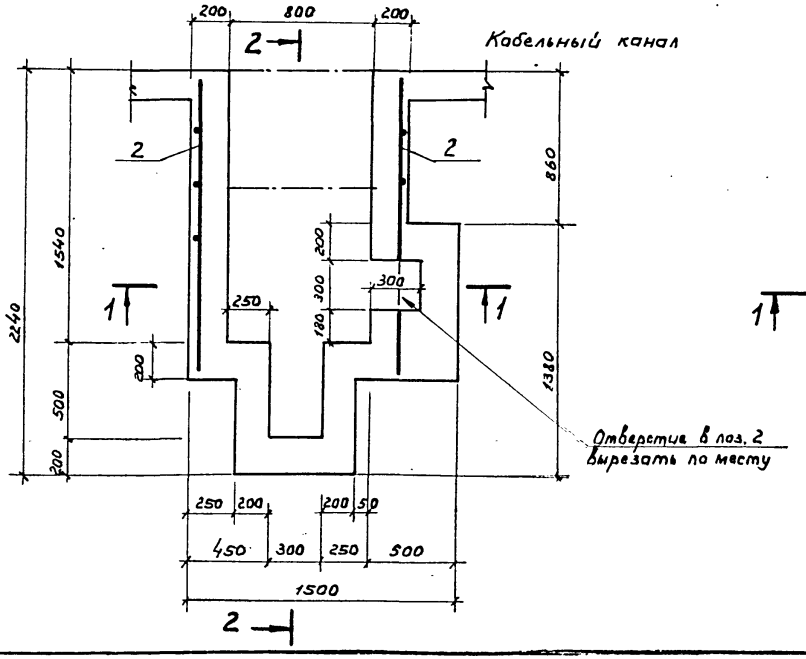

План

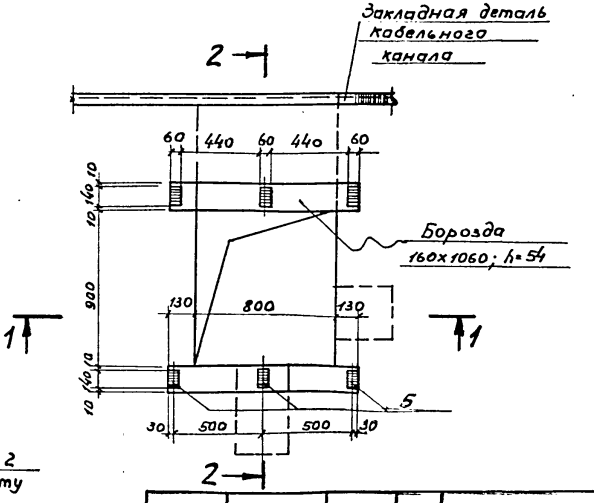

Гл.инж.пр.	Дудкин		
Нач.отд.	Цуканов		
Гл.спец	Побединский		
Провект.	Побединский		
Исполн.	Щербина		

3.407.9-133.1 15.000000СБ

КТП-630 кв.А Чирчикского завода
Приямок под шкаф ввода
ПР6. Сборочный чертеж

Стадия	Лист	Листов
Р		1

ВНИПИНЕФТЬ г. Москва

Копировал Парамонова

Формат 12г.

Инв.№ подл. | Подпись и дата | Взам. инв.№

Формат	Зона	Поз.	Обозначение	Наименование	Кол.	Примечания
			ПР3, ПР-4			
				Документация		
12			3.407.9-133.1 12.00.00.00 СБ	Сборочный чертеж		
			00.00.00.00 ПЗ	Пояснительная записка		
12			00.00.00.00 ВСт.	Выборка стали		
				Сборочные единицы		
11		1	10.00.02.00	Сетка арматурная С37	1	
11		2	10.00.03.00	То же С38	2	
11		3	12.00.01.00	" С40	1	
11		4	12.00.02.00	" С41	2	
11		5	12.00.03.00	" С43	1	
11		6	10.00.05.00	Изделие закладное МН12	6	
				Материалы		
				Бетон марки 150	1,4	м³

Формат	Зона	Поз.	Обозначение	Наименование	Кол.	Примечания
			ПР5, ПР6			
				Документация		
12			3.407.9-133.1 14.00.00.00 СБ	Сборочный чертеж		
			00.00.00.00 ПЗ	Пояснительная записка		
12			00.00.00.00 ВСт.	Выборка стали		
				Сборочные единицы		
11		1	11.00.01.00	Сетка арматурная С39		
11		2	12.00.01.00	То же С40		
11		3	12.00.02.00	" С41		
11		4	12.00.03.00	" С43		
11		5	10.00.05.00	Изделие закладное МН12	6	
				Материалы		
				Бетон марки 150	1,7	м³

019-21056

Инв. № подл. | Подпись и дата | Взам. инв. №

Гл. инж. пр.	Дудкин		
Нач. отд.	Цуганов		
Гл. спец.	Побединский		
Проект.	Побединский		
Исполн.	Мясина		

3.407.9-133.1 12.00.00.00

КТП-630 кВА Чурчикского завода
Приямок под шкаф ввода ПР
(ПР3, ПР4, ПР5, ПР6)

Стадия	Лист	Листов
Р		1

ВНИПИНЕФТЬ
г. Москва

Формат

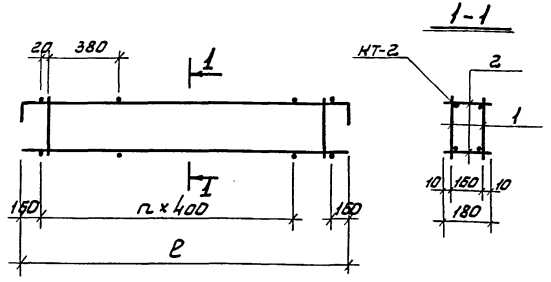

Обозначение	Марка	n	ℓ	Масса кг.
3.407.9-133.1 01.01.00.00	КП1	3	1660	6.2
02.01.00.00	КП2	2	1360	5.0

019-21056

Инв.№подл. | Подпись и дата | Взам.инв.№

Гл.инж.пр.	Дудкин		
Нач.отд.	Цуганов		
Гл.спец.	Побединский		
Проект.	Побединский		
Исполн.	Мясина		

3.407.9-133.1 01.01.00.00СБ.

Каркас пространственный КП (КП1, КП2) Сборочный чертеж

Стадия	Масса	Масштаб
Р	См. табл.	
Лист	Листов 1	

ВНИПИНЕФТЬ г.Москва.

Формат	Зона	Поз.	Обозначение	Наименование	Кол.	Примечания
				Документация.		
11			3.407.9-133.1 01.01.00.00	Сборочный чертеж.		
			00.00.00.00ПЗ.	Пояснительная записка		
				Переменные данные для исполнений		
				3.407.9-133.1 01.01.00.00		КП1
				Сборочные единицы.		
11		1	01.01.01.00	Каркас плоский КР1	2	
				Детали.		
54		2	01.01.00.01	ФБАI ГОСТ 5781-75 ℓ=180	10	
				02.01.00.00		КП2
				Сборочные единицы.		
11		1	02.01.01.00	Каркас плоский КР2	2	
				Детали.		
54		2	01.01.00.01	ФБАI ГОСТ 5781-75 ℓ=180	8	

Инв.№подл. | Подпись и дата | Взам.инв.№

Гл.инж.пр.	Дудкин		
Нач.отд.	Цуганов		
Гл.спец.	Побединский		
Проект.	Побединский		
Исполн.	Мясина		

3.407.9-133.1 1.01.00.00.

Каркас пространственный КП (КП1, КП2).

Стадия	Лист	Листов
Р		1

ВНИПИНЕФТЬ г.Москва.

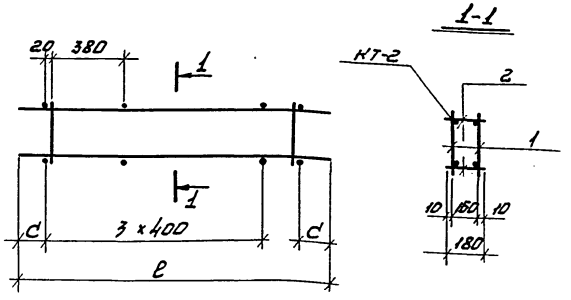

Обозначение	Марка	c	e	Масса кг
3.407.9-133.1 04.01.00.00	КП3	755	2050	7.0
06.01.00.00	КП4	260	1760	6.0
07.01.00.00	КП5	765	2150	7.2

Формат	Зона	Поз.	Обозначение	Наименование	Кол.	Примечания
				Документация.		
11			3.407.9-133.1 04.01.00.00СБ	Сборочный чертеж.		
			00.00.00.00ПЗ	Пояснительная записка.		
				Детали.		
бг		2	04.01.00.01	ФБА I ГОСТ 5781-75 l=180	10	
				Переменные данные для исполнений		
				3.407.9-133.1 04.01.00.00		КП3.
				Сборочные единицы.		
11		1	04.01.01.00	Каркас плоский КР5	2	
				06.01.00.00		КП4
				Сборочные единицы.		
11		1	06.01.01.00	Каркас плоский КР6	2	
				07.01.00.00		КП5
				Сборочные единицы.		
11		1	07.00.08.00	Каркас плоский КР7	2	

Гл.инж.пр.	Дудкин	
Нач.отд.	Цуганов	
Гл.спец.	Побединский	
Провер.	Побединский	
Исполн.	Моисеева	

3.407.9-133.1 04.01.00.00СБ

Каркас пространственный КП (КП3÷КП5). Сборочный чертеж.

Стадия	Масса	Масштаб
Р	См. табл.	
Лист	Листов 1	

ВНИПИНЕФТЬ г. Москва.

Гл.инж.пр.	Дудкин	
Нач.отд.	Цуганов	
Гл.спец.	Побединский	
Пригент	Побединский	
Исполн.	Моисеева	

3.407.9-133.1 04.01.00.00СБ.

Каркас пространственный КП (КП3÷КП5)

Стадия	Лист	Листов
Р		1.

ВНИПИНЕФТЬ г. Москва.

049-21056.

Инв.№ подл. | Подпись и дата | Взам.инв.№

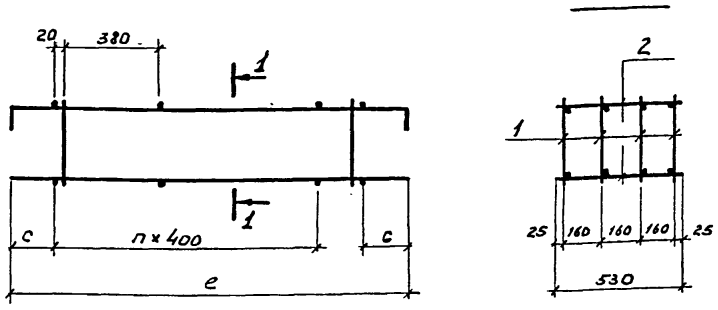

Обозначение	Марка	n	c	e	Масса кг
3.407.9-133.1 01.02.00.00	КП6	1	110	960	5.9
06.02.00.00	КП9	2	140	1220	7.4

Формат	Зона	Поз.	Обозначение	Наименование	Кол.	Примечания
				Документация		
11			3.407.9-133.1 01.02.00.00СБ	Сборочный чертеж		
			00.00.00.00ПЗ	Пояснительная записка		
			Переменные данные	для исполнений		
				3.407.9-133.1 01.02 0000		КП6
				Сборочные единицы		
11		1	01.02.01.00	Каркас плоский Кр3	4	
				Детали		
Бг		2	01.02.00.01	ф6 А I ГОСТ 5781-75; ℓ=530	6	
				06. 02 0000		КП9
				Сборочные единицы		
11		1	04. 02. 01. 00	Каркас плоский Кр4	4	
				Деталч		
Бг		2	01. 02. 00. 01	ф6 А I ГОСТ 5781-75; ℓ=530	8	

019-21056

Инв.№ подл. | Подпись и дата | Взам.инв.№

Гл.инж.пр	Дудкин	
Нач.отд	Цуканов	
Гл.спец.	Побединский	
Проект.	Побединский	
Испол.	Моисеева	

3407.9-133.1 01.02.00.00 СБ

Каркас пространственный КП (КП6; КП9). Сборочный чертеж

Стадия	Масса	Масштаб
Р	см. табл.	
Лист	Листов 1	

ВНИПИНЕФТЬ г. Москва

Инв.№ подл. | Подпись и дата | Взам.инв.№

Гл.инж.пр	Дудкин	
Нач.отд	Цуканов	
Гл.спец	Побединский	
Проект.	Побединский	
Испол.	Моисеева	

3.407.9-133.1 01.02 0000

Каркас пространственный КП (КП6; КП9)

Стадия	Лист	Листов
Р		1

ВНИПИНЕФТЬ г. Москва

Копировал Пармонова Формат А2г

Рис. 1

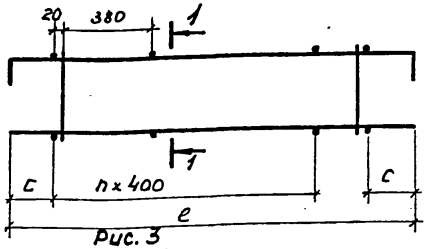

Рис. 2
1-1
(остальное см. рис. 1)

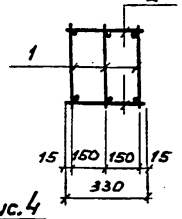

Рис. 3
1-1
(остальное см. рис. 1)

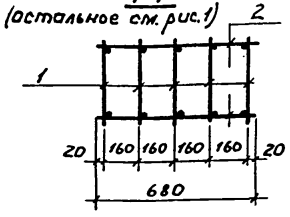

Рис. 4
1-1
(остальное см. рис. 1)

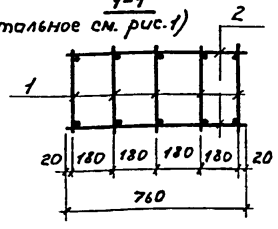

Обозначение	Марка	Рисунок	n	c	e	Масса кг.
3.407.9-133.1 02.02.00.00	КП7	2	1	110	960	4.4
04.02.00.00	КП8	3	2	140	1220	9.2
07.02.00.00	КП10	4	2	150	1340	10.4

Гл. инж. пр.	Дудкин	
Нач. отд.	Цуганов	
Гл. спец.	Побединский	
Проект.	Побединский	
Исполн.	Моисеева	

3.407.9-133.1 02.02.00.00 СБ

Каркас пространственный КП (КП7; КП8; КП10) Сборочный чертеж

Стадия	Масса	Масштаб
Р	см. табл.	
Лист:	Листов: 1	

ВНИПИНЕФТЬ г. Москва

Формат	Зона	Поз.	Обозначение	Наименование	Кол.	Примечания
				Документация		
11			3.407.9-133.1 02.02.0000	Сборочный чертеж		
			02.00.00.00 ПЗ	Пояснительная записка		
			Переменные данные	для исполнений		
				3.407.9-133.1 02.02 0000		КП7
				Сборочные единицы		
11		1	01.02.01.00	Каркас плоский Кр3	3	
				Детали		
Бг		2	02.02.00.01	ф6 AI ГОСТ 5781-75; С=330	6	
				04.02.00.00		КП8
				Сборочные единицы		
11		1	04.02.01.00	Каркас плоский Кр4	5	
				Детали		
Бг		2	04.02.00.01	ф6 AI ГОСТ 5781-75; С=680	8	
				07.02.0000		КП10
				Сборочные единицы		
11		1	07.00.09.00	Каркас плоский Кр8	5	
				Детали		
Бг		2	07.02.00.01	ф6 AI ГОСТ 5781-75; С=760	8	

Гл. инж. пр.	Дудкин	
Нач. отд.	Цуганов	
Гл. специал.	Побединский	
Проект.	Побединский	
Исполн.	Моисеева	

3.407.9-133.1 02.02.00.00

Каркас пространственный (КП7; КП8; КП10)

Стадия	Лист:	Листов:
Р		1

ВНИПИНЕФТЬ г. Москва

019-21056

Инв. № подл. | Подпись и дата | Взам. инв. №

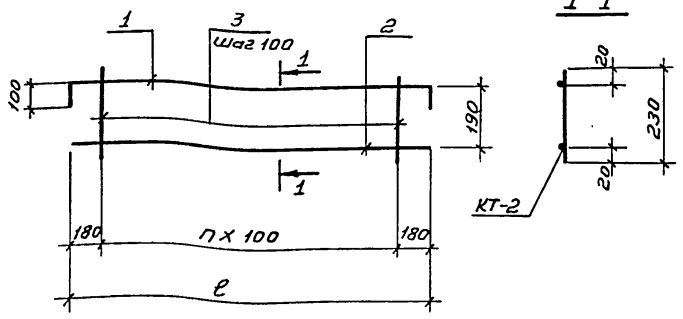

Обозначение	Марка	П	ℓ	Масса кг
3.407.9-133.1 01.01.01.00	Кр1	13	1660	2,9
02.01.01.00	Кр2	10	1360	2,4

Формат	Зона	Поз.	Обозначение	Наименование	Кол.	Примечания
				Документация		
11			3.407.9-133.1 01.01.01.00СБ	Сборочный чертеж		
			00.00.00.00ПЗ	Пояснительная записка		
				Переменные данные для исполнений.		
				3.407.9-133.1 01.01.01.00		Кр1
				Детали		
Бг		1	01.01.01.01	ф10 А-III ГОСТ 5.1459-72* ℓ=1860	1	
Бг		2	01.01.01.02	ф10 А-III ГОСТ 5.1459-72* ℓ=1660	1	
Бг		3	01.01.01.03	ф6 АI ГОСТ 5781-75 ℓ= 230	14	
				02.01.01.00		Кр2
				Детали		
Бг		1	02.01.01.01	ф10 А-III ГОСТ 5.1459-72* ℓ=1560	1	
Бг		2	02.01.01.02	ф10 А-III ГОСТ 5.1459-72* ℓ=1360	1	
Бг		3	01.01.01.03	ф6 АI ГОСТ 5781-75 ℓ= 230	11	

Гл.инж.пр.	Дудкин		
Нач.отд.	Цуганов		
Гл.спец.	Побединский		
Проект.	Побединский		
Испол.	Масина		

3.407.9-133.1 01.01.01.00СБ

Каркас плоский КР (Кр1, Кр2) Сборочный чертеж

Стадия	Масса	Масштаб
Р	См. табл.	
Лист	Листов 1	

ВНИПИНЕФТЬ Москва

Гл.инж.пр.	Дудкин		
Нач.отд.	Цуганов		
Гл.спец.	Побединский		
Проект.	Побединский		
Испол.	Масина		

3.407.9-133.1 01.01.01.00

Каркас плоский КР (Кр1, Кр2)

Стадия	Лист	Листов
Р		1

ВНИПИНЕФТЬ Москва

Инв.№ подл. | Подпись и дата | Взам.инв.№

019-21056

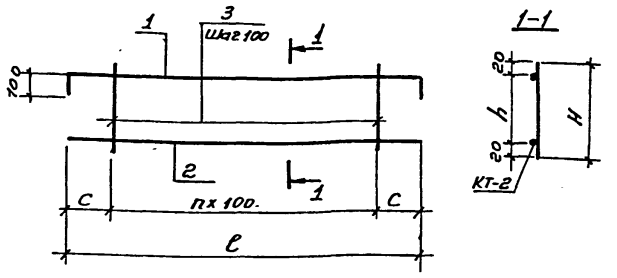

Обозначение	Марка	n	c	ℓ	H	h	Масса кг
3.407.9-133.1 01.02 01 00	КР3	7	130	960	230	190	1,3
04.02 01 00	КР4	9	160	1220	230	190	1,6
07.00 09 00	КР8	10	170	1340	280	240	1.8

01921056

Инв.№ подл. | Подпись и дата | Взам.инв.№

Гл.инж.пр.	Дудкин	
Нач.отд.	Цуганов	
Гл.спец.	Лебединский	
Проект.	Лебединский	
Исполн.	Моисеева	

3.407.9-133.1 01.020100 СБ

Каркас плоский КР (КР3, КР4, КР8)

Сборочный чертеж

Стадия	Масса	Масшт.
Р	См. табл.	
Лист:	Листов 1	

ВНИПИНЕФТЬ Москва

Формат	Зона	Поз.	Обозначение	Наименование	Кол.	Примечания
				Документация		
11			3.407.9-133.1 01.020100 СБ	Сборочный чертеж		
			00.000000 ПЗ	Пояснительная записка		
				Переменные данные для исполнений		
				3.407.9-133.1 01.020100		КР3
				Детали:		
Бг		1	01.020101	ф8 А III ГОСТ 5.1459-72* ℓ=1160	1	
Бг		2	01.020102	ф8 А III ГОСТ 5.1459-72* ℓ=960	1	
Бг		3	01.020103	ф6 А I ГОСТ 5781-75 ℓ=230	8	
				04.020100		КР4
				Детали		
Бг		1	04.02.0101	ф8 А III ГОСТ 5.1459-72* ℓ=1420	1	
Бг		2	04.02 0102	ф8 А III ГОСТ 5.1459-72* ℓ=1220	1	
Бг		3	01.020103	ф6 А I ГОСТ 5781-75 ℓ=230	10	
				07.000900		КР8
				Детали		
Бг		1	07.0009 01	ф8 А III ГОСТ 5.1459-72* ℓ=1540	1	
Бг		2	07.0009 02	ф8 А III ГОСТ 5.1459-72* ℓ=1340	1	
Бг		3	07.0009 03	ф6 А I ГОСТ 5781-75 ℓ=280	11	

Инв.№ подл. | Подпись и дата | Взам.инв.№

Гл.инж.пр.	Дудкин	
Нач.отд.	Цуганов	
Гл.спец.	Лебединский	
Проект.	Лебединский	
Исполн.	Моисеева	

3.407.9-133.1 01.02 01 00

Каркас плоский КР (КР3, КР4, КР8)

Стадия	Лист	Листов
Р		1

ВНИПИНЕФТЬ Москва

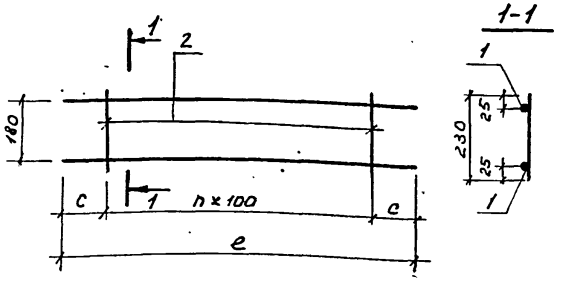

Обозначение	Марка	n	c	e	Масса кг.
3.407.9-133_1 04. 01. 01 00	КР5	13	375	2050	3,3
06. 01 01 00	КР6	12	280	1760	2,8
07. 00 08 00	КР7	14	375	2150	3,4

019-21056

Взам. инв. №

Подпись и дата

Инв. № подл.

Гл. инж. пр.	Дудкин	
Нач. отд.	Цуганов	
Гл. спец.	Побединский	
Проект.	Побединский	
Исполн.	Мясина	

3.407.9-133.1 04.01 01 00 СБ

Каркас плоский КР (КР5, КР6, КР7) сборочный чертеж

Стадия	Масса	Масштаб
Р	См. табл.	
Лист:	Листов: 1	

ВНИПИНЕФТЬ г. Москва

Поз.	Обозначение	Наименование	Кол.	Примечание
		Документация		
11	3.407.9-133.1 04.01.01.00 СБ	Сборочный чертеж		
	00.00 00 00 ПЗ	Пояснительная записка		
	Переменные данные	для исполнений		
		3.407.9-133.1 04.01 01 00		КР5
		Детали		
БЧ	1	04.01. 01. 01 ф10 А III ГОСТ 5.1459-72* ℓ=2050	2	
БЧ	2	04.01. 01. 02 ф6 А I ГОСТ 5781-75 ℓ=230	14	
		06.01 01 00		КР6
		Детали		
БЧ	1	06. 01 01 01 ф10 А III ГОСТ 5.1459-72* ℓ=1760	2	
БЧ	2	04.01 01 02 ф6 А I ГОСТ 5781-75 ℓ=230	13	
		07. 00. 08 00		КР7
		Детали		
БЧ	1	07. 00 08 01 ф12 А III ГОСТ 5.1459-72* ℓ=2150	2	
БЧ	2	04.01 01 02 ф6 А I ГОСТ 5781-75; ℓ=230	15	

Взам. инв. №

Подпись и дата

Инв. № подл.

Гл. инж. пр.	Дудкин	
Нач. отд.	Цуганов	
Гл. спец.	Побединский	
Проект	Побединский	
Исполн.	Мясина	

3.407.9-133.1 04.01 01 00

Каркас плоский КР (КР5, КР6, КР7.)

Стадия	Лист	Листов:
Р		1

ВНИПИНЕФТЬ г. Москва

019-21056

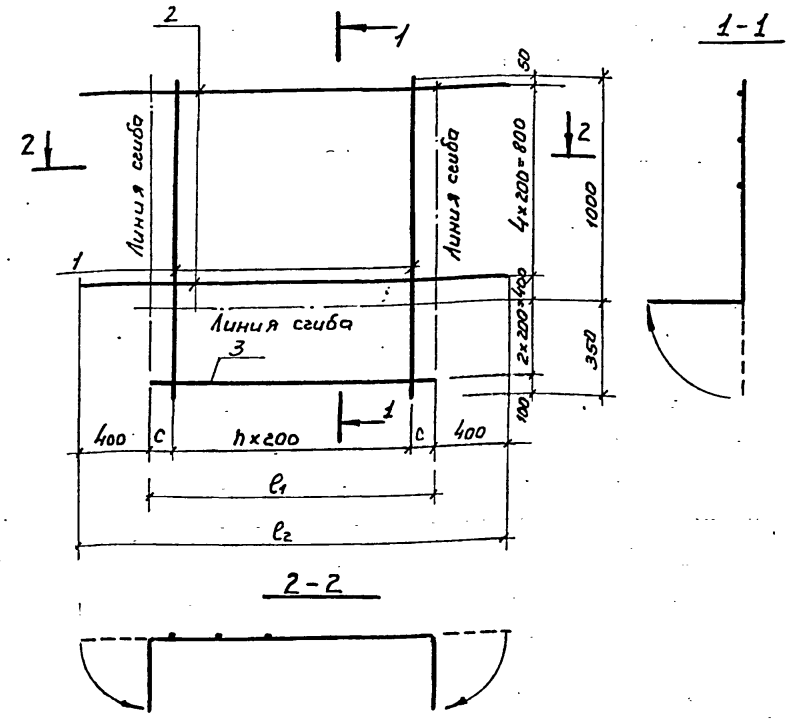

Обозначение	Марка	h	c	e_1	e_2	Масса кг
3.407.9-133.1 1.00.01 00	С1	7	135	1670	2470	10,5
2.00.02 00	С11	6	85	1370	2170	9,1

Инв.№ подл.	Подпись и дата	Взам.инв.№

Гл.инж.пр.	Дудкин	
Нач.отд.	Цуканов	
Гл.спец.	Побединский	
Проект.	Побединский	
Испол.	Мясина	

3.407.9-133.1 01.00.01.00СБ

Сетка арматурная С (С1, С11)
Сборочный чертеж

Стадия	Масса	Масштаб
Р	см. табл.	
Лист:	Листов 1	

ВНИПИНЕФТЬ г. Москва

Формат	Зона	Позиция	Обозначение	Наименование	Кол.	Примечание
				Документация		
11			3.407.9-133.1 01.00.01 00СБ	Сборочный чертеж		
			00.00.00.00 ПЗ	Пояснительная записка		
				Переменные данные для исполнения		
				3.407.9-133.1 01.0001.00		С1
				Детали		
Бч		1	01.00.01.01	ф8 AIII ГОСТ 5.1459-72* ℓ=1350	8	
Бч		2	01.00.01.02	ф8 AIII ГОСТ 5.1459-72* ℓ=2470	5	
Бч		3	01.00.01.03	ф8 AIII ГОСТ 5.1459-72*; ℓ=1670	2	
				02.00.02.00		С11
				Детали		
Бч		1	01.00.01.01	ф8 AIII ГОСТ 5.1459-72* ℓ=1350	7	
Бч		2	02.00.02.01	ф8 AIII ГОСТ 5.1459-72* ℓ=2170	5	
Бч		3	02.00.02.02	ф8 AIII ГОСТ 5.1459-72* ℓ=1370	2	

Инв.№ подл.	Подпись и дата	Взам.инв.№

Гл.инж.пр.	Дудкин	
Нач.отд.	Цуканов	
Гл.спец.	Побединский	
Проект.	Побединский	
Испол.	Мясина	

3.407.9-133.1 01.00.01 00

Сетка арматурная С (С1, С11)

Стадия	Лист	Листов
Р		1

ВНИПИНЕФТЬ г. Москва

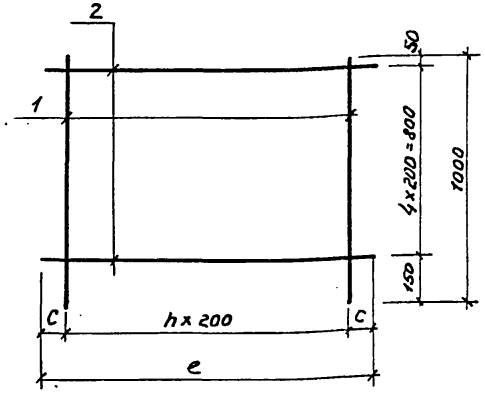

Обозначение	Марка	n	c	e	Масса кг
3.407.9-133.1 01.00.02.00	С2	7	135	1670	6,5
01.00.05.00	С5	5	125	1250	4,9
01.00.06.00	С6	4	100	1000	4,0
02.00.03.00	С12	6	85	1370	5,5
02.00.06.00	С15	5	25	1050	4,5

019-21056

Взам. инв. №

Подпись и дата

Инв. № подл.

Гл. инж. пр.	Дудкин		
Нач. отд.	Цуканов		
Гл. спец.	Побединский		
Проект	Побединский		
Исполн.	Мясина		

3.407.9-133.1.01.000200 СБ

Сетка арматурная С (С2, С5, С6, С12, С15) Сборочный чертеж

Стадия	Масса	Масштаб
Р	см. табл.	
Лист	Листов 1	

ВНИПИНЕФТЬ г. Москва

Формат	Зона	Позиция	Обозначение	Наименование	Кол.	Примечание
				Документация		
11			3.407.9-133.1 01.00.02.00 СБ	Сборочный чертеж		
			00.00.00.00 ПЗ	Пояснительная записка		
			Переменные данные	**для исполнений**		
				3.407.9-133.1.01.00.02.00		С2
				Детали		
БЧ		1	01.00.02.01	ф8 A-III ГОСТ 5.1459-72* ℓ=1000	8	
БЧ		2	01.00.02.02	ф8 A-III ГОСТ 5.1459-72* ℓ=1670	5	
				01.00.05.00		С5
				Детали		
БЧ		1	01.00.02.01	ф8 A-III ГОСТ 5.1459-72* ℓ=1000	6	
БЧ		2	01.00.05.01	ф8 A-III ГОСТ 5.1459-72* ℓ=1250	5	
				01.00.06.00		С6
				Детали		
БЧ		1	01.00.02.01	ф8 A-III ГОСТ 5.1459-72* ℓ=1000	5	
БЧ		2	01.00.06.01	ф6 A-III ГОСТ 5.1459-72* ℓ=1250	5	
				02.00.03.00		С12
				Детали		
БЧ		1	01.00.02.01	ф8 A-III ГОСТ 5.1459-72* ℓ=1000	7	
БЧ		2	02.00.03.01	ф8 A-III ГОСТ 5.1459-72* ℓ=1370	5	
				02.00.06.00		С15
				Детали		
			01.00.02.01	ф8 A-III ГОСТ 5.1459-72* ℓ=1000	6	
			02.00.06.01	ф8 A-III ГОСТ 5.1459-72* ℓ=1050	5	

Взам. инв. №

Подпись и дата

Инв. № подл.

Гл. инж. пр.	Дудкин		
Нач. отд.	Цуканов		
Гл. спец.	Побединский		
Проект	Побединский		
Исполн.	Мясина		

3.407.9-133.1 01.00.0200

Сетка арматурная С (С2, С5, С6, С12, С15)

Стадия	Лист	Листов
Р		1

ВНИПИНЕФТЬ г. Москва

Копировал Парамонова Формат А2

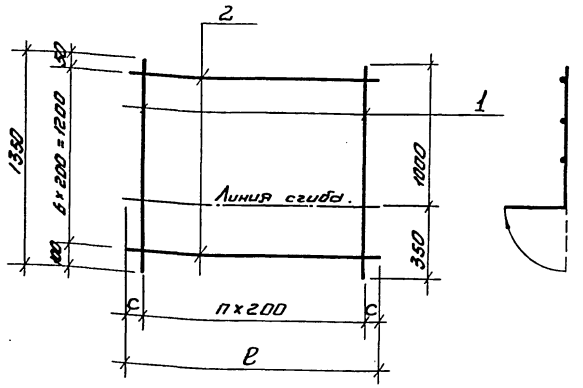

Обозначение	Марка	n	c	ℓ	Масса кг.
3.407.09-133.1 1.00.03.00	С3	7	135	1670	9.0
1.00.04.00	С4	5	125	1250	6.7
2.00.04.00	С13	6	85	1370	7.5
2.00.05.00	С14	4	125	1050	5.8

019-21056

Инв.№ подл. | Подпись и дата | Взам. инв.№

Гл.инж.пр.	Пудянин	
Нач.отд	Цуганов	
Гл.спец.	Победимский	
Проект.	Победимский	
Исполн.	Моисеева	

3.407.9-133.1 1.00.03.00СБ

Сетка арматурная С (С3, С4, С13,-С14) Сборочный чертеж.

Стадия	Масса	Масштаб
Р	См. табл.	
Лист	Листов 1	

ВНИПИНЕФТЬ г. Москва

Формат	Зона	Поз.	Обозначение	Наименование	Кол.	Примечания
				Документация.		
11			3.407.9-133.1 01.00.03.00СБ	Сборочный чертеж.		
			00.00.00.00 ПЗ	Пояснительная записка.		
				Переменные данные для исполнений		
				3.407.9-133.1 1.00.03.00		С3
				Детали.		
Бч		1	01.00.03.01	ф8AIII ГОСТ 5.1459-72* ℓ=1350	7	
Бч		2	01.00.03.02	ф8AIII ГОСТ 5.1459-72* ℓ=1670	8	
				1.00.04.00		С4
				Детали.		
Бч		1	01.00.03.01	ф8AIII ГОСТ 5.1459-72* ℓ=1350	7	
Бч		2	01.00.04.01	ф8AIII ГОСТ 5.1459-72* ℓ=1250	6	
				2.00.04.00		С13
				Детали.		
Бч		1	01.00.03.01	ф8AIII ГОСТ 5.1459-72* ℓ=1350	7	
Бч		2	02.00.04.01	ф8AIII ГОСТ 5.1459-72* ℓ=1370	7	
				2.00.05.00		С14
				Детали		
			01.00.03.01	ф8AIII ГОСТ 5.1459-72* ℓ=1350	7	
			02.00.05.01	ф8AIII ГОСТ 5.1459-72* ℓ=1050	5	

Инв.№ подл. | Подпись и дата | Взам. инв.№

Гл.инж.пр.	Пудянин	
Нач.отд	Цуганов	
Гл.спец.	Победимский	
Проект.	Победимский	
Исполн.	Моисеева	

3.407.9-133.1 1.00.03.00

Сетка арматурная С (С3, С4, С13, С14)

Стадия	Лист	Листов
Р		1

ВНИПИНЕФТЬ г. Москва.

019-21056

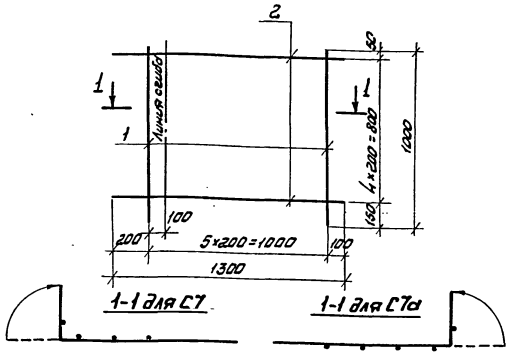

Примечание: заготовки сеток С7 и С7а - одинаковы.

Формат	Зона	Поз.	Обозначение	Наименование	Кол.	Примечание
				Документация		
			3.407.9-133.1 00.00.00.00ПЗ.	Пояснительная записка		
				3.407.9-133.1 01.00.07.00		С7
				Детали		
БЧ		1	01.00.07.01	ф8 А III ГОСТ 5.1459-72* ℓ=1000	6	
		2	01.00.07.02	ф8 А III ГОСТ 5.1459-72* ℓ=1300	5	
				01.00.08.00		С7а
				Детали		
				Поз. 1 и 2 см. выше.		

Инв.№ подл. | Подпись и дата | Взам. инв.№

Гл.инж.пр.	Дудкин		
Нач.отд.	Цуканов		
Гл.спец.	Побединский		
Проект.	Побединский		
Исполн.	Масина		

3.407.9-133.1 01.00.07.00

Сетка арматурная С (С7, С7а)

Стадия	Масса	Масштаб
Р	5,1	
Лист	Листов 1.	

ВНИПИНЕФТЬ г. Москва

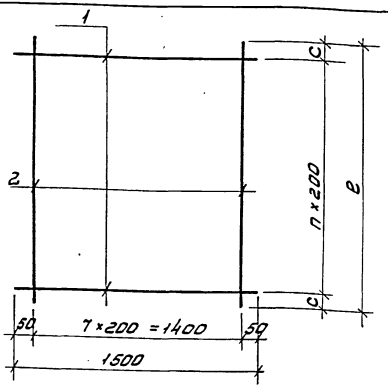

Обозначение	Марка	n	c	ℓ	Масса
3.407.9-133.1 01.00.09.00	С8	6	25	1250	8.2
02.00.01.00	С10	5	25	1050	7.2
04.00.07.00	С22	7	25	1450	9.6
06.00.03.00	С27	6	50	1300	8.3
07.00.06.00	С33	7	60	1520	9.5

Инв.№ подл. | Подпись и дата | Взам. инв.№

Гл.инж.пр.	Дудкин		
Нач.отд.	Цуканов		
Гл.спец.	Побединский		
Проект	Побединский		
Исполн.	Масина		

3.407.9-133.1 01.00.09.00СБ

Сетка арматурная С (С8, С10, С22, С27, С33) Сборочный чертеж.

Стадия	Масса	Масштаб
Р	См. подл.	
Лист	Листов 1	

ВНИПИНЕФТЬ г. Москва

Формат	Зона	Поз.	Обозначение.	Наименование	Кол.	Примечания
				Документация		
11			3.407.9-133.1 01.00.09.00 СБ	Сборочный чертеж.		
			00.00.00.00 ПЗ	Пояснительная записка		
				Переменные данные для исполнений		
				3.407.9-133.1 01.00.09.00		С8
				Детали.		
БЧ		1	01.00.09.01	ф8А III ГОСТ 5.1459-72* ℓ=1500	7	
БЧ		2	01.00.09.02	ф8А III ГОСТ 5.1459-72* ℓ=1250	8	
				02.00.01.00		С10
				Детали.		
БЧ		1	01.00.09.01	ф8А III ГОСТ 5.1459-72* ℓ=1500	6	
БЧ		2	02.00.01.01	ф8А III ГОСТ 5.1459-72* ℓ=1050	8	
				04.00.07.00		С22
				Детали.		
БЧ		1	01.00.09.01	ф8А III ГОСТ 5.1459-72* ℓ=1500	8	
БЧ		2	04.00.07.01	ф8А III ГОСТ 5.1459-72* ℓ=1450	8	

019-21056

Инв.№ подл. | Подпись и дата | Взам. инв.№

Гл. инж. пр.	Дудкин		
Нач. отд.	Цуганов		
Гл. спец.	Побединский		
Проверил	Побединский		
Исполн.	Мягина.		

3.407.9-133.1 01.00.09.00

Сетка арматурная С (С8, С10, С22, С27, С33)

Стадия	Лист	Листов
Р	1	2

ВНИПИНЕФТЬ г. Москва.

Формат	Зона	Поз.	Обозначение	Наименование.	Кол.	Примечание.
				3.407.9-133.1 06.00.03.00		С27
				Детали		
БЧ		1	01.00.09.01	ф8А III ГОСТ 5.1459-72* ℓ=1500	7	
БЧ		2	06.00.03.01	ф8А III ГОСТ 5.1459-72* ℓ=1300	8	
				07.00.06.00		С33
				Детали		
БЧ		1	01.00.09.01	ф8А III ГОСТ 5.1459-72* ℓ=1500	8	
БЧ		2	07.00.06.01	ф8А III ГОСТ 5.1459-72* ℓ=1520	8	

Инв.№ подл. | Подпись и дата | Взам. инв.№

3.407.9-133.1 01.00.09.00

Лист 2

019-21056

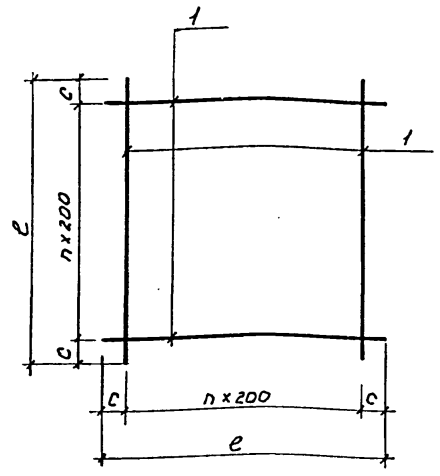

Обозначение	Марка	n	c	e	Масса кг.
3.407.9-133.1 01.00.10.00	С9	8	30	1660	18,5
02.00.07.00	С16	6	85	1370	7,6
06.00.04.00	С28	7	175	1750	17,3
09.00.01.00	С35	9	30	1860	23,0

Взам. инв. №

Подпись и дата

Инв. № подл.

Гл. инж. пр.	Дудкин		
Нач. отд.	Цуганов		
Гл. спец.	Побединский		
Провект.	Побединский		
Исполн.	Мясина		

3.407.9-133.1 01 00 10.00 СБ

Сетка арматурная С (С9, С16, С28, С35)

Сборочный чертеж

Стадия	Масса	Масштаб
Р	см. табл.	
Лист:	Листов: 1	

ВНИПИНЕФТЬ г. Москва

Формат	Зона	Поз	Обозначение	Наименование	Кол.	Примечание
				Документация		
11			3.407.9-133.1 01.00 10 00 СБ	Сборочный чертеж		
			00.00 00 00 ПЗ	Пояснительная записка		
				Переменные данные для исполнений		
				3.407.9-193.1 01.00 10 00		С9
				Детали		
Бч		1	01.00 10 01	ф10 А III ГОСТ 5.1459-72* ℓ=1660	18	
				02.00 07 00		С16
				Детали		
Бч		1	02.00 07 01	ф 8 А III ГОСТ 5 1459-72* ℓ=1370	14	
				06.00 04 00		С28
				Детали		
Бч		1	06.00.04 01	ф10 А III ГОСТ 5.1459-72* ℓ=1750	16	
				09.00 01 00		С35
				Детали		
Бч		1	09.00 01 01	ф10 А III ГОСТ 5.1459-72* ℓ=1860	20	

Взам. инв. №

Подпись и дата

Инв. № подл.

Гл. инж. пр.	Дудкин		
Нач. отд.	Цуганов		
Гл. спец.	Побединский		
Провект.	Побединский		
Исполн.	Мясина		

3.407.9-133.1 01 00 10 00

Сетка арматурная С (С9, С16, С28, С35)

Стадия	Лист	Листов
Р		1

ВНИПИНЕФТЬ г. Москва

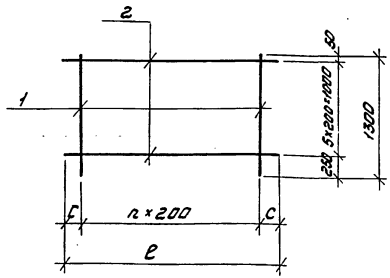

Обозначение	Марка	n	с	в	Масса кг
3.407.9-133.1 04.00.01.00	С17	8	225	2050	9,5
04.00.03.00	С19	6	125	1450	7,1
07.00.02.00	С30	6	160	1520	7,2

019-21056

Инв.№ подл. | Подпись и дата | Взам. инв.№

Гл.инж.пр.	Дудкин		
Нач.отд.	Цуканов		
Гл.спец.	Подфилинский		
Проект.	Подфилинский		
Исполн.	Моисеева		

3.407.9-133.1 04.00.01.00СБ

Сетка арматурная С (С17; С19; С30) Сборочный чертеж

Стадия	Масса	Масштаб
Р	См. табл.	
Лист	Листов	

ВНИПИНЕФТЬ г. Москва.

Формат	Зона	Поз.	Обозначение	Наименование	Кол.	Примечания.
				Документация		
11			3.407.9-133.1 04.00.01.00СБ	Сборочный чертеж		
			00.00.00.00ПЗ	Пояснительная записка.		
				Переменные данные для исполнений.		
				3.407.9-133.1 04.00.01.00		С17
				Детали		
6Г		1	04.00.01.01	ф8 AIII ГОСТ 5.1459-72* в=1300	9	
6Г		2	04.00.01.02	ф8 AIII ГОСТ 5.1459-72* в=2050	6	
				04.00.03.00		С19
				Детали.		
6Г		1	04.00.01.01	ф8 AIII ГОСТ 5.1459-72* в=1300	7	
6Г		2	04.00.03.01	ф8 AIII ГОСТ 5.1459-72* в=1450	6	
				07.00.07.00		С30
				Детали.		
6Г		1	04.00.01.01	ф8 AIII ГОСТ 5.1459-72* в=1300	8	
6Г		2	07.00.02.01	ф8 AIII ГОСТ 5.1459-72* в=1520	6	

Инв.№ подл. | Подпись и дата | Взам. инв.№

Гл.инж.пр.	Дудкин		
Нач.отд.	Цуканов		
Гл.спец.	Подфилинский		
Проект.	Подфилинский		
Исполн.	Моисеева		

3.407.9-133.1 04.00.01.00

Сетка арматурная С (С17; С19; С30).

Стадия	Лист	Листов
Р		1

ВНИПИНЕФТЬ Москва

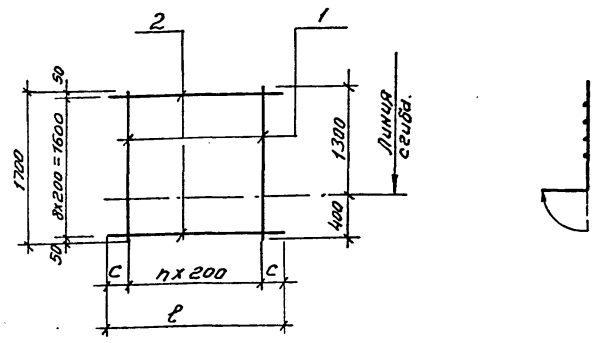

Обозначение	Марка	n	c	ℓ	Масса кг
3.407.9-133.1 04.00.02.00	С18	6	125	1450	9,9
04.00.09.00	С24	8	225	2050	13,3
06.00.01.00	С25	5	150	1300	8,7
07.00.01.00	С29	6	160	1520	10,1

019-21056

Инв.№ подл. | Подпись и дата | Взам. инв.№

Гл.инж.пр.	Дудкин		
Нач.отд.	Цуганов		
Гл.спец.	Побединский		
Проект	Побединский		
Исполн.	Моисеева		

3.407.9-133.1 04.00.02.00 СБ

Сетка арматурная С (С18;С24;С25;С29) Сборочный чертеж

Стадия	Масса	Масштаб
Р	См. табл.	
Лист	Листов 1	

ВНИПИНЕФТЬ Москва

Формат	Зона	Поз.	Обозначение	Наименование	Кол.	Примечания
				Документация		
11			3.407.9-133.1 04.00.02.00	Сборочный чертеж		
			00.00.00.00ПЗ	Пояснительная записка		
				Переменные данные для исполнений		
				3.407.9-133.1 04.00.02.00		С18
				Детали		
Бг		1	04.00.02.01	ф8AIII ГОСТ 5.1459-72* ℓ=1700	7	
Бг		2	04.00.02.02	ф8AIII ГОСТ 5.1459-72* ℓ=1450	9	
				04.00.09.00		С24
				Детали		
Бг		1	04.00.02.01	ф8AIII ГОСТ 5.1459-72* ℓ=1700	9	
Бг		2	04.00.09.01*	ф8AIII ГОСТ 5.1459-72* ℓ=2050	9	
				06.00.01.00		С25
				Детали		
Бг		1	04.00.02.01	ф8AIII ГОСТ 5.1459-72* ℓ=1700	6	
Бг		2	06.00.01.01	ф8AIII ГОСТ 5.1459-72* ℓ=1300	9	
				07.00.01.00		С29
				Детали		
Бг		1	04.00.02.01	ф8AIII ГОСТ 5.1459-72* ℓ=1700	7	
Бг		2	07.00.01.01	ф8AIII ГОСТ 5.1459-72* ℓ=1520	9	

Инв.№ подл. | Подпись и дата | Взам. инв.№

Гл.инж.пр.	Дудкин		
Нач.отд.	Цуганов		
Гл.спец.	Побединский		
Проект	Побединский		
Исполн.	Моисеева		

3.407.9-133.1 04.00.02.00

Сетка арматурная С (С18;С24;С25;С29)

Стадия	Лист	Листов
Р	1	

ВНИПИНЕФТЬ Москва

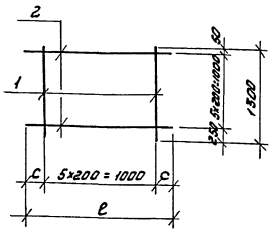

Обозначение	Марка	c	ℓ	Масса кг
3.407.9-133.1 04.00.04.00	C20	120	1240	6.0
06.00.02.00	C26	150	1300	6.2
07.00.03.00	C31	180	1360	6.3

Гл. инж. пр.	Дудкин		
Нач. отд.	Цуганов		
Гл. спец.	Побединский		
Проект	Побединский		
Исполн.	Моисеева		

Инв. № подл. | Подпись и дата | Взам. инв. №

3.407.9-133.1 04.00.04.00СБ.

Сетка арматурная С (с20; с26; с31)
Сборочный чертеж.

Стадия	Масса	Масштаб
Р	См. табл.	

Лист | Листов 1.

ВНИПИНЕФТЬ г. Москва.

Формат	Зона	Поз.	Обозначение	Наименование	Кол.	Примечания.
				Документация.		
11			3.407.9-133.1 04.00.04.00СБ	Сборочный чертеж.		
			00.00.00.00ПЗ.	Пояснительная записка		
			Переменные данные	**для исполнений.**		
				3.407.9-133.1 04.00.04.00		с20
				Детали		
6Г		1	04.00.04.01	ф8А III ГОСТ 5.1459-72* ℓ=1300	6	
6Г		2	04.00.04.02	ф8А III ГОСТ 5.1459-72* ℓ=1240	6	
				06.00.02.00		с26
				Детали		
6Г		1	04.00.04.01	ф8А III ГОСТ 5.1459-72* ℓ=1300	6	
6Г		2	04.00.04.01	ф8А III ГОСТ 5.1459-72* ℓ=1300	6	
				07.00.03.00		с31
				Детали.		
6Г		1	04.00.04.01	ф8А III ГОСТ 5.1459-72* ℓ=1300	6	
6Г		2	07.00.03.01	ф8А III ГОСТ 5.1459-72* ℓ=1360	6	

Гл. инж. пр.	Дудкин		
Нач. отд.	Цуганов		
Гл. спец.	Побединский		
Проект	Побединский		
Исполн.	Моисеева		

Инв. № подл. | Подпись и дата | Взам. инв. №

3.407.9-133.1 04.00.04.00

Сетка арматурная С (с20; с26; с31)

Стадия	Лист	Листов
Р		1

ВНИПИНЕФТЬ г. Москва.

01921056

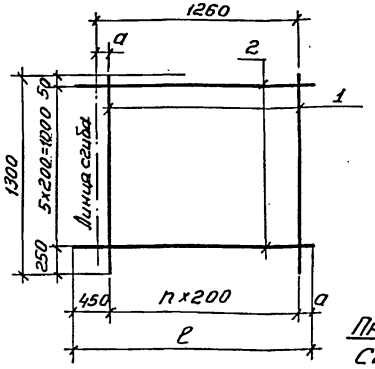

1-1
Для С21; С32



1-1
Для С21а; С32а

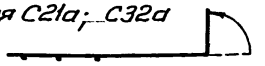

Примечание: Заготовки сеток С21а и С32а одинаковы с заготовками, соответственно С21 и С32

Обозначение	Марка	n	a	ℓ	Масса кг
3.407.9-133.1 04.00.05.00	С21	5	130	1580	6,8
04.00.06.00	С21а	5	130	1580	6,8
07.00.04.00	С32	6	100	1750	7,8
07.00.05.00	С32а	6	100	1750	7,8

019-21056

Инв. № подл. | Подпись и дата | Взам. инв. №

Гл. инж. пр.	Дудкин	
Нач. отд.	Цуганов	
Гл. спец.	Лебединский	
Проект.	Лебединский	
Исполн.	Моисеева	

3.407.9-133.1 4.00.05.00 СБ

Сетка арматурная С (С21; С21а; С32; С32а)

Сборочный чертеж

Стадия	Масса	Масштаб
Р	см. табл.	
Лист	Листов: 1	

ВНИПИНЕФТЬ Москва

Формат	Зона	Поз.	Обозначение	Наименование	Кол.	Примечания
				Документация		
11			3.407.9-133.1 04.00.05.00 СБ	Сборочный чертеж		
			00.00.00.00 ПЗ	Пояснительная записка		
				Переменные данные для исполнений		
				3.407.9-133.1 04.00.05.00		С21
				Детали		
Бг		1	04.00 05 01	ф8А III ГОСТ 5.1459-72* ℓ=1300	6	
Бг		2	04.00 05 02	ф8А III ГОСТ 5.1459-72* ℓ=1580	6	
				04.00.06.00		С21а
				Детали		
Бг		1	04.00 05 01	ф8А III ГОСТ 5.1459-72* ℓ=1300	6	
Бг		2	04.00 05 02	ф8А III ГОСТ 5.1459-72* ℓ=1580	6	
				07.00.04.00		С32
				Детали		
Бг		1	04.00 05 01	ф8А III ГОСТ 5.1459-72* ℓ=1300	7	
Бг		2	07.00 04 01	ф8А III ГОСТ 5.1459-72* ℓ=1750	6	
				07.00.05.00		С32а
				Детали		
Бг		1	04.00 05 01	ф8А III ГОСТ 5.1459-72* ℓ=1300	7	
Бг		2	07.00 04 01	ф8А III ГОСТ 5.1459-72* ℓ=1750	6	

Инв. № подл. | Подпись и дата | Взам. инв. №

Гл. инж. пр.	Дудкин	
Нач. отд.	Цуганов	
Гл. спец.	Лебединский	
Проект.	Лебединский	
Исполн.	Моисеева	

3.407.9-133.1 4.00.03.00

Сетка арматурная С (С21; С21а; С32; С32а)

Стадия	Лист	Листов
Р		1

ВНИПИНЕФТЬ Москва

019-21056

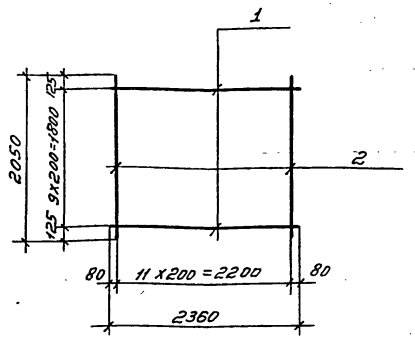

Формат	Зона	Поз.	Обозначение	Наименование	Кол.	Примечания
				Документация		
			3.407.9-133.1 00.00.00.00 пз	Пояснительная записка.		
				Детали		
Бт		1	04.00 08 01	ф10 AIII ГОСТ 5.1459-72* ℓ=2360	10	
Бт		2	04.00 08 02	ф10 AIII ГОСТ 5.1459-72* ℓ=2050	12	

Инв. № подл. | Подпись и дата | Взам. инв. №

Гл.инж.пр.	Дудкин		
Нач.отд.	Цуганов		
Гл.спец.	Лебединский		
Проект.	Лебединский		
Исполн.	Моисеева		

3.407.9-133.1 04.000800

Сетка арматурная С (С23)

Стадия	Масса	Масштаб
Р	29,8 кг	

Лист: Листов: 1

ВНИПИНЕФТЬ Москва

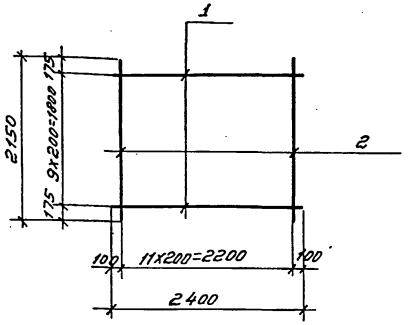

Формат	Зона	Поз.	Обозначение	Наименование	Кол.	Примечания
				Документация		
			3.407.9-133.1 00.00.00.00 пз	Пояснительная записка		
				Детали		
Бт		1	07.00 07 01	ф12 AIII ГОСТ 5.1459-72* ℓ=2400	10	
Бт		2	07.00 07 02	ф12 AIII ГОСТ 5.1459-72* ℓ=2150	12	

Инв. № подл. | Подпись и дата | Взам. инв. №

Гл.инж.пр.	Дудкин		
Нач.отд.	Цуганов		
Гл.спец.	Лебединский		
Проект.	Лебединский		
Исполн.	Моисеева		

3.407.9-133.1 07.00 07.00

Сетка арматурная С (С34).

Стадия	Масса	Масштаб
Р	44,2 кг	

Лист: Листов: 1

ВНИПИНЕФТЬ Москва

019-21056

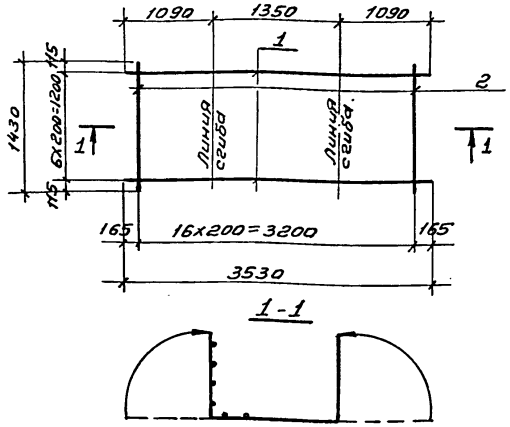

Формат	Зона	Поз	Обозначение	Наименование	Кол.	Примечания
				Документация		
			3.407.9-133.1 00.00.00.00 ПЗ	Пояснительная записка		
				Детали		
Бг		1	10.00.01.01	ф8 AIГОСТ 5781-75 ℓ=3530	7	
Бг		2	10.00.01.02	ф8 AIГОСТ 5781-75 ℓ=1430	17	

Гл.инж.пр.	Аудакин	
Нач.отд.	Цуганов	
Гл.спец.	Побединский	
Проект.	Побединский	
Исполн.	Моисеева	

3.407.9-133.1 10.00.01.00

Сетка арматурная С (с.36)

Стадия	Масса	Масштаб
Р	19,4 кг	
Лист:	Листов: 1	

ВНИПИНЕФТЬ Москва

Инв.№ подл. | Подпись и дата | Взам.инв.№

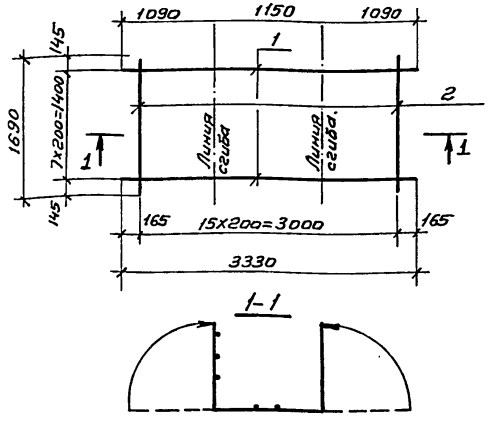

				Документация		
			3.407.9-133.1 00.00.00.00 ПЗ	Пояснительная записка		
				Детали		
Бг		1	12.00.01.01	ф8 AIГОСТ 5781-75 ℓ=3330	8	
Бг		2	12.00.01.02	ф8 AIГОСТ 5781-75 ℓ=1690	16	

Гл.инж.пр.	Аудакин	
Нач.отд.	Цуганов	
Гл.спец.	Побединский	
Проект.	Побединский	
Исполн.	Моисеева	

3.407.9-133.1 12.000100

Сетка арматурная С (с.40)

Стадия	Масса	Масштаб
Р	21,2 кг	
Лист:	Листов: 1	

ВНИПИНЕФТЬ Москва.

Инв.№ подл. | Подпись и дата | Взам.инв.№

019-21056

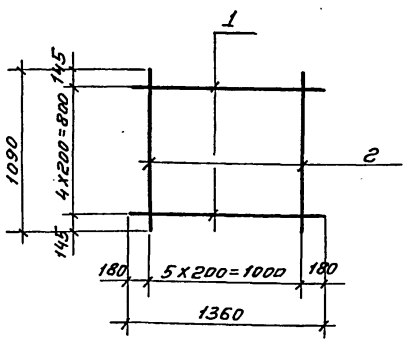

Формат	Зона	Поз	Обозначение	Наименование	Кол	Примечания
				Документация		
			3.407.9-133.1 00.00.00.00 ПЗ	Пояснительная записка		
				Детали		
Бг		1	10.00.02.01	ф8 AI ГОСТ 5781-75 ℓ=1360	5	
Бг		2	10.00.02.02	ф8 AI ГОСТ 5781-75 ℓ=1090	6	

Инв. № подл. | Подпись и дата | Взам. инв. №

Гл. инж. пр.	Дудкин		
Нач. отд.	Цуганов		
Гл. спец.	Лебединский		
Проект.	Лебединский		
Исполн.	Моисеева		

3.407.9-133.1 10.00.02.00

Сетка арматурная С (С37)

Стадия	Масса	Масштаб
Р	5,3 кг	
Лист	Листов 1	

ВНИПИНЕФТЬ Москва

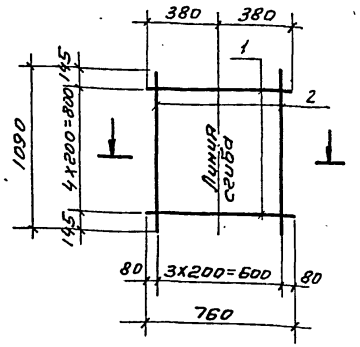

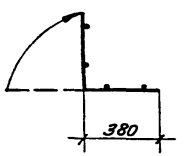

Формат	Зона	Поз.	Обозначение	Наименование	Кол	Примечания
				Документация		
			3.407.9-133.1 00.00.00.00 ПЗ	Пояснительная записка		
				Детали		
Бг		1	10.00.03.01	ф8 AI ГОСТ 5781-75 ℓ=760	5	
Бг		2	10.00.03.02	ф8 AI ГОСТ 5781-75 ℓ=1090	4	

Инв. № подл. | Подпись и дата | Взам. инв. №

Гл. инж. пр.	Дудкин		
Нач. отд.	Цуганов		
Гл. спец.	Лебединский		
Проект.	Лебединский		
Исполн.	Моисеева		

3.407.9-133.1 10.00.03.00

Сетка арматурная С (С38)

Стадия	Масса	Масштаб
Р	3,2 кг	
Лист:	Листов 1	

ВНИПИНЕФТЬ Москва

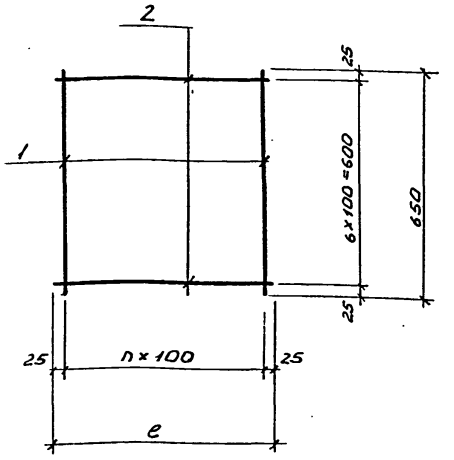

Обозначение	Марка	n	e	Масса кг.
3.407.9-133.1 11.00.01.00	С39	6	650	1.7
14.00.02.00	С41	4	450	0.7

Формат	Зона	Поз.	Обозначение	Наименование	Кол.	Примечания
				Документация		
11			3.407.9-133.1 11.00.01.00 СБ	Сборочный чертеж		
			00.00.00 00 ПЗ	Пояснительная записка		
				Переменные данные для исполнений		
				3.407.9-133.1 11.00.01.00		С39
				Детали		
БЧ		1	11.00.01.01	ф6 AI ГОСТ 5781-75; ℓ=650	7	
БЧ		2	11.00.01.01	ф6 AI ГОСТ 5781-75; ℓ=650	7	
				14.00.02.00		С41
				Детали		
БЧ		1	11.00.01.01	ф6 AI ГОСТ 5781-75; ℓ=650	5	
БЧ		2	14.00.02.01	ф6 AI ГОСТ 5781-75; ℓ=450	7	

019-21056

Инв.№ подл. | Подпись и дата | Взам. инв.№

Гл.инж.пр.	Дудкин	
Нач.отд.	Цуганов	
Гл.спец.	Побединский	
Проект.	Побединский	
Исполн.	Мясина	

3.407.9-133.1 11.00.01.00 СБ

Сетка арматурная С (С39, С41) Сборочный чертеж

Стадия	Масса	Масштаб
Р	см. табл.	
Лист:	Листов: 1	

ВНИПИНЕФТЬ г. Москва

Инв.№ подл. | Подпись и дата | Взам. инв.№

Гл.инж.пр.	Дудкин	
Нач.отд.	Цуганов	
Гл.спец.	Побединский	
Проект.	Побединский	
Исполн.	Мясина	

3.407.9-133.1 11.00.01.00

Сетка арматурная С (С39, С41)

Стадия	Масса	Масштаб
Р		1

ВНИПИНЕФТЬ г. Москва

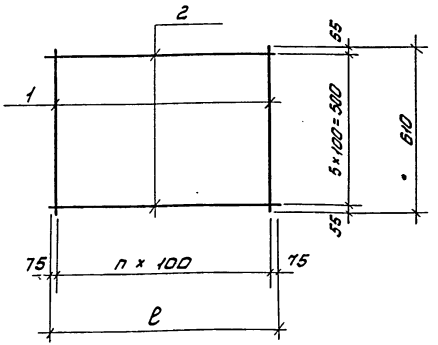

Обозначение.	Марка	n	ℓ	Масса кг
3.407.9-133.1 10.00.04.00	С42	12	1350	3.6
12.00.03.00	С43	10	1150	3.1

Формат	Зона	Поз.	Обозначение	Наименование.	Кол.	Примечания
				Документация.		
12			3.407.9-133.1 10.00.04.00 СБ	Сборочный чертеж.		
			00.00.00.00 ПЗ	Пояснительная записка		
				Переменные данные для исполнений.		
				3.407.9-133.1 10.00.04.00		С42
				Детали.		
БЧ		1	10.00.04.01	ФБАI ГОСТ 5781-75 ℓ=610	13	
БЧ		2	10.00.04.02	ФБАI ГОСТ 5781-75 ℓ=1350	6	
				12.00.03.00		С43
				Детали.		
БЧ		1	10.00.04.01	ФБАI ГОСТ 5781-75 ℓ=610	11	
БЧ		2	12.00.03.01	ФБАI ГОСТ 5781-75 ℓ=1150	6	

019-21056

Инв.№ подл. | Подпись и дата | Взам. инв.№

Гл.инж.пр.	Дудкин		
Нач.отд	Цуганов		
Гл.спец.	Подефинский		
Проект.	Подефинский		
Исполн.	Масина		

3.407.9-133.1 10.00.04.00 СБ.

Сетка арматурная С (С42, С43). Сборочный чертеж.

Стадия	Масса	Масштаб
Р	См. подл.	
Лист	Листов 1	

ВНИПИНЕФТЬ г. Москва

Инв.№ подл. | Подпись и дата | Взам. инв.№

Гл.инж.пр.	Дудкин		
Нач.отд	Цуганов		
Гл.спец.	Подефинский		
Проект.	Подефинский		
Исполн.	Масина		

3.407.9-133.1 10.00.04.00

Сетка арматурная С (С42, С43)

Стадия	Лист	Листов
Р		1

ВНИПИНЕФТЬ г. Москва

Обозначение	№ поз.	Эскиз	ϕ мм	Длина мм	Масса кг.
3.407.9-133.1 01.00.00.50	50	50	6AI	200	0,04
01.00.00.51	51	100	6AI	250	0,06
01.00.00.52	52	350 250 350	8AI	1090	0,43

Гл.инж.пр.	Дудкин	
Нач.отд.	Цуганов	
Гл.спец.	Побединский	
Проект.	Побединский	
Исполн.	Мясина	

3.407.9-133.1 01.00.00.50

Стержень отдельный (позиции 50, 51, 52)

Стадия	Масса	Масштаб
Р	см. табл.	
Лист:	Листов: 1	

ВНИПИНЕФТЬ г. Москва

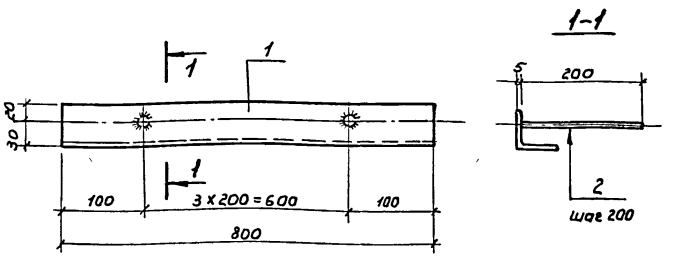

Формат	Зона	Поз.	Обозначение	Наименование	Кол.	Примечание
				Документация		
			3.407.9.-133.1 00.00.00 00ПЗ	Пояснительная записка		
				Детали		
			01.00.11.01	L50x5 ГОСТ 8509-72; ℓ=800	1	
			01.00.11.02	ϕ 8 A III ГОСТ 5.1459-72* ℓ=200	4	

Гл.инж.пр.	Дудкин	
Нач.отд.	Цуганов	
Гл.спец.	Побединский	
Проект.	Побединский	
Исполн.		

3.407.9-133.1 01.00.11.00

Изделие закладное МН (МН1)

Стадия	Масса	Масштаб
Р	3.4	
Лист:	Листов: 1	

ВНИПИНЕФТЬ г. Москва

019-21056

Инв.№ подл. | Подпись и дата | Взам. инв.№

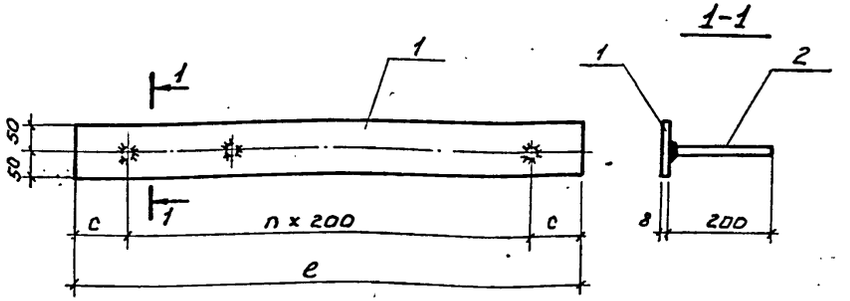

Обозначение	Марка	Размеры в мм n	c	e	Масса кг.
3.407.9-133.1 01.00 12 00	МН2	6	100	1400	9,4
02.00 08 00	МН3	5	50	1100	7,4
04.00 10 00	МН4	9	50	1900	12,9
06.00 05 00	МН5	7	100	1600	10,8
07.00 10 00	МН6	9	100	2000	13,9

Гл.инж.пр.	Дудкин		
Нач.отд.	Цуганов		
Гл.спец.	Лобединский		
Проект.	Лобединский		
Исполн.	Моисеева		

3.407.9-133.1 01.001200СБ

Изделие закладное МН (МН2; МН3; МН4; МН5; МН6) (сборочный чертеж)

Стадия	Масса	Масштаб
Р	См. табл.	
Лист:	Листов: 1	

ВНИПИНЕФТЬ г. Москва

019-21056

Инв.№ подл. | Подпись и дата | Взам. инв.№

Формат	Зона	Поз.	Обозначение	Наименование	Кол.	Примечания
				Документация		
11			3.407.9-133.1 01.00.12.00СБ	Сборочный чертеж		
			00.00.00 00 ПЗ	Пояснительная записка		
			Переменные данные для исполнений			
				3.407.9-133.1 01.00 12 00		МН2
				Детали		
Бч		1	01.00 12 01	-100х8 ГОСТ 103-76 ℓ=1400	1	
Бч		2	01.00 12 02	ф8 А III ГОСТ 5.1459-72* ℓ=200	7	
				02.00 08 00		МН3
				Детали		
Бч		1	02.00 08 01	-100х8 ГОСТ 103-76 ℓ=1100	1	
Бч		2	01 00 12 02	ф8 А III ГОСТ 5.1459-72* ℓ=200	6	
				04.00 10 00		МН4
				Детали		
Бч		1	04.00 10 01	-100х8 ГОСТ 103-76; ℓ=1900	1	
Бч		2	01 00 12 02	ф8 А III ГОСТ 5.1459-72* ℓ=200	10	
				06 00 05 00		МН5.
				Детали		
Бч		1	06.00 05 01	-100х8 ГОСТ 103-76; ℓ=1600	1	
Бч		2	01. 00 12 02	ф8 А III ГОСТ 5.1459-72* ℓ=200	8	
				07.00 10 00		МН6
				Детали		
Бч		1	07.00 10 01	-100х8 ГОСТ 103-76; ℓ=2000	1	
Бч		2	01. 00 12 02	ф8 А III ГОСТ 5.1459-72* ℓ=200	10	

Взам. инв.№ | Подпись и дата | Инв.№ подл.

Гл.инж.пр.	Дудкин		
Нач.отд.	Цуганов		
Гл.спец.	Лобединский		
Проект.	Лобединский		
Исполн.	Моисеева		

3.407.9-133.1 1.03 00 00

Изделие закладное МН (МН2; МН3; МН4; МН5; МН6)

Стадия	Лист	Листов
Р		1

ВНИПИНЕФТЬ г. Москва

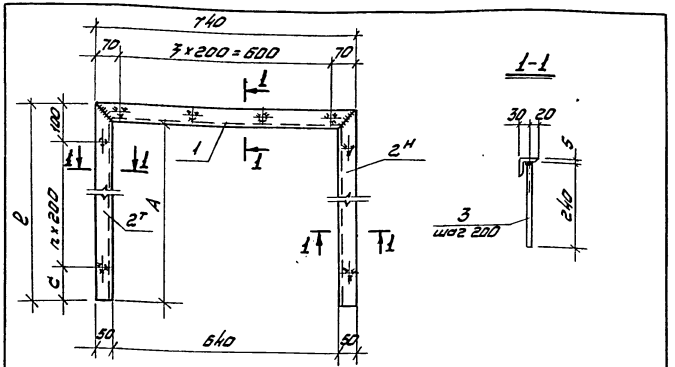

Обозначение	Марка	Размеры мм A	n	e	c	Масса кг
3.407.9-133.1 04.00.11.00	МН7	980	4	1030	130	11.9
07.00.11.00	МН8	1100	5	1150	50	13.0

Формат	Зона	Поз.	Обозначение	Наименование	Кол.	Примечания
				Документация		
11			3.407.9-133.1 04.00.11.00СБ	Сборочный чертеж		
			00.00.00.00 ПЗ	Пояснительная записка		
				Детали		
БЧ		1	04.00.11.01	∠50×5 ГОСТ 8509-72 ℓ=740	1	
			Переменные данные	**для исполнений**		
				3.407.9-133.1 04.00.11.00		МН7
				Детали		
БЧ		2Т	04.00.11.02	∠50×5 ГОСТ 8509-72 ℓ=1030	1	
БЧ		2Н	04.00.11.03	∠50×5 ГОСТ 8509-72 ℓ=1030	1	
БЧ		3	04.00.11.04	ф8 AIII ГОСТ 5.1459-72* ℓ=240	14	
				07.00.11.00		МН8
				Детали		
БЧ		2Т	07.00.11.01	∠60×5 ГОСТ 8509-72 ℓ=1150	1	
БЧ		2Н	07.00.11.02	∠50×5 ГОСТ 8509-72 ℓ=1150	1	
БЧ		3	04.00.11.04	ф8 AIII ГОСТ 5.1459-72* ℓ=240	16	

Гл.инж.пр.	Дудкин		3.407.9-133.1 04.00.11.00СБ		
Нач.отд.	Цуганов		Изделие закладное МН (МН7; МН8). Сборочный чертеж.	Стадия: Р; Масса: см. табл.; Масштаб: 1:10	
Гл.спец.	Подвойнский			Лист	Листов 1
Проект.	Подвойнский			ВНИПИНЕФТЬ г. Москва.	
Исполн.	Моисеева				

Гл.инж.пр.	Дудкин		3.407.9-133.1 04.00.11.00		
Нач.отд.	Цуганов		Изделие закладное МН. (МН7; МН8)	Стадия: Р; Лист: ; Листов: 1	
Гл.спец.	Подвойнский			ВНИПИНЕФТЬ г. Москва	
Проект.	Подвойнский				
Исполн.	Моисеева				

Инв.№ подл. | Подпись и дата | Взам. инв.№

019-21056

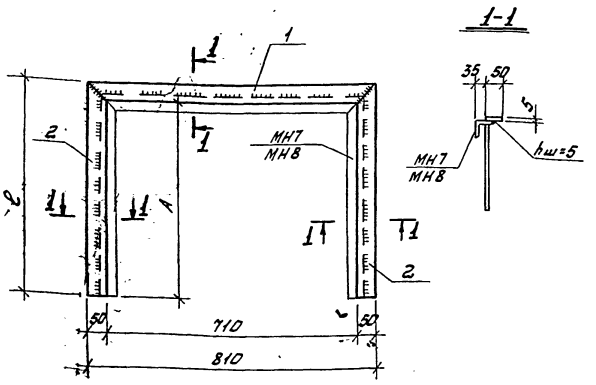

Обозначение	Марка	Размеры мм A	Размеры мм e	Масса кг
3.407.9-133.1 04.00.17.00	МН9	1015	1065	5,8
07.00.15.00	МН10	1135	1185	6,2

Формат	Зона	Поз.	Обозначение	Наименование	Кол.	Примечания
				Документация.		
11			3.407.9-133.1 04.00.17.00СБ	Сборочный чертеж.		
			00.00.00.00ПЗ	Пояснительная записка		
				Детали.		
БЧ		1	04.00.17.01	-50×5 ГОСТ 103-76 ℓ=810	1	
			Переменные данные	**для исполнений**		
				3.407.9-133.1 04.00.17.00		МН9
				Детали.		
БЧ		2	04.00.17.02	-50×5 ГОСТ 103-76 ℓ=1055	2	
				07.00.15.00		МН10
				Детали.		
БЧ		2	07.00.15.01	-50×5 ГОСТ 103-76 ℓ=1185	2	

019-21056

Инв. № подл. | Подпись и дата | Взам. инв. №

Гл. инженер	Дудкин	
Нач. отд	Цуганов	
Гл. спец	Побединский	
Проект	Побединский	
Исполн.	Моисеева	

3.407.9-133.1 04.00.17.00СБ

Изделие закладное МН (МН9; МН10). Сборочный чертеж.

Стадия	Масса	Масштаб
Р	см. табл.	1:10
Лист	Листов 1	

ВНИПИНЕФТЬ г. Москва.

Гл. инженер	Дудкин	
Нач. отд	Цуганов	
Гл. спец	Побединский	
Проект	Побединский	
Исполн.	Моисеева	

3.407.9-133.1 04.00.17.00

Изделие закладное МН (МН9; МН10).

Стадия	Лист	Листов
Р	1	

ВНИПИНЕФТЬ г. Москва.

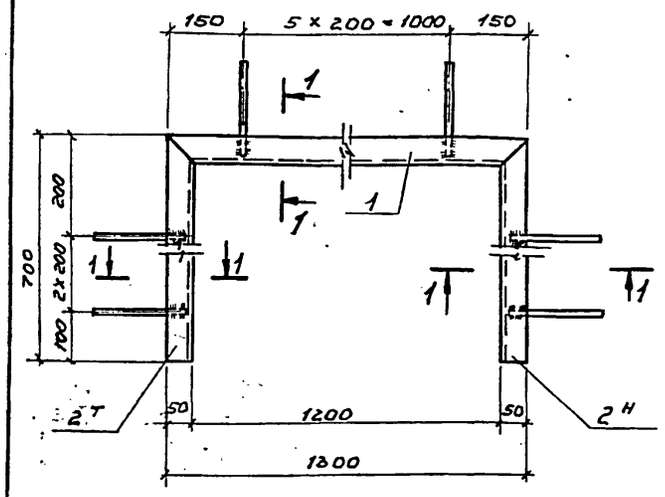

Формат	Зона	Поз	Обозначение	Наименование	Кол.	Примечания
				Документация		
			3.407.9-133.1 00.00.00.00ПЗ	Пояснительная записка		
				Детали		
Б2		1	09.00.02.01	∠50×5 ГОСТ 8509-72; ℓ=1300	1	
Б2		2т	09.00.02.02	∠50×5 ГОСТ 8509-72; ℓ=700	1	
Б2		2н	09.00.02.03	То же	1	
Б2		3	09.00.02.04	ФВАIII ГОСТ 5.1459-72* ℓ=240	12	

Гл. инж. пр.	Дудкин		
Нач. отд.	Цуканов		
Гл. спец.	Побединский		
Проект.	Побединский		
Исполн.	Моисеева		

3.407.9-133.1 09.00.02.00

Изделие закладное МН (МН 11)

Стадия	Масса	Масштаб
Р	11,3 кг	1:10
Лист:	Листов: 1	

ВНИПИНЕФТЬ г. Москва

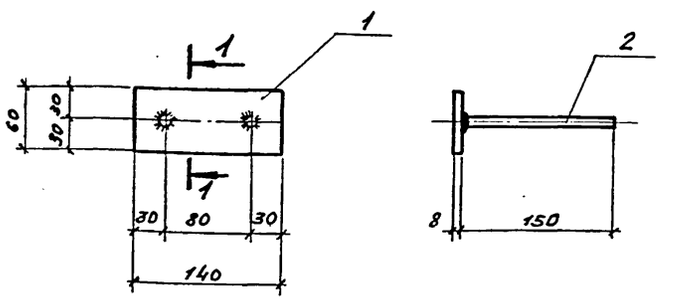

Формат	Зона	Поз.	Обозначение	Наименование	Кол.	Примечания
				Документация		
			3.407.9-133.1 00.00.00.00ПЗ	Пояснительная записка		
				Детали		
Б4		1	10.00.05.01	−60×8 ГОСТ 103-76 ℓ=140	1	
Б2		2	10.00.05.02	ФВАIII ГОСТ 5.1459-72* ℓ=150	2	

Гл. инж. пр.	Дудкин		
Нач. отд.	Цуканов		
Гл. спец.	Побединский		
Проект.	Побединский		
Исполн.	Моисеева		

3.407.9-133.1 10.00.05.00

Изделие закладное МН (МН 12)

Стадия	Масса	Масштаб
Р	0,6	1:5
Лист:	Листов: 1	

ВНИПИНЕФТЬ г. Москва

Инв. № подл. | Подпись и дата | Взам. инв. №

019-21056

019-21056

Рис.1

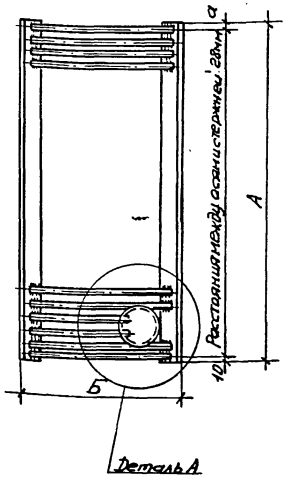

1-1

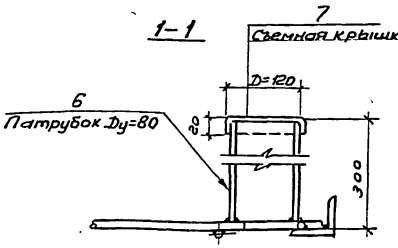

Рис.2
Деталь „А"

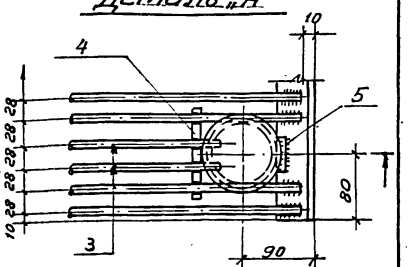

Обозначение	Марка	Рис.	А	Б	а	Масса кг
3.407.9-133.1 01.001400	РМ1	1	1380	370	26	17.2
02.00 10 00	РМ2	1	1080	310	34	12.6
03.80 02 00	РМ3	1	1080	295	34	12,5
04.00 15.00	РМ4	1	1380	460	26	19.0
05.00 02 00	РМ5	1	1380	415	26	18.0
06. 0007 00	РМ6	1	1280	415	10	16,9
07.00 13 00	РМ7	1	1480	485	14	20,9
01. 0015 00	РМ1а	2	1380	370	26	20,5
02. 0011 00	РМ2а	2	1080	310	34	15,9
03. 0003 00	РМ3а	2	1080	295	34	15,8
04. 0016 00	РМ4а	2	1380	460	26	22,3
05 0003 00	РМ5а	2	1380	415	26	21,3
06. 0008 00	РМ6а	2	1280	415	10	20,2
07. 0014 00	РМ7а	2	1480	485	14	24,2

Инв. № подл. | Подпись и дата | Взам. инв. №

Гл. инж. пр.	Дудкин	
Нач. отд.	Цуганов	
Гл. спец.	Лебединский	
Проект.	Лебединский	
Исполн.	Мясина	

3.4079-1331 01 001400 СБ

Решетка РМ
(РМ1 ÷ РМ7, РМ1а ÷ РМ7а)
Сборочный чертеж

Стадия	Масса	Масштаб
Р	см. табл.	
Лист 1	Листов 2	

ВНИПИнефть
Москва

Инв. № подл. | Подпись и дата | Взам. инв. №

3.4079-1331 01 001400 СБ

Формат	Зона	Поз.	Обозначение	Наименование	Кол	Примечания
				Документация		
А4			3.407.9-133.1 01.001400СБ	Сборочный чертеж		
			00.0000 00ПЗ	Пояснительная записка		
			Переменные данные	для исполнений		
				3.407.9-133.1 01.001400		РМ1
				Детали		
Бч		1	01.00 14 01	L50х5 ГОСТ 8509-72* ℓ=1380	2	
Бч		2	01.001402	ф8АI ГОСТ 5781-75 ℓ=350	49	
				02.00 10 00		РМ2
				Детали.		
Бч		1	02.001001	L50х5 ГОСТ 8509-72* ℓ=1080	2	
Бч		2	02.001002	ф8АI ГОСТ 5781-75 ℓ=290	38	

Формат	Зона	Поз.	Обозначение	Наименование	Кол.	Примечания.
				3.407.9-133.1 03.000200		РМ3
				Детали		
Бч		1	02.001001	L50х5 ГОСТ 8509-72* ℓ=1080	2	
Бч		2	03.000201	ф8АI ГОСТ 5781-75 ℓ=275	38	
				04.00 15 00		РМ4
				Детали		
Бч		1	01.00 14 01	L50х5 ГОСТ 8509-72* ℓ=1380	2	
Бч		2	04.00 15 01	ф8АI ГОСТ 5781-75 ℓ=440	49	
				05.00 02 00		РМ5
				Детали		
Бч		1	01.00 14 01	L50х5 ГОСТ 8509-72* ℓ=1380	2	
Бч		2	05.00 02 01	ф8АI ГОСТ 5781-75 ℓ=395	49	
				06.000700		РМ6
				Детали		
Бч		1	06.000701	L50х5 ГОСТ 8509-72* ℓ=1280	2	
Бг		2	05.00 02 01	ф8АI ГОСТ 5781-75 ℓ=395	46	
				07.00 13 00		РМ7
				Детали		
Бч		1	07.00 13 01	L50х5 ГОСТ 8509-72* ℓ=1480	2	
Бч		2	07.00 13 02	ф8АI ГОСТ 5781-75 ℓ=465	53	

019-21056

Инв.№ подл. | Подпись и дата | Взам. инв.№

Инв.№ подл. | Подпись и дата | Взам. инв.№

Гл. инж. пр.	Аудкин		
Нач. отд.	Цуранов		
Гл. спец.	Лобединский		
Проект.	Лобединский		
Исполн.	Моисеева		

3.407.9-133.1 01.001400

Решетка РМ (РМ1 ÷ РМ7, РМ1а ÷ РМ7а)

Стадия	Лист	Листов
Р	1	4

ВНИПИНЕФТЬ Москва.

3.407.9-133.1 01.001400 Лист 2

019-21056

Формат	Зона	Поз.	Обозначение	Наименование	Кол.	Примечания
				Документация		
11			3.407.9-133.1 01.0014 00 СБ	Сборочный чертеж		
			00.000000 ПЗ	Пояснительная записка		
				Детали		
БЧ		4	01.00 15 01	ф8 AI ГОСТ 5781-75 ℓ=120	1	
Бг		5	01.00 15 02	То-же ℓ=50	1	
БЧ		6	01.00 15 03	Труба Ду=80 ГОСТ 3262-75* / ГОСТ 10706-76* ℓ=285	1	
Бг		7	01.00 15 04	Съемная крышка -150х4 ГОСТ 103-76 ℓ=150	1	
			Переменные данные для исполнений			
				3.407.9-133.1 01.001500		РМ1а
				Детали.		
Бг		1	01.001401	∠50х5 ГОСТ 8509-72* ℓ=1380	2	
Бг		2	01.00 14 02	ф8 AI ГОСТ 5781-75 ℓ=350	47	
Бг		3	01.00 15 05	То-же ℓ=290	2	
				02.001100		РМ2а
				Детали		
Бг		1	02.00 10 01	∠50х5 ГОСТ 8509-72* ℓ=1080	2	
Бг		2	02.00 10 02	ф8 AI ГОСТ 5781-75 ℓ=290	36	
Бг		3	02.00 11 01	То-же ℓ=230	2	

Формат	Зона	Поз.	Обозначение	Наименование	Кол.	Примечания
				3.407.9-133.1 03.00 03 00		РМ3а
				Детали		
БЧ		1	02.0010 01	∠50х5 ГОСТ 8509-72 ℓ=1080	2	
БЧ		2	03.0002 01	ф8 AI ГОСТ 5781-75 ℓ=275	36	
БЧ		3	03.00 0301	То-же ℓ=215	2	
				04.001600		РМ4а
				Детали.		
БЧ		1				
БЧ		2	01.00 14 01	∠50х5 ГОСТ 8509-72 ℓ=1380	2	
БЧ		3	04.0015 01	ф8 AI ГОСТ 5781-75 ℓ=440	49	
			04.001601	То-же ℓ=380	2	
				05.00 03 00		РМ5а.
БЧ		1		Детали		
БЧ		2	01.0014 01	∠50х5 ГОСТ 8509-72 ℓ=1380	2	
БЧ		3	05.000201	ф8 AI ГОСТ 5781-75 ℓ=395	49	
			05.00 0301	То-же ℓ=335	2	
				06.00 08 00		РМ6а
БЧ		1		Детали		
БЧ		2	06.0007 01	∠50х5 ГОСТ 8509-72 ℓ=1280	2	
БЧ		3	05.000201	ф8 AI ГОСТ 5781-75 ℓ=395	44	
			05.00 0301	То-же ℓ=335	2	
				07.001400		РМ7а
БЧ		1		Детали		
БЧ		2	07.0013 01	∠50х5 ГОСТ 8509-72 ℓ=1480	2	
БЧ		3	07.0013 02	ф8 AI ГОСТ 5781-75 ℓ=465	51	
			07.0014.01	То-же ℓ=405	2	

019-21056

Рис.1

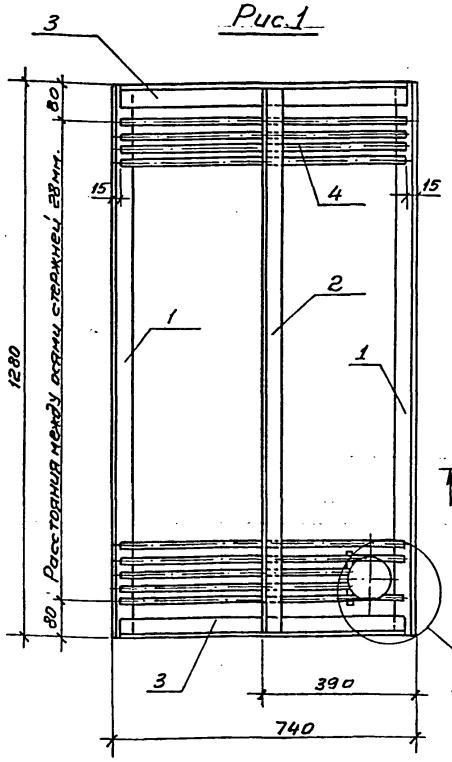

1-1

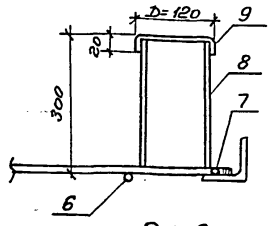

Рис.2
Деталь А
остальное см.рис1

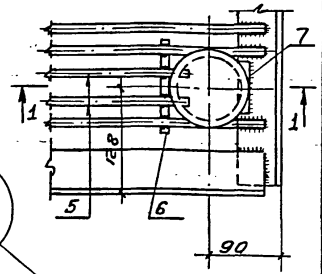

Обозначение	Марка	Рис.	Масса
34079-1331 09 000400	РМ8	1	32.0
09.00.05.00	РМ8а	2	36.0

Формат	Зона	Поз.	Обозначение	Наименование	Кол	Примечания
				Документация		
11			3.409.7-133.1 09.000400СБ	Сборочный чертеж		
			00.0000 00 ПЗ	Пояснительная записка		
				Детали.		
Бг		1	09.00.04.01	∠50х5 ГОСТ 8509-72* ℓ=1280	2	
Бг		2	09.00.04.02	∠50х5 ℓ=1270	1	
Бг		3	09.00.04.03	∠50х5 ℓ=710	2	
				Переменные данные для исполнений		
				3.409.7-133.1 09.000400		РМ8
				Детали		
Бг		4	09.00.04.04	ф8АI ГОСТ 5781-75 ℓ=710	41	
				09.000500		РМ8а
				Детали.		
Бг		4	09.00.04.04	ф8АI ГОСТ 5781-75 ℓ=710	39	
Бг		5	09.00.05.01	ф8АI ГОСТ 5781-75 ℓ=650	2	
Бг		6	09.00.05.02	ф8АI ГОСТ 5781-75 ℓ=120	1	
Бг		7	09.00.05.03	ф8АI ГОСТ 5781-75 ℓ=50	1	
Бг		8	09.00.0504	Труба Ду=80 ГОСТ 3262-75* ℓ=285 ГОСТ 10706-76*	1	
Бг		9	09.00.05.05	Съемная крышка -150х4 ГОСТ 103-76 ℓ=150	1	

Инв.№ подл. | Подпись и дата | Взам.инв.№

Гл.инж.пр.	Дудкин	
Нач.отд.	Цуганов	
Гл.спец.	Лобединский	
Проект.	Лобединский	
Исполн.	Мясина	

34079-1331 09 000400СБ

Решетка РМ (РМ8, РМ8а) Сборочный чертеж

Стадия	Масса	Масштаб
Р	См. табл.	
Лист	Листов 1	

ВНИПИНЕФТЬ г. Москва

Инв.№ подл. | Подпись и дата | Взам.инв.№

Гл.инж.пр.	Дудкин	
Нач.отд.	Цуганов	
Гл.спец.	Лобединский	
Проект.	Лобединский	
Исполн.	Мясина	

3.407.9-133.1 09000400

Решетка РМ (РМ8, РМ8а)

Стадия	Лист	Листов
Р		1

ВНИПИНЕФТЬ г. Москва

Выборка стали на маслоприемник, кг.

Марка маслоприемника	Изделия арматурные: Арматура класса A-I ГОСТ 5781-75 ф6		Итого	A-III ГОСТ 5.1459-72 ф6	ф8	ф10	ф12	Итого	Всего	Изделия закладные: Армат. класса A-III ГОСТ 5.1459-72 ф8	Прокат марки ВСт.3кп2. ГОСТ 8509-72 ∠50×5		ГОСТ 8240-72 Б.8	Б.10	ГОСТ 103-76	-100×8	ГОСТ 10704-76 40×2	Всего	Решетки: Арматура класса A-I ГОСТ 5781-75 ф8	Прокат марки ВСт.3кп2 ГОСТ 8509-72 ∠50×5	ГОСТ 103-76 -150×4	ГОСТ 3262-75* труба 80×3,5	Всего	Настил: Прокат марки ВСт.3кп2 ГОСТ 103-76 -50×5	ГОСТ 8568-77* δ=4	Всего	Общий расход
Тип 1	10.4		10.4		101.8	41.3		143.1	153.5	1,8	6.0		11.7			17.6	2.2	39.3	27.2	41.6	0.7	2.2	71.7	—	—	—	264.5
Тип 2	11.5		11.5		105.9	3.6		109.5	121.0	1.6	6.1		10.2			13.8	2.2	33.9	18.0	32.4	0.7	2.2	53.3	—	—	—	208.2
Тип 3	11.5		11.5		105.9	3.6		109.5	121.0	1.6	6.1		9.8			13.8	2.2	33.5	17.6	32.4	0.7	2.2	52.9	—	—	—	207.4
Тип 4	9.8		9.8		77.0	64.7		141.7	151.5	1.6	10.6			36.2		23.9	2.2	74.5	34.4	41.6	0.7	2.2	78.9	5.8	20.0	25.8	330.7
Тип 5	9.8		9.8		77.0	64.7		141.7	151.5	1.6	10.6			32.7		23.9	2.2	71.0	30.4	41.6	0.7	2.2	74.9	5.8	20.0	25.8	323.2
Тип 6	11.2		11.2		65.8	4.4		70.2	81.4	2.0	10.5			25.8		23.9	2.2	64.5	28.8	38.8	0.7	2.2	70.5	5.8	20.0	25.8	242.2
Тип 7	15.5		15.5		56.1		103.7	159.8	175.3	1.6	23.0			39.6		25.1	2.2	91.5	38.8	44.8	0.7	2.2	86.5	6.2	23.0	29.2	382.5
Тип 8	15.5		16.5		56.1		103.7	159.8	175.3	1.6	23.0			39.6		25.1	2.2	91.5	38.8	44.8	0.7	2.2	86.5	6.2	23.0	29.2	382.5
Тип 9	5.6		5.6			27.4		27.4	33.0	1.2	10.2			12.1			2.2	25.7	23.0	28.8	0.7	2.2	54.7	—	—	—	113.4

Выборка стали на приямок, кг.

Марка приямка	Изделия арматурные: Арматура класса A-I ГОСТ 5781-75 ф6	ф8	Всего	Изделия закладные: Арматура класса A-III ГОСТ 5.1459-72 ф8	Итого	Прокат марки ВСт.3кп2. ГОСТ 103-76 -60×8		Итого	Всего	Общий расход
ПР1	3.6	31.1	34.7	0.7	0.7	3.2		3.2	3.9	38.6
ПР2	7.0	24.7	31.7	0.7	0.7	3.2		3.2	3.9	35.6
ПР3	6.5	32.9	39.4	0.7	0.7	3.2		3.2	3.9	43.3
ПР4	6.6	32.9	39.4	0.7	0.7	3.2		3.2	3.9	43.3
ПР5	7.9	21.2	29.1	0.7	0.7	3.2		3.2	3.9	33.0
ПР6	7.9	21.2	29.1	0.7	0.7	3.2		3.2	3.9	33.0

Примечания:

1. Расход стали на левое или правое исполнение каждого типа одинаков.
2. Вместо арматуры класса A-III по ГОСТ 5.1459-72* может применяться арматура класса A-III по ГОСТ 5781-75

Гл.инж.пр.	Аудкин		3.407.9-133.1.00000000 ВСт.
Нач.отд.	Цуканов		
Гл.спец.	Побединский		Выборка стали.
Исполн.	Побединский		Стадия Р; Лист; Листов 1
			ВНИПИНЕФТЬ

Формат А2

ОП-21056

Инв.№ подл. | Подпись и дата | Взам. инв.№

gost.e-ecolog.ru