ТИПОВЫЕ КОНСТРУКЦИИ, ИЗДЕЛИЯ И УЗЛЫ ЗДАНИЙ И СООРУЖЕНИЙ

СЕРИЯ 4.402-9

ТИПОВЫЕ УЗЛЫ И ДЕТАЛИ ЗДАНИЙ И СООРУЖЕНИЙ
НЕФТЕХИМИЧЕСКИХ И НЕФТЕПЕРЕРАБАТЫВАЮЩИХ ЗАВОДОВ

ВЫПУСК 1

АРХИТЕКТУРНО-СТРОИТЕЛЬНЫЕ ДЕТАЛИ ОДНОЭТАЖНЫХ ПРОМЫШЛЕННЫХ ЗДАНИЙ

РАБОЧИЕ ЧЕРТЕЖИ

Ц 00628-02

gost.e-ecolog.ru

ТИПОВЫЕ КОНСТРУКЦИИ, ИЗДЕЛИЯ И УЗЛЫ ЗДАНИЙ И СООРУЖЕНИЙ

СЕРИЯ 4.402-9

ТИПОВЫЕ УЗЛЫ И ДЕТАЛИ ЗДАНИЙ И СООРУЖЕНИЙ НЕФТЕХИМИЧЕСКИХ И НЕФТЕПЕРЕРАБАТЫВАЮЩИХ ЗАВОДОВ

ВЫПУСК 1

АРХИТЕКТУРНО-СТРОИТЕЛЬНЫЕ ДЕТАЛИ ОДНОЭТАЖНЫХ ПРОМЫШЛЕННЫХ ЗДАНИЙ

РАБОЧИЕ ЧЕРТЕЖИ

РАЗРАБОТАНЫ ПРОЕКТНЫМ ИНСТИТУТОМ „ЛЕНГИПРОНЕФТЕХИМ"

/ГЛАВНЫЙ ИНЖЕНЕР ИНСТИТУТА /СЛЕЙНИКОВ В.Г./
ГЛАВНЫЙ КОНСТРУКТОР /ЗИНОВЬЕВ Г.Ф./
ГЛАВНЫЙ ИНЖЕНЕР ПРОЕКТА /ГАННУЩЕНКО И.В./

УТВЕРЖДЕНЫ И ВВЕДЕНЫ В ДЕЙСТВИЕ С 01.05.1978Г. В/О „НЕФТЕХИМ" ПРИКАЗОМ № 8 ОТ 22 ФЕВРАЛЯ 1978Г

Содержание:

	Лист	Стр.
1. Пояснительная записка	—	3
2. Асфальтовая отмостка и гидроизоляция кирпичных стен. Детали 1,2.	1	4
3. Бетонная отмостка с асфальтовой гидроизоляцией и гидроизоляцией кирпичных стен. Детали $1^а$,$2^а$.	2	5
4. Площадки входа. Детали 3,4.	3	6
5. Крыльца. Детали 5,6.	4	7
6. Пандус ворот. Деталь 7.	5	8
7. Заполнение проема стеклоблоками в панельных стенах. Деталь 8.	6	9
8. Заполнение проема стеклоблоками в кирпичных стенах. Деталь 9.	7	10
9. Заполнение проемов в кирпичных и панельных стенах деревянными оконными блоками. Детали 10,11.	8	11
10. Защита кирпичного цоколя, выступающего из плоскости панельных стен. Детали 12,13,14.	9	12
11. Пропуск конструкций через водоизоляционный ковер. Детали 15,16.	10	13
12. Карнизы. Детали 17,18,19,20.	11	14
13. Герметизация примыканий поперечных кирпичных стен, отделяющих взрывоопасные помещения. Детали - 21,22,23,24,25,26.	12	15
14. Герметизация примыканий в панельных перегородках. Деталь 27.	13	16
15. Герметизация примыканий кирпичных и панельных стен к панельным стенам. Детали 28,29	14	17

Пояснительная записка

Альбом „Архитектурно-строительные детали для промышленных зданий" разработан Ленинградским Государственным институтом по проектированию предприятий нефтеперерабатывающей и нефтехимической промышленности „Ленгипронефтехим" в соответствии с планом типового проектирования Миннефтехимпрома СССР.

Архитектурные узлы и детали конструкции разработаны в дополнение к соответствующим типовым материалам Госстроя СССР и отражают специфику нефтеперерабатывающей отрасли.

Альбом разработан для применения при проектировании и непосредственного использования в производстве работ на строительстве.

При разработке альбома был использован современный опыт типового проектирования и строительства с систематизацией имеющихся и внедряемых новых конструктивных решений.

Настоящий материал призван способствовать сокращению количества индивидуальных проектных разработок по узлам и деталям зданий и сооружений нефтеперерабатывающих заводов.

1

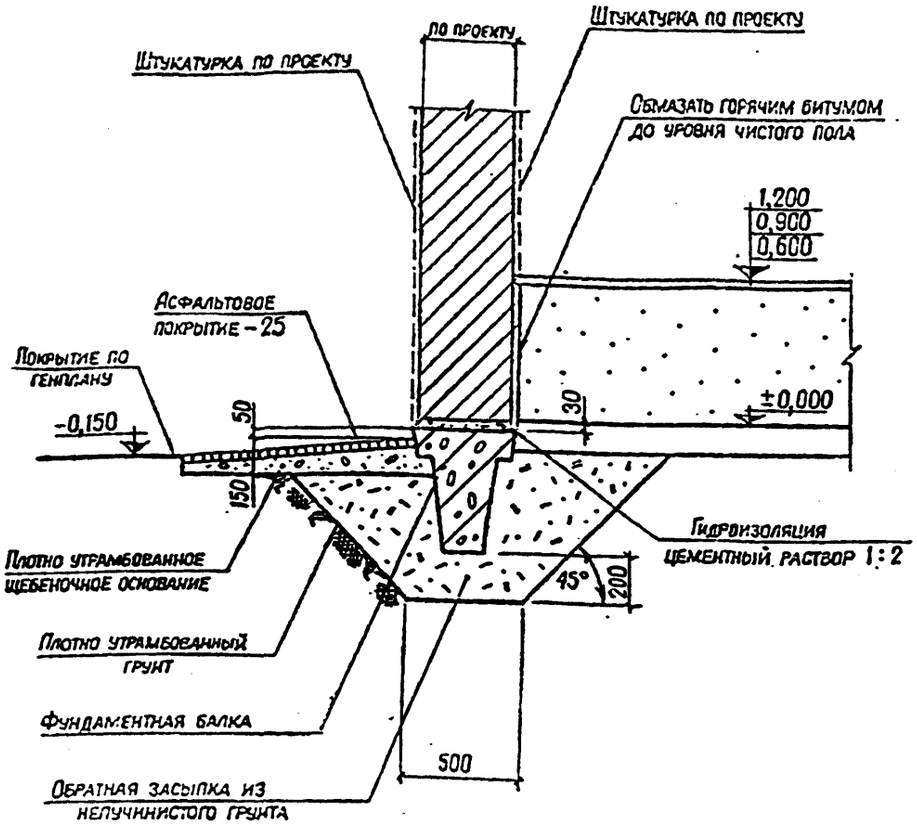

2

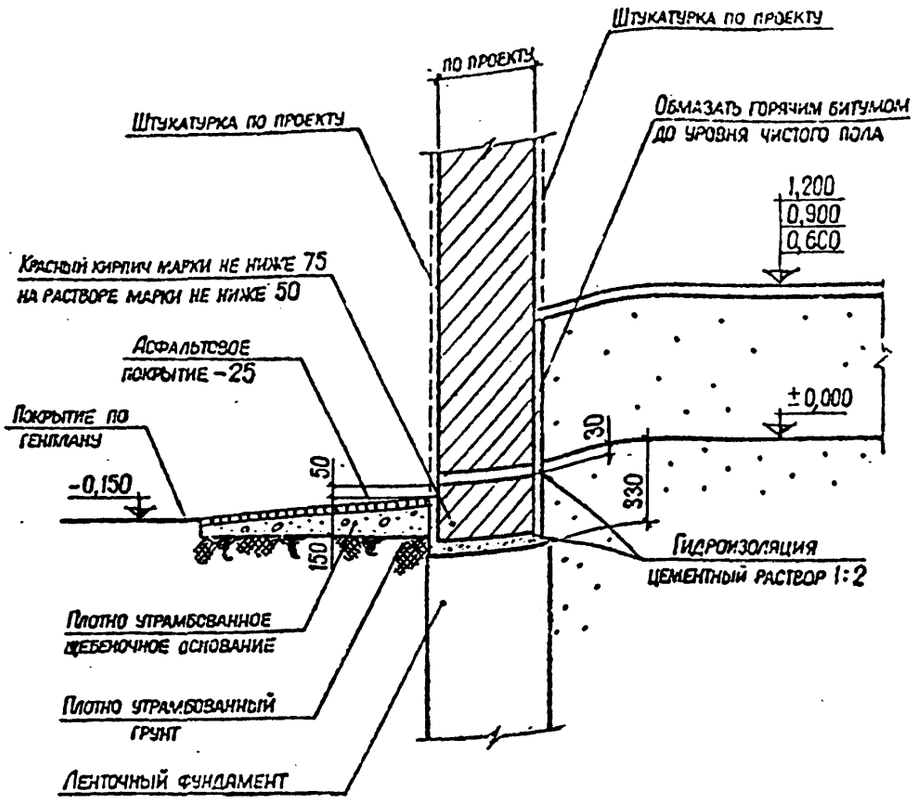

ПРИМЕЧАНИЯ :

1. При оштукатуривании цоколей последние должны приниматься по серии 2.430-3 в. 1.
2. Ширина отмостки принимается по проекту.

Изм.	Лист	№ документа	Подпись	Дата
Руководил		Чихов		
Разработал		Лисаченев		
Проверил		Ромашев		

4.402-9-В.1

Асфальтовая отмостка и гидроизоляция кирпичных стен. Детали 1, 2.

Литера	Лист	Листов
Р	1	

ЛЕНГИПРОНЕФТЕХИМ г. Ленинград

Ц00628-02 5

Инв. № подл. | Подпись и дата

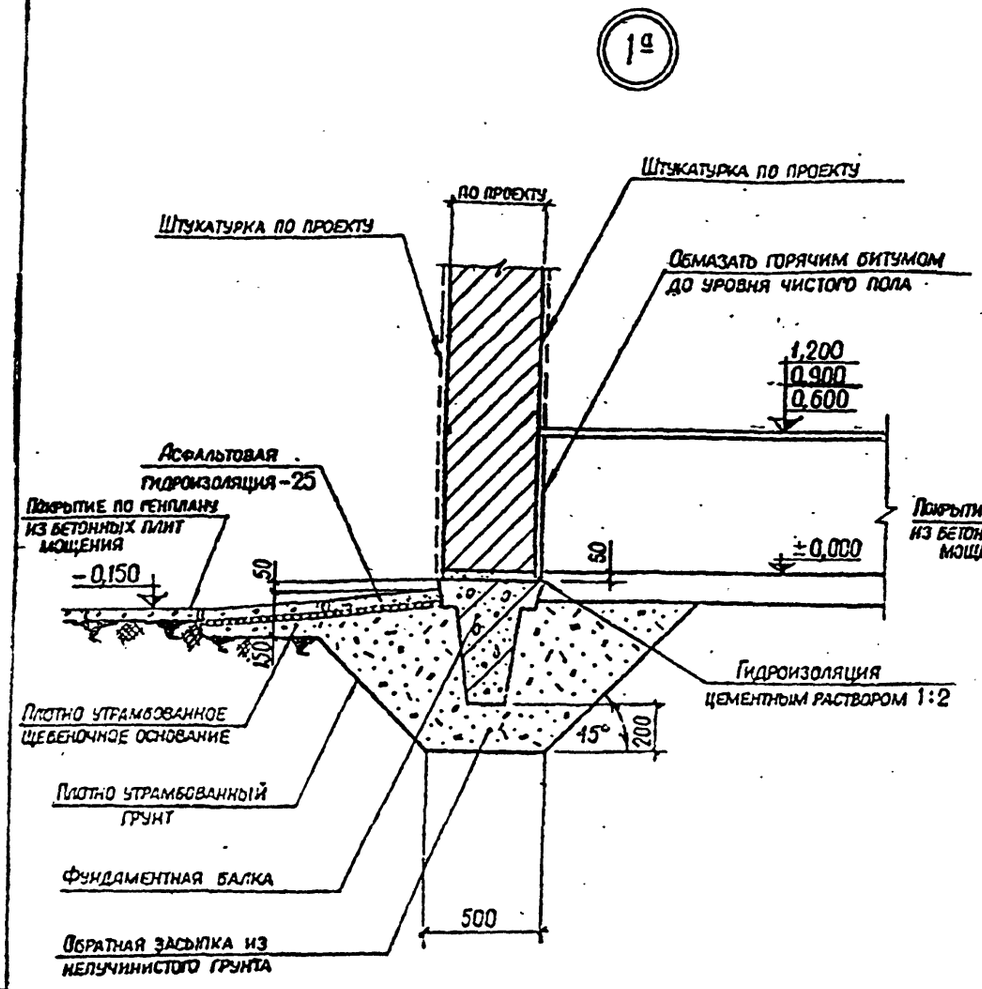

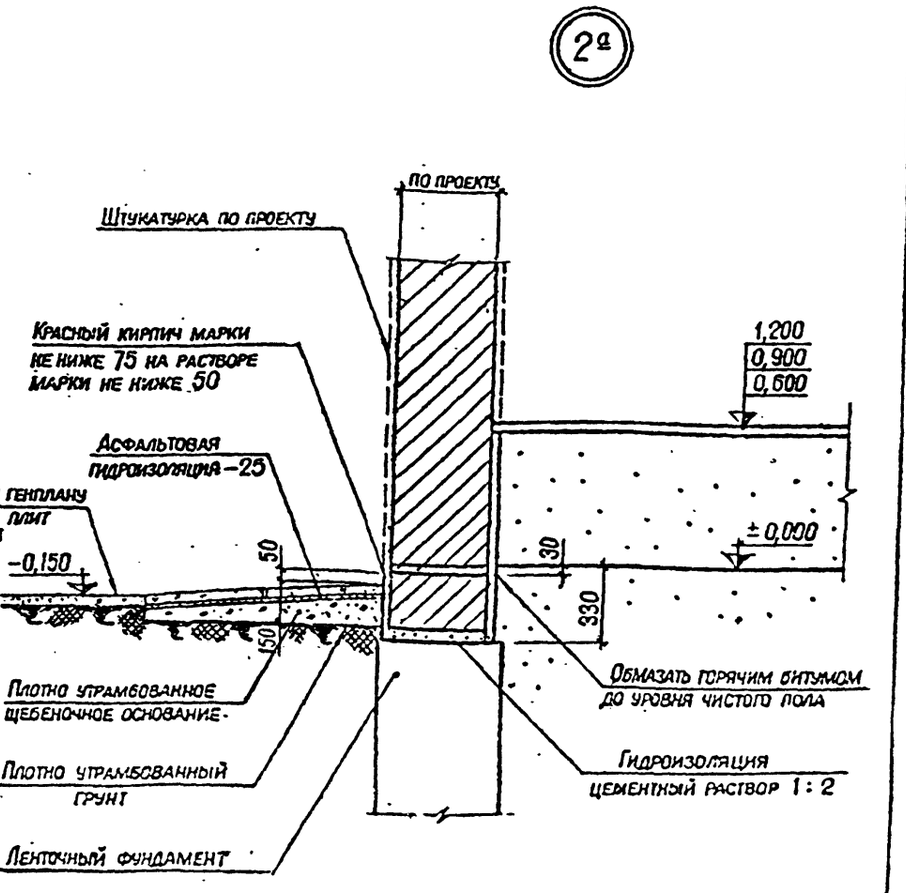

ПРИМЕЧАНИЕ :

Ширина отмостки принимается по проекту

Изм.	Лист	№ документа	Подпись	Дата
Рук группы		Чиков		
Разработал		Лихадеев		
Проверил		Романов		

4.402-9-8.1

Бетонная отмостка с асфальтовой гидроизоляцией и гидроизоляцией кирпичных стен. Детали 1а, 2а

Литера	Лист	Листов
Р	2	

ЛЕНГИПРОНЕФТЕХИМ г. Ленинград

Ц00628-02 6

Инв. № подл. | Подпись и дата

3

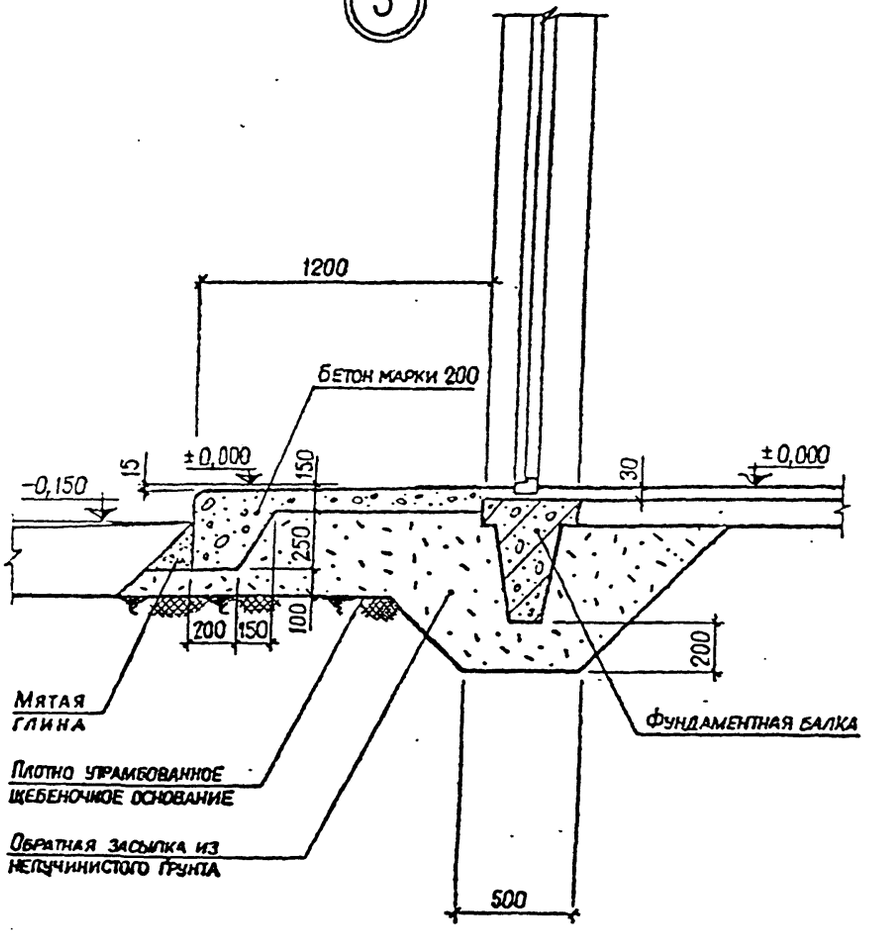

4

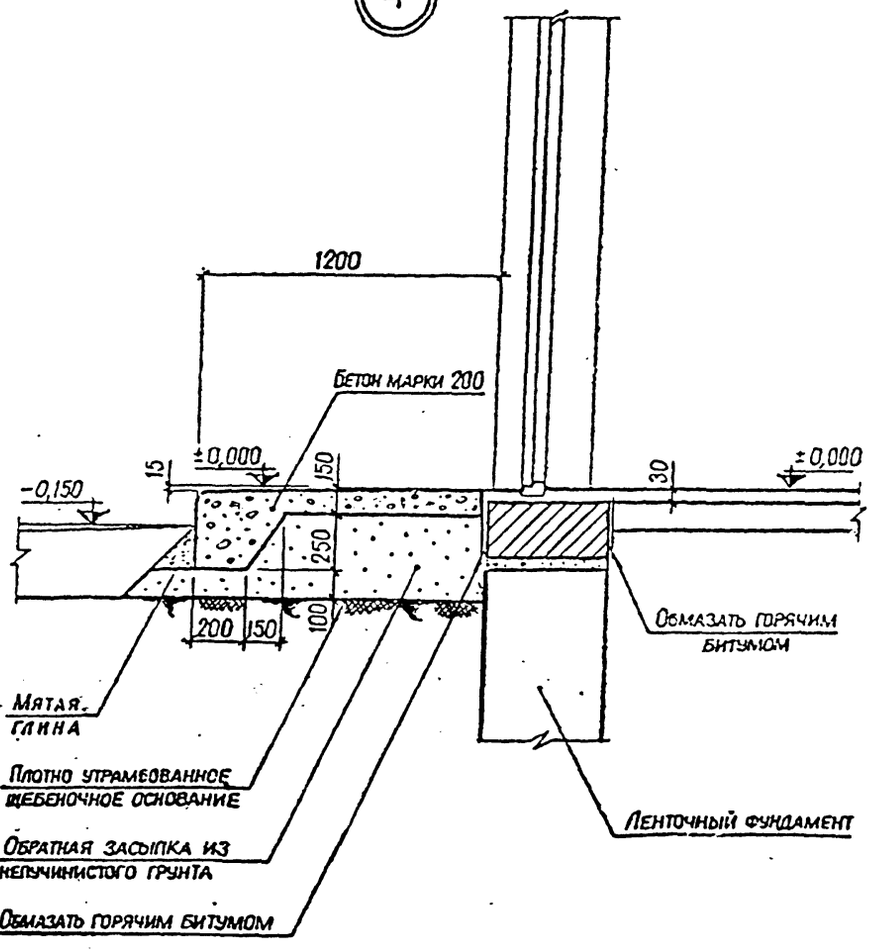

Изм.	Лист	№ документа	Подпись	Дата
Рук. группы		Чиков		
Разработал		Лихачев		
Проверил		Гомазков		

4.402-9-В.1

Площадки входа
Детали 3, 4

Литера	Лист	Листов
Р	3	

ЛЕНГИПРОНЕФТЕХИМ
г. Ленинград

Инв. № подл. | Подпись и дата

409628-02 7

5

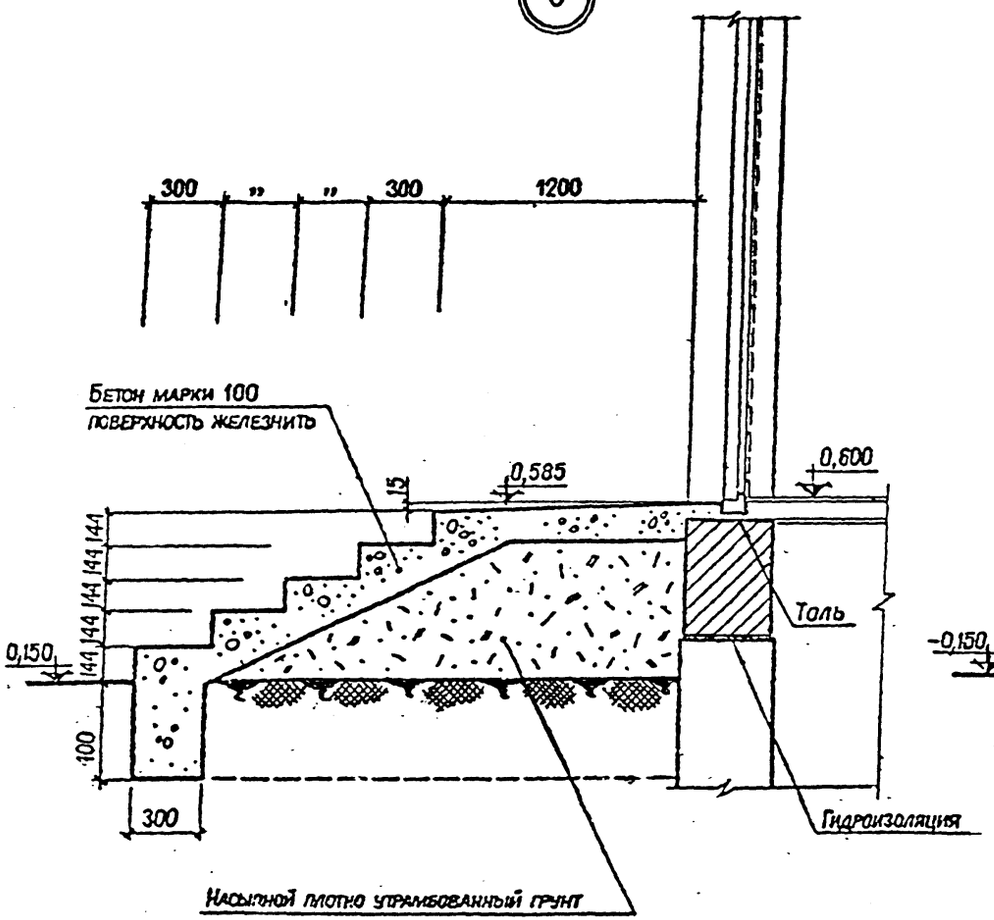

6

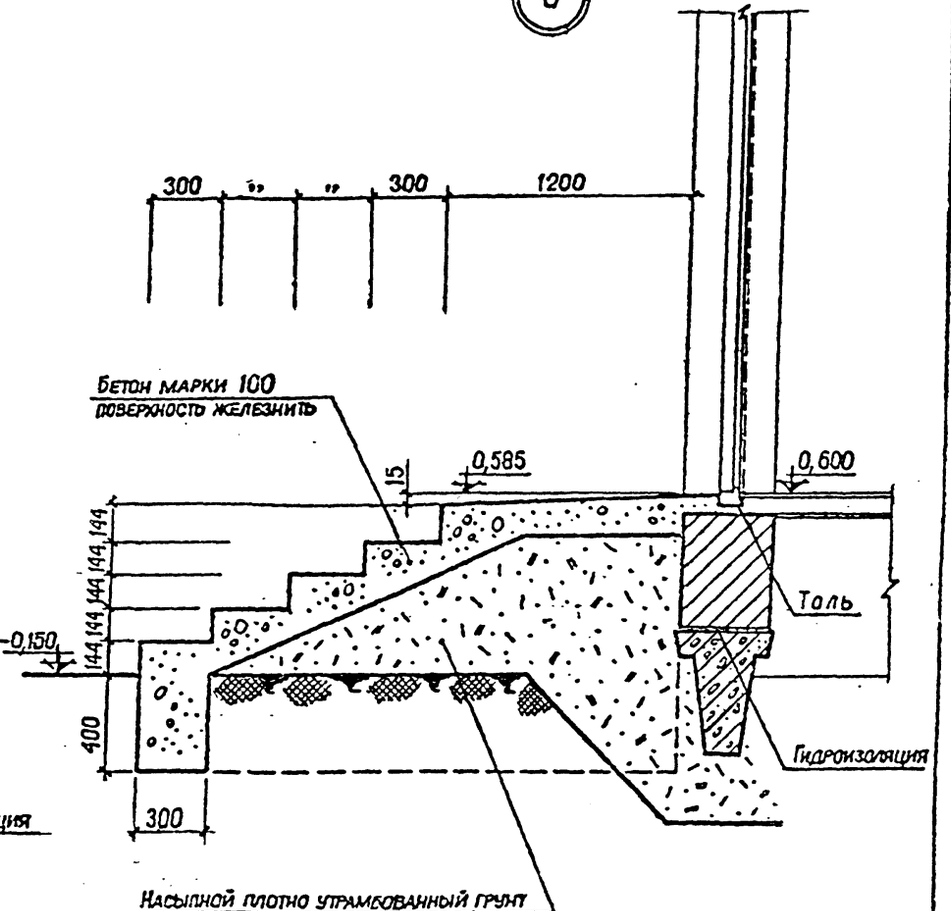

Изм.	Лист	№ документа	Подпись	Дата
Рук. группы		Чиков		
Разработал		Лихачев		
Проверил		Рамашев		

4.402-9-В.1

Крыльца.
Детали 5, 6

Литера	Лист	Листов
Р	4	

ЛЕНГИПРОНЕФТЕХИМ
г. Ленинград

Подпись и дата

Инв. № подл.

ЦП0628-02 8

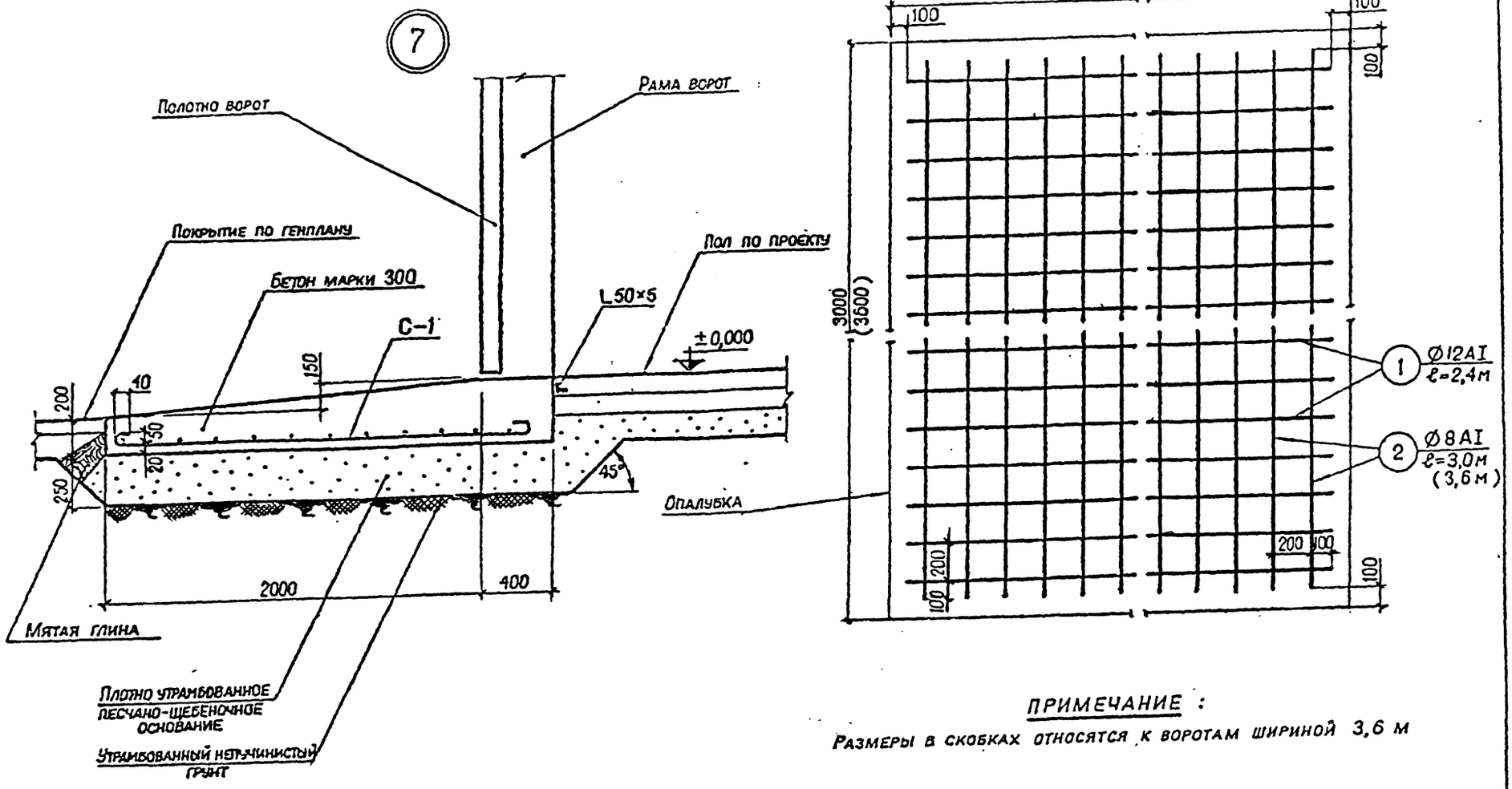

ПРИМЕЧАНИЕ :

Размеры в скобках относятся к воротам шириной 3,6 м

Расход стали – { арматура Ø 8 – ℓ_o = 33,4 м, вес = 13,100 кг; арматура Ø 12 – ℓ_o = 33,0 м, вес = 29,300 кг

Расход бетона – 2,1 м³

Изм	Лист	№ докум.	Подпись	Дата
Рук. группы		Чиков		
Разработал		Пихадиев		
Проверил		Ромашев		

4.402-9-8.1

Пандус ворот. Деталь 7

Литера	Лист	Листов
Р	5	

ЛЕНГИПРОНЕФТЕХИМ г. Ленинград

Подпись и дата

Инв. № подл.

Общий вид заполнения

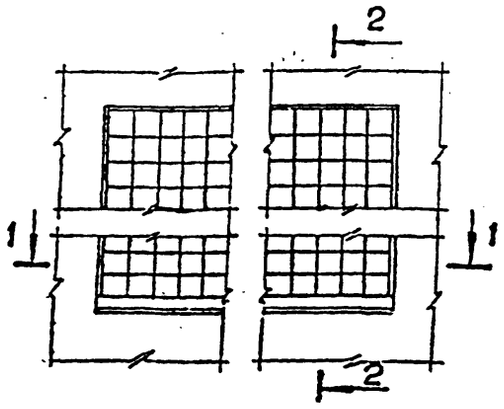

8

1–1

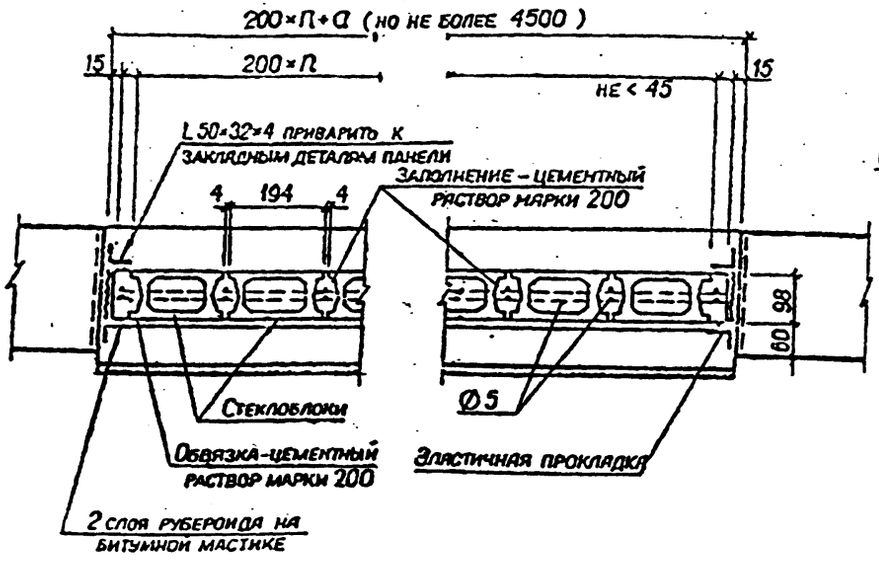

2–2

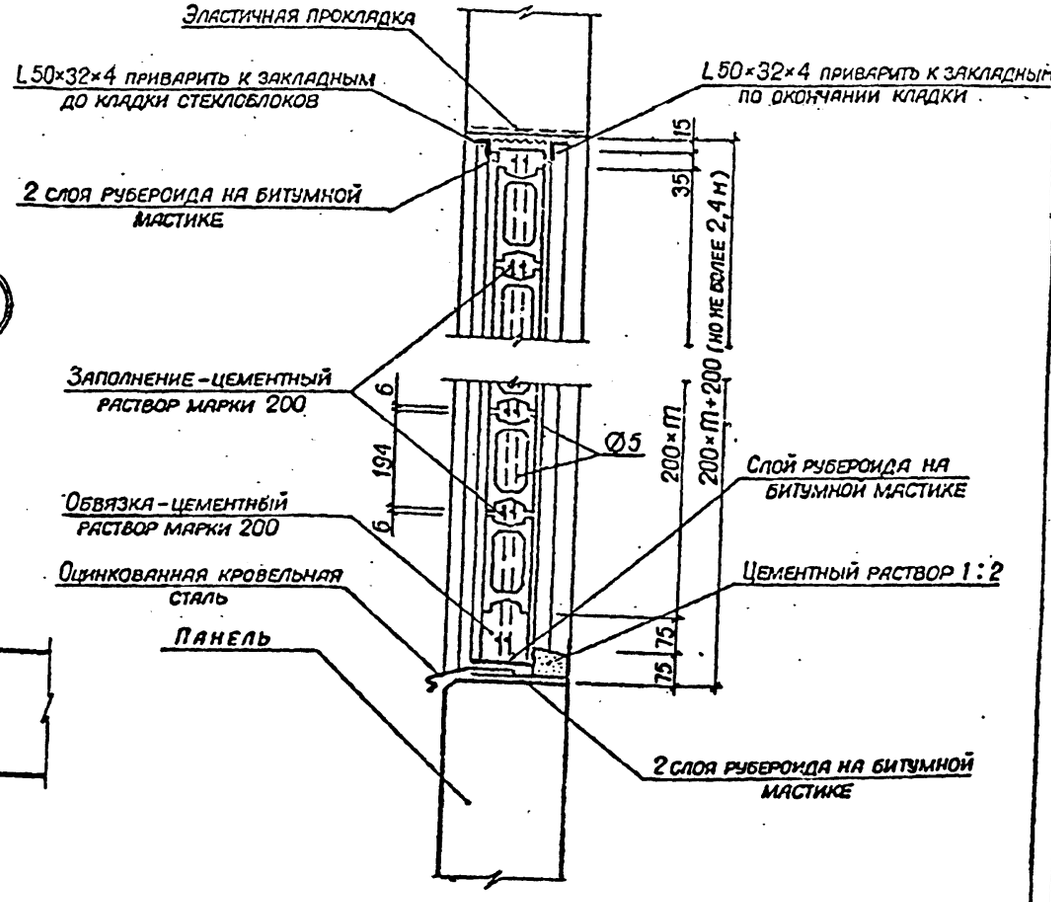

ПРИМЕЧАНИЯ :

1. При заполнении оконных проемов площадью менее 2,0 м² швы и обвязки не армируются.
2. При производстве работ руководствоваться „Инструкцией по проектированию и устройству стекложелезобетонных ограждений".

Изм.	Лист	№ документа	Подпись	Дата	4.402-9-В.1		
Рук. группы		Чижов			Заполнение проема стеклоблоками в панельных стенах. Деталь 8	Литера	Лист	Листов
Разработал		Тихомиров				Р	6	
Проверил		Романцев				ЛЕНГИПРОНЕФТЕХИМ г. Ленинград		

Ц00628-02 10

Подпись и дата

Инв. № подл.

Общий вид заполнения

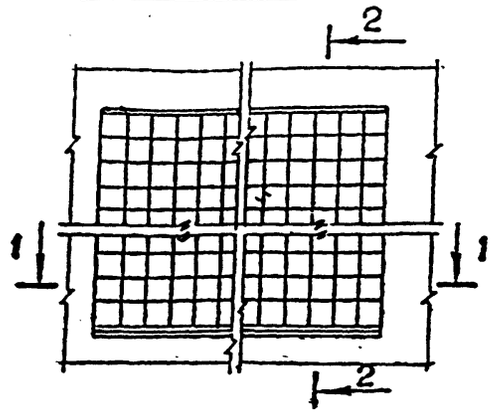

9

1–1

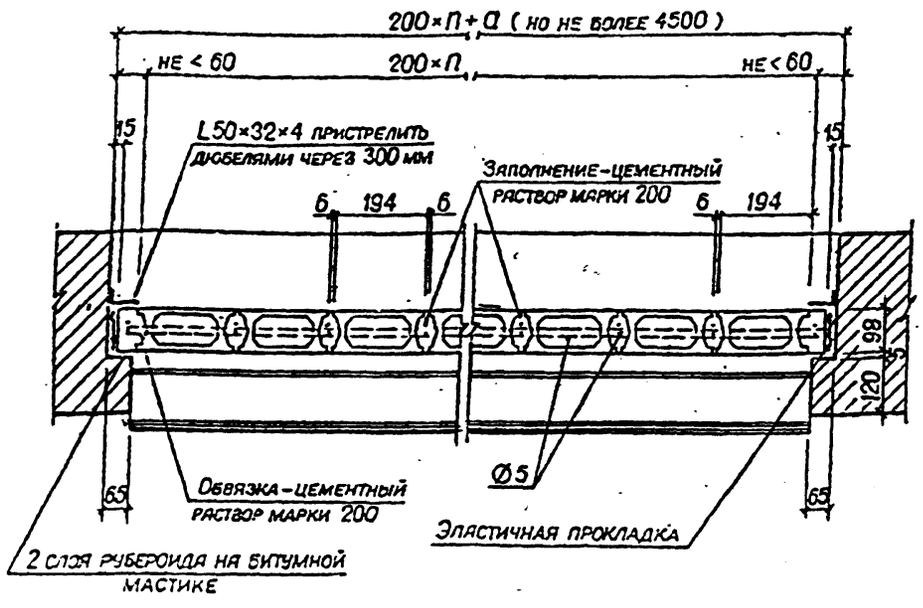

2–2

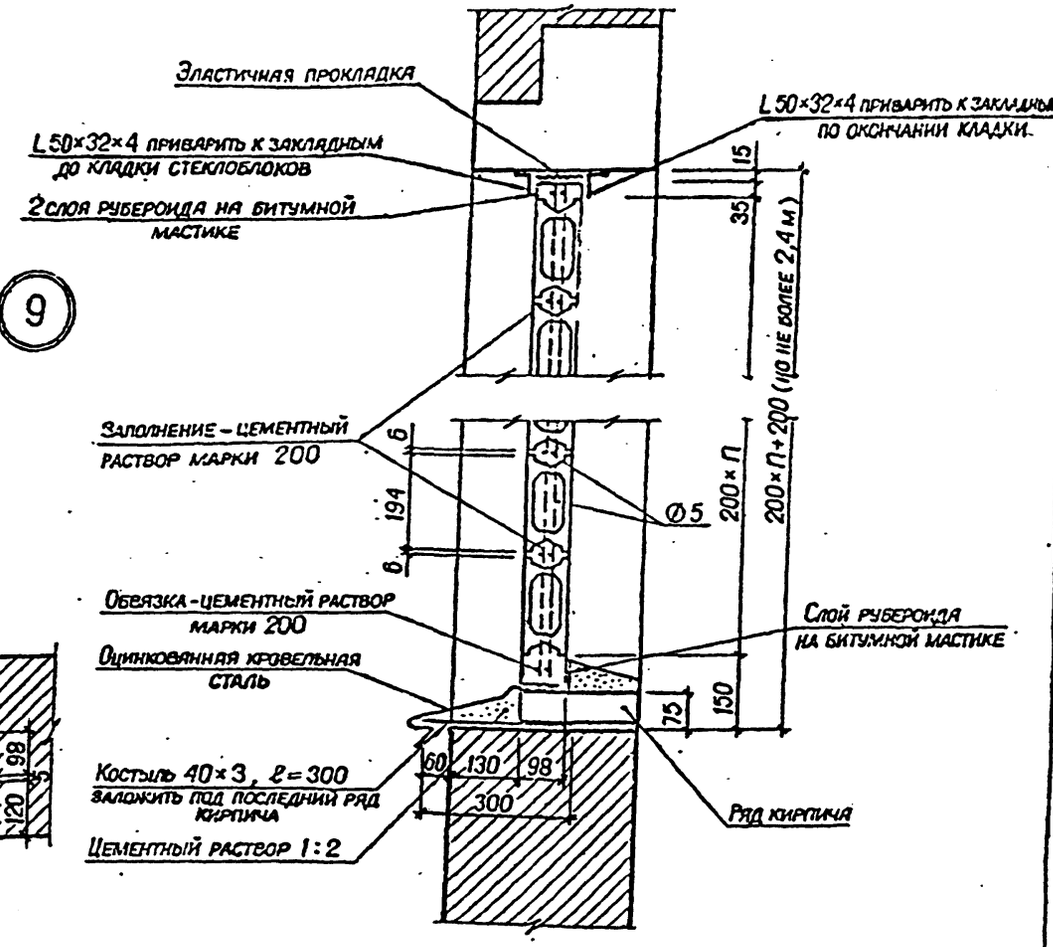

ПРИМЕЧАНИЯ :

1. При заполнении оконных проемов площадью менее 2,0 м² швы и обвязки не армируются.
2. При производстве работ руководствоваться „Инструкцией по проектированию и устройству стекложелезобетонных ограждений."

Изм.	Лист	№ документа	Подпись	Дата
Рук.группы		Чиков		
Разработал		Лихадиев		
Проверил		Ромашев		

4.402-9 – В.1

Заполнение проема стеклоблоками в кирпичных стенах.
Деталь 9.

Литера	Лист	Листов
Р	7	

ЛЕНГИПРОНЕФТЕХИМ г. Ленинград

Инв. № подл. | Подпись и дата

Ц00628-02 11

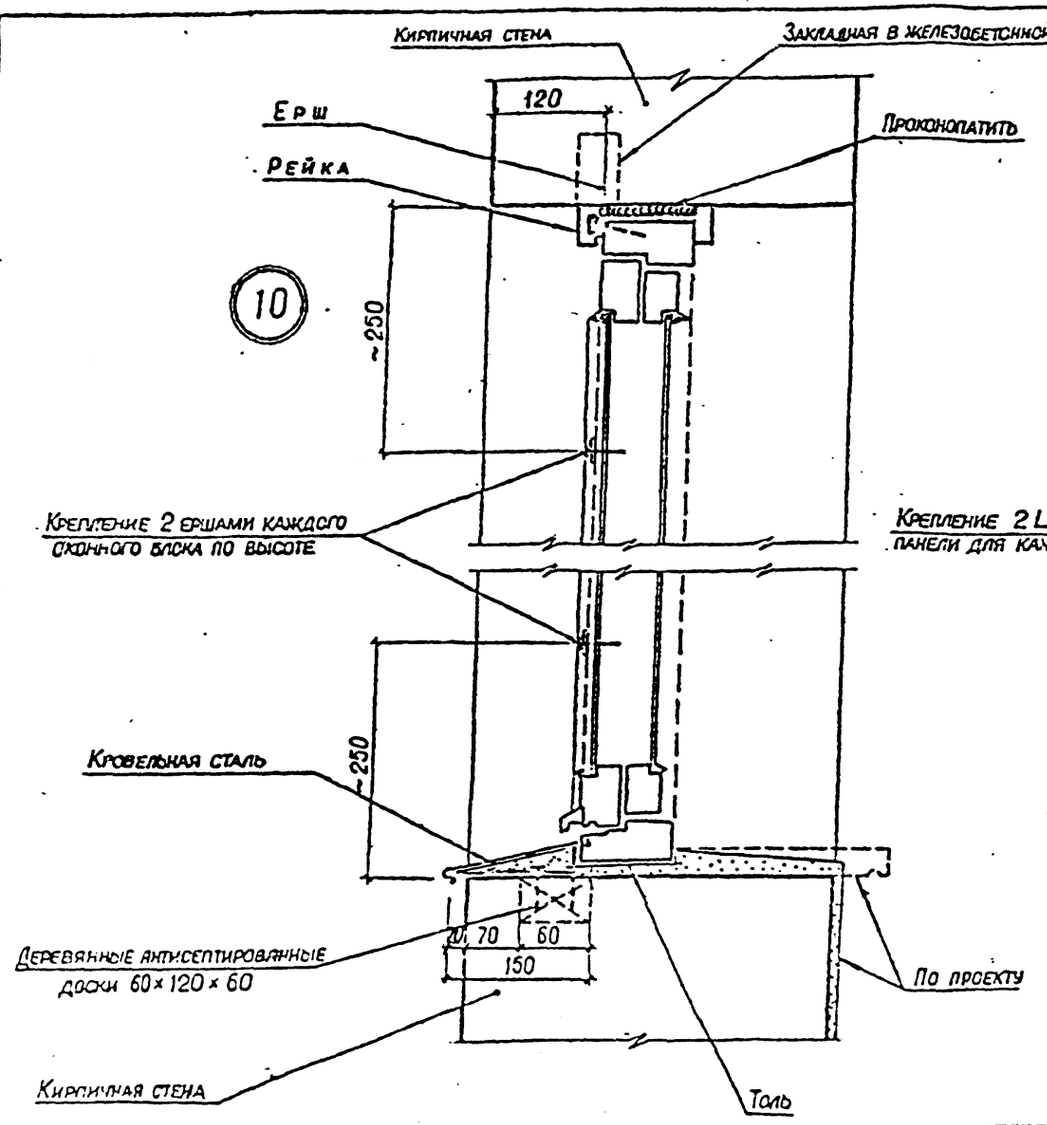

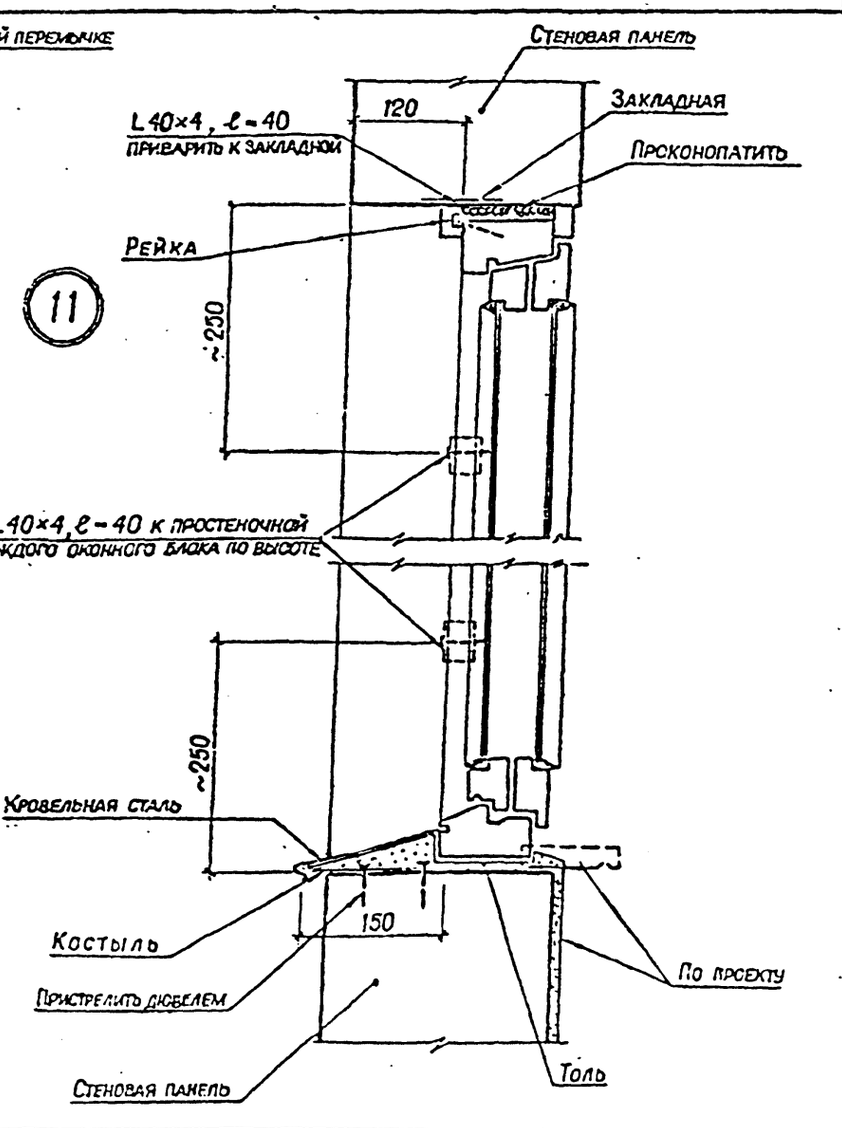

Изм.	Лист	№ документа	Подпись	Дата
Рук. группы		Чиков		
Разработал		Лыжадчев		
Проверил		Ромашев		

4.402-9-В.1

Заполнение проемов в кирпичных и панельных стенах деревянными оконными блоками. Детали 10, 11

Литера	Лист	Листов
Р	8	

ЛЕНГИПРОНЕФТЕХИМ г. Ленинград

Подпись и дата

Инв. № подл.

400628-02 12

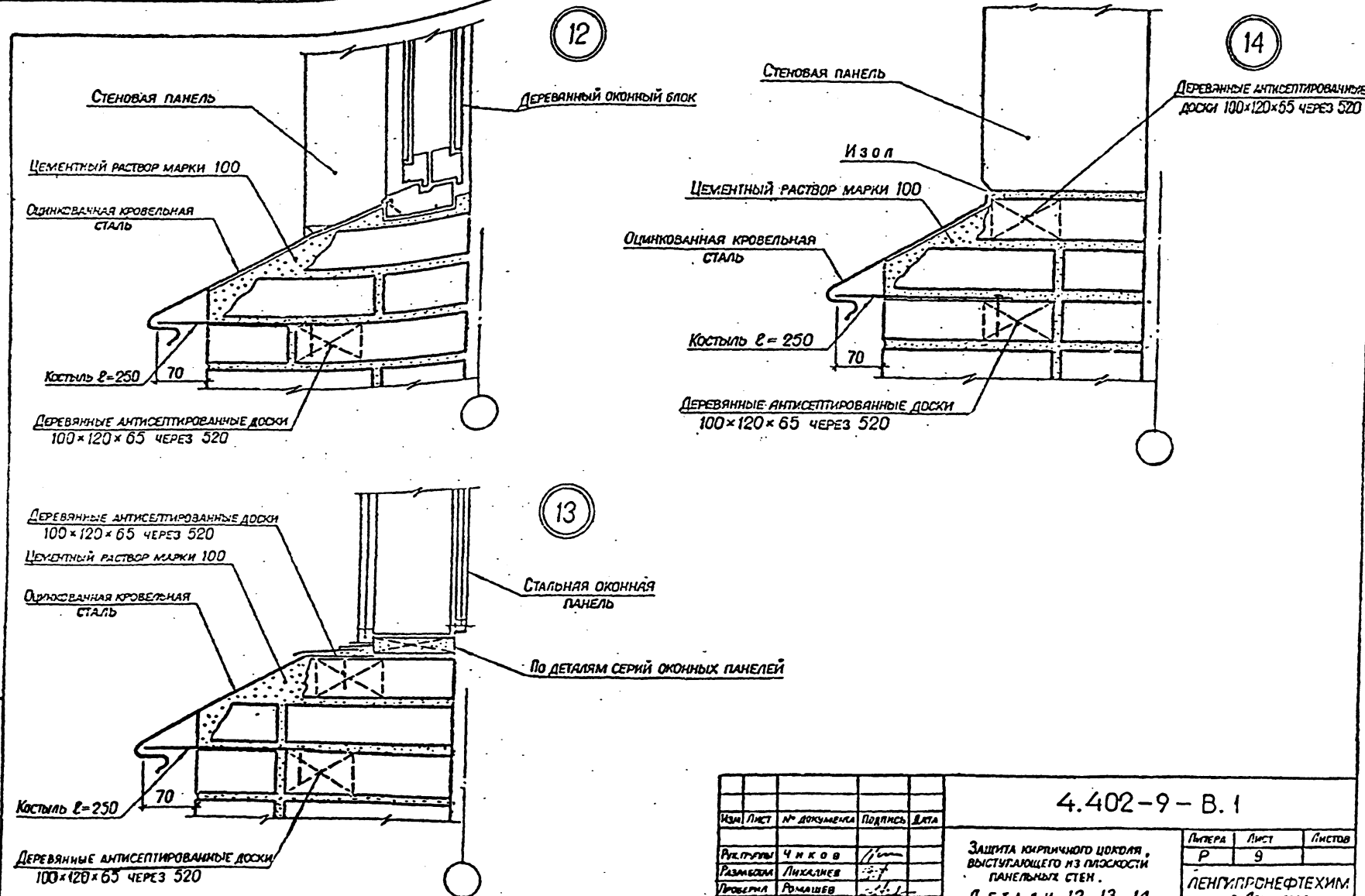

Изм.	Лист	№ документа	Подпись	Дата
Рук.группы		Чиков		
Разработал		Лихалитев		
Проверил		Романов		

4.402-9-В.1

Защита кирпичного цоколя, выступающего из плоскости панельных стен.

Детали 12, 13, 14

Литера	Лист	Листов
Р	9	

ЛЕНГИПРОНЕФТЕХИМ г. Ленинград

Инв. № подл. | Подпись и дата

400628-02 13

15

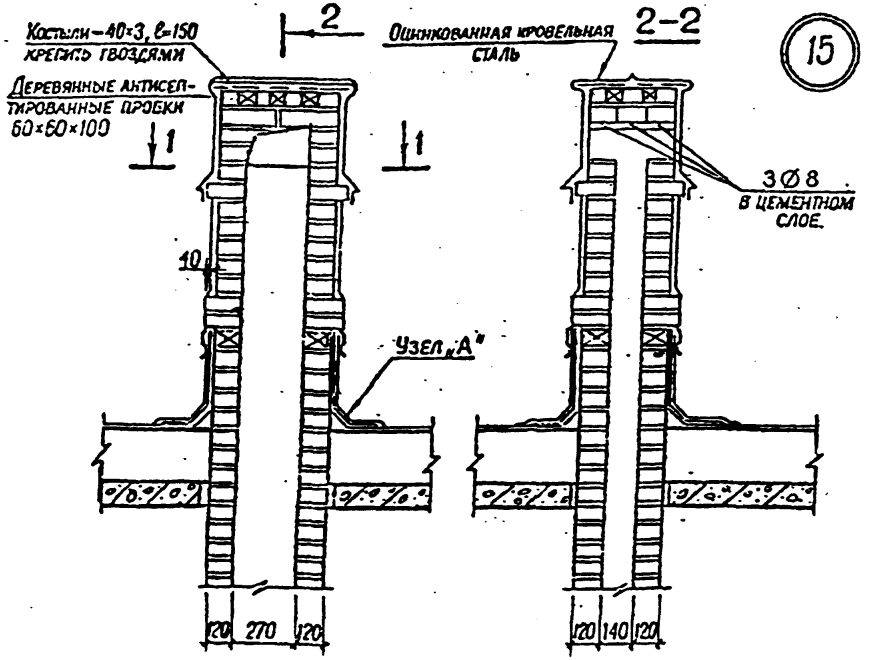

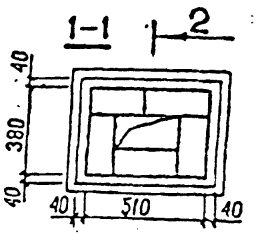

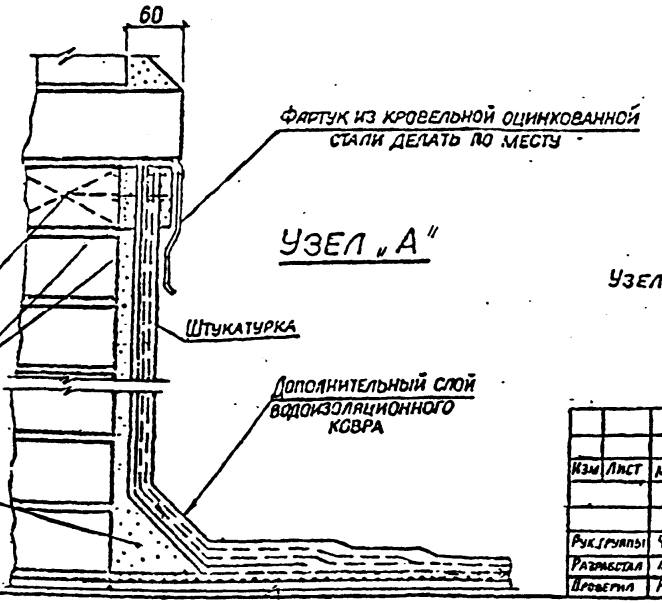

Узел „А"

16

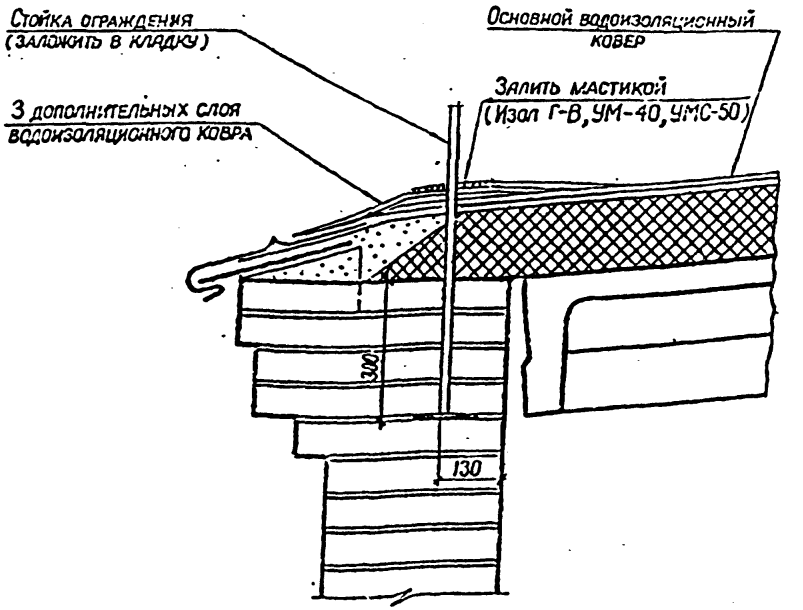

ПРИМЕЧАНИЕ :

Узел „А" применен по серии 2.260-1 в. 3, деталь 32

Изм.	Лист	№ документа	Подпись	Дата
Рук. группы		Чиков		
Разработал		Аникиев		
Проверил		Романцев		

4.402-9-В.1

Пропуск конструкций через водоизоляционный ковер. Детали 15, 16

Литера	Лист	Листов
Р	10	

ЛЕНГИПРОНЕФТЕХИМ г. Ленинград

Инв. № подл. | Подпись и дата

17

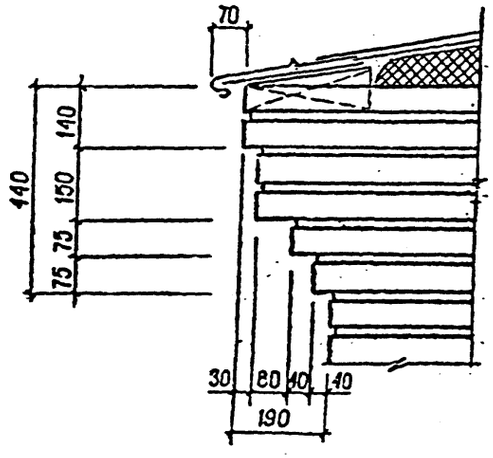

19

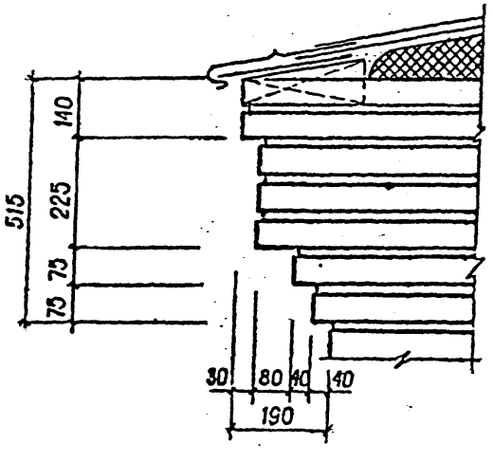

18

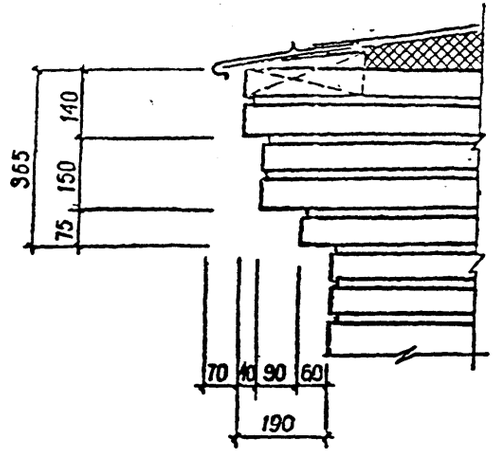

20

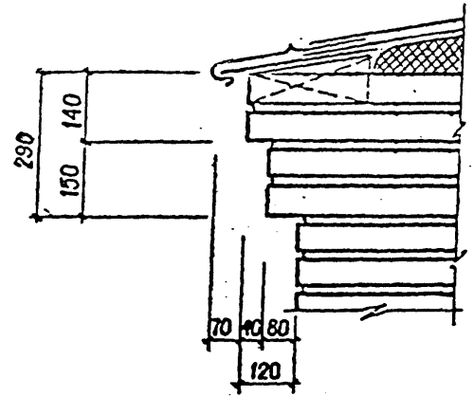

ПРИМЕЧАНИЕ :

Настоящие узлы разработаны только в части профилей карнизов ; детали покрытий карнизов из кровельной стали принимать по серии 2.430-3 в. 2

Изм.	Лист	№ документа	Подпись	Дата
Руководитель		Чиков		
Разработал		Лукьянов		
Проверил		Романцев		

4.402-9 – В. 1

Карнизы. Детали 17, 18, 19, 20

Литера	Лист	Листов
Р	11	

ЛЕНГИПРОНЕФТЕХИМ г. Ленинград

Инв. № подл. | Подпись и дата

Ц00628-02 15

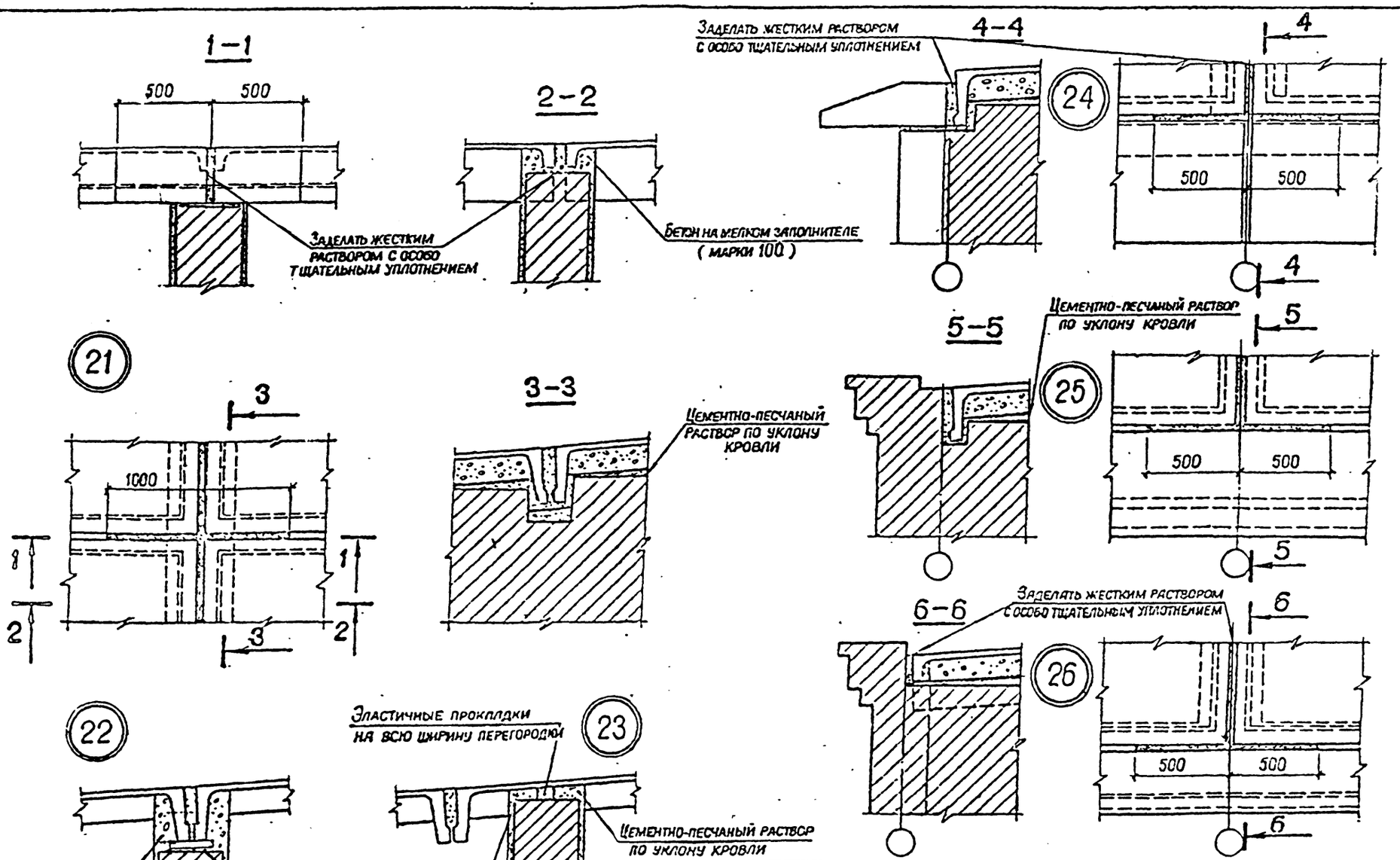

Изм.	Лист	№ документа	Подпись	Дата
Рук.группы		Чиков		
Разработал		Лихадиев		
Проверил		Романов		

4.402-9-В.1

Герметизация примыканий поперечных кирпичных стен, отделяющих взрывоопасные помещения.
Детали 21, 22, 23, 24, 25, 26.

Литера	Лист	Листов
Р	12	

ЛЕНГИПРОНЕФТЕХИМ
г. Ленинград

Ц00628-02 16

Инв. № подл. | Подпись и дата

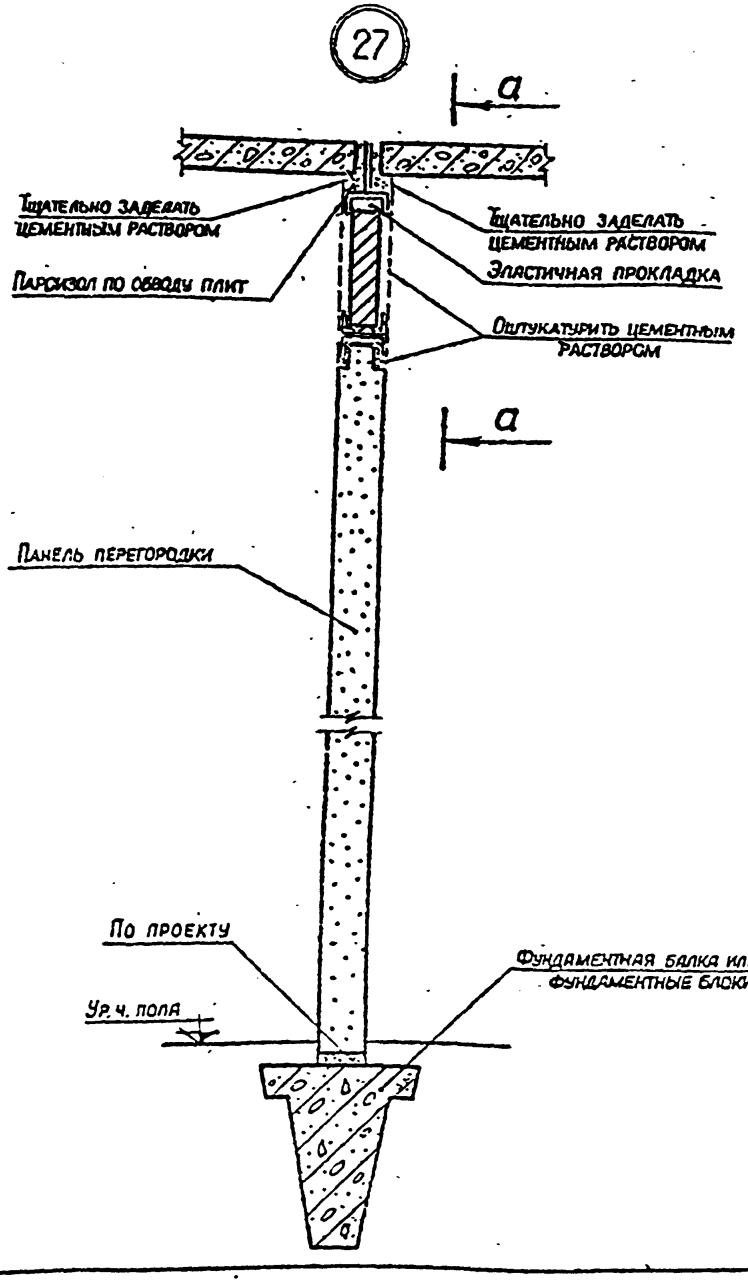

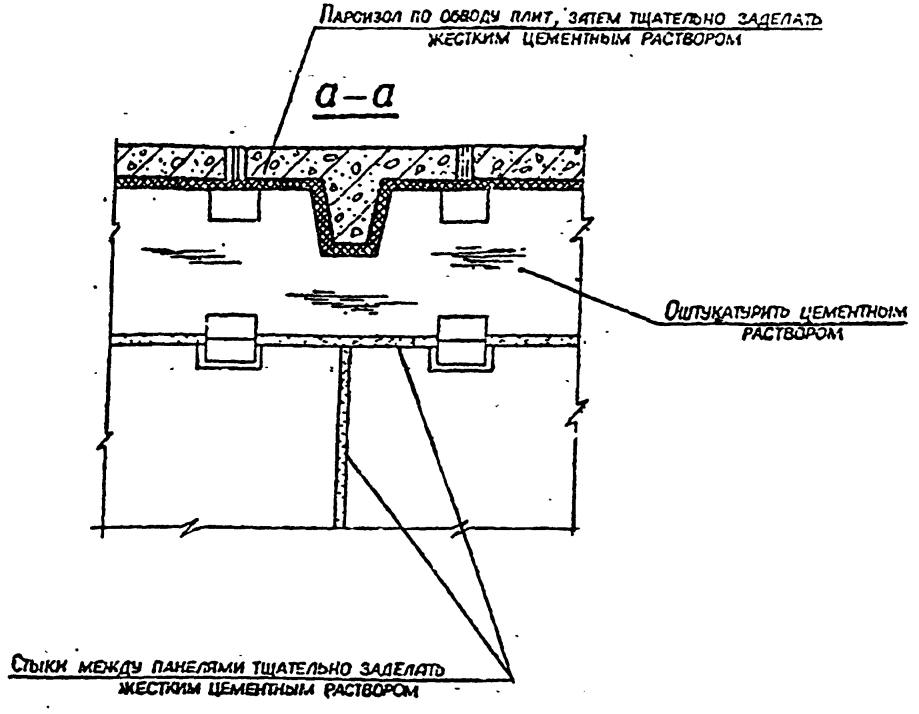

ПРИМЕЧАНИЕ :

Цементный раствор для заделки и штукатурки принят марки 100

Изм.	Лист	№ документа	Подпись	Дата	4.402-9-В.1		
Рук. группы		Чиков			Герметизация примыканий в панельных перегородках. Деталь 27	Литера	Лист	Листов
Разработал		Лихачев				Р	13	
Проверил		Ломашев				ЛЕНГИПРОНЕФТЕХИМ г. Ленинград		

Инв. № подл. | Подпись и дата

28 План

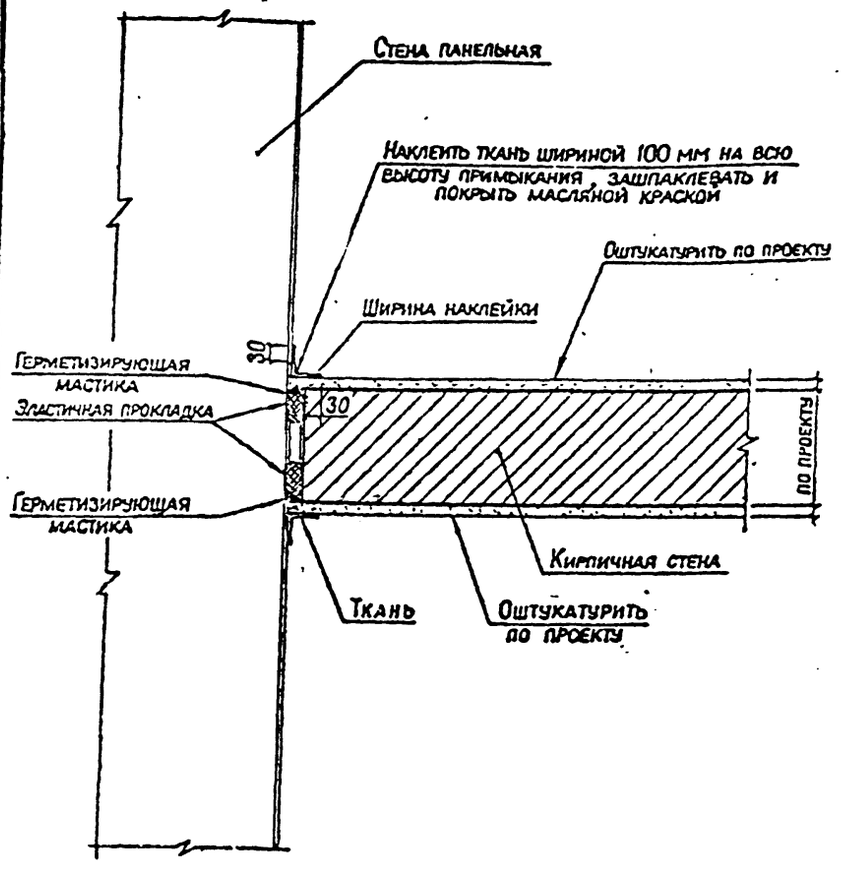

29 План

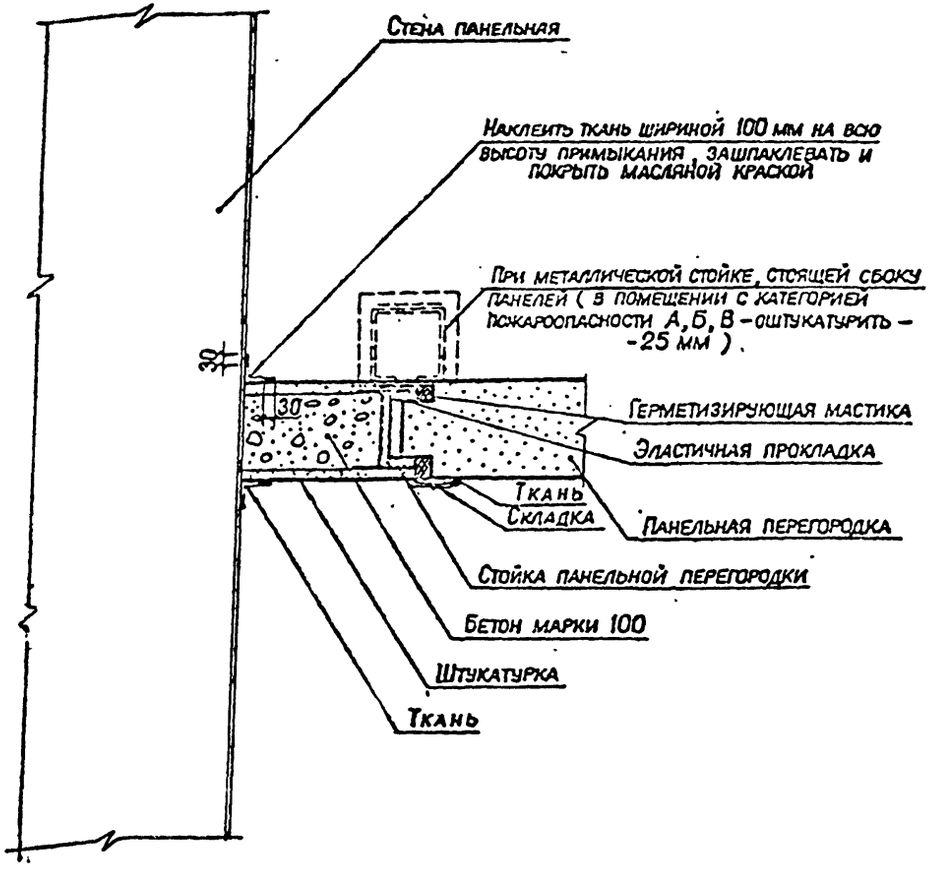

Примечание:

Стена, отделяющая взрывоопожароопасное помещение от обычного, должна быть рассчитана на прочность и огнестойкость по соответствующим строительным и дожарным нормам

Изм	Лист	№ документа	Подпись	Дата
Рук. группы		Чиков		
Разработал		Посадиев		
Проверил		Рамашев		

4.402-9-В.1

Герметизация примыканий кирпичных и панельных стен к панельным стенам. Детали 28,29.

Литера	Лист	Листов
Р	14	

ЛЕНГИПРОНЕФТЕХИМ г. Ленинград

Инв. № подл. | Подпись и дата

gost.e-ecolog.ru