ТИПОВЫЕ КОНСТРУКЦИИ
3.501-116

АРМАТУРА ПНЕВМАТИЧЕСКОЙ ОЧИСТКИ СТРЕЛОК ДЛЯ КОЛЕИ 1520 мм
ТО-163

gost.e-ecolog.ru

Инв.№ 1169

ТИПОВЫЕ КОНСТРУКЦИИ
3.501-116

АРМАТУРА ПНЕВМАТИЧЕСКОЙ ОЧИСТКИ СТРЕЛОК ДЛЯ КОЛЕИ 1520 мм
ТО-163

РАЗРАБОТАНЫ
проектным институтом
„Гипротранссигналсвязь"

Главный инженер института (Капитоненко)
Главный инженер проекта (Соловьев)

УТВЕРЖДЕНЫ и введены в действие Министерством путей сообщения СССР
с 1 июля 1979 г.
приказ № ЦПП-24/5 от 14.06.79

Инв.№ 1169

Обозначение	Наименование	Стр.
	Титульный лист	
ТО-163Д	Содержание	2-5
ТО-163ПЗ	Пояснительная записка	6-10
ТО-163Д1	Ведомость комплектации ЗИП	11
16038-00-00	Арматура пневматической очистки	
	стрелки Р65 м 1/11 с подуклонкой	12,13
16038-00-00 СБ	Арматура пневматической очистки	
	стрелки Р65 м 1/11 с подуклонкой	
	Сборочный чертеж	14, 15
16038-01-00	Трубопровод	16
16038-01-00 СБ	Трубопровод. Сборочный чертеж	17
16038-01-01	Труба	16
16038-02-00	Трубопровод	18
16038-02-00 СБ	Трубопровод. Сборочный чертеж	19
16038-02-01	Труба	18
16038-03-00	Трубопровод	20
16038-03-00 СБ	Трубопровод. Сборочный чертеж	21
16038-03-01	Труба	20
16038-04-00	Трубопровод	22
16038-04-00 СБ	Трубопровод. Сборочный чертеж	23
16038-04-01	Труба	22
16038-05-00	Трубопровод.	24
16038-05-00 СБ	Трубопровод. Сборочный чертеж	25
16038-05-01	Труба	24
16038-06-00	Трубопровод	26
16038-06-00 СБ	Трубопровод. Сборочный чертеж	27
16038-06-01	Труба	26
16038-07-00	Трубопровод	28
16038-07-00 СБ	Трубопровод. Сборочный чертеж	29
16038-07-01	Труба	28
16386-00-00	Арматура пневматической очистки	
	стрелки Р50м 1/11 колеи 1520мм	30-31
16386-00-00 СБ	Арматура пневматической очистки	
	стрелки Р50м 1/11 колеи 1520мм.	
	Сборочный чертеж	32-34
16386-02-00	Отвод с соплом на 10°	35
16386-02-00 СБ	Отвод с соплом на 10° Сборочный чертеж	36
16386-03-00	Отвод с соплом на 30°	35
16386-03-00 СБ	Отвод с соплом на 30° Сборочный чертеж	37
16387-00-00	Арматура пневматической очистки	
	стрелки Р50 м 1/6 колеи 1520мм.	38,39
16387-00-00 СБ	Арматура пневматической очистки	
	стрелки Р50 м 1/6 колеи 1520мм.	
	Сборочный чертеж	40-43
16387-01-00	Трубопровод	44
16387-01-00 СБ	Трубопровод. Сборочный чертеж	45
16387-01-01	Труба	44
16387-02-00	Трубопровод	46
16387-02-00 СБ	Трубопровод. Сборочный чертеж	47
16387-02-01	Труба	46
16387-03-00	Трубопровод	48
16387-03-00 СБ	Трубопровод. Сборочный чертеж	49
16387-03-01	Труба	48
16387-04-00	Трубопровод	50
16387-04-00 СБ	Трубопровод. Сборочный чертеж	51
16387-04-01	Труба	50
16388-00-00	Арматура пневматической очистки	
	стрелки Р65 м 1/11 колеи 1520мм.	52, 53

Альбом 3.501-116 Типовые конструкции

Подп. и дата

Инв. №

Изм.	Лист	№ докум.	Подп.	Дата
Разраб.		Жуковская		14.XII.78
Пров.		Андронова		14.XII.78
Рук.		Степанов		14.XII.78
Н.контр.		Пашибайлова		21.12.78
Нач.отд.		Григорьев		

ТО-163Д 1169 2

Арматура пневматической очистки стрелок для колеи 1520 мм

Содержание

Лит.	Лист	Листов
	1	4

МПС Гипротранссигналсвязь г. Ленинград

Обозначение	Наименование	Стр.
16388-00-00 СБ	Арматура пневматической	
	очистки стрелки Р65 м 1/11	
	колеи 1520 мм. Сборочный чертеж	54, 55
16388-02-00	Отвод с соплом на 10°	56
16388-02-00 СБ	Отвод с соплом на 10°. Сборочный чертеж	57
16388-03-00	Отвод с соплом на 30°	56
16388-03-00 СБ	Отвод с соплом на 30°. Сборочный чертеж	58
16389-00-00	Арматура пневматической	
	очистки стрелки Р65 м 1/18	
	колеи 1520 мм	59, 60
16389-00-00 СБ	Арматура пневматической	
	очистки стрелки Р65 м 1/18	
	колеи 1520 мм. Сборочный чертеж	61-63
16390-00-00	Арматура пневматической	
	очистки перекрестной	
	стрелки Р50 м 1/9 колеи 1520 мм	64, 65
16390-00-00 СБ	Арматура пневматической	
	очистки перекрестной стрелки	
	Р50 м 1/9 колеи 1520 мм.	
	Сборочный чертеж.	66-68
14257-00-05	Полоса	69
14257-07-02 В	Трубка	69
14257-20-01	Упор	70
14257-21-00	Трубка правая с двумя соплами	70
14257-21-00 СБ	Трубка правая с двумя соплами. Сборочный чертеж	71
14257-21-01	Трубка правая	72
14257-21-02	Сопло ф6	72
14257-21-03	Сопло ф7	73
14257-23-01	Трубка правая на 10°	73
14257-25-01	Трубка правая на 30°	74
14257-27-00	Трубка левая с двумя соплами	74
14257-27-00 СБ	Трубка левая с двумя соплами. Сборочный чертеж	75
14257-27-01	Трубка левая	76
14257-29-01	Трубка левая на 10°	76

Обозначение	Наименование	Стр.
14257-31-01	Трубка левая на 30°	77
14257-33-00	Полоса с планкой	77
14257-33-00 СБ	Полоса с планкой. Сборочный чертеж	78
14257-33-01	Полоса	79
14257-33-02	Скоба	79
14257-33-03	Шпилька	80
14259-00-01	Труба 40	80
14259-13-00	Трубка для ролика	81
14259-13-00 СБ	Трубка для ролика. Сборочный чертеж	82
14259-13-01	Трубка	81
14259-13-02	Сопло ф6	83
14259-13-03	Планка	83
14262-12-00	Трубка левая с двумя соплами	84
14262-12-00 СБ	Трубка левая с двумя соплами. Сборочный чертеж	85
14262-12-01	Трубка левая	84
14262-12-02	Трубка	86
14262-14-00	Трубка правая с двумя соплами	86
14262-14-00 СБ	Трубка правая с двумя соплами. Сборочный чертеж	87
14262-14-01	Трубка правая	88
14262-16-01	Трубка левая на 10°	88
14262-18-01	Трубка левая на 30°	89
14262-20-01	Трубка правая на 10°	89
14262-22-01	Трубка правая на 30°	90
16163-11-01	Ушко	90
16163-11-02	Шплинт	91
16183-17-00	Хомутик	91
16183-17-00 СБ	Хомутик. Сборочный чертеж	92
16374-00-01	Труба	92
16374-01-00	Трубопровод	93
16374-01-00 СБ	Трубопровод. Сборочный чертеж	94

Обозначение	Наименование	Стр.
16374-01-01	Трубка	93
16374-01-02	Труба	95
16374-01-04	Трубка	95
16374-01-05	Трубка	96
16374-02-00	Трубопровод	96
16374-02-00 СБ	Трубопровод. Сборочный чертеж	97
16374-02-01	Труба	98
16374-05-01	Упор	98
16374-07-00	Трубопровод	99
16374-07-00 СБ	Трубопровод. Сборочный чертеж	100
16374-07-01	Труба	99
16376-05-00	Трубопровод	101
16376-05-00 СБ	Трубопровод. Сборочный чертеж	102
16376-05-01	Труба	101
16376-06-00	Трубопровод	103
16376-06-00 СБ	Трубопровод. Сборочный чертеж	104
16376-06-01	Труба	103
16376-07-00	Трубопровод	105
16376-07-00 СБ	Трубопровод. Сборочный чертеж	106
16376-07-01	Труба	105
16376-08-00	Трубопровод	107
16376-08-00 СБ	Трубопровод. Сборочный чертеж	108
16376-08-01	Труба	107
16377-01-00	Трубопровод	109
16377-01-00 СБ	Трубопровод. Сборочный чертеж	110
16377-01-01	Труба	109
16377-01-02	Трубка	111
16377-02-00	Трубопровод	111
16377-02-00 СБ	Трубопровод. Сборочный чертеж	112
16377-02-01	Труба	113
16377-03-00	Трубопровод	113
16377-03-00 СБ	Трубопровод. Сборочный чертеж	114
16377-03-01	Труба	115
16377-04-00	Трубопровод	115
16377-04-00 СБ	Трубопровод. Сборочный чертеж	116
16377-04-01	Труба	117
16377-05-00	Трубопровод	117
16377-05-00 СБ	Трубопровод. Сборочный чертеж	118
16377-05-01	Труба	119
16377-06-00	Трубопровод	119
16377-06-00 СБ	Трубопровод. Сборочный чертеж	120
16377-06-01	Труба	121
16377-07-00	Трубопровод	121
16377-07-00 СБ	Трубопровод. Сборочный чертеж	122
16377-07-01	Труба	123
16378-01-00	Трубопровод	124
16378-01-00 СБ	Трубопровод. Сборочный чертеж	125
16378-01-01	Труба	124
16378-02-00	Трубопровод	126
16378-02-00 СБ	Трубопровод. Сборочный чертеж	127
16378-02-01	Труба	126
16378-03-00	Трубопровод	128
16378-03-00 СБ	Трубопровод. Сборочный чертеж	129
16378-03-01	Труба	128
16378-04-00	Трубопровод	130
16378-04-00 СБ	Трубопровод. Сборочный чертеж	131
16378-04-01	Труба	130
16378-05-00	Трубопровод	132
16378-05-00 СБ	Трубопровод. Сборочный чертеж	133
16378-05-01	Труба	132
16378-08-00	Трубопровод	134
16378-08-00 СБ	Трубопровод. Сборочный чертеж	135
16378-08-01	Трубка	134
16378-08-02	Труба	136

Обозначение	Наименование	Стр.
16378-08-03	Труба	137
16378-09-00	Кронштейн	138
16378-09-00 СБ	Кронштейн. Сборочный чертеж	139
16378-09-01	Полоса	138
16378-09-02	Скоба кронштейна	140
16378-00-01	Труба	141
16378-00-02	Труба	142
16378-00-03	Планка	140
14267-00-00	Пробник	143
14267-00-00 СБ	Пробник. Сборочный чертеж	143
14267-01-00	Трубка пробника	144
14267-01-00 СБ	Трубка пробника. Сборочный чертеж	144
14267-01-01	Втулка	145
14267-01-02	Трубка	145
14267-01-03	Наконечник	146
15639-00-00	Шаблон контрольный для угла сопла отвода	147
15639-00-00 СБ	Шаблон контрольный для угла сопла отвода. Сборочный чертеж	148
15639-00-01	Стойка	147
15639-00-02	Уголок	149
15639-00-03	Планка	149

Обозначение	Наименование	Стр.

Инв. № | Подп. и дата

Изм.	Лист	№ докум.	Подп.	Дата	ТО-163Д	1169	5	Лист 4

1. ВВЕДЕНИЕ

1.1. Арматуры пневматической очистки централизованных стрелок колеи 1520 мм предназначены для удаления снега сжатым воздухом из пространства между отжатым остряком и рамным рельсом, что обеспечивает бесперебойную работу стрелочного перевода и предотвращает перерывы в движении поездов. Автоматическая пневматическая очистка не предназначена для удаления снега со стрелок полностью. По мере накопления снег должен убираться со стрелок и станционных путей имеющимися на станции средствами снегоборьбы.

1.2. Введение на станциях автоматической пневматической очистки стрелок имеет целью свести к минимуму виды ручных работ по обметанию и очистке стрелок от снега в период снегопадов и метелей, что позволяет исключить экстренный вызов чистильщиков с началом метели и сократить количество временных рабочих, привлекаемых для снегоборьбы. Особенно важно то, что малоопытные временные рабочие, не знакомые с условиями работы станций, не будут привлекаться к снегоборьбе в ночное время. Их труд заменят исправно действующие устройства пневматической очистки стрелок.

1.3. Автоматическая очистка стрелок возможна в любое время суток; при ней повышается качество очистки, соблюдаются правила техники безопасности, экономно расходуется сжатый воздух по сравнению с ручной шланговой очисткой.

1.4. Конструкция арматур пневматической очистки выполнена применительно к стрелочным переводам колеи 1520 мм, изготовляемых по чертежам Проектно-технологического конструкторского бюро Главного управления пути МПС (ПТКБ ЦП МПС).

1.5. Арматуры пневматической очистки стрелок устанавливаются на стрелочных переводах, оборудованных стрелочными электроприводами типа СП-3 и СПГ-3. Их изготовляют и поставляют заводы по утвержденным чертежам, разработанным институтом Гипротрансигналсвязь.

1.6. Технические данные арматур, входящих в данный альбом, приведены в табл. 1 (см. лист 3).

2. ОПИСАНИЕ КОНСТРУКЦИИ АРМАТУР

2.1. Арматуры для пневматической очистки стрелок состоят из следующих основных узлов и деталей:

трубопроводов из дюймовых труб;
отводов с соплами;
труб диаметром 1 1/2";
кронштейнов;
полос, служащих для закрепления полуторадюймовых труб;
резиновых рукавов и хомутиков, служащих для соединения трубопроводов и отводов с соплами;
арматурных стандартных деталей;
деталей крепления;
упоров - для крепления отводов и кронштейнов к рамному рельсу;
комплекта запасных частей;
комплекта инструментов и принадлежностей.

2.2. Трубопроводы из дюймовых труб, размещенные с внешней стороны колеи, предназначены для передачи сжатого воздуха от ЭПК-64 к отводам с соплами. Они изготовляются из дюймовых сварных водогазопроводных стальных труб. На трубопроводах имеются приварные отводящие трубки для присоединения к отводам с соплами и резьбовые заглушки на концах - для продувки сжатым воздухом с целью очистки от загрязнений. Выгнутые из полдюймовых труб колена, приваренные к концам трубопроводов, предназначены для соединения с первыми отводами (с 2-мя соплами), установленными у начала острия остряков. Трубопроводы при помощи соединительных частей соединяются между собой, а резиновыми шлангами присоединяются к ЭПК-64 и к отводам с соплами.

2.3. Отводы с соплами служат для непосредственной подачи сжатого воздуха в пространство между остряком и рамным рельсом. Для повышения качества очистки сопла имеют срезы под углом 45° и разворот на 10 или 30° в сторону остряка. Отводы с разворотом сопел на 10° устанавливаются в зоне остроганой части остряка, на 30° - в зоне упорных болтов. Первые отводы имеют два сопла. Одно - диаметром 6 мм развернуто на 10°, а другое - выполнено в виде трубки диаметром 14 мм, на конце которой приваривается сопло диаметром 7 мм, имеющее срез под углом 45°. Срез на сопле диаметром 7 мм дополнительно несколько развернут вверх

Альбом

Типовые конструкции 3.501-116

Таблица 1

Обозначение арматуры	Тип рельса, марка крестовины	Число сопел на один остряк, шт.	Диаметр сопла, мм		Расход воздуха для очистки одного остряка, $\frac{м^3 св. воздуха}{мин}$	Потеря давления в арматуре кгс/см²	Расчетное давление за ЭПК-64, кгс/см²	Масса арматуры, кг
			первого	остальных				
16038-00-00	Р65 м 1/11 с подуклонкой	13	7	6	17,3	0,8	4,3	125
16386-00-00	Р50 м 1/11	10	7	6	13,4	0,8	4,3	85
16387-00-00	Р50 м 1/6 (для приемо-отправочных путей)	9	7	6	12,1	0,8	4,3	80
	Р50 м 1/6 (для горочных путей)	7	7	6	9,5	0,7	4,2	
16388-00-00	Р65 м 1/11	12	7	6	16,0	0,9	4,4	115
16389-00-00	Р65 м 1/18	23	7	6	30,3 *)	0,9	4,4	200
16390-00-00	Р50 м 1/9 (перекрестная)	10	7	6	28,1 **)	0,8	4,3	165

*) Расход воздуха при установке двух ЭПК-64

**) Расход воздуха суммарный на оба отжатых остряка.

Инв. № | Подп. и дата

Изм.	Лист	№ докум.	Подп.	Дата	ТО-163ПЗ	1169	7	Лист 3

для того, чтобы струя сжатого воздуха очищала подушку и верх пера остряка.

2.4. Конструкция отводов с соплами выполнена унифицированной из стальных бесшовных холоднотянутых или холоднокатаных труб. Сопла к отводам привариваются газовой сваркой.

2.5. Отводы с соплами крепят посредством штампованной скобы (упора), устанавливаемой на край подошвы рельса. Для правильной фиксации оси сопел при монтаже арматуры к отводам приварены специальные упоры.

Конструкция отводов и сопел арматуры позволяет пропускать по стрелкам снегоуборочные щеточные машины, применяемые для уборки снега на станции, за исключением стрелок Р65 М 1/11 с подуклонкой и перекрестных стрелок.

При этом, для избежания повреждения трубопроводов арматуры вращающиеся щетки машины должны находиться выше подошвы рельса на 30 мм, т.е. на 10 мм ниже рабочей поверхности подушек остряка.

Возможность уборки снега со стрелок щеточной машиной проверяется опытным путем.

2.6. Для исключения поломки арматурных стандартных деталей, дюймовые трубопроводы крепятся к рамному рельсу при помощи кронштейнов и упоров. При этом низ трубы трубопровода находится на уровне подошвы рамного рельса. Нормальный зазор от трубопровода до верха шпалы составляет 25 мм. Максимальное расстояние между кронштейнами не должно превышать 2 м.

2.7. Полуторадюймовые трубы, служащие для подвода воздуха от ЭПК-64 к трубопроводам, соединяются с ЭПК-64 шлангами, которые обеспечивают изоляцию трубопровода, связанного с одним рамным рельсам, от трубопровода, связанного с другим рамным рельсом. Эти трубы закрепляются хомутами к полосам. Полосы закрепляются на шпалах 2-мя костылями. В качестве деталей крепления и арматурных стандартных деталей, необходимых при монтаже узлов и деталей арматуры, применяются стандартные соединительные детали из ковкого чугуна (муфты, контргайки, тройники, футорки).

2.8. Комплект запасных частей включает:

отводы с соплами на 10°;
отводы с соплами на 30°;
упоры;
контргайки 1/2";

хомутики;
рукава.

Комплект инструментов и принадлежностей включает пробник и шаблон для угла сопла отвода.

Количество комплектов на арматуру – см. ведомость комплектации ЗИП, стр. 11.

2.9. Для облегчения определения принадлежности того или иного трубопровода к арматуре при хранении, установке и сортировке введена маркировка из цветных полос, наносимых на конец трубопровода арматуры, обращенной к острию остряка. Полосы шириной до 50 мм с просветом 50 мм наносятся масляной краской. Число полос основного цвета соответствует порядковому месту при монтаже трубопровода на стрелке. За первый принимают первый трубопровод от начала остряка. Дополнительным цветом наносят одну полосу следом за полосами основного цвета. Дополнительный цвет служит отличительным для уменьшения количества цветов маркировки. Цвета маркировки арматур приведены в табл. 2.

Таблица 2

Обозначение арматур	Цвет маркировки трубопроводов	
	основной	дополнительный
16038-00-00	Желтый	Зеленый
16386-00-00	Белый	Синий
16387-00-00	Коричневый	Красный
16388-00-00	Белый	Желтый
16389-00-00	Красный	Синий
16390-00-00	Белый	Зеленый

2.10. Арматуру покрывают эмалью ХВ-110 или ХВ-113 ГОСТ 18374-73. Маркировку наносят поверх окраски.

3. ПОДГОТОВКА К МОНТАЖУ И МОНТАЖ АРМАТУР

3.1. Монтаж арматуры пневматической очистки на стрелках должен производиться во всех случаях с закрытием движения по стрелке за возможно более короткое время. Эти работы должны быть тщательно и хорошо подготовлены. При монтаже должны соблюдаться требования Инструкции по обеспечению безопасности движения поездов при производстве путевых работ с записью в журнале осмотра устройств СЦБ.

3.2. Перед началом монтажа арматуры должны быть проведены следующие подготовительные работы:

уточнены номера и места нахождения стрелок, на которых необходимо провести работы;

на месте проверены для каждой из указанных стрелок тип рельса и марка крестовины, а также соответствие полученных арматур стрелкам, на которых они должны быть смонтированы;

по альбому ТО-163 проверена комплектность полученных арматур, а также состояние всех узлов и деталей. Все неисправные узлы и детали предварительно должны быть отремонтированы и приведены в соответствие с чертежами или заменены новыми;

должно быть определено по каждой стрелке наличие негодных брусьев и сделана их замена.

3.3. Рекомендуемый порядок выполнения монтажа арматур:

а) разложить трубопроводы с наружной стороны рамных рельсов согласно маркировочным полосам;

б) сверить раскладку трубопроводов с альбомом ТО-163, уточнив размещение отводов для сопел;

в) примерить размещение отводов первого сопла в шпальном ящике, учитывая при этом размещение колена, соединяющего трубку этого отвода с первым трубопроводом;

г) разложить отводы с соплами по шпальным ящикам против соответствующих отводов продольных трубопроводов. При этом должно быть обращено внимание на то, чтобы отводы, имеющие приваренные под углом 30° сопла, были размещены у упорных накладок (болтов), как это предусмотрено чертежом арматуры; однако при коротких упорных болтах стрелки у некоторых типов арматур предусмотрены отводы с соплами, приваренными под углом 10°.

Перед установкой отводов на рельс рекомендуется отверстия в трубках отводов закрывать деревянными пробками, чтобы в них не попадал песок и мелкие камни, когда отвод заводят под рельс. Перед соединением шлангами пробки должны быть вынуты;

д) установить деревянную закладку между остряком и рамным рельсом для предохранения от случайного перевода остряка во время работ на стрелке;

г) установить первые отводы, имеющие по два сопла. Предварительно освобождают болт крепления упорки на второй шпале (от начала остряка) для закладки трубки с первым соплом в зазор между концом подушки и рамным рельсом. В случае недостаточности этого зазора трубку следует несколько выгнуть по длине, установив под болт, как показано в альбоме (см. стр. 43) а грань головки болта следует спилить под углом, чтобы трубка была поджата к шейке рельса наклонной опиленной плоскостью головки. Переходы вместе опиловки должны быть плавные без подрезки. Цилиндрическую часть болта опиливать не разрешается;

ж) устанавливают остальные отводы на рамный рельс. Отводы на рельсе закрепляют предварительно без затяжки;

и) устанавливают тройники на концах полуторадюймовых труб, перед этим должны быть установлены контргайки на все концы труб;

к) собирают футорки 40х25 мм (1 1/2 х 1") с трубопроводами, а затем ввертывают футорки в тройники, свертывая их частично с длины резьбы трубопроводов;

л) собирают концы отводов и отводящих трубок трубопроводов рукавами с хомутиками;

н) устанавливают кронштейны на рамные рельсы и закрепляют трубопроводы на кронштейнах хомутами;

о) подтягивают крепление отводов на рамном рельсе;

п) осматривают всю собранную арматуру, устраняют все недоделки монтажа, затем устанавливают шланги, соединяющие трубы арматуры с клапанами ЭПК-64;

р) проверяют плотность прилегания остряков к рамным рельсам и получение контроля запирания остряков приводом;

с) при сборке арматуры все резьбовые трубные соеди-

нения ставят на сурик с подмоткой пакли или с использованием ленты ФУМ ТУ6-05-1388-70.

3.4. Собранную арматуру проверяют сжатым воздухом, при этом работу сопел проверяют пробником (чертеж 14267-00-00СБ, см. стр. 143). После приемки арматуры её покрывают эмалью ХВ-110 или ХВ-113.

3.5. При проверке работы сопел пробником показание манометра пробника должно быть в пределах 1,8-2,2 кг/см², что соответствует давлению струи перед соплом 3,5 кг/см².

При проверке работы сопел пробником следует пользоваться защитными очками с небьющимися стеклами для защиты глаз от случайного попадания пыли, снега, твердых предметов при продувке сопел. Между отжатым остряком и рамным рельсом должна быть установлена закладка для исключения зажима пробника между рамным рельсом и остряком. Вес закладки должен быть достаточным, чтобы струя воздуха при продувке сопел не сбрасывала ее с подушки.

4. РАБОТА АРМАТУРЫ ПНЕВМАТИЧЕСКОЙ ОЧИСТКИ СТРЕЛОК

4.1. Сжатый воздух на стрелки подается от компрессорной или компрессора по специально проложенному воздухопроводу, через воздухосборник к ЭПК-64. ЭПК-64 является распределительным устройством, управляющим подачей сжатого воздуха. Сжатый воздух из ЭПК-64 через отводы с соплами поступает в пространство между отжатым в период очистки остряком и рамным рельсом, и удаляет снег. Снег выдувается сильной продольной струёй сжатого воздуха, направленной параллельно подушкам и несколько выше их. Опытом эксплуатации установлено, что для надежной очистки стрелок от снега необходимо, чтобы повторная очистка одной и той же стрелки происходила через 6 мин. Каждая стрелка должна очищаться в течение 4 сек.

10
Альбом
Типовые конструкции 3.501-116
Инв. № | Подп. и дата
Изм. | Лист | № докум. | Подп. | Дата
1169 | 10 | Лист

Обозначение	Наименование	Количество, шт., в арматурах						Примечание	Стр.
		16038-00-00	16386-00-00	16387-00-00	16388-00-00	16389-00-00	16390-00-00		
14257-20-01	Упор	2	2	2 *)	3	6	5		70
16183-17-00	Хомутик	8	6	6 *)	8	18	14		91
16386-02-00	Отвод с соплом на 10°	—	1	1 *)	—	—	1		35
-01	Отвод с соплом на 10°	—	1	1 *)	—	—	1	Для Р50	35
16386-03-00	Отвод с соплом на 30°	—	—	—	—	—	1		35
-01	Отвод с соплом на 30°	—	—	—	—	—	1		35
16388-02-00	Отвод с соплом на 10°	1	—	—	1	2	—		56
-01	Отвод с соплом на 10°	1	—	—	1	2	—	Для Р65	56
16388-03-00	Отвод с соплом на 30°	1	—	—	1	1	—		56
-01	Отвод с соплом на 30°	1	—	—	1	1	—		56
	Контргайка Ц-15 ГОСТ 8961-75	2	4	3 *)	5	8	7		
	Рукав Г(IV)-10-20-33-У ГОСТ 18698-73	5	3	3 *)	5	9	7		
14267-00-00	Пробник	1	1	1	1	1	1	На 50 арма-	143
15639-00-00	Шаблон контрольный для							тур, но не	
	угла сопла отвода	1	1	1	1	1	1	менее 1 шт.	147
								на станцию	

*) Количество запасных частей – для приемо-отправочной стрелки. Для горочной стрелки дополнительные запасные части используются из основного комплекта (см. тех. треб. п. 5 – стр. 40).

Изм.	Лист	№ докум.	Подп.	Дата
Разраб.		Андронова		1.11.78
Пров.		Соловьев		14.11.78
Рук.		Степанов		14.11.78
ГИП		Соловьев		14.11.78
Н. контр.		Белявская		29.03.79
Нач. отд.		Григорьев		30.03

ТО-163Д1 | 1169 | 11

Арматура пневматической очистки стрелок для колеи 1520 мм

Ведомость комплектации ЗИП

Лит.	Масса	Масштаб

Лист | Листов 1

МПС Гипротранссигналсвязь г. Ленинград

Типовые конструкции 3.501-116 Альбом

Подл. и дата | Инв. №

Типовые конструкции 3.501-116 Альбом

Формат	Зона	Поз.	Обозначение	Наименование	Кол.	Примечание
				Документация		
12			16038-00-00 СБ	Сборочный чертеж		
11			16386-00-00 ТО	Арматуры пневматической очистки стрелок из рельсов Р50 и Р65 колеи 1520 мм Техническое описание		
				Сборочные единицы		
11		1	14257-33-00	Полоса с планкой	10	
11		2	14262-12-00	Трубка левая с двумя соплами	1	
11		3	14262-14-00	Трубка правая с двумя соплами	1	
11		4	16038-01-00	Трубопровод	1	

Инв. № | Подп. и дата

Изм	Лист	№ докум.	Подп.	Дата	16038-00-00	1169	12
Разраб.		Мицкевич		23.7.78	Арматура пневматической очистки стрелки Р65 м 1/11 с подукланкой	Лит.	Лист 1	Листов 4
Пров.		Андронова		23.7.78				
Рук.		Степанов		23.7.78		МПС Гипротрансигналсвязь г. Ленинград		
Н.контр.		Белявская		19.03.79				
Нач.отд.		Григорьев		30.03.79				

Типовые конструкции 3.501-116 Альбом

Формат	Зона	Поз.	Обозначение	Наименование	Кол.	Примечание
		5	16038-01-00-01	Трубопровод	1	
11		6	16038-02-00	Трубопровод	1	
		7	-01	Трубопровод	1	
11		8	16038-03-00	Трубопровод	1	
11		9	16038-04-00	Трубопровод	1	
		10	-01	Трубопровод	1	
11		11	16038-05-00	Трубопровод	1	
		12	-01	Трубопровод	1	
11		13	16038-06-00	Трубопровод	1	
		14	-01	Трубопровод	1	
11		15	16038-07-00	Трубопровод	1	
11		16	16183-17-00	Хомутик	48	
11		18	16388-02-00	Отвод с соплом на 10°	6	
		19	-01	Отвод с соплом на 10°	6	
11		20	16388-03-00	Отвод с соплом на 30°	5	
		21	-01	Отвод с соплом на 30°	5	
				Детали		
11		24	14257-00-05	Полоса	2	
11		25	14257-20-01	Упор	34	
11		26	14259-00-01	Труба 40	1	
11		28	16374-00-01	Труба	1	

Инв. № | Подп. и дата

Изм	Лист	№ докум.	Подп.	Дата	16038-00-00	1169	12	Лист 2

Типовые конструкции 3.501-116 Альбом

Формат	Зона	Поз.	Обозначение	Наименование	Кол.	Примечание
				Документация		
12			16038-01-00СБ	Сборочный чертеж		
				Детали		
11		1	16038-01-01	Труба	1	
БЧ		2	16038-01-02	Труба		
				Труба 20х2,35 ГОСТ 3262-75		
				L = 25±1	1	0,27кг
11		4	16374-01-01	Трубка	1	
				Переменные данные для исполнений:		
				16038-01-00		
11		5	16374-01-04	Трубка	1	
				16038-01-00-01		
11		5	16374-01-05	Трубка	1	

Подп. и дата | Инв. №

Изм.	Лист	№ докум.	Подп.	Дата
Разраб.		Мицкевич		23.X.78
Пров.		Андронова		23.X.78
Рук.		Степанов		23.X.78
Н. контр.		Лошкобайлова		22.05.79
Нач. отд.		Григорьев		30.05

16038-01-00 | 1169 | 16

Трубопровод

Лит.	Лист	Листов
		1

МПС
Гипротранссигналсвязь
г. Ленинград

Типовые конструкции 3.501-116 Альбом

Rz 320 / V(V)

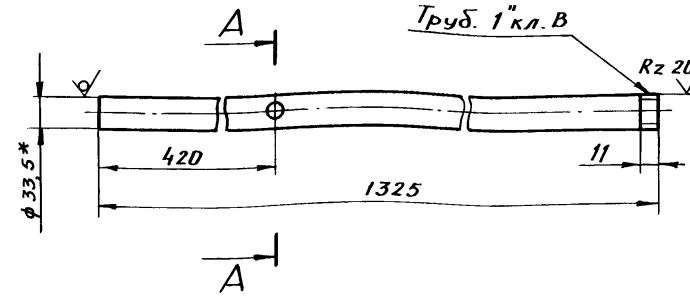

А-А
М 1:1

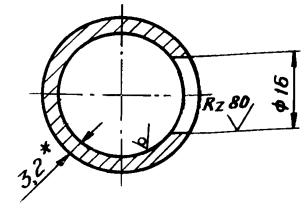

1.* Размеры для справок.
2. Предельные отклонения размеров:
отверстий - по A_7;
валов - по B_7;
остальных - по СМ8.
3. Кромки отверстия ф16 зачистить.

Подп. и дата | Инв. №

Изм.	Лист	№ докум.	Подп.	Дата
Разраб.		Мицкевич		23.X.78
Пров.		Андронова		23.X.78
Рук.		Степанов		23.X.78
ГИП		Соловьев		31.10.78
Н. контр.		Лошкобайлова		29.05.79
Нач. отд.		Григорьев		30.05

16038-01-01 | 1169 | 16

Труба

Лит.	Масса	Масштаб
	3,14	1:5
Лист	Листов 1	

МПС
Гипротранссигналсвязь
г. Ленинград

Труба 25х3,2 ГОСТ 3262-75

Формат	Зона	Поз.	Обозначение	Наименование	Кол.	Примечание
Б4		31	16038-00-01	Рукав		
				Рукав Г(IV)-10-20-33-У		
				ГОСТ 18698-73*		
				L = 90 ± 5	24	0,07кг
				Стандартные изделия		
				Контргайки ГОСТ8961-75		
		34		Ц-15	48	
		35		Ц-25	12	
		36		Ц-40	3	
		38		Колпак Ц-25		
				ГОСТ 8962-75	2	
		40		Муфта короткая Ц-40		
				ГОСТ 8954-75	2	
		41		Муфта Ц-25		
				ГОСТ 8966-75	8	
		42		Тройник Ц-40		
				ГОСТ 8948-75	2	
		43		Футорка Ц-40×25		
				ГОСТ 8960-75	4	

Инв. № | Подп. и дата

Изм. Лист № докум. Подп. Дата

16038-00-00 | 1169 | 13 | Лист 3

Формат	Зона	Поз.	Обозначение	Наименование	Кол.	Примечание
				Хомуты ГОСТ 16692-71		
		45		Хомут 40	10	
		46		Хомут 55	2	
				Гайки ГОСТ 5915-70*		
		49		М8.4.019	10	
		50		М10.4.019	3	
		51		М16.4.019	20	
		53		Костыль 12×12		
				ГОСТ 8143-76	4	
		55		Шайба 16.02.019		
				ГОСТ 6958-78	10	
		56		Шайба 8.02.019		
				ГОСТ 11371-78	10	

Инв. № | Подп. и дата

Изм. Лист № докум. Подп. Дата

16038-00-00 | 1169 | 13 | Лист 4

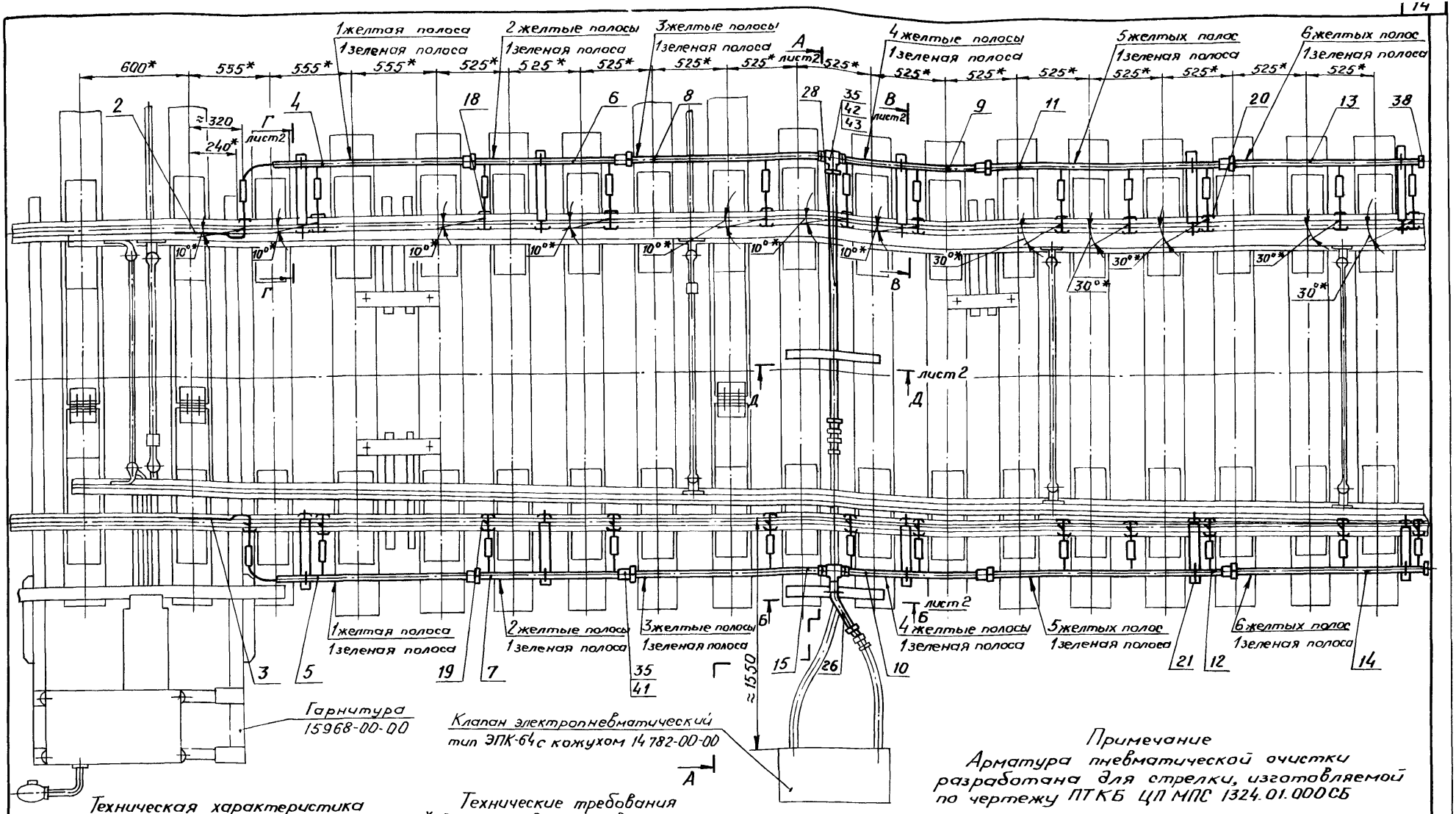

Техническая характеристика

1. Число сопел на остряк – 13 шт.
2. Диаметр 1-го сопла - 7мм, диаметр остальных сопел - 6мм.
3. Потеря давления в арматуре при установившемся давлении перед последним соплом составляет не более 0,8 кгс/см².
4. Расход свободного воздуха для очистки одного остряка при установившемся давлении перед последним соплом 3,5 кгс/см² и непрерывном дутье составляет 17,3 м³ св. воздуха / мин

Технические требования

1.* Размеры для справок.
2. Покрытие неокрашенных мест арматуры - эмаль ХВ-110 или ХВ-113 черная ГОСТ 18374-73. VII. Ж2.
3. Все резьбовые соединения собрать с использованием ленты ФУМ ТУ6-05-1388-70 или с пенькой ГОСТ 10.28-70 на сурике ГОСТ 8135-74.

Примечание

Арматура пневматической очистки разработана для стрелки, изготавливаемой по чертежу ПТКБ ЦП МПС 1324.01.000СБ

Изм.	Лист	№ докум.	Подп.	Дата
Разраб.		Мицкевич		23.X.78
Пров.		Андронова		23.X.78
Рук.		Степанов		23.X.78
ГИП		Соловьев		13.10.78
Н.контр.		Пошивайлова		31.03.79
Нач. отд.		Григорьев		30.03

16038-00-00СБ

Арматура пневматической очистки стрелки Р65М 1/11 с подкладкой

Сборочный чертеж

Лит.	Масса	Масштаб
	125	1:20

Лист 1 | Листов 2

МПС
Гипротранссигналсвязь
г. Ленинград

1169 | 14

Типовые конструкции ЭЦ-110 главом

Инв. № | Подп. и дата

А-А повернуто, лист 1
М 1:10

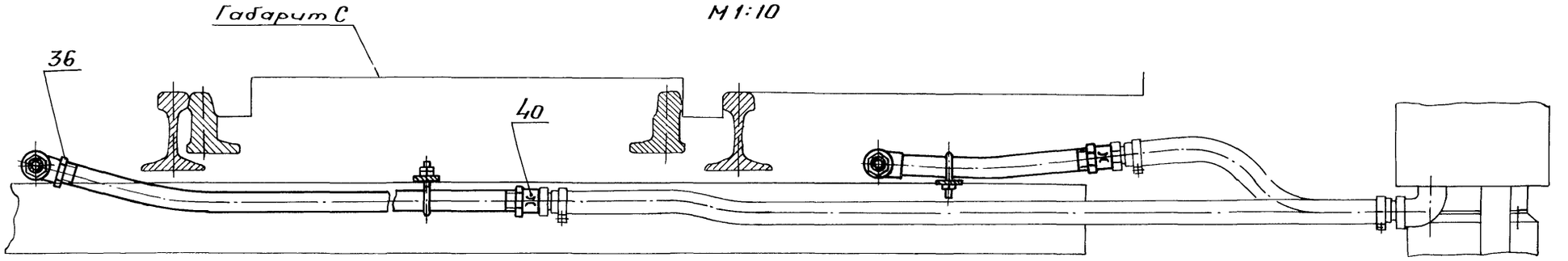

Г-Г повернуто, лист 1
М 1:4

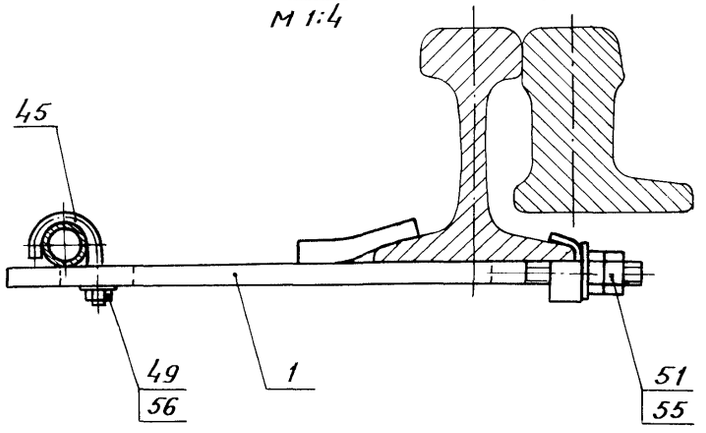

В-В повернуто, лист 1
М 1:4

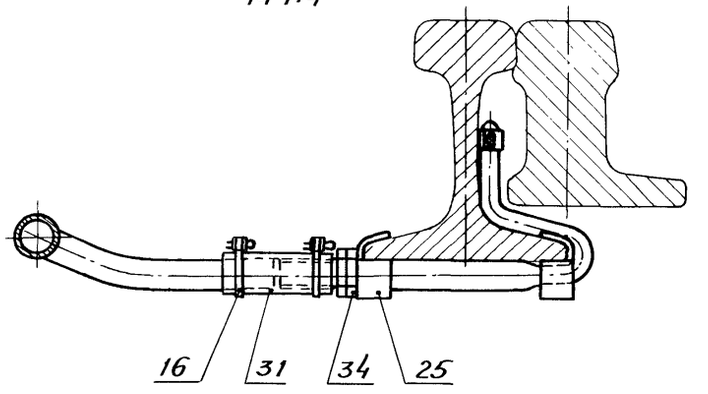

Б-Б лист 1
М 1:5

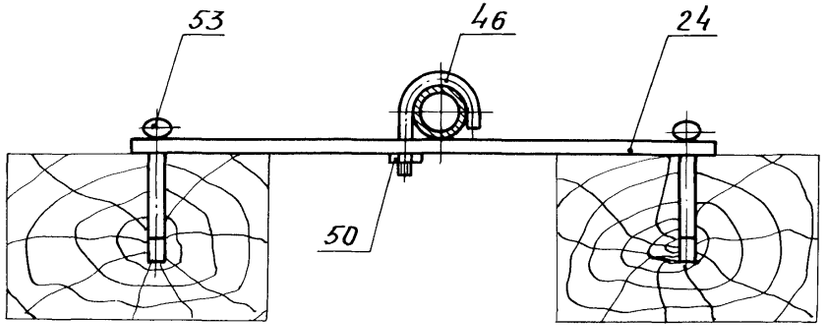

Д-Д лист 1
М 1:5

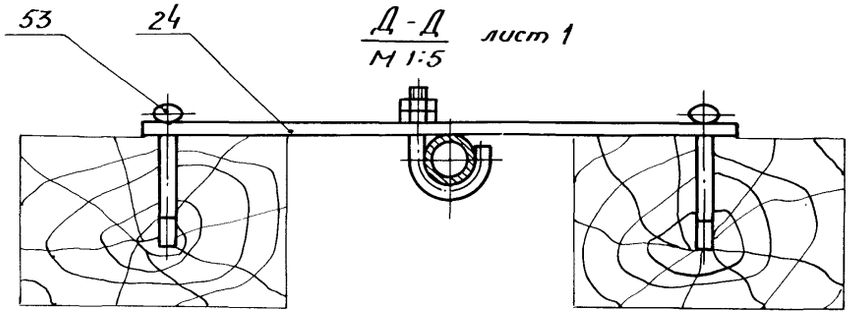

Инв. №	Подп. и дата

Изм.	Лист	№ докум.	Подп.	Дата	16038-00-00СБ	1169	15	Лист 2

Типовые конструкции 3.501-116 Альбом

16038-01-00

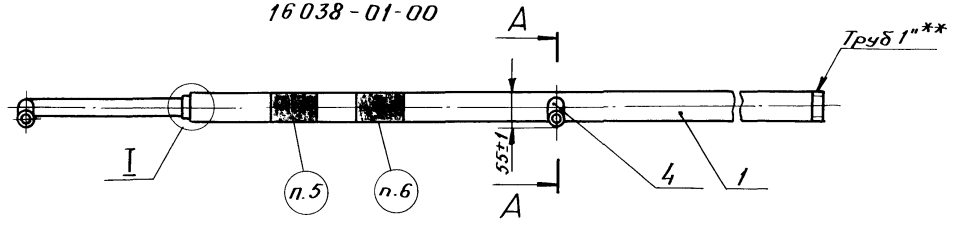

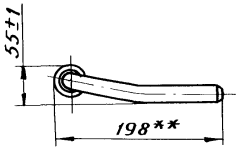

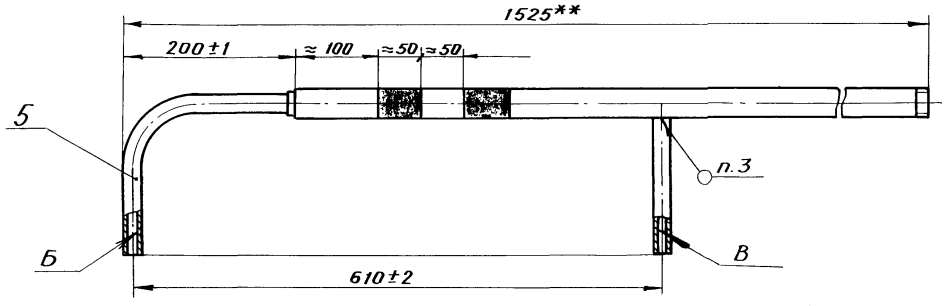

I
М1:1

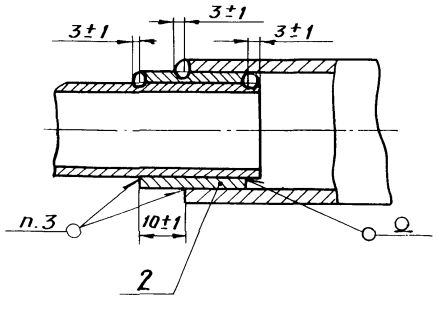

А-А
М1:1

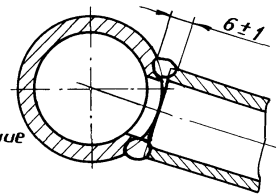

16038-00-00-01-зеркальное отражение
Остальное - см. 16038-01-00
М1:10



1. **Размеры для справок
2. Непараллельность оси отверстия Б относительно оси отверстия В не более 2мм
3. Сварка газовая
4. Покрытие наружных поверхностей, кроме резьбы, - эмаль ХВ-110 или ХВ-113 черная ГОСТ 18374-73. VII. Ж2.
5. Маркировать одну основную полосу желтой масляной краской ГОСТ 10503-71*.
6. Маркировать дополнительную полосу зеленой масляной краской ГОСТ 10503-71*.

Изм.	Лист	№ докум.	Подп.	Дата
Разраб.		Мицкевич		23.X.78
Пров.		Андронова		24.X.78
Рук.		Степанов		24.X.78
ГИП		Соловьев		24.10.78
Н.контр.		Пожидайкина		22.05.79
Нач. отд.		Григорьев		30.05

16038-01-00СБ | 1169 | 17

Трубопровод
Сборочный чертеж

Лит.	Масса	Масштаб
	4.2	1:5

Лист | Листов 1

МПС
Гипротранссигналсвязь
г. Ленинград

Инв. № | Подп. и дата

Типовые конструкции 3.501-116 Альбом

Формат	Зона	Поз.	Обозначение	Наименование	Кол.	Примечание
				Документация		
12			16038-02-00 СБ	Сборочный чертеж		
				Детали		
11		1	16038-02-01	Труба	1	
11		3	16374-01-01	Трубка	2	
				Различия исполнений 16038-02-00 и 16038-02-00-01 по сборочному чертежу		

Изм.	Лист	№ докум.	Подп.	Дата
Разраб.		Мицкевич		23.8.78
Пров.		Андронова		24/8-78
Рук.		Степанов		24/8.78
Н.контр.		Пошлобайлова		23.08.78
Нач. отд.		Григорьев		30.8

Инв. № | Подп. и дата

16038-02-00 | 1169 | 18

Трубопровод

Лит.	Лист	Листов
		1

МПС Гипротранссигналсвязь г. Ленинград

Типовые конструкции 3.501-116 Альбом

Rz 320 / V(V)

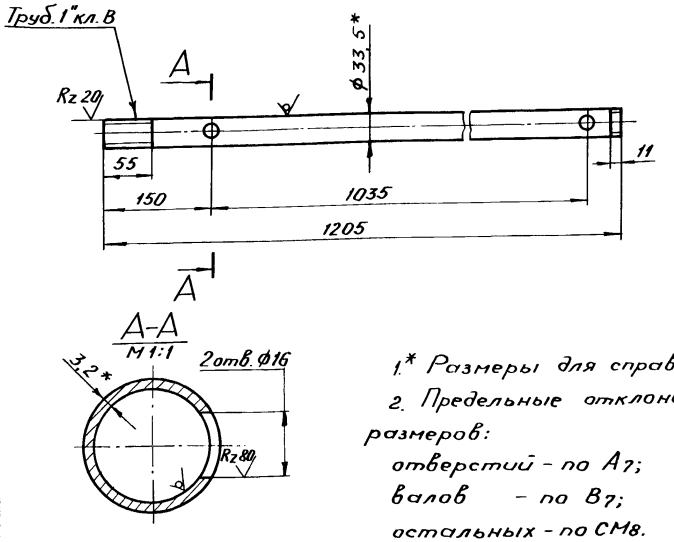

1.* Размеры для справок.

2. Предельные отклонения размеров:

отверстий - по A_7;

валов - по B_7;

остальных - по СМ8.

3. Кромки отверстий ф 16 зачистить.

Изм.	Лист	№ докум.	Подп.	Дата
Разраб.		Мицкевич		23.8.78
Пров.		Андронова		25/8-78
Рук.		Степанов		25/8.78
ГИП		Соловьев		25.10.78
Н.контр.		Пошлобайлова		31.08.78
Нач. отд.		Григорьев		30.8

Инв. № | Подп. и дата

16038-02-01 | 1169 | 18

Труба

Лит.	Масса	Масштаб
	2,8	1:5

Труба 25×3,2 ГОСТ 3262-75

Лист	Листов 1

МПС Гипротранссигналсвязь г. Ленинград

Типовые конструкции 3.501-116 Альбом

16038-02-00

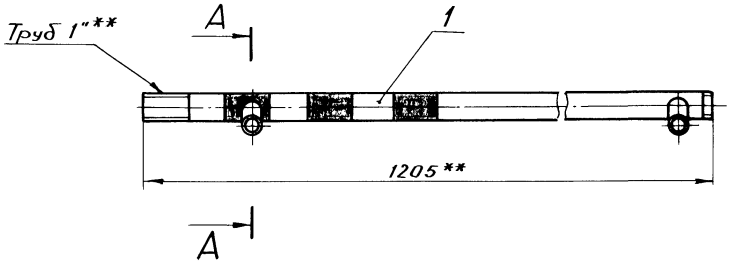

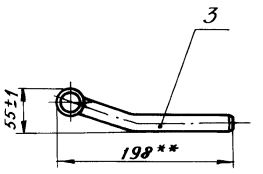

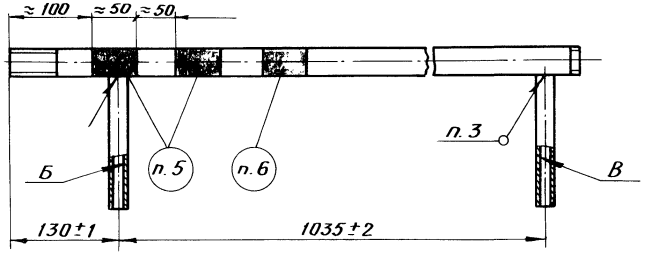

1. Размеры для справок.

2. Непараллельность оси отверстия Б относительно оси отверстия В не более 2мм.

3. Сварка газовая

4. Покрытие наружных поверхностей, кроме резьбы, - эмаль ХВ-110 или ХВ-113 черная ГОСТ 18374-73. VII. Ж2.

5. Маркировать две основные полосы желтой масляной краской ГОСТ 10503-71*.

6. Маркировать дополнительную полосу зеленой масляной краской ГОСТ 10503-71*.

А-А
М1:1

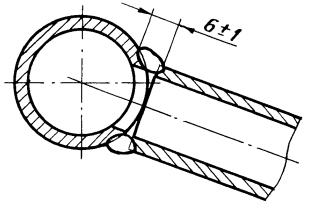

16038-02-00-01- зеркальное отражение
Остальное - см. 16038-02-00



Изм.	Лист	№ докум.	Подп.	Дата
Разраб.		Мицкевич		23.X.78
Прав.		Андронова		24.X.78
Рук.		Степанов		24.X.78
ГИП		Соловьев		24.10.78
Н.контр.		Белявская		22.03.79
Нач. отд.		Григорьев		30.03

16038-02-00СБ | 1169 | 19

Трубопровод
Сборочный чертеж

Лит.	Масса	Масштаб
	3,35	1:5
Лист	Листов 1	

МПС
Гипротранссигналсвязь
г. Ленинград

Инв. № | Подп. и дата

Типовые конструкции 3.501-116 Альбом

Формат	Зона	Поз.	Обозначение	Наименование	Кол.	Примечание
				Документация		
12			16038-03-00 СБ	Сборочный чертеж		
				Детали		
11		1	16038-03-01	Труба	1	
11		3	16374-01-01	Трубка	1	

Изм.	Лист	№ докум.	Подп.	Дата
Разраб.		Мицкевич		23.7.78
Пров.		Андронова		24.7.78
Рук.		Степанов		24.7.78
Н. контр.		Пошивайлова		23.7.78
Нач. отд.		Григорьев		30.7.78

16038-03-00 | 1169 | 20

Трубопровод

Лит.	Лист	Листов
		1

МПС Гипротранссигналсвязь г. Ленинград

Инв. № | Подп. и дата

Типовые конструкции 3.501-116 Альбом

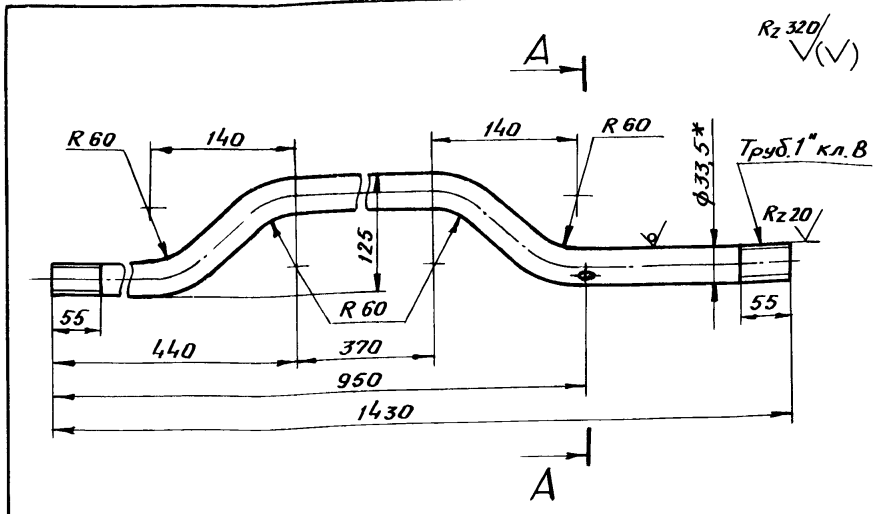

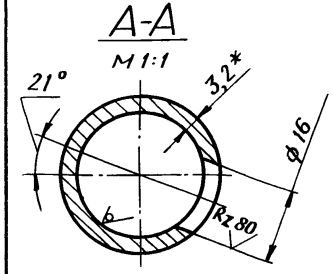

1.* Размеры для справок

2. Предельные отклонения размеров:

отверстий - по A_7;

валов - по B_7;

остальных - по CM_8.

3. Кромки отверстия ф 16 зачистить.

Изм.	Лист	№ докум.	Подп.	Дата
Разраб.		Мицкевич		23.7.78
Пров.		Андронова		24.7.78
Рук.		Степанов		24.7.78
ГИП		Соловьев		24.10.78
Н. контр.		Пошивайлова		23.03.79
Нач. отд.		Григорьев		30.3

16038-03-01 | 1169 | 20

Труба

Лит.	Масса	Масштаб
	3,7	1:5

Лист	Листов 1

МПС Гипротранссигналсвязь г. Ленинград

Труба 25х3,2 ГОСТ 3262-75

Инв. № | Подп. и дата

Типовые конструкции 3.501-116 Альбом

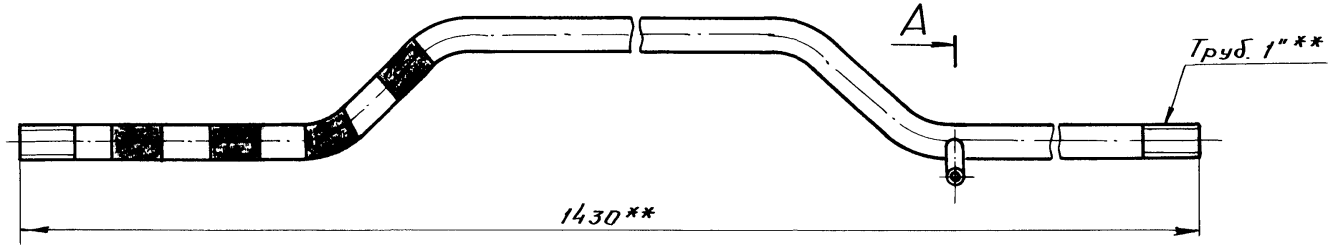

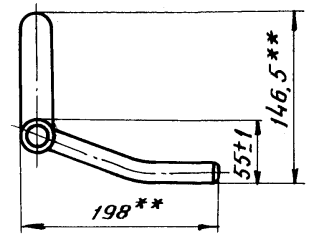

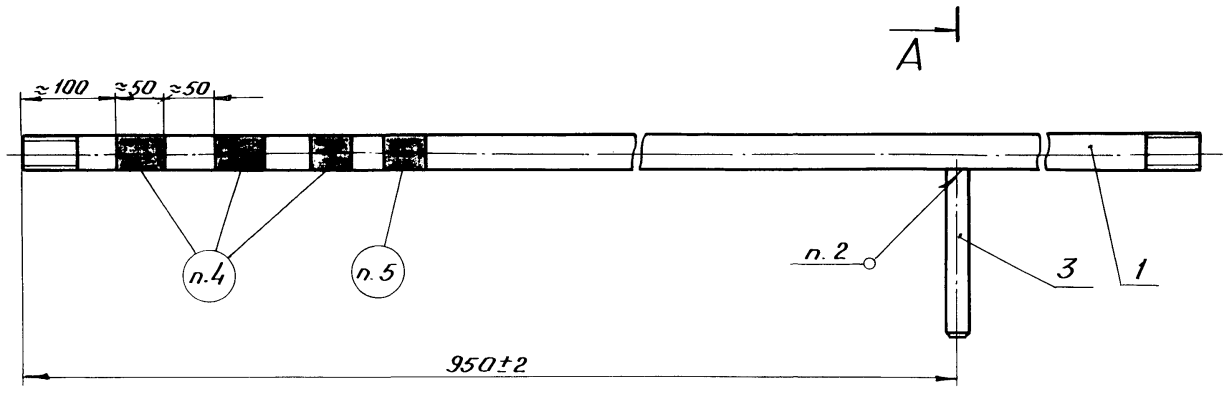

А-А
М 1:1

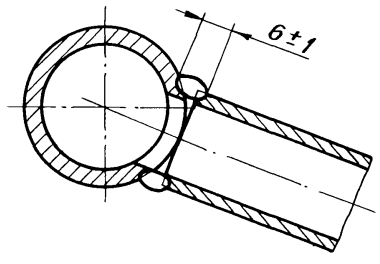

1.** Размеры для справок

2. Сварка газовая

3. Покрытие наружных поверхностей, кроме резьбы, - эмаль ХВ-110 или ХВ-113 черная ГОСТ 18374-73. VII. Ж2.

4. Маркировать три основные полосы желтой масляной краской ГОСТ 10503-71*.

5. Маркировать дополнительную полосу зеленой масляной краской ГОСТ 10503-71*.

Изм.	Лист	№ докум.	Подп.	Дата
Разраб.		Мицкевич		23.8.78
Пров.		Андронова		24.8.78
Рук.		Степанов		24.8.78
ГИП		Соловьев		29.10.78
Н.контр.		Пошивайлова		2.03.79
Нач.отд		Григорьев		30.10.78

16038-03-00СБ | 1169 | 21

Трубопровод
Сборочный чертеж

Лит.	Масса	Масштаб
	4,05	1:5
Лист	Листов 1	

МПС
Гипротранссигналсвязь
г. Ленинград

Инв. № | Подп. и дата

Типовые конструкции 3.501-116 Альбом

Формат	Зона	Поз.	Обозначение	Наименование	Кол.	Примечание
				Документация		
12			16038-04-00 СБ	Сборочный чертеж		
				Детали		
11		1	16038-04-01	Труба	1	
11		3	16374-01-01	Трубка	2	
				Различия исполнений 16038-04-00 и 16038-04-00-01 по сборочному чертежу.		

Изм.	Лист	№ докум.	Подп.	Дата
Разраб.		Мицкевич		23.8.78
Пров.		Андронова		24.8.78
Рук.		Степанов		24.8.78
Н.контр.		Пошивайлова		23.10.79
Нач.отд.		Григорьев		30.10

Подп. и дата | Инв. №

16038-04-00 | 1169 | 22

Трубопровод

Лит.	Лист	Листов
		1

МПС Гипротранссигналсвязь г. Ленинград

Типовые конструкции 3.501-116 Альбом

22

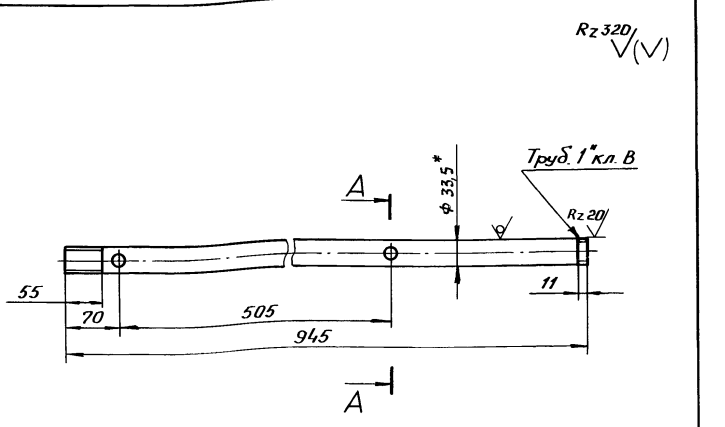

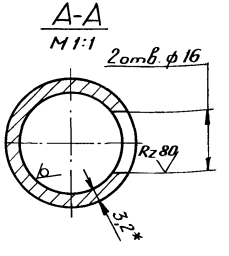

1.* Размеры для справок.

2. Предельные отклонения размеров:

отверстий - по A_7;

валов - по B_7;

остальных - по СМ8

3. Кромки отверстий ф 16 зачистить.

Изм.	Лист	№ докум.	Подп.	Дата
Разраб.		Мицкевич		23.8.78
Пров.		Андронова		24.8.78
Рук.		Степанов		24.8.78
ГИП		Соловьев		24.8.78
Н.контр.		Пошивайлова		23.10.79
Нач.отд.		Григорьев		30.10

Подп. и дата | Инв. №

16038-04-01 | 1169 | 22

Труба

Лит.	Масса	Масштаб
	2,27	1:5

Лист	Листов 1

Труба 25×3,2 ГОСТ 3262-75

МПС Гипротранссигналсвязь г. Ленинград

Типовые конструкции 3.501-116 · Альбом

16038-04-00

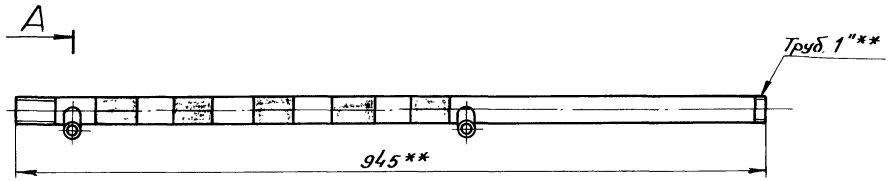

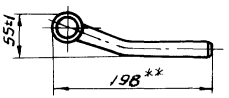

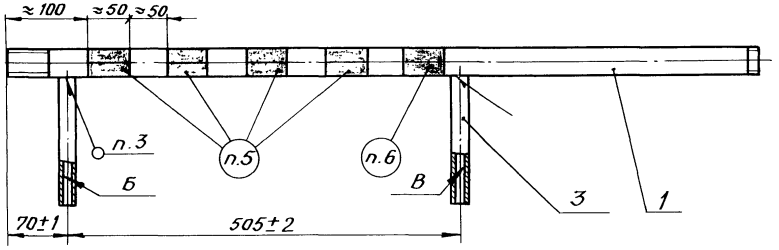

А-А
М 1:1

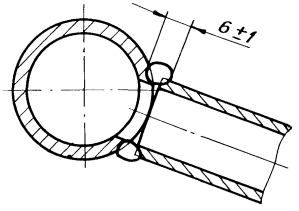

16038-04-00-01-зеркальное отражение
Остальное - см. 16038-04-00



1.** Размеры для справок.

2. Непараллельность оси отверстия Б относительно оси отверстия В не более 2мм.

3. Сварка газовая.

4. Покрытие наружных поверхностей, кроме резьбы, - эмаль ХВ-110 или ХВ-113 черная ГОСТ 18374-73. VII. Ж2.

5. Маркировать четыре основные полосы желтой масляной краской ГОСТ 10503-71.*

6. Маркировать дополнительную полосу зеленой масляной краской ГОСТ 10503-71.*

					16038-04-00СБ	1169	23
Изм.	Лист	№ докум.	Подп.	Дата	Трубопровод Сборочный чертеж	Лит.	Масса 2,85	Масштаб 1:5
Разраб.		Мицкевич		13.8.78				
Пров.		Андронова		24/8-78		Лист	Листов 1
Рук.		Степанов		24/8.78		МПС Гипротранссигналсвязь г. Ленинград	
ГИП		Соловьев		24.08.78			
Н.контр.		Белявская		23.08.78			
Нач.отд.		Григорьев					

Инв. № | Подп. и дата

Типовые конструкции 3.501-116 Альбом

Формат	Зона	Поз.	Обозначение	Наименование	Кол.	Примечание
				Документация		
12			16038-05-00 СБ	Сборочный чертеж		
				Детали		
11		1	16038-05-01	Труба	1	
11		3	16374-01-01	Трубка	3	
				Различия исполнений 16038-05-00 и 16038-05-00-01 по сборочному чертежу.		

Изм.	Лист	№ докум.	Подп.	Дата
Разраб.		Мицкевич		23.X.78
Пров.		Андронова		24.X.78
Рук.		Степанов		24.X.78
Н.контр.		Пошибайлова		22.03.79
Нач.отд.		Григорьев		30.3

16038-05-00 | 1169 | 24

Трубопровод

Лит.	Лист	Листов
		1

МПС Гипротранссигналсвязь г. Ленинград

Инв. № | Подп. и дата

Типовые конструкции 3.501-116 Альбом

Rz 320 (V)

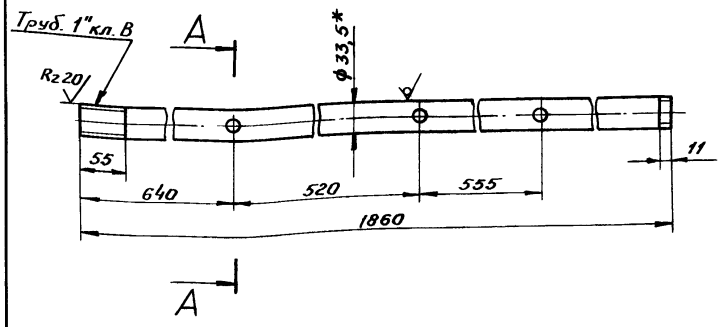

А-А
М 1:1

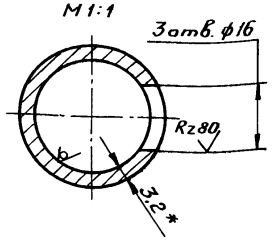

1.* Размеры для справок.

2. Предельные отклонения размеров:

отверстий – по A_7;

валов – по B_7;

остальных – по CM_8.

3. Кромки отверстий ф 16 зачистить.

Изм.	Лист	№ докум.	Подп.	Дата
Разраб.		Мицкевич		23.X.78
Пров.		Андронова		24.X.78
Рук.		Степанов		24.X.78
ГИП		Соловьев		24.10.78
Н.контр.		Пошибайлова		22.03.79
Нач.отд.		Григорьев		30.3

16038-05-01 | 1169 | 24

Труба

Лит	Масса	Масштаб
	4,4	1:5

Лист | Листов 1

Труба 25×3,2 ГОСТ 3262-75

МПС Гипротранссигналсвязь г. Ленинград

Инв. № | Подп. и дата

Типовые конструкции 3.501-116 Альбом

16038-05-00

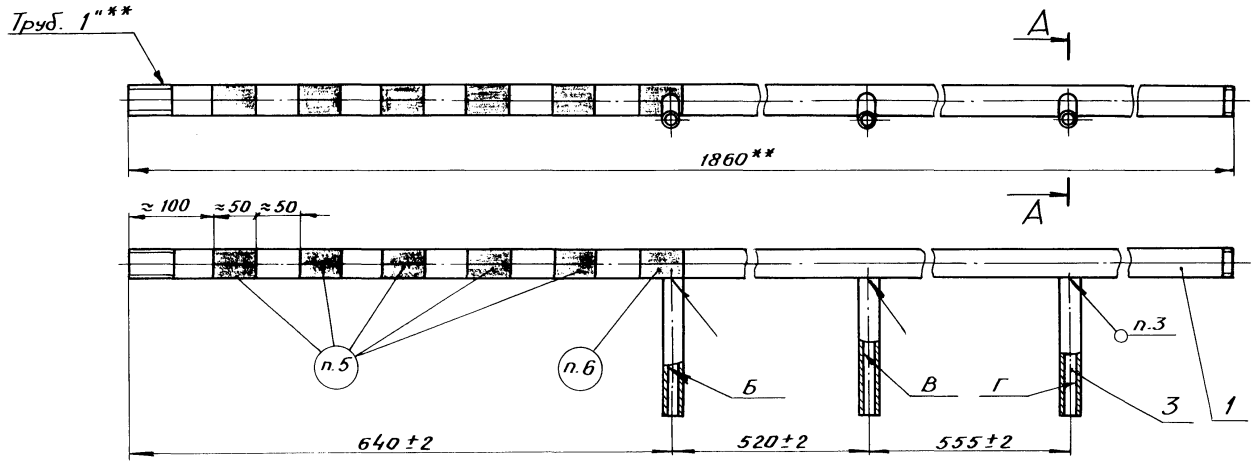

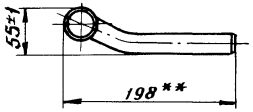

1.** Размеры для справок

2. Непараллельность оси отверстия Б относительно осей отверстий В и Г не более 2мм.

3. Сварка газовая.

4. Покрытие наружных поверхностей, кроме резьбы, - эмаль ХВ-110 или ХВ-113 черная ГОСТ 18374-73 VII. Ж 2.

5. Маркировать пять основных полос желтой масляной краской ГОСТ 10503-71*.

6. Маркировать дополнительную полосу зеленой масляной краской ГОСТ 10503-71*.

А-А
М1:1

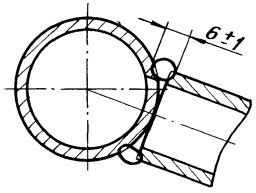

16038-05-00-01-зеркальное отражение
Остальное - см. 16038-05-00



Изм.	Лист	№ докум.	Подп.	Дата
Разраб.		Мицкевич		23.X.78
Пров.		Андронова		24.X.78
Рук.		Степанов		24.X.78
ГИП		Соловьев		24.10.78
Н.контр.		Белявская		23.03.79
Нач.отд.		Григорьев		30.03

16038-05-00СБ | 1169 | 25

Трубопровод
Сборочный чертеж

Лит.	Масса	Масштаб
	5,3	1:5
Лист	Листов 1	

МПС
Гипротранссигналсвязь
г. Ленинград

Инв. № | Подп. и дата

Типовые конструкции 3.501-116 Альбом

Формат	Зона	Поз.	Обозначение	Наименование	Кол.	Примечание
				Документация		
12			16038-06-00 СБ	Сборочный чертеж		
				Детали		
11		1	16038-06-01	Труба	1	
11		3	16374-01-01	Трубка	2	
				Различия исполнений 16038-06-00 и 16038-06-00-01 по сборочному чертежу.		

Изм.	Лист	№ докум.	Подп.	Дата
Разраб.		Мицкевич		23.8.78
Пров.		Андронова		24.8.78
Рук.		Степанов		24.8.78
Н.контр.		Белявская		22.09.78
Нач.отд.		Григорьев		30.9

16038-06-00 | 1169 | 26

Трубопровод

Лит.	Лист	Листов
		1

МПС Гипротранссигналсвязь г. Ленинград

Инв. № | Подп. и дата

Типовые конструкции 3.501-116 Альбом

26

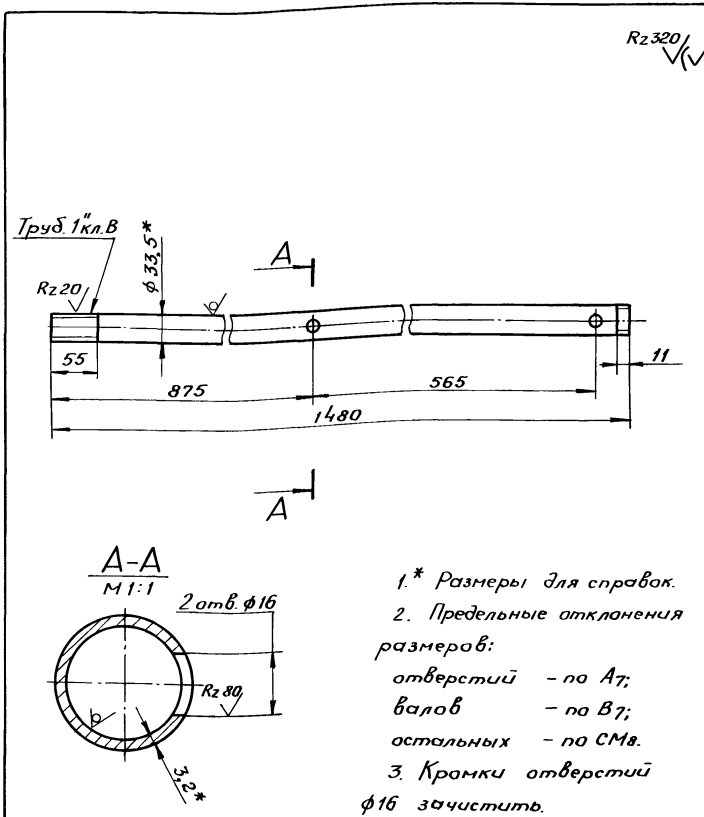

1.* Размеры для справок.

2. Предельные отклонения размеров:

отверстий – по A_7;

валов – по B_7;

остальных – по CM_8.

3. Кромки отверстий ф16 зачистить.

Инв. № | Подп. и дата

Изм.	Лист	№ докум.	Подп.	Дата
Разраб.		Мицкевич		23.8.78
Пров.		Андронова		24.8.78
Рук.		Степанов		24.8.78
ГИП		Соловьев		24.10.78
Н.контр.		Белявская		22.09.78
Нач.отд.		Григорьев		30.9

16038-06-01 | 1169 | 26

Труба

Лит.	Масса	Масштаб
	3,5	1:5

Лист	Листов 1

МПС Гипротранссигналсвязь г. Ленинград

Труба 25×3,2 ГОСТ 3262-75

Типовые конструкции 3.501-116 Альбом

16038-06-00

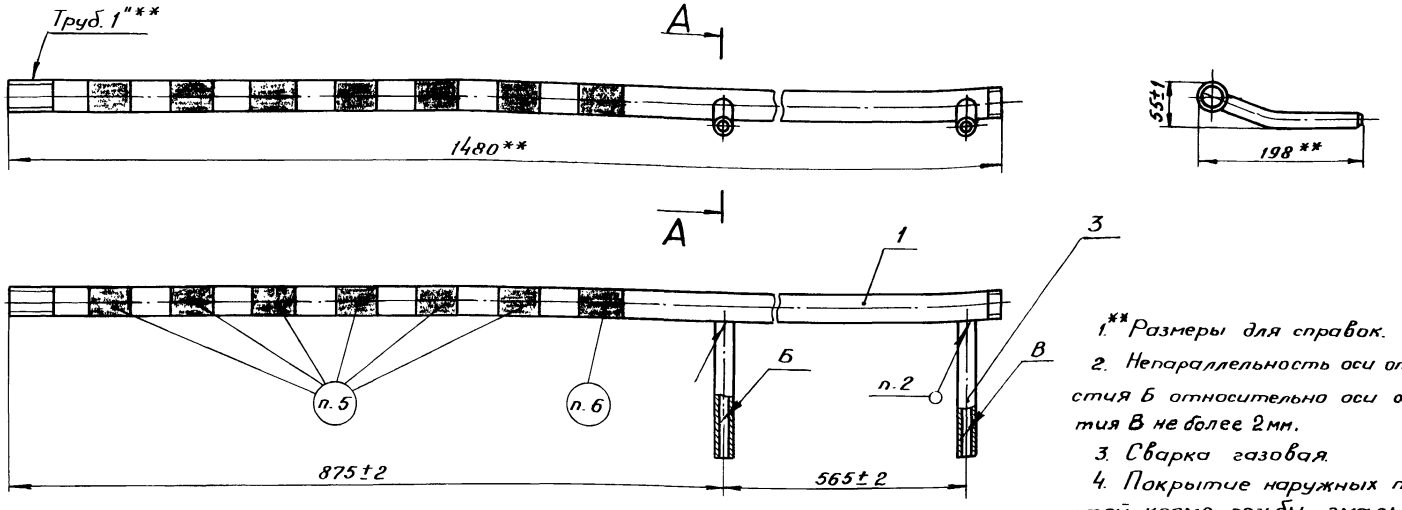

1.** Размеры для справок.

2. Непараллельность оси отверстия Б относительно оси отверстия В не более 2мм.

3. Сварка газовая.

4. Покрытие наружных поверхностей, кроме резьбы, - эмаль ХВ-110 или ХВ-113 черная ГОСТ 18374-73 VII. Ж2.

5. Маркировать шесть основных полос желтой масляной краской ГОСТ 10503-71*.

6. Маркировать дополнительную полосу зеленой масляной краской ГОСТ 10503-71*.

А-А
М1:1

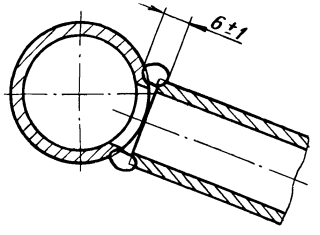

16038-06-00-01-зеркальное отражение

Остальное - см. 16038-06-00



Изм.	Лист	№ докум.	Подп.	Дата
Разраб.		Мицкевич		23.X.78
Пров.		Андронова		24/X-78
Рук.		Степанов		24/X-78
ГИП		Соловьев		24.10.78
Н.контр.		Белявская		11.03.78
Нач.отд.		Григорьев		3.03

16038-06-00СБ	1169	27
Трубопровод Сборочный чертеж	Лит.	Масса 4,2	Масштаб 1:5
	Лист	Листов 1
	МПС Гипротранссигналсвязь г. Ленинград	

Инв. № | Подп. и дата

Альбом

Типовые конструкции 3.501-116

Формат	Зона	Поз.	Обозначение	Наименование	Кол.	Примечание
				Документация		
12			16038-07-00 СБ	Сборочный чертеж		
				Детали		
11		1	16038-07-01	Труба	1	
11		3	16374-01-01	Трубка	1	

Изм.	Лист	№ докум.	Подп.	Дата
Разраб.		Мицкевич		23.X.78
Пров.		Андронова		24.X.78
Рук.		Степанов		24.X.78
Н.контр.		Пошибайлова		23.03.79
Нач.отд.		Григорьев		30.03

16038-07-00 | 1169 | 28

Трубопровод

Лит.	Лист	Листов
		1

МПС Гипротранссигналсвязь г. Ленинград

Инв. № | Подп. и дата

Альбом

Типовые конструкции 3.501-116

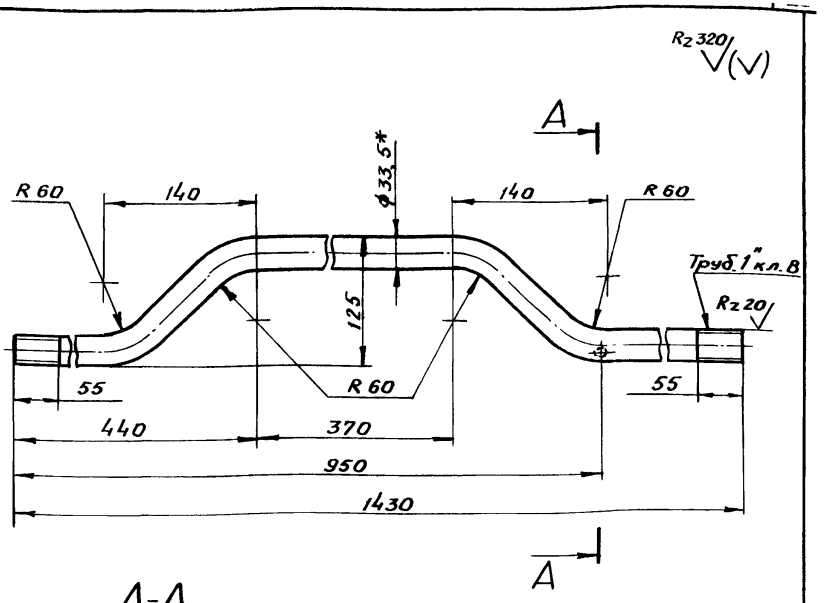

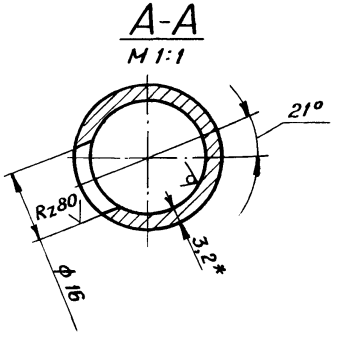

1.* Размеры для справок.

2. Предельные отклонения размеров:

отверстий – по A_7;

валов – по B_7;

остальных – по CM_8.

3. Кромки отверстия ф 16 зачистить.

Изм.	Лист	№ докум.	Подп.	Дата
Разраб.		Мицкевич		23.X.78
Пров.		Андронова		24.X.78
Рук.		Степанов		24.X.78
ГИП		Соловьев		24.10.78
Н.контр.		Пошибайлова		23.03.79
Нач.отд.		Григорьев		30.03

16038-07-01 | 1169 | 28

Труба

Лит.	Масса	Масштаб
	3,7	1:5

Лист	Листов 1

Труба 25×3,2 ГОСТ 3262-75

МПС Гипротранссигналсвязь г. Ленинград

Инв. № | Подп. и дата

Копировал А3 Формат А4

Типовые конструкции 3.501-116 Альбом

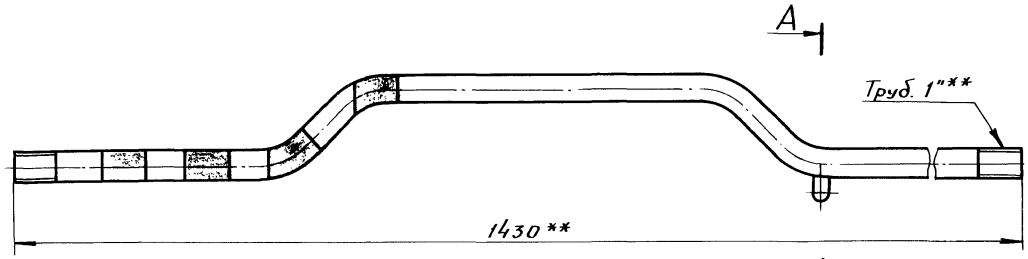

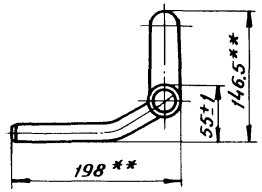

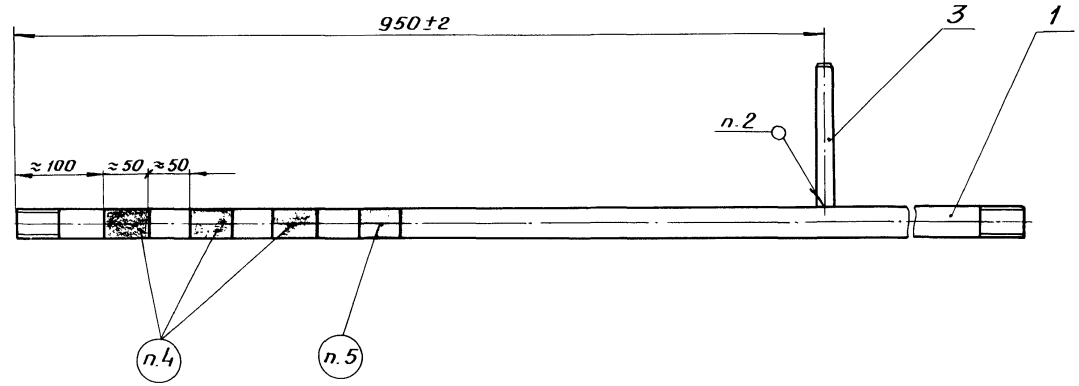

А-А
М1:1

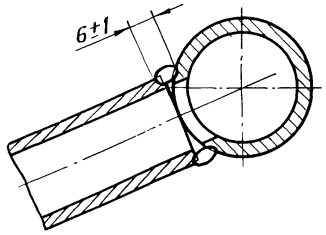

1. **Размеры для справок.
2. Сварка газовая.
3. Покрытие наружных поверхностей, кроме резьбы, - эмаль ХВ-110 или ХВ-113 черная ГОСТ 18374-73 VII. Ж2.
4. Маркировать три основные полосы желтой масляной краской ГОСТ 10503-71*.
5. Маркировать дополнительную полосу зеленой масляной краской ГОСТ 10503-71*.

Изм.	Лист	№ докум.	Подп.	Дата
Разраб.		Мицкевич		23.X.78
Пров.		Андронова		24.X.78
Рук.		Степанов		24.X.78
ГИП		Соловьев		24.10.78
Н.контр.		Пашидайлова		27.03.79
Нач. отд.		Григорьев		30.03

16038-07-00СБ | 1169 | 29

Трубопровод
Сборочный чертеж

Лит.	Масса	Масштаб
	4,05	1:5

Лист | Листов 1

МПС
Гипротранссигналсвязь
г. Ленинград

Инв. № | Подп. и дата

Типовые конструкции 3.501-116 Альбом

Формат	Зона	Поз.	Обозначение	Наименование	Кол.	Примечание
				Документация		
12			16386-00-00 СБ	Сборочный чертеж		
11			16386-00-00 ТО	Арматуры пневматической очистки стрелок из рельсов Р50 и Р65 колеи 1520 мм Техническое описание		
				Сборочные единицы		
11		1	14257-21-00	Трубка правая с двумя соплами	1	
11		2	14257-27-00	Трубка левая с двумя соплами	1	
11		3	14257-33-00	Полоса с планкой	6	
11		4	16183-17-00	Хомутик	36	

Подп. и дата

Инв. №

Изм.	Лист	№ докум.	Подп.	Дата
Разраб.		Хорев		21.10.78
Пров.		Андронова		24/X 78
Рук.		Степанов		24/X 78
Н.контр.		Пошибайлова		23.09.78
Нач.отд.		Григорьев		30.10

16386-00-00 | 1169 | 30

Арматура пневматической очистки стрелки Р50 м 1/11 колеи 1520мм

Лит.	Лист	Листов
	1	4

МПС Гипротранссигналсвязь г. Ленинград

Типовые конструкции 3.501-116 Альбом

30

Формат	Зона	Поз.	Обозначение	Наименование	Кол.	Примечание
11		5	16374-01-00	Трубопровод	1	
		6	-01	Трубопровод	1	
11		7	16374-02-00	Трубопровод	1	
		8	-01	Трубопровод	1	
11		9	16374-07-00	Трубопровод	1	
		10	-01	Трубопровод	1	
11		12	16386-02-00	Отвод с соплом на 10°	6	
		13	-01	Отвод с соплом на 10°	6	
11		14	16386-03-00	Отвод с соплом на 30°	2	
		15	-01	Отвод с соплом на 30°	2	
				Детали		
11		19	14257-00-05	Полоса	2	
11		20	14257-20-01	Упор	24	
11		21	14259-00-01	Труба 40	1	
11		22	16374-00-01	Труба	1	

Подп. и дата

Инв. №

Изм.	Лист	№ докум.	Подп.	Дата

16386-00-00 | 1169 | 30 | Лист 2

Формат	Зона	Поз.	Обозначение	Наименование	Кол.	Примечание
64		25	16386-00-01	Рукав		
				Рукав Г(IV)-10-20-33-У		
				ГОСТ 18698-73* L=90±5	18	0,07кг
				Стандартные изделия		
				Контргайки ГОСТ 8961-75		
		27		Ц-15	36	
		28		Ц-25	6	
		29		Ц-40	3	
		30		Колпак Ц-25		
				ГОСТ 8962-75	2	
		31		Муфта короткая Ц-40		
				ГОСТ 8954-75	2	
		32		Муфта 25-Ц		
				ГОСТ 8966-75	2	
		33		Тройник Ц-40		
				ГОСТ 8948-75	2	
		34		Футорка Ц-40×25		
				ГОСТ 8960-75	4	
				Гайки ГОСТ 5915-70*		
		35		М8.4.019	6	
		36		М10.4.019	3	
		37		М16.4.019	12	
		38		Шайба 16.02.019		
				ГОСТ 6958-78	6	

Альбом конструкций 3.501-116

Инв. № | Подп. и дата

Изм.	Лист	№ докум.	Подп.	Дата	16386-00-00	1169	31	Лист 3

Формат	Зона	Поз.	Обозначение	Наименование	Кол.	Примечание
		39		Шайба 8.02.019		
				ГОСТ 11371-78	6	
		40		Костыль 12×12		
				ГОСТ 8143-76	4	
				Хомуты ГОСТ 16692-71		
		41		Хомут 40	6	
		42		Хомут 55	2	

Альбом конструкций 3.501-116

Инв. № | Подп. и дата

Изм.	Лист	№ докум.	Подп.	Дата	16386-00-00	1169	31	Лист 4

Типовые конструкции 3.501-116. Альбом

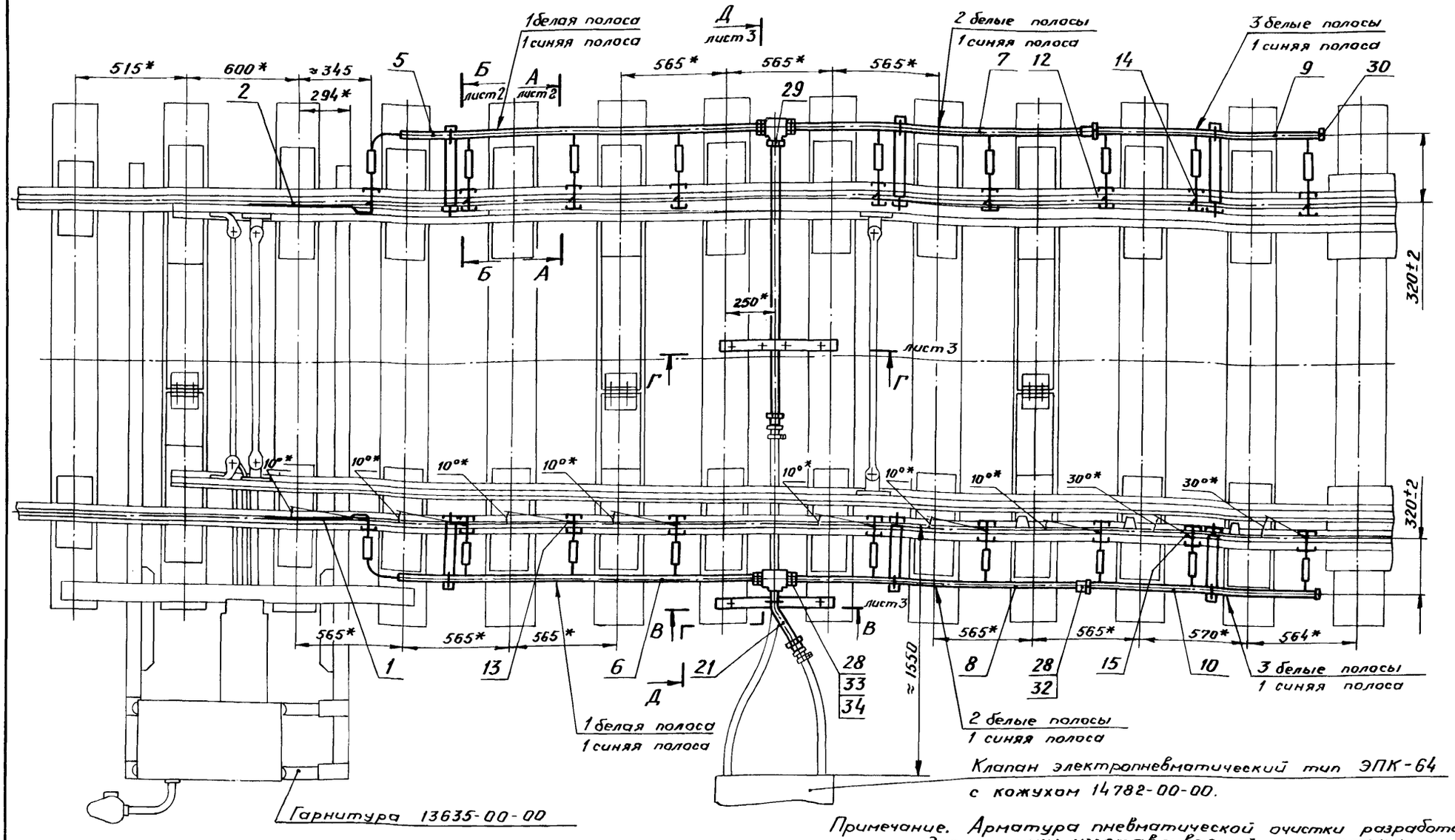

Примечание. Арматура пневматической очистки разработана для стрелки, изготавливаемой по чертежу ПТКБ ЦП МПС 1329.01.000 СБ.

Техническая характеристика

1. Число сопел на остряк – 10 шт.
2. Диаметр 1-го сопла – 7 мм.
   Диаметр остальных сопел – 6 мм.
3. Потеря давления в арматуре при установившемся давлении перед последним соплом – 0,8 кгс/см².
4. Расход свободного воздуха для очистки одного остряка при установившемся давлении перед последним соплом 3,5 кгс/см² и непрерывном дутье составляет 13,4 м3. св. воздуха / мин.

Технические требования

1.* Размеры для справок.
2. Покрытие неокрашенных мест арматуры – эмаль ХВ-110 или ХВ-113 черная ГОСТ 18374-73. VII. Жг.
3. Все резьбовые соединения собрать с использованием ленты ФУМ ТУ6-05-1388-70 или с пенькой на сурике. Пенька ГОСТ 10.28-70. Сурик железный ГОСТ 8135-74.

Изм.	Лист	№ докум.	Подп.	Дата
Разраб.	Харев			21.10.78
Пров.	Андронова			30.10.78
Рук.	Степанов			30.10.78
ГИП	Соловьев			23.03.79
Н. контр.	Белявская			23.03.79
Нач. отд.	Григорьев			30.03.79

16386-00-00СБ | 1169 | 32

Арматура пневматической очистки стрелки Р50 м 1/11 колеи 1520 мм
Сборочный чертеж

Лит.	Масса	Масштаб
	85,0	1:20

Лист 1 | Листов 3

МПС
Гипротранссигналсвязь
г. Ленинград

Инв. № | Подп. и дата

Типовые конструкции 3.001-116 Альбом

А-А повернуто, лист 1
М1:2

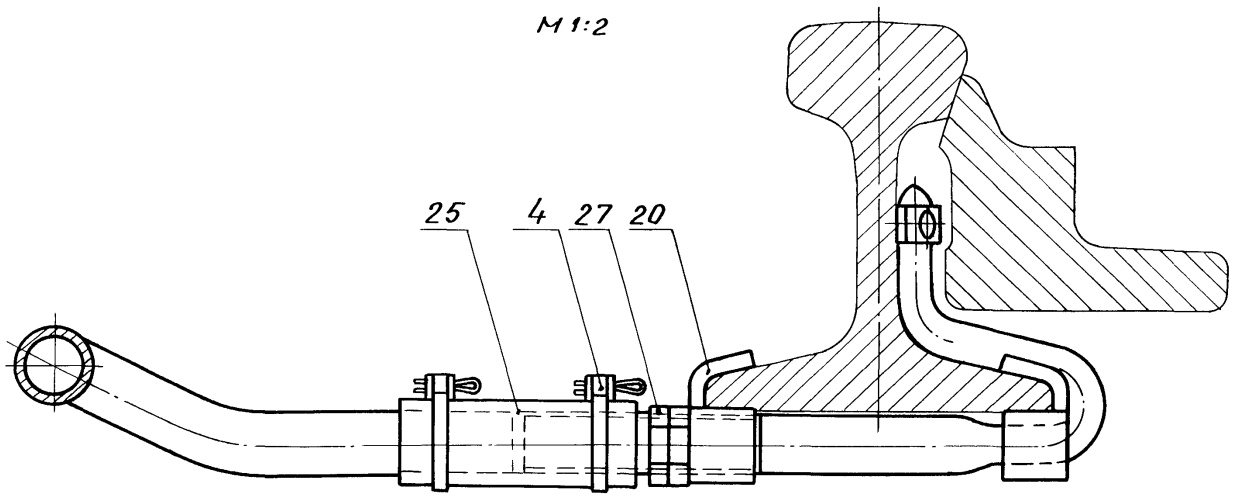

Б-Б повернуто, лист 1
М1:5

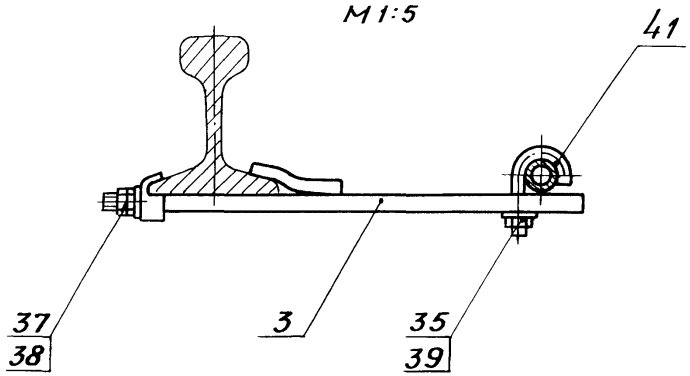

Инв. № | Подп. и дата

Изм.	Лист	№ докум.	Подп.	Дата	16386-00-00СБ	1169	33	Лист 2

В-В
М1:5
лист 1

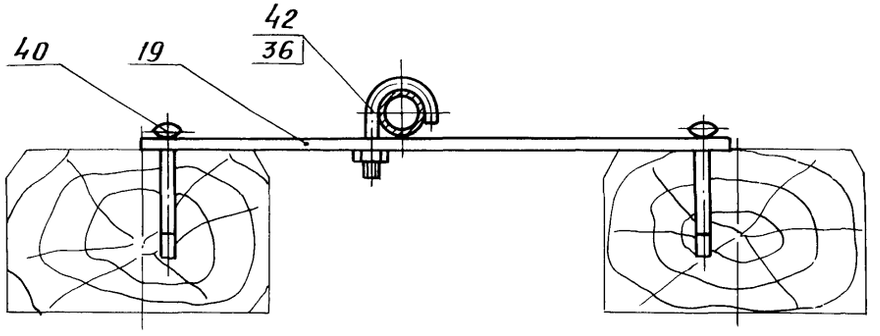

Г-Г
М1:5
лист 1

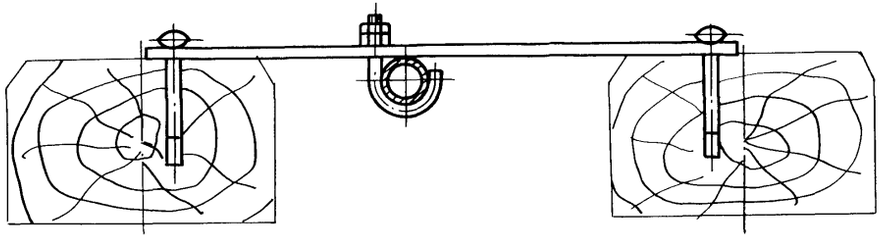

Д-Д
М1:10
повернуто, лист 1

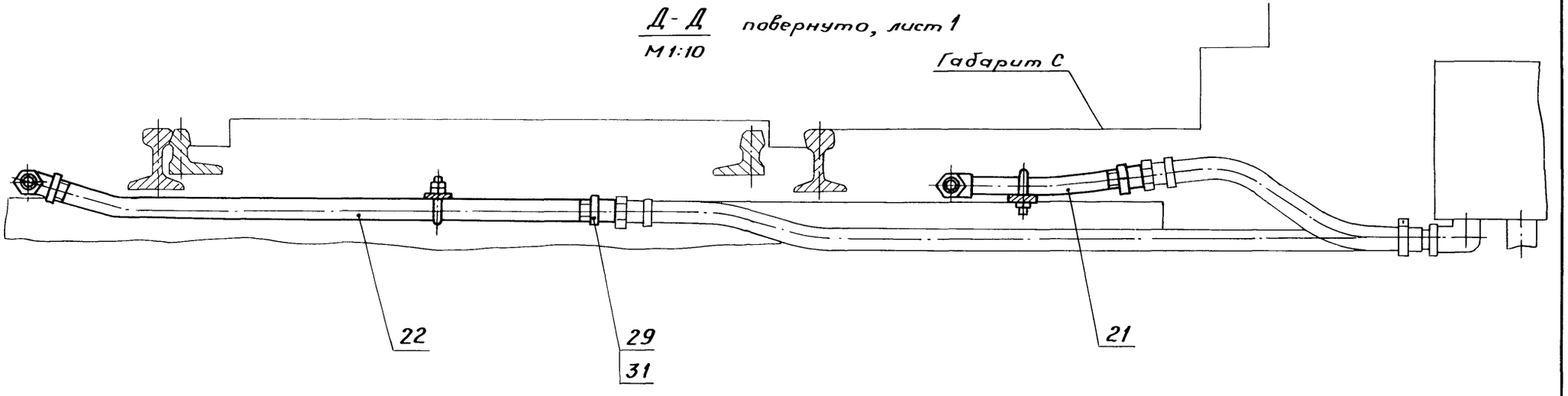

Альбом
Типовые конструкции 3.501-116

Формат	Зона	Поз.	Обозначение	Наименование	Кол.	Примечание
				Документация		
12			16386-02-00 СБ	Сборочный чертеж		
				Детали		
11		1	14257-21-02	Сопло ф6	1	
11		2	16374-05-01	Упор	1	
				Переменные данные для исполнений:		
				16386-02-00		
11		3	14257-29-01	Трубка левая на 10°	1	
				16386-02-00-01		
11		3	14257-23-01	Трубка правая на 10°	1	

Подп. и дата | Инв. №

Изм.	Лист	№ докум.	Подп.	Дата
Разраб.		Харев		13.10.78
Пров.		Андронова		24.10.78
Рук.		Степанов		24.10.78
Н.контр.		Пошибайлова		23.03.79
Нач.отд.		Григорьев		30.03

16386-02-00 | 1169 | 35

Отвод с соплом на 10°

Лит.	Лист	Листов
		1

МПС
Гипротранссигналсвязь
г. Ленинград

Альбом
Типовые конструкции 3.501-116

Формат	Зона	Поз.	Обозначение	Наименование	Кол.	Примечание
				Документация		
12			16386-03-00 СБ	Сборочный чертеж		
				Детали		
11		1	14257-21-02	Сопло ф6	1	
11		2	16374-05-01	Упор	1	
				Переменные данные для исполнений:		
				16386-03-00		
11		3	14257-31-01	Трубка левая на 30°		
				16386-03-00-01		
11		3	14257-25-01	Трубка правая на 30°		

Подп. и дата | Инв. №

Изм.	Лист	№ докум.	Подп.	Дата
Разраб.		Харев		13.10.78
Пров.		Андронова		24.10.78
Рук.		Степанов		24.10.78
Н.контр.		Пошибайлова		23.03.79
Нач.отд.		Григорьев		30.03

16386-03-00 | 1169 | 35

Отвод с соплом на 30°

Лит.	Лист	Листов
		1

МПС
Гипротранссигналсвязь
г. Ленинград

Типовые конструкции 3.501-116 Альбом

16386-02-00

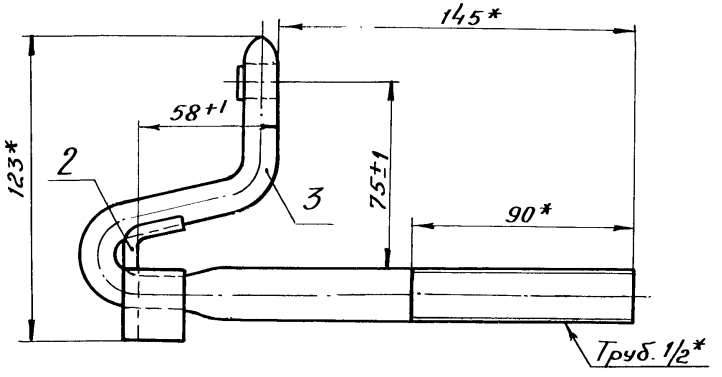

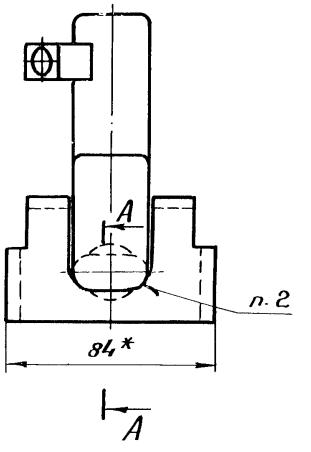

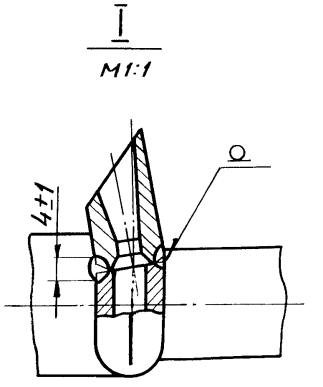

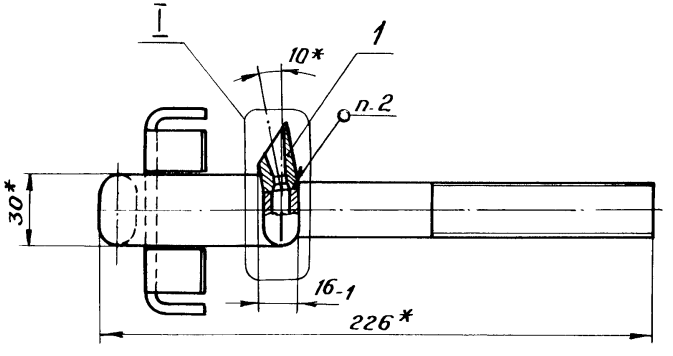

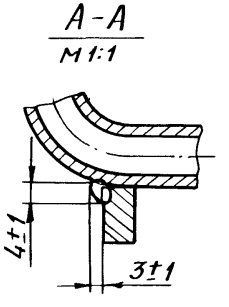

1.* Размеры для справок.

2. Сварка газовая.

3. Покрытие наружных поверхностей, кроме резьбы, - эмаль ХВ-110 или ХВ-113 черная ГОСТ 18374-73. VII. Жг.

16386-02-00-01 - зеркальное отражение

Остальное - см. 16386-02-00

М1:4

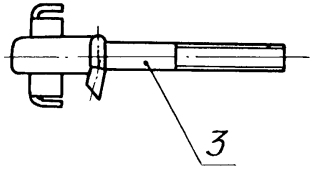

Изм.	Лист	№ докум.	Подп.	Дата
Разраб.		Харев		20/12-78
Пров.		Андронова		24/12-78
Рук.		Степанов		24/12-78
ГИП		Соловьев		27.12.78
Н.контр.		Пашибайлова		12.03.79
Нач.отд.		Григорьев		30.03

16386-02-00СБ	1169	36
Отвод с соплом на 10° Сборочный чертеж	Лит.	Масса 0,83
		Масштаб 1:2
	Лист	Листов 1
МПС Гипротранссигналсвязь г. Ленинград		

Подп. и дата

Инв. №

Типовые конструкции 3.501-116 Альбом

16386-03-00

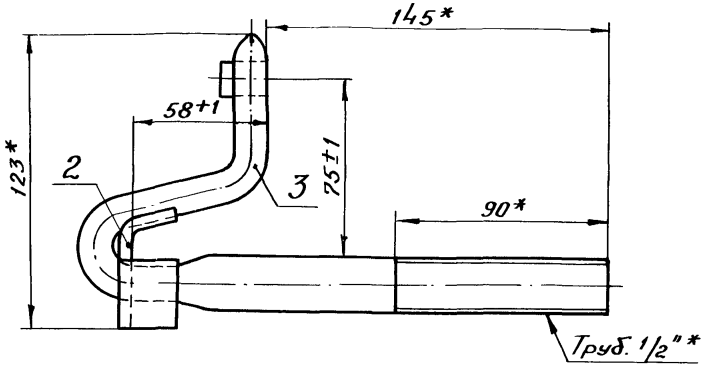

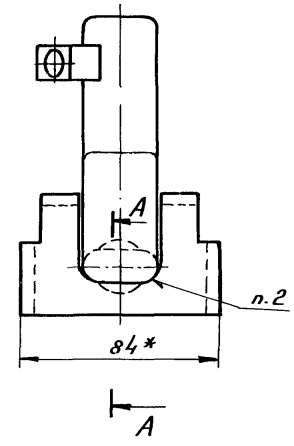

16386-03-00-01 – зеркальное отражение

Остальное – см. 16386-03-00

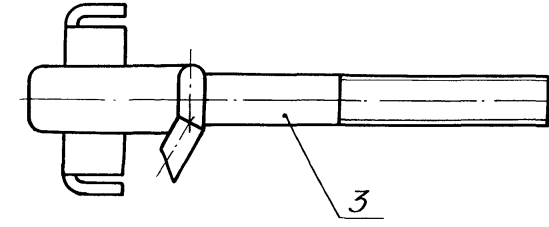

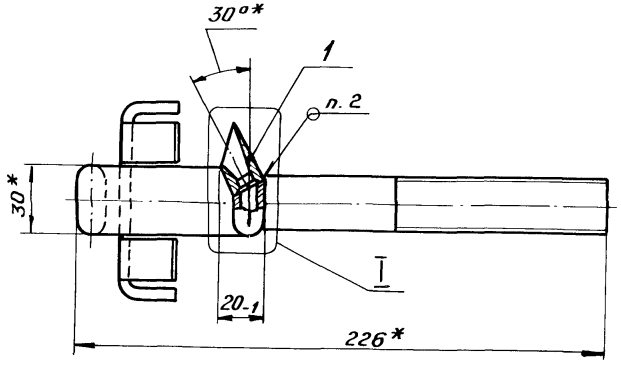

1. * Размеры для справок.
2. Сварка газовая
3. Покрытие наружных поверхностей, кроме резьбы, – эмаль ХВ-110 или ХВ-113 черная ГОСТ 18374-73. VII. Ж2.

I
М1:1

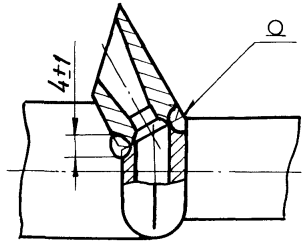

А-А
М1:1

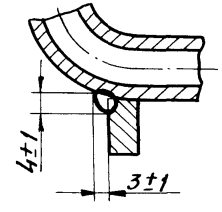

Изм.	Лист	№ докум.	Подп.	Дата
Разраб.		Жуковская		24/X-78
Пров.		Андронова		25/X-78
Рук.		Степанов		25/X-78
ГИП		Соловьев		25.10.78
Н.контр.		Пошибайлова		11.83.8
Нач.отд.		Григорьев		30.9

16386-03-00СБ | 1169 | 37

Отвод с соплом на 30°
Сборочный чертеж

Лит.	Масса	Масштаб
	0.83	1:2
Лист	Листов 1	

МПС
Гипротранссигналсвязь
г. Ленинград

Инв. № | Подп. и дата

Формат	Зона	Поз.	Обозначение	Наименование	Кол.	Примечание
				Документация		
12			16387-00-00 СБ	Сборочный чертеж		
11			16386-00-00 ТО	Арматуры пневматической очистки стрелок из рельсов Р50 и Р65 колеи 1520 мм		
				Техническое описание		
				Сборочные единицы		
11		1	14257-21-00	Трубка правая с двумя соплами	1	
11		2	14257-27-00	Трубка левая с двумя соплами	1	
11		3	14257-33-00	Полоса с планкой	6	
11		4	16187-17-00	Хомутик	32	

Инв. № | Подп. и дата

Изм.	Лист	№ докум.	Подп.	Дата
Разраб.		Жуковская		20.12.78
Пров.		Андронова		25.12.78
Рук.		Степанов		24.12.78
Н.контр.		Пошивайлова		29.12.78
Нач.отд.		Григорьев		30.12.78

16387-00-00 | 1169 | 38

Арматура пневматической очистки стрелки Р50 м 1/6 колеи 1520 мм

Лит.	Лист	Листов
	1	4

МПС Гипротранссигналсвязь г. Ленинград

Формат	Зона	Поз.	Обозначение	Наименование	Кол.	Примечание
11		6	16386-02-00	Отвод с соплом на 10°	4	
		7	-01	Отвод с соплом на 10°	4	
11		8	16386-03-00	Отвод с соплом на 30°	3	
		9	-01	Отвод с соплом на 30°	3	
11		10	16387-01-00	Трубопровод	1	
		11	-01	Трубопровод	1	
11		12	16387-02-00	Трубопровод	1	
		13	-01	Трубопровод	1	
11		14	16387-03-00	Трубопровод	1	
		15	-01	Трубопровод	1	
11		16	16387-04-00	Трубопровод	1	
		17	-01	Трубопровод	1	
				Детали		
11		19	14257-00-05	Полоса	2	
11		20	14257-20-01	Упор	22	
11		21	14259-00-01	Труба 40	1	
11		22	16374-00-01	Труба	1	
бч		23	16387-00-01	Рукав		
				Рукав Г(IV)-10-20-33-У ГОСТ 18696-73* L=90±5	16	0,07 кг

Инв. № | Подп. и дата

Изм.	Лист	№ докум.	Подп.	Дата

16387-00-00 | 1169 | 38 | Лист 2

Формат	Зона	Поз.	Обозначение	Наименование	Кол.	Примечание
				Стандартные изделия		
				Контргайки ГОСТ 8961-75		
		26		Ц-15	32	
		27		Ц-25	10	
		28		Ц-40	3	
		29		Колпак Ц-25		
				ГОСТ 8962-75	2	
		30		Муфта короткая		
				Ц-40 ГОСТ 8954-75	2	
		31		Муфта 25-Ц		
				ГОСТ 8966-75	4	
		32		Тройник Ц-40		
				ГОСТ 8948-75	2	
		33		Футорка Ц-40х25		
				ГОСТ 8960-75	4	
				Гайки ГОСТ 5915-70*		
		34		М8.4.019	6	
		35		М10.4.019	3	
		36		М16.4.019	12	
		37		Шайба 16.02.019		
				ГОСТ 6958-78	6	
		38		Шайба 8.02.019		
				ГОСТ 11371-78	6	
		39		Костыль 12х12		
				ГОСТ 8143-76	3	

Типовые конструкции 3.501-116 Альбом

Формат	Зона	Поз.	Обозначение	Наименование	Кол.	Примечание
				Хомуты ГОСТ 16692-71		
		40		Хомут 40	6	
		41		Хомут 55	2	

Альбом
Типовые конструкции 3.501-116

Техническая характеристика

Наименование параметра	Размер параметра	
	для приемо-отправ. стрелки	для горочной стрелки
Число сопел на остряк	9 шт.	7 шт.
Диаметр первого сопла	7 мм	
Диаметр остальных сопел	6 мм	
Потеря давления в арматуре при установившемся давлении перед последним соплом составляет не более	0,8 кгс/см²	0,7 кгс/см²
Расход свободного воздуха для очистки одного остряка при установившемся давлении перед последним соплом 3,5 кгс/см² и непрерывном дутье составляет	12,1 м³ св. воздуха / мин	9,5 м³ св. воздуха / мин

Примечание

Арматура пневматической очистки разработана для стрелок, изготовляемых по чертежам ПТКБ ЦП МПС 1644.01.000 СБ (для приемо-отправочных путей) и 1581.01.000 СБ (для горочных путей).

Технические требования

1.* Размеры для справок.

2. Покрытие неокрашенных мест арматуры – эмаль ХВ-110 или ХВ-113 черная ГОСТ 18374-73. VII. Жг.

3. Все резьбовые соединения собрать с использованием ленты ФУМ ТУ6-05-1388-70 или с пенькой на сурике. Пенька ГОСТ 10.28-70. Сурик железный ГОСТ 8135-74.

4. Полосу поз. 19 обрезать по месту при монтаже и приварить к связной полосе.

5. Трубопроводы поз. 14 и 15 на горочной стрелке не ставить. Отводы с соплами и детали их крепления использовать как запасные, а трубопроводы – для ремонта.

Изм.	Лист	№ докум.	Подп.	Дата
Разраб.		Жуковская		23.11.78
Пров.		Андронова		24.11.78
Рук.		Степанов		24.11.78
ГИП		Соловьев		24.11.78
Н. контр.		Пшибайлова		27.11.78
Нач. отд.		Григорьев		30.11.78

16387-00-00СБ

Арматура пневматической очистки стрелки Р50м 1/6 колеи 1520 мм. Сборочный чертеж

Лит.	Масса	Масштаб
	80,0	1:20

Лист 1 Листов 4

МПС Гипротранссигналсвязь г. Ленинград

1169 | 40

Инв. № | Подп. и дата

Для приемо-отправочной стрелки

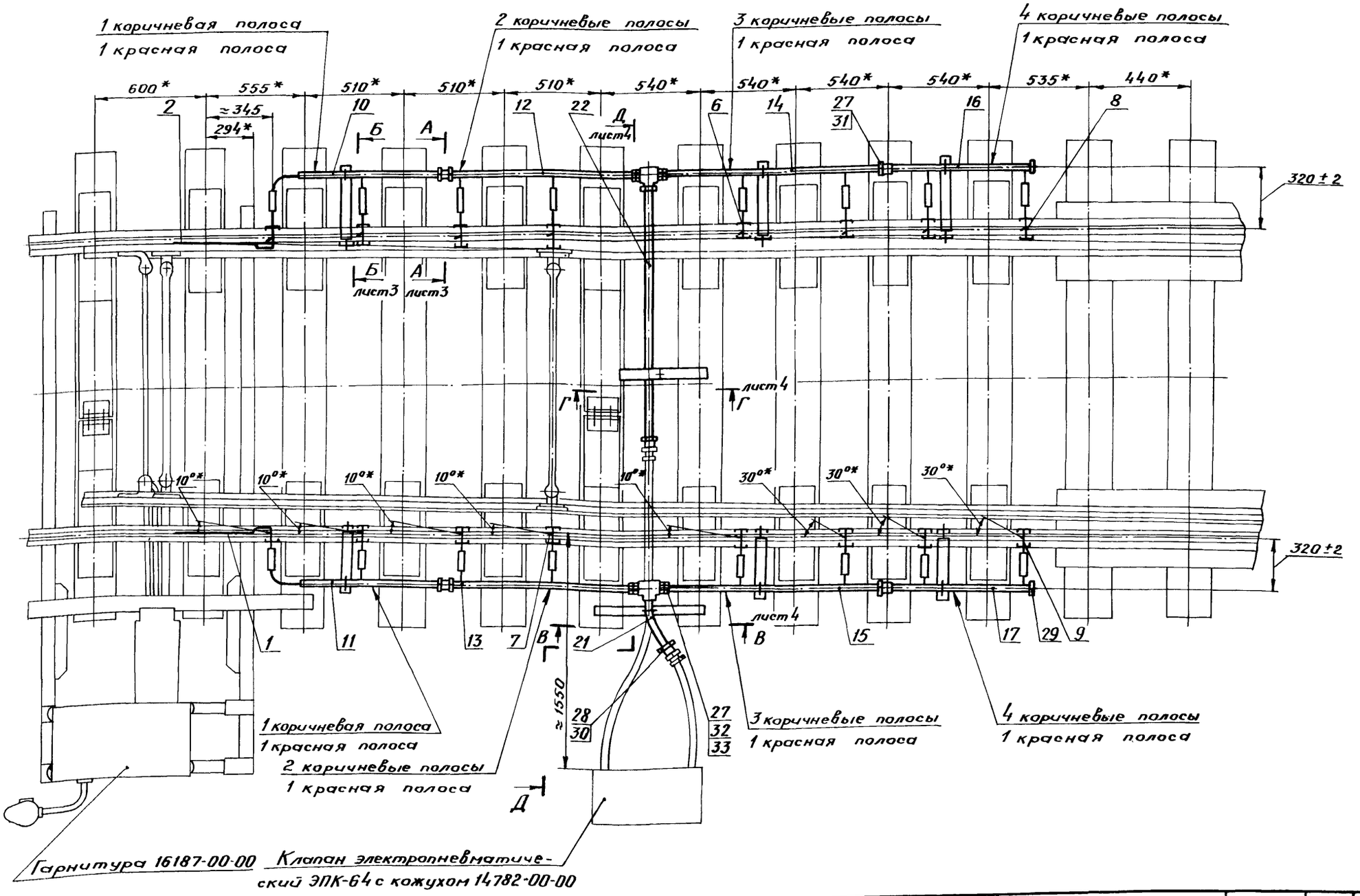

Типовые конструкции 3.501-116 Альбом

Инв. №	Подп. и дата

Изм.	Лист	№ докум.	Подп.	Дата	16387-00-00СБ	1169	41	Лист 2

Типовые конструкции 3.501-116 . . . Альбом

Вариант для горочной стрелки

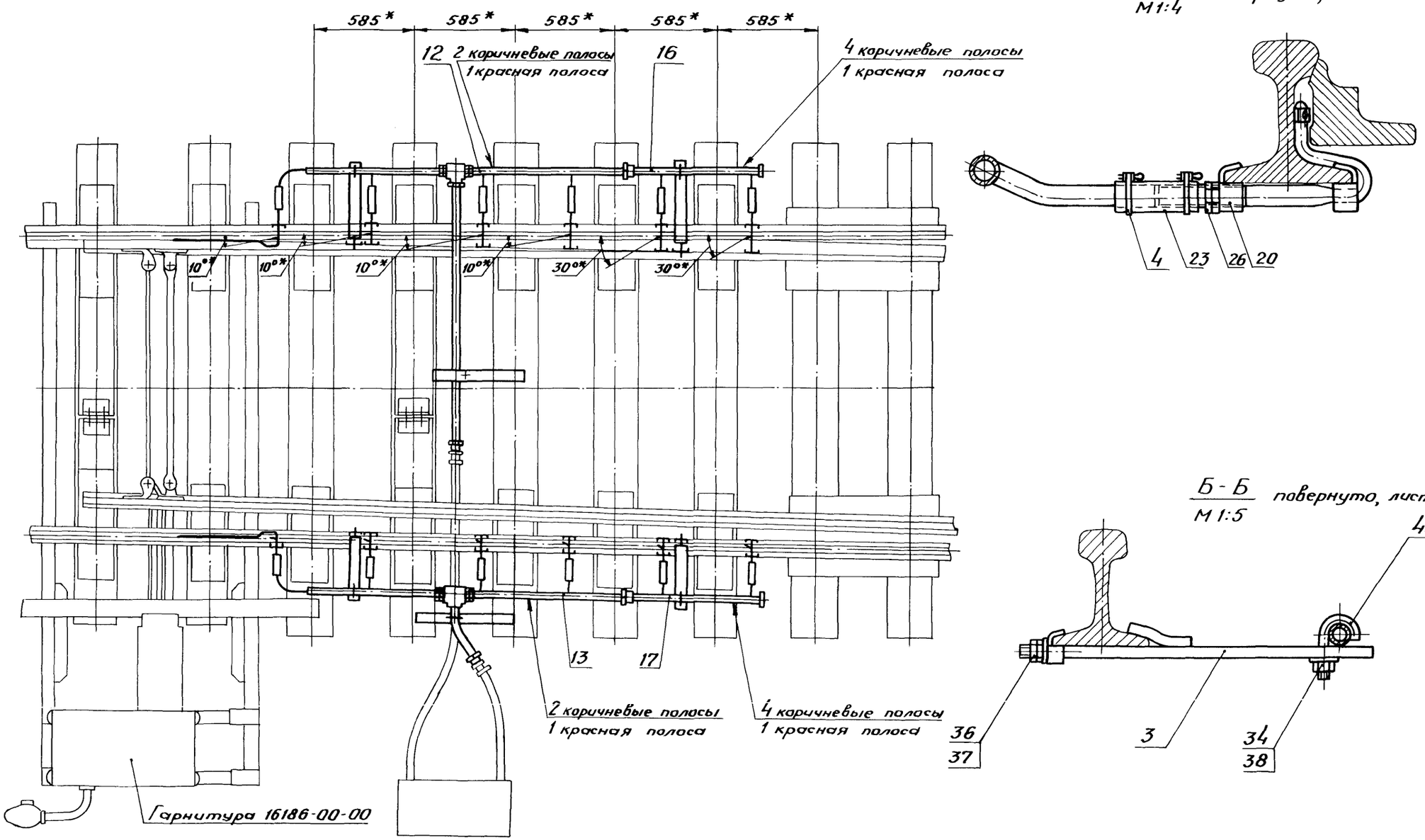

А-А
М1:4
повернуто, лист 2

Б-Б
М1:5
повернуто, лист 2

Инв. № | Подп. и дата

Изм.	Лист	№ докум.	Подп.	Дата	16387-00-00СБ	1169	42	Лист 3

Типовые конструкции 3.501-116 Альбом

Д-Д повернуто, лист 2
М 1:10

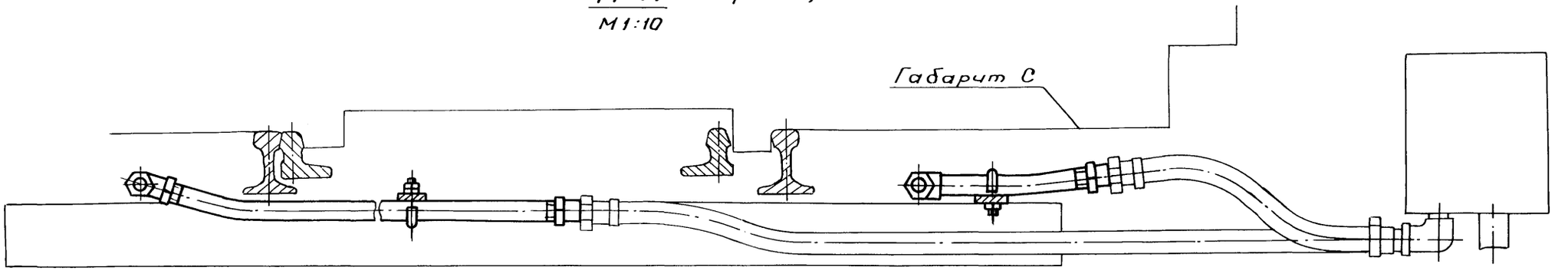

В-В лист 2
М 1:5

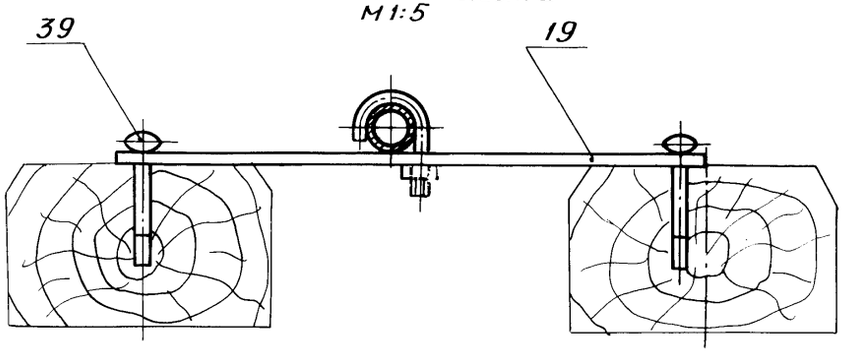

Г-Г лист 2
М 1:5

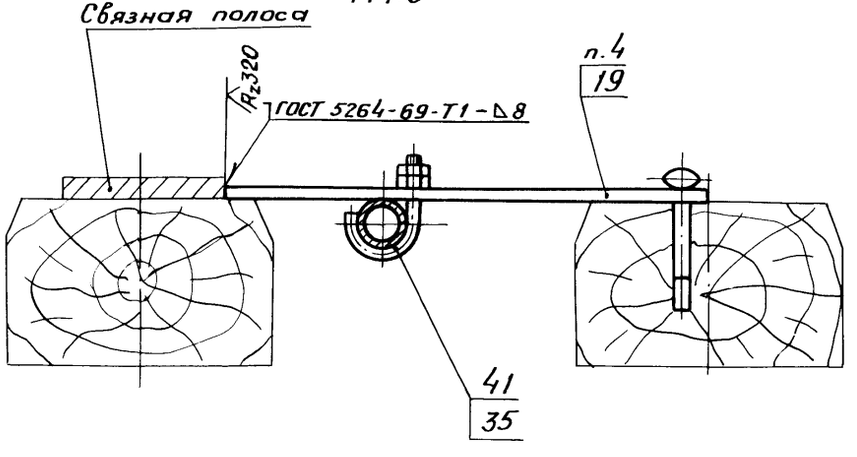

Вариант установки трубки с первым соплом (см.ТО-163П3 лист 7)

Е-Е лист 2
М 1:2

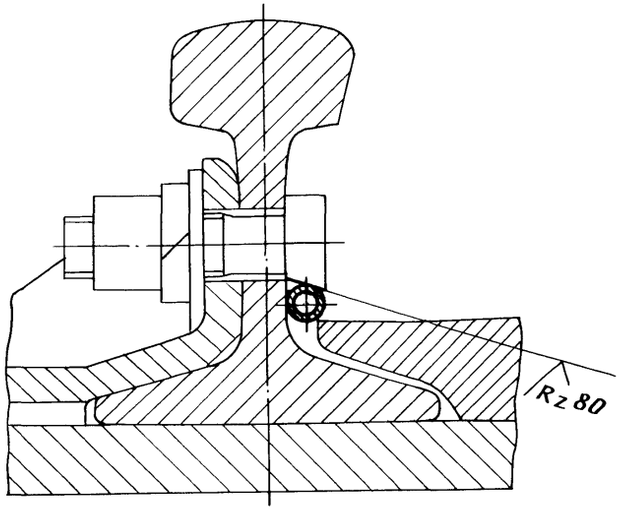

Изм.	Лист	№ докум.	Подп.	Дата	16387-00-00СБ	1169	43	Лист 4

Инв. № | Подп. и дата

Типовые конструкции 3.501-116 Альбом

Формат	Зона	Поз.	Обозначение	Наименование	Кол.	Примечание
				Документация		
12			16387-01-00 СБ	Сборочный чертеж		
				Детали		
11		1	16374-01-01	Трубка	1	
11		2	16387-01-01	Труба	1	
БЧ		3	16387-01-02	Трубка		
				Труба 20×2,35 ГОСТ 3262-75		
				L = 25 ± 1	1	0,415 кг
				Переменные данные для исполнений:		
				16387-01-00		
11		4	16374-01-04	Трубка	1	
				16387-01-00-01		
11		4	16374-01-05	Трубка	1	

Подп. и дата | Инв. №

Изм.	Лист	№ докум.	Подп.	Дата
Разраб.		Хорев		16.10.78
Пров.		Андронова		25.10.78
Рук.		Степанов		25.10.78
Н.контр.		Пашибайлова		22.03.79
Нач.отд.		Григорьев		30.03

16387-01-00 | 1169 | 44

Трубопровод

Лит.	Лист	Листов
		1

МПС Гипротранссигналсвязь г. Ленинград

Типовые конструкции 3.501-116 Альбом

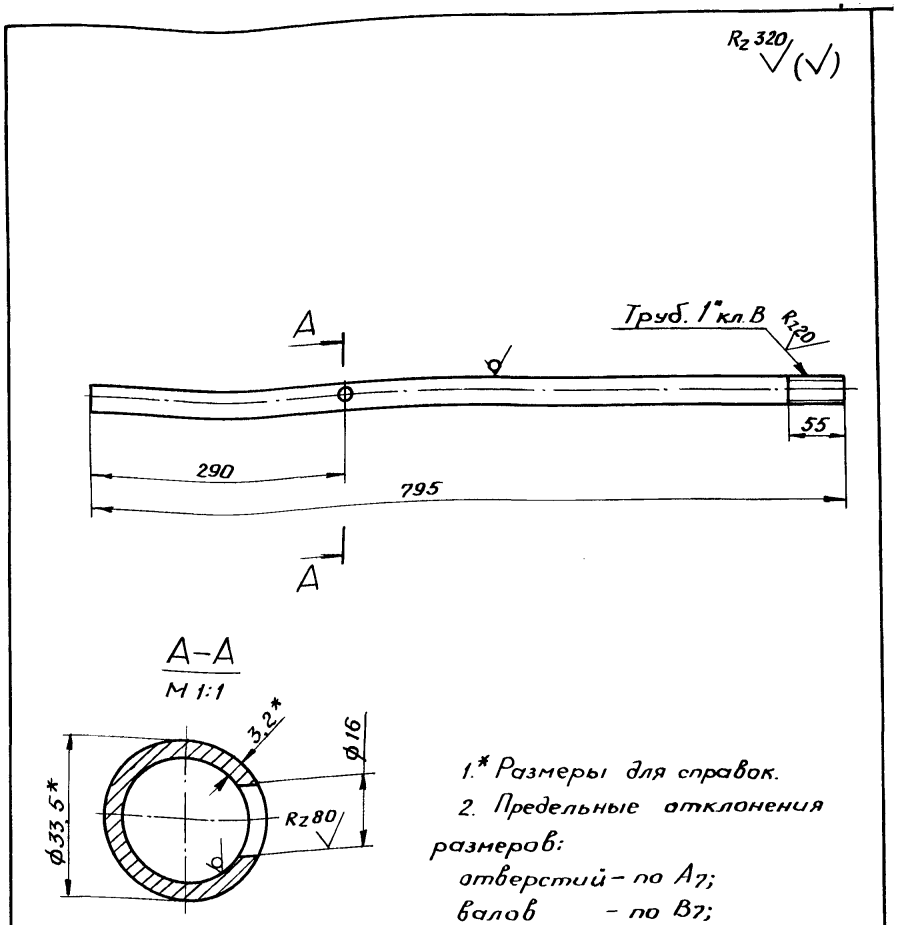

1.* Размеры для справок.

2. Предельные отклонения размеров:

отверстий – по A_7;

валов – по B_7;

остальных – по CM_8.

3. Кромки отверстия ф16 зачистить.

Подп. и дата | Инв. №

Изм.	Лист	№ докум.	Подп.	Дата
Разраб.		Хорев		16.10.78
Пров.		Андронова		25.10.78
Рук.		Степанов		25.10.78
ГИП		Соловьев		25.10.78
Н.контр.		Белявская		22.03.79
Нач.отд.		Григорьев		30.03

16387-01-01 | 1169 | 44

Труба

Лит.	Масса	Масштаб
	1,95	1:5

Лист	Листов 1

Труба 25×3,2 ГОСТ 3262-75

МПС Гипротранссигналсвязь г. Ленинград

Формат А1

Типовые конструкции 3.501-116 Альбом

16387-01-00

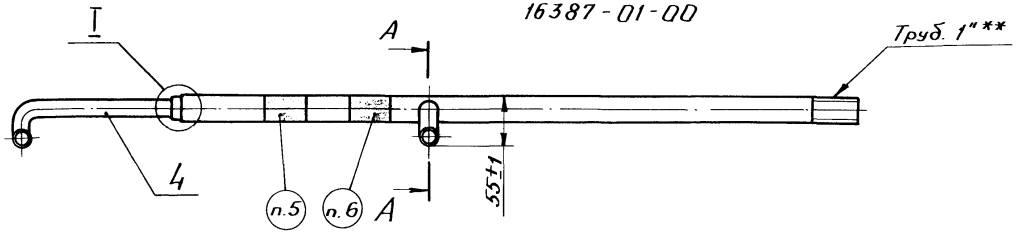

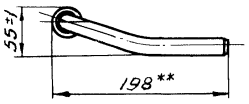

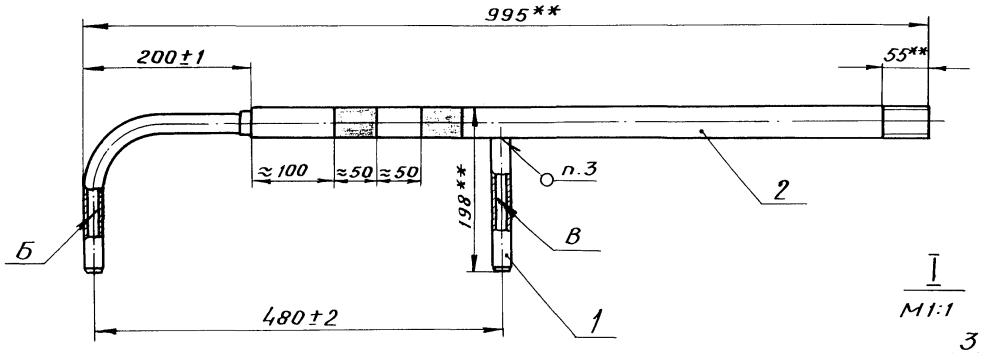

I
М1:1

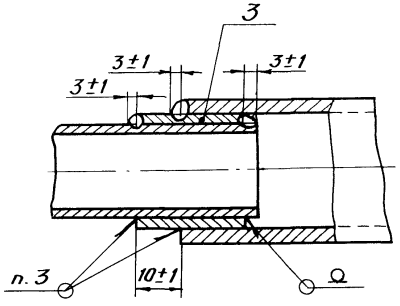

16387-01-00-01 - зеркальное отражение

Остальное - см. 16387-01-00

М1:10

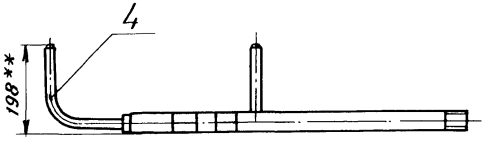

А-А
М1:1

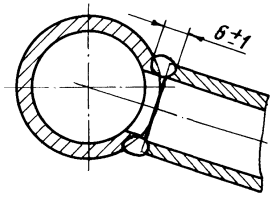

Изм.	Лист	№ докум.	Подп.	Дата
Разраб.		Хорев		20.12.78
Пров.		Андронова		25.12.78
Рук.		Степанов		25.12.78
ГИП		Соловьев		25.12.78
Н.контр.		Белявская		12.03.79
Нач.отд.		Григорьев		30.03

16387-01-00СБ | 1169 | 45

Трубопровод
Сборочный чертеж

Лит.	Масса	Масштаб
	2,8	1:5

Лист | Листов 1

МПС
Гипротранссигналсвязь
г. Ленинград

1. ** Размеры для справок.
2. Непараллельность оси отверстия Б относительно оси отверстия В не более 2 мм.
3. Сварка газовая.
4. Покрытие наружных поверхностей, кроме резьбы, - эмаль ХВ-110 или ХВ-113 черная ГОСТ 18374-73. VII. Ж2.
5. Маркировать одну основную полосу коричневой масляной краской ГОСТ 10503-71*.
6. Маркировать дополнительную полосу красной масляной краской ГОСТ 10503-71*.

Инв. № | Подп. и дата

Типовые конструкции 3.501-116 Альбом

Формат	Зона	Поз.	Обозначение	Наименование	Кол.	Примечание
				Документация		
12			16387-02-00 СБ	Сборочный чертеж		
				Детали		
11		1	16374-01-01	Трубка	2	
11		2	16387-02-01	Труба	1	
				Различие исполнений 16387-02-00 и 16387-02-00-01 по сборочному чертежу		

Инв. №	Подп. и дата

Изм.	Лист	№ докум.	Подп.	Дата
Разраб.		Хорев		14.10.78
Пров.		Андронова		23.10.78
Рук.		Степанов		25.10.78
Н.контр.		Лошибайлова		29.03.79
Нач.отд.		Григорьев		30.03

16387-02-00 | 1169 | 46

Трубопровод

Лит.	Лист	Листов
		1

МПС
Гипротранссигналсвязь
г. Ленинград

Типовые конструкции 3.501-116 Альбом

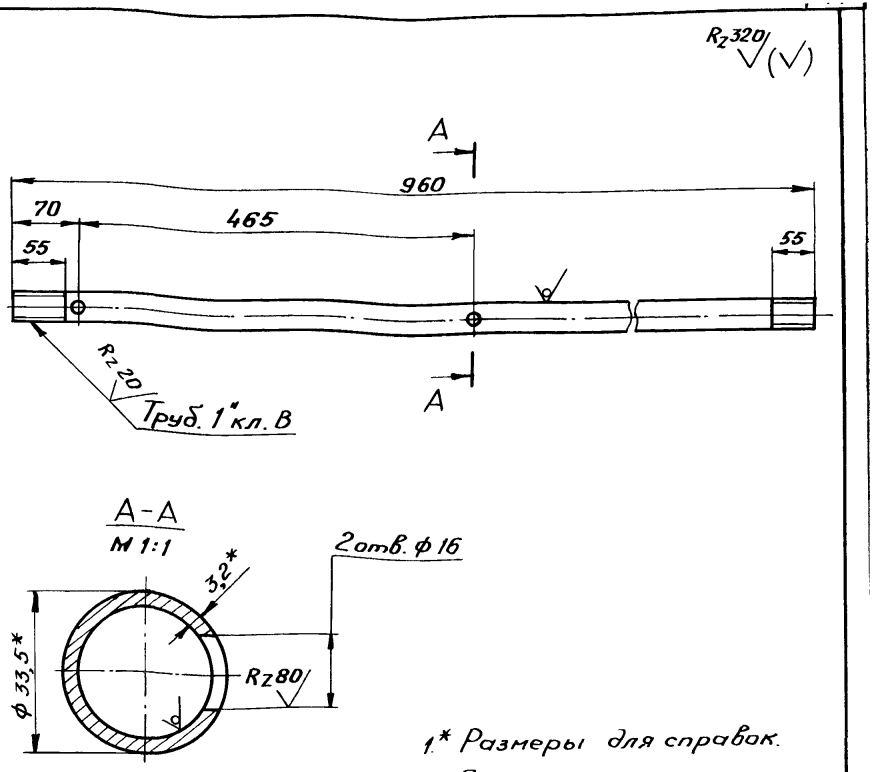

1.* Размеры для справок.

2. Предельные отклонения размеров:

отверстий – по A_7;

валов – по B_7;

остальных – по CM_8.

3. Кромки отверстий ф 16 зачистить.

Инв. №	Подп. и дата

Изм.	Лист	№ докум.	Подп.	Дата
Разраб.		Хорев		14.10.78
Пров.		Андронова		23.10.78
Рук.		Степанов		25.10.78
ГИП		Соловьев		25.10.78
Н.контр.		Лошибайлова		29.03.79
Нач.отд.		Григорьев		30.03

16387-02-01 | 1169 | 46

Труба

Лит.	Масса	Масштаб
	2,3	1:5

Лист	Листов 1

МПС
Гипротранссигналсвязь
г. Ленинград

Труба 25×3,2 ГОСТ 3262-75

Копировал А4 Формат А4

Альбом

Типовые конструкции 3.501-116

16387-02-00

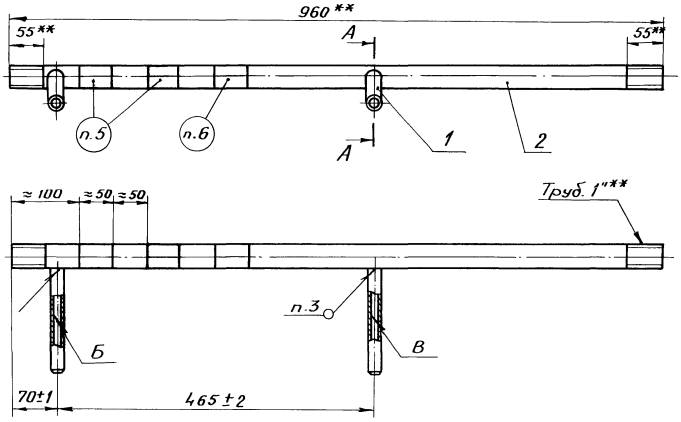

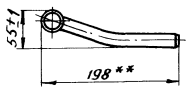

1.** Размеры для справок

2. Непараллельность оси отверстия Б относительно оси отверстия В не более 2 мм.

3. Сварка газовая.

4. Покрытие наружных поверхностей, кроме резьбы, - эмаль ХВ-110 или ХВ-113 черная ГОСТ 18374-73. VII. Ж2

5. Маркировать две основные полосы коричневой масляной краской ГОСТ 10503-71.*

6. Маркировать дополнительную полосу красной масляной краской ГОСТ 10503-71*.

А-А

М 1:1

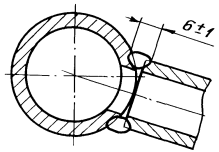

16387-02-00.01 - зеркальное отражение

Остальное - см. 16387-02-00



						16387-02-00СБ	1169	47
Изм.	Лист	№ докум.	Подп.	Дата	Трубопровод Сборочный чертеж		Масса	Масштаб
Разраб.		Хорев		20.11.78			2,84	1:5
Пров.		Андронова		25.11.78				
Рук.		Степанов		25.11.78			Лист	Листов 1
ГИП		Соловьев		25.11.78			МПС Гипротранссигналсвязь г. Ленинград	
Н.контр.		Белявская		29.11.78				
Нач. отд.		Григорьев		30.11.78				

Инв. № | Подп. и дата

Типовые конструкции 3.501-116 Альбом

Формат	Зона	Поз.	Обозначение	Наименование	Кол.	Примечание
				Документация		
12			16387-03-00 СБ	Сборочный чертеж		
				Детали		
11		1	16374-01-01	Трубка	2	
11		2	16387-03-01	Труба	1	
				Различия исполнений		
				16387-03-00 ч		
				16387-03-00-01 по		
				сборочному чертежу.		

Подп. и дата | Инв. №

Изм.	Лист	№ докум.	Подп.	Дата
Разраб.		Хорев		17.10.18
Пров.		Андронова		25.10.18
Рук.		Степанов		25.10.18
Н.контр.		Пашкбайлова		29.03.19
Нач.отд.		Григорьев		30.03

16387-03-00

Трубопровод

Лит.	Лист	Листов
		1

МПС
Гипротранссигналсвязь
г. Ленинград

Типовые конструкции 3.501-116 Альбом

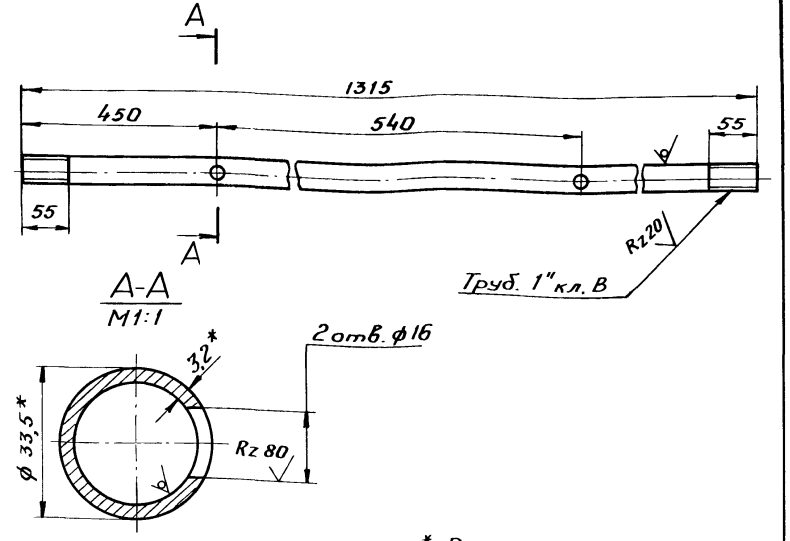

1.* Размеры для справок.

2. Предельные отклонения размеров:

отверстий – по A_7;

валов – по B_7;

остальных – по СМ8.

3. Кромки отверстий ф16 зачистить.

Подп. и дата | Инв. №

Изм.	Лист	№ докум.	Подп.	Дата
Разраб.		Хорев		17.10.18
Пров.		Андронова		25.10.18
Рук.		Степанов		25.10.18
ГИП		Соловьев		25.10.18
Н.контр.		Пашкбайлова		29.03.19
Нач.отд.		Григорьев		30.03

16387-03-01 | 1169 | 48

Труба

Труба 25х3,2 ГОСТ 3262-75

Лит.	Масса	Масштаб
	3,15	1:5
Лист	Листов 1	

МПС
Гипротранссигналсвязь
г. Ленинград

Копировал Формат 11

16387-03-00

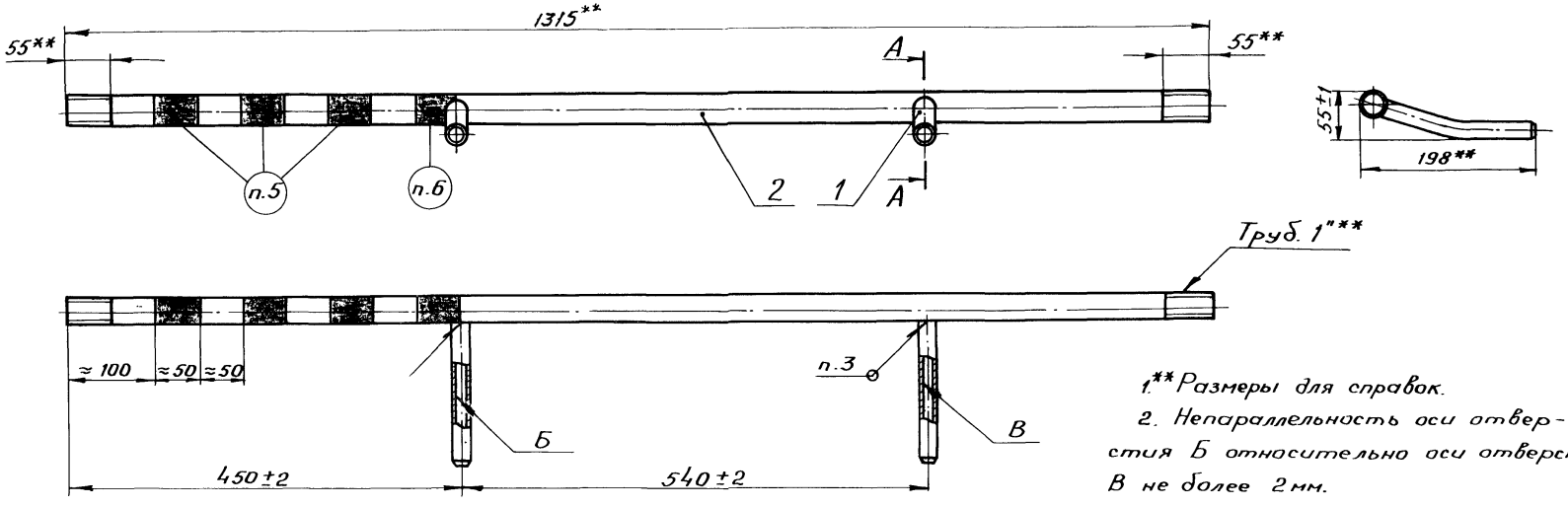

1.** Размеры для справок.

2. Непараллельность оси отверстия Б относительно оси отверстия В не более 2 мм.

3. Сварка газовая.

4. Покрытие наружных поверхностей, кроме резьбы, – эмаль ХВ-110 или ХВ-113 черная ГОСТ 18374-73. VII. Ж2.

5. Маркировать три основные полосы коричневой масляной краской ГОСТ 10503-71*.

6. Маркировать дополнительную полосу красной масляной краской ГОСТ 10503-71*.

16387-03-00-01 – зеркальное отражение

Остальное – см. 16387-03-00

А – А
М1:1



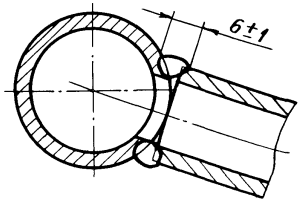

Изм.	Лист	№ докум.	Подп.	Дата
Разраб.		Харев		20.12.78
Пров.		Андронова		15.12.78
Рук.		Степанов		15.12.78
ГИП		Соловьев		15.12.78
Н.контр		Пашибайлова		29.01.79
Нач. отд		Григорьев		30.03

16387-03-00 СБ

Трубопровод
Сборочный чертеж

Лит.	Масса	Масштаб
	3,7	1:5
Лист	Листов 1	

МПС
Гипротранссигналсвязь
г. Ленинград

1169 | 49

Инв. № | Подп. и дата

Типовые конструкции 3.501-116 · Альбом

Типовые конструкции 3.501-116 Альбом

Формат	Зона	Поз.	Обозначение	Наименование	Кол.	Примечание
				Документация		
12			16387-04-00 СБ	Сборочный чертеж		
				Детали		
11		1	16374-01-01	Трубка	2	
11		2	16387-04-01	Труба	1	
				Различия исполнений 16387-04-00 и 16387-04-00-01 по сборочному чертежу		

Подп. и дата

Инв. №

Изм.	Лист	№ докум.	Подп.	Дата
Разраб.		Харев		17.11.78
Пров.		Андронова		25.12.78
Рук.		Степанов		25.12.78
Н.контр.		Пошибайлова		23.03.79
Нач. отд.		Григорьев		30.03

16387-04-00

Трубопровод

Лит.	Лист	Листов
		1

МПС Гипротранссигналсвязь г. Ленинград

Типовые конструкции 3.501-116 Альбом

$R_z 320$ / (√)

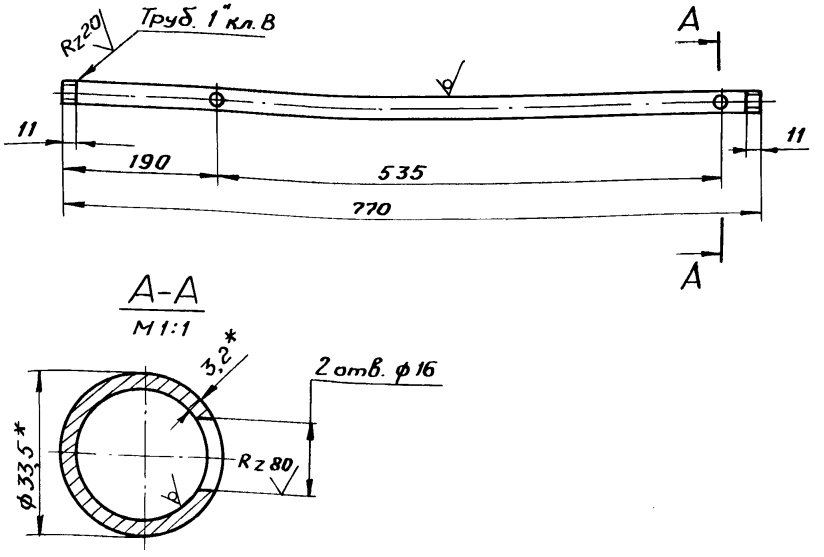

1.* Размеры для справок.

2. Предельные отклонения размеров:

отверстий – по A_7;

валов – по B_7;

остальных – по CM_8.

3. Кромки отверстий ф 16 зачистить.

Подп. и дата

Инв. №

Изм.	Лист	№ докум.	Подп.	Дата
Разраб.		Харев		17.11.78
Пров.		Андронова		25.12.78
Рук.		Степанов		25.12.78
ГИП		Соловьев		25.12.78
Н.контр.		Пошибайлова		23.03.79
Нач. отд.		Григорьев		30.03

16387-04-01 | 1169 | 50

Труба

Лит.	Масса	Масштаб
	1,84	1:5

Лист	Листов 1

Труба 25×3,2 ГОСТ 3262-75

МПС Гипротранссигналсвязь г. Ленинград

Формат А4

Типовые конструкции 3.501-116 Альбом

16387-04-00

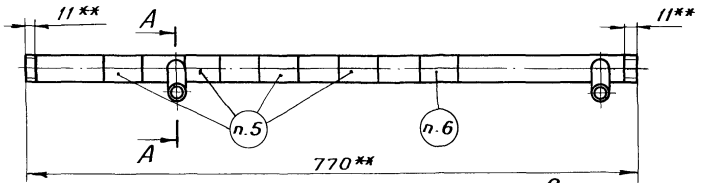

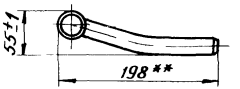

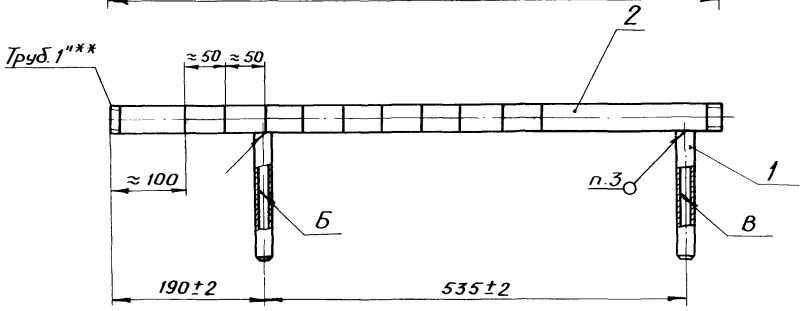

1.** Размеры для справок.

2. Непараллельность оси отверстия Б относительно оси отверстия В не более 2мм.

3. Сварка газовая.

4. Покрытие наружных поверхностей, кроме резьбы, - эмаль ХВ-110 или ХВ-113 черная ГОСТ 18374-73. VII. Ж2.

5. Маркировать четыре основные полосы коричневой масляной краской ГОСТ 10503-71*.

6. Маркировать дополнительную полосу красной масляной краской ГОСТ 10503-71*.

А-А
М1:1

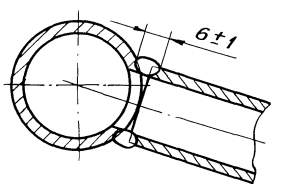

16387-04-00-01-зеркальное отражение
Остальное - см. 16387-04-00.



Изм.	Лист	№ докум.	Подп.	Дата
Разраб.		Хорев		20/IX-78
Пров.		Андронова		25/X-78
Рук.		Степанов		25/X-78
ГИП		Соловьев		25.10.78
Н.контр.		Пошибайлова		29.07.79
Нач.отд		Григорьев		30.03

16387-04-00СБ | 1169 | 51

Трубопровод
Сборочный чертеж

Лит.	Масса	Масштаб
	2,4	1:5

Лист | Листов 1

МПС
Гипротранссигналсвязь
г. Ленинград

Инв. № | Подп. и дата

Типовые конструкции 3.501-116 Альбом

Формат	Зона	Поз.	Обозначение	Наименование	Кол.	Примечание
				Документация		
12			16388-00-00 СБ	Сборочный чертеж		
11			16386-00-00 ТО	Арматуры пневматической очистки стрелок из рельсов Р50 и Р65 колеи 1520 мм Техническое описание		
				Сборочные единицы		
11		1	14257-33-00	Полоса с планкой	10	
11		2	14262-12-00	Трубка левая с двумя соплами	1	
11		3	14262-14-00	Трубка правая с двумя соплами	1	
11		4	16183-17-00	Хомутик	44	
11		5	16376-05-00	Трубопровод	1	
		6	-01	Трубопровод	1	
11		7	16376-06-00	Трубопровод	1	
		8	-01	Трубопровод	1	
11		9	16376-07-00	Трубопровод	1	
		10	-01	Трубопровод	1	
11		11	16376-08-00	Трубопровод	1	
		12	-01	Трубопровод	1	
11		13	16388-02-00	Отвод с соплом на 10°	6	
		14	-01	Отвод с соплом на 10°	6	
11		15	16388-03-00	Отвод с соплом на 30°	4	
		16	-01	Отвод с соплом на 30°	4	
				Детали		
11		20	14257-00-05	Полоса	2	
11		21	14257-20-01	Упор	32	
11		22	14259-00-01	Труба 40	1	
11		23	16374-00-01	Труба	1	
БЧ		26	16388-00-01	Рукав		
				Рукав Г(IV)-10-20-33-У ГОСТ 18698-73* L=90±5	22	0,07кг

Подп. и дата

Инв. №

Изм.	Лист	№ докум.	Подп.	Дата
Разраб.	Жуковская			18.12.78
Пров.	Андронова			30.12.78
Рук.	Степанов			26.12.78
Н.контр.	Белявская			29.03.79
Нач.отд.	Григорьев			30.03.79

16388-00-00

Арматура пневматической очистки стрелки Р65 м 1/11 колеи 1520 мм

Лит.	Лист	Листов
	1	4

МПС Гипротранссигналсвязь г. Ленинград

Типовые конструкции 3.501-116 Альбом

Формат	Зона	Поз.	Обозначение	Наименование	Кол.	Примечание
				Стандартные изделия		
				Контргайки ГОСТ 8961-75		
		29		Ц-15	44	
		30		Ц-25	8	
		31		Ц-40	3	
		32		Колпак Ц-25		
				ГОСТ 8962-75	2	
		33		Муфта короткая Ц-40		
				ГОСТ 8954-75	2	
		34		Муфта 25-Ц		
				ГОСТ 8966-75	4	
		35		Тройник Ц-40		
				ГОСТ 8948-75	2	
		36		Футорка Ц-40х25		
				ГОСТ 8960-75	4	
				Гайки ГОСТ 5915-70*		
		37		М8.4.019	10	
		38		М10.4.019	3	
		39		М16.4.019	20	
		40		Шайба 16.02.019		
				ГОСТ 6958-78	10	
		41		Шайба 8.02.019		
				ГОСТ 11371-78	10	

Инв. № | Подп. и дата

Изм. Лист № докум. Подп. Дата

16388-00-00

Лист 3

Типовые конструкции 3.501-116 Альбом

Формат	Зона	Поз.	Обозначение	Наименование	Кол.	Примечание
		42		Костыль 12х12 ГОСТ 8143-76	4	
				Хомуты ГОСТ 16692-71		
		43		Хомут 40	10	
		44		Хомут 55	2	

Инв. № | Подп. и дата

Изм. Лист № докум. Подп. Дата

16388-00-00 1169 53

Лист 4

Типовые конструкции 3.501-116 Альбом

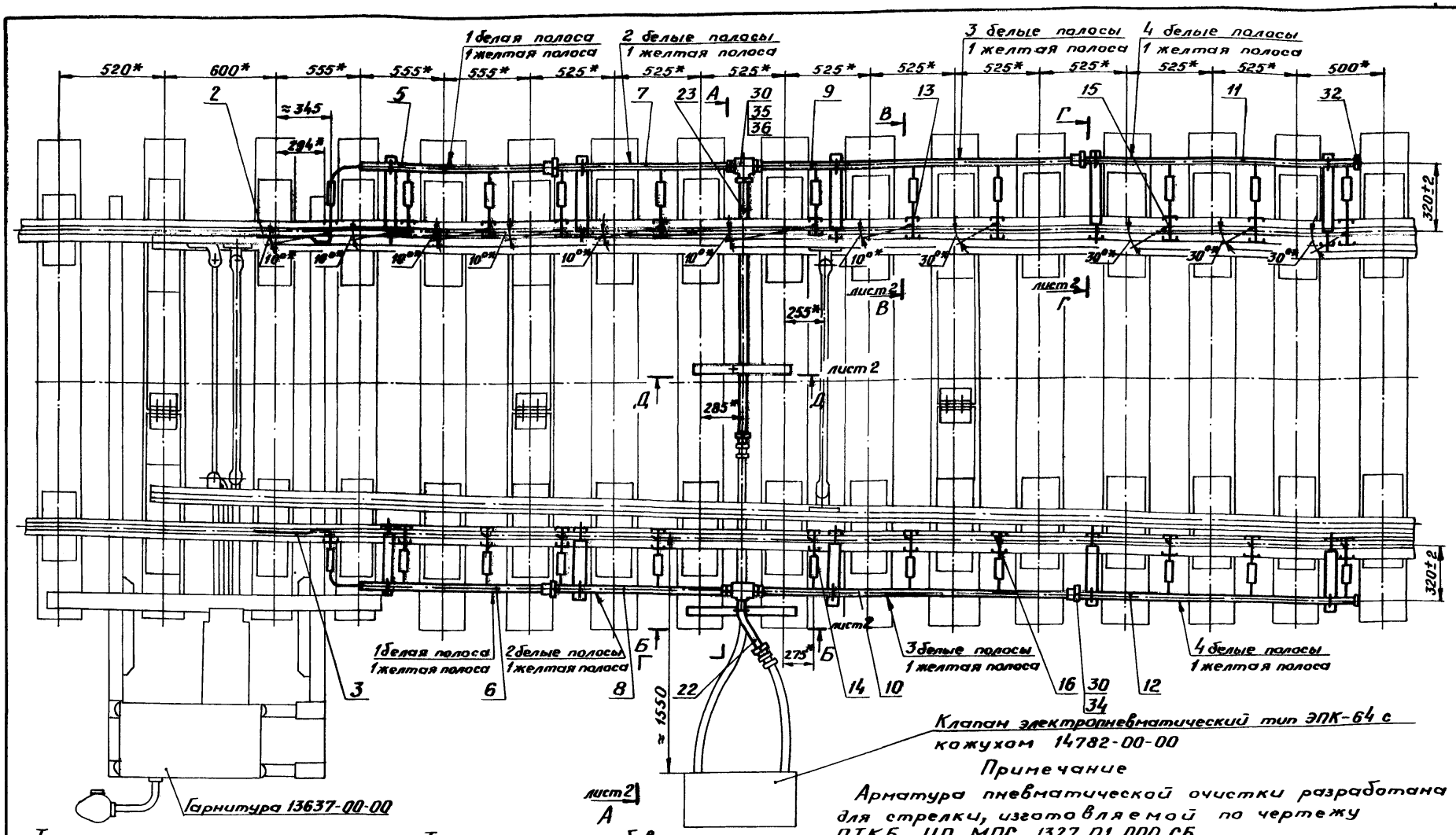

Клапан электропневматический тип ЭПК-64 с кожухом 14782-00-00

Примечание

Арматура пневматической очистки разработана для стрелки, изготавляемой по чертежу ПТКБ ЦП МПС 1327.01.000 СБ.

Техническая характеристика

1. Число сопел на остряк – 12 шт.
2. Диаметр 1-го сопла – 7мм; диаметр остальных сопел – 6мм.
3. Потеря давления в арматуре при установившемся давлении перед последним соплом составляет не более 0,9 кгс/см².
4. Расход свободного воздуха для очистки одного остряка, при установившемся давлении перед последним соплом 3,5 кгс/см² и непрерывном дутье, составляет 16 м³ св. воздуха / мин

Технические требования

1.* Размеры для справок.
2. Покрытие неокрашенных мест арматуры – эмаль ХВ-110 или ХВ-113 черная ГОСТ 18374-73. VIII. Ж2.
3. Все резьбовые соединения собрать с использованием ленты ФУМ ТУ6-05-1388-70 или с пенькой ГОСТ 10.28-70 на сурике ГОСТ 8135-74.

Изм.	Лист	№ докум.	Подп.	Дата
Разраб.		Жуковская		19.10.71
Пров.		Андронова		19.10.71
Рук.		Степанов		19.10.71
ГИП		Соловьев		19.10.71
Н.контр.		Белявская		29.03.72
Нач. отд.		Григорьев		30.03.72

16388-00-00СБ		1169	54
Арматура пневматической очистки стрелки Р65 м 1/11 колеи 1520мм Сборочный чертеж	Лит.	Масса	Масштаб
		115	1:20
	Лист 1	Листов 2	
МПС Гипротранссигналсвязь г. Ленинград			

Инв. № | Подп. и дата

А-А повернуто, лист 1
М 1:10

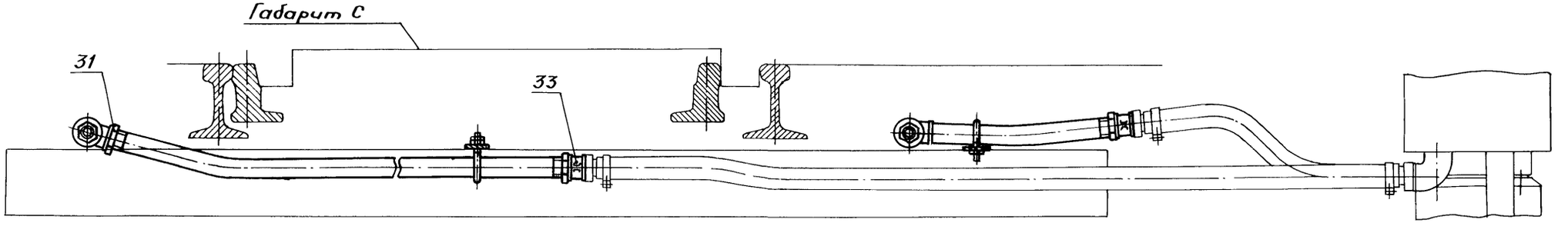

Б-Б лист 1
М 1:5

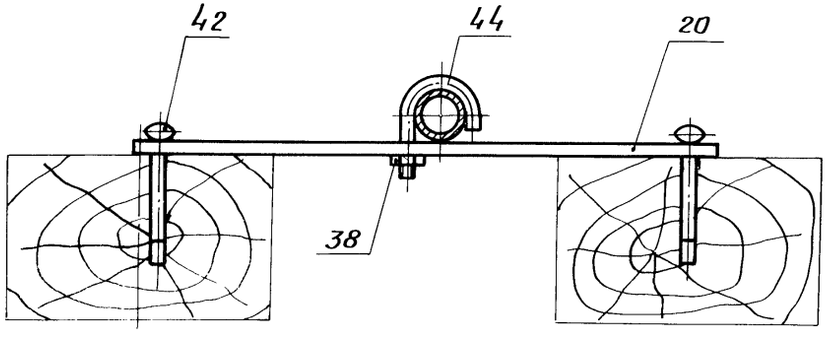

В-В повернуто, лист 1
М 1:4

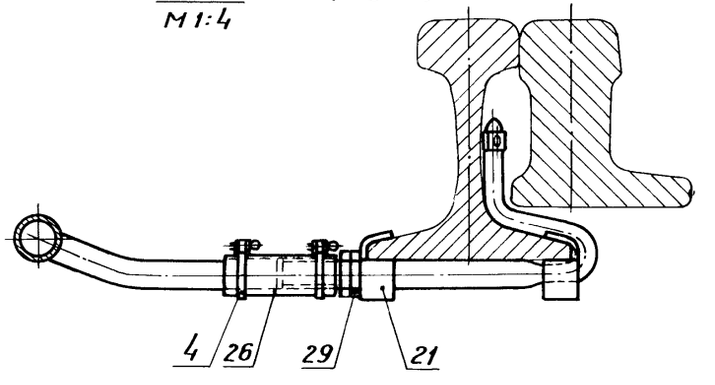

Г-Г повернуто, лист 1
М 1:4

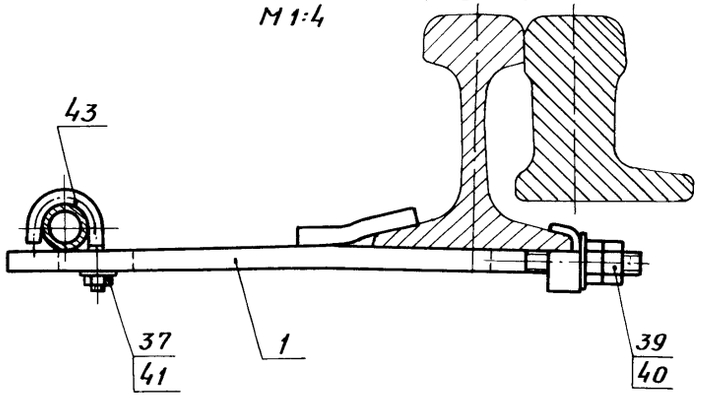

Д-Д лист 1
М 1:5

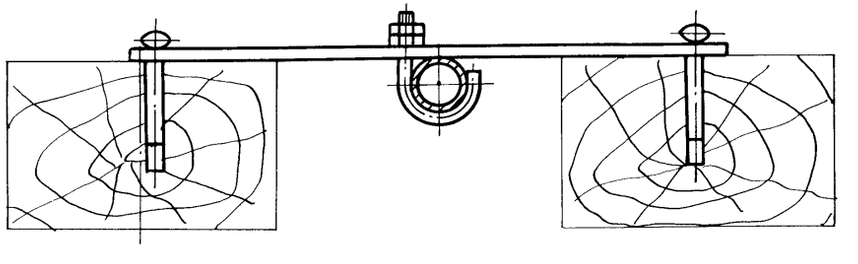

Типовые конструкции 3.501-116 Альбом

Инв. № | Подп. и дата

Изм.	Лист	№ докум.	Подп.	Дата	16388-00-ОСБ	1169	55	Лист 2

Типовые конструкции 3.501-116 Альбом

Формат	Зона	Поз.	Обозначение	Наименование	Кол.	Примечание
				Документация		
12			16388-02-00 СБ	Сборочный чертеж		
				Детали		
11		1	14257-21-02	Сопло ф6	1	
11		2	16374-05-01	Упор	1	
				Переменные данные для исполнений:		
				16388-02-00		
11		3	14262-16-01	Трубка левая на 10°	1	
				16388-02-00-01		
11		3	16262-20-01	Трубка правая на 10°	1	

Подп. и дата

Инв. №

Изм.	Лист	№ докум.	Подп.	Дата
Разраб.		Жуковская		19.XI.78
Пров.		Андронова		30.XI.78
Рук.		Степанов		30.XI.78
Н.контр.		Пошивалова		29.03.79
Нач.отд.		Григорьев		30.03

16388-02-00

Отвод с соплом на 10°

Лит.	Лист	Листов
		1

МПС
Гипротранссигналсвязь
г. Ленинград

Типовые конструкции 3.501-116 Альбом

Формат	Зона	Поз.	Обозначение	Наименование	Кол.	Примечание
				Документация		
12			16388-03-00 СБ	Сборочный чертеж		
				Детали		
11		1	14257-21-02	Сопло ф6	1	
11		2	16374-05-01	Упор	1	
				Переменные данные для исполнений:		
				16388-03-00		
11		3	14262-18-01	Трубка левая на 30°	1	
				16388-03-00-01		
11		3	14262-22-01	Трубка правая на 30°	1	

Подп. и дата

Инв. №

Изм.	Лист	№ докум.	Подп.	Дата
Разраб.		Хорев		17.11.78
Пров.		Андронова		30.XI.78
Рук.		Степанов		30.XI.78
Н.контр.		Пошивайлова		29.03.79
Нач.отд.		Григорьев		30.03

16388-03-00 | 1169 | 56

Отвод с соплом на 30°

Лит.	Лист	Листов
		1

МПС
Гипротранссигналсвязь
г. Ленинград

16388-03-00-01 – зеркальное отражение
Остальное – см. 16388-03-00

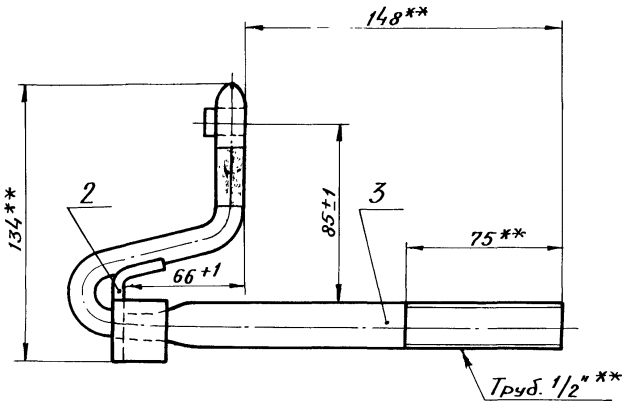

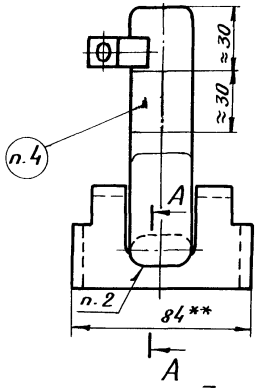

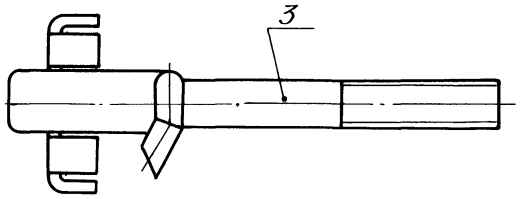

А-А
М1:1

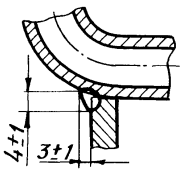

I
М1:1

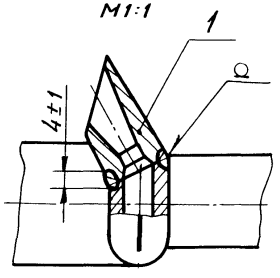

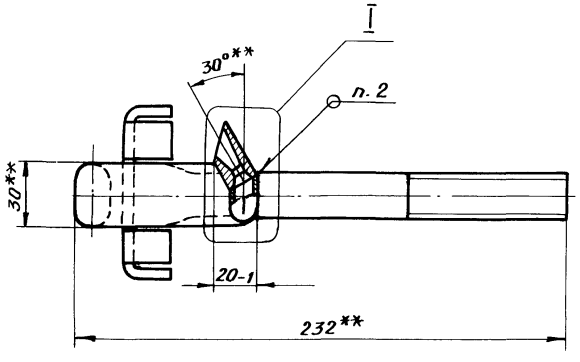

1.** Размеры для справок.
2. Сварка газовая.
3. Покрытие наружных поверхностей, кроме резьбы, – эмаль ХВ-110 или ХВ-113 черная ГОСТ 18374-73. VII. Жг.
4. Маркировать полосу зеленой масляной краской ГОСТ 10503-71*.

					16388-03-00СБ	1169	58
Изм.	Лист	№ докум.	Подп.	Дата			
Разраб.		Хорев		17.11.78	Отвод с соплом на 30° Сборочный чертеж	Лит.	Масса 0,83 / Масштаб 1:2
Пров.		Андронова		19.11.78		Лист	Листов 1
Рук.		Степанов		19.11.78		МПС Гипротранссигналсвязь г. Ленинград	
ГИП		Соловьев		19.11.78			
Н. контр.		Пошибайлова		25.03.79			
Нач. отд.		Григорьев		30.03			

Типовые конструкции 3.501-110 Альбом

Инв. № | Подп. и дата

Формат	Зона	Поз.	Обозначение	Наименование	Кол.	Примечание
				Документация		
12			16389-00-00 СБ	Сборочный чертеж		
11			16386-00-00 ТО	Арматуры пневматической очистки стрелок из рельсов Р50 и Р65 колеи 1520 мм Техническое описание		
				Сборочные единицы		
11		1	14257-33-00	Полоса с планкой	16	
11		2	14259-13-00	Трубка для ролика	4	
11		3	14262-12-00	Трубка левая с двумя соплами	1	
11		4	14262-14-00	Трубка правая с двумя соплами	1	
11		5	16183-17-00	Хомутик	88	

Подп. и дата | Инв. № | Изм. | Лист | № докум. | Подп. | Дата

Разраб.	Андронова		19.03.12	
Пров.	Соловьев		19.03.12	
Рук.	Степанов		19.03.12	
Н.контр.	Пошибайлова		19.03.12	
Нач.отд	Григорьев		30.03	

16389-00-00

Арматура пневматической очистки стрелок Р65 м 1/18 колеи 1520 мм

Лит.	Лист	Листов
	1	4

МПС Гипротранссигналсвязь г. Ленинград

Формат	Зона	Поз.	Обозначение	Наименование	Кол.	Примечание
11		6	16377-01-00	Трубопровод	1	
		7	-01	Трубопровод	1	
11		8	16377-02-00	Трубопровод	1	
		9	-01	Трубопровод	1	
11		10	16377-03-00	Трубопровод	1	
		11	-01	Трубопровод	1	
11		12	16377-04-00	Трубопровод	1	
		13	-01	Трубопровод	1	
11		14	16377-05-00	Трубопровод	1	
		15	-01	Трубопровод	1	
11		16	16377-06-00	Трубопровод	1	
		17	-01	Трубопровод	1	
11		18	16377-07-00	Трубопровод	1	
		19	-01	Трубопровод	1	
11		20	16388-02-00	Отвод с соплом на 10°	11	
		21	-01	Отвод с соплом на 10°	11	
11		22	16388-03-00	Отвод с соплом на 30°	8	
		23	-01	Отвод с соплом на 30°	8	
				Детали		
11		26	14257-00-05	Полоса	4	
11		27	14257-20-01	Упор	56	
11		28	14259-00-01	Труба 40	2	
11		29	16374-00-01	Труба	2	
64		31	16389-00-01	Рукав		

Подп. и дата | Инв. № | Изм. | Лист | № докум. | Подп. | Дата

16389-00-00 1169 59 Лист 2

Альбом

Типовые конструкции 3.501-116

Формат	Зона	Поз.	Обозначение	Наименование	Кол.	Примечание
				Рукав Г(IV)-10-20-33-У		
				ГОСТ 18698-73* L=90±5	44	0,07кг
				Стандартные изделия		
				Контргайки ГОСТ 8961-75		
		34		Ц-15	80	
		35		Ц-25	14	
		36		Ц-40	6	
		37		Колпак Ц-25 ГОСТ 8962-75	6	
		38		Муфта короткая Ц-40		
				ГОСТ 8954-75	4	
		39		Муфта 25-Ц ГОСТ 8966-75	6	
		40		Тройник Ц-40 ГОСТ 8948-75	4	
		41		Футорка Ц-40×25		
				ГОСТ 8960-75	8	
		42		Болт 2М16×40.58.019		
				ГОСТ 7798-70*	8	
				Гайки ГОСТ 5915-70*		
		43		М8.4.019	16	
		44		М10.4.019	6	
		45		М16.4.019	32	
		46		Гайка М16.4.019		
				ГОСТ 5918-73	8	

Альбом

Типовые конструкции 3.501-116

Формат	Зона	Поз.	Обозначение	Наименование	Кол.	Примечание
		47		Шайба 16.02.019 ГОСТ 6958-78	16	
		48		Шайба 8.02.019		
				ГОСТ 11371-78	16	
		49		Шплинт 4×36-001		
				ГОСТ 397-66*	8	
		50		Костыль 12×12 ГОСТ 8143-76	7	
				Хомуты ГОСТ 16692-71		
		51		Хомут 40	16	
		52		Хомут 55	4	

Инв. № | Подп. и дата

Изм. Лист № докум. Подп. Дата

16389-00-00 | Лист 3

Инв. № | Подп. и дата

Изм. Лист № докум. Подп. Дата

16389-00-00 | 1169 | 60 | Лист 4

Типовые конструкции 3.501-116 Альбом

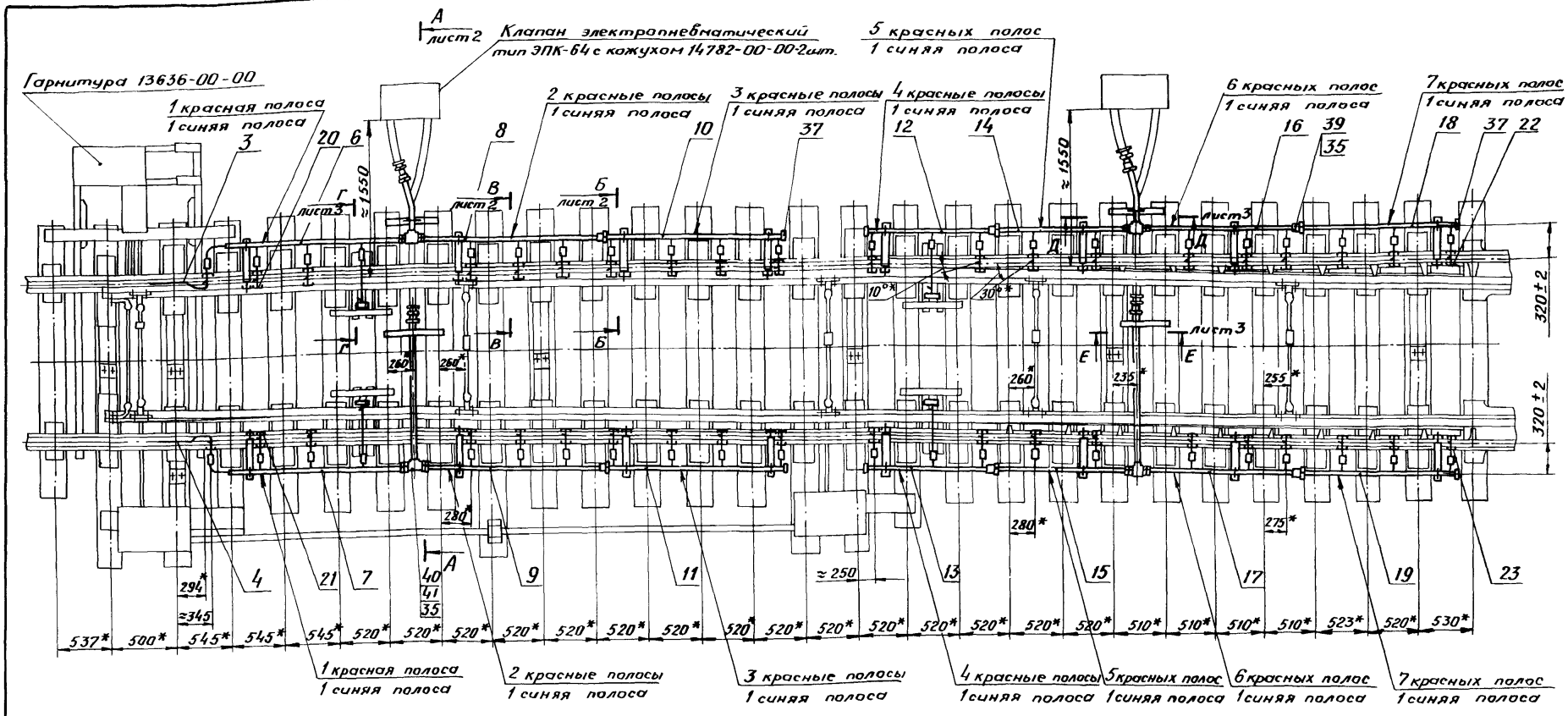

Техническая характеристика

1. Число сопел на остряк - 23 шт.
2. Диаметр 1-го сопла - 7мм, диаметр остальных сопел - 6мм.
3. Потеря давления в арматуре при установившемся давлении перед последним соплом составляет не более 0,9 кгс/см².
4. Расход свободного воздуха для очистки одного остряка, при установившемся давлении перед последним соплом 3,5 кгс/см² и непрерывном дутье, составляет 30,3 $\frac{м^3 св.\ воздуха}{мин}$.

Технические требования

1.* Размеры для справок.
2. Покрытие неокрашенных мест арматуры - эмаль ХВ-110 или ХВ-113 черная ГОСТ 18374-73. VII. Жг.
3. Все резьбовые соединения собрать с использованием ленты ФУМ ТУ 6-05-1388-70 или с пенькой ГОСТ 10.28-70 на сурике ГОСТ 18135-74.
4. Полосу поз. 26 обрезать по месту при монтаже и приварить к связной полосе.

Примечание. Арматура пневматической очистки разработана для стрелки, изготовляемой по чертежу ПТКБ ЦП МПС 1323.01.000 СБ.

Изм.	Лист	№ докум.	Подп.	Дата
Разраб.		Андронова		13.11.78
Пров.		Соловьев		13.11.78
Рук.		Степанов		14.11.78
ГИП		Соловьев		13.11.78
Н.контр.		Белявская		29.01.79
Нач.отд.		Григорьев		30.01.79

16389-00-00СБ		1169	61
Арматура пневматической очистки стрелки Р65 м 1/18 колеи 1520 мм. Сборочный чертеж	Лит.	Масса	Масштаб
		200	1:40
	Лист 1	Листов 3	
	МПС Гипротранссигналсвязь г. Ленинград		

Инв. № | Подп. и дата

А-А
М 1:10 повернуто, лист 1

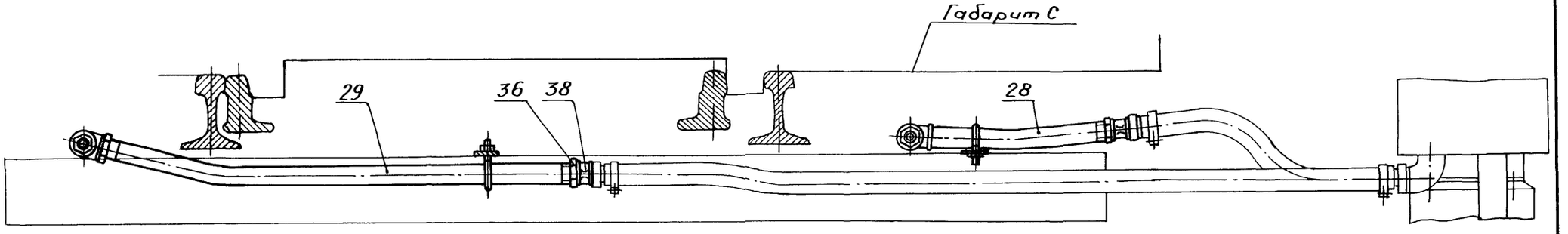

Б-Б
М 1:4 повернуто, лист 1

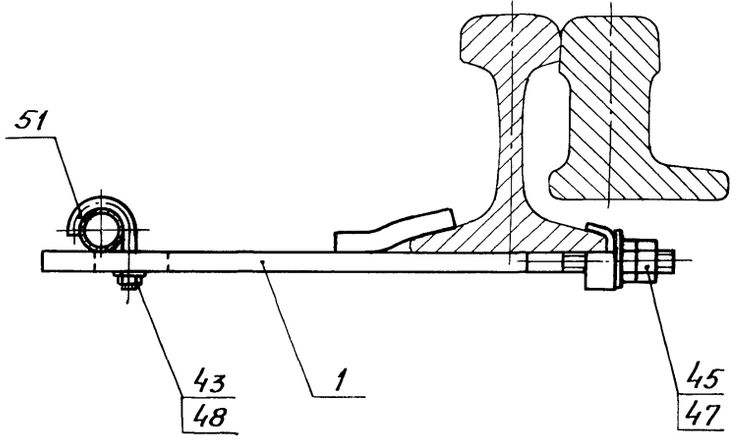

В-В
М 1:4 повернуто, лист 1

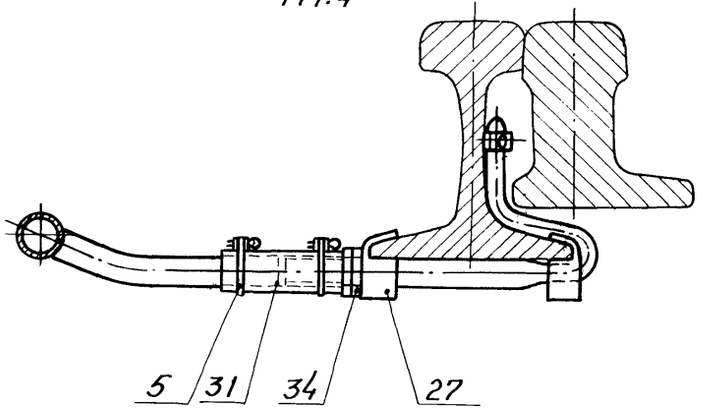

Д-Д лист 1
М1:5

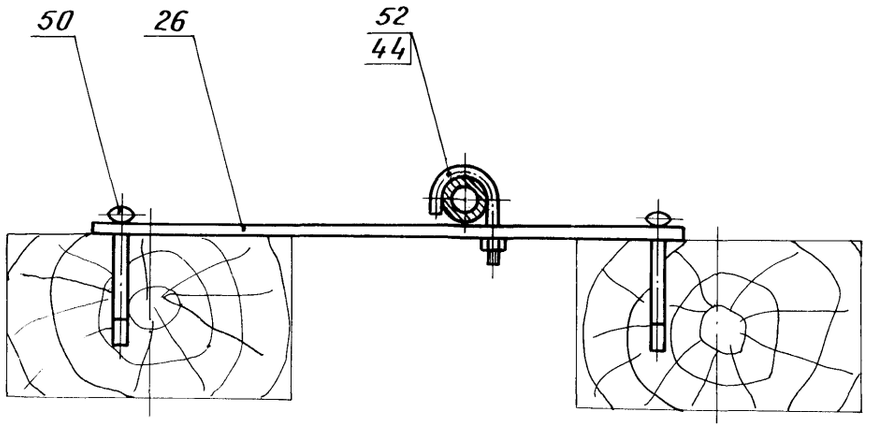

Е-Е лист 1
М1:5

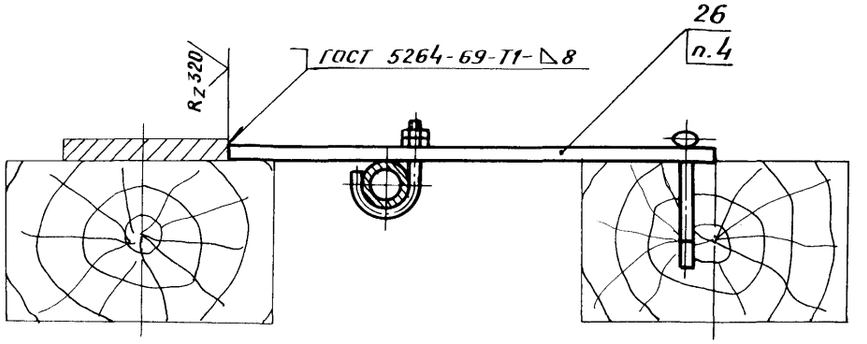

Г-Г повернуто, лист 1
М1:5

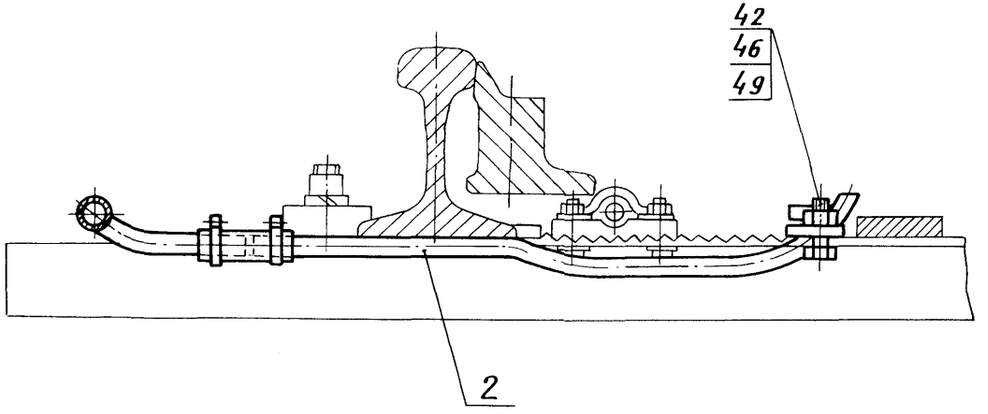

Изм.	Лист	№ докум.	Подп.	Дата	16389-00-00СБ	1169	63	Лист 3

Инв. № | Подп. и дата

Типовые конструкции 3.501-116 Альбом

Формат	Зона	Поз.	Обозначение	Наименование	Кол.	Примечание
				Документация		
12			16390-00-00 СБ	Сборочный чертеж		
11			16386-00-00 ТО	Арматуры пневматической очистки стрелок из рельсов Р50 и Р65 колеи 1520 мм Техническое описание		
				Сборочные единицы		
11		1	14257-21-00	Трубка правая с двумя соплами	3	
11		2	14257-27-00	Трубка левая с двумя соплами	3	
11		3	14257-33-00	Полоса с планкой	12	
11		4	16183-17-00	Хомутик	68	
11		5	16378-01-00	Трубопровод	1	
		6	-01	Трубопровод	1	

Инв. № | Подп. и дата

Изм.	Лист	№ докум.	Подп.	Дата
Разраб.		Жуковская		19.11.79
Пров.		Андронова		19.11.79
Рук.		Степанов		19.11.79
Н. контр.		Пошивайлова		23.11.79
Нач. отд.		Григорьев		30.11.79

16390-00-00

Арматура пневматической очистки перекрестной стрелки Р50 м 1/9 колеи 1520 мм

Лит.	Лист	Листов
	1	4

МПС Гипротранссигналсвязь г. Ленинград

Типовые конструкции 3.501-116 Альбом

Формат	Зона	Поз.	Обозначение	Наименование	Кол.	Примечание
11		7	16378-02-00	Трубопровод	2	
		8	-01	Трубопровод	2	
11		9	16378-03-00	Трубопровод	1	
		10	-01	Трубопровод	1	
11		11	16378-04-00	Трубопровод	1	
11		12	16378-05-00	Трубопровод	1	
11		13	16378-08-00	Трубопровод	1	
		14	-01	Трубопровод	1	
11		15	16378-09-00	Кронштейн	2	
11		17	16386-02-00	Отвод с соплом на 10°	6	
		18	-01	Отвод с соплом на 10°	6	
11		19	16386-03-00	Отвод с соплом на 30°	8	
		20	-01	Отвод с соплом на 30°	8	
				Детали		
11		23	14257-00-05	Полоса	2	
11		24	14257-20-01	Упор	48	
11		25	14259-00-01	Труба 40	2	
11		26	16378-00-01	Труба	1	
11		28	16378-00-02	Труба	1	
11		28	16378-00-03	Планка	2	
БЧ		31	16390-00-01	Рукав Рукав Г(IV)-10-20-33-У ГОСТ 18698-73 L=90±5	34	0,07 кг.

Инв. № | Подп. и дата

Изм.	Лист	№ докум.	Подп.	Дата

16390-00-00 | 1169 | 64 | Лист 2

Типовые конструкции 3.501-116 Альбом

Формат	Зона	Поз.	Обозначение	Наименование	Кол	Примечание
				Стандартные изделия		
				Контргайки ГОСТ 8961-75		
		34		Ц-15	68	
		35		Ц-25	12	
		36		Ц-40	6	
		37		Колпак Ц-25 ГОСТ 8962-75	4	
		38		Муфта короткая Ц-40		
				ГОСТ 8954-75	6	
		39		Муфта 25-Ц ГОСТ 8966-75	4	
		40		Ниппель 40 ГОСТ 8958-75	2	
		41		Тройник Ц-40 ГОСТ 8948-75	4	
		42		Футорка Ц-40×25		
				ГОСТ 8960-75	8	
				Гайки ГОСТ 5915-70*		
		43		М8.4.019	14	
		44		М10.4.019	6	
		45		М16.4.019	28	
		46		Шайба 16.02.019		
				ГОСТ 6958-78	14	
		47		Шайба 8.02.019		
				ГОСТ 11371-78	14	
		48		Костыль 12×12 ГОСТ 8143-76	8	

Инв. № | Подп. и дата

Изм.	Лист	№ докум.	Подп.	Дата	16390-00-00	Лист 3

Типовые конструкции 3.501-116 Альбом

Формат	Зона	Поз.	Обозначение	Наименование	Кол.	Примечание
				Хомуты ГОСТ 16692-71		
		49		Хомут 40	14	
		50		Хомут 55	4	

Инв. № | Подп. и дата

Изм.	Лист	№ докум.	Подп.	Дата	16390-00-00	1169	65	Лист 4

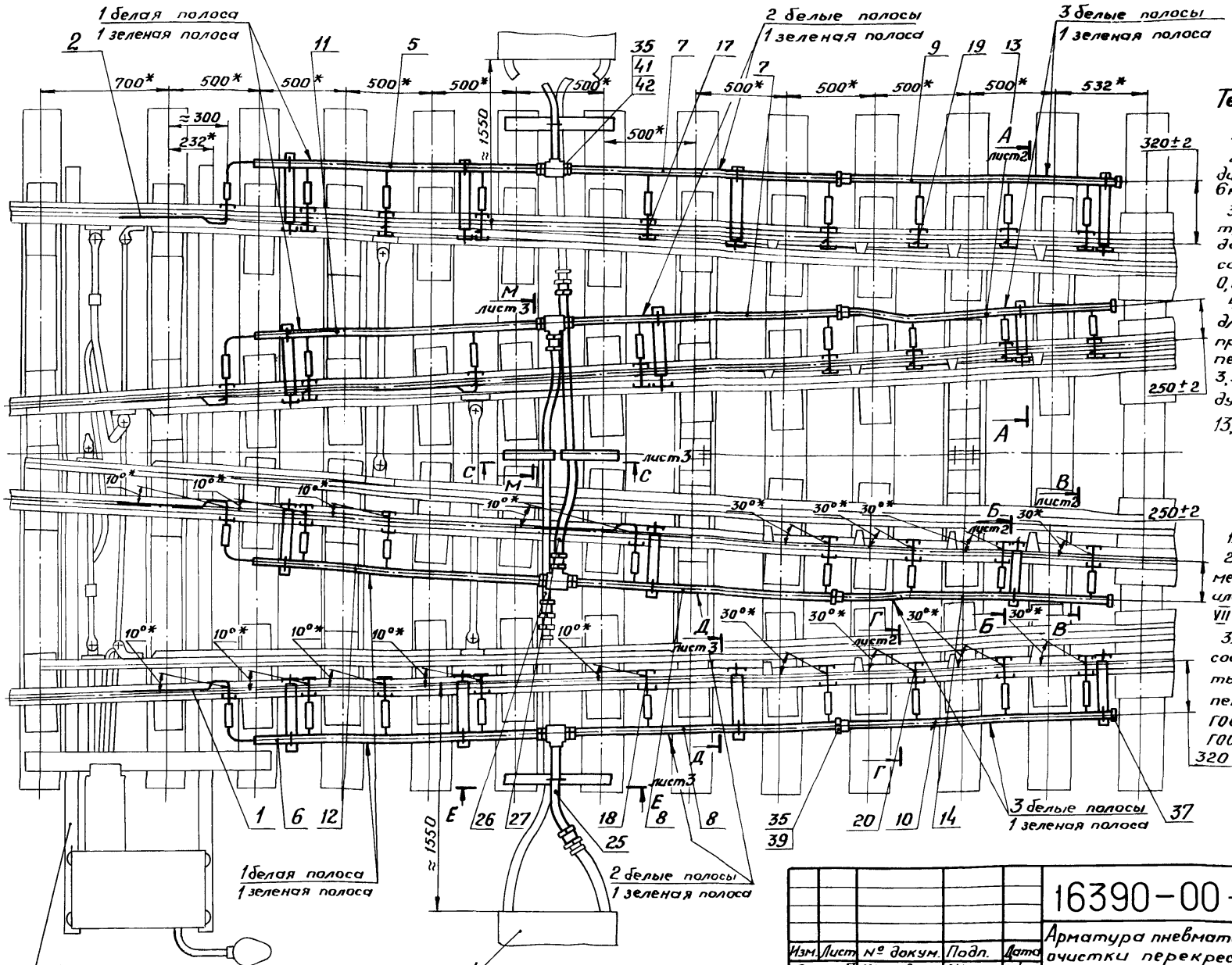

Техническая характеристика

1. Числа сопел на остряк - 10 шт.
2. Диаметр 1-го сопла - 7 мм; диаметр остальных сопел - 6 мм.
3. Потеря давления в арматуре при установившемся давлении перед последним соплом составляет не более 0,8 кгс/см².
4. Расход свободного воздуха для очистки одного остряка при установившемся давлении перед последним соплом 3,5 кгс/см² и непрерывном дутье составляет 13,4 м³ св. воздуха / мин.

Технические требования

1.* Размеры для справок.
2. Покрытие неокрашенных мест арматуры, - эмаль ХВ-110 или ХВ-113 черная ГОСТ 18374-73. VIII.Ж₂.
3. Все резьбовые соединения собрать с использованием ленты ФУМ ТУ6-05-1388-70 или с пенькой на сурике. Пенька ГОСТ 10.28-70. Сурик железный ГОСТ 8135-74.

Клапан электропневматический тип ЭПК-64 с кожухом 14782-00-00-2 шт.

Гарнитура 16188-00-00

Примечание

Арматура пневматической очистки разработана для перекрестной стрелки, изготовляемой по чертежу ПТКБ ЦП МПС 1623.01.000 СБ.

Изм.	Лист	№ докум.	Подп.	Дата
Разраб.		Жуковская		19/XI-73
Пров.		Андронова		19/XI-73
Рук.		Степанов		19/XI-73
ГИП		Соловьев		19.11.73
Н.контр.		Пошибайлова		19.11.73
Нач.отд.		Григорьев		30.11.73

16390-00-00СБ		1169	66
Арматура пневматической очистки перекрестной стрелки Р50 м 1/9 колеи 1520 мм Сборочный чертеж	Лит.	Масса	Масштаб
		165	1:20
	Лист 1	Листов 3	
	МПС Гипротрансигналсвязь г. Ленинград		

Инв. № | Подп. и дата

Типовые конструкции 3.501-116 Альбом

А - А
М 1:5 повернуто, лист 1

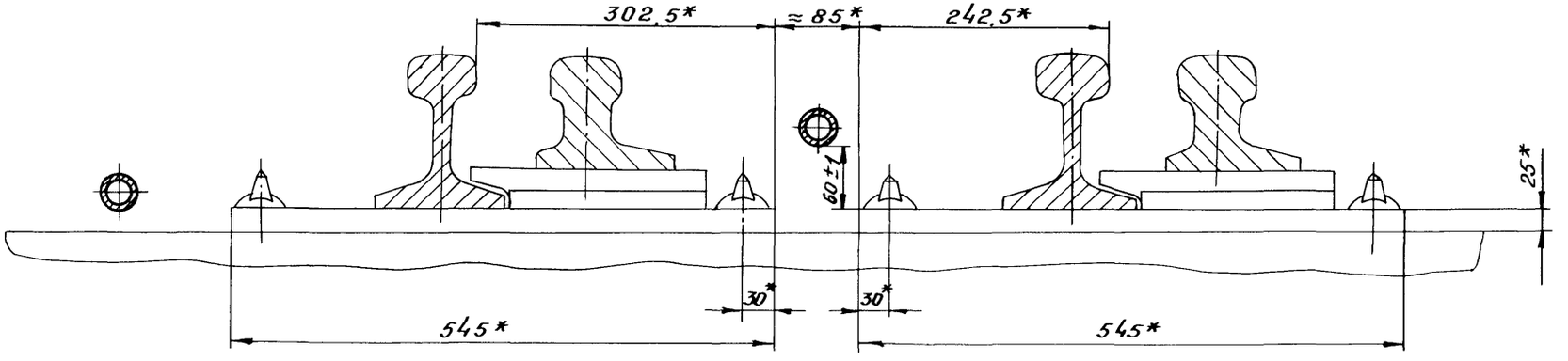

Б - Б
М 1:5 повернуто, лист 1

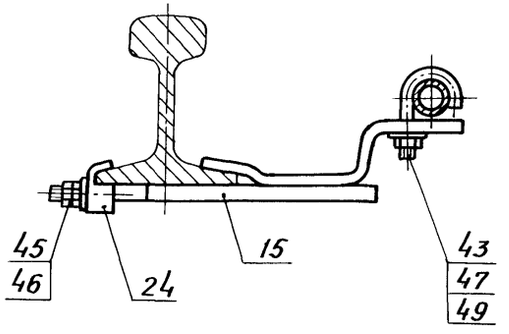

В - В
М 1:5 повернуто, лист 1

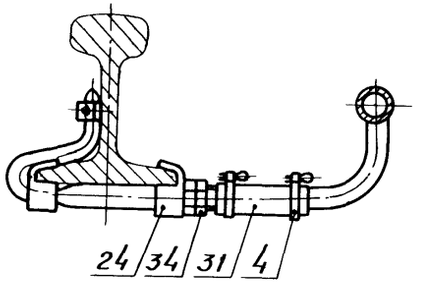

Г - Г
М 1:5 повернуто, лист 1

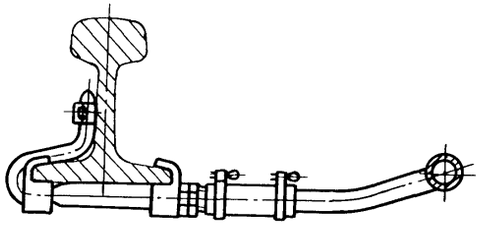

Инв. №	Подп. и дата

Изм.	Лист	№ докум.	Подп.	Дата	16390-00-00СБ	1169	67	Лист 2

М-М повернуто, лист 1
М 1:5

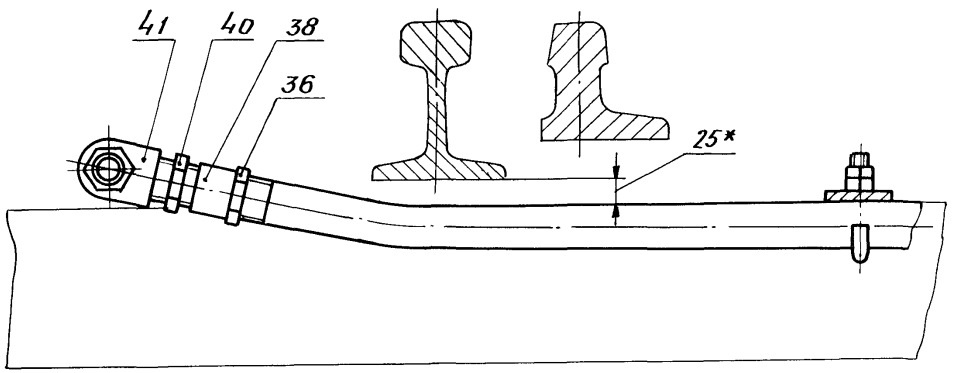

С-С лист 1
М 1:5

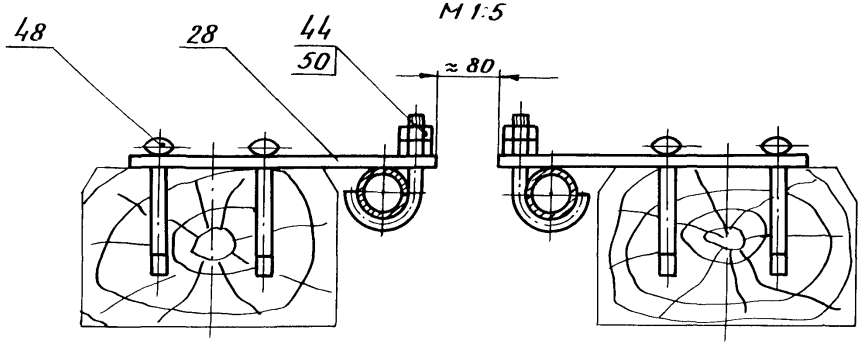

Е-Е лист 1
М 1:10

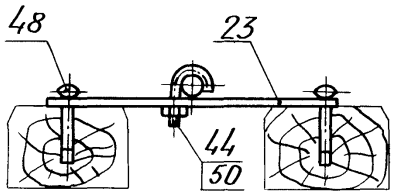

Д-Д повернуто, лист 1
М 1:5

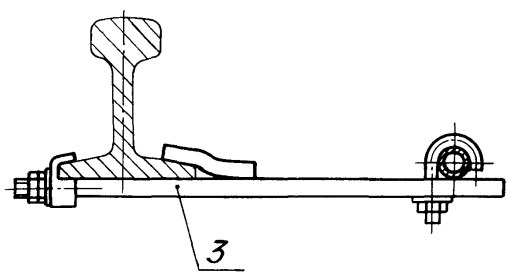

Инв. №	Подп. и дата

Изм.	Лист	№ докум.	Подп.	Дата	16390-00-00СБ	1169	68	Лист 3

Rz 320

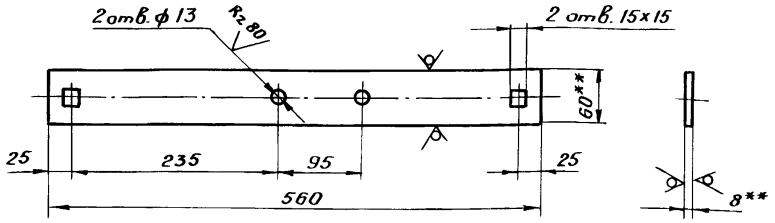

1. Допускается изготовление детали из полосы 10×60 или 12×60
2. ** Размеры для справок.
3. Предельные отклонения размеров:
   отверстий - по A_9;
   валов - по B_9;
   остальных - по CM_9.
4. Покрытие - лак каменноугольный А ГОСТ 1709-75. VII. Ж2. Допускается эмаль ХВ-110 или ХВ-113 черная ГОСТ 18374-73.

Изм.	Лист	№ докум.	Подп.	Дата
Разраб.		Жуковская		
Пров.		Андронова		
Рук.		Степанов		
ГИП		Соловьев		
Н.контр.		Белявская		
Нач.отд.		Григорьев		30.03

14257-00-05

Полоса

Лит.	Масса	Масштаб
Б	2,10	1:5

Лист | Листов 1

Полоса Б-2 8×60 ГОСТ 103-76 / Ст3 ГОСТ 535-58*

МПС Гипротранссигналсвязь г. Ленинград

Подп. и дата | Инв. №

Rz 320

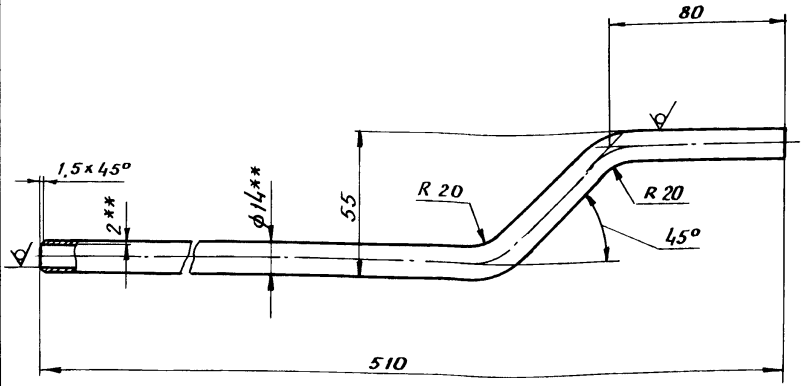

1. ** Размеры для справок.
2. Предельные отклонения размеров:
   отверстий - по A_7;
   валов - по B_7;
   остальных - по CM_8.

Изм.	Лист	№ докум.	Подп.	Дата
Разраб.		Жуковская		
Пров.		Андронова		
Рук.		Степанов		
ГИП		Соловьев		
Н.контр.		Белявская		
Нач.отд.		Григорьев		30.03

14257-07-02В

Трубка

Лит.	Масса	Масштаб
Б	0,320	1:2

Лист | Листов 1

Труба 14×2 ГОСТ 8734-75 / Б 20 ГОСТ 8733-74*

МПС Гипротранссигналсвязь г. Ленинград

Подп. и дата | Инв. №

1169 | 69

Типовые конструкции 3.501-116 Альбом

Rz 320
√(√)

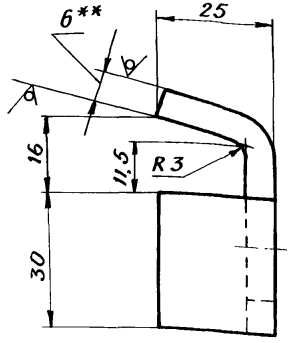

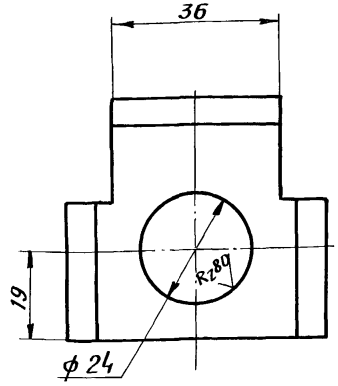

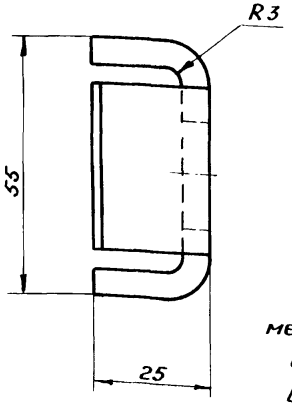

1.** Размер для справок.
2. Предельные отклонения размеров:
отверстий - по A_7;
валов - по B_7;
остальных - по CM_8.

Изм.	Лист	№ докум.	Подп.	Дата
Разраб.		Жуковская		16.04-78
Пров.		Андронова		17.04-78
Рук.		Степанов		17.11.78
ГИП		Соловьев		17.11.78
Н.контр.		Белявская		19.03.79
Нач.отд.		Григорьев		30.03

14257-20-01

Упор

Лит.	Масса	Масштаб
Б	0,160	1:1

Лист | Листов 1

Лист Б-ПН-6 ГОСТ 19903-74
Ст3 ГОСТ 14637-69*

МПС
Гипротранссигналсвязь
г. Ленинград

Подп. и дата | Инв. №

Типовые конструкции 3.501-116 Альбом

Формат	Зона	Поз.	Обозначение	Наименование	Кол.	Примечание
				Документация		
12			14257-21-00 СБ	Сборочный чертеж		
				Детали		
11		1	14257-07-02 В	Трубка	1	
11		2	14257-21-01	Трубка правая	1	
11		3	14257-21-02	Сопло ф 6	1	
11		4	14257-21-03	Сопло ф 7	1	

Изм.	Лист	№ докум.	Подп.	Дата
Разраб.		Жуковская		16.04-78
Пров.		Андронова		17.04-78
Рук.		Степанов		17.11.78
Н.контр.		Белявская		19.03.79
Нач.отд.		Григорьев		30.03

14257-21-00

1169 | 70

Трубка правая с двумя соплами

Лит.	Лист	Листов
Б		1

МПС
Гипротранссигналсвязь
г. Ленинград

Типовые конструкции 3.501-116 Альбом

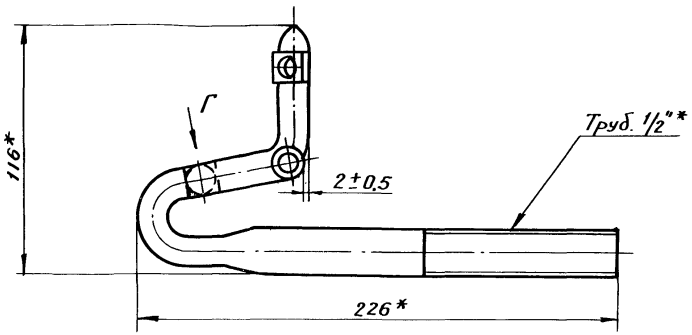

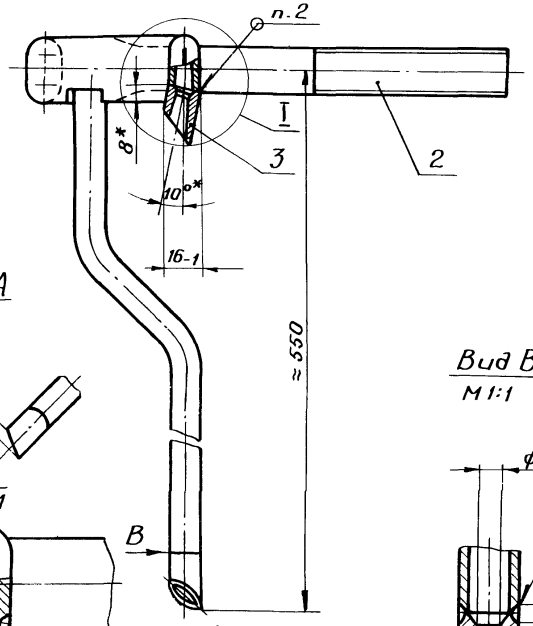

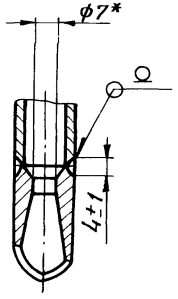

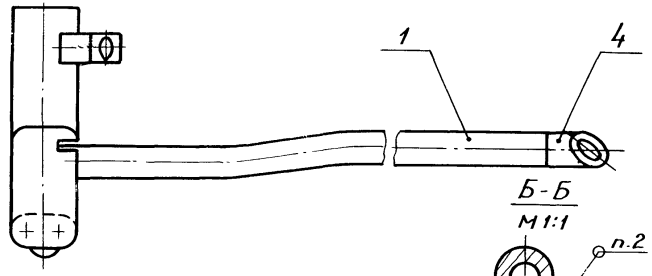

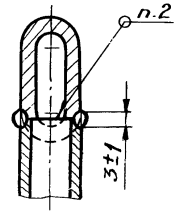

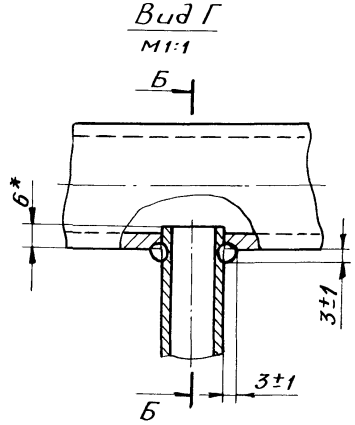

1.* Размеры для справок.
2. Сварка газовая.
3. Покрытие наружных поверхностей, кроме резьбы, - лак каменноугольный А ГОСТ 1709-75. VII. Ж2.
Допускается эмаль ХВ-110 или ХВ-113 черная ГОСТ 18374-73.

Изм.	Лист	№ докум.	Подп.	Дата
Разраб.		Жуковская		18.11.78
Пров.		Андронова		19.11.78
Рук.		Степанов		19.11.78
ГИП		Соловьев		19.11.78
Н.контр.		Белявская		23.03.79
Нач. отд.		Григорьев		30.04.79

14257-21-00СБ

Трубка правая с двумя соплами
Сборочный чертеж

Лит	Масса	Масштаб
Б	1.0	1:2
Лист	Листов 1	

МПС
Гипротранссигналсвязь
г. Ленинград

1169 | 71

Инв. № | Подп. и дата

Альбом

Типовые конструкции 3.501-116

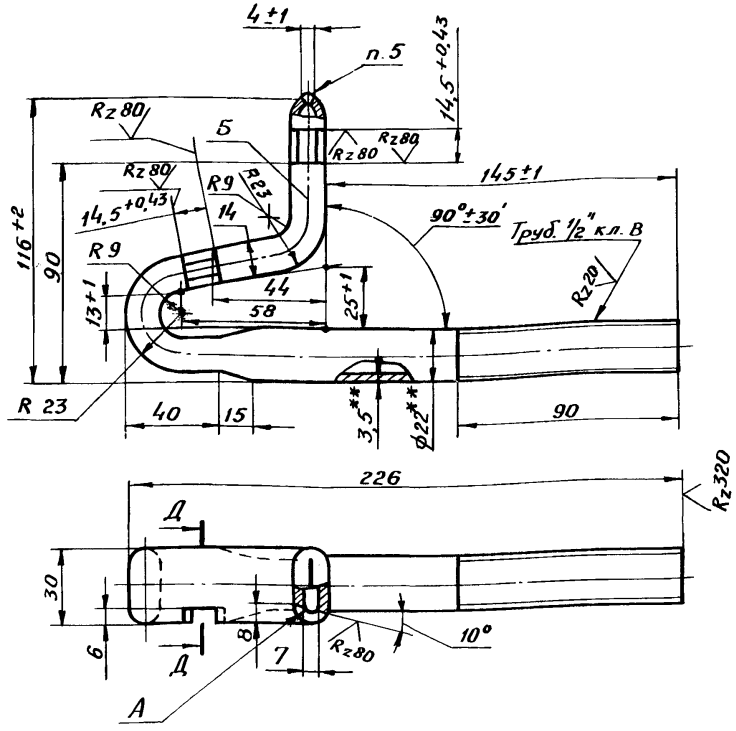

1.** Размеры для справок.

2. Неуказанные предельные отклонения размеров:
отверстий - по А9;
валов - по В9;
остальных - по СМ9.

3. Головку трубки сжать по оси Б.

4. Отверстия А и Г раздать, заусенцы снять.

5. Сварка газовая.

Изм.	Лист	№ докум.	Подп.	Дата
Разраб.		Жуковская		16.11.78
Пров.		Андронова		17.11.78
Рук.		Степанов		17.11.78
ГИП		Соловьев		17.11.78
Н.контр.		Белявская		29.05.79
Нач.отд.		Григорьев		30.05.79

14257-21-01

Трубка правая

Лит.	Масса	Масштаб
Б	0,590	1:2

Лист | Листов 1

Труба 22х3,5 ГОСТ 8734-75 / Б 20 ГОСТ 8733-74*

МПС Гипротранссигналсвязь г. Ленинград

Инв. № | Подп. и дата

Альбом

Типовые конструкции 3.501-116

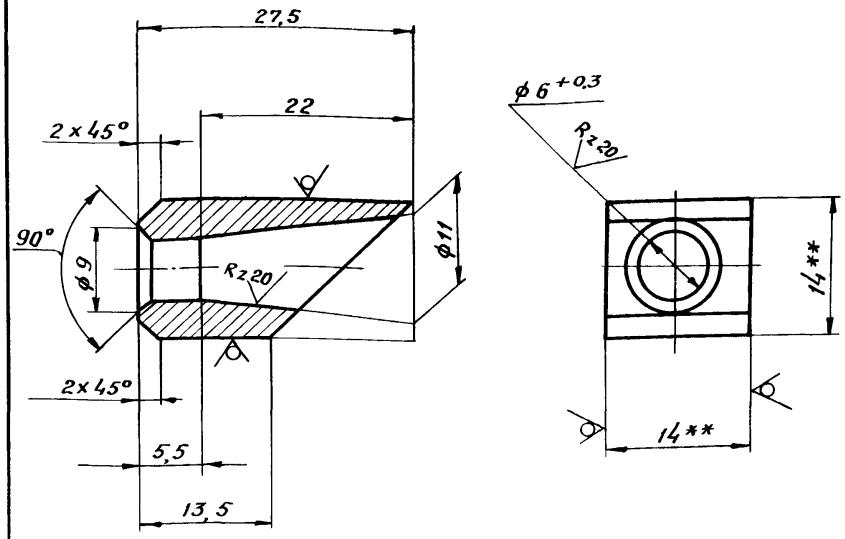

1.** Размеры для справок.

2. Неуказанные предельные отклонения размеров:
отверстий - по А7;
валов - по В7;
остальных - по СМ8.

Изм.	Лист	№ докум.	Подп.	Дата
Разраб.		Жуковская		16.11.78
Пров.		Андронова		17.11.78
Рук.		Степанов		17.11.78
ГИП		Соловьев		17.11.78
Н.контр.		Белявская		29.05.79
Нач.отд.		Григорьев		30.05.79

14257-21-02

1169 | 72

Сопло ф6

Лит.	Масса	Масштаб
Б	0,025	2:1

Лист | Листов 1

Квадрат 14 ГОСТ 2591-71 / Ст3 ГОСТ 535-58*

МПС Гипротранссигналсвязь г. Ленинград

Инв. № | Подп. и дата

Типовые конструкции 3.501-116 Альбом

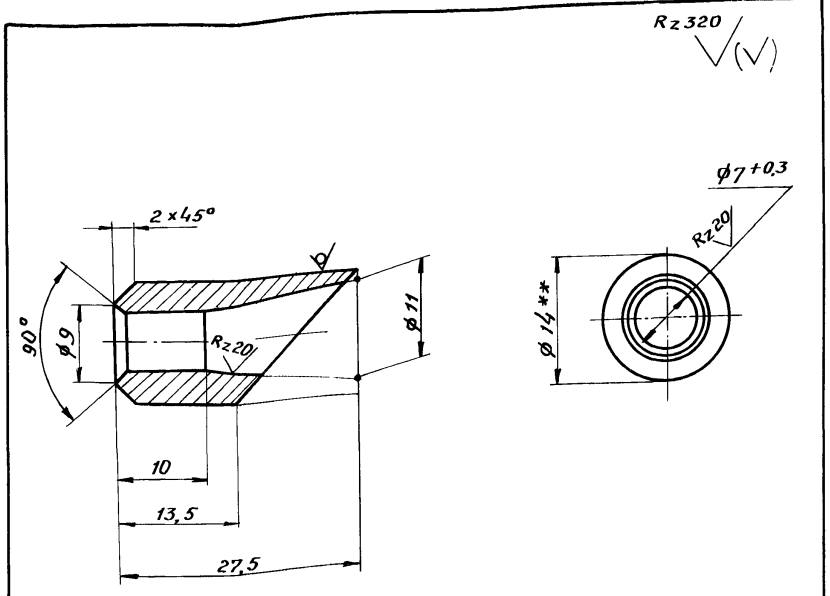

1.** Размер для справок.

2. Предельные отклонения размеров:

отверстий – по A_7;

валов – по B_7;

остальных – по CM_8.

Изм.	Лист	№ докум.	Подп.	Дата
Разраб.	Жуковская			16.XI-78
Пров.	Андронова			17.11-78
Рук.	Степанов			17.XI-78
ГИП	Соловьев			17.11.78
Н. контр.	Белявская			13.03.79
Нач. отд.	Григорьев			30.03

Подп. и дата | Инв. №

14257-21-03

Сопло ϕ7

Лит.	Масса	Масштаб
Б	0,025	2:1
Лист	Листов 1	

Круг В-14 ГОСТ 2590-71 / Ст3 ГОСТ 535-58*

МПС Гипротранссигналсвязь г. Ленинград

Типовые конструкции 3.501-116 Альбом

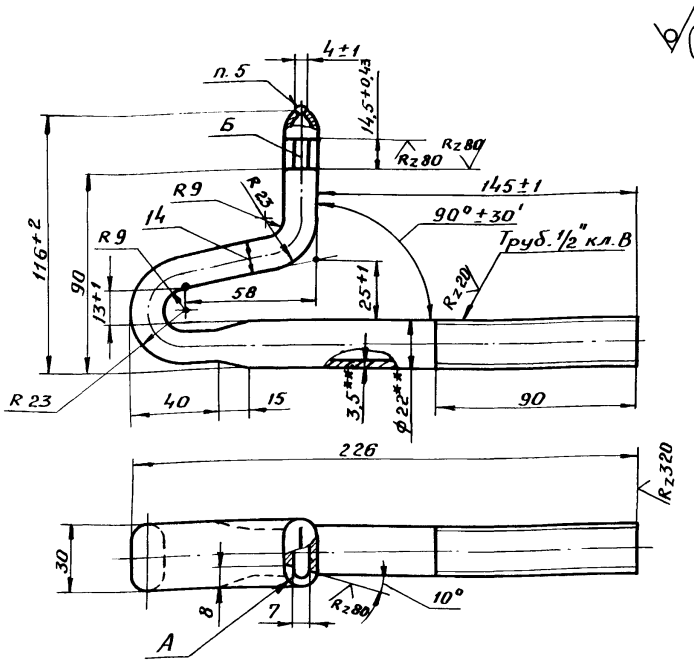

1.** Размеры для справок.

2. Неуказанные предельные отклонения размеров:

отверстий – по A_9;

валов – по B_9;

остальных – по CM_9.

3. Головку трубки сжать по оси Б.

4. Отверстие А раздать, заусеницы снять.

5. Сварка газовая.

Изм.	Лист	№ докум.	Подп.	Дата
Разраб.	Жуковская			16.XI-78
Пров.	Андронова			17.11-78
Рук.	Степанов			17.XI-78
ГИП	Соловьев			17.11.78
Н. контр.	Белявская			13.03.79
Нач. отд.	Григорьев			30.03

Подп. и дата | Инв. №

14257-23-01

1169 | 73

Трубка правая на 10°

Лит.	Масса	Масштаб
Б	0,590	1:2
Лист	Листов 1	

Труба 22×3,5 ГОСТ 8734-75 / Б 20 ГОСТ 8733-74*

МПС Гипротранссигналсвязь г. Ленинград

Альбом конструкций 3.501-116 Типовые

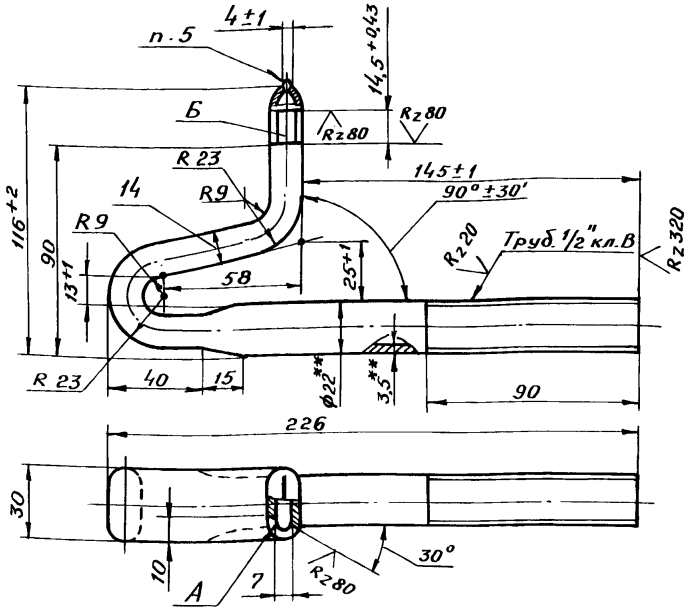

1. ** Размеры для справок.
2. Неуказанные предельные отклонения размеров:
   отверстий – по A9;
   валов – по B9;
   остальных – по CM9.
3. Головку трубки сжать по оси Б.
4. Отверстие А раздать, заусеницы снять.
5. Сварка газовая.

Изм.	Лист	№ докум.	Подп.	Дата
Разраб.		Жуковская		16.11.78
Пров.		Андронова		17.11.78
Рук.		Степанов		17.11.78
ГИП		Соловьев		17.11.78
Н.контр.		Белявская		19.12.78
Нач.отд.		Григорьев		30.03

Инв. № | Подп. и дата

14257-25-01

Трубка правая на 30°

Лит.	Масса	Масштаб
Б	0,590	1:2

Лист	Листов 1

Труба 22×3,5 ГОСТ 8734-75 / Б20 ГОСТ 8733-74*

МПС Гипротранссигналсвязь г. Ленинград

Альбом конструкций 3.501-116 Типовые

Формат	Зона	Поз	Обозначение	Наименование	Кол.	Примечание
				Документация		
12			14257-27-00 СБ	Сборочный чертеж		
				Детали		
11		1	14257-07-02 В	Трубка	1	
11		2	14257-21-02	Сопло ф6	1	
11		3	14257-21-03	Сопло ф7	1	
11		4	14257-27-01	Трубка левая	1	

Изм.	Лист	№ докум.	Подп.	Дата
Разраб.		Жуковская		16.11.78
Пров.		Андронова		17.11.78
Рук.		Степанов		17.11.78
Н.контр.		Белявская		19.12.78
Нач.отд.		Григорьев		30.03

Инв. № | Подп. и дата

14257-27-00

Трубка левая с двумя соплами

Лит.	Лист	Листов
Б		1

МПС Гипротранссигналсвязь г. Ленинград

1169 | 74

Альбом

Типовые конструкции 3.501-116

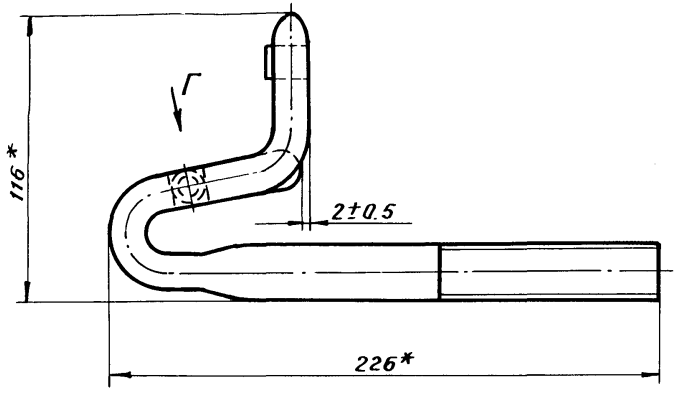

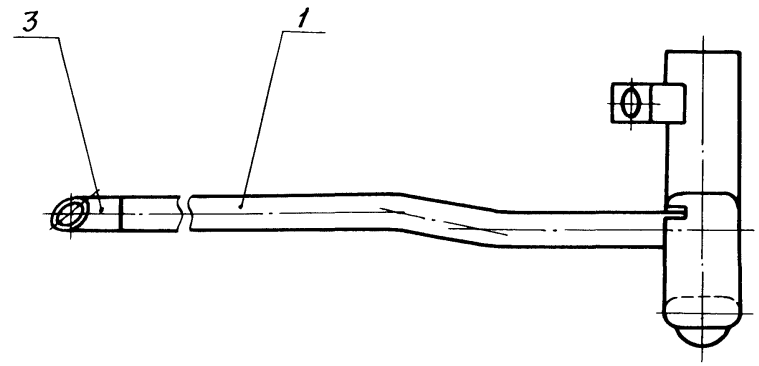

Вид Г
М1:1

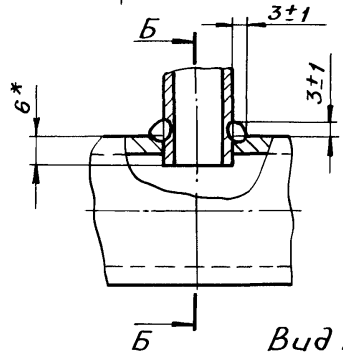

Б-Б
М1:1

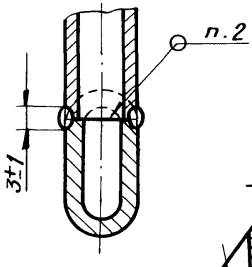

Вид А

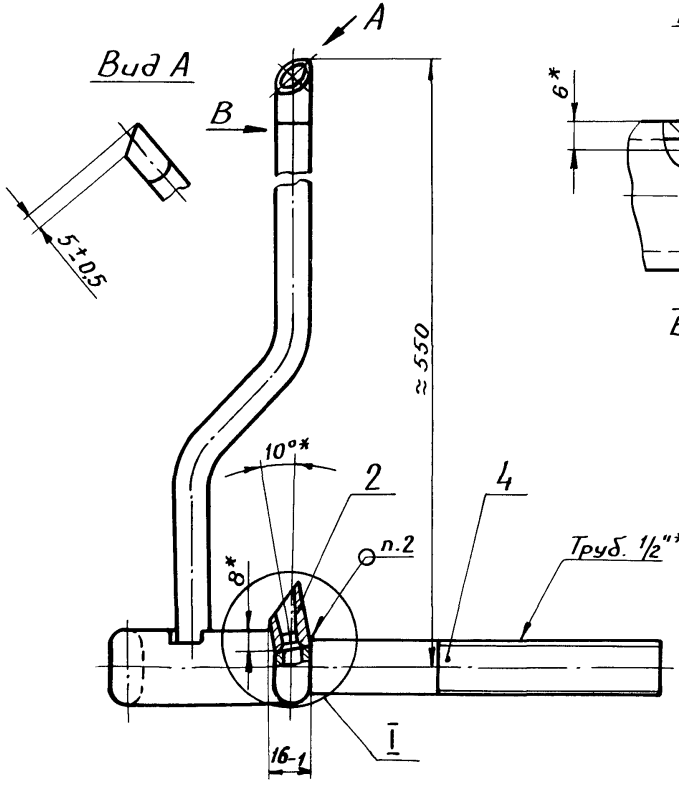

I
М1:1

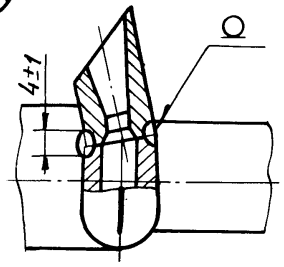

Вид В
М1:1

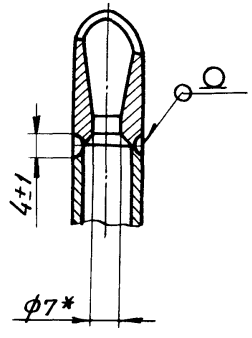

1.* Размеры для справок.
2. Сварка газовая
3. Покрытие наружных поверхностей, кроме резьбы, -лак каменноугольный А ГОСТ 1709-75. VII. Ж2.
Допускается эмаль ХВ-110 или ХВ-113 черная ГОСТ 18374-73.

Изм.	Лист	№ докум.	Подп.	Дата
Разраб.		Жуковская		19.11.73
Пров.		Андронова		19.11.73
Рук.		Степанов		19.11.73
ГИП		Соловьев		19.11.73
Н.контр.		Белявская		19.03.74
Нач.отд.		Григорьев		20.03

14257-27-00СБ | 1169 | 75

Трубка левая с двумя соплами
Сборочный чертеж

Лит.	Масса	Масштаб
Б	1.0	1:2

Лист | Листов 1

МПС
Гипротранссигналсвязь
г. Ленинград

Подп. и дата

Инв. №

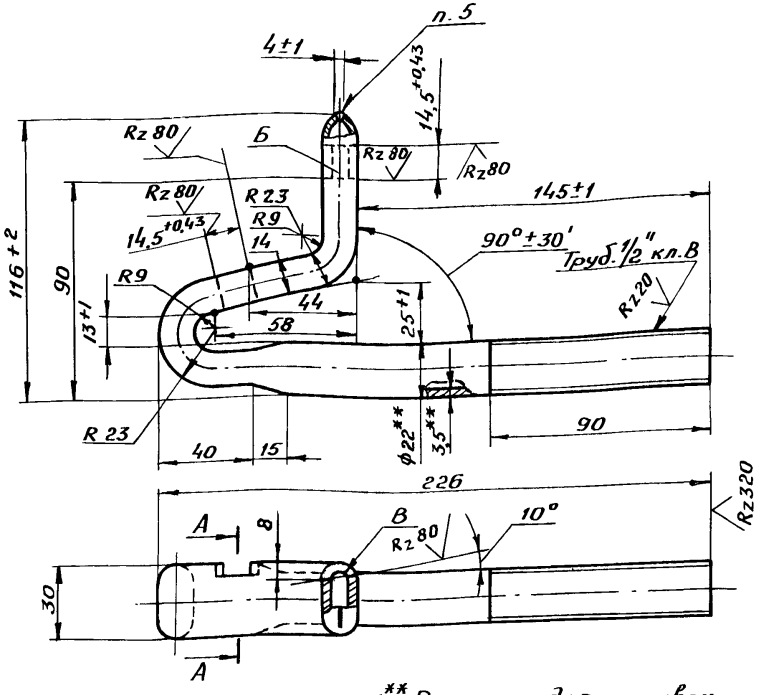

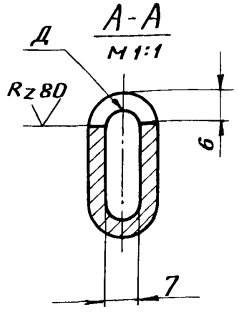

1.** Размеры для справок

2. Неуказанные предельные отклонения размеров:

отверстий - по A9;
валов - по B9;
остальных - по CM9.

3. Головку трубки сжать по оси Б.

4. Отверстия В и Д раздать, засеницы снять.

5. Сварка газовая.

Изм.	Лист	№ докум.	Подп.	Дата
Разраб.		Жуковская		16.11.76
Пров.		Андронова		17.11.76
Рук.		Степанов		17.11.76
ГИП		Соловьев		17.11.76
Н.контр.		Белявская		19.05.77
Нач.отд		Григорьев		30.05.77

14257-27-01

Трубка левая

Лит.	Масса	Масштаб
Б	0,590	1:2

Лист | Листов 1

Труба 22×3,5 ГОСТ 8734-75 / Б 20 ГОСТ 8733-74*

МПС Гипротранссигналсвязь г. Ленинград

Подп. и дата | Инв. №

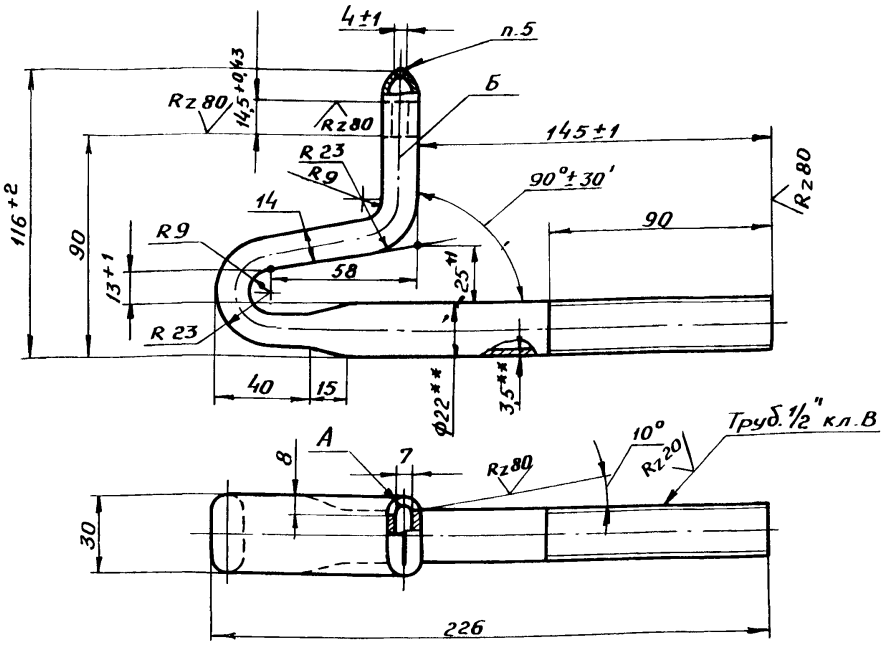

1.** Размеры для справок.

2. Неуказанные предельные отклонения размеров:

отверстий - по A9;
валов - по B9;
остальных - по CM9.

3. Головку трубки сжать по оси Б.

4. Отверстие А раздать, заусеницы снять.

5. Сварка газовая.

Изм.	Лист	№ докум.	Подп.	Дата
Разраб.		Жуковская		16.11.76
Пров.		Андронова		17.11.76
Рук.		Степанов		17.11.76
ГИП		Соловьев		17.11.76
Н.контр.		Белявская		19.05.77
Нач.отд		Григорьев		30.05.77

14257-29-01 | 1169 | 76

Трубка левая на 10°

Лит.	Масса	Масштаб
Б	0,590	1:2

Лист | Листов 1

Труба 22×3,5 ГОСТ 8734-75 / Б 20 ГОСТ 8733-74*

МПС Гипротранссигналсвязь г. Ленинград

Подп. и дата | Инв. №

Типовые конструкции 3.501-110 Альбом

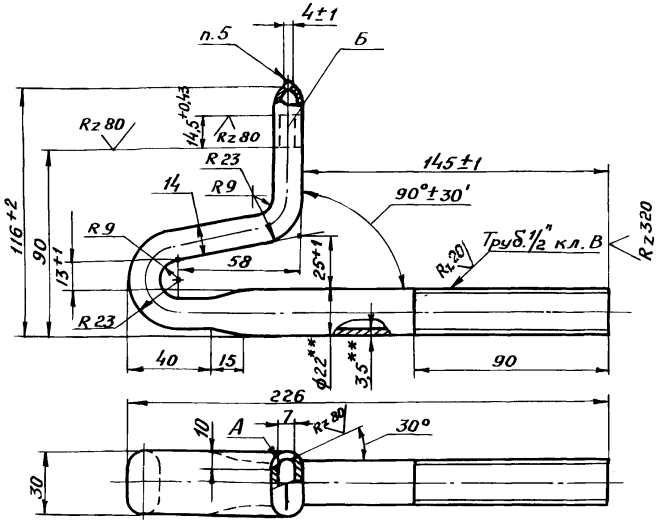

1. ** Размеры для справок.
2. Неуказанные предельные отклонения размеров:
   отверстий - по A_9;
   валов - по B_9;
   остальных - по CM_9.
3. Головку трубки сжать по оси Б.
4. Отверстие А раздать, заусеницы снять.
5. Сварка газовая.

Изм.	Лист	№ докум.	Подп.	Дата
Разраб.		Жуковская		16.11.78
Пров.		Андронова		17.11.78
Рук.		Степанов		17.11.78
ГИП		Соловьев		22.11.78
Н.контр.		Белявская		22.11.78
Нач. отд.		Григорьев		30.11.78

Подп. и дата | Инв. №

14257-31-01

Трубка левая на 30°

Лит.	Масса	Масштаб
Б	0,590	1:2

Лист	Листов 1

Труба 22×3,5 ГОСТ 8734-75 / Б 20 ГОСТ 8733-74*

МПС Гипротранссигналсвязь г. Ленинград

Типовые конструкции 3.501-110 Альбом

Формат	Зона	Поз.	Обозначение	Наименование	Кол.	Примечание
				Документация		
12			14257-33-00 СБ	Сборочный чертеж		
				Детали		
11		1	14257-33-01	Полоса	1	
11		2	14257-33-02	Скоба	1	
11		3	14257-33-03	Шпилька	1	

Подп. и дата | Инв. №

14257-33-00 | **1169** | **77**

Изм.	Лист	№ докум.	Подп.	Дата
Разраб.		Жуковская		16.11.78
Пров.		Андронова		17.11.78
Рук.		Степанов		17.11.78
Н.контр.		Соловьев		22.11.78
Нач. отд.		Григорьев		30.11.78

Полоса с планкой

Лит.	Лист	Листов
Б		1

МПС Гипротранссигналсвязь г. Ленинград

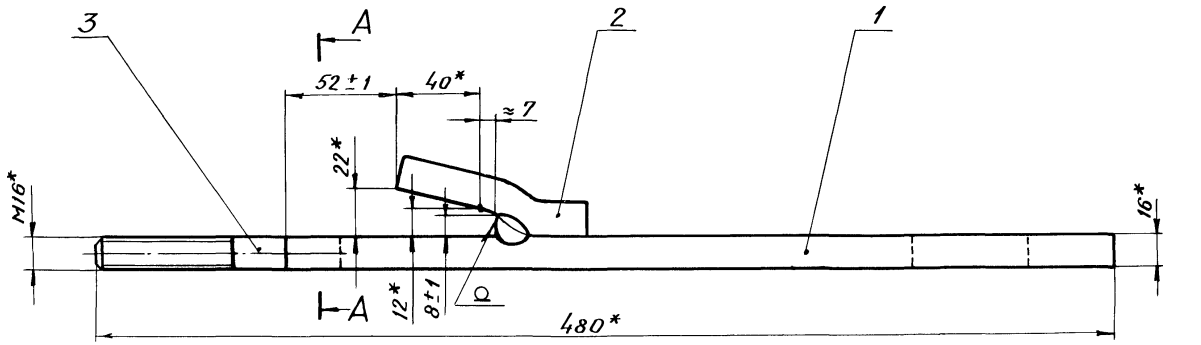

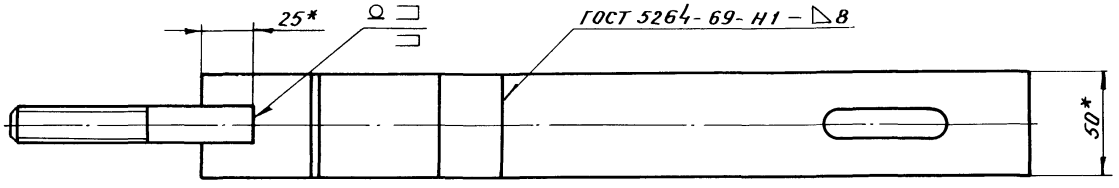

А-А
М1:1

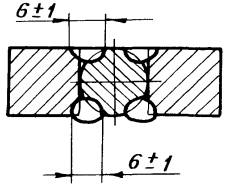

1.* Размеры для справок.
2. Сварка ручная дуговая.
3. Покрытие - лак каменноугольный А ГОСТ 1709-75. VII. Ж2, кроме резьбы. Допускается эмаль ХВ-110 или ХВ-113 черная ГОСТ 18374-73.

Изм.	Лист	№ докум.	Подп.	Дата
Разраб.		Жуковская		19.11.78
Пров.		Андронова		19.11.78
Рук.		Степанов		19.11.78
ГИП		Соловьев		19.11.78
Н.контр.		Белявская		19.11.78
Нач. отд.		Григорьев		30.11.78

14257-33-00СБ | 1169 | 78

Полоса с планкой
Сборочный чертеж

Лит.	Масса	Масштаб
Б	3,33	1:2
Лист	Листов 1	

МПС
Гипротранссигналсвязь
г. Ленинград

Инв. № | Подп. и дата

Типовые конструкции 3.501-116 Альбом

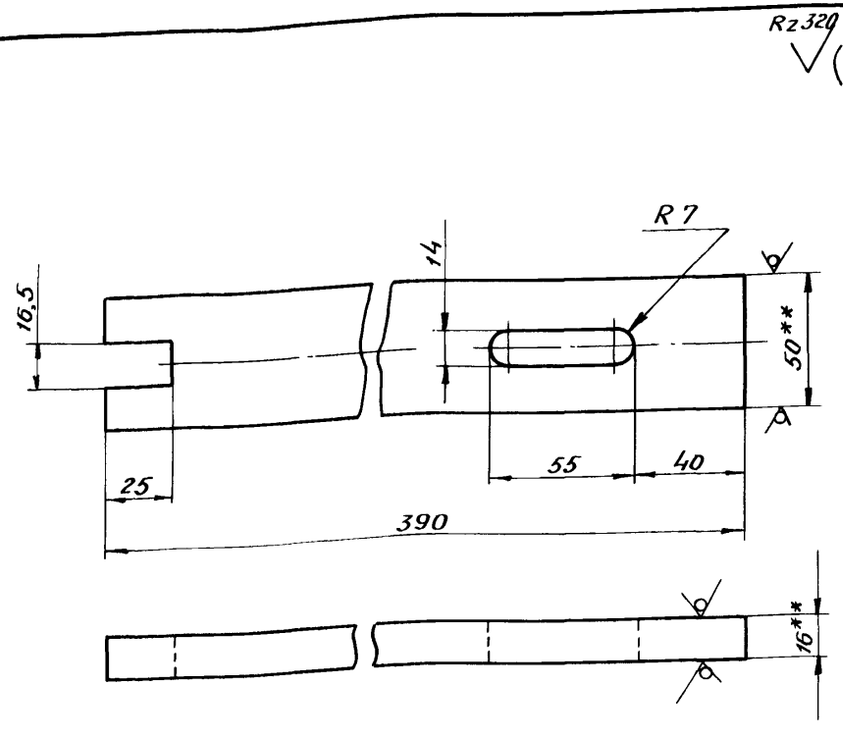

1. Допускается изготовление детали из полосы 12×60.
2. ** Размеры для справок.
3. Предельные отклонения размеров:
   отверстий – по A9;
   валов – по B9;
   остальных – по CM9.
4. Рихтовать.

Изм.	Лист	№ докум.	Подп.	Дата
Разраб.		Жуковская		16.11.78
Пров.		Андронова		17.11.78
Рук.		Степанов		17.11.78
ГИП		Соловьев		17.11.78
Н.контр.		Белявская		29.03.79
Нач.отд		Григорьев		30.03

14257-33-01

Полоса

Лит.	Масса	Масштаб
Б	2,4	1:2

Лист | Листов 1

Полоса Б-2 16×50 ГОСТ 103-76 / Ст.3 ГОСТ 535-58*

МПС Гипротранссигналсвязь г. Ленинград

Подп. и дата | Инв. № подл.

Типовые конструкции 3.501-116 Альбом

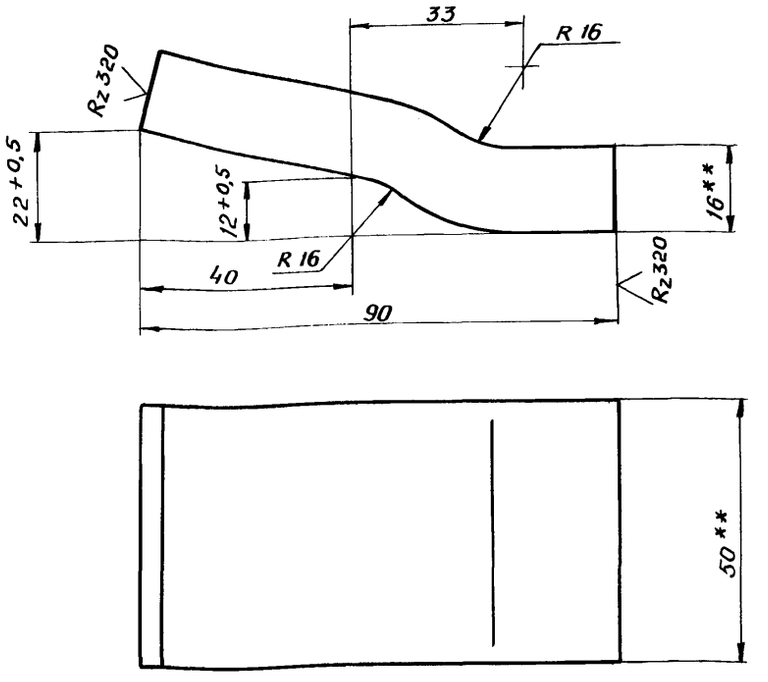

1. Допускается изготовление детали на полосы 12×60.
2. ** Размеры для справок.
3. Неуказанные предельные отклонения размеров:
   валов – по B7;
   остальных – по CM9.

Изм.	Лист	№ докум.	Подп.	Дата
Разраб.		Жуковская		16.11.78
Пров.		Андронова		17.11.78
Рук.		Степанов		17.11.78
ГИП		Соловьев		17.11.78
Н.контр.		Белявская		29.03.79
Нач.отд		Григорьев		30.03

14257-33-02 | 1169 | 79

Скоба

Лит.	Масса	Масштаб
Б	0,58	1:1

Лист | Листов 1

Полоса Б-2 16×50 ГОСТ 103-76 / Ст 3 ГОСТ 535-58*

МПС Гипротранссигналсвязь г. Ленинград

Подп. и дата | Инв. № подл.

Типовые конструкции 3.501-116 Альбом

Rz 80

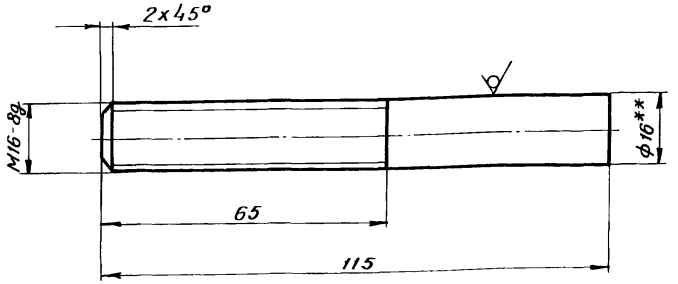

1.** Размер для справок.
2. Предельные отклонения размеров:
валов – по В7;
остальных – по СМ8.
3. Покрытие – Ц9.хр.

Изм.	Лист	№ докум.	Подп.	Дата
Разраб.		Жуковская		6.10.78
Пров.		Андронова		17.10.78
Рук.		Степанов		17.10.78
ГИП		Соловьев		17.10.78
Н. контр.		Белявская		17.10.78
Нач. отд.		Григорьев		30.10.78

14257-33-03

Шпилька

Лит.	Масса	Масштаб
Б	0,3	1:1

Лист | Листов 1

Круг 16-4 ГОСТ 7417-75 / 25-Н-В ГОСТ 1051-73*

МПС Гипротранссигналсвязь г. Ленинград

Подп. и дата | Инв. №

Типовые конструкции 3.501-116 Альбом

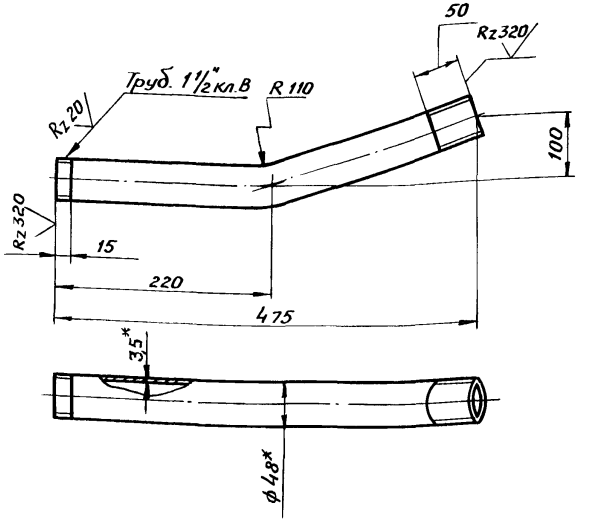

1.* Размеры для справок.
2. Предельные отклонения размеров:
валов – по В7;
остальных – по СМ8.

Изм.	Лист	№ докум.	Подп.	Дата
Разраб.		Жуковская		6.10.78
Пров.		Андронова		17.10.78
Рук.		Степанов		17.10.78
ГИП		Соловьев		17.10.78
Н.контр.		Белявская		19.10.78
Нач. отд.		Григорьев		30.10.78

14259-00-01 | 1169 | 80

Труба 40

Лит.	Масса	Масштаб
Б	1,8	1:5

Лист | Листов 1

Труба 40х3,5 ГОСТ 3262-75

МПС Гипротранссигналсвязь г. Ленинград

Подп. и дата | Инв. №

Типовые конструкции 3.501-116 Альбом

Формат	Зона	Поз.	Обозначение	Наименование	Кол.	Примечание
				Документация		
12			14259-13-00 СБ	Сборочный чертеж		
				Детали		
11		1	14259-13-01	Трубка	1	
11		2	14259-13-02	Сопло ф6	1	
11		3	14259-13-03	Планка	1	
БЧ		4	14259-13-04	Дно		
				Круг $\frac{\text{В 18 ГОСТ 2590-71}}{\text{Ст3 ГОСТ 535-58*}}$ ℓ-3 B_7	1	0,006кг

Изм.	Лист	№ докум.	Подп.	Дата
Разраб.		Харев		10/XII
Пров.		Андронова		14/III-78
Рук.		Степанов		14/III-78
Н.контр.		Белявская		21.03.78
Нач.отд.		Григорьев		30.03

14259-13-00

Трубка для ролика

Лит.	Лист	Листов
Б		1

МПС Гипротранссигналсвязь г. Ленинград

Подп. и дата | Инв. №

Типовые конструкции 3.501-116 Альбом

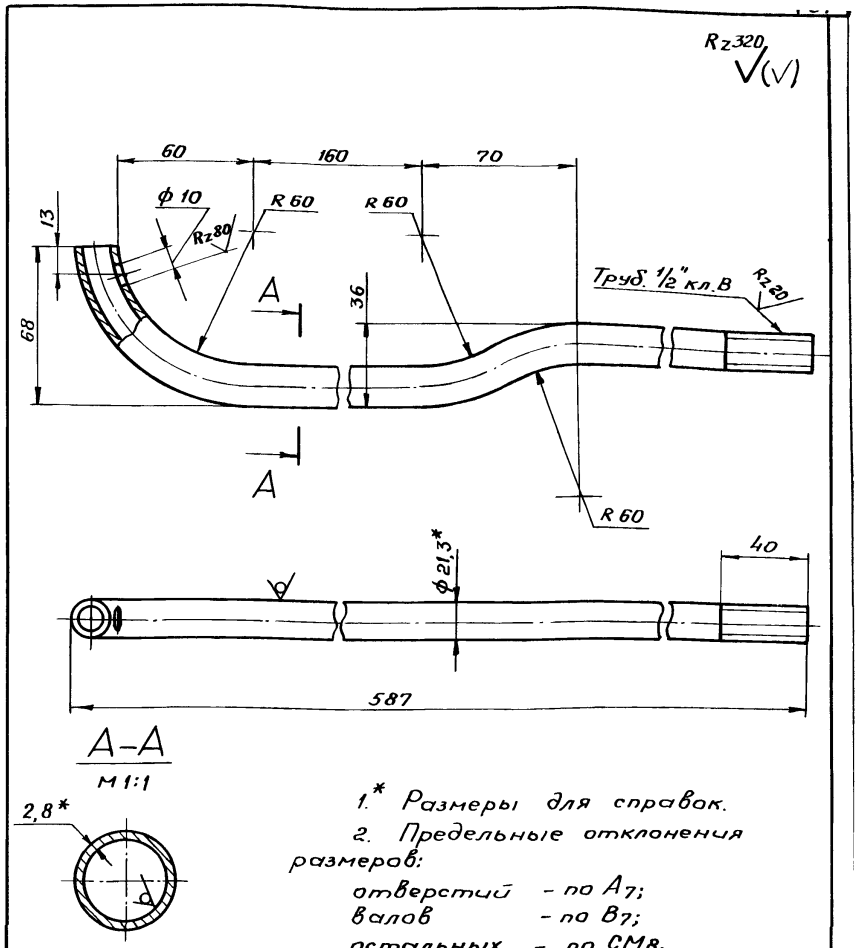

А–А
М1:1

1.* Размеры для справок.

2. Предельные отклонения размеров:

отверстий – по A_7;
валов – по B_7;
остальных – по СМ8.

Изм.	Лист	№ докум.	Подп.	Дата
Разраб.		Харев		20/XII
Пров.		Андронова		14/III-78
Рук.		Степанов		14/III-78
ГИП		Соловьев		14/III-78
Н.контр.		Белявская		21.03.78
Нач.отд.		Григорьев		30.03

14259-13-01

1169 | 81

Трубка

Лит.	Масса	Масштаб
Б	0,77	1:2

Лист	Листов 1

Труба 15х2,8 ГОСТ 3262-75

МПС Гипротранссигналсвязь г. Ленинград

Подп. и дата | Инв. №

Альбом

Типовые конструкции 3.501-116

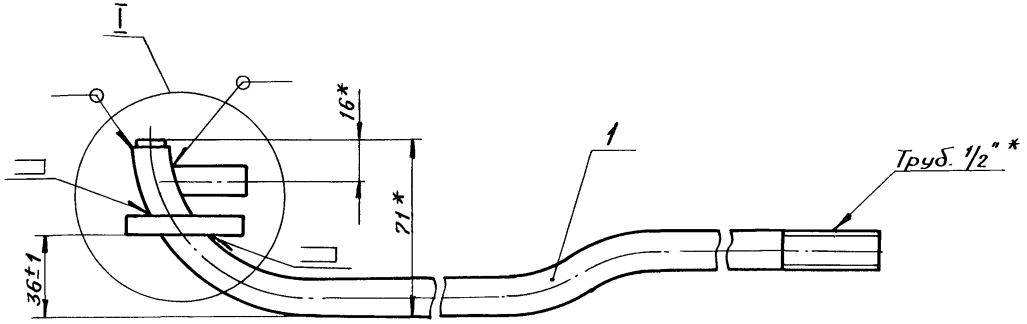

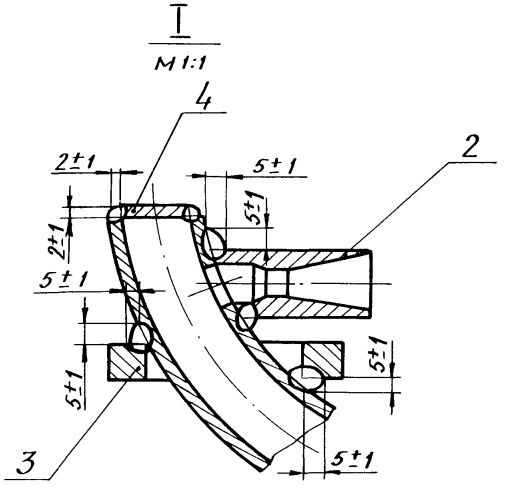

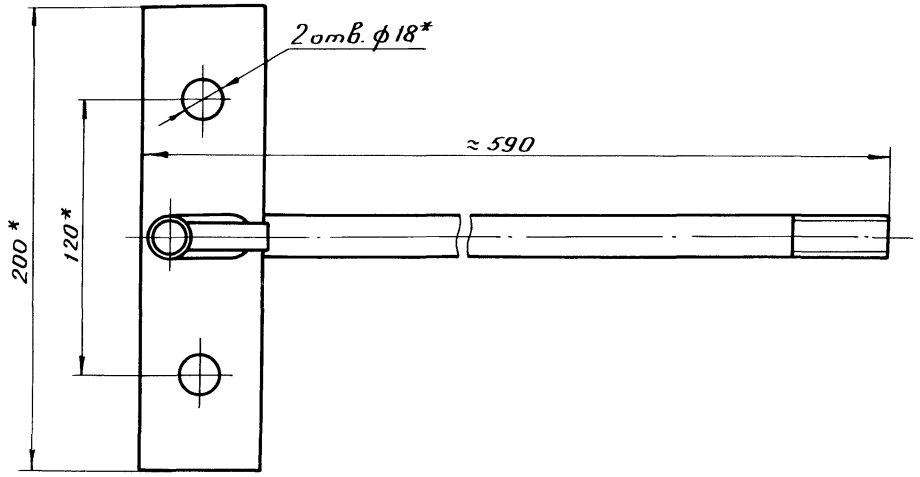

1.* Размеры для справок.

2. Сварка ручная дуговая.

3. Покрытие наружных поверхностей, кроме резьбы, - лак каменноугольный А ГОСТ 1709-75. VIII. Ж2. Допускается эмаль ХВ-110 или ХВ-113 черная ГОСТ 18374-73.

Изм.	Лист	№ докум.	Подп.	Дата
Разраб.		Хорев		15/12-78
Пров.		Анфронова		19/12-78
Рук.		Степанов		19/12-78
ГИП		Соловьев		13.11.78
Н.контр.		Белявская		29.12.78
Нач.отд.		Григорьев		30.03

14259-13 ООСБ

Трубка для ролика

Сборочный чертеж

Лит.	Масса	Масштаб
Б	1,4	1:2

Лист	Листов 1

МПС
Гипротранссигналсвязь
г. Ленинград

1169 | 82

Инв. № | Подп. и дата

Rz 80 (√)

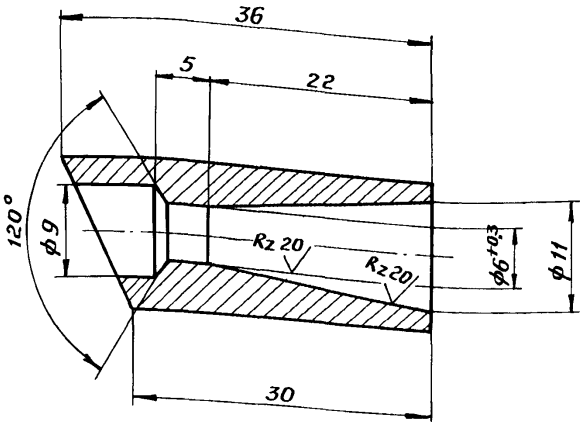

1. ** Размер для справок.
2. Неуказанные предельные отклонения размеров:
   отверстий - по A_7;
   валов - по B_7;
   остальных - по СМ8.

Изм.	Лист	№ докум.	Подп.	Дата
Разраб.		Хорев		16/XII-78
Пров.		Андронова		17/XII-78
Рук.		Степанов		17/XII-78
ГИП		Соловьев		12.12.78
Н.контр.		Белявская		29.12.78
Нач.отд.		Григорьев		30.12.78

Подп. и дата | Инв. №

14259-13-02

Сопло ϕ6

Лит.	Масса	Масштаб
Б	0,026	2:1

Лист | Листов 1

Круг В 14 ГОСТ 2590-71 / Ст3 ГОСТ 535-58*

МПС Гипротранссигналсвязь г. Ленинград

Rz 80 (√)

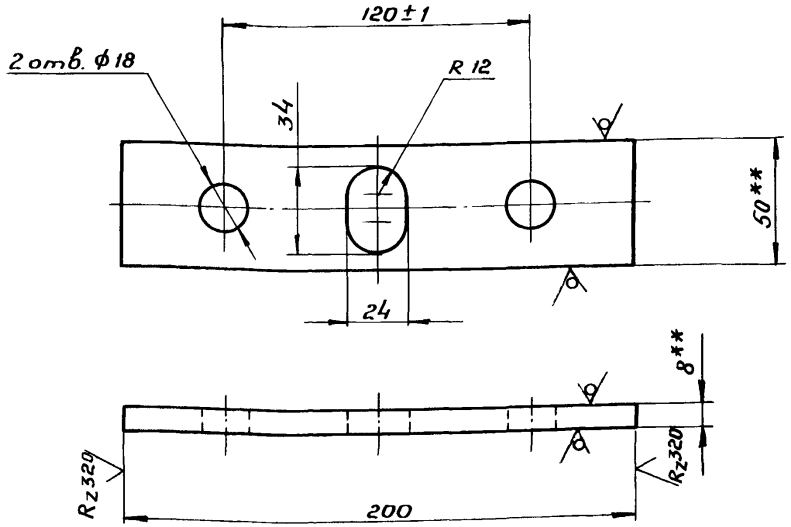

1. ** Размеры для справок.
2. Неуказанные предельные отклонения размеров:
   отверстий - по A_7;
   валов - по B_7;
   остальных - по СМ8.

Изм.	Лист	№ докум.	Подп.	Дата
Разраб.		Хорев		16/XII-78
Пров.		Андронова		17/XII-78
Рук.		Степанов		17/XII-78
ГИП		Соловьев		12.12.78
Н.контр.		Белявская		29.12.78
Нач.отд.		Григорьев		30.12.78

Подп. и дата | Инв. №

14259-13-03

1169 | 83

Планка

Лит.	Масса	Масштаб
Б	0,57	1:2

Лист | Листов 1

Полоса Б-2 8×50 ГОСТ 103-76 / Ст3 ГОСТ 535-58*

МПС Гипротранссигналсвязь г. Ленинград

Альбом

Типовые конструкции 3.501-116

Формат	Зона	Поз.	Обозначение	Наименование	Кол.	Примечание
				Документация		
12			14262-12-00 СБ	Сборочный чертеж		
				Детали		
11		1	14257-21-02	Сопло ф 6	1	
11		2	14257-21-03	Сопло ф 7	1	
11		3	14262-12-01	Трубка левая	1	
11		4	14262-12-02	Трубка	1	

Изм.	Лист	№ докум.	Подп.	Дата
Разраб.	Жуковская			14.11.78
Пров.	Андронова			14.11.78
Рук.	Степанов			14.11.78
Н.контр.	Белявская			15.05.79
Нач.отд.	Григорьев			30.05

14262-12-00

Трубка левая с двумя соплами

Лит.	Лист	Листов
Б		1

МПС Гипротранссигналсвязь г. Ленинград

Подп. и дата | Инв. №

Альбом

Типовые конструкции 3.501-116

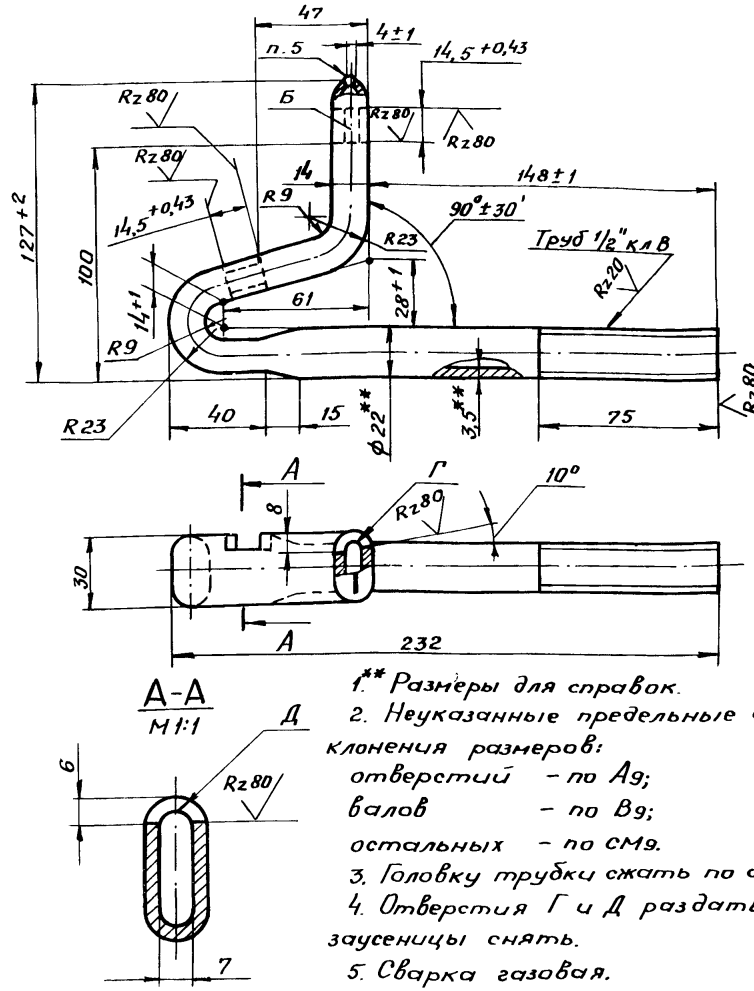

А-А
М1:1

1.** Размеры для справок.
2. Неуказанные предельные отклонения размеров:
отверстий – по А9;
валов – по В9;
остальных – по СМ9.
3. Головку трубки сжать по оси Б
4. Отверстия Г и Д раздать, заусеницы снять.
5. Сварка газовая.

Изм.	Лист	№ докум.	Подп.	Дата
Разраб.	Жуковская			14.11.78
Пров.	Андронова			14.11.78
Рук.	Степанов			14.11.78
ГИП	Соловьев			14.11.78
Н.контр.	Белявская			15.05.79
Нач.отд.	Григорьев			30.05

14262-12-01

1169 | 84

Трубка левая

Лит.	Масса	Масштаб
Б	0,6	1:2

Лист	Листов 1

Труба 22х3,5 ГОСТ 8734-75 / Б20 ГОСТ 8733-74*

МПС Гипротранссигналсвязь г. Ленинград

Подп. и дата | Инв. №

Типовые конструкции 3.501-116 Альбом

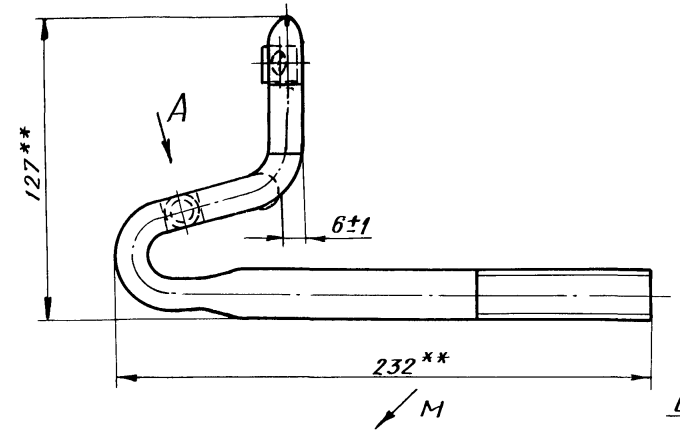

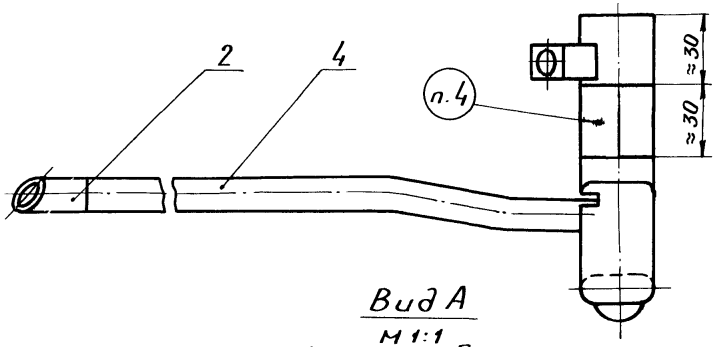

Вид А
М 1:1

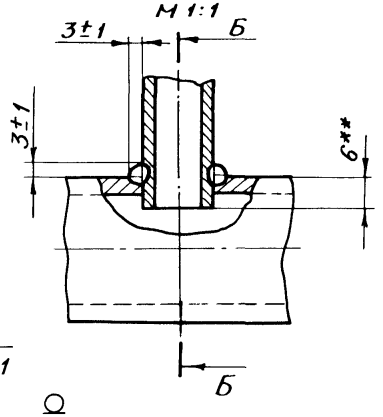

Вид В
М 1:1

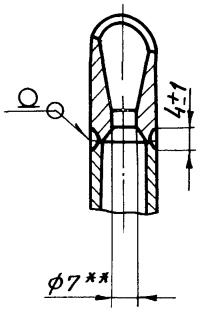

Б-Б
М 1:1

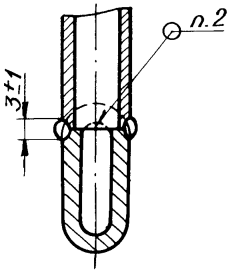

Вид М

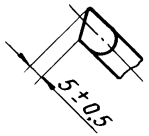

I
М 1:1

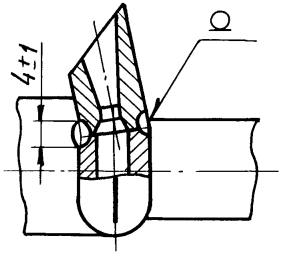

1.** Размеры для справок.

2. Сварка газовая.

3. Покрытие наружных поверхностей, кроме резьбы, - лак каменноугольный А ГОСТ 1709-75. VII. Ж2. Допускается эмаль ХВ-110 или ХВ-113 черная ГОСТ 18374-73.

4. Маркировать полосу зеленой масляной краской ГОСТ 10503-71.*

Изм.	Лист	№ докум.	Подп.	Дата
Разраб.		Жуковская		19.XI.76
Пров.		Андронова		19.XI.76
Рук.		Степанов		19.XI.76
ГИП		Соловьев		19.XI.76
Н.контр.		Белявская		29.03.78
Нач. отд.		Григорьев		30.03.78

14262-12-00СБ

Трубка левая с двумя соплами
Сборочный чертеж

Лит.	Масса	Масштаб
Б	0,97	1:2
Лист	Листов 1	

МПС
Гипротранссигналсвязь
г. Ленинград

1169 85

Инв. № | Подп. и дата

Типовые конструкции 3.501-116 Альбом

Формат	Зона	Поз.	Обозначение	Наименование	Кол.	
				Документация		
12			14262-14-00СБ	Сборочный чертеж		
				Детали		
11		1	14257-21-02	Сопло ф6	1	
11		2	14257-21-03	Сопло ф7	1	
11		3	14262-12-02	Трубка	1	
11		4	14262-14-01	Трубка правая	1	

Подп. и дата | Инв. №

Изм.	Лист	№ докум.	Подп.	Дата
Разраб.		Жуковская		14.11.78
Пров.		Андронова		14.11.78
Рук.		Степанов		14.11.78
Н.контр.		Соловьев		14.11.78
Нач.отд.		Григорьев		30.9

14262-14-00

Трубка правая с двумя соплами

Лит.	Лист	Листов
Б		1

МПС Гипротранссигналсвязь г. Ленинград

Копировал 1:8 Формат А1

Типовые конструкции 3.501-116 Альбом

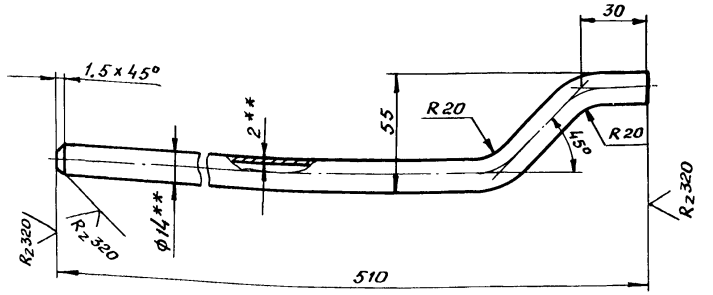

1. ** Размеры для справок
2. Предельные отклонения размеров:
   валов – по В7;
   остальных – по СМ8.

Подп. и дата | Инв. №

Изм.	Лист	№ докум.	Подп.	Дата
Разраб.		Жуковская		14.11.78
Пров.		Андронова		14.11.78
ГИП		Соловьев		14.11.78
Н.контр.		Белявская		29.09.78
Нач.отд.		Григорьев		30.9

14262-12-02 | 1169 | 86

Трубка

Лит.	Масса	Масштаб
Б	0,32	1:2

Лист	Листов 1

Труба 14×2 ГОСТ 8734-75 / Б20 ГОСТ 8733-74*

МПС Гипротранссигналсвязь г. Ленинград

Копировал 1:8 Формат А1

Типовые конструкции 3.501-116 Альбом

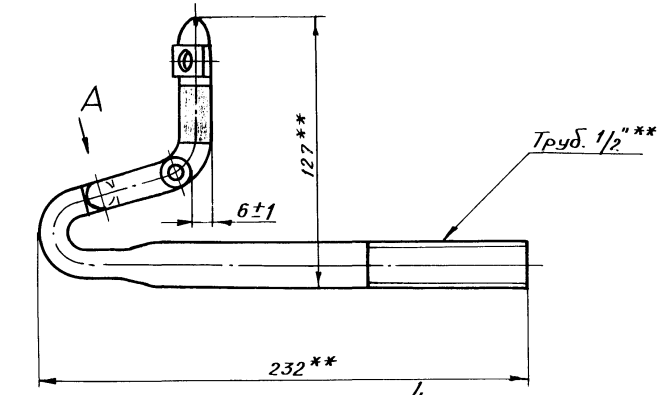

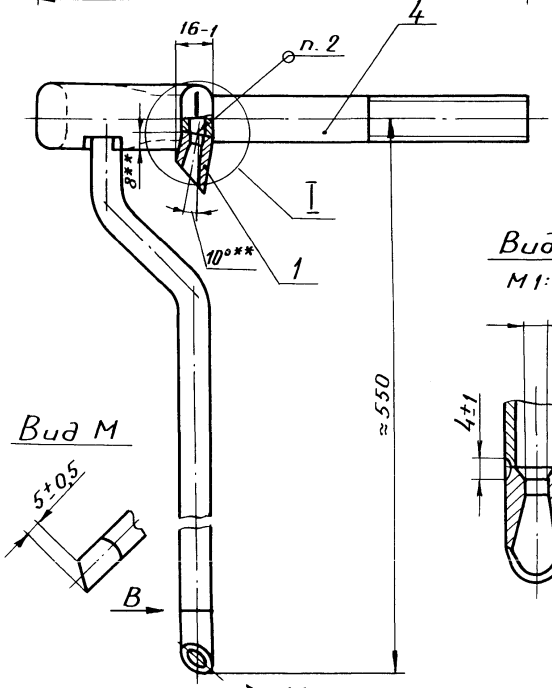

Вид М
М1:1

Вид В
М1:1

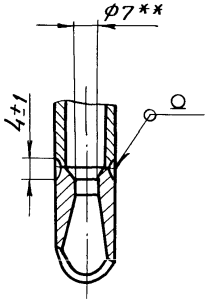

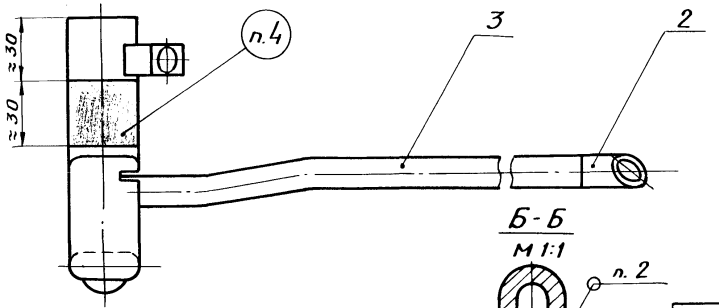

Вид А
М 1:1

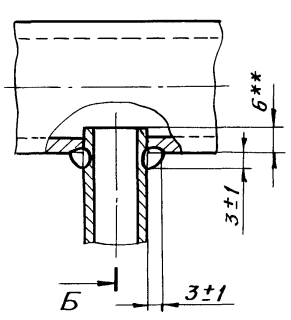

Б-Б
М1:1

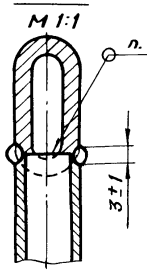

I
М1:1

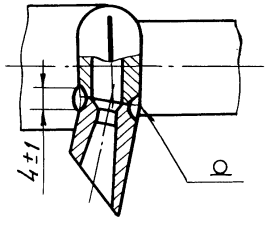

1.** Размеры для справок.

2. Сварка газовая.

3. Покрытие наружных поверхностей, кроме резьбы, - лак каменноугольный А ГОСТ 1709-75. VII. Ж2. Допускается эмаль ХВ-110 или ХВ-113 черная ГОСТ 18374-73.

4. Маркировать полосу зеленой масляной краской ГОСТ 10503-71*.

Изм.	Лист	№ докум.	Подп.	Дата
Разраб.		Жуковская		19.XII.78
Пров.		Андронова		19.XII.78
Рук.		Степанов		19.XII.78
ГИП		Соловьев		18.XII.78
Н.контр.		Белявская		19.XII.78
Нач. отд.		Григорьев		20.12.78

14262-14-00СБ | 1169 | 87

Трубка правая с двумя соплами Сборочный чертеж

Лит.	Масса	Масштаб
Б	0,97	1:2

Лист | Листов 1

МПС Гипротрансигналсвязь г. Ленинград

Инв. № | Подп. и дата

Типовые конструкции 3.501-116 Альбом

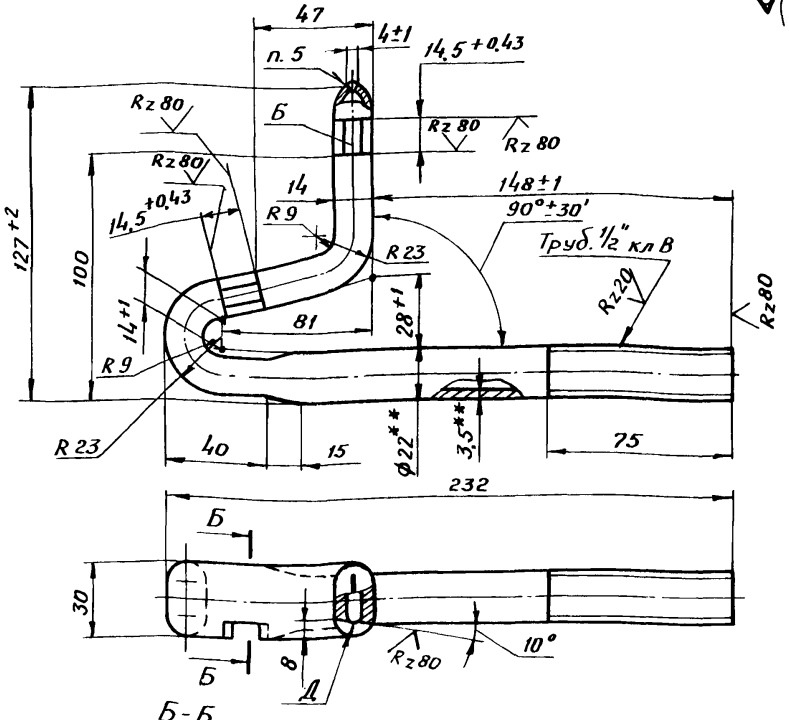

Б-Б
М 1:1

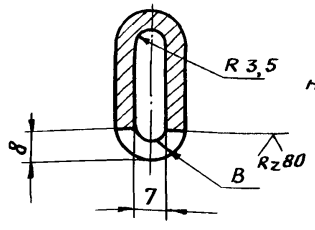

1.** Размеры для справок.

2. Неуказанные предельные отклонения размеров:
отверстий - по А9;
валов - по В9;
остальных - по СМ9.

3. Головку трубки сжать по оси Б.

4. Отверстия В и Д раздать, заусеницы снять.

5. Сварка газовая.

Изм.	Лист	№ докум.	Подп.	Дата
Разраб.		Жуковская		16/XI-78
Пров.		Андронова		16/XI-78
Рук.		Степанов		16/XI 78
ГИП		Соловьев		16.11.78
Н.контр.		Белявская		29.05.79
Нач.отд.		Григорьев		30.05

Подп. и дата | Инв. №

14262-14-01

Трубка правая

Лит.	Масса	Масштаб
Б	0,6	1:2
Лист	Листов 1	

Труба 22×3,5 ГОСТ 8734-75 / Б 20 ГОСТ 8733-74*

МПС Гипротранссигналсвязь г. Ленинград

Типовые конструкции 3.501-116 Альбом

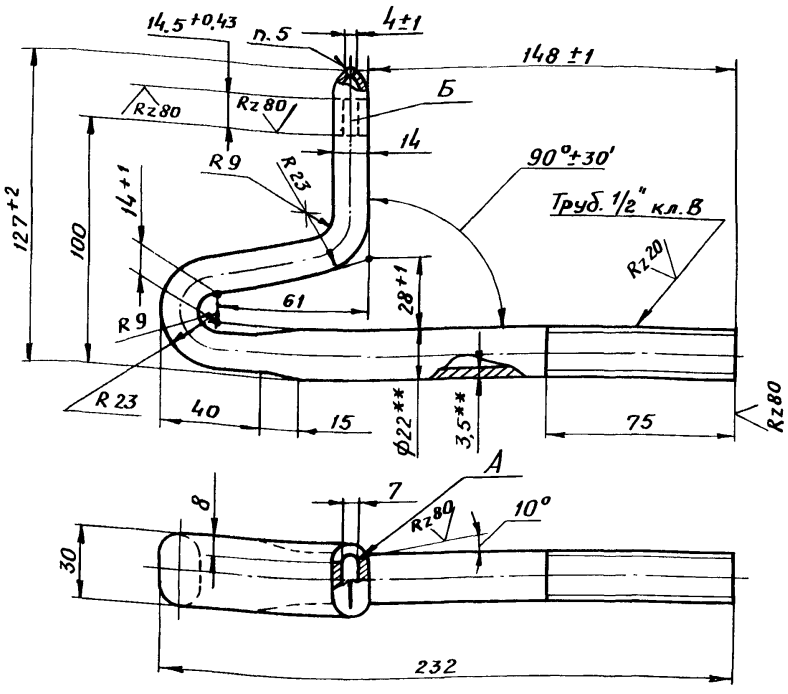

1.** Размеры для справок.

2. Неуказанные предельные отклонения размеров:
отверстий - по А9;
валов - по В9;
остальных - по СМ9.

3. Головку трубки сжать по оси Б.

4. Отверстие А раздать, заусеницы снять.

5. Сварка газовая

Изм.	Лист	№ докум.	Подп.	Дата
Разраб.		Жуковская		16/XI-78
Пров.		Андронова		16/XI-78
Рук.		Степанов		16/XI 78
ГИП		Соловьев		16.11.78
Н.контр.		Белявская		29.05.79
Нач.отд.		Григорьев		30.05

Подп. и дата | Инв. №

14262-16-01 | 1169 | 88

Трубка левая на 10°

Лит.	Масса	Масштаб
Б	0,6	1:2
Лист	Листов 1	

Труба 22×3,5 ГОСТ 8734-75 / Б 20 ГОСТ 8733-74*

МПС Гипротранссигналсвязь г. Ленинград

Альбом

Типовые конструкции 3.501-116

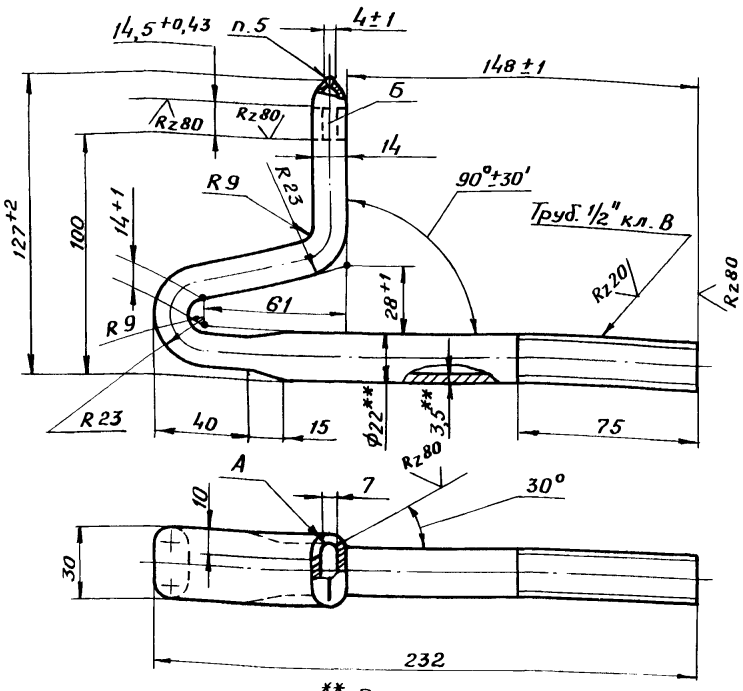

1.** Размеры для справок.

2. Неуказанные предельные отклонения размеров:

отверстий – по А9;
валов – по В9;
остальных – по СМ9.

3. Головку трубки сжать по оси Б.

4. Отверстие А раздать, заусеницы снять.

5. Сварка газовая.

Изм.	Лист	№ докум.	Подп.	Дата
Разраб.		Жуковская		16.11.78
Пров.		Андронова		16.11.78
Рук.		Степанов		16.11.78
ГИП		Соловьев		16.11.78
Н.контр.		Белявская		29.08.78
Нач. отд.		Григорьев		30.03

14262-18-01

Трубка левая на 30°

Лит.	Масса	Масштаб
Б	0,6	1:2

Лист | Листов 1

Труба 22х3,5 ГОСТ 8734-75 / Б 20 ГОСТ 8733-74*

МПС Гипротранссигналсвязь г. Ленинград

Подп. и дата

Инв. №

Альбом

Типовые конструкции 3.501-116

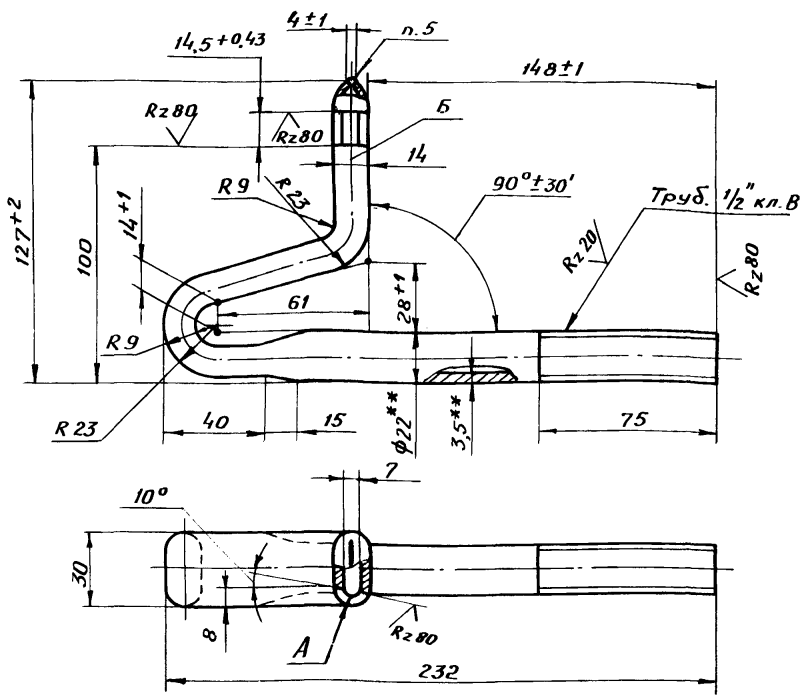

1.** Размеры для справок.

2. Неуказанные предельные отклонения размеров:

отверстий – по А9;
валов – по В9;
остальных – по СМ9;

3. Головку трубки сжать по оси Б

4. Отверстие А раздать, заусеницы снять.

5. Сварка газовая.

Изм.	Лист	№ докум.	Подп.	Дата
Разраб.		Жуковская		16.11.78
Пров.		Андронова		16.11.78
Рук.		Степанов		16.11.78
ГИП		Соловьев		16.11.78
Н.контр.		Белявская		29.08.78
Нач. отд.		Григорьев		30.03

14262-20-01

1169 | 89

Трубка правая на 10°

Лит.	Масса	Масштаб
Б	0,60	1:2

Лист | Листов 1

Труба 22х3,5 ГОСТ 8734-75 / Б 20 ГОСТ 8733-74*

МПС Гипротранссигналсвязь г. Ленинград

Подп. и дата

Инв. №

Типовые конструкции 3.501-116 Альбом

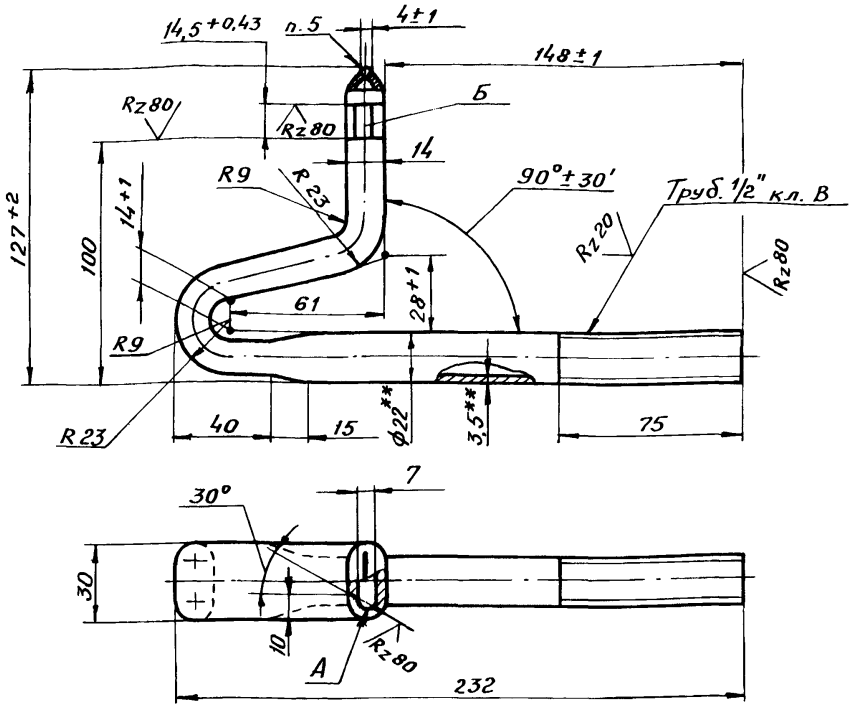

1.** Размеры для справок.

2. Неуказанные предельные отклонения размеров:

отверстий - по A_9;

валов - по B_9;

остальных - по CM_9.

3. Головку трубки сжать по оси Б.

4. Отверстие А раздать, заусеницы снять.

5. Сварка газовая.

Изм.	Лист	№ докум.	Подп.	Дата
Разраб.		Жуковская		16.11.78
Пров.		Андронова		16.11.78
Рук.		Степанов		16.11.78
ГИП		Соловьев		16.11.78
Н.контр.		Белявская		29.03.79
Нач.отд.		Григорьев		30.03

14262-22-01

Трубка правая на 30°	Лит.	Масса	Масштаб
	Б	0,60	1:2
	Лист	Листов 1	

Труба 22×3,5 ГОСТ 8734-75 / Б 20 ГОСТ 8733-74*

МПС Гипротранссигналсвязь г. Ленинград

Типовые конструкции 3.501-116 Альбом

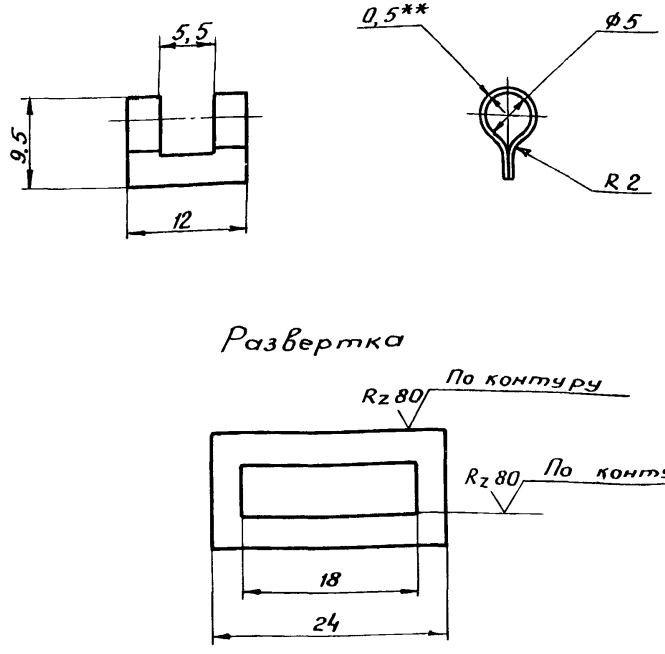

1.** Размер для справок.

2. Предельные отклонения размеров:

отверстий - по A_7;

валов - по B_7;

остальных - по CM_8.

3. Покрытие Ц15.хр.

Изм.	Лист	№ докум.	Подп.	Дата
Разраб.		Жуковская		16.11.78
Прав.		Андронова		16.11.78
Рук.		Степанов		16.11.78
ГИП		Соловьев		16.11.78
Н.контр.		Белявская		29.03.79
Нач.отд.		Григорьев		30.03

16163-11-01 | 1169 | 90

Ушко

Лит.	Масса	Масштаб
	0,0004	2:1
Лист 1	Листов 1	

Лист Б-ПН-0,5 ГОСТ 19904-74 / 1-III-Н-Ст3 ГОСТ 16523-70*

МПС Гипротранссигналсвязь г. Ленинград

Подп. и дата

Инв. №

Типовые конструкции 3.501-116 Альбом

Формат	Зона	Поз.	Обозначение	Наименование	Кол	Примечание
				Документация		
11			16183-17-00 СБ	Сборочный чертеж		
				Детали		
11		1	16163-11-01	Ушко	1	
11		2	16163-11-02	Шплинт	1	
БЧ		3	16183-17-01	Лента		Покрытие Ц15.хр
				Лента 10-М-НТ-1-0,03х5 ГОСТ 503-71* L = 250±1	1	0,003кг
				Стандартные изделия		
				Шплинт 4х16-001 ГОСТ 397-66* (Заготовка для дет. 16163-11-02)	1	

Инв. № | Подп. и дата

Изм.	Лист	№ докум.	Подп.	Дата
Разраб.		Жуковская		14.11.78
Пров.		Андронова		14.11.78
Рук.		Степанов		14.11.78
Н. контр.		Белявская		30.08.79
Нач. отд		Григорьев		30.08

16183-17-00

Хомутик

Лит.	Лист	Листов
		1

МПС Гипротранссигналсвязь г. Ленинград

Типовые конструкции 3.501-116 Альбом

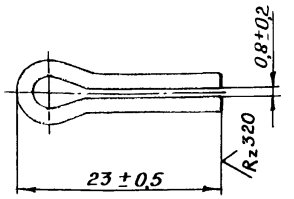

Инв. № | Подп. и дата

Изм.	Лист	№ докум.	Подп.	Дата
Разраб.		Жуковская		14.11.78
Пров.		Андронова		14.11.78
Рук.		Степанов		14.11.78
ГИП		Соловьев		14.11.78
Н. контр.		Белявская		20.07.79
Нач. отд		Григорьев		30.07

16163-11-02 | 1169 | 91

Шплинт

Лит.	Масса	Масштаб
	0,002	2:1

Лист	Листов 1

Заготовка Шплинт 4х16-001 ГОСТ 397-66*

МПС Гипротранссигналсвязь г. Ленинград

Типовые конструкции 3.501-116 Альбом

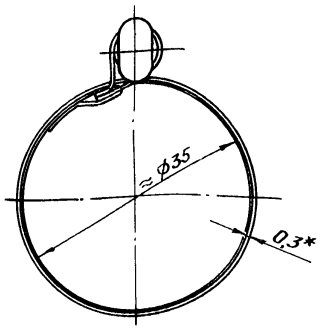

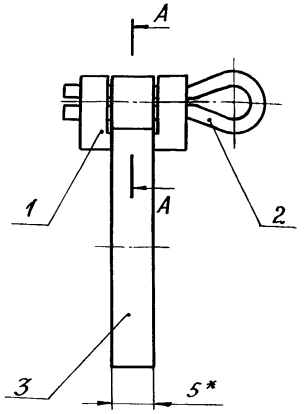

A-A

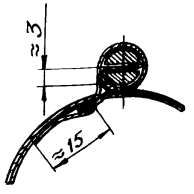

* Размеры для справок.

Подп. и дата						
Инв. №						
Изм.	Лист	№ докум.	Подп.	Дата		
Разраб.		Жуковская				
Пров.		Андронова				
Рук.		Степанов				
ГИП		Соловьев				
Н.контр.		Белявская				
Нач. отд.		Григорьев				

16183-17-00СБ

Хомутик
Сборочный чертеж

Лит.	Масса	Масштаб
	0,005	2:1
Лист	Листов 1	

МПС
Гипротранссигналсвязь
г. Ленинград

Типовые конструкции 3.501-116 Альбом

Rz320

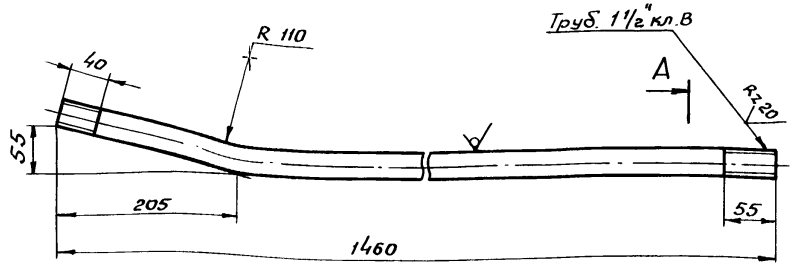

A-A
M 1:1

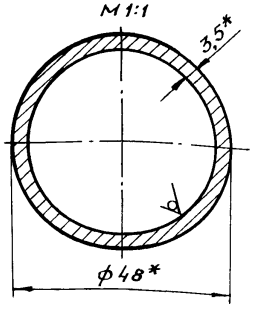

1.* Размеры для справок.

2. Предельные отклонения размеров:
валов – по B_7;
остальных – по СМ8.

3. Покрытие – эмаль ХВ-110 или ХВ-113 черная ГОСТ 18374-73.

VII. Жз, кроме резьбы.

Подп. и дата						
Инв. №						
Изм.	Лист	№ докум.	Подп.	Дата		
Разраб.		Жуковская				
Пров.		Андронова				
Рук.		Степанов				
ГИП		Соловьев				
Н.контр.		Белявская				
Нач. отд.		Григорьев				

16374-00-01 | 1169 | 92

Труба

Труба 40×3,5 ГОСТ 3262-75

Лит.	Масса	Масштаб
	5,6	1:5
Лист	Листов 1	

МПС
Гипротранссигналсвязь
г. Ленинград

Типовые конструкции 3.501-116 Альбом

Формат	Зона	Поз.	Обозначение	Наименование	Кол.	Примечание
				Документация		
12			16374-01-00 СБ	Сборочный чертеж		
				Детали		
11		1	16374-01-01	Трубка	3	
11		2	16374-01-02	Труба	1	
БЧ		3	16374-01-03	Трубка		
				Труба 20×2,35 ГОСТ 3262-75		
				L = 25±1	1	0.415кг
				Переменные данные для исполнений:		
				16374-01-00		
11		4	16374-01-04	Трубка	1	
				16374-01-00-01		
11		4	16374-01-05	Трубка	1	

Подп. и дата | Инв. №

Изм.	Лист	№ докум.	Подп.	Дата
Разраб.		Жуковская		18.10.78
Пров.		Андронова		18.10.78
Рук.		Степанов		19.11.78
Н.контр.		Белявская		23.03.79
Нач. отд		Григорьев		30.03

16374-01-00

Трубопровод

Лит.	Лист	Листов
		1

МПС Гипротрансигналсвязь г. Ленинград

Типовые конструкции 3.501-116 Альбом

Rz 320 (∨)

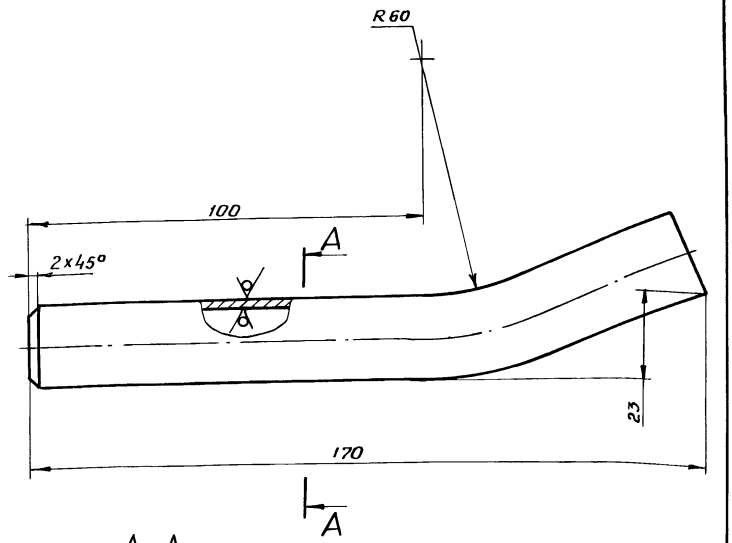

1.* Размеры для справок.

2. Предельные отклонения размеров:

валов – по B_7;

остальных – по СМ8.

Подп. и дата | Инв. №

Изм.	Лист	№ докум.	Подп.	Дата
Разраб.		Жуковская		18.10.78
Пров.		Андронова		18.10.78
Рук.		Степанов		19.11.78
ГИП		Соловьев		19.11.78
Н.контр.		Белявская		29.03.79
Нач. отд		Григорьев		30.03

16374-01-01

Трубка

Труба 15×2,8 ГОСТ 3262-75

Лит.	Масса	Масштаб
	0,27	1:1
Лист	Листов 1	

МПС Гипротрансигналсвязь г. Ленинград

1169 93

16374-01-00

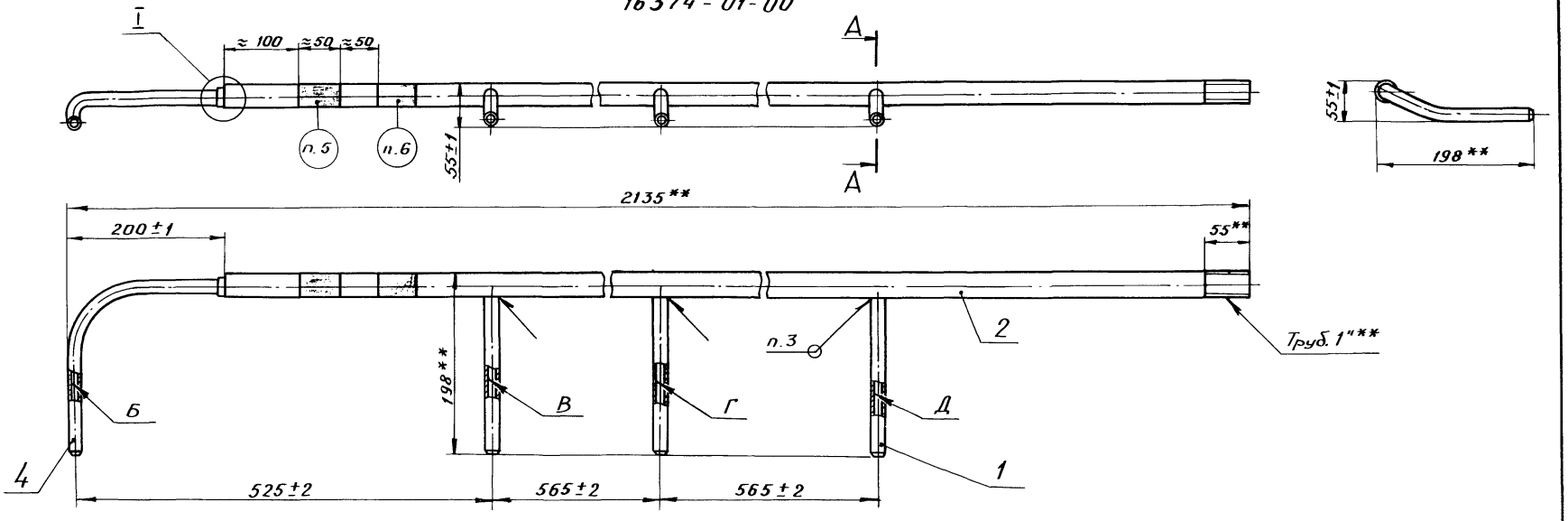

16374-01-00-01 - зеркальное отражение

Остальное - см. 16374-01-00

М 1:10

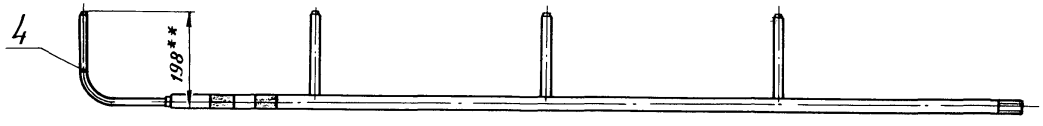

А-А

М1:1

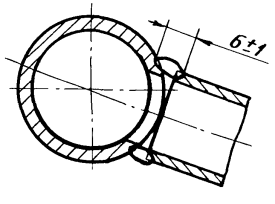

I

М1:1

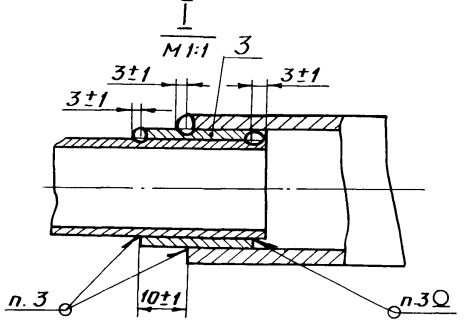

1. ** Размеры для справок.
2. Непараллельность оси отверстия Б относительно осей отверстий В, Г и Д не более 2мм
3. Сварка газовая.
4. Покрытие наружных поверхностей, кроме резьбы, - эмаль ХВ-110 или ХВ-113 черная ГОСТ 18374-73. VII. Жз.
5. Маркировать одну основную полосу цинковыми белилами ГОСТ 10503-71*.
6. Маркировать дополнительную полосу синей масляной краской ГОСТ 10503-71.*

Изм.	Лист	№ докум.	Подп.	Дата
Разраб.		Жуковская		19.10.78
Пров.		Андронова		19.10.78
Рук.		Степанов		19.10.78
ГИП		Соловьев		19.11.78
Н.контр.		Белявская		30.10.78
Нач.отд.		Григорьев		30.10.78

16374-01-00СБ | 1169 | 94

Трубопровод

Сборочный чертеж

Лит.	Масса	Масштаб
	6,0	1:5

Лист | Листов 1

МПС Гипротранссигналсвязь г. Ленинград

Альбом

Типовые конструкции 3.501-116

Инв. № | Подп. и дата

Типовые конструкции 3.501-116 Альбом

Rz 320

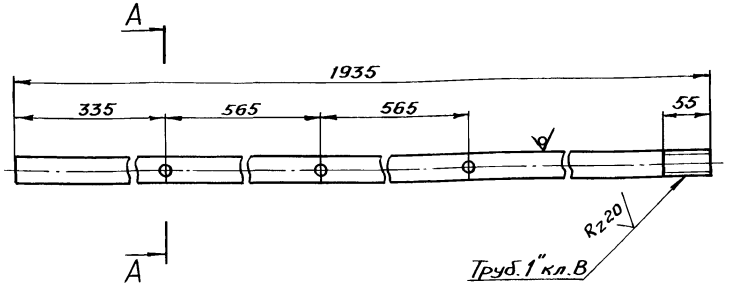

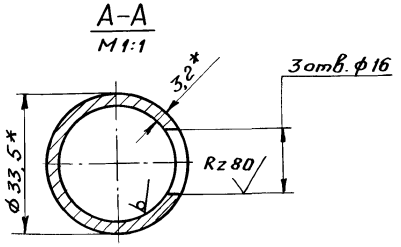

1.* Размеры для справок.

2. Предельные отклонения размеров:

отверстий – по A_7;

валов – по B_7;

остальных – по СМ8.

3. Кромки отверстий ф16 зачистить.

Изм.	Лист	№ докум.	Подп.	Дата
Разраб.		Жуковская		16.11.78
Пров.		Андронова		17.11.78
Рук.		Степанов		17.11.78
ГИП		Соловьев		17.11.78
Н.контр.		Белявская		29.03.79
Нач.отд.		Григорьев		30.03

Подп. и дата | Инв. №

16374-01-02

Труба

Лит.	Масса	Масштаб
	4,62	1:5

Лист | Листов 1

Труба 25х3,2 ГОСТ 3262-75

МПС Гипротранссигналсвязь г. Ленинград

Типовые конструкции 3.501-116 Альбом

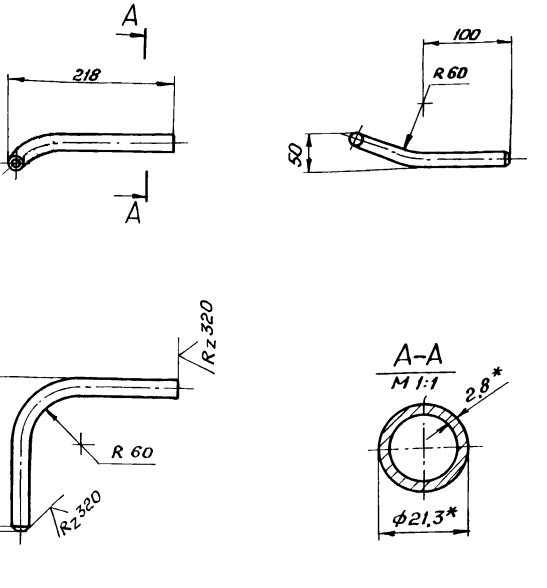

1.* Размеры для справок.

2. Предельные отклонения размеров:

валов – по B_7;

остальных – по СМ8.

Изм.	Лист	№ докум.	Подп.	Дата
Разраб.		Жуковская		16.11.78
Пров.		Андронова		17.11.78
Рук.		Степанов		17.11.78
ГИП		Соловьев		17.11.78
Н.контр.		Белявская		29.03.79
Нач.отд.		Григорьев		30.03

Подп. и дата | Инв. №

16374-01-04 | 1169 | 95

Трубка

Лит.	Масса	Масштаб
	0,5	1:5

Лист | Листов 1

Труба 15х2,8 ГОСТ 3262-75

МПС Гипротранссигналсвязь г. Ленинград

Типовые конструкции 3.501-116 Альбом

Формат	Зона	Поз.	Обозначение	Наименование	Кол.	Примечание
				Документация		
12			16374-02-00 СБ	Сборочный чертеж		
				Детали		
11		1	16374-01-01	Трубка	2	
11		2	16374-02-01	Труба	1	
				Различие исполнений 16374-02-00 и 16374-02-00-01 по сборочному чертежу		

Изм.	Лист	№ докум.	Подп.	Дата
Разраб.		Жуковская		14.11.96
Пров.		Андронова		14.11.96
Рук.		Степанов		14.11.96
Н.контр.		Белявская		14.11.96
Нач.отд.		Григорьев		30.01.97

16374-02-00

Трубопровод

Лит.	Лист	Листов
		1

МПС Гипротранссигналсвязь г. Ленинград

Инв. № | Подп. и дата

Типовые конструкции 3.501-116 Альбом

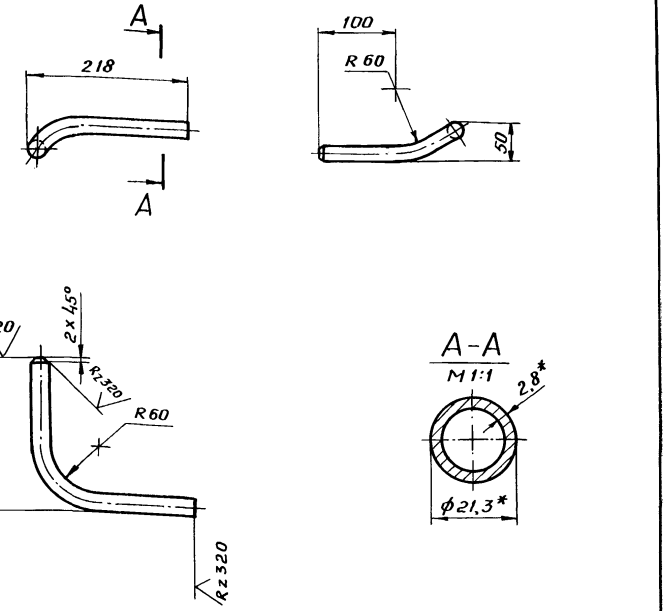

1.* Размеры для справок.

2. Предельные отклонения размеров:

валов – по B_7;

остальных – по CM_8.

Изм.	Лист	№ докум.	Подп.	Дата
Разраб.		Жуковская		14.11.96
Пров.		Андронова		14.11.96
Рук.		Степанов		14.11.96
ГИП		Соловьев		14.11.96
Н.контр.		Белявская		30.01.97
Нач.отд.		Григорьев		30.01.97

16374-01-05

Трубка

Труба 15×2,8 ГОСТ 3262-75

Лит.	Масса	Масштаб
	0,5	1:5
Лист	Листов 1	

МПС Гипротранссигналсвязь г. Ленинград

1169 | 96

Копировал Формат А1

Типовые конструкции 3.501-116 Альбом

16374-02-00

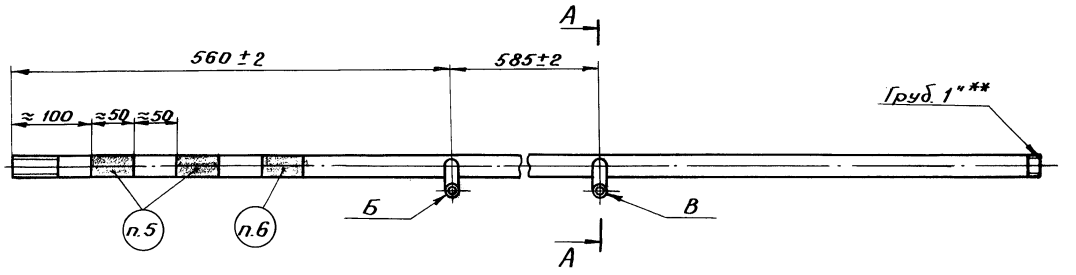

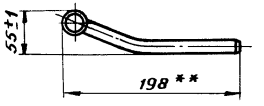

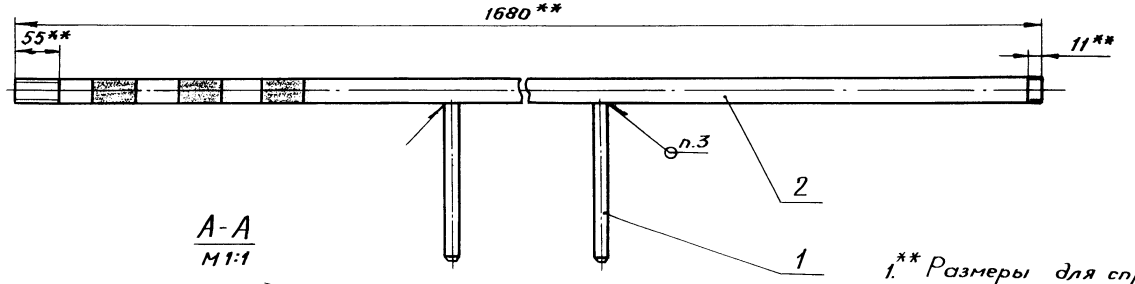

А-А
М1:1

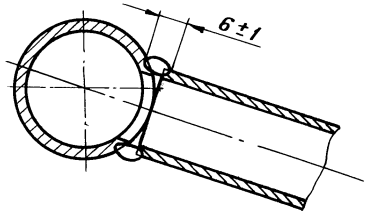

1.** Размеры для справок.

2. Непараллельность оси отверстия Б относительно оси отверстия В не более 2мм.

3. Сварка газовая.

4. Покрытие наружных поверхностей, кроме резьб, - эмаль ХВ-110 или ХВ-113 черная ГОСТ 18374-73. VII. Ж3.

5. Маркировать две основные полосы цинковыми белилами ГОСТ 10503-71.*

6. Маркировать дополнительную полосу синей масляной краской ГОСТ 10503-71.*

16374-02-00-01 - зеркальное отражение
Остальное - см. 16374-02-00



					16374-02-00СБ		1169	97
Изм.	Лист	№ докум.	Подп.	Дата	Трубопровод Сборочный чертеж	Лит.	Масса	Масштаб
Разраб.		Жуковская		19.11.78			4,54	1:5
Пров.		Андронова		19.11.78		Лист	Листов 1	
Рук.		Степанов		19.11.78		МПС Гипротранссигналсвязь г. Ленинград		
ГИП		Соловьев		20.11.78				
Н.контр.		Белявская		21.08.79				
Нач. отд.		Григорьев		30.03				

Инв. № | Подп. и дата

Типовые конструкции 3.501-116 Альбом

Rz 320

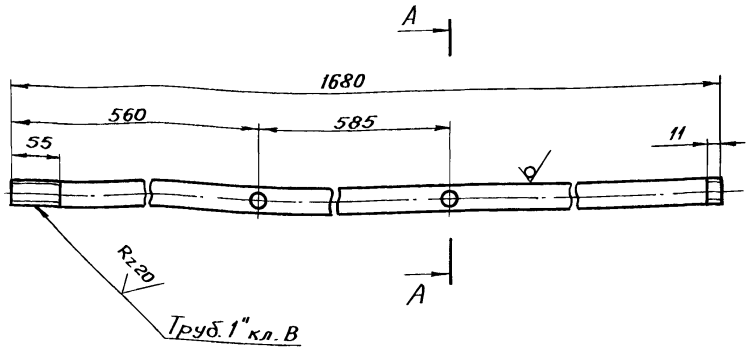

A-A
M 1:1

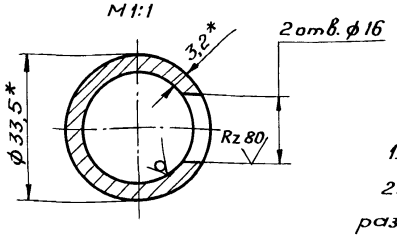

1.* Размеры для справок

2. Предельные отклонения размеров:

отверстий – по A_7;

валов – по B_7;

остальных – по СМ8.

3. Кромки отверстий ф 16 зачистить.

Изм.	Лист	№ докум.	Подп.	Дата
Разраб.		Жуковская		14/XI-78
Пров.		Андронова		14/XI-78
Рук.		Степанов		14/XI 78
ГИП		Соловьев		14/XI-78
Н.контр.		Белявская		29.03.79
Нач.отд.		Григорьев		30.03

Подп. и дата | Инв. №

16374-02-01

Труба

Лит.	Масса	Масштаб
	4,0	1:5

Лист | Листов 1

Труба 25×3,2 ГОСТ 3262-75

МПС
Гипротрансигналсвязь
г. Ленинград

Типовые конструкции 3.501-116 Альбом

Rz 80

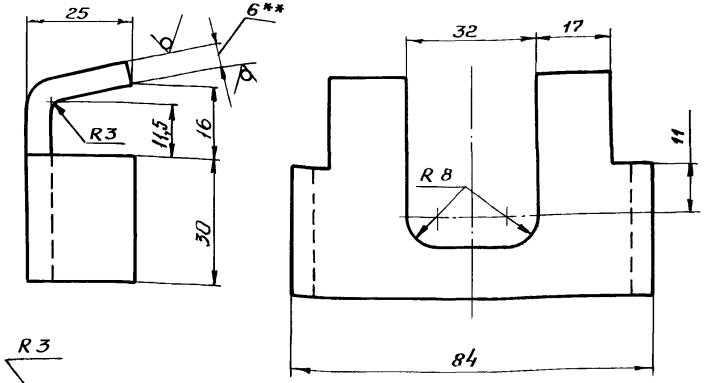

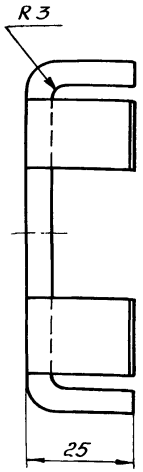

1.** Размер для справок.

2. Предельные отклонения размеров:

отверстий – по A_7;

валов – по B_7;

остальных – по СМ8.

Изм.	Лист	№ докум.	Подп.	Дата
Разраб.		Жуковская		14/XI-78
Пров.		Андронова		14/XI-78
Рук.		Степанов		14/XI 78
ГИП		Соловьев		14/XI-78
Н.контр.		Белявская		29.03.79
Нач.отд.		Григорьев		30.03

Подп. и дата | Инв. №

16374-05-01

1169 | 98

Упор

Лит.	Масса	Масштаб
	0,21	1:1

Лист | Листов 1

Лист Б-ПН-6 ГОСТ 19903-74
Ст.3 ГОСТ 14637-69*

МПС
Гипротрансигналсвязь
г. Ленинград

Типовые конструкции 3.501-116 Альбом

Формат	Зона	Поз.	Обозначение	Наименование	Кол.	Примечание
				Документация		
12			16374-07-00 СБ	Сборочный чертеж		
				Детали		
11		1	16374-01-01	Трубка	3	
11		2	16374-07-01	Труба	1	
				Различие исполнений 16374-07-00 и 16374-07-00-01 по сборочному чертежу		

Изм.	Лист	№ докум.	Подп.	Дата
Разраб.		Жуковская		15.11.78
Пров.		Андронова		15.11.78
Рук.		Степанов		15.11.78
Н.контр.		Белявская		29.03.79
Нач.отд.		Григорьев		30.03.79

16374-07-00

Трубопровод

Лит.	Лист	Листов
		1

МПС Гипротранссигналсвязь г. Ленинград

Подп. и дата | Инв. №

Типовые конструкции 3.501-116 Альбом

Rz 320 / V(V)

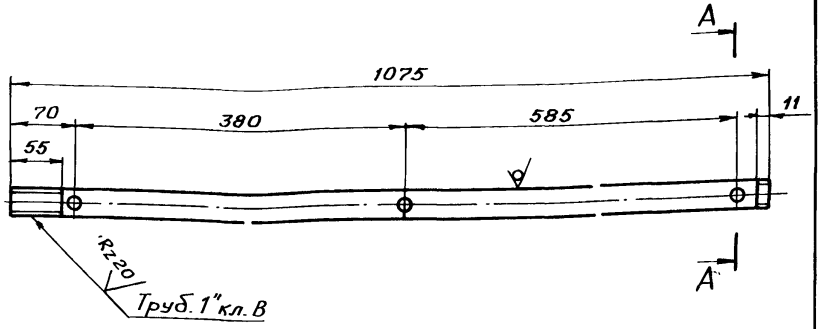

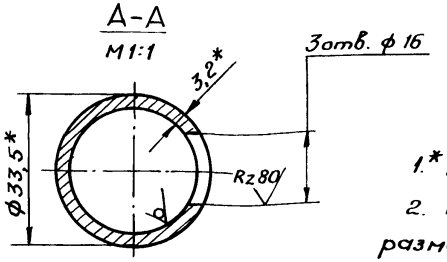

1.* Размеры для справок.

2. Предельные отклонения размеров.

отверстий - по А7;

валов - по В7;

остальных - по СМ8.

3. Кромки отверстий ф 16 зачистить.

Изм.	Лист	№ докум.	Подп.	Дата
Разраб.		Жуковская		15.11.78
Пров.		Андронова		15.11.78
Рук.		Степанов		15.11.78
ГИП		Соловьев		15.11.78
Н.контр.		Белявская		29.03.79
Нач.отд.		Григорьев		30.03.79

16374-07-01

1169 | 99

Труба

Лит.	Масса	Масштаб
	2,53	1:5
Лист	Листов 1	

Труба 25х3,2 ГОСТ 3262-75

МПС Гипротранссигналсвязь г. Ленинград

Формат А1

16374-07-00

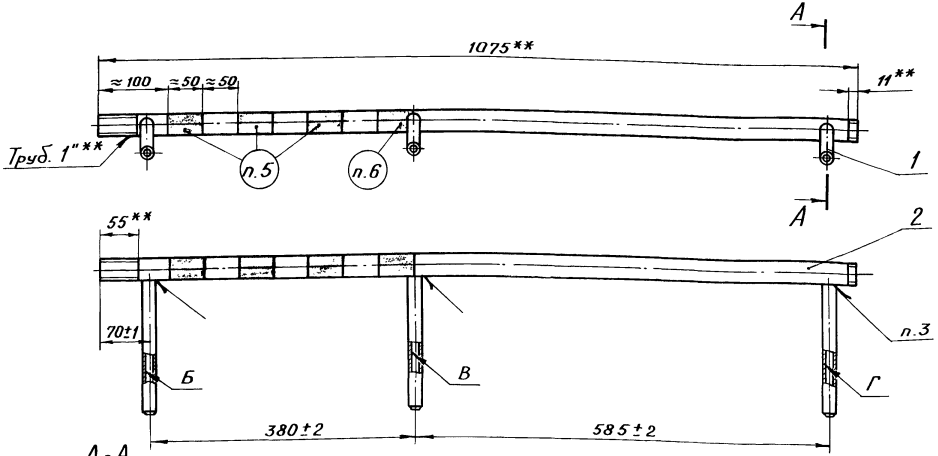

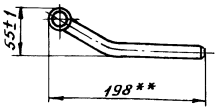

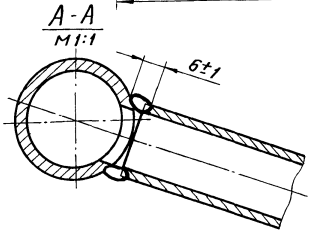

1.** Размеры для справок.
2. Непараллельность оси отверстия Б относительно осей отверстий В и Г не более 2 мм.
3. Сварка газовая.
4. Покрытие наружных поверхностей, кроме резьбы, - эмаль ХВ-110 или ХВ-113 черная ГОСТ 18374-73. VII. Ж3.
5. Маркировать три основные полосы цинковыми белилами ГОСТ 10503-71*.
6. Маркировать дополнительную полосу синей масляной краской ГОСТ 10503-71*.

16374-07-00-01 - зеркальное отражение
Остальное - см. 16374-07-00.



Изм.	Лист	№ докум.	Подп.	Дата
Разраб.		Жуковская		19.11.76
Пров.		Андронова		19.11.76
Рук.		Степанов		19.11.76
ГИП		Соловьев		19.11.76
Н. контр.		Белявская		19.12.76
Нач. отд.		Григорьев		30.12.76

16374-07-00СБ

Трубопровод
Сборочный чертеж

Лит.	Масса	Масштаб
	3,38	1:5
Лист	Листов 1	

МПС
Гипротранссигналсвязь
г. Ленинград

1169 100

Типовые конструкции 3.501-116 Альбом

Инв. № | Подп. и дата

Формат	Зона	Поз.	Обозначение	Наименование	Кол.	Примечание
				Документация		
12			16376-05-00 СБ	Сборочный чертеж		
				Детали		
11		1	16374-01-01	Трубка	2	
11		2	16376-05-01	Труба	1	
Б4		3	16376-05-02	Трубка		
				Труба 20×2,35 ГОСТ 3262-75		
				$L = 25 \pm 1$	1	0,415 кг
			Переменные данные для исполнений:			
				16376-05-00		
11		4	16374-01-04	Трубка	1	
				16376-05-00-01		
11		4	16374-01-05	Трубка	1	

Изм.	Лист	№ докум.	Подп.	Дата
Разраб.		Жуковская		11.78
Пров.		Андронова		11.78
Рук.		Степанов		11.78
Н.контр.		Белявская		23.03.78
Нач. отд.		Григорьев		30.03

16376-05-00

Трубопровод

Лит.	Лист	Листов
		1

МПС Гипротранссигналсвязь г. Ленинград

Инв. № | Подп. и дата

Rz 320

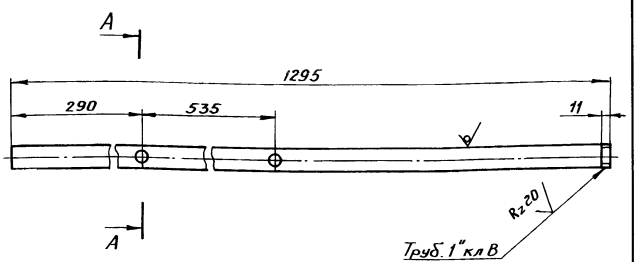

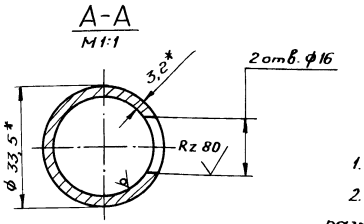

1.* Размеры для справок.

2. Предельные отклонения размеров:

отверстий – по A_7;

валов – по B_7;

остальных – по СМ8.

3. Кромки отверстий ⌀16 зачистить.

Изм.	Лист	№ докум.	Подп.	Дата
Разраб.		Жуковская		11.78
Пров.		Андронова		11.78
ГИП		Соловьев		11.11.78
Н.контр.		Белявская		23.03.78
Нач. отд.		Григорьев		30.03

16376-05-01

Труба

Лит.	Масса	Масштаб
	3,09	1:5
Лист	Листов 1	

Труба 25×3,2 ГОСТ 3262-75

МПС Гипротранссигналсвязь г. Ленинград

Инв. № | Подп. и дата

Альбом

Типовые конструкции 3.501-116

16376-05-00

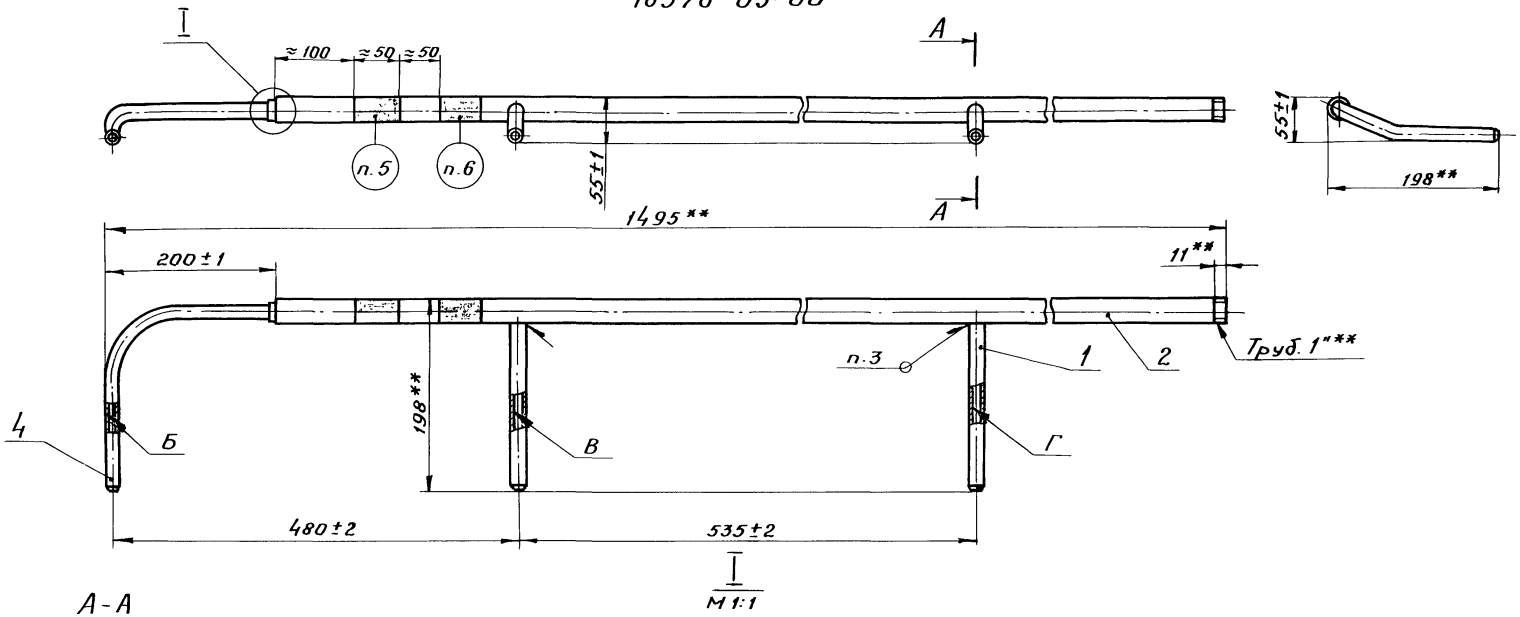

I
М 1:1

А-А
М 1:1

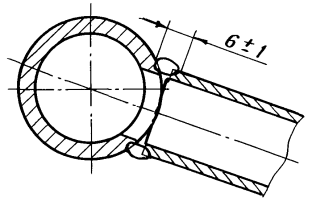

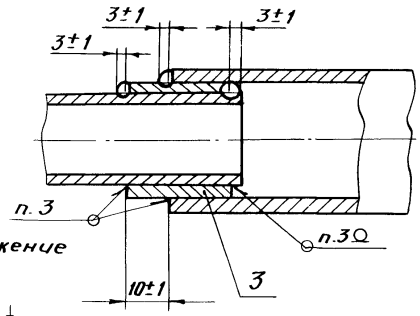

16376-05-00-01 - зеркальное отражение

Остальное - см. 16376-05-00

М 1:10

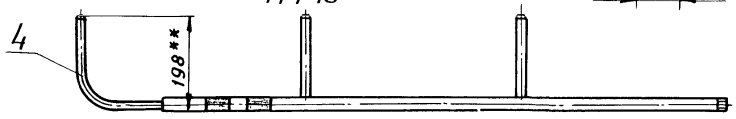

1** Размеры для справок.

2. Непараллельность оси отверстия Б относительно осей отверстий В и Г не более 2 мм.

3. Сварка газовая.

4. Покрытие наружных поверхностей, кроме резьбы, - эмаль ХВ-110 или ХВ-113 черная ГОСТ 18374-73. VII. Ж3.

5. Маркировать основную полосу цинковыми белилами ГОСТ 10503-71*.

6. Маркировать дополнительную полосу желтой масляной краской ГОСТ 10503-71.*

Изм.	Лист	№ докум.	Подп.	Дата
Разраб.		Жуковская		19.11.78
Пров.		Андронова		19.11.78
Рук.		Степанов		19.11.78
ГИП		Соловьев		19.11.78
Н.контр.		Белявская		19.03.79
Нач. отд.		Григорьев		30.03

16376-05-00СБ | 1169 | 102

Трубопровод

Сборочный чертеж

Лит.	Масса	Масштаб
	4,55	1:5

Лист | Листов 1

МПС
Гипротранссигналсвязь
г. Ленинград

Инв. № | Подп. и дата

Типовые конструкции 3.501-116 Альбом

Формат	Зона	Поз.	Обозначение	Наименование	Кол.	Примечание
				Документация		
12			16376-06-00 СБ	Сборочный чертеж		
				Детали		
11		1	16374-01-01	Трубка	2	
11		2	16376-06-01	Труба	1	
				Различие исполнений 16376-06-00 и 16376-06-00-01 по сборочному чертежу.		

Изм.	Лист	№ докум.	Подп.	Дата
Разраб.		Жуковская		
Пров.		Андронова		
Рук.		Степанов		
Н.контр.		Белявская		
Нач.отд.		Григорьев		

16376-06-00

Трубопровод

Лит.	Лист	Листов
		1

МПС Гипротранссигналсвязь г. Ленинград

Подп. и дата | Инв. №

Типовые конструкции 3.501-116 Альбом

Rz 320

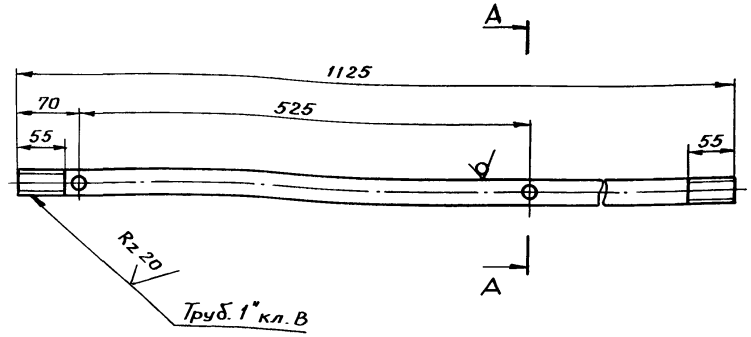

A-A
M1:1

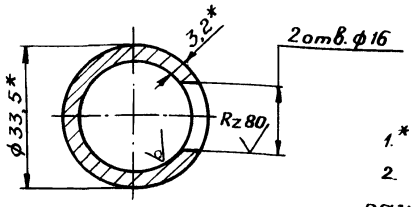

1.* Размеры для справок.

2. Предельные отклонения размеров:

отверстий – по A7;

валов – по B7;

остальных – по ±IT8/2.

3. Кромки отверстий ф16 зачистить.

Изм.	Лист	№ докум.	Подп.	Дата
Разраб.		Жуковская		
Пров.		Андронова		
Рук.		Степанов		
ГИП		Соловьев		
Н.контр.		Белявская		
Нач.отд.		Григорьев		

16376-06-01

Труба

Труба 25×3,2 ГОСТ 3262-75

Лит.	Масса	Масштаб
	2,69	1:5

Лист	Листов 1

МПС Гипротранссигналсвязь г. Ленинград

1169 | 103

Типовые конструкции 3.501-116 Альбом

16376-06-00

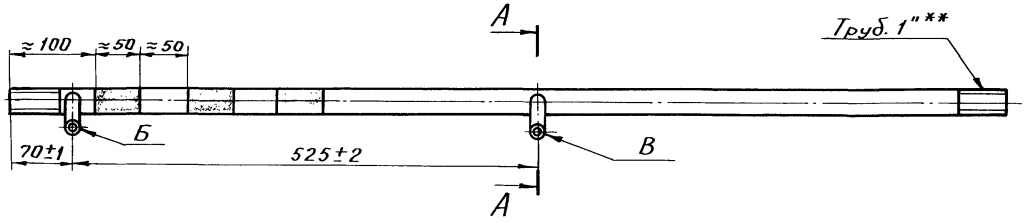

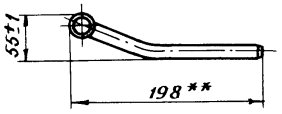

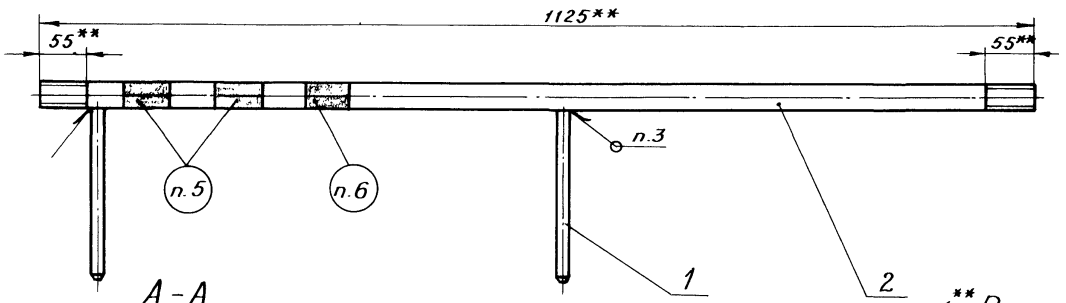

А-А
М1:1

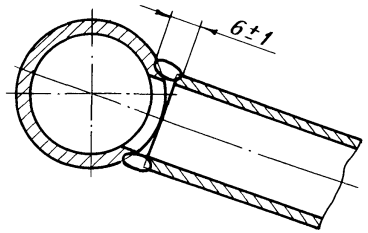

1.** Размеры для справок.

2. Непараллельность оси отверстия Б относительно оси отверстия В не более 2 мм.

3. Сварка газовая.

4. Покрытие наружных поверхностей, кроме резьбы, - эмаль ХВ-110 или ХВ-113 черная ГОСТ 18374-73. VII. Ж3.

5. Маркировать две основные полосы цинковыми белилами ГОСТ 10503-71*.

6. Маркировать дополнительную полосу желтой масляной краской ГОСТ 10503-71*

16376-06-00-01-зеркальное отражение
Остальное - см. 16376-06-00



Изм.	Лист	№ докум.	Подп.	Дата
Разраб.		Жуковская		19.11.79
Пров.		Андронова		19.11.79
Рук.		Степанов		19.11.79
ГИП		Соловьев		19.11.79
Н.контр.		Белявская		19.11.79
Нач.отд		Григорьев		30.11.79

16376-06-00СБ | 1169 | 104

Трубопровод
Сборочный чертеж

Лит.	Масса	Масштаб
	3,23	1:5

Лист | Листов 1

МПС
Гипротранссигналсвязь
г. Ленинград

Инв. № | Подп. и дата

Формат	Зона	Поз.	Обозначение	Наименование	Кол.	Примечание
				Документация		
12			16376-07-00СБ	Сборочный чертеж		
				Детали		
11		1	16374-01-01	Трубка	3	
11		2	16376-07-01	Труба	1	
				Различие исполнений 16376-07-00 и 16376-07-00-01 по сборочному чертежу		

Изм.	Лист	№ докум.	Подп.	Дата
Разраб.		Жуковская		
Пров.		Андронова		
Рук.		Степанов		
Н.контр.		Белявская		
Нач.отд.		Григорьев		

16376-07-00

Трубопровод

Лит.	Лист	Листов
		1

МПС Гипротранссигналсвязь г. Ленинград

Подп. и дата | Инв. №

Типовые конструкции 3.501-116 Альбом

Rz 320 (√)

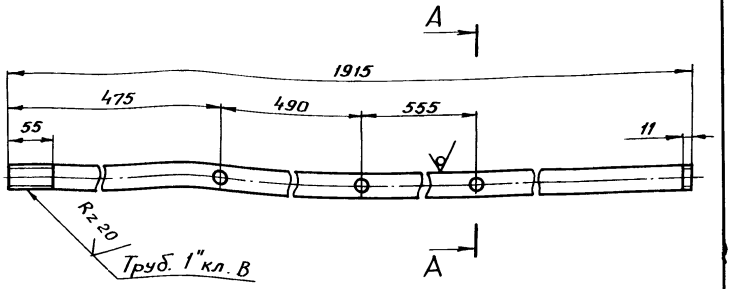

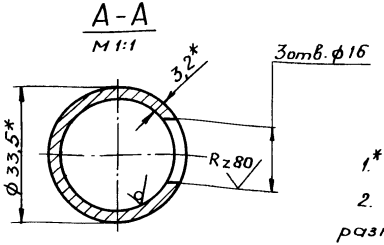

1.* Размеры для справок.

2. Предельные отклонения размеров:

отверстий – по A_7;

валов – по B_7;

остальных – по CM_8.

3. Кромки отверстий ф16 зачистить.

Изм.	Лист	№ докум.	Подп.	Дата
Разраб.		Жуковская		
Пров.		Андронова		
Рук.		Степанов		
ГИП		Соловьев		
Н.контр.		Белявская		
Нач.отд.		Григорьев		

16376-07-01

Труба

Труба 25×3,2 ГОСТ 3262-75

Лит.	Масса	Масштаб
	4,58	1:5
Лист	Листов 1	

МПС Гипротранссигналсвязь г. Ленинград

16376-07-00

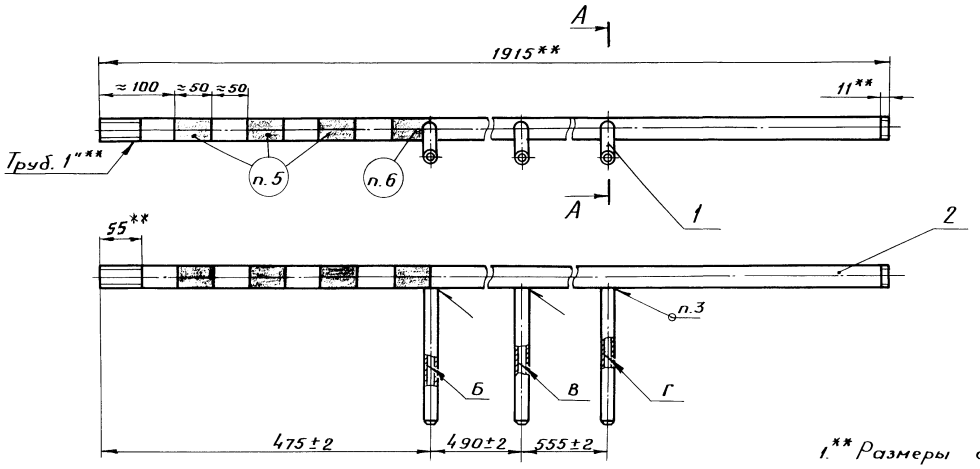

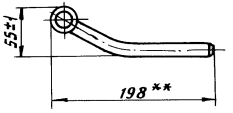

А-А
М 1:1

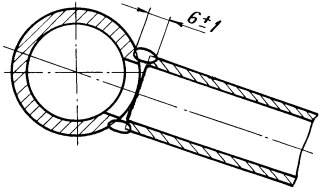

1. ** Размеры для справок.
2. Непараллельность оси отверстия Б относительно осей отверстий В и Г не более 2 мм.
3. Сварка газовая.
4. Покрытие наружных поверхностей, кроме резьбы, - эмаль ХВ-110 или ХВ-113 черная ГОСТ 18374-73. VII. Ж3.
5. Маркировать три основные полосы цинковыми белилами ГОСТ 10503-71*.
6. Маркировать дополнительную полосу желтой масляной краской ГОСТ 10503-71*.

16376-07-00-01 - зеркальное отражение
Остальное - см. 16376-07-00.



Изм.	Лист	№ докум.	Подп.	Дата
Разраб.		Жуковская		19.11.73
Пров.		Андронова		19.11.73
Рук.		Степанов		19.11.73
ГИП		Соловьев		19.11.73
Н.контр.		Белявская		19.03.74
Нач. отд.		Григорьев		30.03

16376-07-00СБ | 1169 | 106

Трубопровод
Сборочный чертеж

Лит.	Масса	Масштаб
	5,39	1:5
Лист	Листов 1	

МПС
Гипротранссигналсвязь
г. Ленинград

Инв. № | Подп. и дата | Типовые конструкции 3.407.110 Альбом

Типовые конструкции 3.501-116. Альбом

Формат	Зона	Поз.	Обозначение	Наименование	Кол.	Примечание
				Документация		
12			16376-08-00 СБ	Сборочный чертеж		
				Детали		
11		1	16374-01-01	Трубка	3	
11		2	16376-08-01	Труба	1	
				Различие исполнений 16376-08-00 и 16376-08-00-01 по сборочному чертежу.		

Изм.	Лист	№ докум.	Подп.	Дата
Разраб.		Жуковская		14.11.78
Пров.		Андронова		14.11.78
Рук.		Степанов		14.11.78
Н.контр.		Белявская		29.09.78
Нач.отд.		Григорьев		30.09.78

Подп. и дата | Инв. №

16376-08-00

Трубопровод

Лит.	Лист	Листов
		1

МПС Гипротранссигналсвязь г. Ленинград

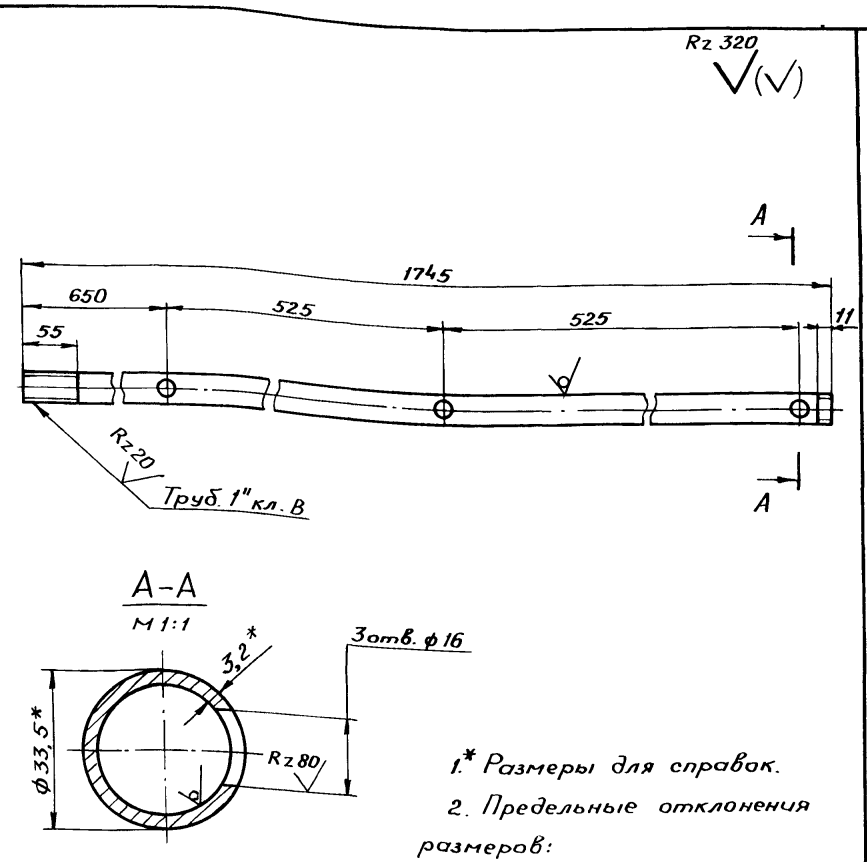

1.* Размеры для справок.

2. Предельные отклонения размеров:

отверстий – по A_7;

валов – по B_7;

остальных – по СМ8.

3. Кромки отверстий ф 16 зачистить.

Изм.	Лист	№ докум.	Подп.	Дата
Разраб.		Жуковская		14.11.78
Пров.		Андронова		14.11.78
Рук.		Степанов		14.11.78
ГИП		Соловьев		14.11.78
Н.контр.		Белявская		29.09.78
Нач.отд.		Григорьев		30.09.78

Подп. и дата | Инв. №

16376-08-01

1169 | 107

Труба

Лит.	Масса	Масштаб
	4,15	1:5
Лист	Листов 1	

Труба 25×3,2 ГОСТ 3262-75

МПС Гипротранссигналсвязь г. Ленинград

Копировал Формат А4

Типовые конструкции 3.501-116 Альбом

16376-08-00

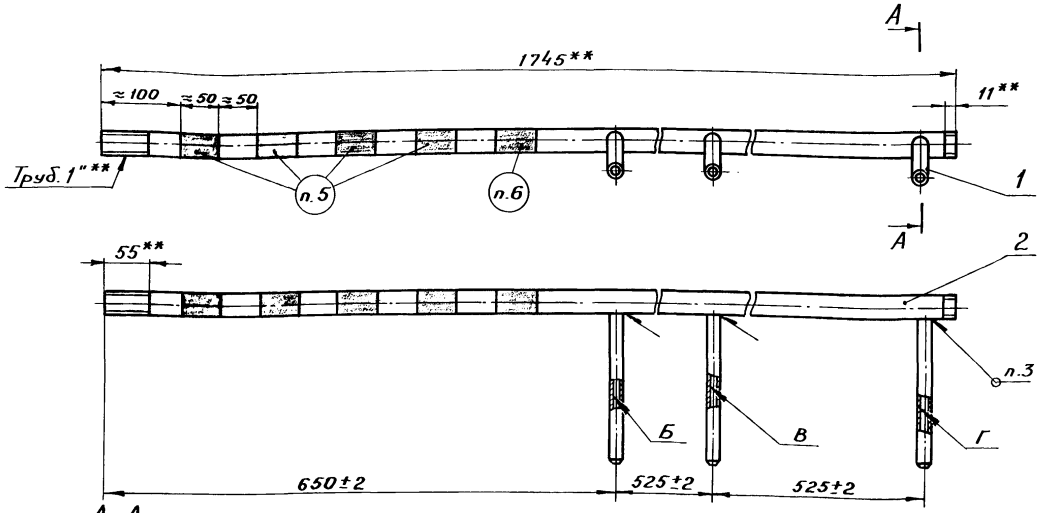

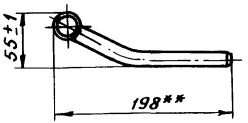

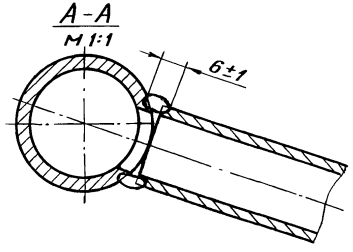

16376-08-00-01 - зеркальное отражение

Остальное - см. 16376-08-00



1.** Размеры для справок.

2. Непараллельность оси отверстия Б относительно осей отверстий В и Г не более 2 мм.

3. Сварка газовая.

4. Покрытие наружных поверхностей, кроме резьбы, - эмаль ХВ-110 или ХВ-113 черная ГОСТ 18374-73. VII. Ж3.

5. Маркировать четыре основные полосы цинковыми белилами ГОСТ 10503-71*.

Маркировать дополнительную полосу желтой масляной краской ГОСТ 10503-71*.

Изм.	Лист	№ докум.	Подп.	Дата
Разраб.		Жуковская		19.11.78
Пров.		Андронова		19.11.78
Рук.		Степанов		19.11.78
ГИП		Соловьев		19.11.78
Н.контр.		Белявская		19.11.78
Нач.отд		Григорьев		30.01

16376-08-00СБ

Трубопровод

Сборочный чертеж

Лит.	Масса	Масштаб
	4,98	1:5
Лист	Листов 1	

МПС Гипротрансигналсвязь г. Ленинград

1169 108

Инв. № | Подп. и дата

Типовые конструкции 3.501-116 Альбом

Формат	Зона	Поз	Обозначение	Наименование	Кол.	Примечание
				Документация		
12			16377-01-00 СБ	Сборочный чертеж		
				Детали		
11		1	16374-01-01	Трубка	2	
11		2	16377-01-01	Труба	1	
11		3	16377-01-02	Трубка	1	
Б4		4	16377-01-03	Трубка		
				Труба 20×2,35 ГОСТ 3262-75 L=254	1	0,415 кг
				Переменные данные для исполнений:		
				16377-01-00		
11		5	16374-01-04	Трубка	1	
				16377-01-00-01		
11		5	16374-01-05	Трубка	1	

Подп. и дата | Инв. №

Изм.	Лист	№ докум.	Подп.	Дата
Разраб.		Хорев		9.05.78
Пров.		Андронова		9.05.78
Рук.		Степанов		9.05.78
Н.контр.		Белявская		9.05.78
Нач. отд.		Григорьев		30.05.78

16377-01-00

Трубопровод

Лит.	Лист	Листов
		1

МПС Гипротранссигналсвязь г. Ленинград

Типовые конструкции 3.501-116 Альбом

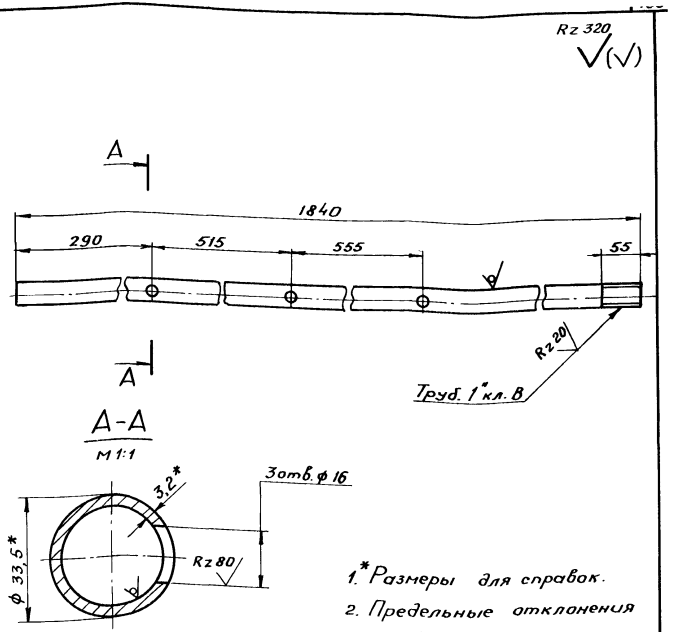

1. * Размеры для справок.
2. Предельные отклонения размеров:
   отверстий - по А7;
   валов - по В7;
   остальных - по СМв.
3. Кромки отверстий ф 16 зачистить.

Подп. и дата | Инв. №

Изм.	Лист	№ докум.	Подп.	Дата
Разраб.		Хорев		9.05.78
Пров.		Андронова		9.05.78
Рук.		Степанов		9.05.78
ГИП		Соловьев		9.05.78
Н.контр.		Белявская		9.05.78
Нач. отд.		Григорьев		30.05.78

16377-01-01 | 1169 | 109

Труба

Труба 25×3,2 ГОСТ 3262-75

Лит.	Масса	Масштаб
	4,5	1:5
Лист	Листов 1	

МПС Гипротранссигналсвязь г. Ленинград

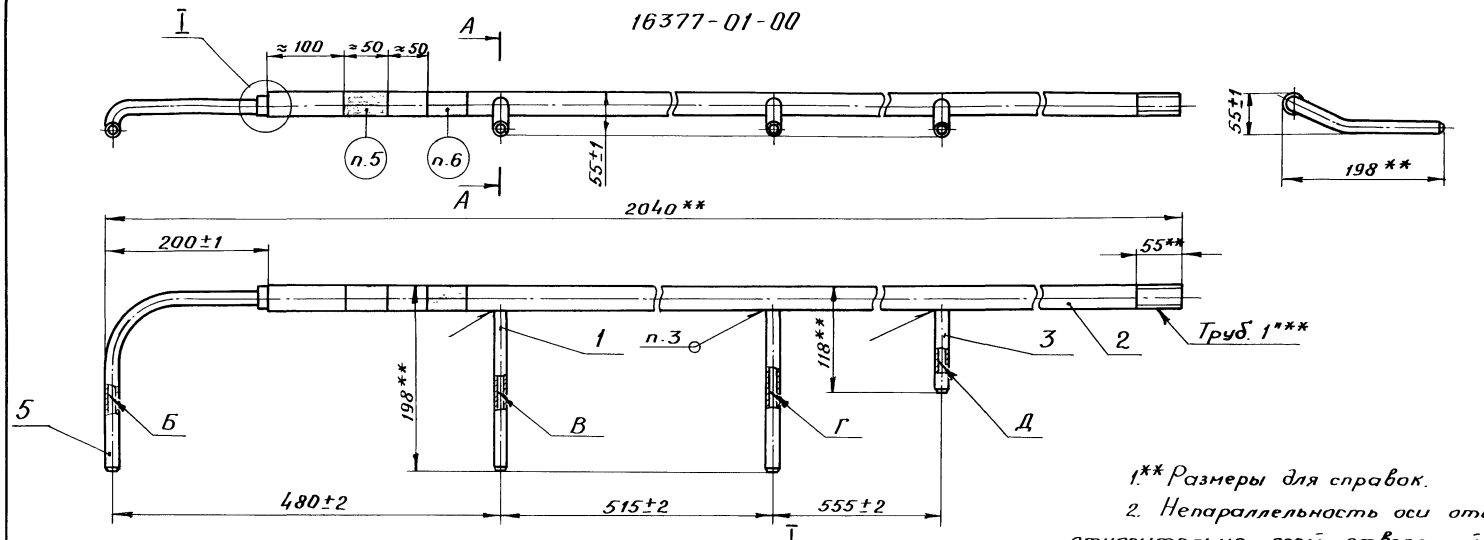

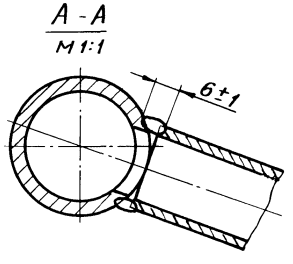

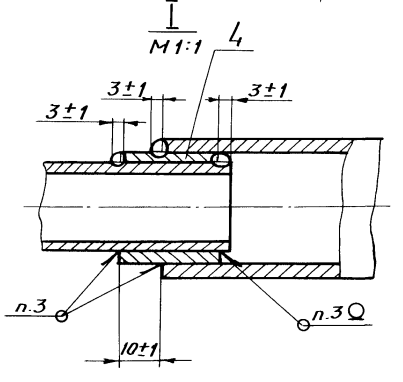

16377-01-00-01 - зеркальное отражение
Остальное - см. 16377-01-00
М1:10

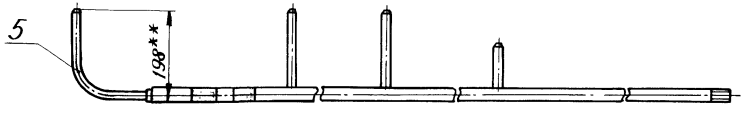

1.** Размеры для справок.

2. Непараллельность оси отверстия Б относительно осей отверстий В, Г и Д не более 2мм.

3. Сварка газовая.

4. Покрытие наружных поверхностей, кроме резьбы, - эмаль ХВ-110 или ХВ-113 черная ГОСТ 18374-73. VII. Ж3.

5. Маркировать основную полосу красной масляной краской ГОСТ 10503-71.*

6. Маркировать дополнительную полосу синей масляной краской ГОСТ 10503-71.*

Изм.	Лист	№ докум.	Подп.	Дата	16377-01-00СБ		1169	110
Разраб.		Хорев		5/XII-78	Трубопровод Сборочный чертеж	Лит.	Масса 5,6	Масштаб 1:5
Пров.		Андронова		19/XI-78				
Рук.		Степанов		19/XII-78		Лист	Листов 1	
ГИП		Соловьев		13.11.78		МПС Гипротранссигналсвязь г. Ленинград		
Н.контр.		Белявская		29.03.78				
Нач.отд.		Григорьев		30.03				

Инв. № | Подп. и дата

Типовые конструкции 3.501-116 Альбом

Формат	Зона	Поз.	Обозначение	Наименование	Кол.	Примечание
				Документация		
12			16377-02-00 СБ	Сборочный чертеж		
				Детали		
11		1	16374-01-01	Трубка	3	
11		2	16377-02-01	Труба	1	
				Различие исполнений		
				16377-02-00		
				16377-02-00-01		
				по сборочному		
				чертежу		

Изм.	Лист	№ докум.	Подп.	Дата
Разраб.		Хорев		17.11.78
Пров.		Андронова		19.11.78
Рук.		Степанов		19.11.78
Н. контр.		Белявская		23.03.79
Нач. отд.		Григорьев		30.03.79

16377-02-00

Трубопровод

Лит.	Лист	Листов
		1

МПС Гипротранссигналсвязь г. Ленинград

Инв. № | Подп. и дата

Типовые конструкции 3.501-1.10 Альбом

$R_z 320$ (V)

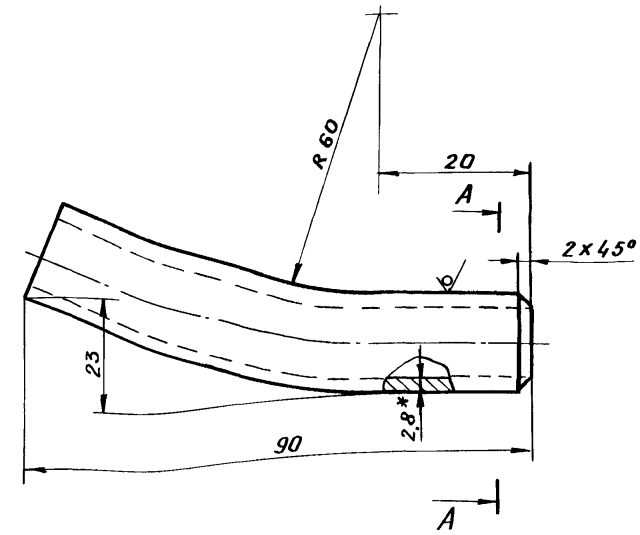

А-А

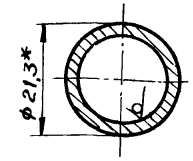

1.* Размеры для справок.

2. Предельные отклонения размеров:

валов - по B_7;

остальных - по CM_8.

Изм.	Лист	№ докум.	Подп.	Дата
Разраб.		Хорев		17.11.78
Пров.		Андронова		19.11.78
Рук.		Степанов		19.11.78
ГИП		Соловьев		13.11.79
Н. контр.		Белявская		23.03.79
Нач. отд.		Григорьев		30.03.79

16377-01-02

Трубка

Лит.	Масса	Масштаб
	0,14	1:1

Лист	Листов 1

МПС Гипротранссигналсвязь г. Ленинград

Трубка 15×2,8 ГОСТ 3262-75

1169 | 111

16377-02-00

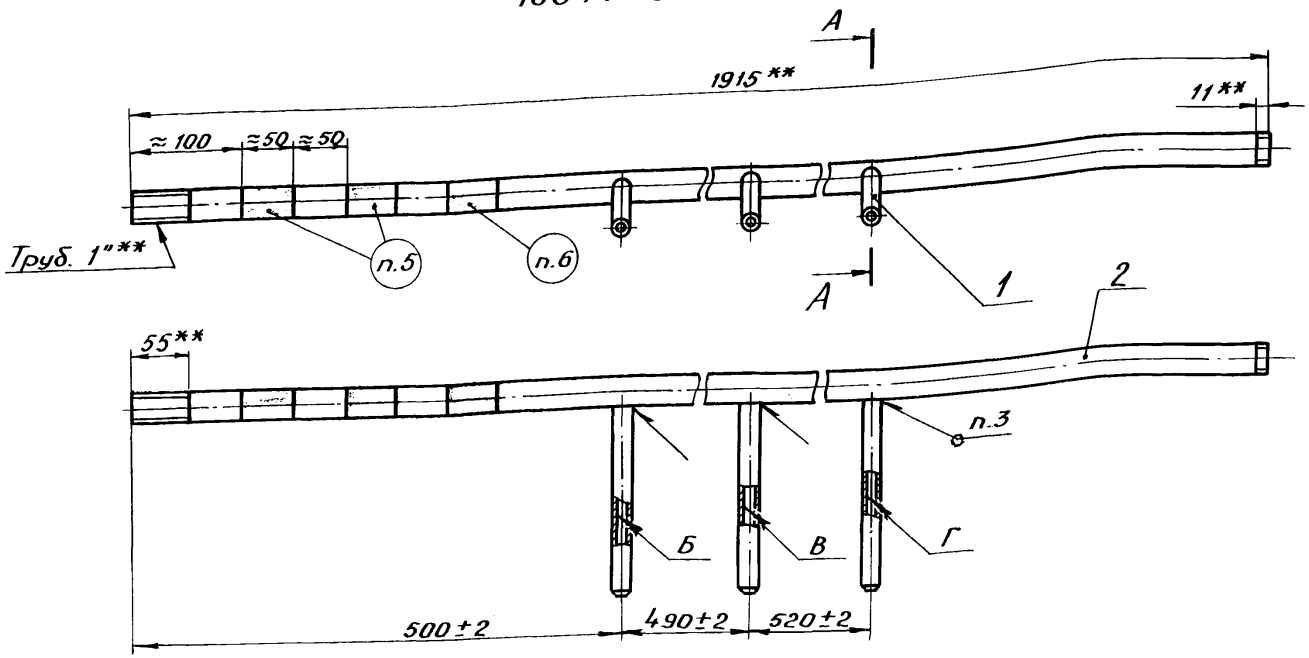

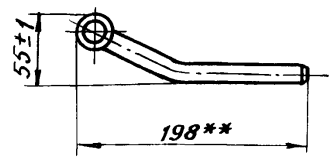

А-А
М1:1

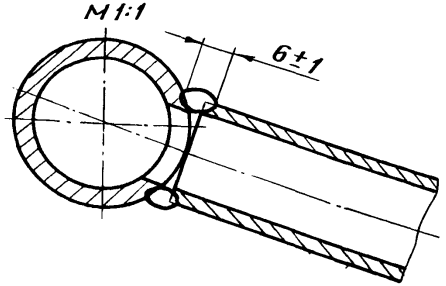

1. ** Размеры для справок.
2. Непараллельность оси отверстия Б относительно осей отверстий В и Г не более 2 мм.
3. Сварка газовая.
4. Покрытие наружных поверхностей, кроме резьбы, - эмаль ХВ-110 или ХВ-113 черная ГОСТ 18374-73. VIII. Ж3.
5. Маркировать две основные полосы красной масляной краской ГОСТ 10503-71*
6. Маркировать дополнительную полосу синей масляной краской ГОСТ 10503-71.*

16377-02-00-01 - зеркальное отражение
Остальное - см. 16377-02-00.



Изм.	Лист	№ докум.	Подп.	Дата
Разраб.		Хорев		5/12-77
Пров.		Андронова		19/12-77
Рук.		Степанов		19/12-77
ГИП		Соловьев		19.12.77
Н.контр.		Белявская		29.12.77
Нач.отд.		Григорьев		30.12

16377-02-00СБ | 1169 | 112

Трубопровод
Сборочный чертеж

Лит.	Масса	Масштаб
	5,38	1:5
Лист	Листов 1	

МПС
Гипротранссигналсвязь
г. Ленинград

Альбом
Типовые конструкции 3.501-116

Инв. № | Подп. и дата

Формат	Зона	Поз.	Обозначение	Наименование	Кол.	Примечание
				Документация		
12			16377-03-00 СБ	Сборочный чертеж		
				Детали		
11		1	16374-01-01	Трубка	4	
11		2	16377-03-01	Труба	1	
				Различие исполнений		
				16377-03-00 и		
				16377-03-00-01		
				по сборочному		
				чертежу.		

Типовые конструкции 3.501-116 Альбом

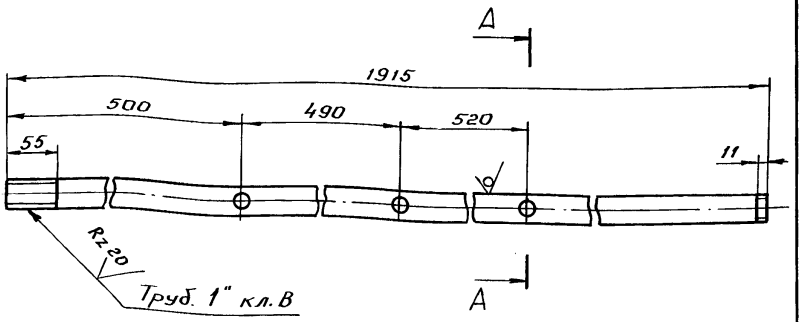

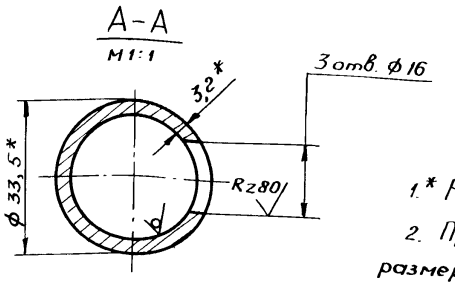

Изм.	Лист	№ докум.	Подп.	Дата
Разраб.		Хорев		5.11.77
Пров.		Андронова		14.11.77
Рук.		Степанов		14.11.77
Н.контр.		Белявская		29.03.78
Нач.отд.		Григорьев		30.03.78

16377-03-00

Трубопровод

Лит.	Лист	Листов
		1

МПС Гипротранссигналсвязь г. Ленинград

Инв. № | Подп. и дата

Изм.	Лист	№ докум.	Подп.	Дата
Разраб.		Хорев		5.11.77
Пров.		Андронова		14.11.77
Рук.		Степанов		14.11.77
ГИП		Соловьев		14.11.77
Н.контр.		Белявская		29.03.78
Нач.отд.		Григорьев		30.03.78

16377-02-01 1169 113

Труба

Лит.	Масса	Масштаб
	4,57	1:5

Труба 25х3,2 ГОСТ 3262-75

Лист Листов 1

МПС Гипротранссигналсвязь г. Ленинград

Инв. № | Подп. и дата

Типовые конструкции 3.501-116. Альбом

16377-03-00

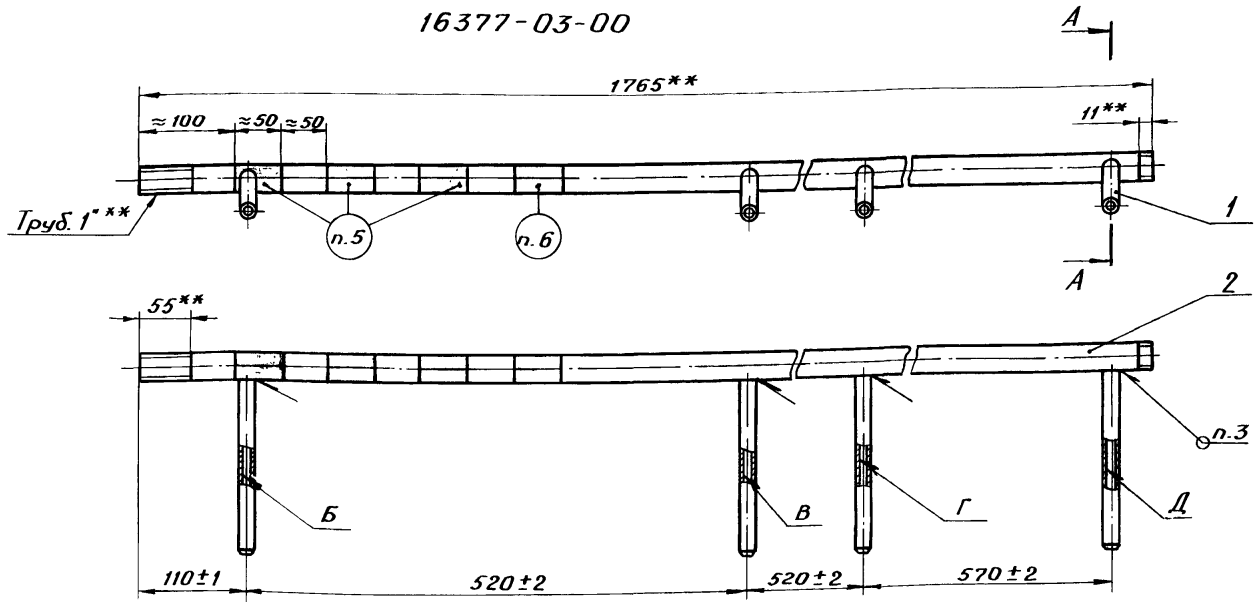

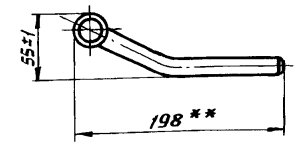

А-А
М1:1

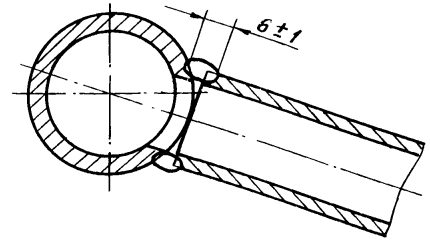

1.** Размеры для справок.

2. Непараллельность оси отверстия В относительно осей отверстий В, Г и Д не более 2мм.

3. Сварка газовая.

4. Покрытие наружных поверхностей, кроме резьбы, – эмаль ХВ-110 или ХВ-113 черная ГОСТ 18374-73. VII. Ж3.

5. Маркировать три основные полосы красной масляной краской ГОСТ 10503-71*.

6. Маркировать дополнительную полосу синей масляной краской ГОСТ 10503-71*.

16377-03-00-01 – зеркальное отражение

Остальное – см. 16377-03-00



Изм.	Лист	№ докум.	Подп.	Дата
Разраб.		Хорев		19/XI-78
Пров.		Андронова		20/XI-78
Рук.		Степанов		23/XI 78
ГИП		Соловьев		20.11.78
Н.контр.		Белявская		29.03.79
Нач. отд		Григорьев		30.03

16377-03-00СБ | 1169 | 114

Трубопровод
Сборочный чертеж

Лит.	Масса	Масштаб
	5,3	1:5
Лист	Листов 1	

МПС
Гипротранссигналсвязь
г. Ленинград

Инв. № | Подп. и дата

Формат	Зона	Поз.	Обозначение	Наименование	Кол.	Примечание
				Документация		
12			16377-04-00 СБ	Сборочный чертеж		
				Детали		
11		1	16374-01-01	Трубка	2	
11		2	16377-01-02	Трубка	1	
11		3	16377-04-01	Труба	1	
				Различие исполнений		
				16377-04-00 и		
				16377-04-00-01		
				по сборочному		
				чертежу		

Изм.	Лист	№ докум.	Подп.	Дата
Разраб.		Хорев		5.12.77
Пров.		Андронова		14.12.78
Рук.		Степанов		14.12.78
Н.контр.		Белявская		23.03.79
Нач.отд.		Григорьев		Во.53

16377-04-00

Трубопровод

Лит.	Лист	Листов
		1

МПС Гипротранссигналсвязь г. Ленинград

Типовые конструкции 3.501-116 Альбом

Подп. и дата

Инв. №

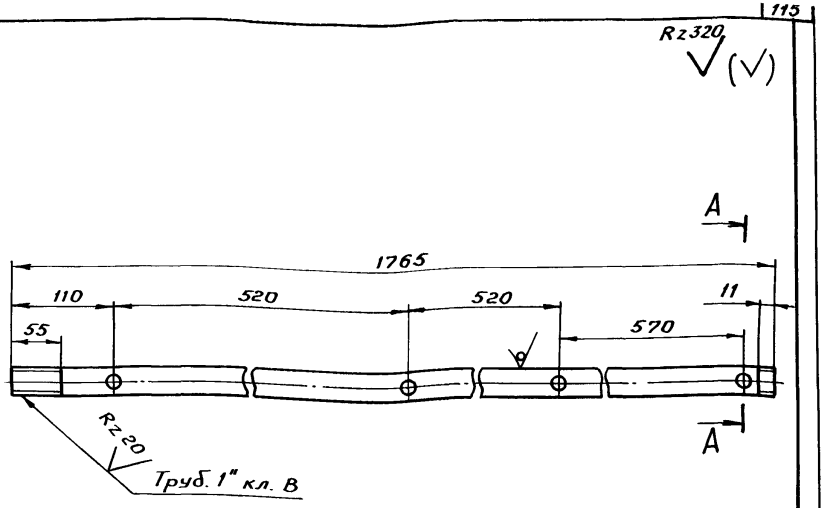

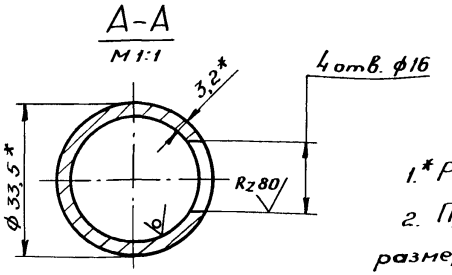

1.* Размеры для справок.

2. Предельные отклонения размеров:

отверстий – по A_7;

валов – по B_7;

остальных – по CM_8.

3. Кромки отверстий ф 16 зачистить.

Изм.	Лист	№ докум.	Подп.	Дата
Разраб.		Хорев		5.12.77
Пров.		Андронова		14.12.78
Рук.		Степанов		14.12.78
ГИП		Соловьев		14.12.78
Н.контр.		Белявская		23.03.79
Нач.отд.		Григорьев		Во.53

16377-03-01 | 1169 | 115

Труба

Труба 25×3,2 ГОСТ 3262-75

Лит.	Масса	Масштаб
	4,2	1:5
Лист	Листов 1	

МПС Гипротранссигналсвязь г. Ленинград

Подп. и дата

Инв. №

16377-04-00

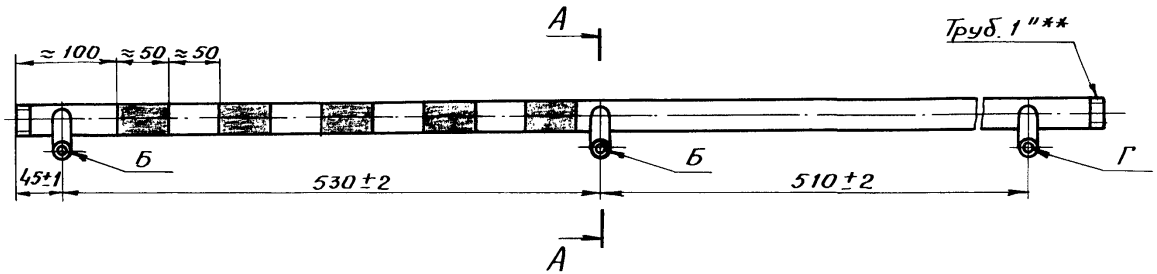

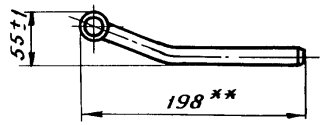

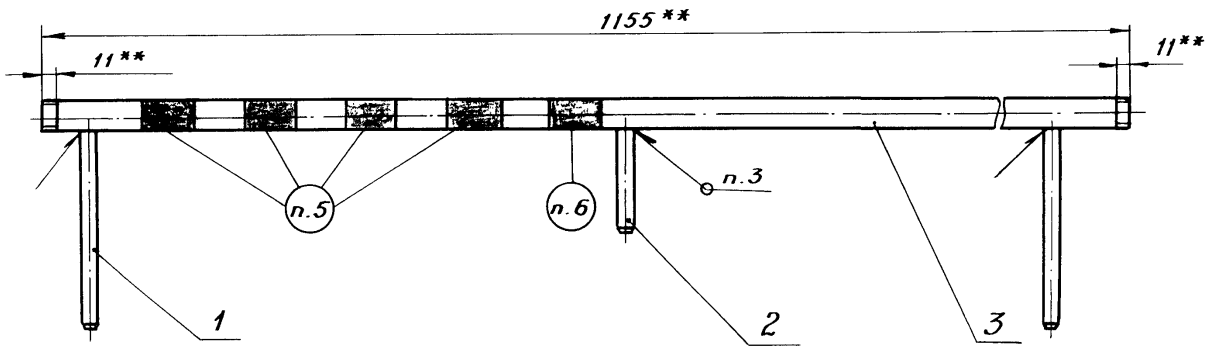

А-А
М1:1

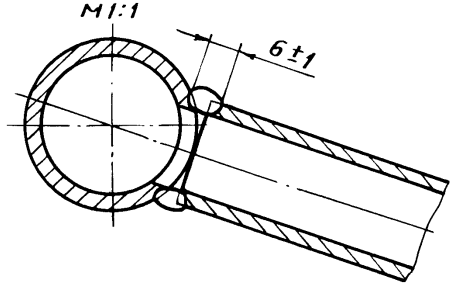

1. ** Размеры для справок.
2. Непараллельность оси отверстия Б относительно осей отверстий В и Г не более 2мм.
3. Сварка газовая.
4. Покрытие наружных поверхностей, кроме резьбы, - эмаль ХВ-110 или ХВ-113 черная ГОСТ 18374-73. VII. Ж3.
5. Маркировать четыре основные полосы красной масляной краской ГОСТ 10503-71*.
6. Маркировать дополнительную полосу синей масляной краской ГОСТ 10503-71*.

16377-04-00-01 - зеркальное отражение

Остальное - см. 16377-04-00



Изм.	Лист	№ докум.	Подп.	Дата
Разраб.		Хорев		5.11.78
Пров.		Андронова		16.11.78
Рук.		Степанов		16.11.78
ГИП		Соловьев		16.11.78
Н.контр.		Белявская		22.03.79
Нач.отд.		Григорьев		30.07

16377-04-00 СБ | 1169 | 116

Трубопровод
Сборочный чертеж

Лит.	Масса	Масштаб
	3,45	1:5

Лист | Листов 1

МПС
Гипротранссигналсвязь
г. Ленинград

Типовые конструкции 3.501-116 Альбом

Подп. и дата

Инв. №

Типовые конструкции 3.501-116 Альбом

Формат	Зона	Поз.	Обозначение	Наименование	Кол.	Примечание
				Документация		
12			16377-05-00 СБ	Сборочный чертеж		
				Детали		
11		1	16374-01-01	Трубка	2	
11		2	16377-05-01	Труба	1	
				Различие исполнений 16377-05-00 и 16377-05-00-01 по сборочному чертежу		

Изм.	Лист	№ докум.	Подп.	Дата
Разраб.		Хорев		3/10-77
Пров.		Андронова		14/10-78
Рук.		Степанов		14/11 78
Н.контр.		Белявская		19.03.79
Нач.отд.		Григорьев		20.03

16377-05-00

Трубопровод

Лит.	Лист	Листов
		1

МПС Гипротранссигналсвязь г. Ленинград

Копировал Формат 11

Подп. и дата | Инв. №

Типовые конструкции 3.501-116 Альбом

Rz 320 (√)

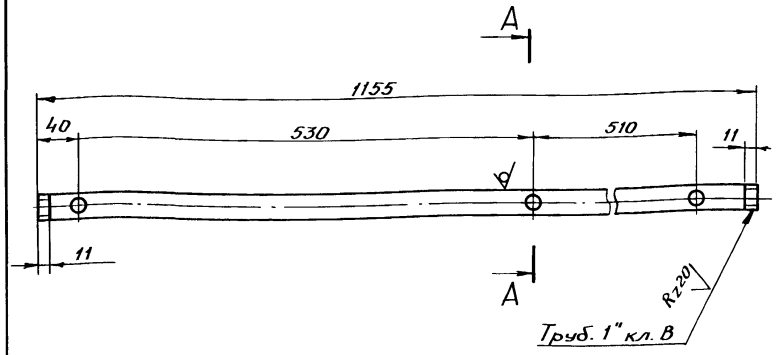

A-A
М 1:1

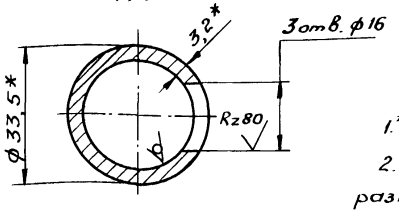

1.* Размеры для справок.

2. Предельные отклонения размеров:

отверстий – по A_7;

валов – по B_7;

остальных – по СМ8.

3. Кромки отверстий ф16 зачистить.

Изм.	Лист	№ докум.	Подп.	Дата
Разраб.		Хорев		3/10-77
Пров.		Андронова		14/10-78
Рук.		Степанов		14/11 78
ГИП		Соловьев		14/11 78
Н.контр.		Белявская		19.03.79
Нач.отд.		Григорьев		20.03

16377-04-01 | 1169 | 117

Труба

Лит.	Масса	Масштаб
	2,75	1:5
Лист	Листов 1	

Труба 25х3,2 ГОСТ 3262-75

МПС Гипротранссигналсвязь г. Ленинград

Копировал Формат 11

16377-05-00

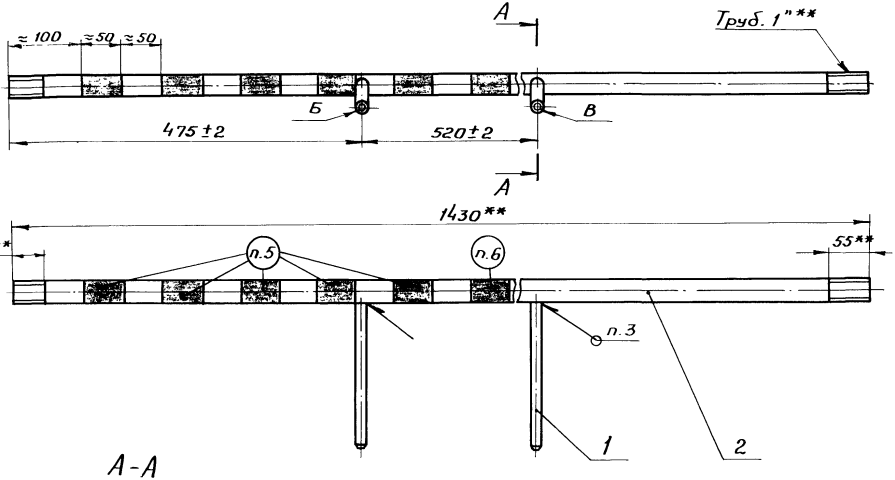

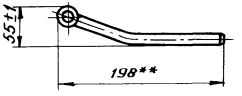

А-А
М1:1

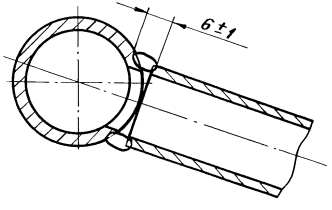

1.** Размеры для справок.

2. Непараллельность оси отверстия Б относительно оси отверстия В не более 2 мм.

3. Сварка газовая.

4. Покрытие наружных поверхностей, кроме резьбы, - эмаль ХВ-110 или ХВ-113 черная ГОСТ 18374-73. VII. Ж3.

5. Маркировать пять основных полос красной масляной краской ГОСТ 10503-71*.

6. Маркировать дополнительную полосу синей масляной краской ГОСТ 10503-71*.

16377-05-00-01 - зеркальное отражение
Остальное - см. 16377-05-00



Изм.	Лист	№ докум.	Подп.	Дата
Разраб		Харев		3.11.77
Пров.		Андронова		17.11.78
Рук.		Степанов		17.11.78
ГИП		Соловьев		17.11.78
Н.контр.		Белявская		19.05.78
Нач.отд		Григорьев		20.7

16377-05-00СБ | 1169 | 118

Трубопровод
Сборочный чертеж

Лит.	Масса	Масштаб
	3,95	1:5
Лист	Листов 1	

МПС
Гипротранссигналсвязь
г. Ленинград

Типовые конструкции 3.501-118 Альбом

Инв. № | Подп. и дата

Типовые конструкции 3.501-116 Альбом

Формат	Зона	Поз.	Обозначение	Наименование	Кол.	Примечание
				Документация		
12			16377-06-00 СБ	Сборочный чертеж		
				Детали		
11		1	16374-01-01	Трубка	3	
11		2	16377-06-01	Труба	1	
				Различие исполнений		
				16377-06-00 ч		
				16377-06-00-01		
				по сборочному		
				чертежу		

Изм.	Лист	№ докум.	Подп.	Дата
Разраб.		Хорев		5/11-78
Пров.		Андронова		18/11-78
Рук.		Степанов		19/11-78
Н.контр.		Белявская		29.12.78
Нач.отд.		Григорьев		30.12.78

16377-06-00

Трубопровод

Лит.	Лист	Листов
		1

МПС Гипротранссигналсвязь г. Ленинград

Инв. № | Подп. и дата

Типовые конструкции 3.501-116 Альбом

Rz320

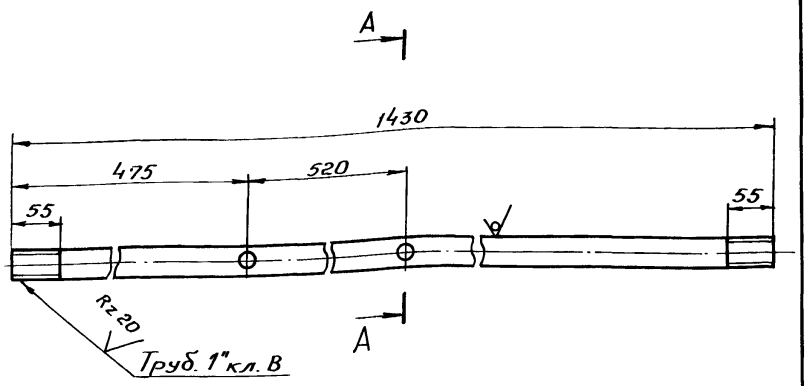

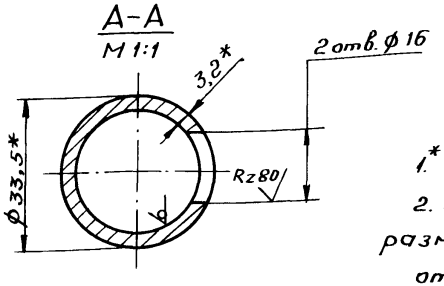

1.* Размеры для справок.

2. Предельные отклонения размеров:

отверстий – по A_7;

валов – по B_7;

остальных - по СМ8.

3. Кромки отверстий ф 16 зачистить.

Изм.	Лист	№ докум.	Подп.	Дата
Разраб.		Хорев		5/11-78
Пров.		Андронова		18/11-78
Рук.		Степанов		19/11-78
ГИП		Соловьев		19/11-78
Н.контр.		Белявская		29.12.78
Нач.отд.		Григорьев		30.12.78

16377-05-01

Труба

Лит.	Масса	Масштаб
	3,41	1:5
Лист	Листов 1	

Труба 25×3,2 ГОСТ 3262-75

МПС Гипротранссигналсвязь г. Ленинград

Копировал

Формат 11

16377-06-00

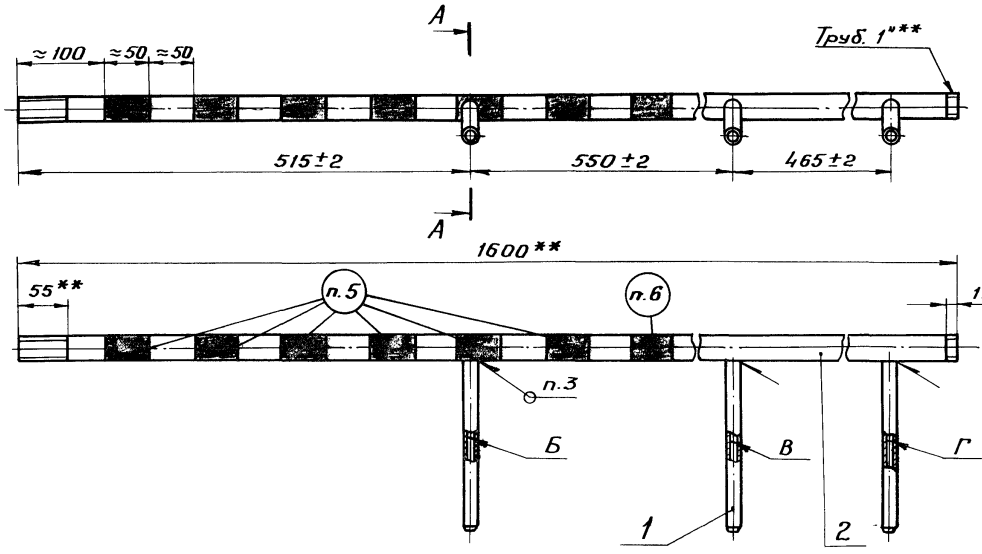

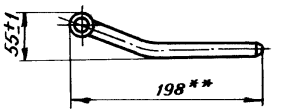

А-А
М1:1

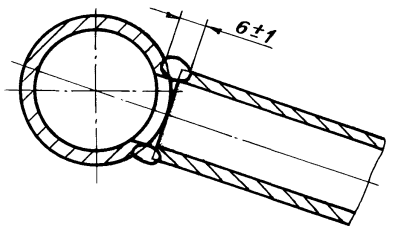

1.** Размеры для справок.

2. Непараллельность оси отверстия Б относительно осей отверстий В и Г не более 2 мм.

3. Сварка газовая.

4. Покрытие наружных поверхностей, кроме резьбы, - эмаль ХВ-110 или ХВ-113 черная ГОСТ 18374-73. VII. Ж3.

5. Маркировать шесть основных полос красной масляной краской ГОСТ 10503-71.*

6. Маркировать дополнительную полосу синей масляной краской ГОСТ 10503-71.*

16377-06-00-01 – зеркальное отражение

Остальное - см. 16377-06-00



Типовые конструкции 3.501-116 Альбом

Изм.	Лист	№ докум.	Подп.	Дата
Разраб.		Хорев		25.12.78
Пров.		Андронова		15.12.78
Рук.		Степанов		15.12.78
ГИП		Соловьев		15.11.78
Н.контр.		Белявская		13.03.79
Нач.отд.		Григорьев		30.03.79

16377-06-00 СБ | 1169 | 120

Трубопровод
Сборочный чертеж

Лит.	Масса	Масштаб
	4,63	1:5
Лист	Листов 1	

МПС
Гипротранссигналсвязь
г. Ленинград

Подп. и дата | Инв. №

Типовые конструкции 3.501-116 Альбом

Формат	Зона	Поз.	Обозначение	Наименование	Кол.	Примечание
				Документация		
12			16377-07-00 СБ	Сборочный чертеж		
				Детали		
11		1	16374-01-01	Трубка	3	
11		2	16377-07-01	Труба	1	
				Различие исполнений		
				16377-07-00 и		
				16377-07-00-01		
				по сборочному		
				чертежу		

Изм.	Лист	№ докум.	Подп.	Дата
Разраб.		Хорев		25.12.78
Пров.		Андронова		18.12.78
Рук.		Степанов		18.XI.78
Н.контр.		Белявская		29.03.79
Нач.отд.		Григорьев		30.03

16377-07-00

Трубопровод

Лит.	Лист	Листов
		1

МПС Гипротранссигналсвязь г. Ленинград

Подп. и дата

Инв. №

Rz 320 (√)

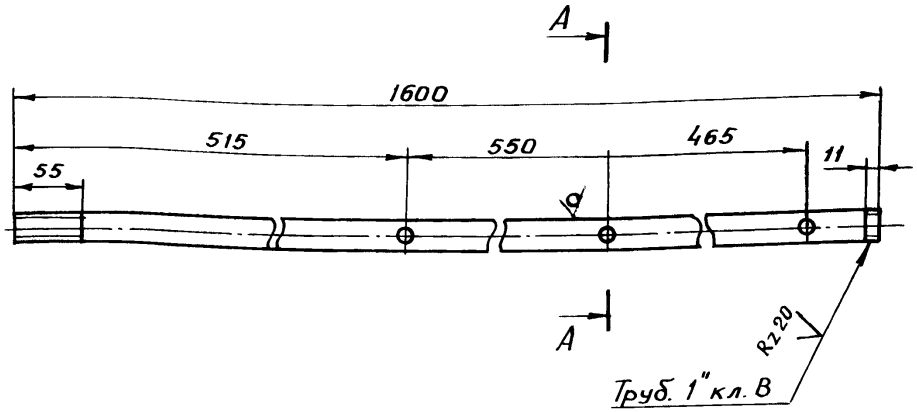

А-А
М1:1

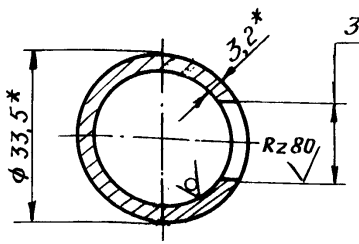

1.* Размеры для справок

2. Предельные отклонения размеров:

отверстий – по A7;

валов – по B7;

остальных – по CM8.

3. Кромки отверстий ф16 зачистить.

Изм.	Лист	№ докум.	Подп.	Дата
Разраб.		Хорев		25.12.78
Пров.		Андронова		18.12.78
Рук.		Степанов		18.XI.78
ГИП		Соловьев		18.11.79
Н.контр.		Белявская		29.03.79
Нач.отд.		Григорьев		30.03

16377-06-01 | 1169 | 121

Труба

Лит.	Масса	Масштаб
	3,82	1:5
Лист	Листов 1	

Труба 25×3,2 ГОСТ 3262-75

МПС Гипротранссигналсвязь г. Ленинград

Подп. и дата

Инв. №

16377-07-00

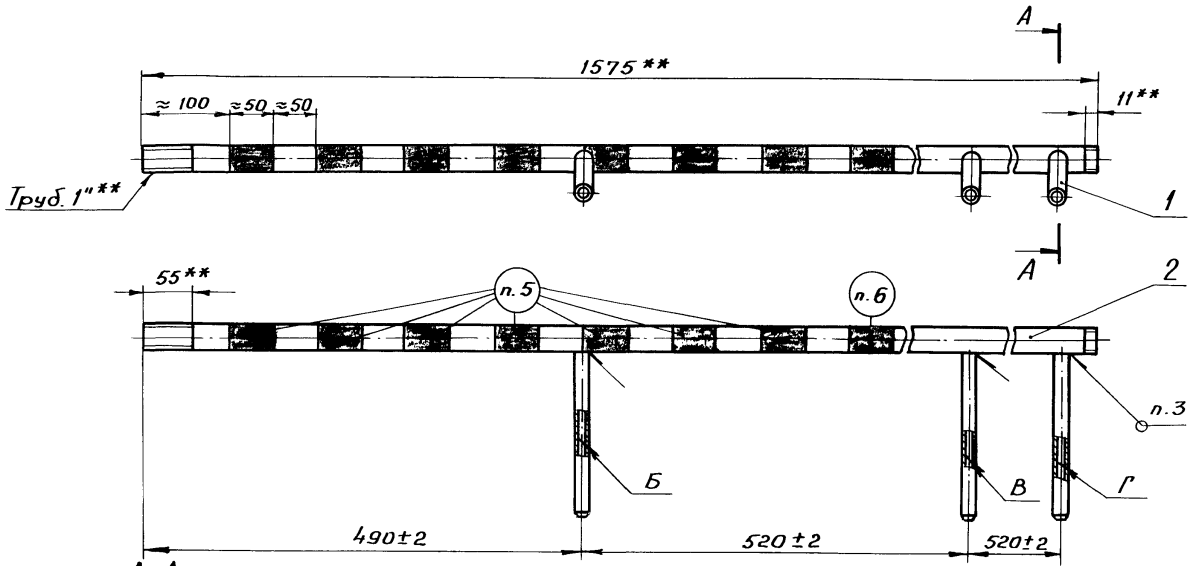

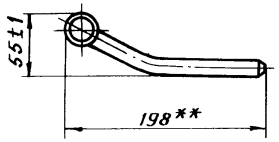

А-А
М1:1

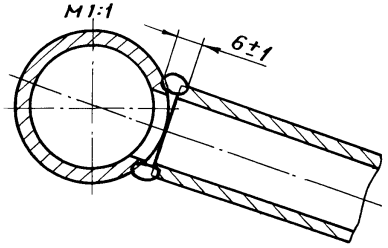

1.** Размеры для справок.

2. Непараллельность оси отверстия Б относительно осей отверстий В и Г не более 2 мм.

3. Сварка газовая

4. Покрытие наружных поверхностей, кроме резьбы, - эмаль ХВ-110 или ХВ-113 черная ГОСТ 18374-73. VII. Ж3.

5. Маркировать семь основных полос красной масляной краской ГОСТ 10503-71.*

6. Маркировать дополнительную полосу синей масляной краской ГОСТ 10503-71.*

16377-07-00-01 - зеркальное отражение

Остальное - см. 16377-07-00



					16377-07-00СБ	1169	122
Изм.	Лист	№ докум.	Подп.	Дата			
Разраб.		Харев		5/IX 78	Трубопровод Сборочный чертеж	Лит.	Масса 4,6 / Масштаб 1:5
Пров.		Андронова		15.11.78			
Рук.		Степанов		15/XI 78		Лист	Листов 1
ГИП		Соловьев		16.11.78		МПС Гипротранссигнализсвязь г. Ленинград	
Н.контр.		Белявская		13.12.78			
Нач.отд.		Григорьев		30.12			

Инв. № | Подп. и дата

$R_z 320$ (▽)

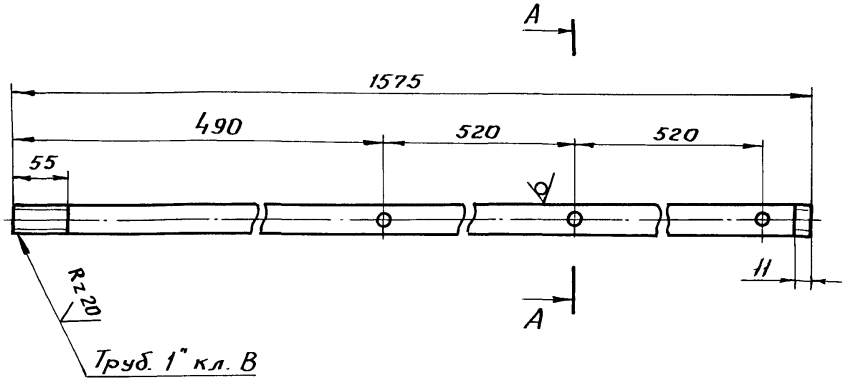

А–А
М1:1

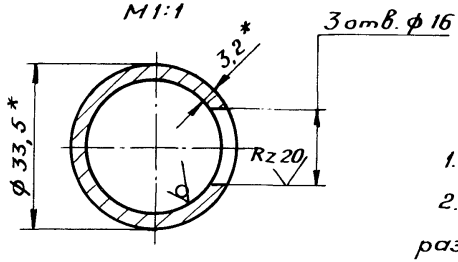

1.* Размеры для справок.

2. Предельные отклонения размеров:

отверстий – по A_7;

валов – по B_7;

остальных – по CM_8.

3. Кромки отверстий ф16 зачистить.

Изм.	Лист	№ докум.	Подп.	Дата
Разраб.		Хорев		
Пров.		Андронава		
Рук.		Степанов		
ГИП		Соловьев		
Н.контр.		Белявская		
Нач.отд		Григорьев		

16377-07-01

Труба

Труба 25×3,2 ГОСТ 3262-75

Лит.	Масса	Масштаб
	3,75	1:5
Лист	Листов 1	

МПС
Гипротранссигналсвязь
г. Ленинград

Подп. и дата

Инв. №

1169 123

Изм.	Лист	№ докум.	Подп.	Дата
Разраб.				
Пров.				
Рук.				
ГИП				
Н.контр.				
Нач.отд.				

Лит.	Масса	Масштаб
Лист	Листов	

МПС
Гипротранссигналсвязь
г. Ленинград

Формат	Зона	Поз.	Обозначение	Наименование	Кол.	Примечание
				Документация		
12			16378-01-00 СБ	Сборочный чертеж		
				Детали		
11		1	16374-01-01	Трубка	3	
11		2	16378-01-01	Труба	1	
БЧ		3	16378-01-02	Трубка		
				Труба 20×2,35 ГОСТ 3262-75 Ст2сп	1	0,415 кг
			Переменные данные для исполнений:			
				16378-01-00		
11		4	16374-01-04	Трубка	1	
				16378-01-00-01		
11		4	16374-01-05	Трубка	1	

Изм.	Лист	№ докум.	Подп.	Дата
Разраб.		Жуковская		14.12.78
Пров.		Андронова		14.12.78
Рук.		Степанов		14.12.78
Н.контр.		Белявская		29.05.79
Нач.отд.		Григорьев		30.05.79

16378-01-00

Трубопровод

Лит	Лист	Листов
		1

МПС Гипротранссигналсвязь г. Ленинград

Подп. и дата

Инв. №

Rz 320

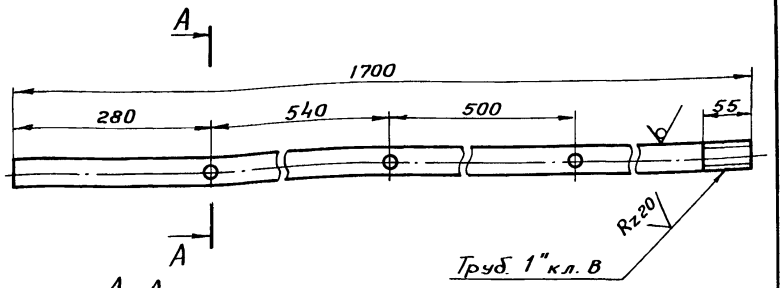

А-А
М 1:1

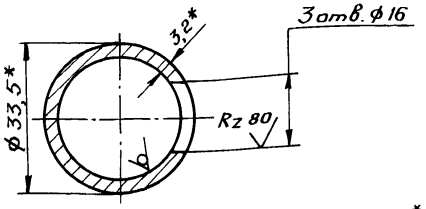

1.* Размеры для справок.

2. Предельные отклонения размеров:

отверстий – по A_7;

валов – по B_7;

остальных – по CM_8.

3. Кромки отверстий ф16 зачистить.

Изм.	Лист	№ докум.	Подп.	Дата
Разраб.		Жуковская		14.12.78
Пров.		Андронова		14.12.78
Рук.		Степанов		14.12.78
ГИП		Соловьев		14.12.78
Н.контр.		Белявская		29.05.79
Нач.отд.		Григорьев		30.05.79

16378-01-01

1169 | 124

Труба

Лит.	Масса	Масштаб
	4,0	1:5
Лист	Листов 1	

Труба 25×3,2 ГОСТ 3262-75

МПС Гипротранссигналсвязь г. Ленинград

Подп. и дата

Инв. №

16378-01-00

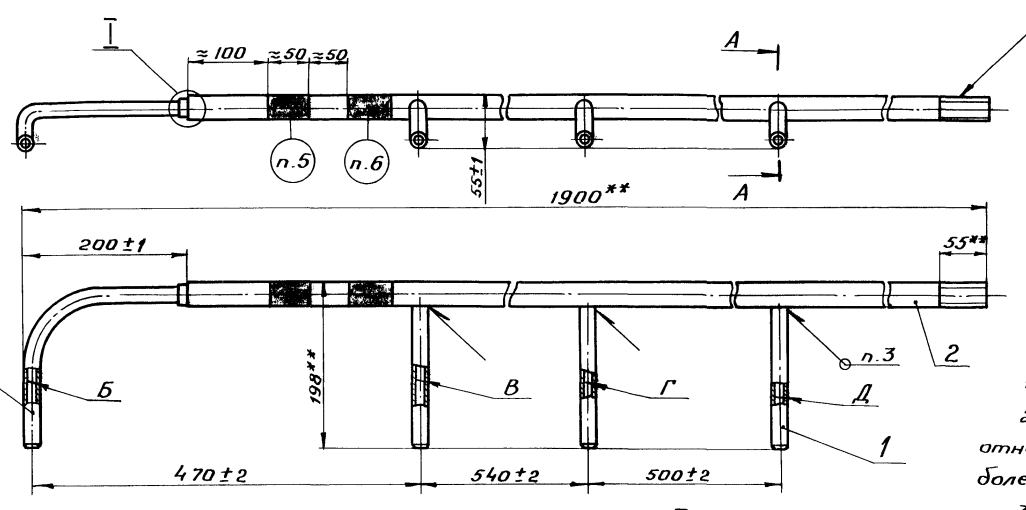

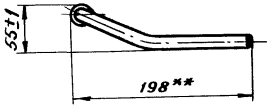

1.** Размеры для справок.

2. Непараллельность оси отверстия Б относительно осей отверстий В, Г и Д не более 2мм.

3. Сварка газовая.

4. Покрытие наружных поверхностей, кроме резьбы, - эмаль ХВ-110 или ХВ-113 черная ГОСТ 18374-73. VIII. Ж3.

5. Маркировать основную полосу цинковыми белилами ГОСТ 10503-71*.

6. Маркировать дополнительную полосу зеленой масляной краской ГОСТ 10503-71*.

А - А
М1:1

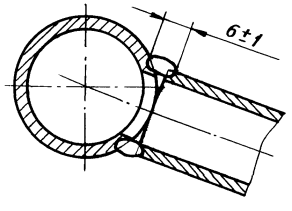

I
М1:1

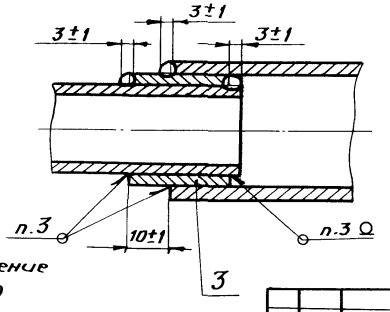

16378-01-00-01 - зеркальное отражение
Остальное - см. 16378-01-00
М1:10

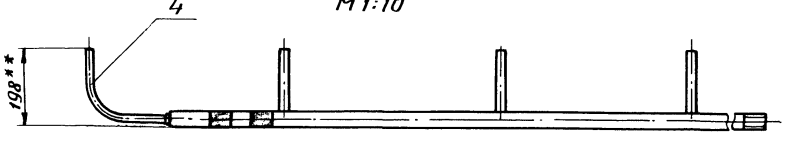

Изм.	Лист	№ докум.	Подп.	Дата
Разраб.		Жуковская		17.11.78
Пров.		Андронова		17.11.78
Рук.		Степанов		17.11.78
ГИП		Соловьев		24.11.78
Н.контр.		Белявская		29.12.78
Нач. отд.		Григорьев		30.12.78

16378-01-00 СБ | 1169 | 125

Трубопровод
Сборочный чертеж

Лит.	Масса	Масштаб
	5,4	1:5
Лист	Листов 1	

МПС
Гипротранссигналсвязь
г. Ленинград

Типовые конструкции 3.501-116 Альбом

Инв. № | Подп. и дата

Типовые конструкции 3.501-116 Альбом

Формат	Зона	Поз.	Обозначение	Наименование	Кол.	Примечание
				Документация		
12			16378-02-00 СБ	Сборочный чертеж		
				Детали		
11		1	16374-01-01	Трубка	2	
11		2	16378-02-01	Труба	1	
				Различие исполнений 16378-02-00 и 16378-02-00-01 по сборочному чертежу		

Изм.	Лист	№ докум.	Подп.	Дата
Разраб.		Жуковская		14/XI-78
Пров.		Андронова		14/XI-78
Рук.		Степанов		14/XI-78
Н.контр.		Белявская		29.03.79
Нач.отд.		Григорьев		30.03

16378-02-00

Трубопровод

Лит.	Лист	Листов
		1

МПС Гипротранссигналсвязь г. Ленинград

Подп. и дата

Инв. №

Копировал: А1 Формат 11

Типовые конструкции 3.501-116 Альбом

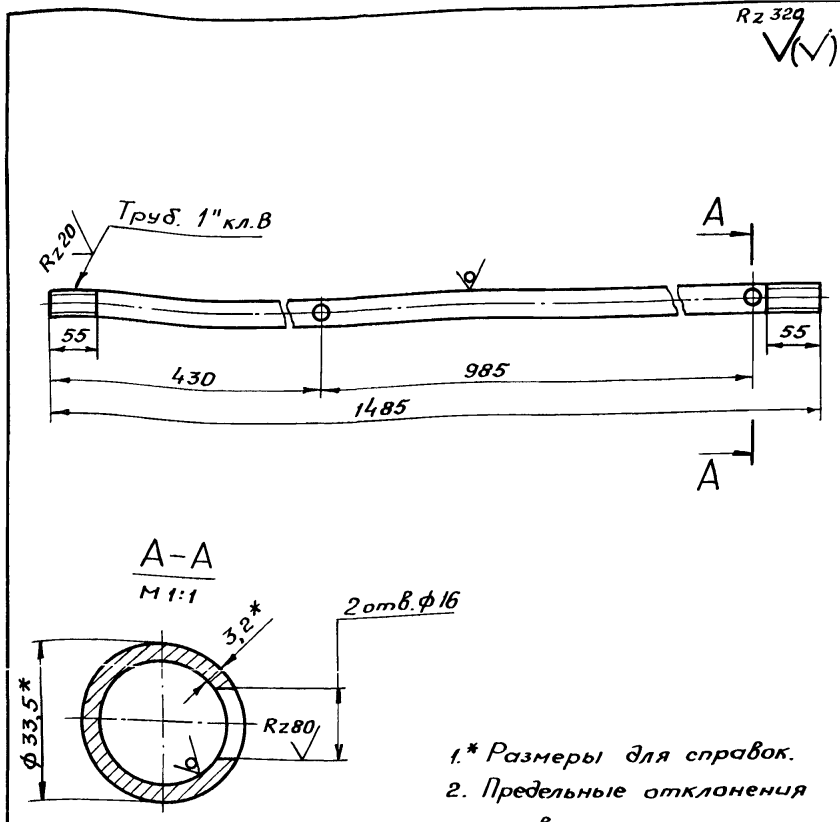

1.* Размеры для справок.

2. Предельные отклонения размеров:

отверстий – по A_7;

валов – по B_7;

остальных – по CM_8.

3. Кромки отверстий ф16 зачистить.

Изм.	Лист	№ докум.	Подп.	Дата
Разраб.		Жуковская		14/XI-78
Пров.		Андронова		14/XI-78
Рук.		Степанов		14/XI-78
ГИП		Соловьев		14.11.78
Н.контр.		Белявская		29.03.79
Нач.отд.		Григорьев		30.03

16378-02-01 | 1169 | 126

Труба

Лит.	Масса	Масштаб
	3,54	1:5

Лист | Листов 1

Труба 25×3,2 ГОСТ 3262-75

МПС Гипротранссигналсвязь г. Ленинград

Подп. и дата

Инв. №

Копировал: А1 Формат 11

16378-02-00

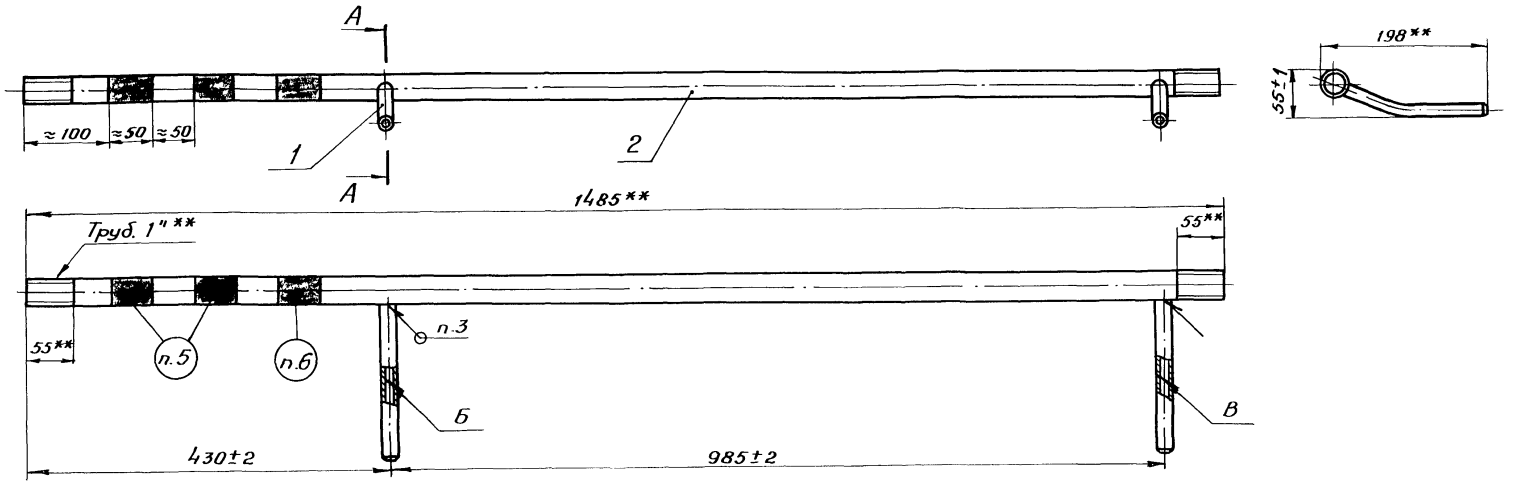

А-А
М1:1

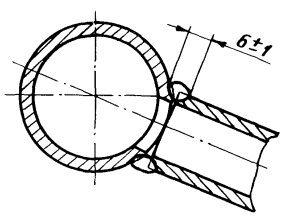

16378-02-00-01 – зеркальное отражение.

Остальное – см. 16378-02-00.



1. ** Размеры для справок.
2. Непараллельность оси отверстия Б относительно оси отверстия В не более 2мм
3. Сварка газовая.
4. Покрытие наружных поверхностей, кроме резьб, – эмаль ХВ-110 или ХВ-113 черная ГОСТ 18374-73. VII. Ж3.
5. Маркировать две основные полосы цинковыми белилами ГОСТ 10503-71*.
6. Маркировать дополнительную полосу зеленой масляной краской ГОСТ 10503-71*.

Изм.	Лист	№ докум.	Подп.	Дата
Разраб.		Жуковская		16.XI.78
Пров.		Андронова		16.XI.78
Рук.		Степанов		16.XI.78
ГИП		Соловьев		16.XI.78
Н.контр.		Белявская		29.12.78
Нач.отд.		Григорьев		

16378-02-00СБ | 1169 | 127

Трубопровод
Сборочный чертеж

Лит.	Масса	Масштаб
	4,1	1:5
Лист	Листов 1	

МПС
Гипротранссигналсвязь
г. Ленинград

Инв. № | Подп. и дата | Взам. инв. № | Инв. № дубл. | Подп. и дата

Типовые конструкции 3.501-116 Альбом

Формат	Зона	Поз.	Обозначение	Наименование	Кол.	Примечание
				Документация		
12			16378-03-00 СБ	Сборочный чертеж		
				Детали		
11		1	16374-01-01	Трубка	3	
11		2	16378-03-01	Труба	1	
				Различие исполнений 16378-03-00 и 16378-03-00-01 по сборочному чертежу.		

Изм.	Лист	№ докум.	Подп.	Дата
Разраб.		Жуковская		14.11.78
Пров.		Андронова		14.11.78
Рук.		Степанов		14.11.78
Н.контр.		Белявская		29.03.79
Нач.отд		Григорьев		30.03.79

16378-03-00

Трубопровод

Лит.	Лист	Листов
	1	

МПС Гипротранссигналсвязь г. Ленинград

Копировал: Формат 11

Типовые конструкции 3.501-116 Альбом

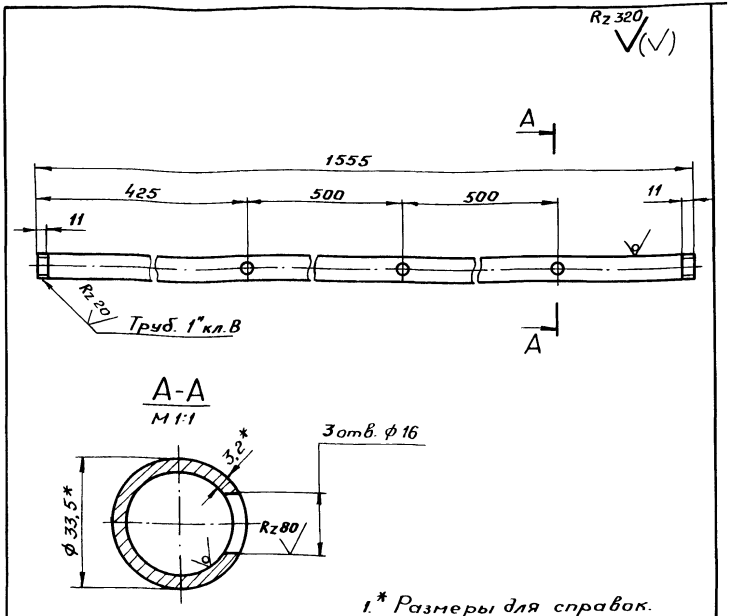

1.* Размеры для справок.

2. Предельные отклонения размеров:

отверстий – по A_7;

валов – по B_7;

остальных – по СМ8.

3. Кромки отверстий ф 16 зачистить.

Изм.	Лист	№ докум.	Подп.	Дата
Разраб.		Жуковская		14.11.78
Пров.		Андронова		14.11.78
Рук.		Степанов		14.11.78
ГИП		Соловьев		14.11.78
Н.контр.		Белявская		29.03.79
Нач.отд.		Григорьев		30.03.79

16378-03-01

1169	128

Труба

Лит.	Масса	Масштаб
	3,7	1:5

Лист	Листов 1

Труба 25х3,2 ГОСТ 3262-75

МПС Гипротранссигналсвязь г. Ленинград

Копировал: Формат 11

Подп. и дата

Инв. №

16378-03-00

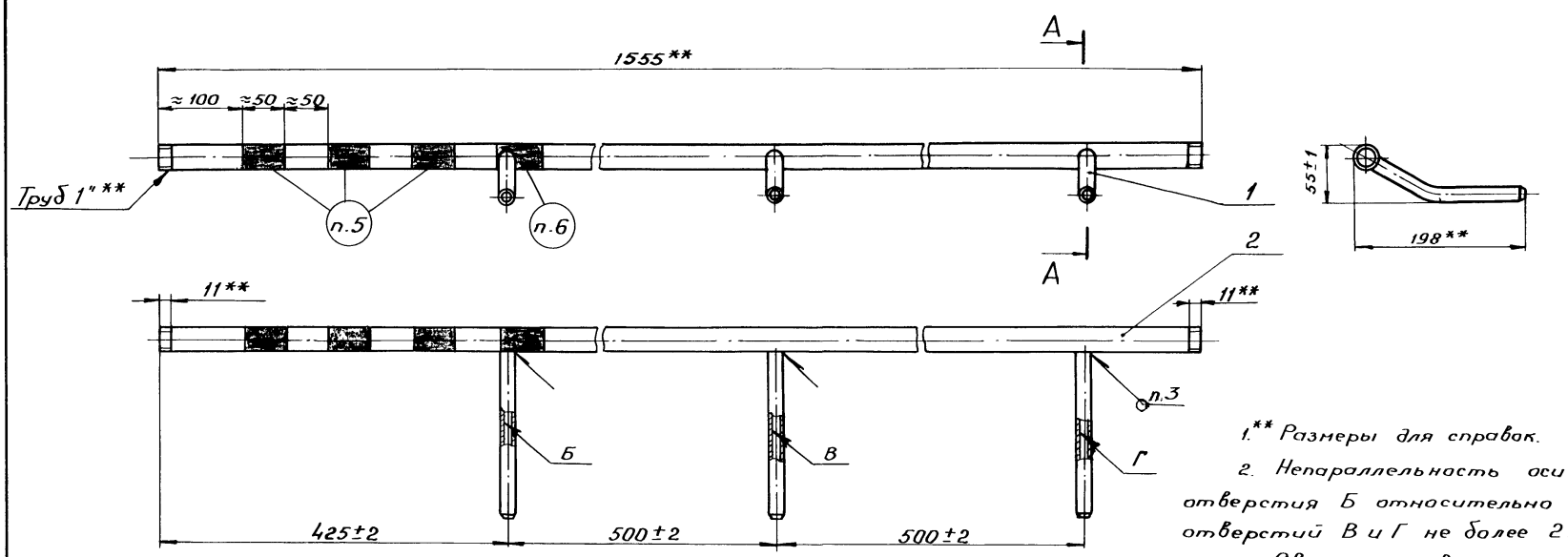

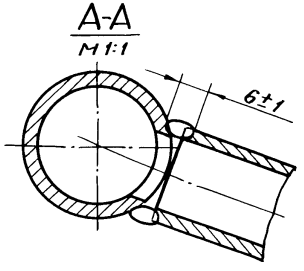

1.** Размеры для справок.

2. Непараллельность оси отверстия Б относительно осей отверстий В и Г не более 2 мм.

3. Сварка газовая.

4. Покрытие наружных поверхностей, кроме резьбы, - эмаль ХВ-110 или ХВ-113 черная ГОСТ 18374-73, VII. Ж3.

5. Маркировать три основные полосы цинковыми белилами ГОСТ 10503-71*.

6. Маркировать дополнительную полосу зеленой масляной краской ГОСТ 10503-71*.

16378-03-00-01 - зеркальное отражение

Остальное - см. 16378-03-00



Изм.	Лист	№ докум.	Подп.	Дата
Разраб.		Жуковская		15.11.78
Пров.		Андронова		15.11.78
Рук.		Степанов		15.11.78
ГИП		Соловьев		15.11.78
Н.контр.		Белявская		15.11.78
Нач.отд.		Григорьев		30.11

16378-03-00СБ | 1169 | 129

Трубопровод

Сборочный чертеж

Лит.	Масса	Масштаб
	4.6	1:5

Лист | Листов 1

МПС Гипротранссигналсвязь г. Ленинград

Альбом

Типовые конструкции 3.501-116

Подп. и дата

Инв. №

Типовые конструкции 3.501-116 Альбом

Формат	Зона	Поз.	Обозначение	Наименование	Кол.	Примечание
				Документация		
12			16378-04-00 СБ	Сборочный чертеж		
				Детали		
11		1	16374-01-01	Трубка	2	
11		2	16374-01-04	Трубка	1	
11		3	16378-04-01	Труба	1	
БЧ		4	16378-04-02	Трубка		
				Труба 20×2,35 ГОСТ 3262-75		
				$L = 25 \pm 1$	1	0,415кг

Подп. и дата

Инв. №

Изм.	Лист	№ докум.	Подп.	Дата
Разраб.		Жуковская		15.11.78
Пров.		Андронова		15.11.78
Рук.		Степанов		15.11.78
Н.контр.		Белявская		23.03.79
Нач.отд.		Григорьев		30.03

16378-04-00

Трубопровод

Лит.	Лист	Листов
		1

МПС Гипротранссигналсвязь г. Ленинград

Типовые конструкции 3.501-116 Альбом

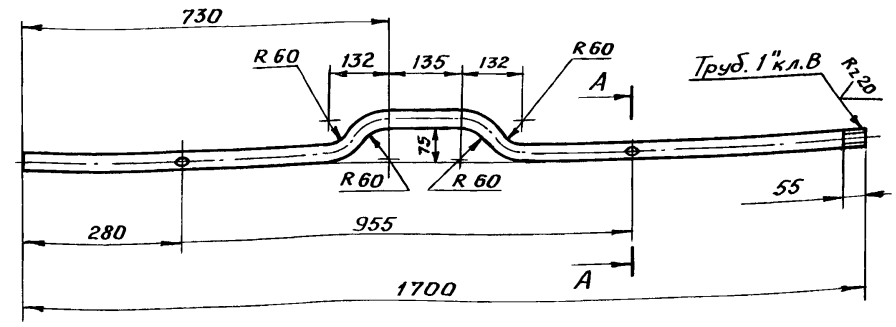

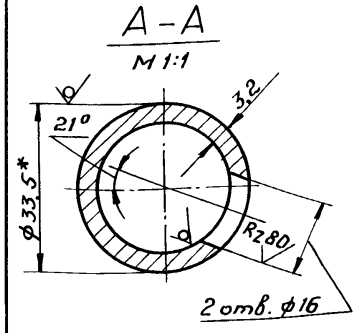

1.* Размеры для справок.

2. Предельные отклонения размеров:

отверстий – по A_7;

валов – по B_7;

остальных – по СМ8.

3. Кромки отверстий ф16 зачистить.

Подп. и дата

Инв. №

Изм.	Лист	№ докум.	Подп.	Дата
Разраб.		Жуковская		15.11.78
Пров.		Андронова		15.11.78
Рук.		Степанов		15.11.78
ГИП		Соловьев		15.11.78
Н.контр.		Белявская		29.03.79
Нач.отд.		Григорьев		30.03

16378-04-01 | 1169 | 130

Труба

Лит.	Масса	Масштаб
	4,05	1:10
Лист	Листов 1	

Труба 25×3,2 ГОСТ 3262-75

МПС Гипротранссигналсвязь г. Ленинград

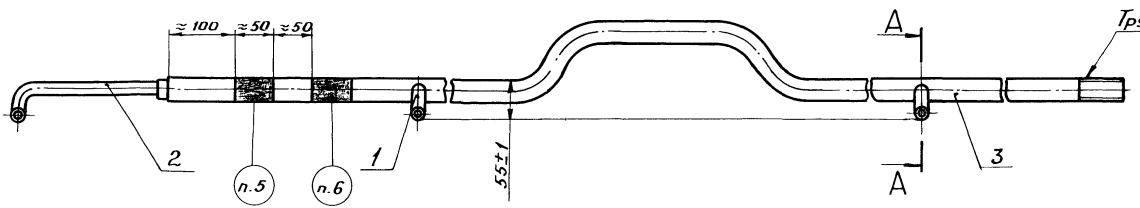

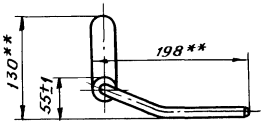

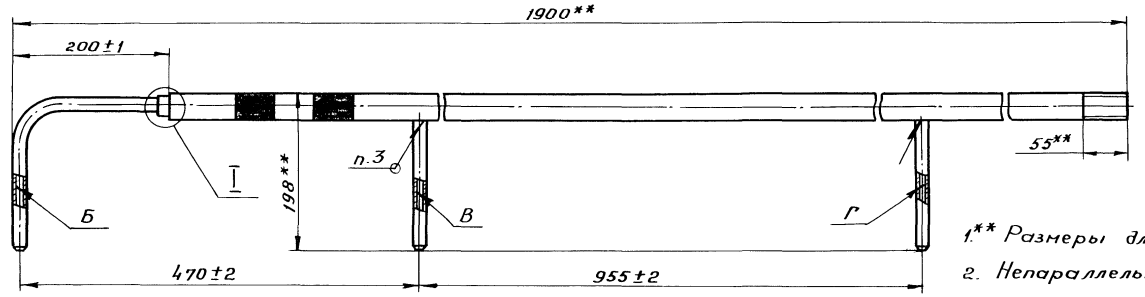

1.** Размеры для справок.

2. Непараллельность оси отверстия Б относительно осей отверстий В и Г не более 2мм.

3. Сварка газовая.

4. Покрытие наружных поверхностей, кроме резьбы, - эмаль ХВ-110 или ХВ-113 черная ГОСТ 18374-73. VII. Ж3.

5. Маркировать одну основную полосу цинковыми белилами ГОСТ 10503-71*.

6. Маркировать дополнительную полосу зеленой масляной краской ГОСТ 10503-71*.

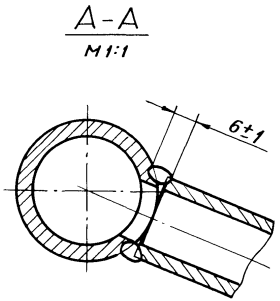

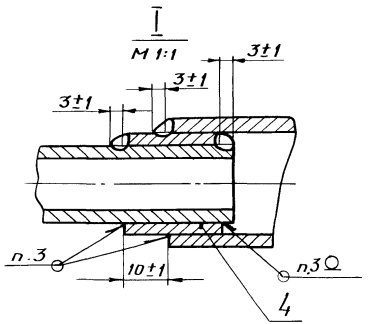

					16378-04-00СБ	1169	131
Изм.	Лист	№ докум.	Подп.	Дата	Трубопровод	Лит.	Масса	Масштаб
Разраб.		Жуковская		15.11.76			5,1	1:5
Пров.		Андронова		15.11.76				
Рук.		Степанов		15.11.76	Сборочный чертеж	Лист	Листов 1
ГИП		Соловьев		15.11.76		МПС	
Н.контр.		Белявская		29.12.76		Гипротранссигналсвязь г. Ленинград	
Нач.отд.		Григорьев		30.12.76			

Инв. №	Подп. и дата

Типовые конструкции 3.501-116 Альбом

Формат	Зона	Поз.	Обозначение	Наименование	Кол.	Примечание
				Документация		
12			16378-05-00 СБ	Сборочный чертеж		
				Детали		
11		1	16374-01-01	Трубка	2	
11		2	16374-01-05	Трубка	1	
11		3	16378-05-01	Труба	1	
64		4	16378-05-02	Трубка		
				Труба 20х2,35 ГОСТ 3262-75		
				$L = 25 \pm 1$	1	0,415 кг

Подп. и дата | Инв. №

Изм.	Лист	№ докум.	Подп.	Дата
Разраб.		Жуковская		18.11.78
Пров.		Андронова		18.11.78
Рук.		Степанов		18.11.78
Н.контр.		Белявская		23.02.79
Нач.отд.		Григорьев		30.03

16378-05-00

Трубопровод

Лит.	Лист	Листов
		1

МПС Гипротранссигналсвязь г. Ленинград

Копировал | Формат А4

Типовые конструкции 3.501-116 Альбом

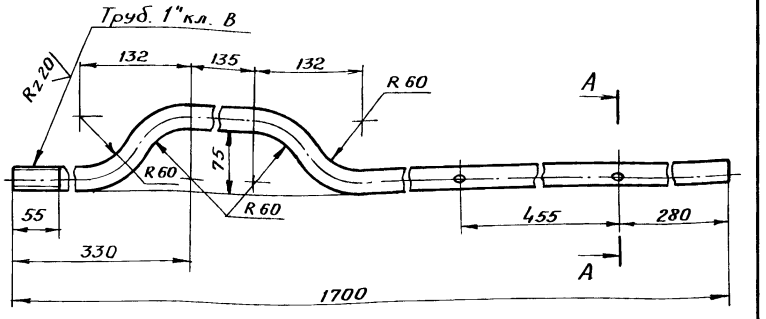

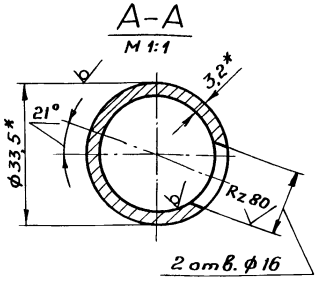

1.* Размеры для справок.

2. Предельные отклонения размеров:

отверстий – по A_7;

валов – по B_7;

остальных – по CM_8.

3. Кромки отверстий ф16 зачистить.

Подп. и дата | Инв. №

Изм.	Лист	№ докум.	Подп.	Дата
Разраб.		Жуковская		18.11.78
Пров.		Андронова		18.11.78
Рук.		Степанов		18.11.78
ГИП		Соловьев		18.11.78
Н.контр.		Белявская		23.02.79
Нач.отд.		Григорьев		30.03

16378-05-01 | 1169 | 132

Труба

Лит.	Масса	Масштаб
	4,3	1:5
Лист	Листов 1	

Труба 25х3,2 ГОСТ 3262-75

МПС Гипротранссигналсвязь г. Ленинград

Копировал | Формат А4

Типовые конструкции 3.501-116. Альбом

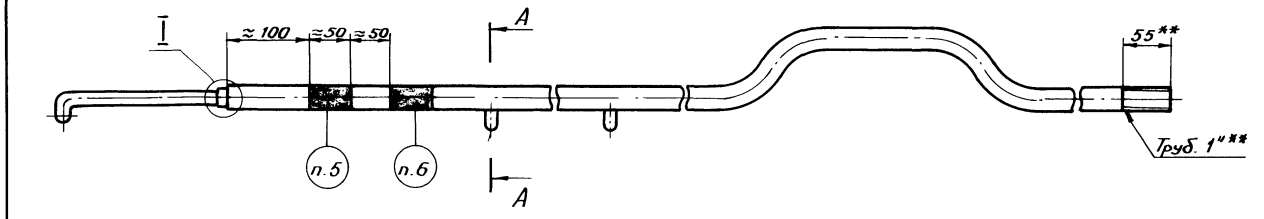

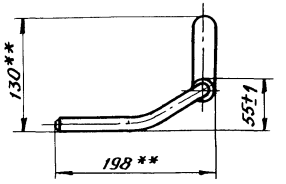

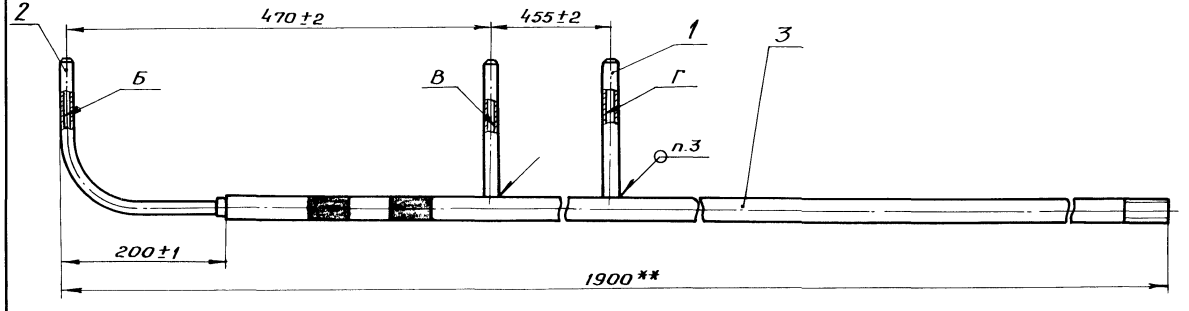

1.** Размеры для справок.

2. Непараллельность оси отверстия Б относительно осей отверстий В и Г не более 2мм.

3. Сварка газовая.

4. Покрытие наружных поверхностей, кроме резьбы, – эмаль ХВ-110 или ХВ-113 черная ГОСТ 18374-73. VII. Ж3.

5. Маркировать основную полосу цинковыми делилами ГОСТ 10503-71*.

6. Маркировать дополнительную полосу зеленой масляной краской ГОСТ 10503-71*.

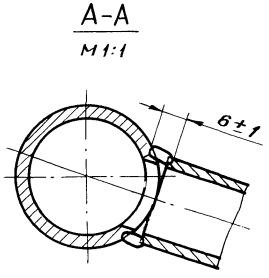

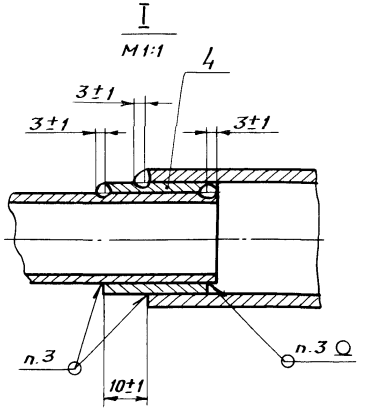

Изм.	Лист	№ докум.	Подп.	Дата
Разраб.		Жуковская		18.11.78
Пров.		Андронова		18.11.78
Рук.		Степанов		18.11.78
ГИП		Соловьев		18.11.78
Н.контр.		Белявская		19.05.79
Нач.отд.		Григорьев		30.07

16378-05-00СБ		1169	133
Трубопровод Сборочный чертеж	Лит.	Масса	Масштаб
		5,4	1:5
	Лист	Листов 1	
	МПС Гипротранссигналсвязь г. Ленинград		

Инв. № | Подп. и дата

Типовые конструкции 3.501-116 Альбом

Формат	Зона	Поз.	Обозначение	Наименование	Кол.	Примечание
				Документация		
12			16378-08-00 СБ	Сборочный чертеж		
				Детали		
11		1	16378-08-01	Трубка	3	
				Переменные данные для исполнений:		
				16378-08-00		
12		2	16378-08-02	Труба	1	
				16378-08-00-01		
12		2	16378-08-03	Труба	1	

Подп. и дата | Инв. №

Изм.	Лист	№ докум.	Подп.	Дата
Разраб.		Жуковская		18.11.16
Пров.		Андронова		18.11.16
Рук.		Степанов		18.11.16
Н.контр.		Белявская		30.03.17
Нач.отд.		Григорьев		30.03.17

16378-08-00

Трубопровод

Лит.	Лист	Листов
		1

МПС
Гипротранссигналсвязь
г. Ленинград

Типовые конструкции 3.501-116 Альбом

Rz 320
V(V)

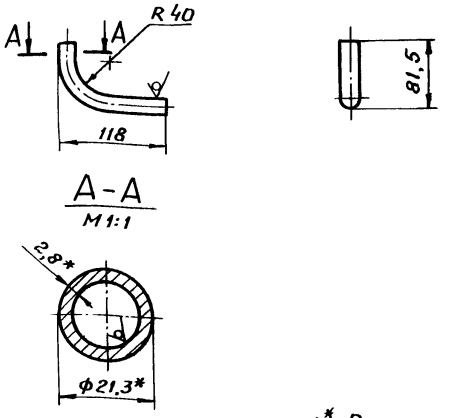

1.* Размеры для справок.

2. Предельные отклонения размеров:

валов – по B_7;

остальных – по СМ8.

Подп. и дата | Инв. №

Изм.	Лист	№ докум.	Подп.	Дата
Разраб.		Жуковская		18.11.16
Пров.		Андронова		18.11.16
Рук.		Степанов		18.11.16
ГИП		Соловьев		18.11.16
Н.контр.		Белявская		30.03.17
Нач.отд.		Григорьев		30.03.17

16378-08-01 | 1169 | 134

Трубка

Лит.	Масса	Масштаб
	0,2	1:5
Лист	Листов 1	

Труба 15х2,8 ГОСТ 3262-75

МПС
Гипротранссигналсвязь
г. Ленинград

Альбом типовые конструкции 3.501-116

16378-08-00

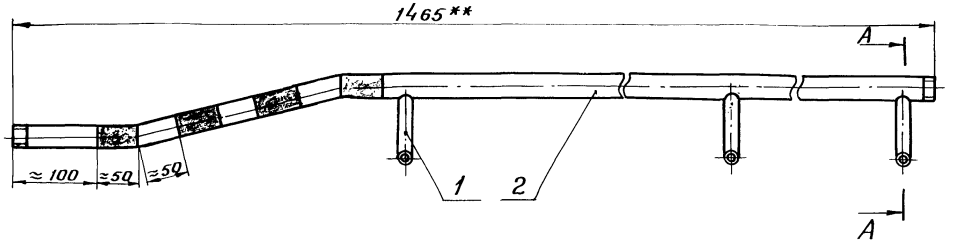

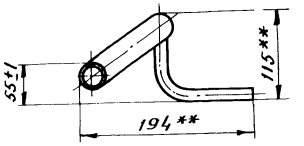

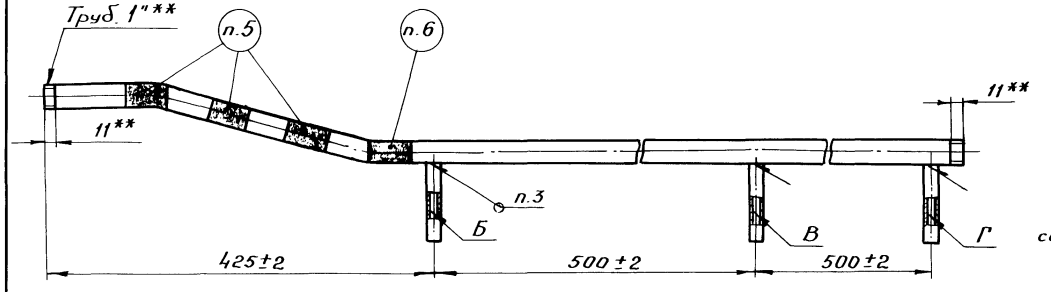

16378-08-00-01 - зеркальное отражение
Остальное - см. 16378-08-00
М 1:10

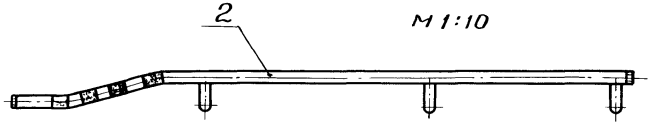

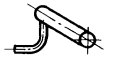

А-А
М1:1

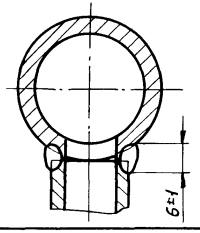

1.** Размеры для справок.

2. Непараллельность оси отверстия Б относительно осей отверстий В и Г не более 2 мм.

3. Сварка газовая.

4. Покрытие наружных поверхностей, кроме резьбы, - эмаль ХВ-110 или ХВ-113 черная ГОСТ 18374-73. VII Ж3.

5. Маркировать три основные полосы цинковыми белилами ГОСТ 10503-71*.

6. Маркировать дополнительную полосу зеленой масляной краской ГОСТ 10503-71*.

Изм.	Лист	№ докум.	Подп.	Дата
Разраб.		Жуковская		15.11.78
Пров.		Андронова		15.11.78
Рук.		Степанов		15.11.78
ГИП		Соловьев		15.11.78
Н.контр.		Белявская		29.05.79
Нач.отд.		Григорьев		30.05

16378-08-00СБ

Трубопровод
Сборочный чертеж

Лит.	Масса	Масштаб
	4,4	1:5
Лист	Листов 1	

МПС
Гипротранссигналсвязь
г. Ленинград

1169 135

Подп. и дата

Инв. №

Rz 320

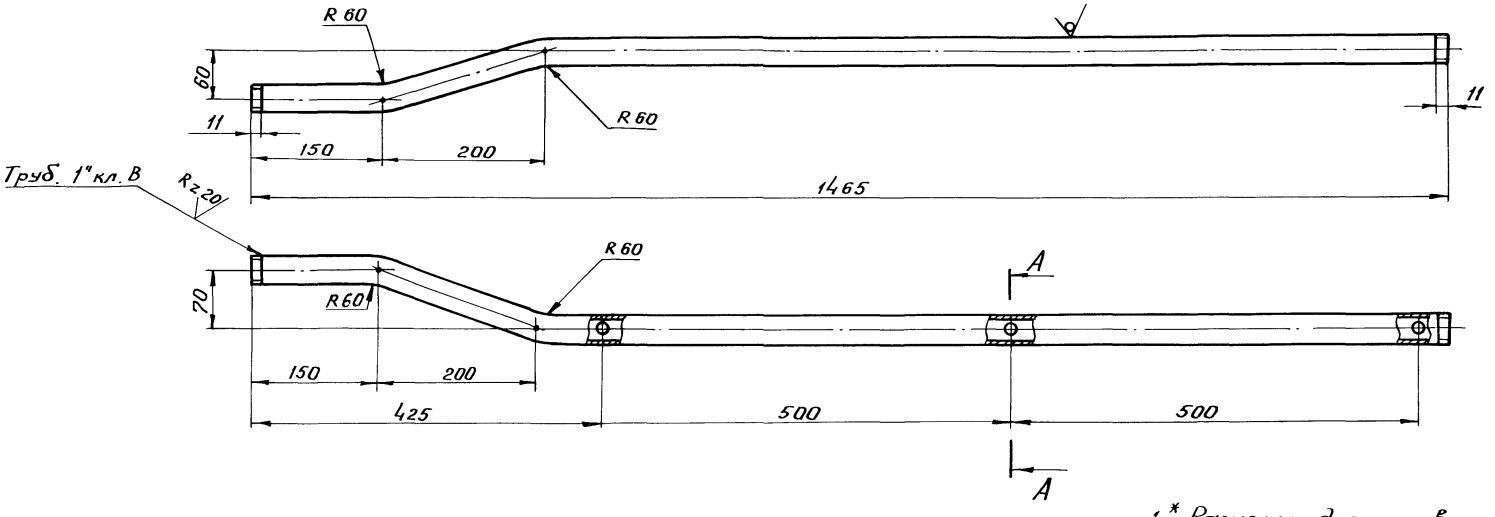

А-А
М1:1

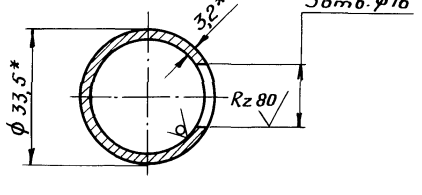

Типовые конструкции 3.501-116 Альбом

1. * Размеры для справок.
2. Предельные отклонения размеров:
   отверстий - по A_7;
   валов - по B_7;
   остальных - по CM_8.
3. Кромки отверстий ф 16 зачистить.

Изм.	Лист	№ докум.	Подп.	Дата
Разраб.		Жуковская		19.XII.76
Пров.		Андронова		19.12.76
Рук.		Степанов		19.XII.76
ГИП		Соловьев		23.XI.76
Н.контр.		Белявская		29.08.77
Нач. отд		Григорьев		30.09

16378-08-02

Труба

Труба 25х3,2 ГОСТ 3262-75

Лит.	Масса	Масштаб
	3,5	1:5
Лист	Листов 1	

МПС
Гипротранссигналсвязь
г. Ленинград

1169 136

Инв. № | Подп. и дата

Rz 320 (√)

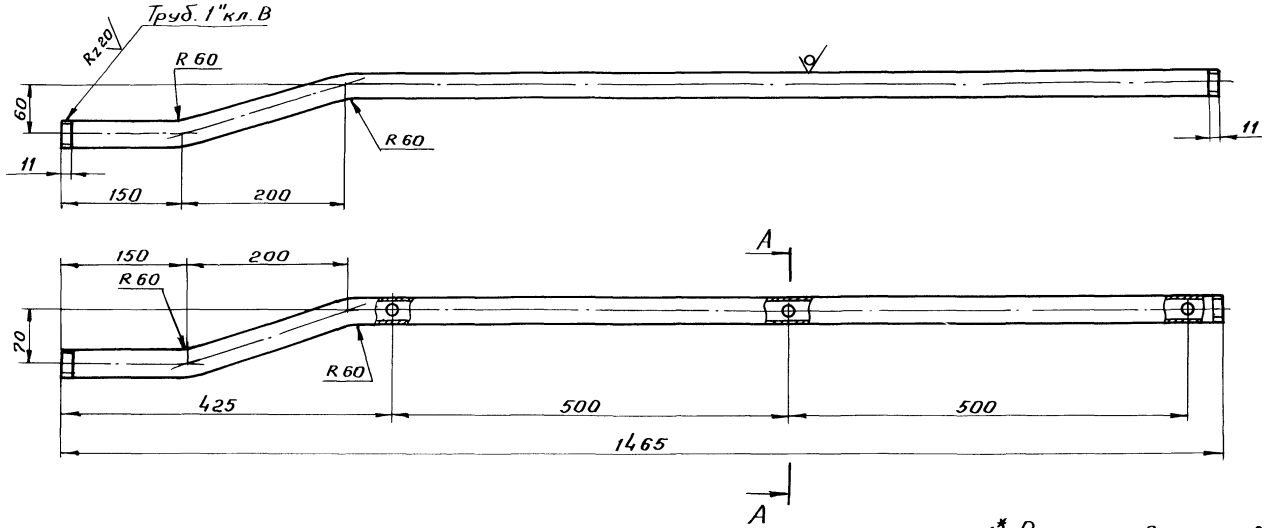

А - А
М 1:1

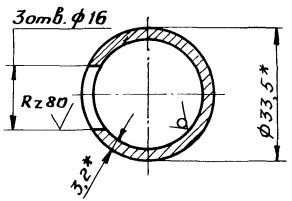

1.* Размеры для справок.

2. Предельные отклонения размеров:

отверстий – по A_7,

валов – по B_7,

остальных – по СМ8.

3. Кромки отверстий ф16 зачистить.

					16378-08-03	1169	137
Изм.	Лист	№ докум.	Подп.	Дата			
Разраб.		Жуковская		15.11.78	Труба	Лит.	Масса / Масштаб
Пров.		Андронов		15.11.78			3,5 / 1:5
Рук.		Степанов		15.11.78		Лист	Листов 1
ГИП		Соловьев		15.11.78		МПС	
Н.контр.		Белявская		15.11.78	Труба 25х3,2 ГОСТ 3262-75	Гипротранссигналсвязь г. Ленинград	
Нач.отд.		Григорьев		15.11.78			

Типовые конструкции 3.501-116 Альбом

Инв. № | Подп. и дата

Типовые конструкции 3.501-116 Альбом

Формат	Зона	Поз.	Обозначение	Наименование	Кол.	Примечание
				Документация		
12			16378-09-00 СБ	Сборочный чертеж		
				Детали		
11		1	14257-33-03	Шпилька	1	
11		2	16378-09-01	Полоса	1	
11		3	16378-09-02	Скоба кронштейна	1	

Подп. и дата

Инв. №

Изм.	Лист	№ докум.	Подп.	Дата
Разраб.		Хорев		3/VII-78
Пров.		Андронова		18/VII-78
Рук.		Степанов		18/VII-78
Н.контр.		Белявская		29.09.78
Нач.отд.		Григорьев		30.09.78

16378-09-00

Кронштейн

Лит.	Лист	Листов
		1

МПС
Гипротранссигналсвязь
г. Ленинград

Типовые конструкции 3.501-116 Альбом

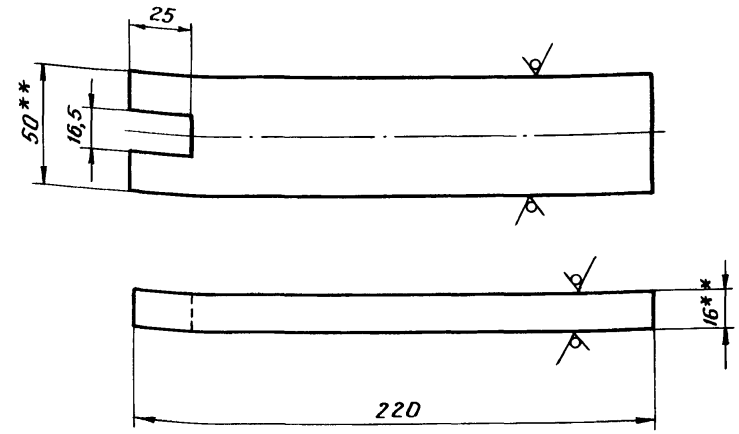

Rz 320

1.** Размеры для справок.

2. Предельные отклонения размеров:

отверстий – по А7;
валов – по В7;
остальных – по СМ8.

Подп. и дата

Инв. №

Изм.	Лист	№ докум.	Подп.	Дата
Разраб.		Хорев		3/VII-78
Пров.		Андронова		18/VII-78
Рук.		Степанов		18/VII-78
ГИП		Соловьев		18.VII.78
Н.контр.		Белявская		29.09.78
Нач.отд.		Григорьев		30.09.78

16378-09-01

Полоса

Полоса Б-2 16×50 ГОСТ 103-76
Ст3 ГОСТ 535-58*

Лит.	Масса	Масштаб
	1,4	1:2
Лист	Листов 1	

МПС
Гипротранссигналсвязь
г. Ленинград

1169 | 138

Типовые конструкции 3.501-116 Альбом

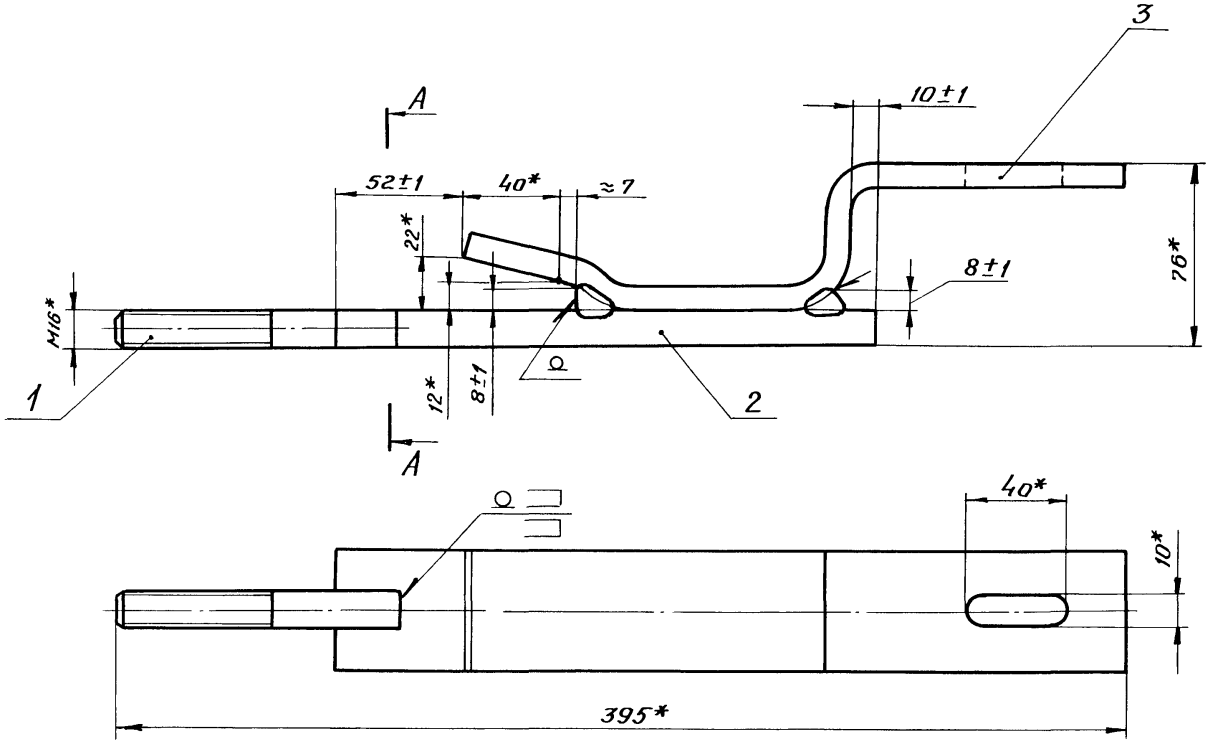

1.* Размеры для справок.

2. Сварка ручная дуговая

3. Покрытие - эмаль ХВ-110 или ХВ-113 черная ГОСТ 18374-73.

VII. Жз, кроме резьбы.

А-А
М1:1

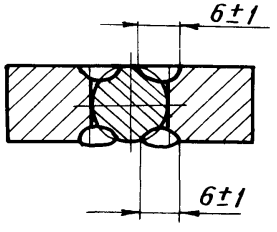

					16378-09-00СБ		1169	139
Изм.	Лист	№ докум.	Подп.	Дата				
Разраб.		Харев		7.11.78	Кронштейн	Лит.	Масса	Масштаб
Пров.		Андронова		15.11.78			2,8	1:2
Рук.		Степанов		15.11.78	Сборочный чертеж	Лист	Листов 1	
ГИП		Соловьев		15.11.78		МПС Гипротранссигналсвязь г. Ленинград		
Н. контр.		Белявская		29.12.78				
Нач. отд.		Григорьев		30.12.78				

Инв. № | Подп. и дата

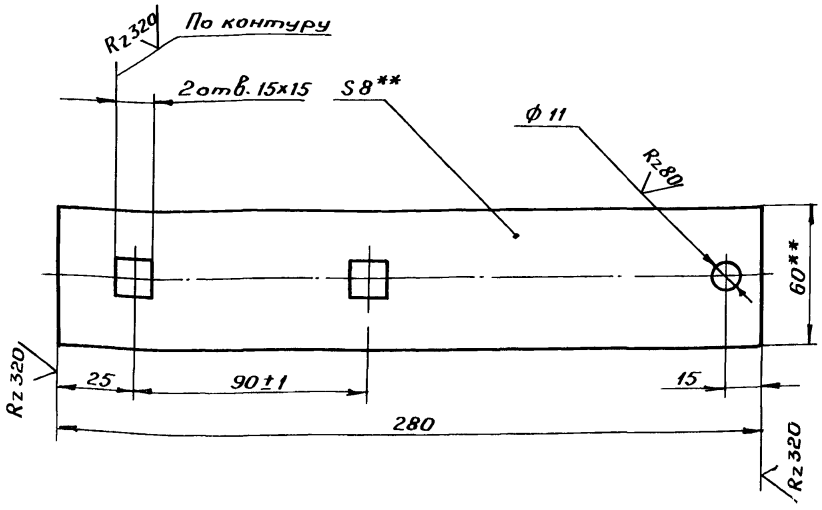

1.** Размеры для справок.

2. Неуказанные предельные отклонения размеров:
отверстий – по A9;
валов – по B9;
остальных – по CM9.

3. Покрытие - эмаль ХВ-110 или ХВ-113 черная ГОСТ 18374-73.VII.Ж3

Изм.	Лист	№ докум.	Подп.	Дата
Разраб.		Хорев		5/IX-78
Пров.		Андронова		18/IX-78
Рук.		Степанов		19/IX-78
ГИП		Соловьев		19.11.78
Н.контр.		Белявская		25.05.79
Нач.отд.		Григорьев		30.5

16378-00-03

Планка

Лит.	Масса	Масштаб
	1,0	1:2
Лист	Листов 1	

Полоса Б-2 8х60 ГОСТ 103-76 / Ст3 ГОСТ 535-58*

МПС Гипротранссигналсвязь г. Ленинград

Подп. и дата | Инв. №

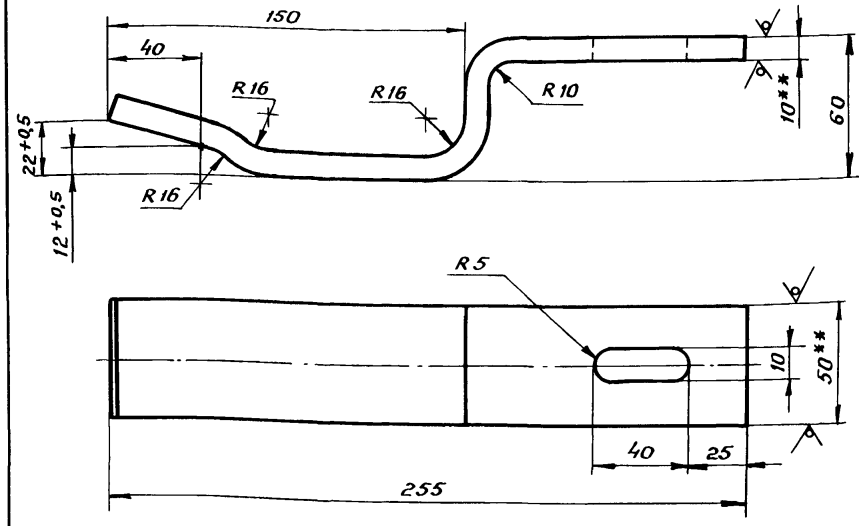

1.** Размеры для справок.

2. Неуказанные предельные отклонения размеров:
отверстий – по A7;
валов – по B7;
остальных – по CM8.

Изм.	Лист	№ докум.	Подп.	Дата
Разраб.		Хорев		5/IX-78
Пров.		Андронова		18/IX-78
Рук.		Степанов		19/IX-78
ГИП		Соловьев		15.11.78
Н.контр.		Белявская		25.05.79
Нач.отд.		Григорьев		30.5

16378-09-02 | 1169 | 140

Скоба кронштейна

Лит.	Масса	Масштаб
	1,1	1:2
Лист	Листов 1	

Полоса Б-2 10х50 ГОСТ 103-76 / Ст3 ГОСТ 535-58*

МПС Гипротранссигналсвязь г. Ленинград

Подп. и дата | Инв. №

Rz 320

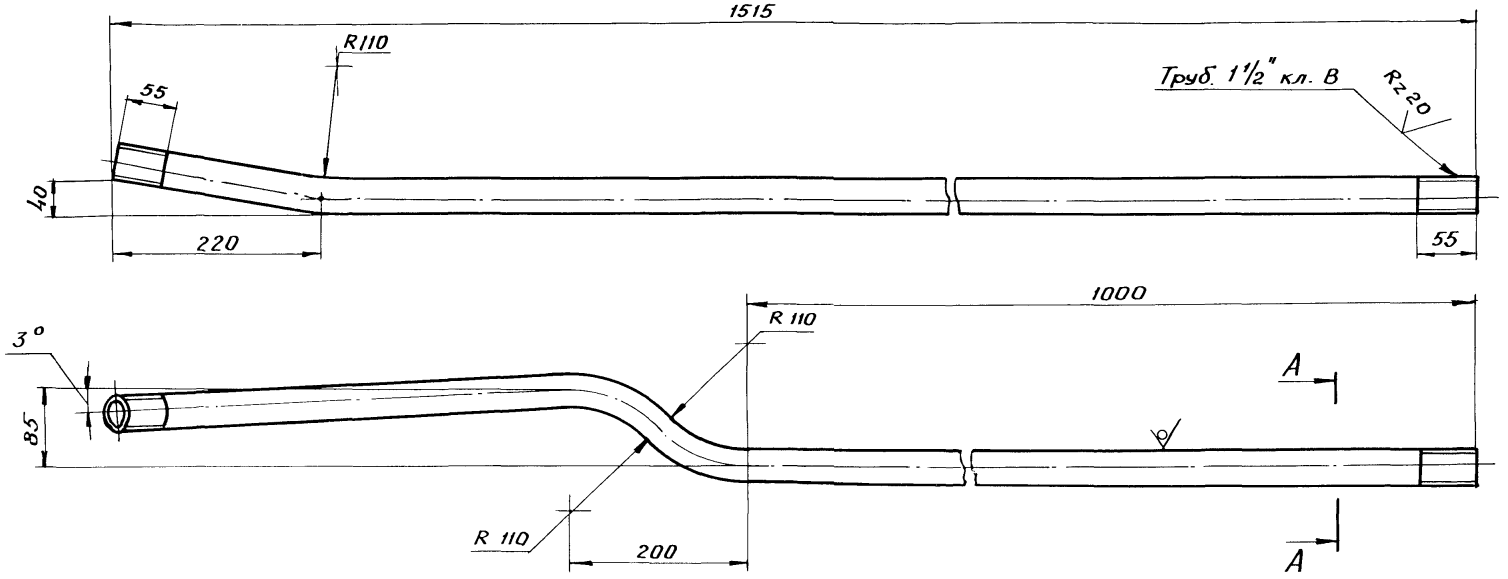

А-А
М 1:1

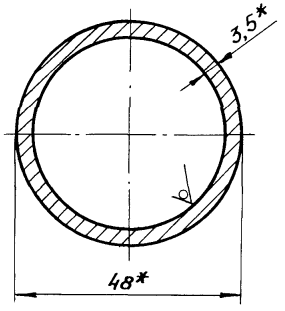

1.* Размеры для справок.

2. Предельные отклонения размеров:
валов – по B_7;
остальных – по CM_8.

3. Покрытие – эмаль ХВ-110 или ХВ-113 черная ГОСТ 18374-73. VII. Ж3, кроме резьб.

Типовые конструкции 3.501-116. Альбом

Подп. и дата	
Инв. №	

Изм.	Лист	№ докум.	Подп.	Дата
Разраб.		Хорев		5/II-78
Пров.		Андронова		15/II-78
Рук.		Степанов		15/II 78
ГИП		Соловьев		15.11.78
Н.контр.		Белявская		15.11.78
Нач.отд		Григорьев		30.11

16378-00-01

Труба

Труба 40×3,5 ГОСТ 3262-75

Лит.	Масса	Масштаб
	6.0	1:5
Лист	Листов 1	

МПС
Гипротранссигналсвязь
г. Ленинград

1169 | 141

Rz 320 (√)

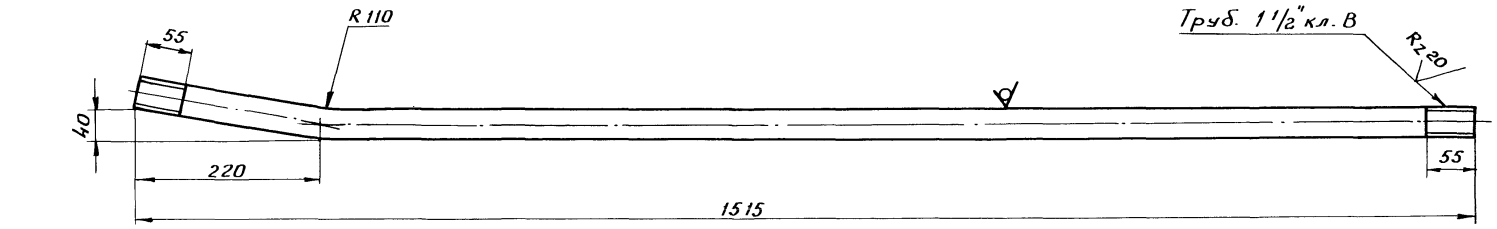

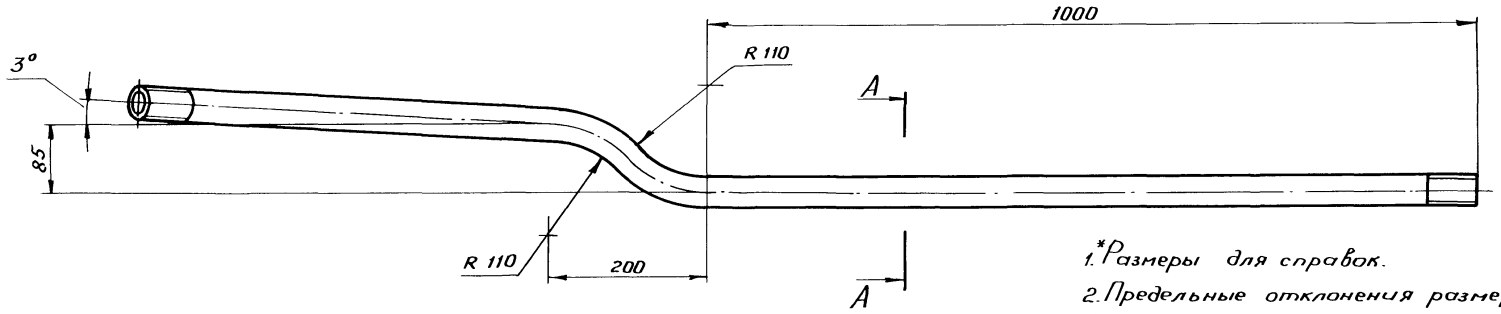

A-A

М1:1

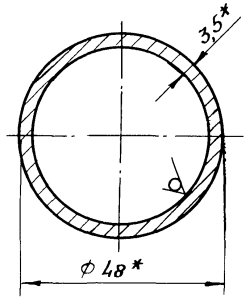

1.*Размеры для справок.

2.Предельные отклонения размеров:
валов - по B_7;
остальных - по СМ8.

3.Покрытие - эмаль ХВ-110 или ХВ-113 черная ГОСТ 18374-73. VII. Ж3, кроме резьб.

					16378-00-02	1169	142
Изм.	Лист	№ докум.	Подп.	Дата	Труба	Лит.	Масса / Масштаб
Разраб.		Хорев		26/IX-78			6.0 / 1:5
Пров.		Андронова		16/IX-78		Лист	Листов 1
Рук.		Степанов		16/IX 78		МПС	
ГИП		Соловьев		1.11.79	Труба 40х3,5 ГОСТ 3262-75	Гипротранссигналсвязь г. Ленинград	
Н.контр.		Белявская		29.03.79			
Нач. отд.		Григорьев		30.03			

Альбом

Типовые конструкции 3.501-116

Подп. и дата

Инв. №

Формат	Зона	Поз.	Обозначение	Наименование	Кол.	Примечание
				Документация		
11			14267-00-00 СБ	Сборочный чертеж		
				Сборочные единицы		
11		1	14267-01-00	Трубка пробника	1	
				Стандартные изделия		
				Манометр МТП-100/1-10×1.5 ГОСТ 8625-69		

Альбом
Типовые конструкции 3.501-116

Изм.	Лист	№ докум.	Подп.	Дата
Разраб.		Хорев		15.12.78
Пров.		Андронова		15.12.78
Рук.		Степанов		15.12.78
Н.контр.		Белявская		19.03.79
Нач.отд.		Григорьев		30.03.79

14267-00-00

Пробник

Лит. | Лист | Листов 1

МПС
Гипротранссигналсвязь
г. Ленинград

Подп. и дата

Инв. №

143

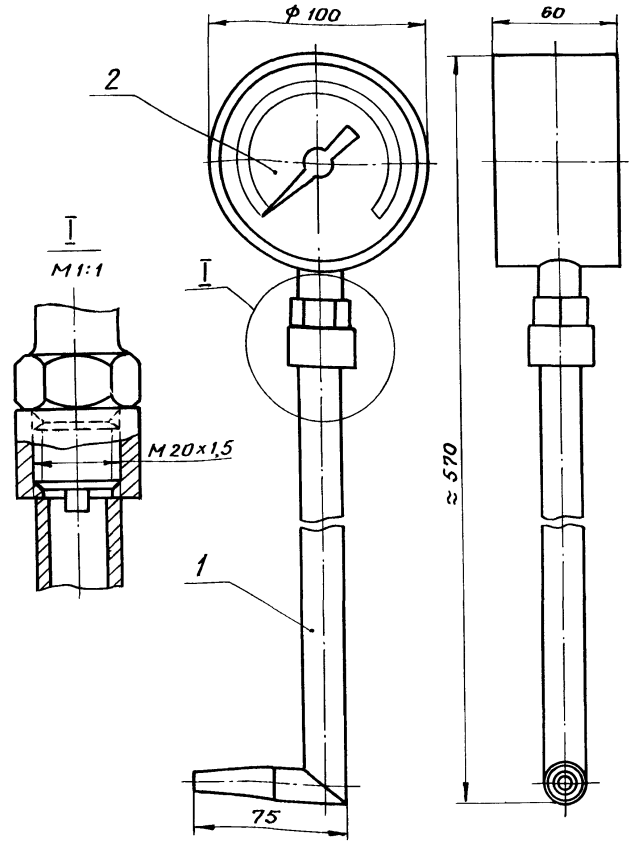

Размеры для справок.

Изм.	Лист	№ докум.	Подп.	Дата
Разраб.		Хорев		15.12.78
Пров.		Андронова		15.12.78
Рук.		Степанов		15.12.78
ГИП		Соловьев		19.12.78
Н.контр.		Белявская		19.03.79
Нач.отд.		Григорьев		30.03.79

14267-00-00 СБ | 1169 | 143

Пробник
Сборочный чертеж

Лит.	Масса	Масштаб
	1,2	1:2

Лист | Листов 1

МПС
Гипротранссигналсвязь
г. Ленинград

Подп. и дата

Инв. №

Типовые конструкции 3.501-116 Альбом

Формат	Зона	Поз.	Обозначение	Наименование	Кол.	Примечание
				Документация		
11			14267-01-00 СБ	Сборочный чертеж		
				Детали		
11		1	14267-01-01	Втулка	1	
11		2	14267-01-02	Трубка	1	
11		3	14267-01-03	Наконечник	1	

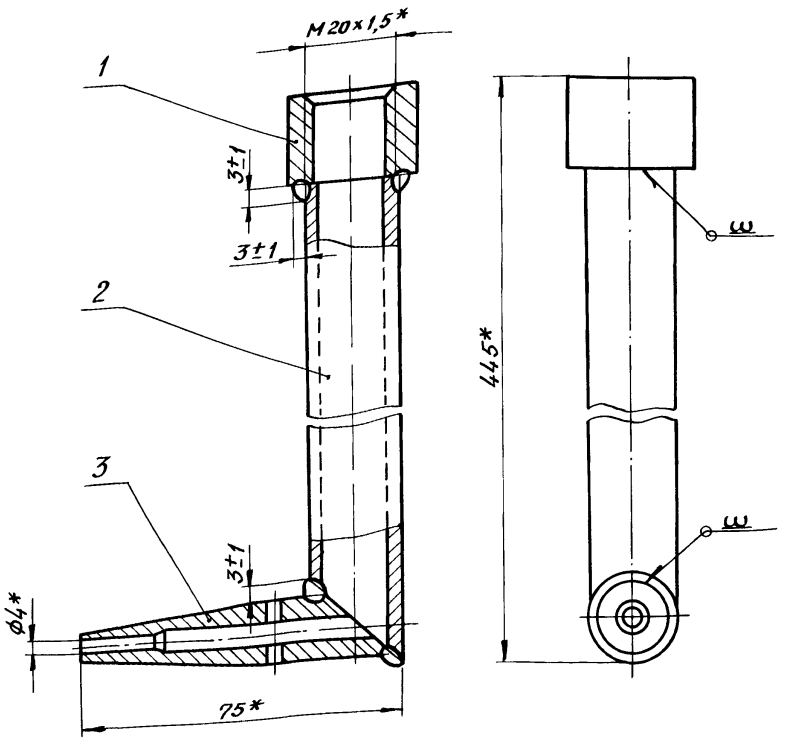

1.* Размеры для справок.
2. Сварка газовая.
3. Покрытие Ц 9.хр.

Изм.	Лист	№ докум.	Подп.	Дата
Разраб.		Хорев		3/19-78
Пров.		Андронова		26-78
Рук.		Степанов		18.11.78
Н.контр.		Белявская		29.03.79
Нач.отд.		Григорьев		30.03

14267-01-00

Трубка пробника

Лит.	Лист	Листов
		1

МПС Гипротранссигналсвязь г. Ленинград

Изм.	Лист	№ докум.	Подп.	Дата
Разраб.		Хорев		3/19-78
Пров.		Андронова		26-78
Рук.		Степанов		18.11.78
ГИП		Соловьев		18.11.78
Н.контр.		Белявская		29.03.79
Нач.отд.		Григорьев		30.03

14267-01-00СБ | 1169 | 144

Трубка пробника
Сборочный чертеж

Лит.	Масса	Масштаб
	0,63	1:2

Лист	Листов 1

МПС Гипротранссигналсвязь г. Ленинград

Подп. и дата

Инв. №

Rz 80
√(√)

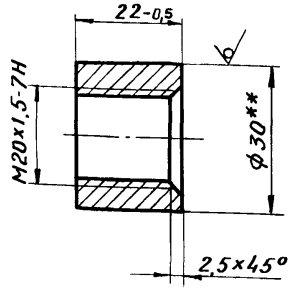

1.** Размер для справок.

2. Предельные отклонения размеров по СМВ.

Типовые конструкции 3.501-116 Альбом

√(√)

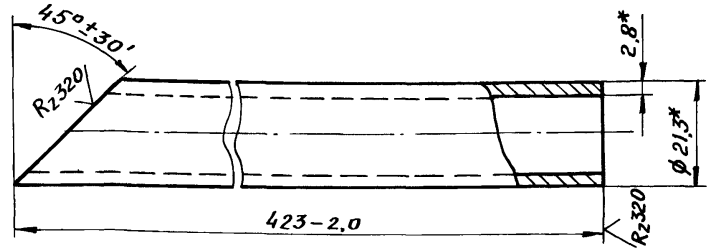

*Размеры для справок.

Инв. № | Подп. и дата

Изм.	Лист	№ докум.	Подп.	Дата
Разраб.		Хорев		3/XI-18
Пров.		Андронова		16/XI-18
Рук.		Степанов		16/XI 18
ГИП		Соловьев		16.11.18
Н.контр.		Белявская		29.05.19
Нач. отд.		Григорьев		30.05

14267-01-01

Втулка

Лит.	Масса	Масштаб
	0,065	1:1

Лист | Листов 1

Круг В-30 ГОСТ 2590-71 / Ст 3 ГОСТ 535-58*

МПС Гипротранссигналсвязь г. Ленинград

Копировал | Формат А4

Инв. № | Подп. и дата

Изм.	Лист	№ докум.	Подп.	Дата
Разраб.		Хорев		3/XI-18
Пров.		Андронова		16/XI18
Рук.		Степанов		16/XI 18
ГИП		Соловьев		16.11.18
Н. контр.		Белявская		29.05.19
Нач. отд.		Григорьев		30.05

14267-01-02 | 1169 | 145

Трубка

Лит.	Масса	Масштаб
	0,53	1:1

Лист | Листов 1

Труба 15х2,8 ГОСТ 3262-75

МПС Гипротранссигналсвязь г. Ленинград

Копировал | Формат А4

Rz 80 (√)

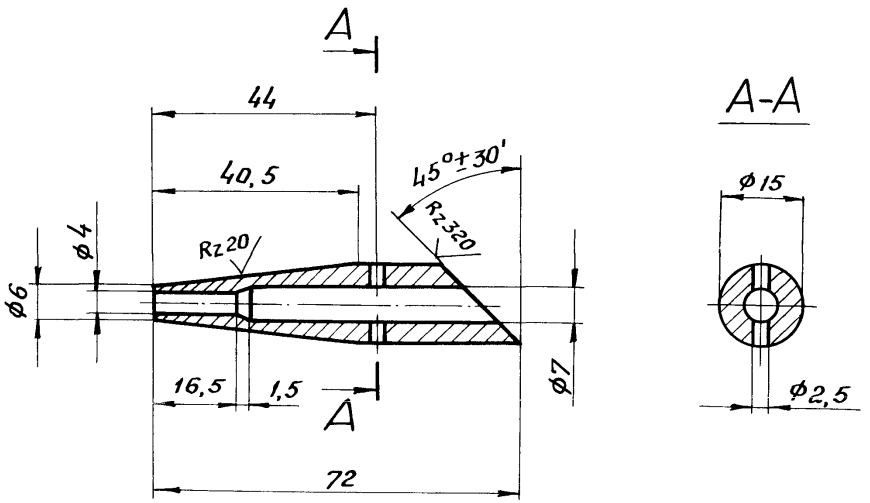

Неуказанные предельные отклонения размеров:
отверстий – по A_7;
валов – по B_7;
остальных – по CM_8.

Типовые конструкции 3.501-116 Альбом

Изм.	Лист	№ докум.	Подп.	Дата
Разраб.		Хорев		6/II-78
Пров.		Андронова		17/II-78
Рук.		Степанов		17/II-78
ГИП		Соловьев		22.II.78
Н.контр.		Белявская		29.03.79
Нач.отд.		Григорьев		30.5

14267-01-03

Наконечник

Лит.	Масса	Масштаб
	0,035	1:1
Лист	Листов 1	

Круг В-ГОСТ 2590-71 / Ст 3 ГОСТ 535-58*

МПС Гипротранссигналсвязь г. Ленинград

Копировал А3 Формат А4

Инв. № подл. | Подп. и дата | Взам. инв. №

Изм.	Лист	№ докум.	Подп.	Дата
Разраб.				
Пров.				
Рук.				
ГИП				
Н.контр.				
Нач.отд.				

Лит.	Масса	Масштаб
Лист	Листов	

МПС Гипротранссигналсвязь г. Ленинград

Инв. № | Подп. и дата

Типовые конструкции 3.501-116 Альбом

Формат	Зона	Поз.	Обозначение	Наименование	Кол.	Примечание
				Документация		
12			15639-00-00 СБ	Сборочный чертеж		
				Детали		
11		1	15639-00-01	Стойка	1	
11		2	15639-00-02	Уголок	2	
11		3	15639-00-03	Планка	2	
				Стандартные изделия		
				Заклепки ГОСТ 10299-68		
		4		3х12.01.016	2	
		5		3х18.01.016	4	

Изм.	Лист	№ докум.	Подп.	Дата
Разраб.		Хорев		6.11.73
Пров.		Андронова		16.11.73
Рук.		Степанов		16.11.73
Н.контр.		Белявская		29.03.74
Нач.отд.		Григорьев		30.03

15639-00-00

Шаблон контрольный для угла сопла отвода

Лит.	Лист	Листов
		1

МПС Гипротранссигналсвязь г. Ленинград

Инв. № | Подп. и дата

Rz 80 (√)

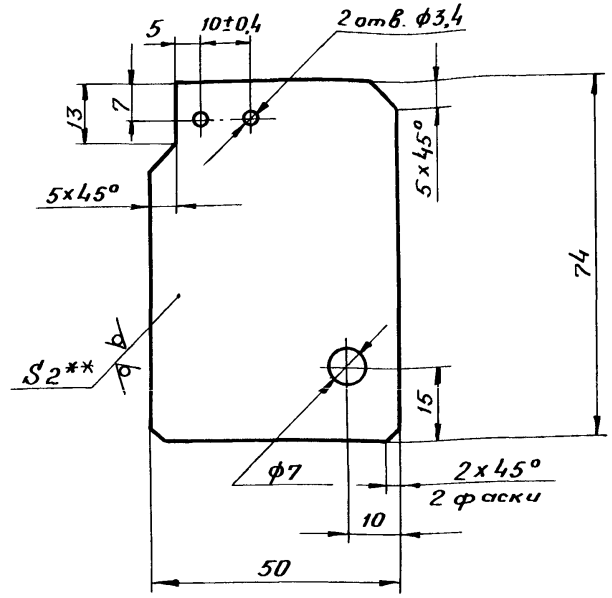

1. **Размер для справок.
2. Неуказанные предельные отклонения размеров:
отверстий - по A_7;
валов - по B_7;
остальных - по C_{M8}.

Изм.	Лист	№ докум.	Подп.	Дата
Разраб.		Хорев		6.11.73
Пров.		Андронова		16.11.73
Рук.		Степанов		16.11.73
ГИП		Соловьев		6.11.73
Н.контр.		Белявская		29.03.74
Нач.отд.		Григорьев		30.03

15639-00-01

Стойка

Лит.	Масса	Масштаб
	0,050	1:1

Лист	Листов 1

МПС Гипротранссигналсвязь г. Ленинград

Лист Б-ПН-2 ГОСТ 19904-74
1-III-Н-Ст3 ГОСТ 16523-70*

1169 | 147

Инв. № | Подп. и дата

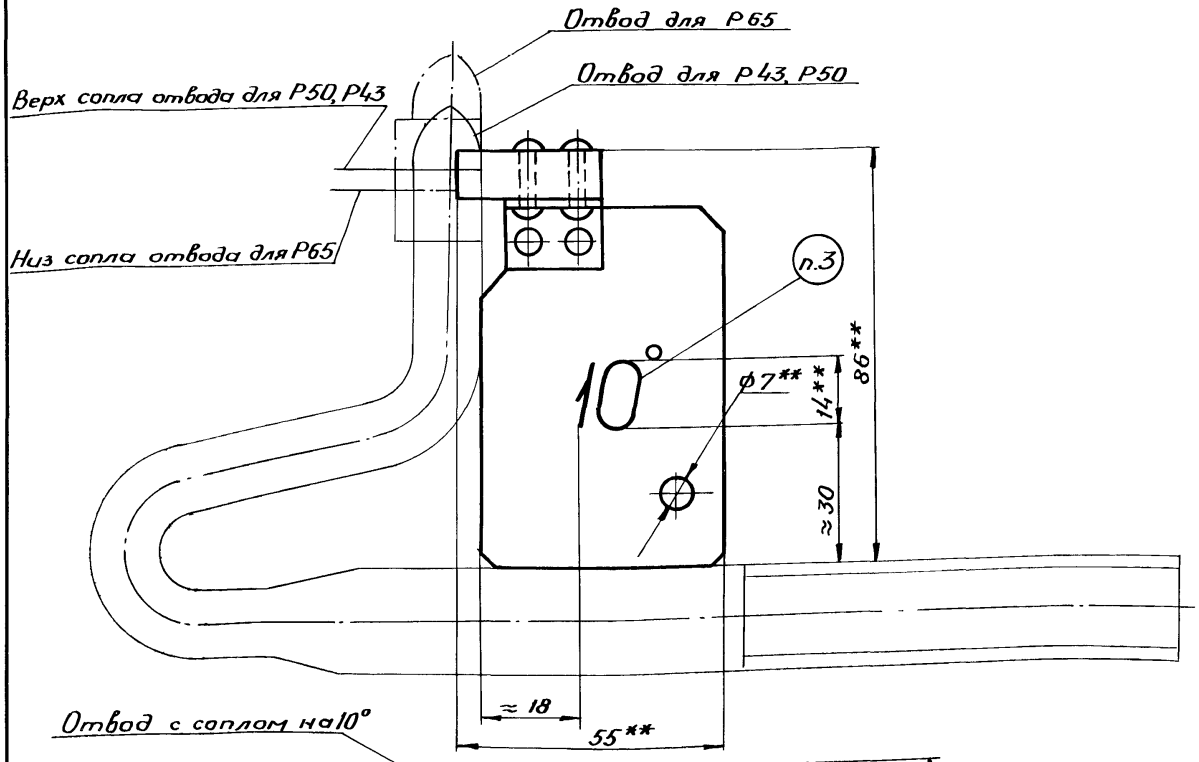

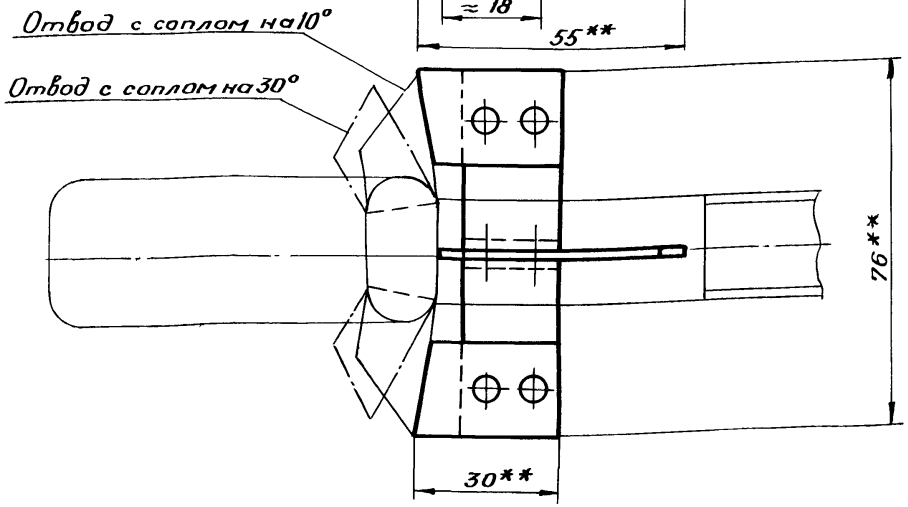

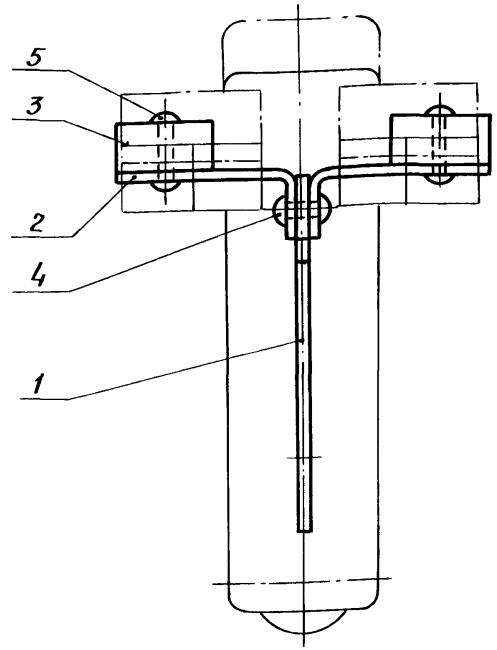

1.** Размеры для справок.

2. Покрытие Ц 9.хр.

3. Маркировать черной масляной краской ГОСТ 6586-77. Шрифт ПО-14 ГОСТ 2930-62*.

					15639-00-00СБ	1169	148
Изм.	Лист	№ докум.	Подп.	Дата	Шаблон контрольный для угла сопла отвода Сборочный чертеж	Лит.	Масса 0,17	Масштаб 1:1
Разраб.		Харев		3/VII-78				
Пров.		Андронова		15/VII-78		Лист	Листов 1
Рук.		Степанов		15/VII-78		МПС Гипротранссигналсвязь г. Ленинград	
ГИП		Соловьев		15.VII.78			
Н.контр		Белявская		29.03.79			
Нач.отд		Григорьев		30.03			

Инв. № | Подп. и дата

Инв. № подл. | Подп. и дата | Взам. инв. № | Инв. № дубл. | Подп. и дата

Rz80 (√)

Типовые конструкции 3.501-116 Альбом

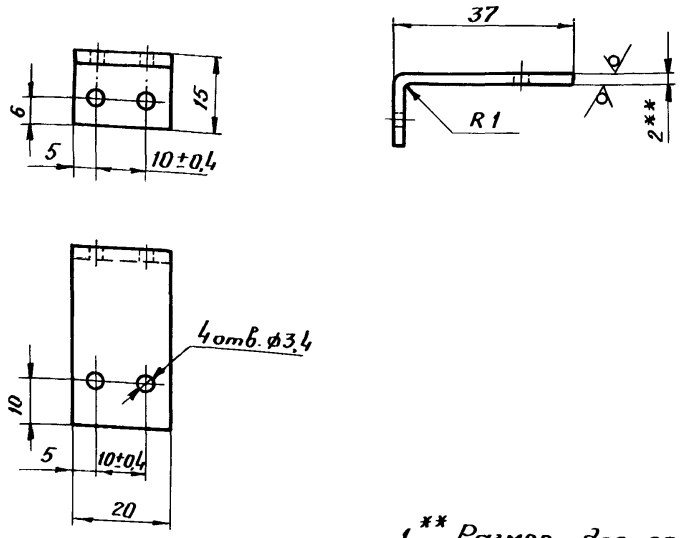

1.** Размер для справок.

2. Неуказанные предельные отклонения размеров:

отверстий – по A_7;

валов – по B_7;

остальных – по CM_8.

Изм.	Лист	№ докум.	Подп.	Дата
Разраб.		Харев		19/XI-78
Пров.		Андронова		20/XI-78
		нов		20/XI-78
ГИП		Соловьев		20.11.78
Н.контр.		Белявская		29.03.78
Нач.отд.		Григорьев		30.03

15639-00-02

Уголок

Лит.	Масса	Масштаб
	0,015	1:1

Лист | Листов 1

Лист Б-ПН-2 ГОСТ 19904-74 / 1-III-Н-Ст3 ГОСТ 16523-70*

МПС Гипротранссигналсвязь г. Ленинград

Подп. и дата

Инв. №

gost.e-ecolog.ru

149

Rz80 (√)

Типовые конструкции 3.501-116 Альбом

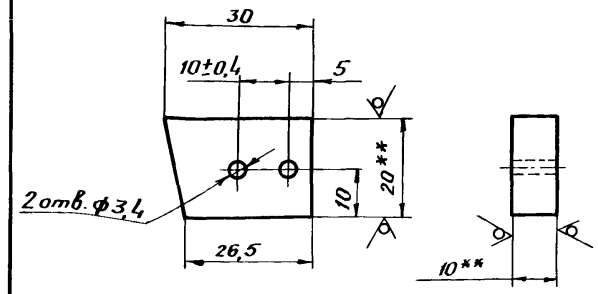

1.** Размеры для справок.

2. Неуказанные предельные отклонения размеров:

отверстий – по A_7;

валов – по B_7;

остальных – по CM_8.

Изм.	Лист	№ докум.	Подп.	Дата
Разраб.		Харев		19/XI-78
Пров.		Андронова		20/XI-78
Рук.		Степанов		20/XI-78
ГИП		Соловьев		20.11.78
Н.контр.		Белявская		29.03.78
Нач.отд.		Григорьев		30.03

15639-00-03 | 1169 | 149

Планка

Лит.	Масса	Масштаб
	0,042	1:1

Лист | Листов 1

Полоса Б-2 10×20 ГОСТ 103-76 / Ст3 ГОСТ 535-58*

МПС Гипротранссигналсвязь г. Ленинград

Подп. и дата

Инв. №