ТИПОВЫЕ КОНСТРУКЦИИ, ИЗДЕЛИЯ И УЗЛЫ ЗДАНИЙ И СООРУЖЕНИЙ

Серия 3.018.2-1

Унифицированные металлические конструкции для дымовых железобетонных труб высотой 30...330м

Выпуск 2

Площадки лифта

Чертежи КМ

Н10489
Вып.2

gost.e-ecolog.ru

ТИПОВЫЕ КОНСТРУКЦИИ, ИЗДЕЛИЯ И УЗЛЫ
ЗДАНИЙ И СООРУЖЕНИЙ

Серия 3.018.2-1

Унифицированные металлические конструкции для дымовых железобетонных труб высотой 30... 330м

Выпуск 2

Площадки лифта

Чертежи КМ

Инв.№ подл. | Подп. и дата | Взам. инв.№ | Инв.№ дубл. | Подп. и дата

РАЗРАБОТАН
ВНИПИТеплопроект
МИНМОНТАЖСПЕЦСТРОЯ СССР

Главный инженер института
С.В. Большаков
Главный инженер проекта
В.А. Гребенников

УТВЕРЖДЕН
МИНМОНТАЖСПЕЦСТРОЕМ СССР
с вводом в действие
Протокол от 30.12.85г.

ВНИПИТеплопроект. Зак. 1457 от 16.05.86. Тир. 600

ОБОЗНАЧЕНИЕ	НАИМЕНОВАНИЕ	Стр
3.018.2-1.2-00ПЗКМ	Пояснительная записка	3
-01КМ	Схема расположения элементов	
	площадки лифта	4
-02КМ	Панель настила ПН1	6
-03КМ	Панель настила ПН2	6
-04КМ	Панель настила с люком ПНЛ1	7
-05КМ	Балка Б1	7
-06КМ	Балка Б2	8
-07КМ	Балка Б3	8
-08КМ	Спецификация стали на	
	площадку лифта	9
-09	Стойка С1	9
-10	Перила П1	10
-11	Полоса ограждения ОГ1	10
-12	Перила ПБ3	11
-13	Перила ПБ4	11
-14	Полоса ограждения ОБ1	11
-15	Полоса ограждения ОБ2	11
-16	Петля	12
-17	Деталь петли	12
-18	Деталь петли	12
-19	Валик	12

Н10489
Вып. 2

Инв. № подл. | Подпись и дата | Взам. инв. №

ГИП	Гребенников		13.11.85
Н. отд.	Коржихина		13.11.85
Нач. отд.	Лебедев		11.11.85
Инженер	Кожанова		10.11.85
Рук. пр.	Корсунский		6.11.85
Инж.	Карелина		5.11.85

3.018.2-1.2-00КМ

Содержание

Стадия	Лист	Листов
Р		1

ВНИПИ ТЕПЛОПРОЕКТ

Формат А2

I. ВВЕДЕНИЕ

I.I. Рабочие чертежи унифицированных металлоконструкций площадок лифта для дымовых железобетонных труб высотой 30...330 м выполнены по плану типового проектирования Госстроя СССР на 1985 год п. 3.6.5.II, тема Т-5-85.

I.2. Задание на проектирование выдано Министерством монтажных и специальных строительных работ СССР.

2. НАЗНАЧЕНИЕ И ОБЛАСТЬ ПРИМЕНЕНИЯ

2.I. Площадки лифта предназначены для применения на дымовых железобетонных трубах, проект которых предусматривает установку грузопассажирского лифта для подъема на светофорные площадки.

2.2. Площадка лифта устанавливается в одном уровне со светофорной площадкой, в месте расположения лестницы, при этом, из комплекта элементов светофорной площадки исключаются 5 кронштейнов КП, 5 панелей настила, в том числе одна панель настила с люком, и добавляется замыкающий кронштейн КБ. Кронштейн КБ устанавливается в месте разрыва светофорной площадки со стороны оси лифта. В кронштейне предусмотрены отверстия для крепления бокового ограждения светофорной площадки.

2.3. Площадки лифта запроектированы для железобетонных дымовых труб, имеющих наружный диаметр на отметке установки площадки от I0 до 40 м.

2.4. Расчетная температура наружного воздуха (средняя наиболее холодной пятидневки) в районе строительства принята равной минус 40°С. При строительстве трубы в районе с расчетной температурой ниже минус 40°С, марки сталей следует принимать в соответствии с требованиями СНиП П-23-8I "Стальные конструкции. Нормы проектирования".

3. КОНСТРУКТИВНЫЕ РЕШЕНИЯ

3.I. Площадка лифта состоит из отдельных монтажных элементов: балок, панелей настила и элементов ограждения.

3.2. Элементы площадок изготавливаются на сварке в заводских условиях. Соединение элементов на монтаже между собой, а также крепление их к железобетонному стволу предусмотрено на болтах.

4. РАСЧЕТНЫЕ ПОЛОЖЕНИЯ

4.I. Расчет и проектирование площадок лифта выполнены в соответствии с требованиями СНиП П-23-8I "Стальные конструкции. Нормы проектирования".
Полезная нормативная нагрузка на площадку лифта принята 5кН/м^2 (500кгс/м^2). Горизонтальная нормативная нагрузка на поручни перил ограждения - 0,3кН (30кгс).
Коэффициент перегрузки для всех видов нагрузки принят I,2.

5. ЗАЩИТА КОНСТРУКЦИЙ ОТ КОРРОЗИИ

5.I. Способ защиты металлоконструкций от коррозии и состав защитных покрытий следует принимать по СНиП П-28-73 "Защита строительных конструкций от коррозии. Нормы проектирования" с учетом условий их эксплуатации и климатического района строительства. Способ защиты металлоконструкций должен быть указан в проекте дымовой трубы.

6. МАТЕРИАЛЫ

6.I. Металлоконструкции площадок запроектированы для расчетной температуры $t \geq -40^{\circ}C$ из стали ВСт3пс6 по ГОСТ 380-7I и ТУ I4-I-3023-80.

6.2. Электроды для сварки металлоконструкций приняты типа Э42 по ГОСТ 9467-75.

6.3. Болты нормальной точности, с шестигранной головкой, приняты по ГОСТ 7798-70, исполнение I с крупным шагом резьбы с полем допуска 8g, класса прочности 5.6, с покрытием 0I толщиной 6О мкм. Применение автоматной стали для изготовления болтов не допускается.

7. ИЗГОТОВЛЕНИЕ, МОНТАЖ И ТРАНСПОРТИРОВАНИЕ

7.I. Изготовление, монтаж и приемку стальных конструкций, а также контроль качества сварных соединений выпонять в соответствии с требованиями СНиП Ш-I8-75 "Металлические конструкции. Правила производства и приемки работ".
Особое внимание следует обратить на качество сварки монтажных швов.

7.2. Транспортировать конструкции допускается любым видом транспорта.

8. ПРАВИЛА ПРИМЕНЕНИЯ

8.I. Выпуск содержит рабочие чертежи 24 типоразмеров площадок лифта. Каждый типоразмер имеет свою марку. Площадка определенного типоразмера предназначена для установки на железобетонном стволе, наружный радиус которого на отметке установки площадки должен соответствовать радиусу, указанному в таблице.

8.2. Если размер железобетонного ствола на отметке установки находится в интервале между двумя марками, следует принимать ближайшую по размеру марку.
Например: радиус железобетонного ствола на отметке установки площадки равен I2150 мм. Следует принять площадку марки ПЛ I9; где П - означает площадка,
Л - лифта,
I9 - порядковый номер площадки в таблице на чертеже 0IКМ настоящего выпуска.

УСЛОВНЫЕ ОБОЗНАЧЕНИЯ

— Железобетон

Н10489
Вып.2

Инв. № подл.	Подпись и дата	Взам. инв. №

ГИП	Гребенников			3.018.2-1.2-ООПЗКМ	
Н. контр.	Коржихина			Пояснительная записка	Стадия: Р; Лист: ; Листов: 1
Нач. отд.	Лебедев				ВНИПИ ТЕПЛОПРОЕКТ
Гл. констр.	Крылова				
Рук. гр.	Корсунский				

Формат А2

1-1

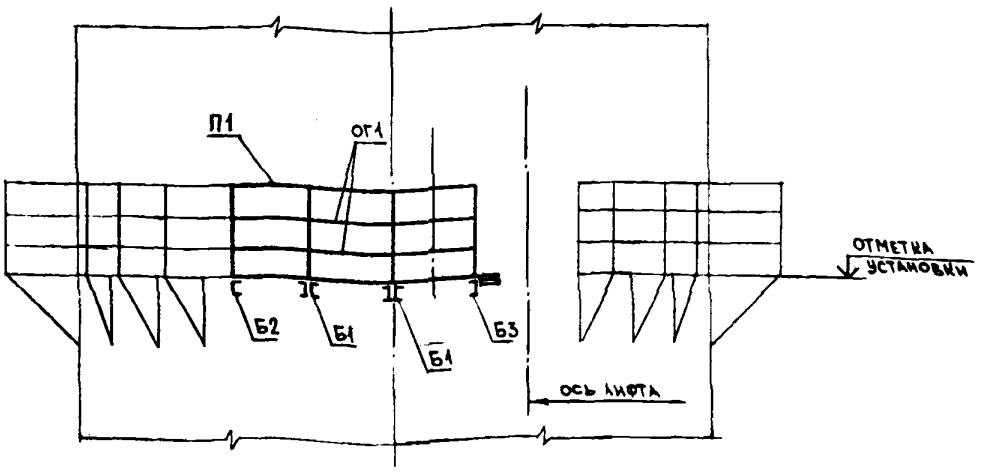

Схема расположения элементов

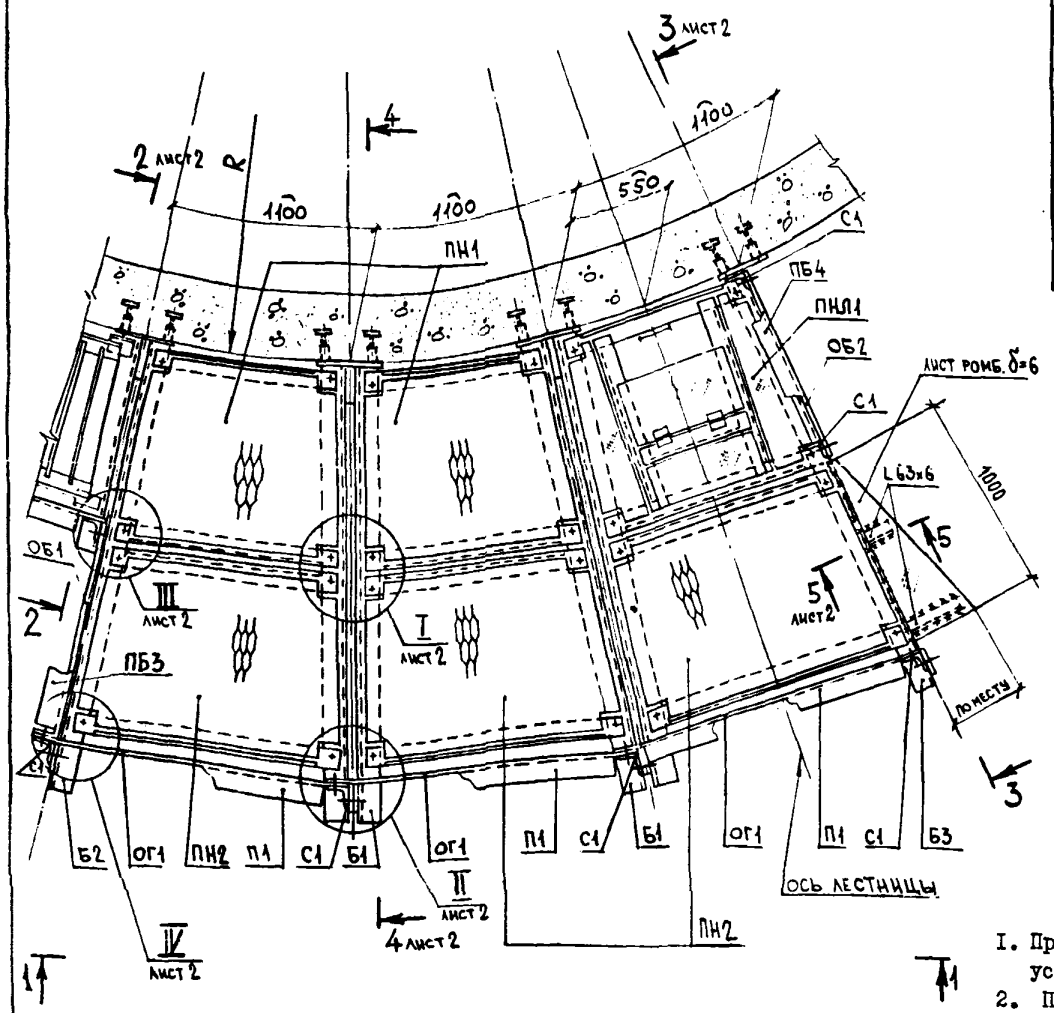

Таблица для выбора марки площадки

Марка площадки	R, мм	Марки панелей			Марки элементов ограждения		Масса площадки, кг
		ПН1	ПН2	ПНЛ1	П1	ОГ1	
ПЛ1	5000	ПН1.1	ПН2.1	ПНЛ1.1	П1.1	ОГ1.1	1100
ПЛ2	5200	ПН1.2	ПН2.2	ПНЛ1.2	П1.2	ОГ1.2	
ПЛ3	5400	ПН1.3	ПН2.3	ПНЛ1.3	П1.3	ОГ1.3	
ПЛ4	5600	ПН1.4	ПН2.4	ПНЛ1.4	П1.4	ОГ1.4	
ПЛ5	5850	ПН1.5	ПН2.5	ПНЛ1.5	П1.5	ОГ1.5	1090
ПЛ6	6100	ПН1.6	ПН2.6	ПНЛ1.6	П1.6	ОГ1.6	
ПЛ7	6350	ПН1.7	ПН2.7	ПНЛ1.7	П1.7	ОГ1.7	
ПЛ8	6600	ПН1.8	ПН2.8	ПНЛ1.8	П1.8	ОГ1.8	
ПЛ9	6900	ПН1.9	ПН2.9	ПНЛ1.9	П1.9	ОГ1.9	1080
ПЛ10	7200	ПН1.10	ПН2.10	ПНЛ1.10	П1.10	ОГ1.10	
ПЛ11	7600	ПН1.11	ПН2.11	ПНЛ1.11	П1.11	ОГ1.11	
ПЛ12	8000	ПН1.12	ПН2.12	ПНЛ1.12	П1.12	ОГ1.12	
ПЛ13	8500	ПН1.13	ПН2.13	ПНЛ1.13	П1.13	ОГ1.13	1070
ПЛ14	9000	ПН1.14	ПН2.14	ПНЛ1.14	П1.14	ОГ1.14	
ПЛ15	9500	ПН1.15	ПН2.15	ПНЛ1.15	П1.15	ОГ1.15	
ПЛ16	10000	ПН1.16	ПН2.16	ПНЛ1.16	П1.16	ОГ1.16	
ПЛ17	10750	ПН1.17	ПН2.17	ПНЛ1.17	П1.17	ОГ1.17	1060
ПЛ18	11500	ПН1.18	ПН2.18	ПНЛ1.18	П1.18	ОГ1.18	
ПЛ19	12500	ПН1.19	ПН2.19	ПНЛ1.19	П1.19	ОГ1.19	
ПЛ20	13500	ПН1.20	ПН2.20	ПНЛ1.20	П1.20	ОГ1.20	
ПЛ21	15000	ПН1.21	ПН2.21	ПНЛ1.21	П1.21	ОГ1.21	1050
ПЛ22	16500	ПН1.22	ПН2.22	ПНЛ1.22	П1.22	ОГ1.22	
ПЛ23	18000	ПН1.23	ПН2.23	ПНЛ1.23	П1.23	ОГ1.23	
ПЛ24	20000	ПН1.24	ПН2.24	ПНЛ1.24	П1.24	ОГ1.24	

Количество элементов на одну площадку

Конструктивные элементы	Балки			Панели			Элементы ограждения						
Марка элемента	Б1	Б2	Б3	ПН1	ПН2	ПНЛ1	П1	ОГ1	ПБ3	ПБ4	ОБ1	ОБ2	С1
Количество, шт.	2	1	1	2	3	1	3	6	1	1	2	2	7

1. Привязку площадки и оси лестницы к оси лифта см. на чертежах установки закладных изделий.
2. По окончании монтажа балок болты М24х100 завернуть до упора шайбы в бетон.
3. Высота всех сварных швов $h_ш$=6мм. Электроды типа Э42 по ГОСТ 9467-75.
4. Панель настила с люком располагать по оси лестницы.
5. Полезная нормативная нагрузка на площадку принята 5 кН /м^2(500 кгс/м^2), коэффициент перегрузки -1,2.
6. Панели настила ПН1, ПН2, ПНЛ1 и их геометрические размеры даны на документах 02КМ, 03КМ и 04КМ настоящего выпуска.
7. Элементы ограждения П1и ОГ1 и их геометрические размеры даны на чертежах 10 и11 настоящего выпуска.
8. Марки элементов ПН1, ПН2, ПНЛ1, П1 и ОГ1 на данном чертеже условно даны без цифрового обозначения.
9. R – радиус железобетонного ствола на отметке установки площадки.

Н10489 Вып.2

Взам.инв.№ | Подпись и дата | Инв.№ подл.

ГИП	Гребенников		13.11.85
Н.контр.	Коржихина		13.11.85
Нач.отд.	Лебедев		13.11.85
Гл.констр.	Крылова		13.11.85
Рук.гр.	Корсунский		13.11.85
Инж.	Карелина		13.11.85

3.018.2-1.2-01КМ

Схема расположения элементов площадки лифта

Стадия	Лист	Листов
Р	1	2

ВНИПИ ТЕПЛОПРОЕКТ

Формат А2

2-2

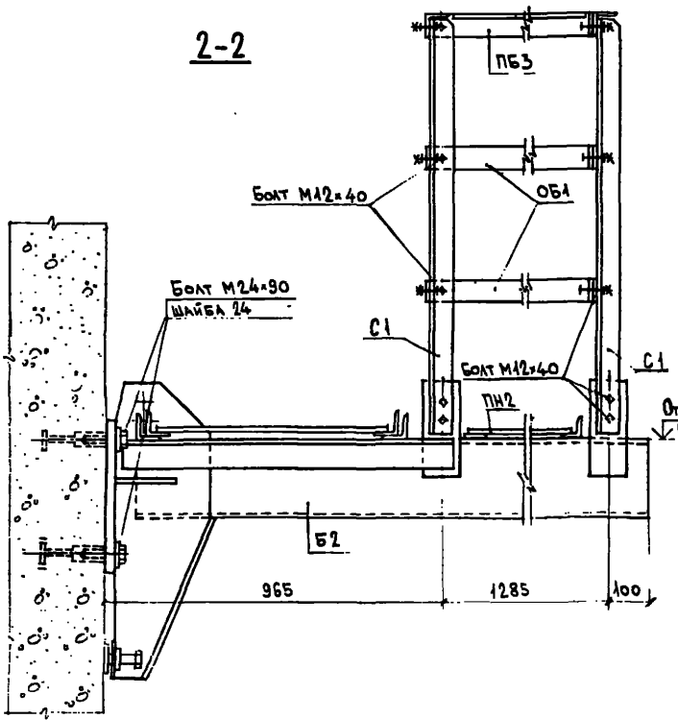

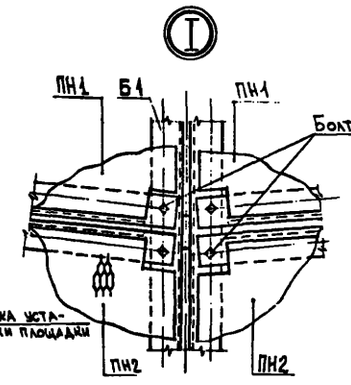

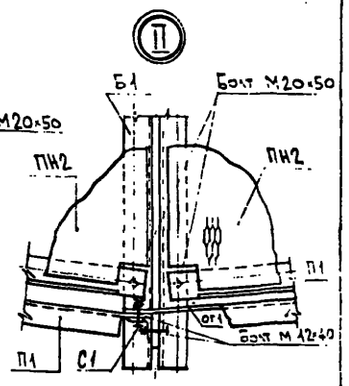

3-3

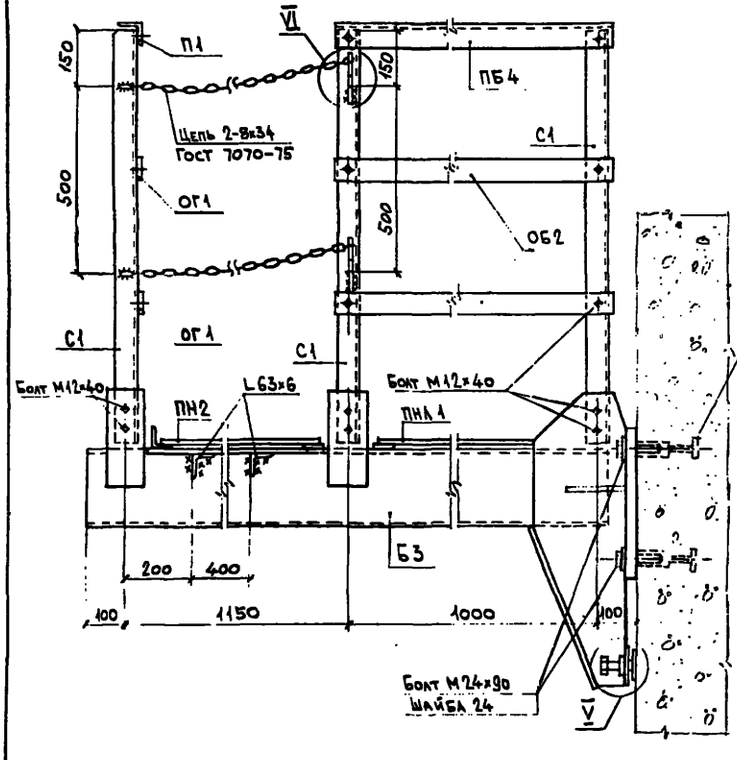

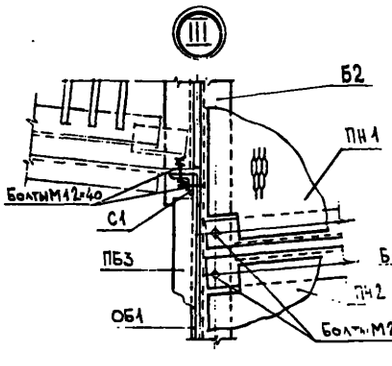

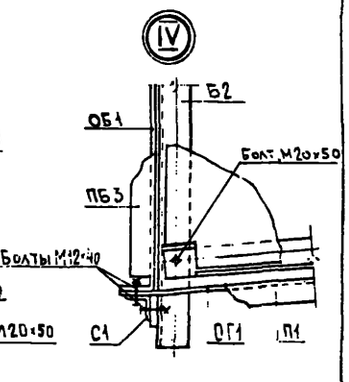

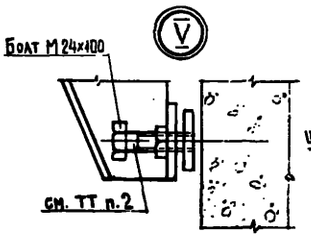

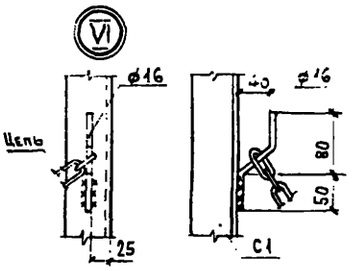

4-4

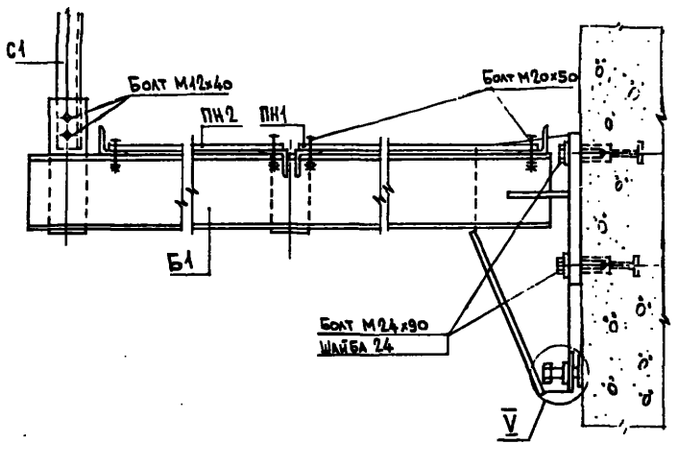

5-5

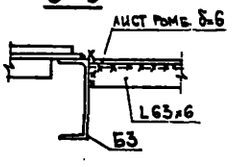

Н10489 Вып.2
Инв.№ подл. | Подпись и дата | Взам.инв.№

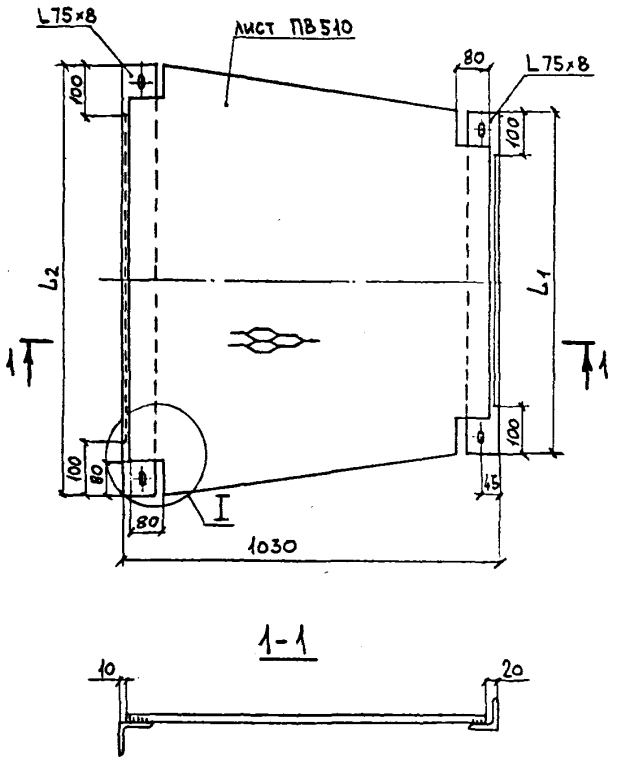

1-1

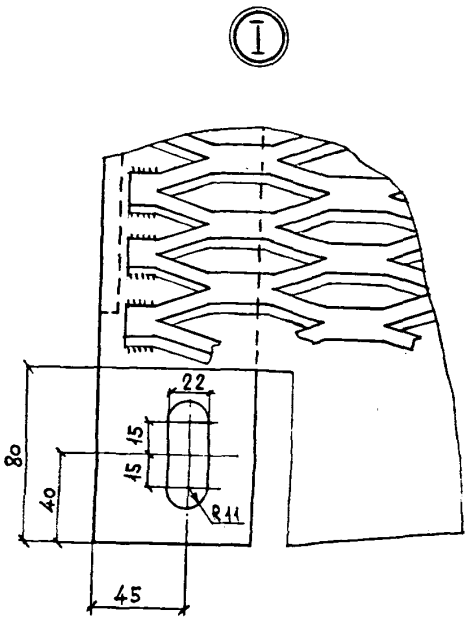

Марка панели	Размеры, мм	
	L_1	L_2
ПН1.1	1100	1305
ПН1.2	1100	1300
ПН1.3	1100	1290
ПН1.4	1100	1280
ПН1.5	1100	1275
ПН1.6	1095	1265
ПН1.7	1095	1260
ПН1.8	1095	1250
ПН1.9	1095	1245
ПН1.10	1095	1235
ПН1.11	1090	1230
ПН1.12	1090	1220
ПН1.13	1090	1210
ПН1.14	1090	1205
ПН1.15	1090	1195
ПН1.16	1090	1190
ПН1.17	1090	1185
ПН1.18	1085	1175
ПН1.19	1085	1170
ПН1.20	1085	1160
ПН1.21	1085	1150
ПН1.22	1080	1145
ПН1.23	1080	1140
ПН1.24	1080	1135

1. Сварные швы типа Н1 по ГОСТ 5264-80, высота швов $h_ш$ = 6 мм

ГИП	Гребенников		13.11.85
Н. контр.	Коржихина		13.11.85
Нач. отд.	Лебедев		14.11.85
Гл. констр.	Крылова		10.11.85
Рук. гр.	Корсунский		6.11.85
Инж.	Карелина		5.11.85

3.018.2-1.2-02КМ

Панель настила ПН1

Стадия	Лист	Листов
Р		1

ВНИПИ ТЕПЛОПРОЕКТ

Формат А3

Инв. № подл. | Подпись и дата | Взам. инв. №

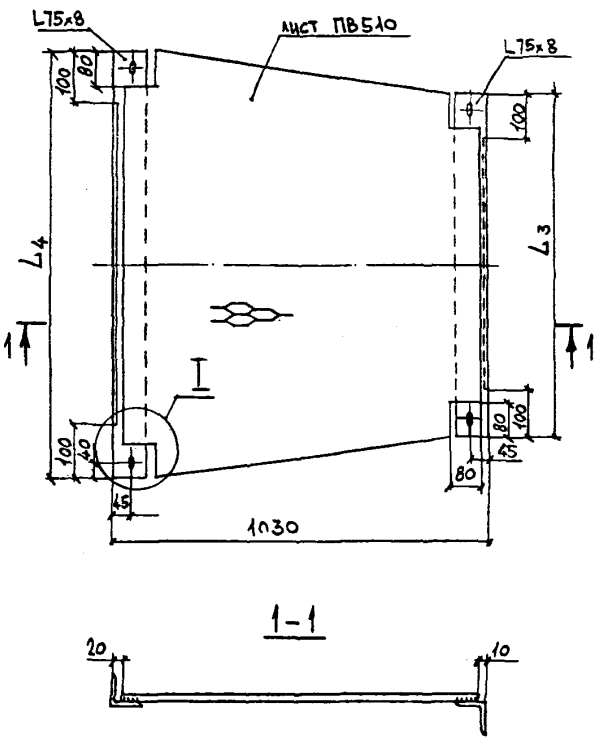

1-1

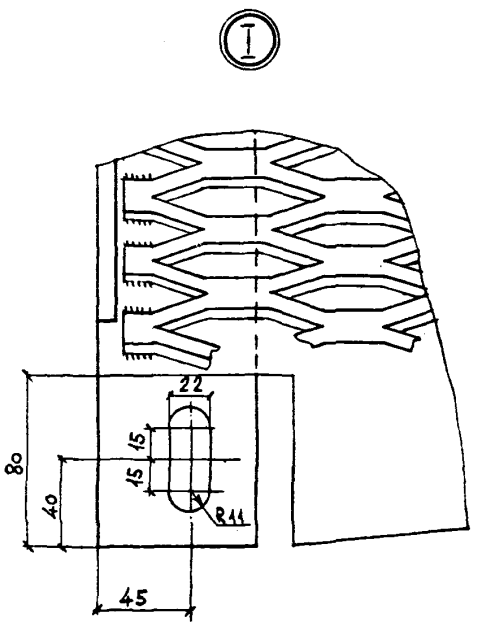

Марка панели	Размеры, мм	
	L_3	L_4
ПН2.1	1330	1535
ПН2.2	1320	1520
ПН2.3	1310	1505
ПН2.4	1305	1490
ПН2.5	1295	1470
ПН2.6	1285	1455
ПН2.7	1275	1440
ПН2.8	1270	1425
ПН2.9	1260	1410
ПН2.10	1255	1395
ПН2.11	1245	1380
ПН2.12	1235	1365
ПН2.13	1225	1345
ПН2.14	1215	1330
ПН2.15	1210	1320
ПН2.16	1205	1305
ПН2.17	1195	1290
ПН2.18	1185	1275
ПН2.19	1175	1260
ПН2.20	1170	1245
ПН2.21	1160	1230
ПН2.22	1150	1215
ПН2.23	1145	1205
ПН2.24	1140	1190

1. Сварные швы типа Н1 по ГОСТ 5264-80, высота швов $h_ш$ = 6 мм

ГИП	Гребенников		13.11.85
Н. контр.	Коржихина		13.11.85
Нач. отд.	Лебедев		14.11.85
Гл. констр.	Крылова		10.11.85
Рук. гр.	Корсунский		6.11.85
Инж.	Карелина		5.11.85

3.018.2-1.2-03КМ

Панель настила ПН2

Стадия	Лист	Листов
Р		1

ВНИПИ ТЕПЛОПРОЕКТ

Формат А3

Н10489
Вып. 2

Инв. № подл. | Подпись и дата | Взам. инв. №

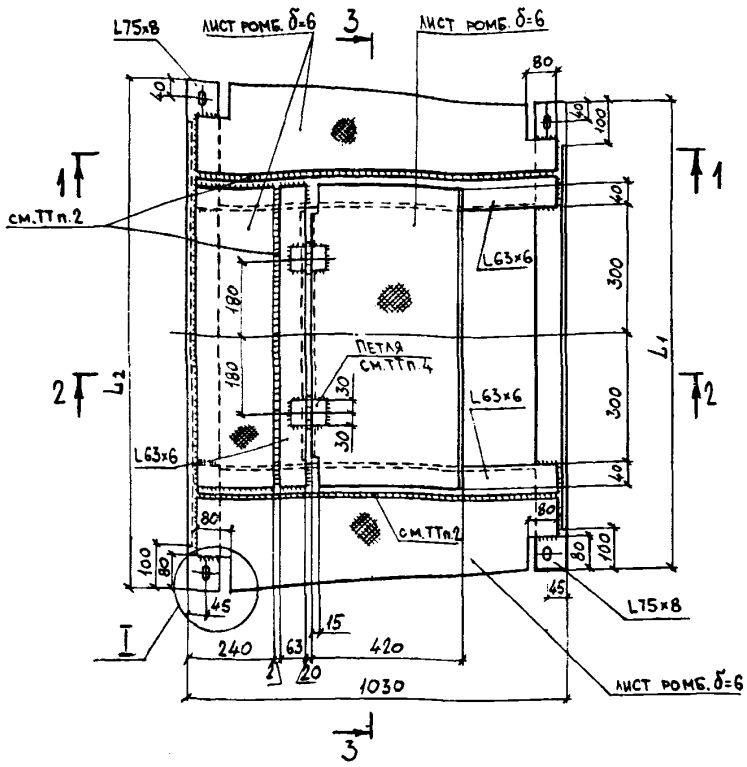

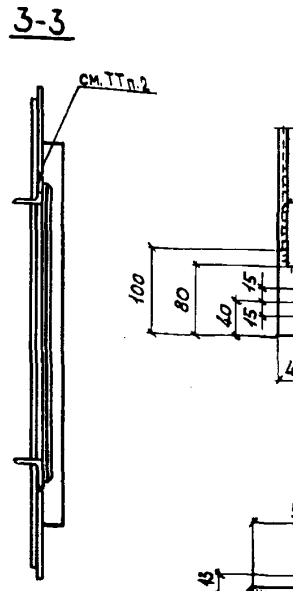

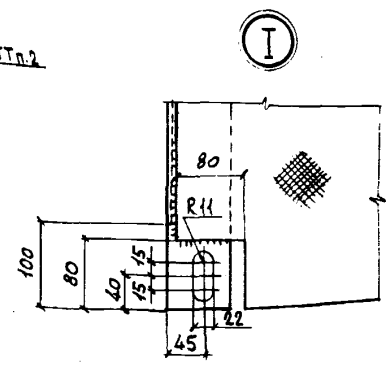

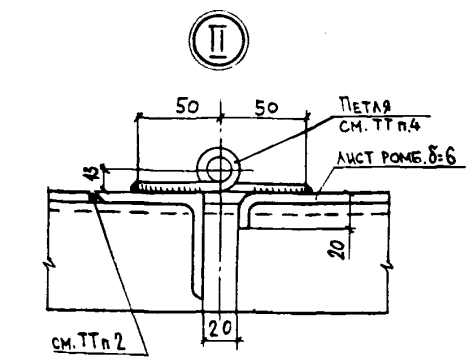

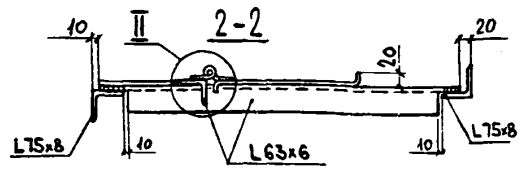

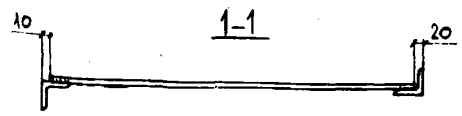

Марка панели	Размеры, мм	
	L_1	L_2
ПНЛ1.1	1100	1305
ПНЛ1.2	1100	1300
ПНЛ1.3	1100	1290
ПНЛ1.4	1100	1280
ПНЛ1.5	1100	1275
ПНЛ1.6	1095	1265
ПНЛ1.7	1095	1260
ПНЛ1.8	1095	1250
ПНЛ1.9	1095	1245
ПНЛ1.10	1095	1235
ПНЛ1.11	1090	1230
ПНЛ1.12	1090	1220
ПНЛ1.13	1090	1210
ПНЛ1.14	1090	1205
ПНЛ1.15	1090	1195
ПНЛ1.16	1090	1190
ПНЛ1.17	1090	1185
ПНЛ1.18	1085	1175
ПНЛ1.19	1085	1170
ПНЛ1.20	1085	1160
ПНЛ1.21	1085	1150
ПНЛ1.22	1080	1145
ПНЛ1.23	1080	1140
ПНЛ1.24	1080	1135

I. Сварные швы типа Н1 по ГОСТ 5264-80; высота шва $h_ш$=6 мм

2. Стыковое соединение типа С42 по ГОСТ 5264-80
3. Электроды типа Э42 по ГОСТ 9467-75.
4. Петли изготовить по чертежу I6 .

ГИП	Гребенников		03.11.85
Н.контр.	Коржихина		03.11.85
Нач.отд.	Лебедев		11.11.85
Гл.констр.	Крылова		10.11.85
Рук.гр.	Корсунский		5.11.85
Инж.	Карелина		5.11.85

3.018.2-1.2-04КМ

Панель настила с люком ПНЛ1

Стадия	Лист	Листов
Р		1

ВНИПИ ТЕПЛОПРОЕКТ

Формат А3

Инв.№ подл. | Подпись и дата | Взам.инв.№

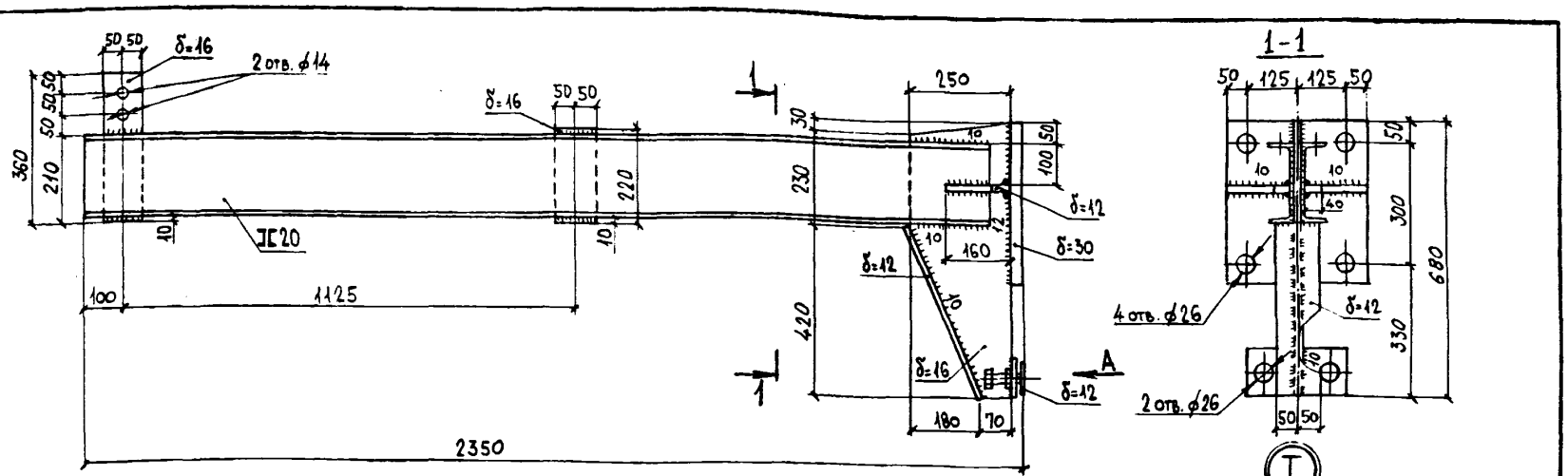

Вид А

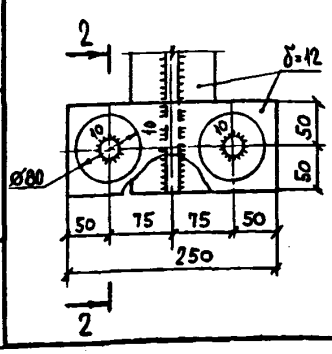

2-2

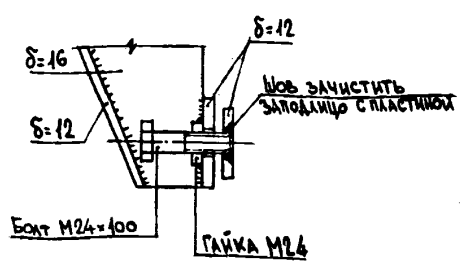

1. Сварку производить электродами типа Э42 по ГОСТ 9467-75.
2. Все неоговоренные швы h=6 мм.
3. Сварка ручная электродуговая по ГОСТ 5264-80.

ГИП	Гребенников		03.11.85
Н.контр.	Коржихина		03.11.85
Нач.отд.	Лебедев		11.11.85
Гл.констр.	Крылова		10.11.85
Рук.гр.	Корсунский		5.11.85
Инж.	Карелина		5.11.85

3.018.2-1.2-05КМ

Балка Б1

Стадия	Лист	Листов
Р		1

ВНИПИ ТЕПЛОПРОЕКТ

Формат А3

Н 10489
Вып. 2

Инв.№ подл. | Подпись и дата | Взам.инв.№

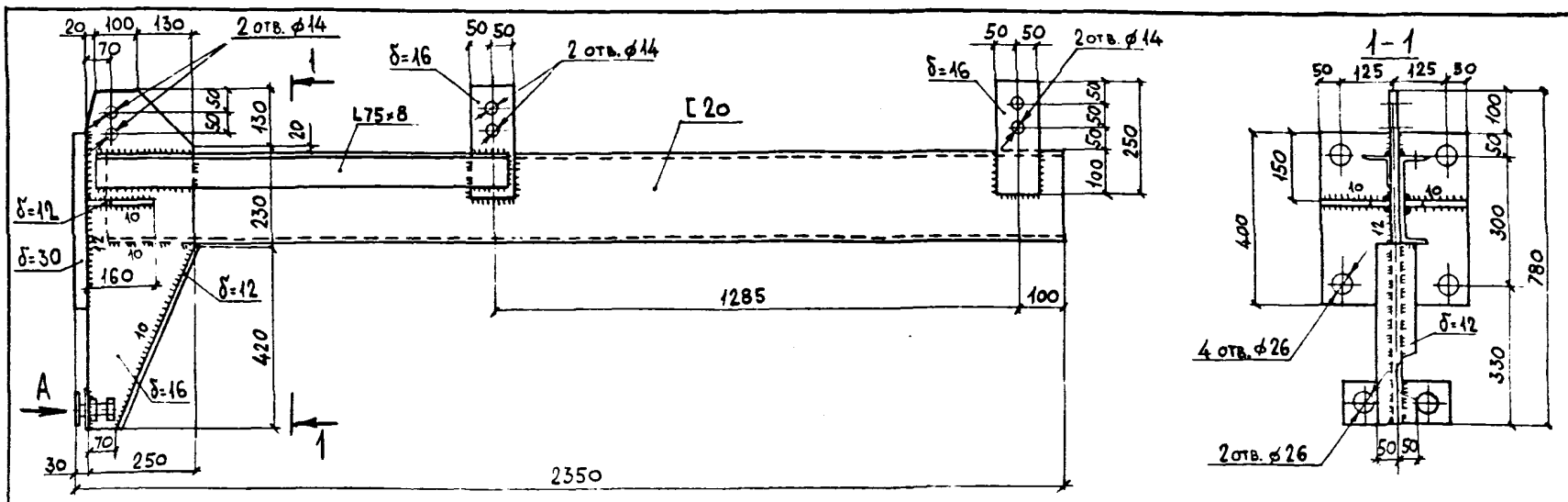

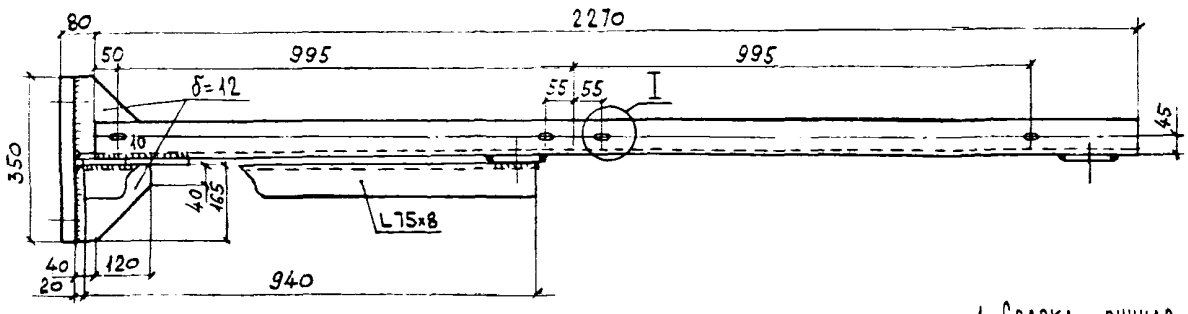

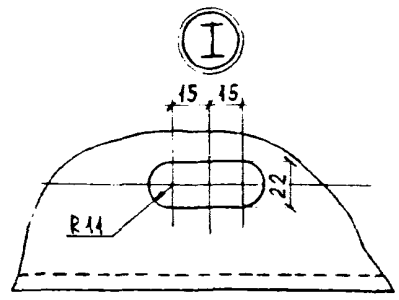

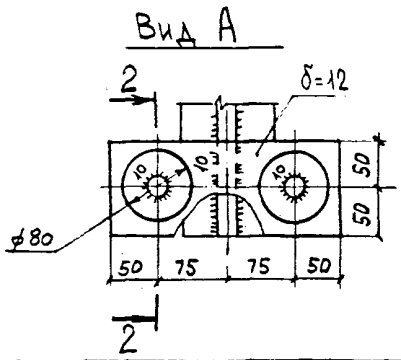

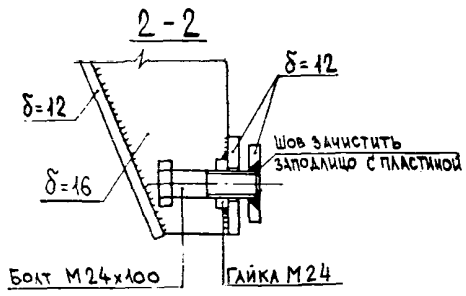

1. Сварка ручная дуговая по ГОСТ 5264-80.
2. Сварку производить электродами типа Э42 ГОСТ 9467-75.
3. Все неоговоренные швы h=6мм

ГИП	Гребенников		13.11.85
Н.контр.	Коржихина		13.11.85
Нач.отд.	Лебедев		10.11.85
Гл.констр.	Крылова		10.11.85
Рук.гр.	Корсунский		6.11.85
Инж.	Карелина		5.11.85

3.018.2-1.2-06КМ

Балка Б2

Стадия	Лист	Листов
Р		1

ВНИПИ ТЕПЛОПРОЕКТ

Формат А3

Инв.№ подл. | Подпись и дата | Взам.инв.№

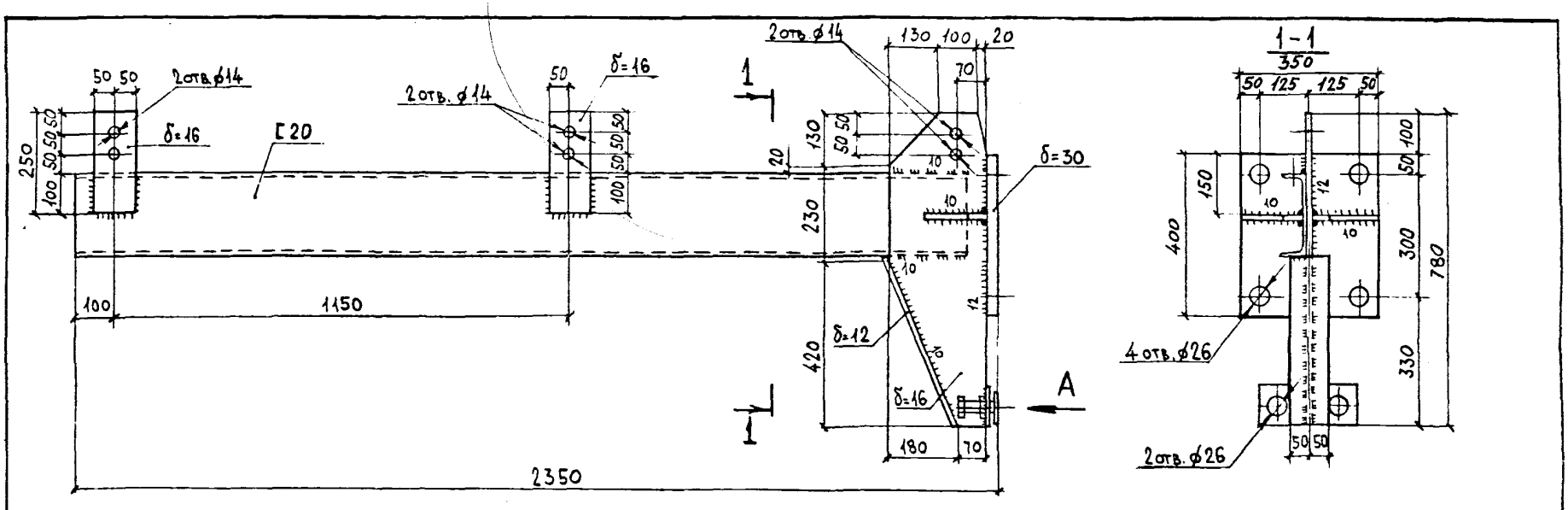

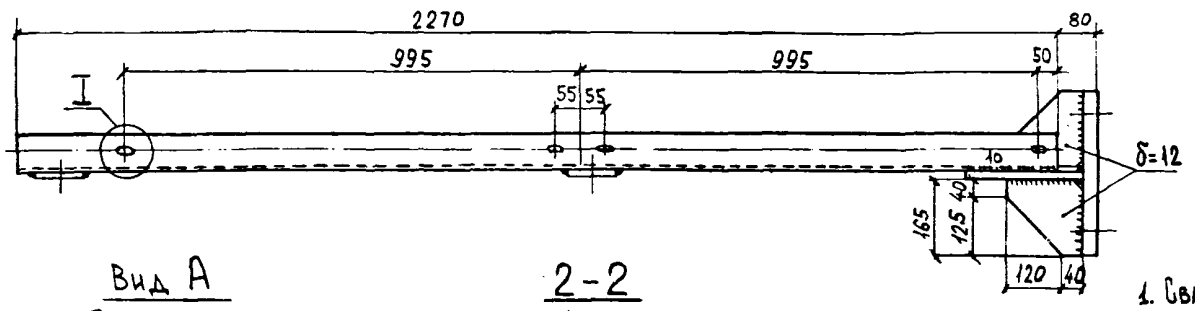

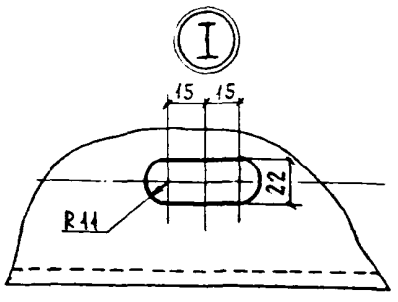

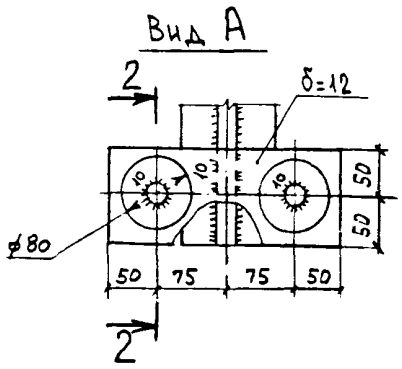

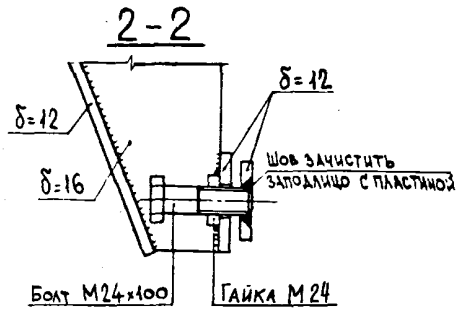

1. Сварка ручная дуговая по ГОСТ 5264-80.
2. Сварку производить электродами типа Э42 ГОСТ 9467-75.
3. Все неоговоренные швы h=6мм

ГИП	Гребенников		13.11.85
Н.контр.	Коржихина		13.11.85
Нач.отд.	Лебедев		10.11.85
Гл.констр.	Крылова		10.11.85
Рук.гр.	Корсунский		6.11.85
Инж.	Карелина		5.11.85

3.018.2-1.2-07КМ

Балка Б3

Стадия	Лист	Листов
Р		1

ВНИПИ ТЕПЛОПРОЕКТ

Формат А3

Н 10489
Вып. 2

Инв.№ подл. | Подпись и дата | Взам.инв.№

Вид профиля и ГОСТ	Марка металла и ГОСТ	Обозначение и размер профиля	№ по порядку	Код: Марка металла	Код: профиля	Код: размера профиля	Масса металла на одну площадку марки, т: ПЛ1...ПЛ40
Швеллеры ГОСТ 8240-72	ВСт3пс6 ТУ14-1-3023-80	[20	1			092504	0,25
Всего профиля			2	087018	092500		0,25
Сталь угловая равнополочная ГОСТ 8509-72	ВСт3пс6 ГОСТ 380-71	L 63×63×6	3			093100	0,11
		L 75×75×8	4			093100	0,15
Всего профиля			5	087018	090100		0,25
Сталь полосовая ГОСТ 103-76	ВСт3пс6 ГОСТ 380-71	-6×60	6			093100	0,04
Всего профиля			7	087018	097100		0,04
Сталь листовая горячекатаная ГОСТ 19903-74	ВСт3пс6 ТУ 14-1-3023-80	-δ=12	8			097100	0,05
		-δ=16	9			097100	0,12
		-δ=30	10			097100	0,13
Всего профиля			11	087018	090200		0,30
Листы стальные с ромбическим рифлением ГОСТ 8568-77	БСт3пс6 ГОСТ 380-71	Л.СТ РОМБ 6Р	12			097100	0,07
Всего профиля			13	087018	097000		0,07
Листы стальные просечно-вытяжные ГОСТ 8706-78	БСт3пс6 ГОСТ 380-71	ПВ 510	14			097100	0,17
Всего профиля			15	087018	097000		0,17
Всего масса металла			16				1,08

Инв. № подл. | Подпись и дата | Взам. инв. №

ГИП	Гребенников		15.11.85
Н.контр.	Коржихина		14.11.85
Нач. отд.	Лебедев		14.11.85
Гл.констр.	Крылова		20.11.85
Рук. гр.	Корсунский		6.11.85
Инж.	Беляев		6.11.85

3.018.2-1.2-08КМ

Спецификация стали на площадку лифта

Стадия	Лист	Листов
Р		4

ВНИПИ ТЕПЛОПРОЕКТ

Формат А3

Н 10489
Вып. 2

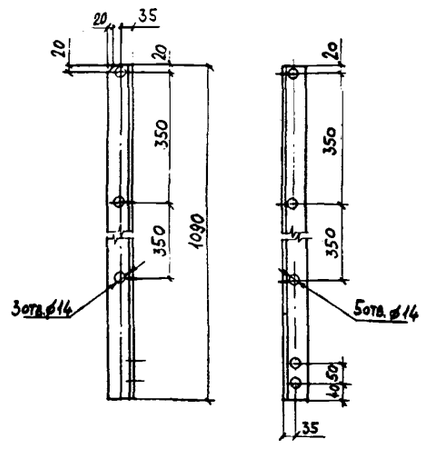

Инв. № подл. | Подпись и дата | Взам. инв. №

ГИП	Гребенников		15.11.85
Н.контр.	Коржихина		14.11.85
Нач.отд.	Лебедев		14.11.85
Гл.констр.	Крылова		20.11.85
Рук.гр.	Корсунский		6.11.85
Инж.	Шаренина		15.11.85

3.018.2-1.2-09

Стойка С1

Стадия	Масса	Масштаб
Р	6,3	1:10

Лист	Листов
	1

Уголок 63×63×6 ГОСТ 8509-72
ВСт3пс6 ГОСТ 535-79

ВНИПИ ТЕПЛОПРОЕКТ

Формат А4

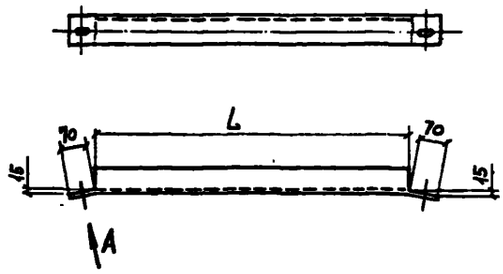

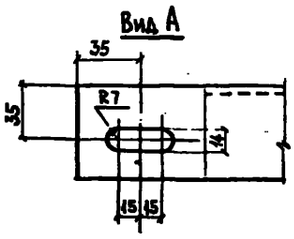

Марка	L, мм	Масса, кг
П1.1	1515	9,1
П1.2	1495	9,0
П1.3	1480	8,9
П1.4	1465	8,8
П1.5	1445	8,7
П1.6	1425	8,6
П1.7	1410	8,5
П1.8	1395	8,4
П1.9	1380	8,3
П1.10	1365	8,2
П1.11	1350	8,1
П1.12	1335	8,1

Продолжение

Марка	L, мм	Масса, кг
П1.13	1315	7,9
П1.14	1300	7,9
П1.15	1285	7,8
П1.16	1275	7,7
П1.17	1255	7,6
П1.18	1240	7,5
П1.19	1225	7,4
П1.20	1210	7,3
П1.21	1190	7,2
П1.22	1175	7,1
П1.23	1165	7,1
П1.24	1150	7,0

Инв.№ подл. | Подпись и дата | Взам.инв.№

ГИП	Гребенников		
Н.контр	Кармишина		
Нач.отд.	Лебедев		
Гл.констр	Крылова		
Рук.гр.	Корсунский		
Инж.	Карелина		

3.018.2-1.2-10

Перила П1

Стадия	Масса	Масштаб
Р	см. табл.	—
Лист	Листов 1	

Уголок 63×63×6 ГОСТ 8509-72
ВСт3пс6 ГОСТ 535-79

ВНИПИ ТЕПЛОПРОЕКТ

Формат А3

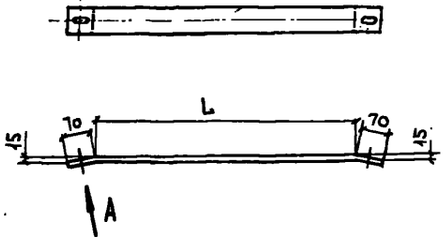

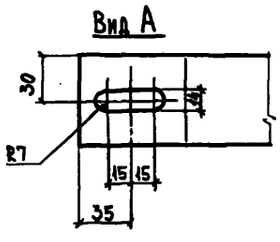

Марка	L, мм	Масса, кг
ОГ1.1	1515	4,7
ОГ1.2	1495	4,6
ОГ1.3	1480	4,6
ОГ1.4	1465	4,6
ОГ1.5	1445	4,5
ОГ1.6	1425	4,4
ОГ1.7	1410	4,4
ОГ1.8	1395	4,3
ОГ1.9	1380	4,3
ОГ1.10	1365	4,3
ОГ1.11	1350	4,2
ОГ1.12	1335	4,2

Продолжение

Марка	L, мм	Масса, кг
ОГ1.13	1315	4,1
ОГ1.14	1300	4,1
ОГ1.15	1285	4,0
ОГ1.16	1275	4,0
ОГ1.17	1255	3,9
ОГ1.18	1240	3,9
ОГ1.19	1225	3,9
ОГ1.20	1210	3,8
ОГ1.21	1190	3,8
ОГ1.22	1175	3,7
ОГ1.23	1165	3,7
ОГ1.24	1150	3,7

Н10489
Вып.2

Инв.№ подл. | Подпись и дата | Взам.инв.№

ГИП	Гребенников		
Н.контр	Кармишина		
Нач.отд.	Лебедев		
Гл.констр	Крылова		
Рук.гр.	Корсунский		
Инж.	Карелина		

3.018.2-1.2-11

Полоса ограждения ОГ1

Стадия	Масса	Масштаб
Р	см. табл.	—
Лист	Листов 1	

Полоса 6×60 ГОСТ 103-76
ВСт3пс6 ГОСТ 535-79

ВНИПИ ТЕПЛОПРОЕКТ

Формат А3

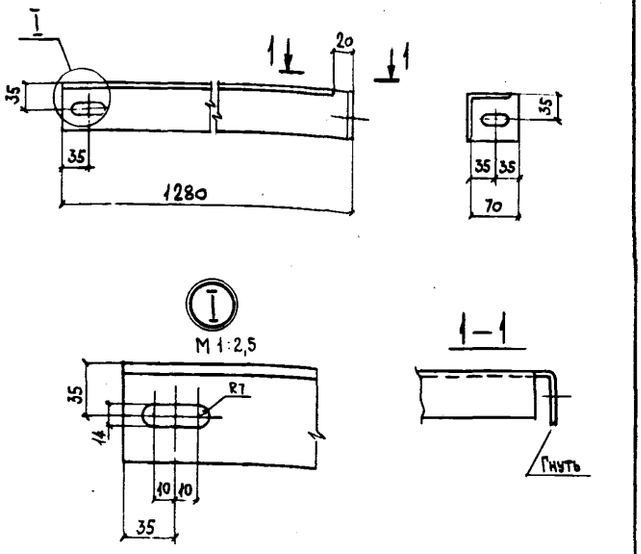

ГИП	Гребенников			3.018.2-1.2-12		
Н.контр.	Коржихина			Перила ПБ3	Стадия: Р; Масса: 7,6; Масштаб: 1:5	
Нач.отд.	Лебедев				Лист	Листов 1
Гл.констр.	Крылова			Уголок 63х63х6 ГОСТ 8509-72 / ВСт3пс6 ГОСТ 535-79	ВНИПИ ТЕПЛОПРОЕКТ	
Рук.гр.	Корсунский					
Инж.	Карелина					

Инв. № подл. | Подпись и дата | Взам. инв. №

Формат А4

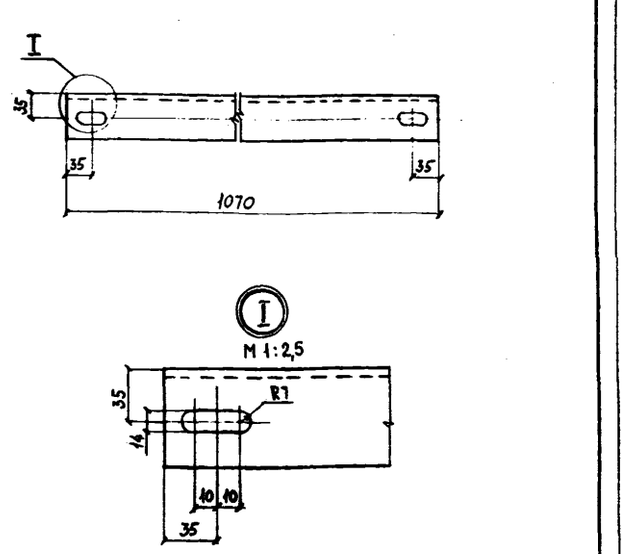

ГИП	Гребенников			3.018.2-1.2-13		
Н.контр.	Коржихина			Перила ПБ4	Стадия: Р; Масса: 6,1; Масштаб: 1:5	
Нач.отд.	Лебедев				Лист	Листов 1
Гл.констр.	Крылова			Уголок 63х63х6 ГОСТ 8509-72 / ВСт3пс6 ГОСТ 535-79	ВНИПИ ТЕПЛОПРОЕКТ	
Рук.гр.	Корсунский					
Инж.	Карелина					

Инв. № подл. | Подпись и дата | Взам. инв. №

Формат А4

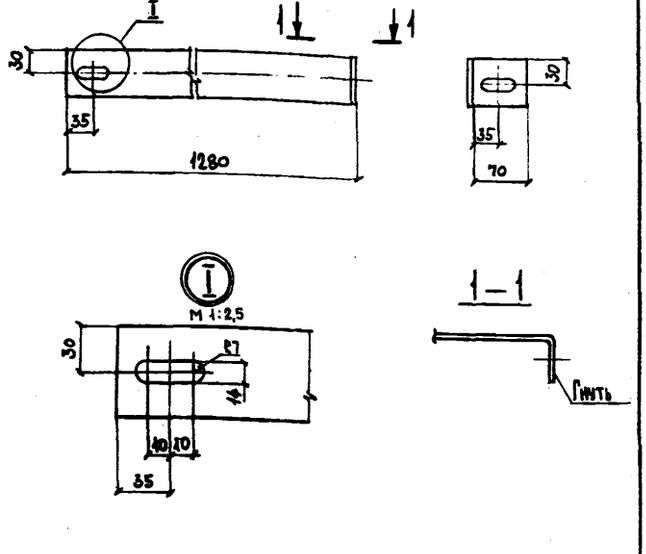

ГИП	Гребенников			3.018.2-1.2-14		
Н.контр.	Коржихина			Полоса ограждения ОБ1	Стадия: Р; Масса: 3,8; Масштаб: 1:5	
Нач.отд.	Лебедев				Лист	Листов 1
Гл.констр.	Крылова			Полоса 6х60 ГОСТ 103-76 / ВСт3пс6 ГОСТ 535-79	ВНИПИ ТЕПЛОПРОЕКТ	
Рук.гр.	Корсунский					
Инж.	Карелина					

Н10489 вып. 2

Инв. № подл. | Подпись и дата | Взам. инв. №

Формат А4

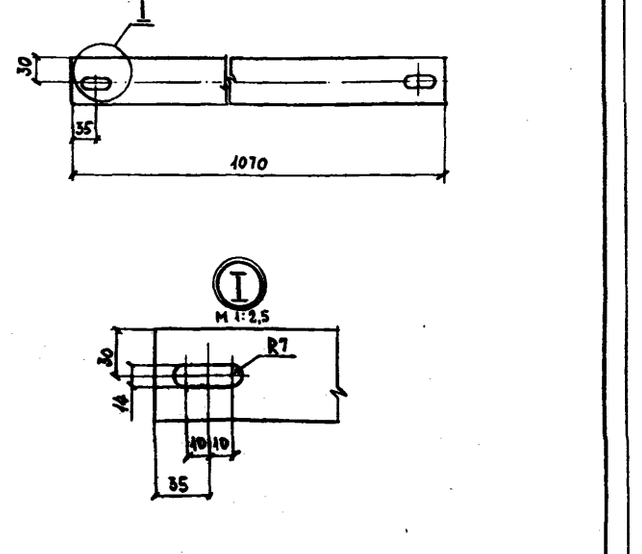

ГИП	Гребенников			3.018.2-1.2-15		
Н.контр.	Коржихина			Полоса ограждения ОБ2	Стадия: Р; Масса: 3; Масштаб: 1:5	
Нач.отд.	Лебедев				Лист	Листов 1
Гл.констр.	Крылова			Полоса 6х60 ГОСТ 103-76 / ВСт3пс6 ГОСТ 535-79	ВНИПИ ТЕПЛОПРОЕКТ	
Рук.гр.	Корсунский					
Инж.	Карелина					

Инв. № подл. | Подпись и дата | Взам. инв. №

Формат А4

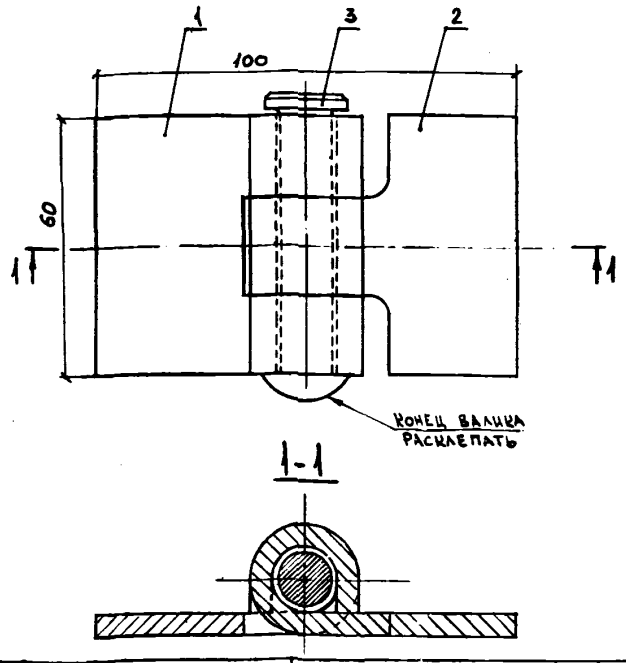

Формат	Зона	Поз.	Обозначение	Наименование	Кол.	Примеч.
				Детали		
А4		1	2.17	Деталь петли	1	
А4		2	2.18	Деталь петли	1	
А4		3	2.19	Валик	1	

ГИП	Гребенников		13.11.85
Н.контр.	Коржихина		13.11.85
Нач.отд.	Лебедев		11.11.85
Гл.констр.	Крылова		11.11.85
Рук.гр.	Корсунский		6.11.85
Инж.	Карелина		6.11.85

3.018.2-1.2-16

Петля

Стадия	Масса	Масштаб
Р	0,5	1:1
Лист	Листов 1	

ВНИПИ ТЕПЛОПРОЕКТ

Формат А4

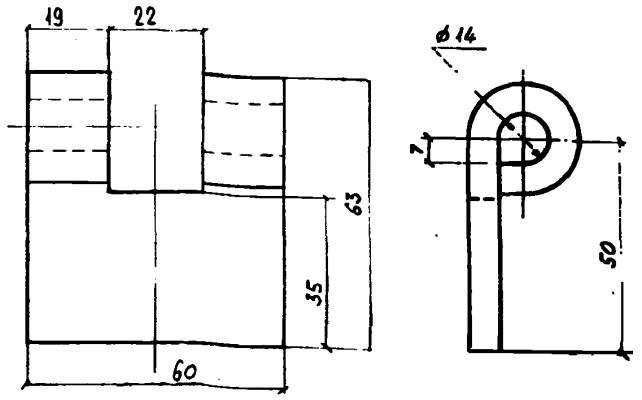

ГИП	Гребенников		13.11.85
Н.контр.	Коржихина		13.11.85
Нач.отд.	Лебедев		11.11.85
Гл.констр.	Крылова		11.11.85
Рук.гр.	Корсунский		6.11.85
Инж.	Карелина		6.11.85

3.018.2-1.2-17

Деталь петли

Стадия	Масса	Масштаб
Р	0,2	1:1
Лист	Листов 1	

Полоса 6х60 ГОСТ 103-76 / Вст3пс6 ГОСТ 535-79

ВНИПИ ТЕПЛОПРОЕКТ

Формат А4

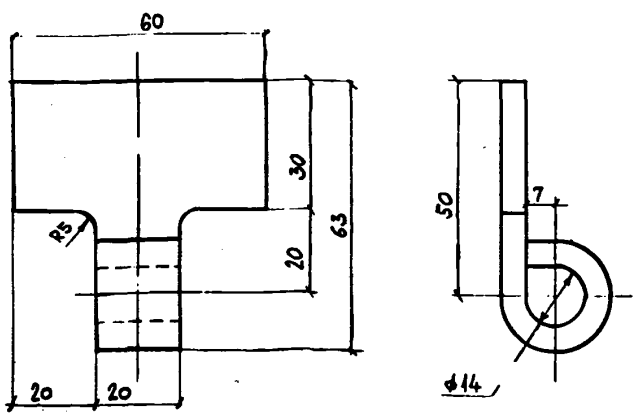

Н10489
Вып. 2

ГИП	Гребенников		13.11.85
Н.контр.	Коржихина		13.11.85
Нач.отд.	Лебедев		11.11.85
Гл.констр.	Крылова		11.11.85
Рук.гр.	Корсунский		6.11.85
Инж.	Карелина		6.11.85

gost.e-ecolog.ru

3.018.2-1.2-18

Деталь петли

Стадия	Масса	Масштаб
Р	0,2	1:1
Лист	Листов 1	

Полоса 6х60 ГОСТ 103-76 / Вст3пс6 ГОСТ 535-79

ВНИПИ ТЕПЛОПРОЕКТ

Формат А4

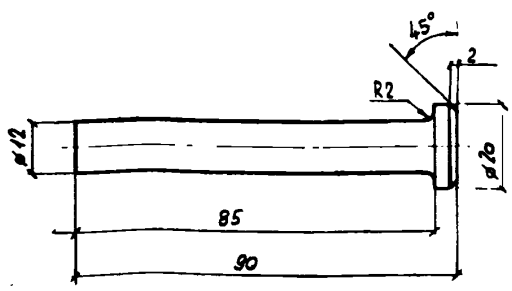

ГИП	Гребенников		13.11.85
Н.контр.	Коржихина		13.11.85
Нач.отд.	Лебедев		11.11.85
Гл.констр.	Крылова		11.11.85
Рук.гр.	Корсунский		6.11.85
Инж.	Карелина		6.11.85

3.018.2-1.2-19

Валик

Стадия	Масса	Масштаб
Р	0,1	1:1
Лист	Листов 1	

Круг 20 ГОСТ 2590-71 / Вст3пс6 ГОСТ 535-79

ВНИПИ ТЕПЛОПРОЕКТ

Формат А4