ТИПОВЫЕ КОНСТРУКЦИИ, ИЗДЕЛИЯ И УЗЛЫ ЗДАНИЙ И СООРУЖЕНИЙ

Серия 3.018.2-1

Унифицированные металлические конструкции для дымовых железобетонных труб высотой 30...330м

Выпуск 1

Площадки светофорные, балконы

Чертежи КМ

НП0489
Вып. 1

gost.e-ecolog.ru

ТИПОВЫЕ КОНСТРУКЦИИ, ИЗДЕЛИЯ И УЗЛЫ
ЗДАНИЙ И СООРУЖЕНИЙ

Серия 3.018.2-1

Унифицированные металлические конструкции для дымовых железобетонных труб высотой 30...330м

Выпуск 1

Площадки светофорные, балконы
Чертежи КМ

РАЗРАБОТАН
ВНИПИТеплопроект
МИНМОНТАЖСПЕЦСТРОЯ СССР

Главный инженер института
С.В. Большаков
Главный инженер проекта
В.А. Гребенников

УТВЕРЖДЕН
МИНМОНТАЖСПЕЦСТРОЕМ СССР
с вводом в действие
Протокол от 30.12.85 г

Инв.№ 8
Выл. 1

ВНИПИтеплопроект. Зак. 1466 от 16.05.86. Тир. 600

Обозначение	Наименование	Стр.
3.018.2-1.1-00ПЗКМ	Пояснительная записка	3
3.018.2-1.1-01КМ	Схема расположения элементов	
	площадки светофорной	4
-02КМ	Таблица для выбора площадок	
	светофорных марок ПС1...ПС55	6
-03КМ	Таблица для выбора площадок	
	светофорных марок ПС56...ПС108	7
-04КМ	Таблица для выбора площадок	
	светофорных марок ПС109...ПС162	8
-05КМ	Таблица для выбора площадок	
	светофорных марок ПС163...ПС211	9
-06КМ	Схема расположения элементов	
	балкона	10
-07КМ	Таблица для выбора балконов	
	марки БН1...БН108	13
-08КМ	Таблица для выбора балконов	
	марки БН109...БН211	14
-09КМ	Панель настила ПН	15
-10КМ	Панель настила с люком ПНЛ	15
-11КМ	Таблица размеров панелей	
	настила ПН и ПНЛ	16
-12КМ	Кронштейн площадки КП	17
-13КМ	Кронштейн балкона КБ	17
-14КМ	Спецификация стали для площадок	
	светофорных марок ПС1...ПС93	18
-15КМ	Спецификация стали для площадок	
	светофорных марок ПС94...ПС184	19
-16КМ	Спецификация стали для площадок	
	светофорных марок ПС185...ПС211	20
-17КМ	Спецификация стали для балконов	
	марок БН1...БН211	20
-18	Перила П	21
-19	Полоса ограждения ОГ	22
-20	Стойка С	23
-21	Полоса ограждения ОБ	23
-22	Перила ПБ1	23
-23	Перила ПБ2	23
-24	Уголок опорный У1	24
-25	Уголок опорный У2	24
-26	Петля	25
-27	Деталь петли	25
-28	Деталь петли	25
-29	Валик	25
-30	Уголок опорный У3	26
-31	Уголок опорный У4	26
-32	Шайба Ш	26

Н10489
Вып.1

Взам.инв.№ | Подпись и дата | Инв.№ подл.

ГИП	Гребенников		2.11.85
Н.контр.	Коржихина		31.10.85
Нач.отд.	Лебедев		1.11.85
Гл.констр.	Крылова		10.11.85
Рук.гр.	Горсунский		6.11.85
Инж.	Карелина		5.11.85

3.018.2-1.1-00КМ

Содержание

Стадия	Лист	Листов
Р		1

ВНИПИ ТЕПЛОПРОЕКТ

Формат А2

I. ВВЕДЕНИЕ

I.I. Рабочие чертежи унифицированных металлоконструкций площадок светофорных и балконов для дымовых железобетонных труб высотой 30...330 м выполнены по плану типового проектирования Госстроя СССР на 1985 год п.3.6.5.II, тема Т-5-85.

I.2. Задание на проектирование выдано Министерством монтажных и специальных строительных работ СССР.

I.3. Данная серия является переработкой серии 3.907-8 (1976 г.) в связи с изменением нагрузок, а также норм проектирования и оформления чертежей.

I.4. В состав данной серии входят следующие выпуски:
Выпуск I. Площадки светофорные, балконы. Чертежи КМ.
Выпуск 2. Площадки лифта. Чертежи КМ.
Выпуск 3. Лестницы, молниезащита, колпак защитный. Чертежи КМ. Изделия металлические.

2. НАЗНАЧЕНИЕ И ОБЛАСТЬ ПРИМЕНЕНИЯ

2.I. Площадки предназначены для установки на них и обслуживания светоограждения дымовой трубы, являющейся линейным или аэродромным препятствием аэрофлота. Балконы предназначены для отдыха при подъеме на трубу и устанавливаются по оси наружной лестницы в промежутке между площадками по высоте.

2.2. Унифицированные металлоконструкции площадок светофорных и балконов предназначены для применения на дымовых железобетонных трубах, имеющих следующие геометрические размеры: высота трубы - от 30 до 330м; наружный диаметр трубы на отметке установки площадки - от 4,0м до 44,0м.

2.3. Расчетная температура наружного воздуха (средняя наиболее холодной пятидневки) в районе строительства принята равной минус 40°С. При строительстве трубы в районе с расчетной температурой ниже минус 40°С, марки сталей следует принимать в соответствии с требованиями СНиП II-23-8I "Стальные конструкции. Нормы проектирования".

3. КОНСТРУКТИВНЫЕ РЕШЕНИЯ.

3.I. Площадки светофорные и балконы запроектированы из отдельных монтажных элементов: опорных кронштейнов, панелей настила и элементов ограждения. Габариты и вес монтажных элементов позволяют осуществлять монтаж металлоконструкций одновременно с возведением трубы монтажными средствами небольшой грузоподъемности, в стесненных условиях.

3.2. Элементы площадок и балконов изготавливаются на сварке в заводских условиях. Соединение элементов на монтаже между собой, а также крепление их к железобетонному стволу предусмотрено на болтах.

4. РАСЧЕТНЫЕ ПОЛОЖЕНИЯ

4.I. Расчет и проектирование площадок и балконов выполнен в соответствии с требованиями СНиП II-23-8I "Стальные конструкции. Нормы проектирования". Полезная нормативная нагрузка на площадку светофорную принята 3 кН/м^2 (300 кгс/м^2), сосредоточенная нормативная нагрузка на кронштейн площадки от монтажных приспособлений - 5кН (500 кгс); горизонтальная нормативная нагрузка на поручни перил ограждения - 0,3 кН (30 кгс). Коэффициент перегрузки на все виды нагрузок принят I,2.

5. ЗАЩИТА КОНСТРУКЦИЙ ОТ КОРРОЗИИ.

5.I. Способ защиты металлоконструкций от коррозии и состав защитных покрытий следует принимать по СНиП II-28-73* "Защита строительных конструкций от коррозии. Нормы проектирования" с учетом условий их эксплуатации и климатического района строительства. Способ защиты металлоконструкций должен быть указан в проекте дымовой трубы.

6. МАТЕРИАЛЫ

6.I. Металлоконструкции площадок и балконов запроектированы для расчетной температуры $t \geq -40°C$ из стали ВСт3пс6 по ГОСТ 380-7I.

6.2. Электроды для сварки металлоконструкций приняты типа Э42 по ГОСТ 9467-75.

6.3. Болты нормальной точности, с шестигранной головкой, приняты по ГОСТ 7798-70, исполнение I с крупным шагом резьбы с полем допуска 8g, класса прочности 5.8, с покрытием 0I толщиной 60 мкм. Применение автоматной стали для изготовления болтов не допускается.

7. ИЗГОТОВЛЕНИЕ, МОНТАЖ И ТРАНСПОРТИРОВАНИЕ

7.I. Изготовление, монтаж и приемку стальных конструкций, а также контроль качества сварных соединений выполнять в соответствии с требованиями СНиП III-I8-75 "Металлические конструкции. Правила производства и приемки работ." Особое внимание следует обратить на качество сварки монтажных швов.

7.2. Транспортировать конструкции допускается любым видом транспорта.

8. ПРАВИЛА ПРИМЕНЕНИЯ

8.I. Выпуск содержит рабочие чертежи 2II-ти типоразмеров (марок) площадок светофорных и балконов. Площадка (или балкон) определенного типоразмера предназначена для установки на железобетонном стволе, наружный радиус которого на отметке установки площадки или балкона должен соответствовать радиусу, указанному в таблице.

8.2. Если размер ствола на отметке установки находится в интервале между двумя марками, следует принимать ближайшую по размеру марку.

Например: радиус железобетонного ствола на отметке установки площадки равен II400 мм. Следует принять площадку марки ПС 126; где П - означает площадка,
С - светофорная,
I26 - порядковый номер площадки в таблицах на документах 03КМ...05КМ настоящего выпуска.

УСЛОВНЫЕ ОБОЗНАЧЕНИЯ



— Железобетон

Н10489 Вып. 1

Инв. № подл.	Подпись и дата	Взам. инв. №

ГИП	Гребенникова		11.11.85	3.018.2-1.1-00ПЗКМ
Н. контр.	Коржихина		10.11.85	Пояснительная записка
Нач. отд.	Лебедев		10.11.85	Стадия: Р; Лист; Листов: 1
Рук. гр.	Корсунский		10.11.85	ВНИПИ ТЕПЛОПРОЕКТ
Гл. инстр.	Крылова		10.11.85	

ФОРМАТ А2

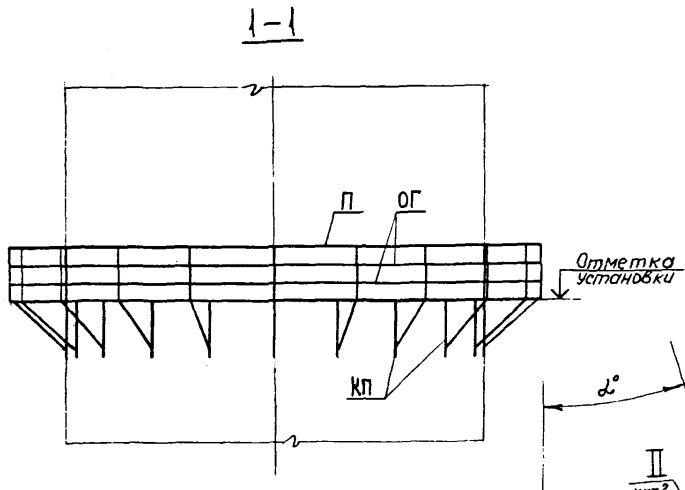

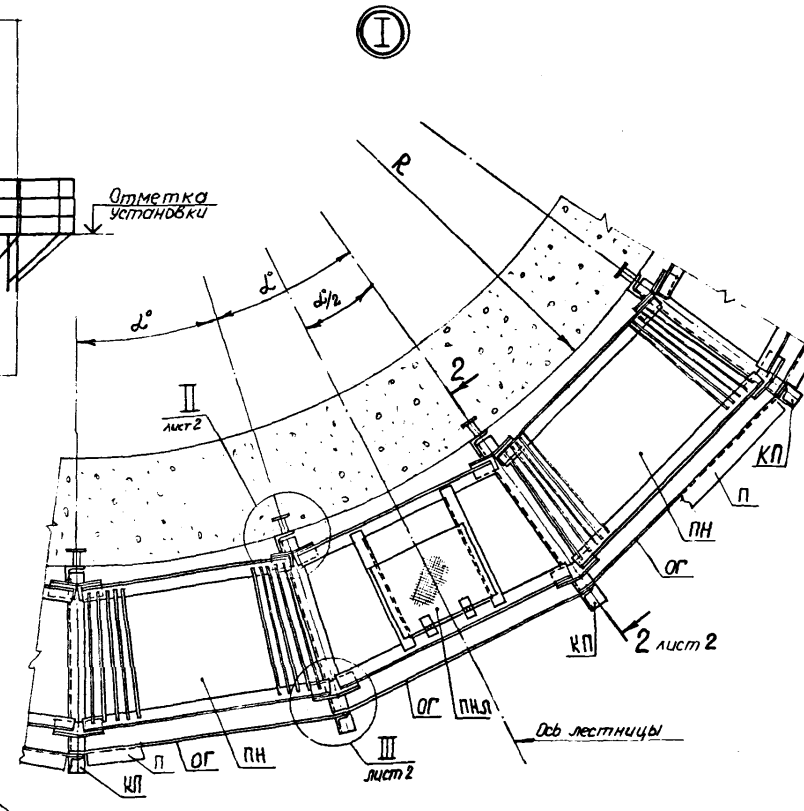

Схема расположения элементов

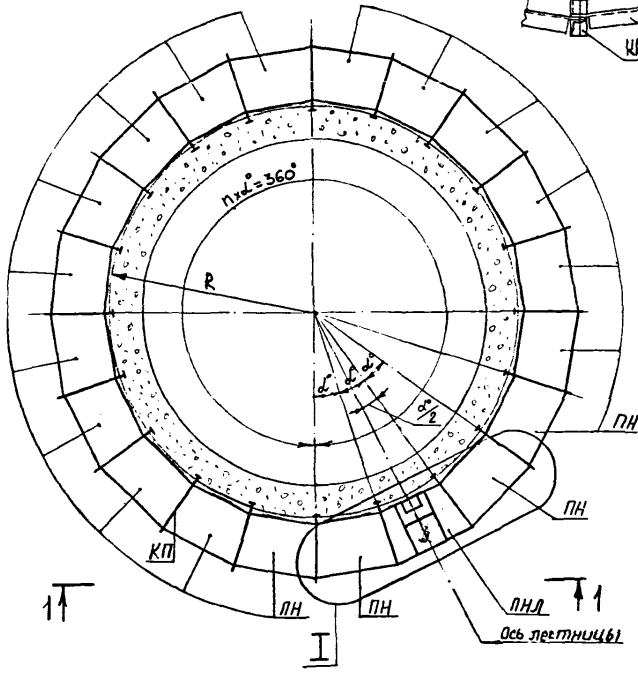

1. R - радиус ж.б. ствола на отметке установки площадки.
2. Уголки опорные У1 и У2 приварить к кронштейнам на монтаже по ГОСТ 5264-80, тип шва Н1. Высота шва 8мм, электроды типа Э42 по ГОСТ 9467-75.
3. Перед установкой площадки на место произвести контрольную сборку её на земле.
4. Панель настила с люком располагать по оси лестницы.
5. Полезная нормативная нагрузка на площадку принята 3кН/м² (300 кгс/м²)
   Сосредоточенная нагрузка на кронштейн от монтажных приспособлений -5кН(500 кгс)
   Коэффициент перегрузки для всех видов нагрузки - 1,2.
6. Геометрические размеры „R", „A" и α°, а также количество элементов К1, ПН, У1, У2, С, П и ОГ даны в таблицах на документах 02КМ...05КМ настоящего выпуска.
7. Геометрические размеры панелей ПН, ПНЛ см. на документе 11 КМ, элементов ограждения - в таблицах на чертежах 18 и 19 настоящего выпуска.
8. Марки элементов на данном чертеже условно даны без цифрового обозначения.

Н10489
Вып. 1

ГИП	Гребенников		23.11.85	3.018.2-1.1-01КМ
Н. контр.	Коржихина		19.11.85	Схема расположения элементов площадки светофорной
Нач. отд.	Лебедев		11.11.85	
Рук. гр.	Корсунский		6.11.85	
Гл. констр.	Крылова		5.11.85	

Стадия	Лист	Листов
Р	1	2

ВНИПИ ТЕПЛОПРОЕКТ

Формат А2

Инв. № подл. | Подпись и дата | Взам. инв. №

2-2

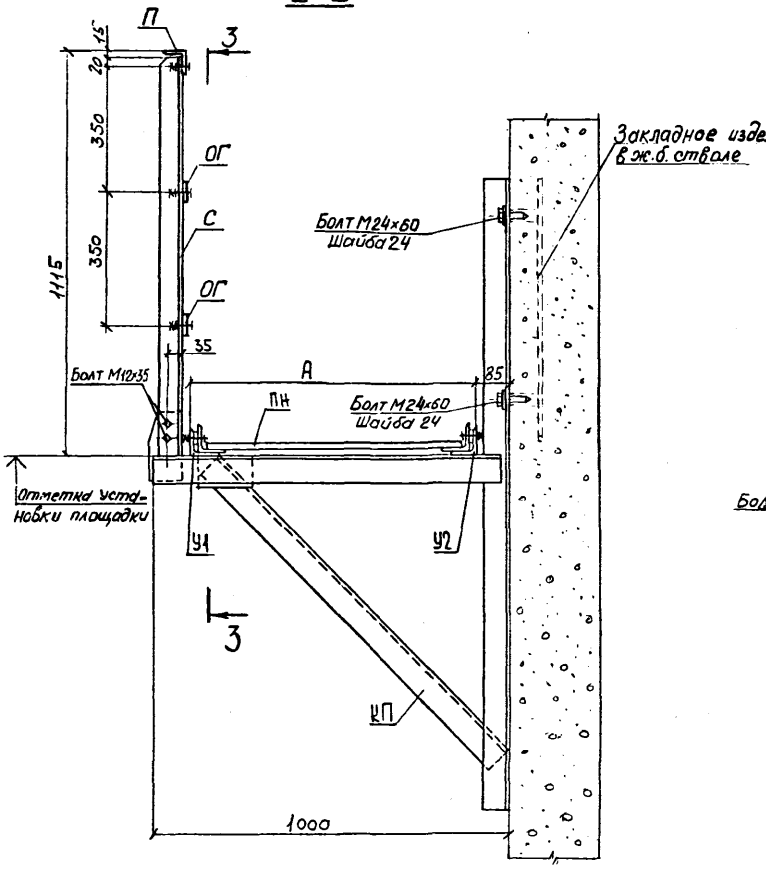

3-3

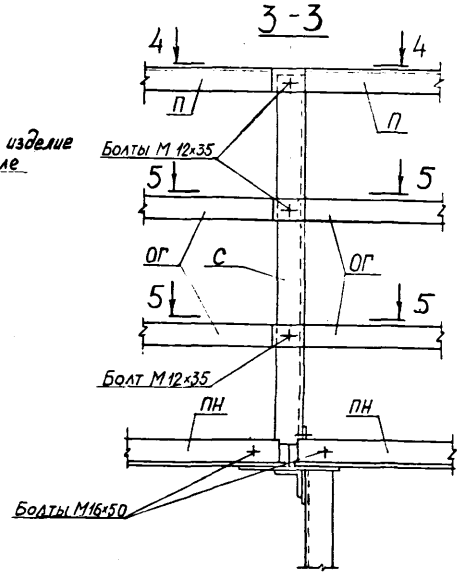

4-4

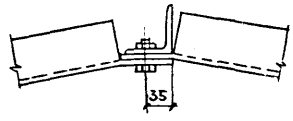

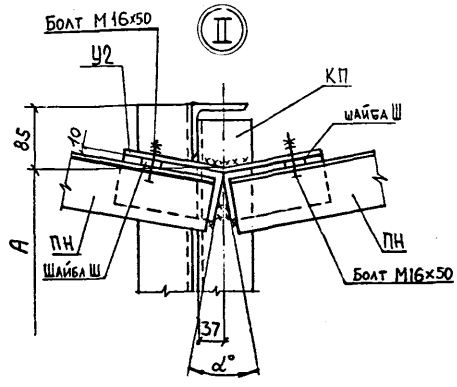

5-5

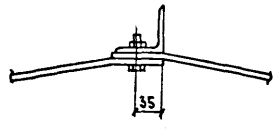

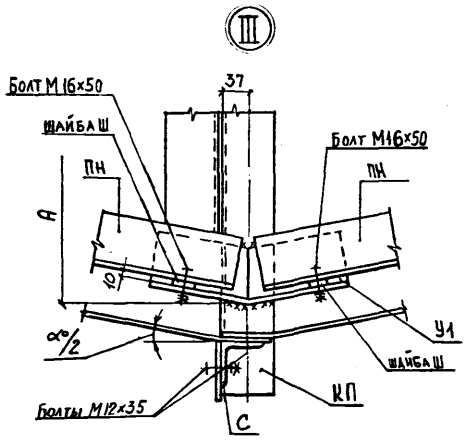

Марки элементов У1, У2, ПН, П, ОГ на данном чертеже условно даны без цифрового обозначения

Н10489
Вып. 1
Инв. № подл. | Подпись и дата | Взам. инв. №

Марка площадки	R, мм	A, мм	α°	Количество (шт.) и марка элементов на площадку: Кронштейн КП Кол.	Панель настила ПН Марка	ПН Кол.	Панель настила с люком 1 шт. Марка	Уголки опорные У1 Марка	У1 Кол.	У2 Марка	У2 Кол.	Элементы ограждения: Стойка С Кол.	Перила П Марка	П Кол.	Полоса ОГ Марка	ОГ Кол.	Шайба Ш Кол.	Масса площадки, кг
ПС 1	2000	815	25°43′	14	ПН 1	13	ПНЛ 1	У1.1	14	У2.1	14	14	П 1	14	ОГ 1	28	56	1440
ПС 2	2050				ПН 2		ПНЛ 2						П 2		ОГ 2			1450
ПС 3	2100				ПН 3		ПНЛ 3						П 3		ОГ 3			1470
ПС 4	2150				ПН 4		ПНЛ 4						П 4		ОГ 4			1480
ПС 5	2200				ПН 5		ПНЛ 5						П 5		ОГ 5			1500
ПС 6	2250				ПН 6		ПНЛ 6						П 6		ОГ 6			1510
ПС 7	2300				ПН 7		ПНЛ 7						П 7		ОГ 7			1520
ПС 8	2350				ПН 8		ПНЛ 8						П 8		ОГ 8			1530
ПС 9	2400				ПН 9		ПНЛ 9						П 9		ОГ 9			1540
ПС 10	2450				ПН 10		ПНЛ 10						П 10		ОГ 10			1550
ПС 11	2500				ПН 11		ПНЛ 11						П 11		ОГ 11			1570
ПС 12	2550				ПН 12		ПНЛ 12						П 12		ОГ 12			1580
ПС 13	2600				ПН 13		ПНЛ 13						П 13		ОГ 13			1600
ПС 14	2650				ПН 14		ПНЛ 14						П 14		ОГ 14			1610
ПС 15	2700				ПН 15		ПНЛ 15						П 15		ОГ 15			1640
ПС 16	2750				ПН 16		ПНЛ 16						П 16		ОГ 16			1650
ПС 17	2800	810			ПН 17		ПНЛ 17						П 17		ОГ 17			1740
ПС 18	2850				ПН 18		ПНЛ 18						П 18		ОГ 18			1750
ПС 19	2900				ПН 19		ПНЛ 19						П 19		ОГ 19			1770
ПС 20	2950				ПН 20		ПНЛ 20						П 20		ОГ 20			1790
ПС 21	3000	815			ПН 21		ПНЛ 21						П 21		ОГ 21			1810
ПС 22	3050				ПН 22		ПНЛ 22						П 22		ОГ 22			1820
ПС 23	3100				ПН 23		ПНЛ 23						П 23		ОГ 23			1830
ПС 24	3150		22°30′	16	ПН 24	15	ПНЛ 24	У1.2	16	У2.2	16	16	П 24	16	ОГ 24	32	64	1840
ПС 25	3200	820			ПН 25		ПНЛ 25						П 25		ОГ 25			1860
ПС 26	3250				ПН 26		ПНЛ 26						П 26		ОГ 26			1870
ПС 27	3300				ПН 27		ПНЛ 27						П 27		ОГ 27			1880
ПС 28	3350				ПН 28		ПНЛ 28						П 28		ОГ 28			1890
ПС 29	3400				ПН 29		ПНЛ 29						П 29		ОГ 29			1910
ПС 30	3450				ПН 30		ПНЛ 30						П 30		ОГ 30			1920
ПС 31	3500				ПН 31		ПНЛ 31						П 31		ОГ 31			1930
ПС 32	3550	805			ПН 32		ПНЛ 32						П 32		ОГ 32			2040
ПС 33	3600				ПН 33		ПНЛ 33						П 33		ОГ 33			2050
ПС 34	3650				ПН 34		ПНЛ 34						П 34		ОГ 34			2070
ПС 35	3700	810			ПН 35		ПНЛ 35						П 35		ОГ 35			2080
ПС 36	3750		20°	18	ПН 36	17	ПНЛ 36	У1.3	18	У2.3	18	18	П 36	18	ОГ 36	36	72	2100
ПС 37	3800				ПН 37		ПНЛ 37						П 37		ОГ 37			2110
ПС 38	3850				ПН 38		ПНЛ 38						П 38		ОГ 38			2120
ПС 39	3900				ПН 39		ПНЛ 39						П 39		ОГ 39			2130
ПС 40	3950				ПН 40		ПНЛ 40						П 40		ОГ 40			2150
ПС 41	4000				ПН 41		ПНЛ 41						П 41		ОГ 41			2160
ПС 42	4050	805			ПН 42		ПНЛ 42						П 42		ОГ 42			2270
ПС 43	4125				ПН 43		ПНЛ 43						П 43		ОГ 43			2290
ПС 44	4200				ПН 44		ПНЛ 44						П 44		ОГ 44			2310
ПС 45	4275		18°	20	ПН 45	19	ПНЛ 45	У1.4	20	У2.4	20	20	П 45	20	ОГ 45	40	80	2330
ПС 46	4350				ПН 46		ПНЛ 46						П 46		ОГ 46			2350
ПС 47	4425				ПН 47		ПНЛ 47						П 47		ОГ 47			2370
ПС 48	4500				ПН 48		ПНЛ 48						П 48		ОГ 48			2400
ПС 49	4550	790			ПН 49		ПНЛ 49						П 49		ОГ 49			2600
ПС 50	4625				ПН 50		ПНЛ 50						П 50		ОГ 50			2620
ПС 51	4700				ПН 51		ПНЛ 51						П 51		ОГ 51			2640
ПС 52	4775		15°	24	ПН 52	23	ПНЛ 52	У1.5	24	У2.5	24	24	П 52	24	ОГ 52	48	96	2660
ПС 53	4850				ПН 53		ПНЛ 53						П 53		ОГ 53			2680
ПС 54	4925	795			ПН 54		ПНЛ 54						П 54		ОГ 54			2690
ПС 55	5000				ПН 55		ПНЛ 55						П 55		ОГ 55			2720

4110489 Вып. 1

Взам. инв. №

Подпись и дата

Инв. № подл.

ГИП	Гребенников		6.11.85
Н. контр.	Коржикина		13.11.85
Нач. отд.	Лебедев		11.11.85
Гл. констр.	Крылова		10.11.85
Рук. гр.	Корсунский		6.11.85

3.018.2-1.1-02КМ

Таблица для выбора площадок светофорных марок ПС 1...ПС 55

Стадия	Лист	Листов
Р		1

ВНИПИ ТЕПЛОПРОЕКТ

Формат А2

Марка площадки	R, мм	A, мм	α°	Количество (шт.) и марка элементов на площадку: Кронштейн КП Кол.	Панель настила ПН Марка	Панель настила ПН Кол.	Панель настила с люком 1 шт. Марка	Уголки опорные У1 Марка	У1 Кол.	У2 Марка	У2 Кол.	Элементы ограждения: Стойка С Кол.	Перила П Марка	Перила П Кол.	Полоса ОГ Марка	Полоса ОГ Кол.	Шайба Ш Кол.	Масса площадки, кг
ПС 56	5050	790	13°51′	26	ПН 56	25	ПНЛ 56	У1.6	26	У2.6	26	26	П 56	26	ОГ 56	52	104	2840
ПС 57	5125				ПН 57		ПНЛ 57						П 57		ОГ 57			2850
ПС 58	5200				ПН 58		ПНЛ 58						П 58		ОГ 58			2860
ПС 59	5275				ПН 59		ПНЛ 59						П 59		ОГ 59			2890
ПС 60	5350	795			ПН 60		ПНЛ 60						П 60		ОГ 60			2910
ПС 61	5425				ПН 61		ПНЛ 61						П 61		ОГ 61			2930
ПС 62	5500				ПН 62		ПНЛ 62						П 62		ОГ 62			2950
ПС 63	5550	795	12°51′	28	ПН 63	27	ПНЛ 63	У1.7	28	У2.7	28	28	П 63	28	ОГ 63	56	112	3070
ПС 64	5625				ПН 64		ПНЛ 64						П 64		ОГ 64			3090
ПС 65	5700				ПН 65		ПНЛ 65						П 65		ОГ 65			3110
ПС 66	5775				ПН 66		ПНЛ 66						П 66		ОГ 66			3120
ПС 67	5850				ПН 67		ПНЛ 67						П 67		ОГ 67			3140
ПС 68	5925				ПН 68		ПНЛ 68						П 68		ОГ 68			3160
ПС 69	6000				ПН 69		ПНЛ 69						П 69		ОГ 69			3190
ПС 70	6075	790	12°	30	ПН 70	29	ПНЛ 70	У1.8	30	У2.8	30	30	П 70	30	ОГ 70	60	120	3300
ПС 71	6150				ПН 71		ПНЛ 71						П 71		ОГ 71			3320
ПС 72	6225				ПН 72		ПНЛ 72						П 72		ОГ 72			3340
ПС 73	6300				ПН 73		ПНЛ 73						П 73		ОГ 73			3350
ПС 74	6375	795			ПН 74		ПНЛ 74						П 74		ОГ 74			3380
ПС 75	6450				ПН 75		ПНЛ 75						П 75		ОГ 75			3400
ПС 76	6525	795	11°15′	32	ПН 76	31	ПНЛ 76	У1.9	32	У2.9	32	32	П 76	32	ОГ 76	64	128	3510
ПС 77	6600				ПН 77		ПНЛ 77						П 77		ОГ 77			3530
ПС 78	6675				ПН 78		ПНЛ 78						П 78		ОГ 78			3560
ПС 79	6750				ПН 79		ПНЛ 79						П 79		ОГ 79			3580
ПС 80	6825				ПН 80		ПНЛ 80						П 80		ОГ 80			3590
ПС 81	6900				ПН 81		ПНЛ 81						П 81		ОГ 81			3620
ПС 82	6975				ПН 82		ПНЛ 82						П 82		ОГ 82			3650
ПС 83	7050	790	10°35′	34	ПН 83	33	ПНЛ 83	У1.10	34	У2.10	34	34	П 83	34	ОГ 83	68	136	3770
ПС 84	7125				ПН 84		ПНЛ 84						П 84		ОГ 84			3790
ПС 85	7200	795			ПН 85		ПНЛ 85						П 85		ОГ 85			3810
ПС 86	7275				ПН 86		ПНЛ 86						П 86		ОГ 86			3820
ПС 87	7375				ПН 87		ПНЛ 87						П 87		ОГ 87			3850
ПС 88	7475				ПН 88		ПНЛ 88						П 88		ОГ 88			3870
ПС 89	7550	795	10°	36	ПН 89	35	ПНЛ 89	У1.11	36	У2.11	36	36	П 89	36	ОГ 89	72	144	3980
ПС 90	7650				ПН 90		ПНЛ 90						П 90		ОГ 90			4020
ПС 91	7750				ПН 91		ПНЛ 91						П 91		ОГ 91			4030
ПС 92	7850				ПН 92		ПНЛ 92						П 92		ОГ 92			4060
ПС 93	7950				ПН 93		ПНЛ 93						П 93		ОГ 93			4080
ПС 94	8050	790	9°28′	38	ПН 94	37	ПНЛ 94	У1.12	38	У2.12	38	38	П 94	38	ОГ 94	76	152	4230
ПС 95	8150				ПН 95		ПНЛ 95						П 95		ОГ 95			4260
ПС 96	8250				ПН 96		ПНЛ 96						П 96		ОГ 96			4280
ПС 97	8350	795			ПН 97		ПНЛ 97						П 97		ОГ 97			4310
ПС 98	8450				ПН 98		ПНЛ 98						П 98		ОГ 98			4330
ПС 99	8550	800	9°	40	ПН 99	39	ПНЛ 99	У1.13	40	У2.13	40	40	П 99	40	ОГ 99	80	160	4470
ПС 100	8650				ПН 100		ПНЛ 100						П 100		ОГ 100			4490
ПС 101	8750				ПН 101		ПНЛ 101						П 101		ОГ 101			4520
ПС 102	8850				ПН 102		ПНЛ 102						П 102		ОГ 102			4550
ПС 103	8950				ПН 103		ПНЛ 103						П 103		ОГ 103			4560
ПС 104	9050	795	8°34′	42	ПН 104	41	ПНЛ 104	У1.14	42	У2.14	42	42	П 104	42	ОГ 104	84	168	4690
ПС 105	9150				ПН 105		ПНЛ 105						П 105		ОГ 105			4720
ПС 106	9250				ПН 106		ПНЛ 106						П 106		ОГ 106			4740
ПС 107	9350				ПН 107		ПНЛ 107						П 107		ОГ 107			4780
ПС 108	9450				ПН 108		ПНЛ 108						П 108		ОГ 108			4800

Н10489
Вып. 1

Инв. № подл. | Подпись и дата | Взам. инв. №

ГИП	Гребенников		13.11.85
Н. контр.	Коржихина		13.11.85
Нач. отд.	Лебедев		11.11.85
Гл. констр.	Крылова		10.11.85
Рук. гр.	Корсунский		6.11.85

3.018.2-1.1-03КМ

Таблица для выбора площадок светофорных марок ПС 56...ПС 108

Стадия	Лист	Листов
Р		1

ВНИПИ ТЕПЛОПРОЕКТ

Формат А2

Марка площадки	R, мм	A, мм	α°	Количество (шт.) и марка элементов на площадку: Кронштейн КП Кол.	Панель настила ПН Марка	ПН Кол.	Панель настила с люком 1 шт. Марка	Уголки опорные У1 Марка	У1 Кол.	У2 Марка	У2 Кол.	Элементы ограждения: Стойка С Кол.	Перила П Марка	Перила Кол.	Полоса ОГ Марка	Полоса ОГ Кол.	Шайба Ш Кол.	Масса площадки, кг
ПС 109	9550	800	8°11′	44	ПН 109	43	ПНЛ 109	У1.15	44	У2.15	44	44	П 109	44	ОГ 109	88	176	4960
ПС 110	9650				ПН 110		ПНЛ 110						П 110		ОГ 110			4980
ПС 111	9750				ПН 111		ПНЛ 111						П 111		ОГ 111			5000
ПС 112	9850				ПН 112		ПНЛ 112						П 112		ОГ 112			5030
ПС 113	9950				ПН 113		ПНЛ 113						П 113		ОГ 113			5050
ПС 114	10050	800	7°50′	46	ПН 114	45	ПНЛ 114	У1.15	46	У2.15	46	46	П 114	46	ОГ 114	92	184	5180
ПС 115	10150				ПН 115		ПНЛ 115						П 115		ОГ 115			5200
ПС 116	10250				ПН 116		ПНЛ 116						П 116		ОГ 116			5220
ПС 117	10350				ПН 117		ПНЛ 117						П 117		ОГ 117			5270
ПС 118	10450				ПН 118		ПНЛ 118						П 118		ОГ 118			5290
ПС 119	10575	800	7°30′	48	ПН 119	47	ПНЛ 119	У1.16	48	У2.16	48	48	П 119	48	ОГ 119	96	192	5410
ПС 120	10700				ПН 120		ПНЛ 120						П 120		ОГ 120			5430
ПС 121	10825				ПН 121		ПНЛ 121						П 121		ОГ 121			5500
ПС 122	10950				ПН 122		ПНЛ 122						П 122		ОГ 122			5520
ПС 123	11075	795	7°12′	50	ПН 123	49	ПНЛ 123	У1.17	50	У2.17	50	50	П 123	50	ОГ 123	100	200	5650
ПС 124	11200				ПН 124		ПНЛ 124						П 124		ОГ 124			5670
ПС 125	11325				ПН 125		ПНЛ 125						П 125		ОГ 125			5720
ПС 126	11450				ПН 126		ПНЛ 126						П 126		ОГ 126			5740
ПС 127	11575	795	6°55′	52	ПН 127	51	ПНЛ 127	У1.17	52	У2.17	52	52	П 127	52	ОГ 127	104	208	5880
ПС 128	11700				ПН 128		ПНЛ 128						П 128		ОГ 128			5900
ПС 129	11825				ПН 129		ПНЛ 129						П 129		ОГ 129			5960
ПС 130	11950				ПН 130		ПНЛ 130						П 130		ОГ 130			5980
ПС 131	12075	795	6°40′	54	ПН 131	53	ПНЛ 131	У1.18	54	У2.18	54	54	П 131	54	ОГ 131	108	216	6120
ПС 132	12200				ПН 132		ПНЛ 132						П 132		ОГ 132			6140
ПС 133	12325				ПН 133		ПНЛ 133						П 133		ОГ 133			6190
ПС 134	12450				ПН 134		ПНЛ 134						П 134		ОГ 134			6220
ПС 135	12575	795	6°26′	56	ПН 135	55	ПНЛ 135	У1.18	56	У2.18	56	56	П 135	56	ОГ 135	112	224	6340
ПС 136	12700				ПН 136		ПНЛ 136						П 136		ОГ 136			6370
ПС 137	12825				ПН 137		ПНЛ 137						П 137		ОГ 137			6420
ПС 138	12950				ПН 138		ПНЛ 138						П 138		ОГ 138			6450
ПС 139	13075	810	6°12′	58	ПН 139	57	ПНЛ 139	У1.19	58	У2.19	58	58	П 139	58	ОГ 139	116	232	6570
ПС 140	13200				ПН 140		ПНЛ 140						П 140		ОГ 140			6600
ПС 141	13325				ПН 141		ПНЛ 141						П 141		ОГ 141			6650
ПС 142	13450				ПН 142		ПНЛ 142						П 142		ОГ 142			6680
ПС 143	13575	810	6°	60	ПН 143	59	ПНЛ 143	У1.19	60	У2.19	60	60	П 143	60	ОГ 143	120	240	6820
ПС 144	13700				ПН 144		ПНЛ 144						П 144		ОГ 144			6850
ПС 145	13850				ПН 145		ПНЛ 145						П 145		ОГ 145			6890
ПС 146	13950				ПН 146		ПНЛ 146						П 146		ОГ 146			6900
ПС 147	14075	810	5°48′	62	ПН 147	61	ПНЛ 147	У1.19	62	У2.19	62	62	П 147	62	ОГ 147	124	248	7070
ПС 148	14200				ПН 148		ПНЛ 148						П 148		ОГ 148			7100
ПС 149	14325				ПН 149		ПНЛ 149						П 149		ОГ 149			7130
ПС 150	14450				ПН 150		ПНЛ 150						П 150		ОГ 150			7150
ПС 151	14575	810	5°37′	64	ПН 151	63	ПНЛ 151	У1.20	64	У2.20	64	64	П 151	64	ОГ 151	128	256	7300
ПС 152	14700				ПН 152		ПНЛ 152						П 152		ОГ 152			7320
ПС 153	14825				ПН 153		ПНЛ 153						П 153		ОГ 153			7350
ПС 154	14950				ПН 154		ПНЛ 154						П 154		ОГ 154			7370
ПС 155	15075	810	5°27′	66	ПН 155	65	ПНЛ 155	У1.20	66	У2.20	66	66	П 155	66	ОГ 155	132	264	7520
ПС 156	15200				ПН 156		ПНЛ 156						П 156		ОГ 156			7550
ПС 157	15325				ПН 157		ПНЛ 157						П 157		ОГ 157			7590
ПС 158	15450				ПН 158		ПНЛ 158						П 158		ОГ 158			7620
ПС 159	15575	810	5°18′	68	ПН 159	67	ПНЛ 159	У1.20	68	У2.20	68	68	П 159	68	ОГ 159	136	272	7720
ПС 160	15700				ПН 160		ПНЛ 160						П 160		ОГ 160			7760
ПС 161	15825				ПН 161		ПНЛ 161						П 161		ОГ 161			7820
ПС 162	15950			—	ПН 162		ПНЛ 162						П 162		ОГ 162			7860

Н 10489 Вып. 1

Инв. № подл. | Подпись и дата | Взам. инв. №

ГИП	Гребенников		13.11.85
Н. контр.	Каржихина		13.11.85
Нач. отд.	Лебедев		11.11.85
Гл. констр.	Крылова		10.11.85
Рук. гр.	Корсунский		6.11.85

3.018.2-1.1-04КМ

Таблица для выбора площадок светофорных марок ПС 109...ПС 162

Стадия	Лист	Листов
Р		1

ЗНИИПИ ТЕПЛОПРОЕКТ

Формат А2

Марка площадки	R, мм	A, мм	α°	Количество (шт.) и марка элементов на площадку: Кронштейн КП Кол.	Панель настила ПН Марка	Кол.	Панель настила с люком 4 шт. Марка	Уголки опорные У1 Марка	Кол.	У2 Марка	Кол.	Элементы ограждения: Стойка С Кол.	Перила П Марка	Кол.	Полоса ОГ Марка	Кол.	Шайба Ш Кол	Масса площадки, кг
ПС 163	16075	810	5°09′	70	ПН 163	69	ПНА 163	У1.21	70	У2.21	70	70	П 163	70	ОГ 163	140	280	8000
ПС 164	16200				ПН 164		ПНА 164						П 164		ОГ 164			8030
ПС 165	16325				ПН 165		ПНА 165						П 165		ОГ 165			8060
ПС 166	16450				ПН 166		ПНА 166						П 166		ОГ 166			8080
ПС 167	16575	810	5°	72	ПН 167	71	ПНА 167	У1.21	72	У2.21	72	72	П 167	72	ОГ 167	144	288	8220
ПС 168	16700				ПН 168		ПНА 168						П 168		ОГ 168			8260
ПС 169	16825				ПН 169		ПНА 169						П 169		ОГ 169			8290
ПС 170	16950				ПН 170		ПНА 170						П 170		ОГ 170			8320
ПС 171	17075	810	4°52′	74	ПН 171	73	ПНА 171	У1.21	74	У2.21	74	74	П 171	74	ОГ 171	148	296	8470
ПС 172	17200				ПН 172		ПНА 172						П 172		ОГ 172			8490
ПС 173	17325				ПН 173		ПНА 173						П 173		ОГ 173			8520
ПС 174	17450				ПН 174		ПНА 174						П 174		ОГ 174			8550
ПС 175	17575	810	4°44′	76	ПН 175	75	ПНА 175	У1.22	76	У2.22	76	76	П 175	76	ОГ 175	152	304	8680
ПС 176	17700				ПН 176		ПНА 176						П 176		ОГ 176			8710
ПС 177	17825				ПН 177		ПНА 177						П 177		ОГ 177			8760
ПС 178	17950				ПН 178		ПНА 178						П 178		ОГ 178			8780
ПС 179	18075	810	4°37′	78	ПН 179	77	ПНА 179	У1.22	78	У2.22	78	78	П 179	78	ОГ 179	156	312	8940
ПС 180	18200				ПН 180		ПНА 180						П 180		ОГ 180			8970
ПС 181	18325				ПН 181		ПНА 181						П 181		ОГ 181			9000
ПС 182	18450				ПН 182		ПНА 182						П 182		ОГ 182			9030
ПС 183	18575	810	4°30′	80	ПН 183	79	ПНА 183	У1.22	80	У2.22	80	80	П 183	80	ОГ 183	160	320	9170
ПС 184	18700				ПН 184		ПНА 184						П 184		ОГ 184			9190
ПС 185	18825				ПН 185		ПНА 185						П 185		ОГ 185			9220
ПС 186	18950				ПН 186		ПНА 186						П 186		ОГ 186			9240
ПС 187	19075	810	4°23′	82	ПН 187	81	ПНА 187	У1.22	82	У2.22	82	82	П 187	82	ОГ 187	164	328	9390
ПС 188	19200				ПН 188		ПНА 188						П 188		ОГ 188			9410
ПС 189	19325				ПН 189		ПНА 189						П 189		ОГ 189			9440
ПС 190	19450				ПН 190		ПНА 190						П 190		ОГ 190			9460
ПС 191	19575	810	4°17′	84	ПН 191	83	ПНА 191	У1.22	84	У2.22	84	84	П 191	84	ОГ 191	168	336	9630
ПС 192	19700				ПН 192		ПНА 192						П 192		ОГ 192			9650
ПС 193	19825				ПН 193		ПНА 193						П 193		ОГ 193			9680
ПС 194	19950				ПН 194		ПНА 194						П 194		ОГ 194			9700
ПС 195	20000	810	4°11′	86	ПН 195	85	ПНА 195	У1.23	86	У2.23	86	86	П 195	86	ОГ 195	172	344	9840
ПС 196	20125				ПН 196		ПНА 196						П 196		ОГ 196			9860
ПС 197	20250				ПН 197		ПНА 197						П 197		ОГ 197			9880
ПС 198	20375				ПН 198		ПНА 198						П 198		ОГ 198			9910
ПС 199	20500				ПН 199		ПНА 199						П 199		ОГ 199			9930
ПС 200	20625	810	4°05′	88	ПН 200	87	ПНА 200	У1.23	88	У2.23	88	88	П 200	88	ОГ 200	176	352	10090
ПС 201	20750				ПН 201		ПНА 201						П 201		ОГ 201			10110
ПС 202	20875				ПН 202		ПНА 202						П 202		ОГ 202			10140
ПС 203	21000				ПН 203		ПНА 203						П 203		ОГ 203			10160
ПС 204	21125	810	4°	90	ПН 204	89	ПНА 204	У1.23	90	У2.23	90	90	П 204	90	ОГ 204	180	360	10330
ПС 205	21250				ПН 205		ПНА 205						П 205		ОГ 205			10360
ПС 206	21375				ПН 206		ПНА 206						П 206		ОГ 206			10390
ПС 207	21500				ПН 207		ПНА 207						П 207		ОГ 207			10410
ПС 208	21625	810	3°54′	92	ПН 208	91	ПНА 208	У1.23	92	У2.23	92	92	П 208	92	ОГ 208	184	368	10550
ПС 209	21750				ПН 209		ПНА 209						П 209		ОГ 209			10580
ПС 210	21875				ПН 210		ПНА 210						П 210		ОГ 210			10600
ПС 211	22000				ПН 211		ПНА 211						П 211		ОГ 211			10630

Н10489
Вып. 1

Взам. инв. № | Подпись и дата | Инв. № подл.

ГИП	Гребенщиков		13.11.85
Н. контр.	Коржихина		13.11.85
Нач. отд.	Лебедев		11.11.85
Гл. констр.	Крылова		10.11.85
Рук. гр.	Корсунский		6.11.85

3.018.2-1.1-05КМ

Таблица для выбора площадок светофорных марок ПС 163...ПС 211

Стадия	Лист	Листов
Р		

ВНИИ ТЕПЛОПРОЕКТ

Формат А2

1-1

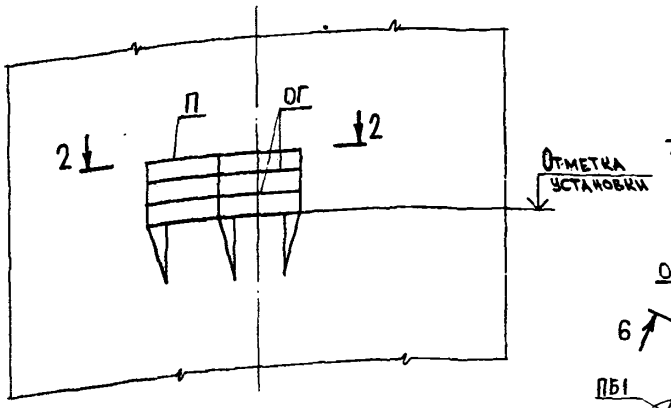

2-2

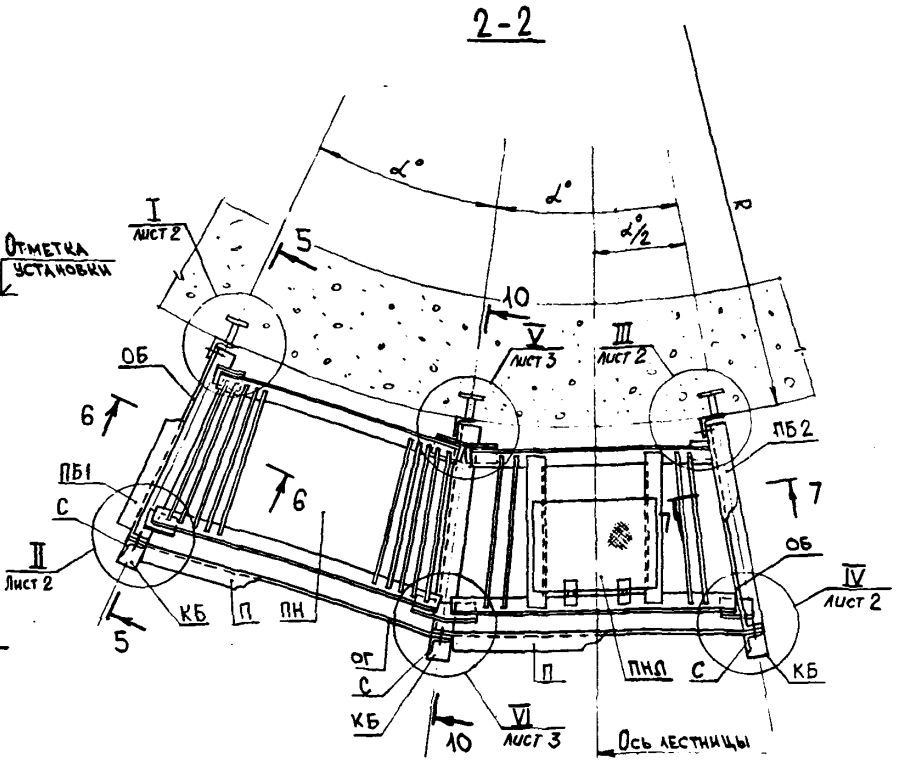

Схема расположения элементов

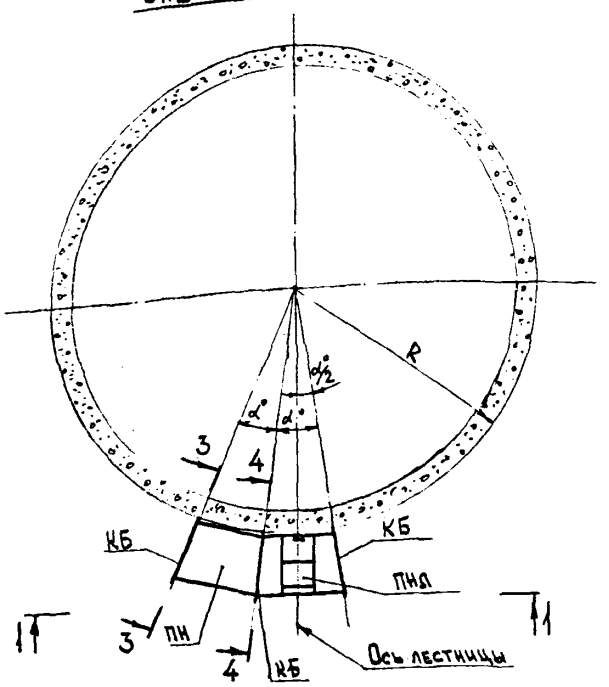

1. Размеры „R", „Я", „α°" даны в габарите на документах 07КМ, 08КМ настоящего выпуска.
2. Уголки опорные У1...У4 приварить к кронштейнам КБ по ГОСТ 5264-80, тип шва Н1. Высота шва 8мм. Электроды типа Э42 по ГОСТ 9467-75.
3. Перед установкой элементов балкона на место произвести контрольную сборку их на земле.
4. Панель настила с люком располагать по оси лестницы.
5. Полезная нормативная нагрузка на балкон принята 3 кН/м² (300 кгс/м²); коэффициент перегрузки – 1,2
6. Разрезы 5-5...7-7 даны на листе 2, разрез 10-10 – на листе 3.
7. Геометрические размеры панелей ПН и ПНЛ даны на документе 11КМ, а элементов ограждения П и ОГ на документах 18 и 19 настоящего выпуска.
8. Марки элементов ПН, ПНЛ, П, ОГ, У1, У2 на данном чертеже условно показаны без цифрового обозначения.
9. R – радиус железобетонного ствола на отметке установки балкона.

3-3

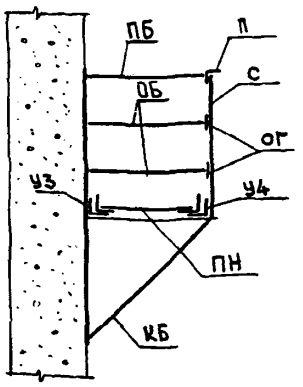

4-4

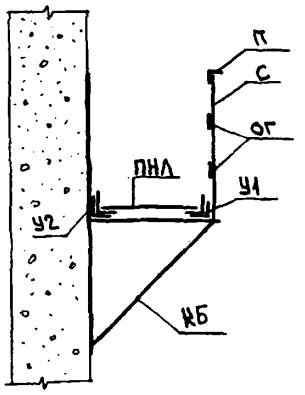

Количество элементов на один балкон

Марка элемента	КБ	У1	У2	У3	У4	Ш	ПН	ПНЛ	С	П	ПБ1	ПБ2	ОГ	ОГБ
Количество, шт	3	1	1	2	2	8	1	1	3	2	1	1	4	4

ГИП	Гребенников		15.11.85
Н. контр	Коржихина		15.11.85
Нач. отд	Лебедев		15.11.85
Гл. констр	Крылова		15.11.85
Рук. гр.	Корсунский		15.11.85
Инж.	Карелина		15.11.85

3.018.2-1.1-ОБКМ

Схема расположения элементов балкона

Стадия	Лист	Листов
Р	1	3

ВНИПИ ТЕПЛОПРОЕКТ

Инв. № подл. | Подпись и дата | Взам. инв. №

Н 10489 Вып. 1

Формат А2

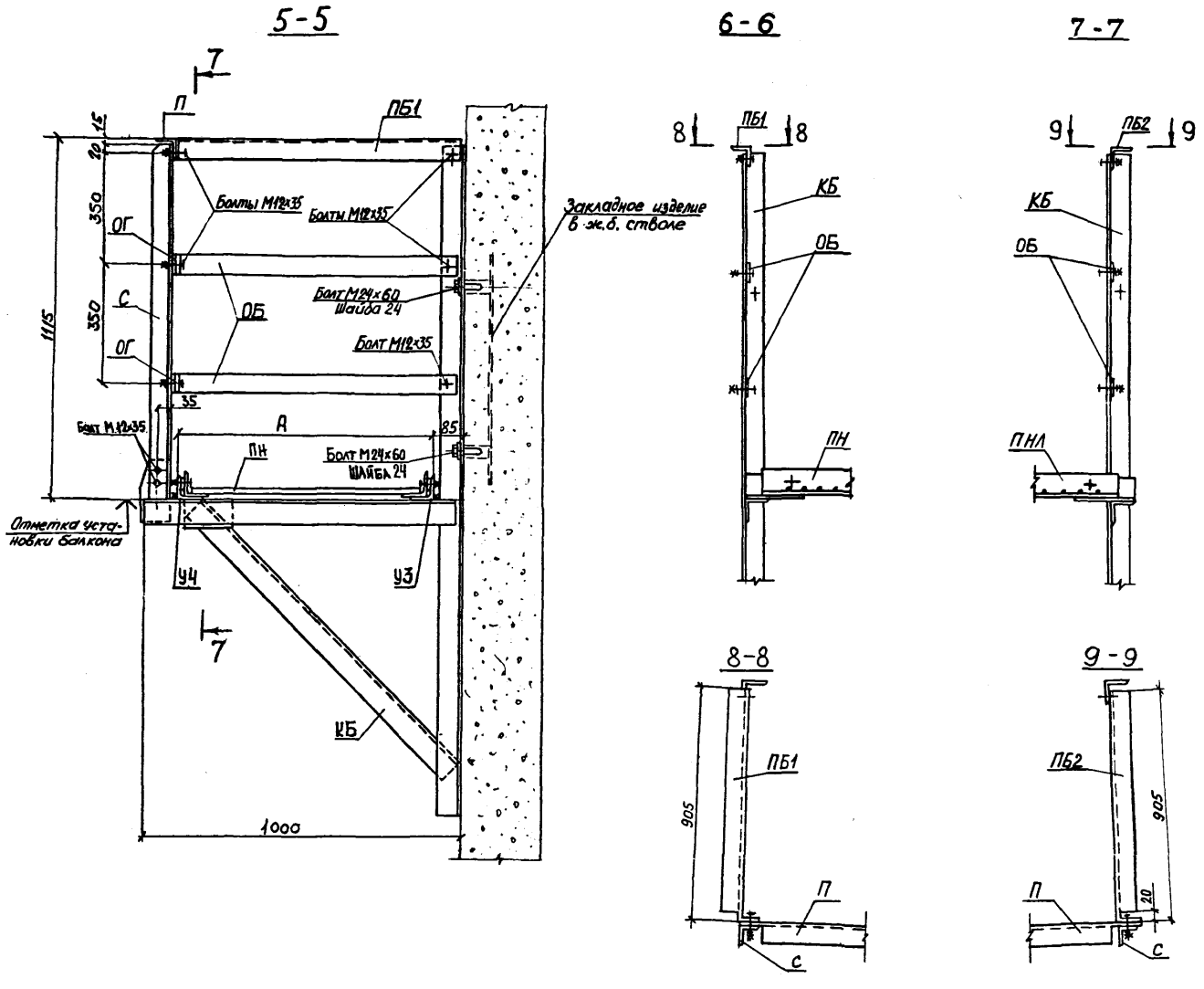

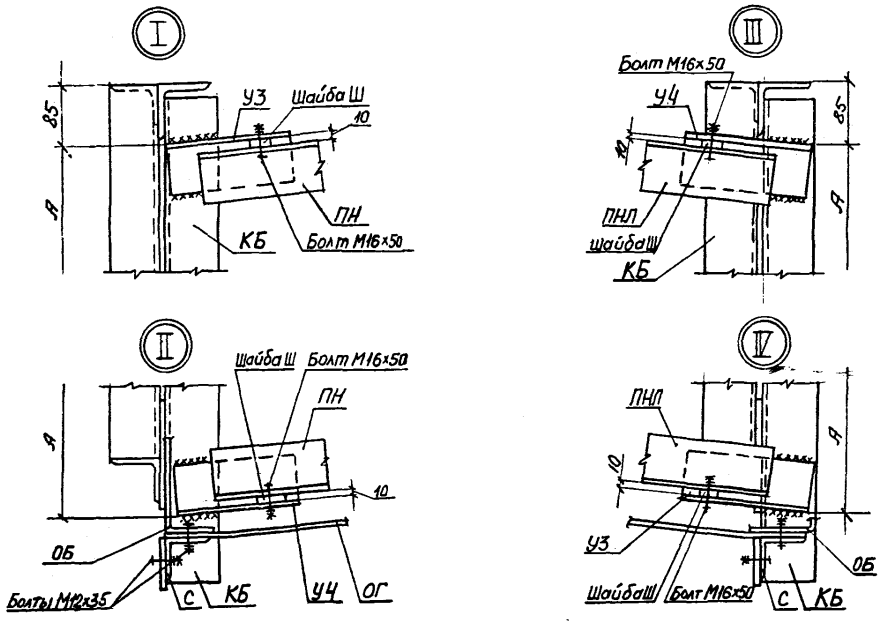

Н10489
Вып. 1

Инв. № подл.	Подпись и дата	Взам. инв. №

3.018.2-1.1-06КМ

Лист 2

Формат А2

10-10

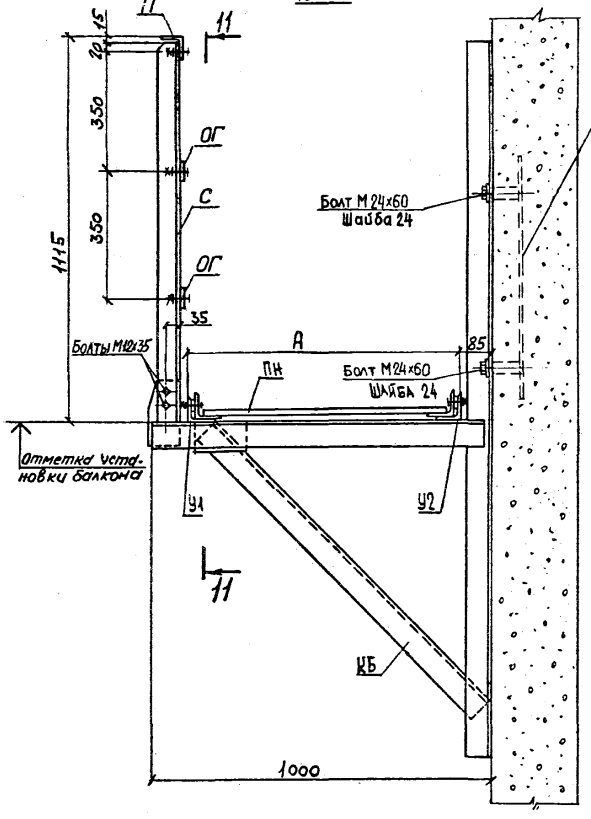

11-11

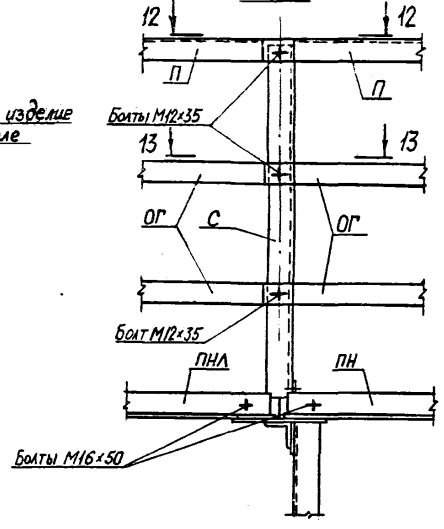

12-12

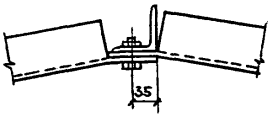

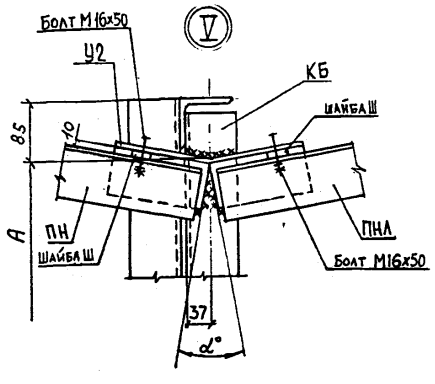

13-13

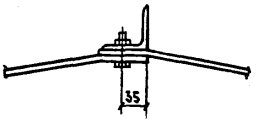

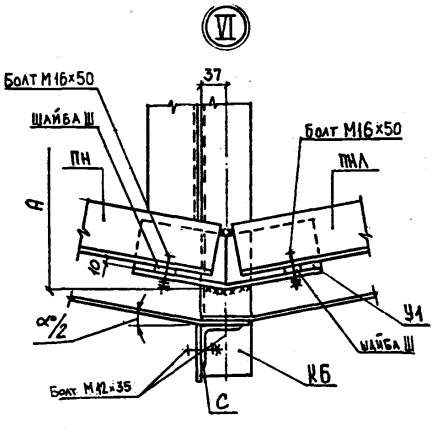

Марки элементов У1, У2, ПН, П, ОГ на данном чертеже условно даны без цифрового обозначения

Марка балкона	Размеры R, мм	A, мм	α°	Марки элементов балкона: Панель настила ПН	ПНА	Ограждение П	ОГ	Уголки опорные У1	У2
БН 1	2000	815	25°43′	ПН 1	ПНА 1	П 1	ОГ 1	У1.1	У2.1
БН 2	2050			ПН 2	ПНА 2	П 2	ОГ 2		
БН 3	2100			ПН 3	ПНА 3	П 3	ОГ 3		
БН 4	2150			ПН 4	ПНА 4	П 4	ОГ 4		
БН 5	2200			ПН 5	ПНА 5	П 5	ОГ 5		
БН 6	2250			ПН 6	ПНА 6	П 6	ОГ 6		
БН 7	2300			ПН 7	ПНА 7	П 7	ОГ 7		
БН 8	2350			ПН 8	ПНА 8	П 8	ОГ 8		
БН 9	2400			ПН 9	ПНА 9	П 9	ОГ 9		
БН 10	2450			ПН 10	ПНА 10	П 10	ОГ 10		
БН 11	2500			ПН 11	ПНА 11	П 11	ОГ 11		
БН 12	2550			ПН 12	ПНА 12	П 12	ОГ 12		
БН 13	2600			ПН 13	ПНА 13	П 13	ОГ 13		
БН 14	2650			ПН 14	ПНА 14	П 14	ОГ 14		
БН 15	2700			ПН 15	ПНА 15	П 15	ОГ 15		
БН 16	2750			ПН 16	ПНА 16	П 16	ОГ 16		
БН 17	2800	810	22°30′	ПН 17	ПНА 17	П 17	ОГ 17	У1.2	У2.2
БН 18	2850			ПН 18	ПНА 18	П 18	ОГ 18		
БН 19	2900			ПН 19	ПНА 19	П 19	ОГ 19		
БН 20	2950			ПН 20	ПНА 20	П 20	ОГ 20		
БН 21	3000	815		ПН 21	ПНА 21	П 21	ОГ 21		
БН 22	3050			ПН 22	ПНА 22	П 22	ОГ 22		
БН 23	3100			ПН 23	ПНА 23	П 23	ОГ 23		
БН 24	3150			ПН 24	ПНА 24	П 24	ОГ 24		
БН 25	3200	820		ПН 25	ПНА 25	П 25	ОГ 25		
БН 26	3250			ПН 26	ПНА 26	П 26	ОГ 26		
БН 27	3300			ПН 27	ПНА 27	П 27	ОГ 27		
БН 28	3350			ПН 28	ПНА 28	П 28	ОГ 28		
БН 29	3400			ПН 29	ПНА 29	П 29	ОГ 29		
БН 30	3450			ПН 30	ПНА 30	П 30	ОГ 30		
БН 31	3500			ПН 31	ПНА 31	П 31	ОГ 31		
БН 32	3550	805	20°	ПН 32	ПНА 32	П 32	ОГ 32	У1.3	У2.3
БН 33	3600			ПН 33	ПНА 33	П 33	ОГ 33		
БН 34	3650			ПН 34	ПНА 34	П 34	ОГ 34		
БН 35	3700	810		ПН 35	ПНА 35	П 35	ОГ 35		
БН 36	3750			ПН 36	ПНА 36	П 36	ОГ 36		
БН 37	3800			ПН 37	ПНА 37	П 37	ОГ 37		
БН 38	3850			ПН 38	ПНА 38	П 38	ОГ 38		
БН 39	3900			ПН 39	ПНА 39	П 39	ОГ 39		
БН 40	3950			ПН 40	ПНА 40	П 40	ОГ 40		
БН 41	4000			ПН 41	ПНА 41	П 41	ОГ 41		
БН 42	4050	805	18°	ПН 42	ПНА 42	П 42	ОГ 42	У1.4	У2.4
БН 43	4125			ПН 43	ПНА 43	П 43	ОГ 43		
БН 44	4200			ПН 44	ПНА 44	П 44	ОГ 44		
БН 45	4275			ПН 45	ПНА 45	П 45	ОГ 45		
БН 46	4350			ПН 46	ПНА 46	П 46	ОГ 46		
БН 47	4425			ПН 47	ПНА 47	П 47	ОГ 47		
БН 48	4500			ПН 48	ПНА 48	П 48	ОГ 48		
БН 49	4550	790	15°	ПН 49	ПНА 49	П 49	ОГ 49	У1.5	У2.5
БН 50	4625			ПН 50	ПНА 50	П 50	ОГ 50		
БН 51	4700			ПН 51	ПНА 51	П 51	ОГ 51		
БН 52	4775			ПН 52	ПНА 52	П 52	ОГ 52		
БН 53	4850			ПН 53	ПНА 53	П 53	ОГ 53		
БН 54	4925	795		ПН 54	ПНА 54	П 54	ОГ 54		
БН 55	5000			ПН 55	ПНА 55	П 55	ОГ 55		
БН 56	5050	790	13°51′	ПН 56	ПНА 56	П 56	ОГ 56	У1.6	У2.6
БН 57	5125			ПН 57	ПНА 57	П 57	ОГ 57		
БН 58	5200			ПН 58	ПНА 58	П 58	ОГ 58		
БН 59	5275			ПН 59	ПНА 59	П 59	ОГ 59		

Продолжение

Марка балкона	Размеры R, мм	A, мм	α°	Марки элементов балкона: Панель настила ПН	ПНА	Ограждение П	ОГ	Уголки опорные У1	У2
БН 60	5350	795	13°51′	ПН 60	ПНА 60	П 60	ОГ 60	У1.6	У2.6
БН 61	5425			ПН 61	ПНА 61	П 61	ОГ 61		
БН 62	5500			ПН 62	ПНА 62	П 62	ОГ 62		
БН 63	5550	795	12°51′	ПН 63	ПНА 63	П 63	ОГ 63	У1.7	У2.7
БН 64	5625			ПН 64	ПНА 64	П 64	ОГ 64		
БН 65	5700			ПН 65	ПНА 65	П 65	ОГ 65		
БН 66	5775			ПН 66	ПНА 66	П 66	ОГ 66		
БН 67	5850			ПН 67	ПНА 67	П 67	ОГ 67		
БН 68	5925			ПН 68	ПНА 68	П 68	ОГ 68		
БН 69	6000			ПН 69	ПНА 69	П 69	ОГ 69		
БН 70	6075	790	12°	ПН 70	ПНА 70	П 70	ОГ 70	У1.8	У2.8
БН 71	6150			ПН 71	ПНА 71	П 71	ОГ 71		
БН 72	6225			ПН 72	ПНА 72	П 72	ОГ 72		
БН 73	6300			ПН 73	ПНА 73	П 73	ОГ 73		
БН 74	6375	795		ПН 74	ПНА 74	П 74	ОГ 74		
БН 75	6450			ПН 75	ПНА 75	П 75	ОГ 75		
БН 76	6525	795	11°15′	ПН 76	ПНА 76	П 76	ОГ 76	У1.9	У2.9
БН 77	6600			ПН 77	ПНА 77	П 77	ОГ 77		
БН 78	6675			ПН 78	ПНА 78	П 78	ОГ 78		
БН 79	6750			ПН 79	ПНА 79	П 79	ОГ 79		
БН 80	6825			ПН 80	ПНА 80	П 80	ОГ 80		
БН 81	6900			ПН 81	ПНА 81	П 81	ОГ 81		
БН 82	6975			ПН 82	ПНА 82	П 82	ОГ 82		
БН 83	7050	790	10°35′	ПН 83	ПНА 83	П 83	ОГ 83	У1.10	У2.10
БН 84	7125			ПН 84	ПНА 84	П 84	ОГ 84		
БН 85	7200	795		ПН 85	ПНА 85	П 85	ОГ 85		
БН 86	7275			ПН 86	ПНА 86	П 86	ОГ 86		
БН 87	7375			ПН 87	ПНА 87	П 87	ОГ 87		
БН 88	7475			ПН 88	ПНА 88	П 88	ОГ 88		
БН 89	7550	795	10°	ПН 89	ПНА 89	П 89	ОГ 89	У1.11	У2.11
БН 90	7650			ПН 90	ПНА 90	П 90	ОГ 90		
БН 91	7750			ПН 91	ПНА 91	П 91	ОГ 91		
БН 92	7850			ПН 92	ПНА 92	П 92	ОГ 92		
БН 93	7950			ПН 93	ПНА 93	П 93	ОГ 93		
БН 94	8050	790	9°28′	ПН 94	ПНА 94	П 94	ОГ 94	У1.12	У2.12
БН 95	8150			ПН 95	ПНА 95	П 95	ОГ 95		
БН 96	8250			ПН 96	ПНА 96	П 96	ОГ 96		
БН 97	8350	795		ПН 97	ПНА 97	П 97	ОГ 97		
БН 98	8450			ПН 98	ПНА 98	П 98	ОГ 98		
БН 99	8550	800	9°	ПН 99	ПНА 99	П 99	ОГ 99	У1.13	У2.13
БН 100	8650			ПН 100	ПНА 100	П 100	ОГ 100		
БН 101	8750			ПН 101	ПНА 101	П 101	ОГ 101		
БН 102	8850			ПН 102	ПНА 102	П 102	ОГ 102		
БН 103	8950			ПН 103	ПНА 103	П 103	ОГ 103		
БН 104	9050	795	8°34′	ПН 104	ПНА 104	П 104	ОГ 104	У1.14	У2.14
БН 105	9150			ПН 105	ПНА 105	П 105	ОГ 105		
БН 106	9250			ПН 106	ПНА 106	П 106	ОГ 106		
БН 107	9350			ПН 107	ПНА 107	П 107	ОГ 107		
БН 108	9450			ПН 108	ПНА 108	П 108	ОГ 108		

Масса металлоконструкций балкона 340 кг.

Н10489
Вып. 1

Взам. инв. № | Подпись и дата | Инв. № подл.

ГИП	Гребенников		6.11.85
Н. контр.	Каржицина		6.11.85
Нач. отд.	Лебедев		6.11.85
Гл. констр.	Крылова		10.11.85
Рук. гр.	Коренчинский		6.11.85

3.018.2-1.1-07КМ

Таблица для выбора балконов марки БН 1 ... БН 108

Стадия	Лист	Листов
Р		1

ВНИПИ ТЕПЛОПРОЕКТ

Формат А2

Марка балкона	Размеры R, мм	A, мм	α°	Марки элементов балкона: Панель настила ПН	ПНА	Ограждение П	ОГ	Уголки опорные У1	У2
БН 109	9550	800	8°11′	ПН 109	ПНА 109	П 109	ОГ 109	У1.15	У2.15
БН 110	9650			ПН 110	ПНА 110	П 110	ОГ 110		
БН 111	9750			ПН 111	ПНА 111	П 111	ОГ 111		
БН 112	9850			ПН 112	ПНА 112	П 112	ОГ 112		
БН 113	9950			ПН 113	ПНА 113	П 113	ОГ 113		
БН 114	10050	800	7°50′	ПН 114	ПНА 114	П 114	ОГ 114	У1.15	У2.15
БН 115	10150			ПН 115	ПНА 115	П 115	ОГ 115		
БН 116	10250			ПН 116	ПНА 116	П 116	ОГ 116		
БН 117	10350			ПН 117	ПНА 117	П 117	ОГ 117		
БН 118	10450			ПН 118	ПНА 118	П 118	ОГ 118		
БН 119	10575	800	7°30′	ПН 119	ПНА 119	П 119	ОГ 119	У1.16	У2.16
БН 120	10700			ПН 120	ПНА 120	П 120	ОГ 120		
БН 121	10825			ПН 121	ПНА 121	П 121	ОГ 121		
БН 122	10950			ПН 122	ПНА 122	П 122	ОГ 122		
БН 123	11075	795	7°12′	ПН 123	ПНА 123	П 123	ОГ 123	У1.17	У2.17
БН 124	11200			ПН 124	ПНА 124	П 124	ОГ 124		
БН 125	11325			ПН 125	ПНА 125	П 125	ОГ 125		
БН 126	11450			ПН 126	ПНА 126	П 126	ОГ 126		
БН 127	11575	795	6°55′	ПН 127	ПНА 127	П 127	ОГ 127	У1.17	У2.17
БН 128	11700			ПН 128	ПНА 128	П 128	ОГ 128		
БН 129	11825			ПН 129	ПНА 129	П 129	ОГ 129		
БН 130	11950			ПН 130	ПНА 130	П 130	ОГ 130		
БН 131	12075	795	6°40′	ПН 131	ПНА 131	П 131	ОГ 131	У1.18	У2.18
БН 132	12200			ПН 132	ПНА 132	П 132	ОГ 132		
БН 133	12325			ПН 133	ПНА 133	П 133	ОГ 133		
БН 134	12450			ПН 134	ПНА 134	П 134	ОГ 134		
БН 135	12575	795	6°26′	ПН 135	ПНА 135	П 135	ОГ 135	У1.18	У2.18
БН 136	12700			ПН 136	ПНА 136	П 136	ОГ 136		
БН 137	12825			ПН 137	ПНА 137	П 137	ОГ 137		
БН 138	12950			ПН 138	ПНА 138	П 138	ОГ 138		
БН 139	13075	810	6°12′	ПН 139	ПНА 139	П 139	ОГ 139	У1.19	У2.19
БН 140	13200			ПН 140	ПНА 140	П 140	ОГ 140		
БН 141	13325			ПН 141	ПНА 141	П 141	ОГ 141		
БН 142	13450			ПН 142	ПНА 142	П 142	ОГ 142		
БН 143	13575	810	6°	ПН 143	ПНА 143	П 143	ОГ 143	У1.19	У2.19
БН 144	13700			ПН 144	ПНА 144	П 144	ОГ 144		
БН 145	13825			ПН 145	ПНА 145	П 145	ОГ 145		
БН 146	13950			ПН 146	ПНА 146	П 146	ОГ 146		
БН 147	14075	810	5°48′	ПН 147	ПНА 147	П 147	ОГ 147	У1.19	У2.19
БН 148	14200			ПН 148	ПНА 148	П 148	ОГ 148		
БН 149	14325			ПН 149	ПНА 149	П 149	ОГ 149		
БН 150	14450			ПН 150	ПНА 150	П 150	ОГ 150		
БН 151	14575	810	5°37′	ПН 151	ПНА 151	П 151	ОГ 151	У1.20	У2.20
БН 152	14700			ПН 152	ПНА 152	П 152	ОГ 152		
БН 153	14825			ПН 153	ПНА 153	П 153	ОГ 153		
БН 154	14950			ПН 154	ПНА 154	П 154	ОГ 154		
БН 155	15075	810	5°27′	ПН 155	ПНА 155	П 155	ОГ 155	У1.20	У2.20
БН 156	15200			ПН 156	ПНА 156	П 156	ОГ 156		
БН 157	15325			ПН 157	ПНА 157	П 157	ОГ 157		
БН 158	15450			ПН 158	ПНА 158	П 158	ОГ 158		
БН 159	15575	810	5°18′	ПН 159	ПНА 159	П 159	ОГ 159	У1.20	У2.20
БН 160	15700			ПН 160	ПНА 160	П 160	ОГ 160		
БН 161	15825			ПН 161	ПНА 161	П 161	ОГ 161		
БН 162	15950			ПН 162	ПНА 162	П 162	ОГ 162		
БН 163	16075	810	5°09′	ПН 163	ПНА 163	П 163	ОГ 163	У1.21	У2.21
БН 164	16200			ПН 164	ПНА 164	П 164	ОГ 164		
БН 165	16325			ПН 165	ПНА 165	П 165	ОГ 165		
БН 166	16450			ПН 166	ПНА 166	П 166	ОГ 166		

Продолжение

Марка балкона	Размеры R, мм	A, мм	α°	Марки элементов балкона: Панель настила ПН	ПНА	Ограждение П	ОГ	Уголки опорные У1	У2
БН 167	16575	810	5°	ПН 167	ПНА 167	П 167	ОГ 167	У1.21	У2.21
БН 168	16700			ПН 168	ПНА 168	П 168	ОГ 168		
БН 169	16825			ПН 169	ПНА 169	П 169	ОГ 169		
БН 170	16950			ПН 170	ПНА 170	П 170	ОГ 170		
БН 171	17075	810	4°52′	ПН 171	ПНА 171	П 171	ОГ 171	У1.21	У2.21
БН 172	17200			ПН 172	ПНА 172	П 172	ОГ 172		
БН 173	17325			ПН 173	ПНА 173	П 173	ОГ 173		
БН 174	17450			ПН 174	ПНА 174	П 174	ОГ 174		
БН 175	17575	810	4°44′	ПН 175	ПНА 175	П 175	ОГ 175	У1.22	У2.22
БН 176	17700			ПН 176	ПНА 176	П 176	ОГ 176		
БН 177	17825			ПН 177	ПНА 177	П 177	ОГ 177		
БН 178	17950			ПН 178	ПНА 178	П 178	ОГ 178		
БН 179	18075	810	4°37′	ПН 179	ПНА 179	П 179	ОГ 179	У1.22	У2.22
БН 180	18200			ПН 180	ПНА 180	П 180	ОГ 180		
БН 181	18325			ПН 181	ПНА 181	П 181	ОГ 181		
БН 182	18450			ПН 182	ПНА 182	П 182	ОГ 182		
БН 183	18575	810	4°30′	ПН 183	ПНА 183	П 183	ОГ 183	У1.22	У2.22
БН 184	18700			ПН 184	ПНА 184	П 184	ОГ 184		
БН 185	18825			ПН 185	ПНА 185	П 185	ОГ 185		
БН 186	18950			ПН 186	ПНА 186	П 186	ОГ 186		
БН 187	19075	810	4°23′	ПН 187	ПНА 187	П 187	ОГ 187	У1.22	У2.22
БН 188	19200			ПН 188	ПНА 188	П 188	ОГ 188		
БН 189	19325			ПН 189	ПНА 189	П 189	ОГ 189		
БН 190	19450			ПН 190	ПНА 190	П 190	ОГ 190		
БН 191	19575	810	4°17′	ПН 191	ПНА 191	П 191	ОГ 191	У1.22	У2.22
БН 192	19700			ПН 192	ПНА 192	П 192	ОГ 192		
БН 193	19825			ПН 193	ПНА 193	П 193	ОГ 193		
БН 194	19950			ПН 194	ПНА 194	П 194	ОГ 194		
БН 195	20000	810	4°11′	ПН 195	ПНА 195	П 195	ОГ 195	У1.23	У2.23
БН 196	20125			ПН 196	ПНА 196	П 196	ОГ 196		
БН 197	20250			ПН 197	ПНА 197	П 197	ОГ 197		
БН 198	20375			ПН 198	ПНА 198	П 198	ОГ 198		
БН 199	20500			ПН 199	ПНА 199	П 199	ОГ 199		
БН 200	20625	810	4°05′	ПН 200	ПНА 200	П 200	ОГ 200	У1.23	У2.23
БН 201	20750			ПН 201	ПНА 201	П 201	ОГ 201		
БН 202	20875			ПН 202	ПНА 202	П 202	ОГ 202		
БН 203	21000			ПН 203	ПНА 203	П 203	ОГ 203		
БН 204	21125	810	4°	ПН 204	ПНА 204	П 204	ОГ 204	У1.23	У2.23
БН 205	21250			ПН 205	ПНА 205	П 205	ОГ 205		
БН 206	21375			ПН 206	ПНА 206	П 206	ОГ 206		
БН 207	21500			ПН 207	ПНА 207	П 207	ОГ 207		
БН 208	21625	810	3°54′	ПН 208	ПНА 208	П 208	ОГ 208	У1.23	У2.23
БН 209	21750			ПН 209	ПНА 209	П 209	ОГ 209		
БН 210	21875			ПН 210	ПНА 210	П 210	ОГ 210		
БН 211	22000			ПН 211	ПНА 211	П 211	ОГ 211		

Масса металлоконструкций балкона 340 кг.

Н10489 Вып. 1

Взам. инв. №

Подпись и дата

Инв. № подл.

ГИП	Гребенников		19.11.85
Н. контр.	Корзихина		19.11.85
Нач. отд.	Леведев		11.11.85
Гл. констр.	Крылова		10.11.85
Рук. гр.	Корсунский		6.11.85

3.018.2-1.1-08КМ

Таблица для выбора балконов марки БН 109 ... БН 211

Стадия	Лист	Листов
Р		1

ВНИПИ ТЕПЛОПРОЕКТ

Формат А2

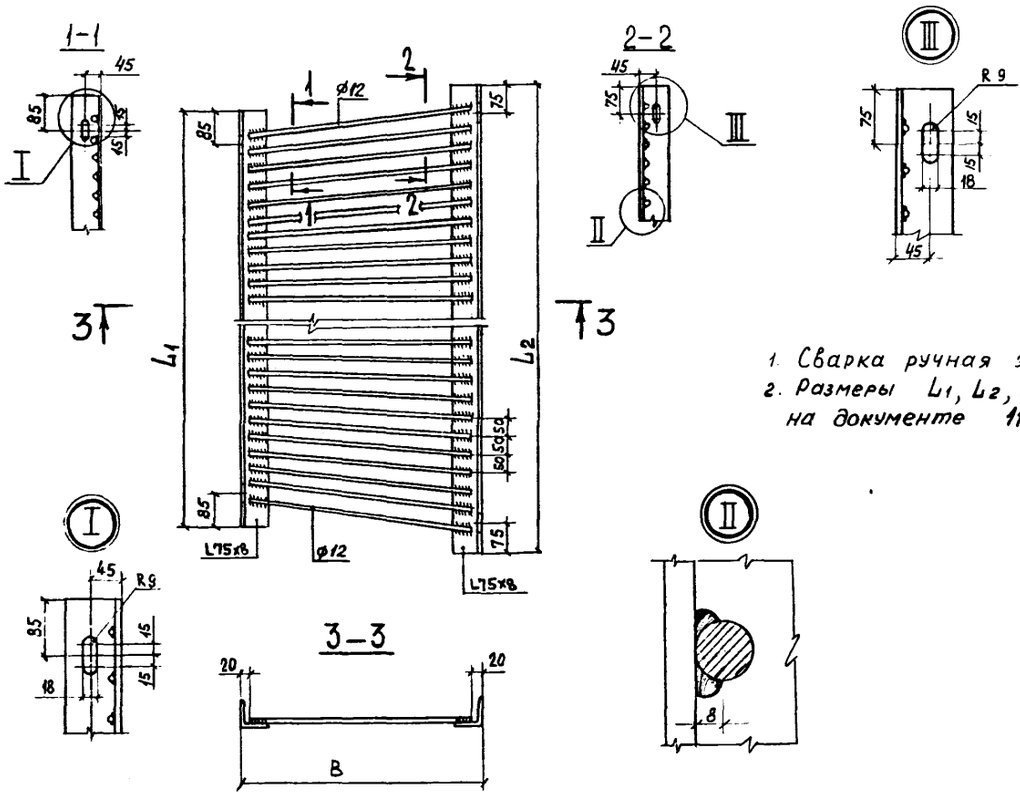

1. Сварка ручная электродуговая.
2. Размеры L_1, L_2, B даны в таблице на документе 11 КМ настоящего выпуска.

				3.018.2-1.1-09КМ			
ГИП	Гребенников		13.11.85				
Н. контр.	Коржихина		13.11.85		Стадия	Лист	Листов
Нач. отд.	Лебедев		10.11.85	Панель настила ПН	Р		1
Гл. констр.	Крылова		10.11.85			ВНИПИ ТЕПЛОПРОЕКТ	
Рук. гр.	Корсунский		6.11.85				
Инж.	Карелина		5.11.85				

Формат А3

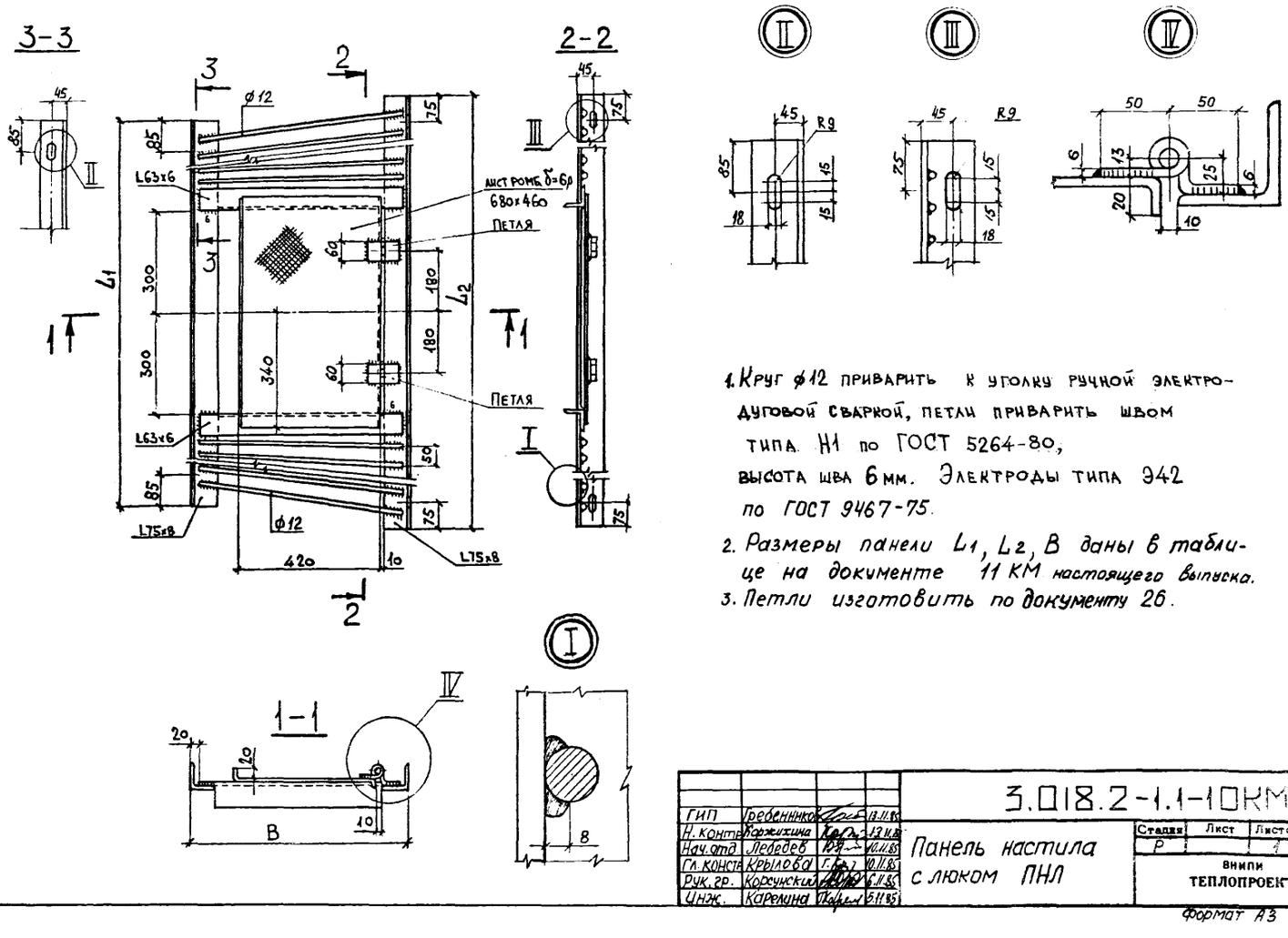

1. Круг ф12 приварить к уголку ручной электродуговой сваркой, петли приварить швом типа Н1 по ГОСТ 5264-80, высота шва 6 мм. Электроды типа Э42 по ГОСТ 9467-75.
2. Размеры панели L_1, L_2, B даны в таблице на документе 11 КМ настоящего выпуска.
3. Петли изготовить по документу 26.

				3.018.2-1.1-10КМ			
ГИП	Гребенников		13.11.85				
Н. контр.	Коржихина		13.11.85		Стадия	Лист	Листов
Нач. отд.	Лебедев		10.11.85	Панель настила с люком ПНЛ	Р		1
Гл. констр.	Крылова		10.11.85			ВНИПИ ТЕПЛОПРОЕКТ	
Рук. гр.	Корсунский		6.11.85				
Инж.	Карелина		6.11.85				

Формат А3

Н10489 Вып. 1

Взам. инв. № | Подпись и дата | Инв. № подл.

Марка панели	Размеры, мм		
	L_1	L_2	B
ПН 1, ПНЛ 1	910	1240	
ПН 2, ПНЛ 2	930	1265	
ПН 3, ПНЛ 3	950	1285	
ПН 4, ПНЛ 4	975	1310	
ПН 5, ПНЛ 5	995	1330	
ПН 6, ПНЛ 6	1020	1350	
ПН 7, ПНЛ 7	1040	1375	
ПН 8, ПНЛ 8	1065	1400	
ПН 9, ПНЛ 9	1085	1420	760
ПН 10, ПНЛ 10	1105	1440	
ПН 11, ПНЛ 11	1130	1465	
ПН 12, ПНЛ 12	1150	1485	
ПН 13, ПНЛ 13	1175	1510	
ПН 14, ПНЛ 14	1195	1530	
ПН 15, ПНЛ 15	1220	1550	
ПН 16, ПНЛ 16	1240	1575	
ПН 17, ПНЛ 17	1100	1395	
ПН 18, ПНЛ 18	1120	1410	
ПН 19, ПНЛ 19	1140	1430	
ПН 20, ПНЛ 20	1160	1450	
ПН 21, ПНЛ 21	1180	1470	
ПН 22, ПНЛ 22	1200	1490	
ПН 23, ПНЛ 23	1220	1510	
ПН 24, ПНЛ 24	1240	1530	765
ПН 25, ПНЛ 25	1260	1550	
ПН 26, ПНЛ 26	1280	1570	
ПН 27, ПНЛ 27	1300	1590	
ПН 28, ПНЛ 28	1320	1610	
ПН 29, ПНЛ 29	1340	1630	770
ПН 30, ПНЛ 30	1360	1650	
ПН 31, ПНЛ 31	1380	1670	
ПН 32, ПНЛ 32	1240	1495	
ПН 33, ПНЛ 33	1260	1510	
ПН 34, ПНЛ 34	1275	1530	
ПН 35, ПНЛ 35	1290	1545	760
ПН 36, ПНЛ 36	1310	1565	
ПН 37, ПНЛ 37	1325	1580	
ПН 38, ПНЛ 38	1345	1600	
ПН 39, ПНЛ 39	1360	1615	
ПН 40, ПНЛ 40	1380	1635	765
ПН 41, ПНЛ 41	1395	1650	
ПН 42, ПНЛ 42	1270	1495	
ПН 43, ПНЛ 43	1295	1520	
ПН 44, ПНЛ 44	1320	1545	
ПН 45, ПНЛ 45	1340	1565	760
ПН 46, ПНЛ 46	1365	1590	
ПН 47, ПНЛ 47	1390	1615	
ПН 48, ПНЛ 48	1410	1640	
ПН 49, ПНЛ 49	1185	1365	
ПН 50, ПНЛ 50	1205	1385	
ПН 51, ПНЛ 51	1225	1405	
ПН 52, ПНЛ 52	1245	1425	
ПН 53, ПНЛ 53	1265	1445	750
ПН 54, ПНЛ 54	1285	1465	
ПН 55, ПНЛ 55	1305	1485	
ПН 56, ПНЛ 56	1215	1380	
ПН 57, ПНЛ 57	1230	1400	

Продолжение

Марка панели	Размеры, мм		
	L_1	L_2	B
ПН 58, ПНЛ 58	1250	1415	
ПН 59, ПНЛ 59	1270	1435	
ПН 60, ПНЛ 60	1285	1450	750
ПН 61, ПНЛ 61	1305	1470	
ПН 62, ПНЛ 62	1320	1490	
ПН 63, ПНЛ 63	1235	1390	
ПН 64, ПНЛ 64	1250	1405	
ПН 65, ПНЛ 65	1270	1425	
ПН 66, ПНЛ 66	1285	1440	755
ПН 67, ПНЛ 67	1305	1455	
ПН 68, ПНЛ 68	1320	1475	
ПН 69, ПНЛ 69	1335	1490	
ПН 70, ПНЛ 70	1260	1405	
ПН 71, ПНЛ 71	1280	1420	
ПН 72, ПНЛ 72	1295	1435	750
ПН 73, ПНЛ 73	1310	1450	
ПН 74, ПНЛ 74	1325	1470	
ПН 75, ПНЛ 75	1340	1480	
ПН 76, ПНЛ 76	1270	1400	
ПН 77, ПНЛ 77	1285	1415	
ПН 78, ПНЛ 78	1300	1430	
ПН 79, ПНЛ 79	1315	1445	
ПН 80, ПНЛ 80	1330	1460	
ПН 81, ПНЛ 81	1345	1475	
ПН 82, ПНЛ 82	1360	1490	
ПН 83, ПНЛ 83	1290	1410	
ПН 84, ПНЛ 84	1305	1425	
ПН 85, ПНЛ 85	1320	1440	
ПН 86, ПНЛ 86	1330	1455	
ПН 87, ПНЛ 87	1350	1475	
ПН 88, ПНЛ 88	1370	1490	755
ПН 89, ПНЛ 89	1305	1420	
ПН 90, ПНЛ 90	1320	1440	
ПН 91, ПНЛ 91	1340	1455	
ПН 92, ПНЛ 92	1360	1470	
ПН 93, ПНЛ 93	1375	1490	
ПН 94, ПНЛ 94	1315	1425	
ПН 95, ПНЛ 95	1330	1440	
ПН 96, ПНЛ 96	1350	1455	
ПН 97, ПНЛ 97	1365	1475	
ПН 98, ПНЛ 98	1380	1490	
ПН 99, ПНЛ 99	1330	1430	
ПН 100, ПНЛ 100	1345	1445	
ПН 101, ПНЛ 101	1360	1460	
ПН 102, ПНЛ 102	1375	1480	
ПН 103, ПНЛ 103	1390	1495	
ПН 104, ПНЛ 104	1340	1435	760
ПН 105, ПНЛ 105	1350	1450	
ПН 106, ПНЛ 106	1370	1465	
ПН 107, ПНЛ 107	1380	1480	
ПН 108, ПНЛ 108	1400	1495	
ПН 109, ПНЛ 109	1350	1440	
ПН 110, ПНЛ 110	1360	1455	
ПН 111, ПНЛ 111	1375	1470	
ПН 112, ПНЛ 112	1390	1480	765
ПН 113, ПНЛ 113	1405	1495	
ПН 114, ПНЛ 114	1360	1445	

Продолжение

Марка панели	Размеры, мм		
	L_1	L_2	B
ПН 115, ПНЛ 115	1375	1460	
ПН 116, ПНЛ 116	1385	1470	
ПН 117, ПНЛ 117	1400	1485	
ПН 118, ПНЛ 118	1410	1500	
ПН 119, ПНЛ 119	1370	1450	
ПН 120, ПНЛ 120	1385	1465	
ПН 121, ПНЛ 121	1400	1480	
ПН 122, ПНЛ 122	1415	1500	
ПН 123, ПНЛ 123	1375	1450	
ПН 124, ПНЛ 124	1390	1470	
ПН 125, ПНЛ 125	1405	1485	
ПН 126, ПНЛ 126	1420	1500	760
ПН 127, ПНЛ 127	1380	1455	
ПН 128, ПНЛ 128	1395	1470	
ПН 129, ПНЛ 129	1410	1485	
ПН 130, ПНЛ 130	1425	1500	
ПН 131, ПНЛ 131	1385	1455	
ПН 132, ПНЛ 132	1400	1470	
ПН 133, ПНЛ 133	1415	1485	
ПН 134, ПНЛ 134	1430	1500	
ПН 135, ПНЛ 135	1395	1460	
ПН 136, ПНЛ 136	1410	1475	
ПН 137, ПНЛ 137	1420	1490	
ПН 138, ПНЛ 138	1435	1500	
ПН 139, ПНЛ 139	1395	1460	
ПН 140, ПНЛ 140	1410	1475	
ПН 141, ПНЛ 141	1420	1490	
ПН 142, ПНЛ 142	1435	1500	
ПН 143, ПНЛ 143	1400	1465	
ПН 144, ПНЛ 144	1415	1480	
ПН 145, ПНЛ 145	1430	1490	
ПН 146, ПНЛ 146	1440	1505	
ПН 147, ПНЛ 147	1400	1460	
ПН 148, ПНЛ 148	1420	1480	
ПН 149, ПНЛ 149	1430	1490	
ПН 150, ПНЛ 150	1445	1505	
ПН 151, ПНЛ 151	1410	1465	
ПН 152, ПНЛ 152	1420	1480	
ПН 153, ПНЛ 153	1435	1490	775
ПН 154, ПНЛ 154	1445	1505	
ПН 155, ПНЛ 155	1410	1470	
ПН 156, ПНЛ 156	1425	1480	
ПН 157, ПНЛ 157	1440	1490	
ПН 158, ПНЛ 158	1450	1505	
ПН 159, ПНЛ 159	1420	1475	
ПН 160, ПНЛ 160	1430	1485	
ПН 161, ПНЛ 161	1445	1495	
ПН 162, ПНЛ 162	1455	1510	
ПН 163, ПНЛ 163	1425	1475	
ПН 164, ПНЛ 164	1435	1485	
ПН 165, ПНЛ 165	1445	1500	

Продолжение

Марка панели	Размеры, мм		
	L_1	L_2	B
ПН 166, ПНЛ 166	1460	1510	
ПН 167, ПНЛ 167	1425	1475	
ПН 168, ПНЛ 168	1435	1485	
ПН 169, ПНЛ 169	1450	1495	
ПН 170, ПНЛ 170	1460	1510	
ПН 171, ПНЛ 171	1430	1475	
ПН 172, ПНЛ 172	1440	1485	
ПН 173, ПНЛ 173	1450	1495	
ПН 174, ПНЛ 174	1460	1510	
ПН 175, ПНЛ 175	1430	1475	
ПН 176, ПНЛ 176	1440	1485	
ПН 177, ПНЛ 177	1450	1495	
ПН 178, ПНЛ 178	1460	1505	
ПН 179, ПНЛ 179	1435	1480	
ПН 180, ПНЛ 180	1445	1490	
ПН 181, ПНЛ 181	1455	1500	
ПН 182, ПНЛ 182	1465	1510	
ПН 183, ПНЛ 183	1440	1480	
ПН 184, ПНЛ 184	1450	1490	
ПН 185, ПНЛ 185	1455	1500	
ПН 186, ПНЛ 186	1465	1510	
ПН 187, ПНЛ 187	1440	1480	
ПН 188, ПНЛ 188	1450	1490	
ПН 189, ПНЛ 189	1455	1500	
ПН 190, ПНЛ 190	1465	1505	775
ПН 191, ПНЛ 191	1440	1480	
ПН 192, ПНЛ 192	1450	1490	
ПН 193, ПНЛ 193	1460	1500	
ПН 194, ПНЛ 194	1470	1510	
ПН 195, ПНЛ 195	1440	1475	
ПН 196, ПНЛ 196	1450	1485	
ПН 197, ПНЛ 197	1455	1495	
ПН 198, ПНЛ 198	1465	1505	
ПН 199, ПНЛ 199	1475	1510	
ПН 200, ПНЛ 200	1450	1480	
ПН 201, ПНЛ 201	1460	1490	
ПН 202, ПНЛ 202	1465	1500	
ПН 203, ПНЛ 203	1475	1510	
ПН 204, ПНЛ 204	1450	1485	
ПН 205, ПНЛ 205	1455	1490	
ПН 206, ПНЛ 206	1465	1500	
ПН 207, ПНЛ 207	1475	1510	
ПН 208, ПНЛ 208	1450	1485	
ПН 209, ПНЛ 209	1460	1495	
ПН 210, ПНЛ 210	1470	1505	
ПН 211, ПНЛ 211	1480	1515	

Н 10489
Вып. 1

Взам. инв. №
Подпись и дата
Инв. № подл.

ГИП	Пребенчук		13.11.85
Н. контр.	Корженкина		13.11.85
Нач. отд.	Лебедев		13.11.85
Гл. констр.	Крылова		13.11.85
Рук. гр.	Корсунский		13.11.85
Инж.	Коледина		13.11.85

3.018.2-1.1-11КМ

Таблица размеров панелей настила ПН и ПНЛ

Стадия	Лист	Листов
Р		1

ВНИПИ ТЕПЛОПРОЕКТ

Формат А2

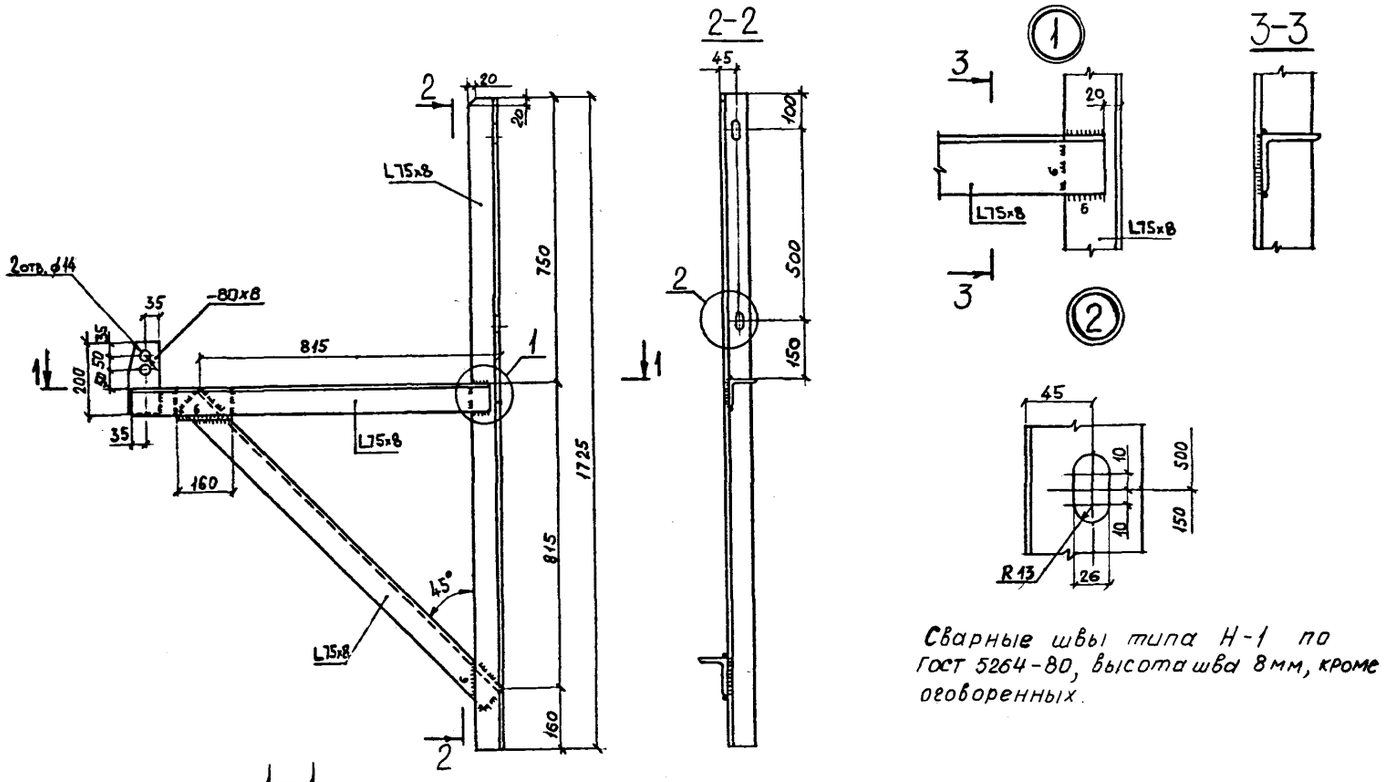

Сварные швы типа Н-1 по ГОСТ 5264-80, высота шва 8мм, кроме оговоренных.

ГИП	Гребенников		13.11.85	3.018.2-1.1-12КМ	
Н.контр.	Коржицина		13.11.85	Кронштейн площадки КП	Стадия: Р; Лист: ; Листов: 1
Нач.отд.	Леденев		14.11.85		ВНИПИ ТЕПЛОПРОЕКТ
Гл.констр.	Крылова		14.11.85		
Рук.гр.	Корсунский		6.11.85		
Инж.	Карелина		5.11.85		

Формат А3

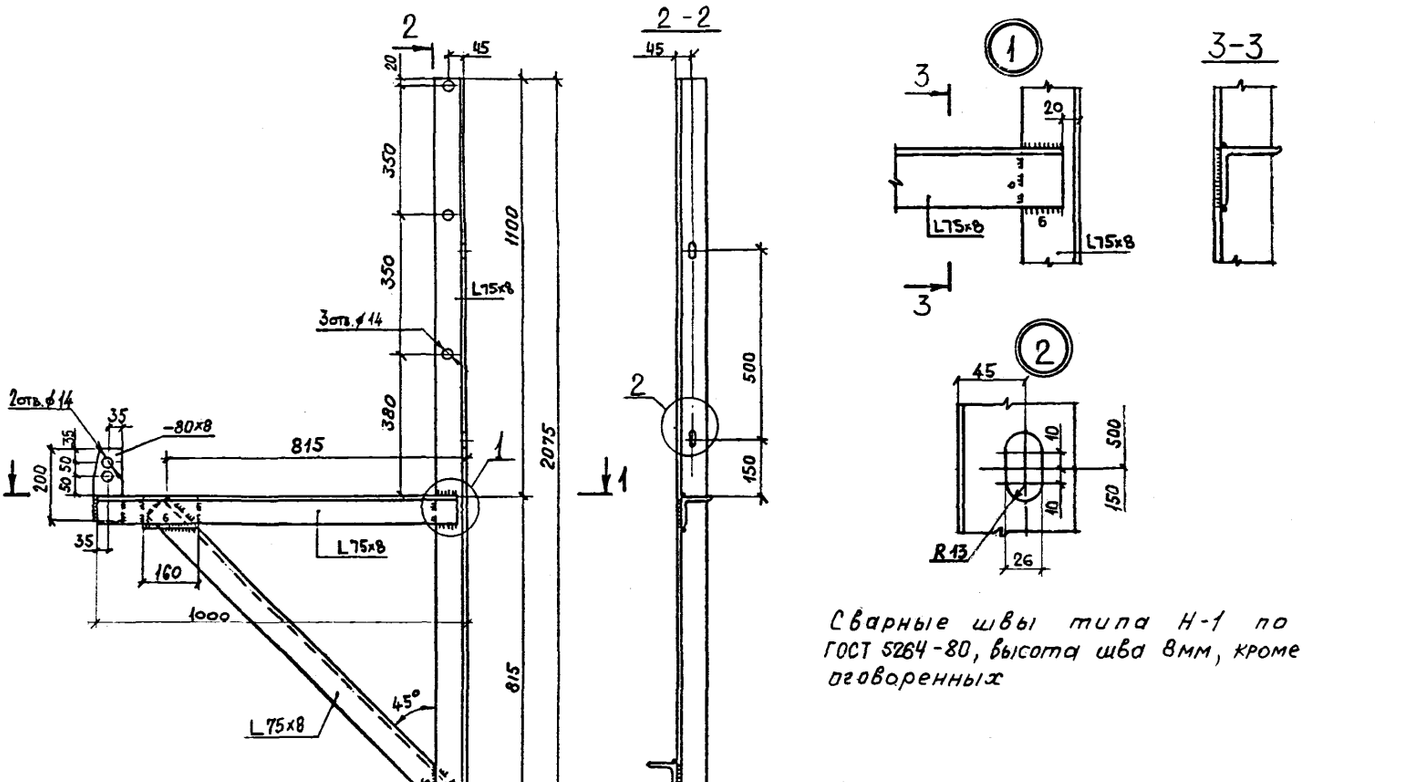

Сварные швы типа Н-1 по ГОСТ 5264-80, высота шва 8мм, кроме оговоренных

ГИП	Гребенников		13.11.85	3.018.2-1.1-13КМ	
Н.контр.	Коржицина		13.11.85	Кронштейн балкона КБ	Стадия: Р; Лист: ; Листов: 1
Нач.отд.	Леденев		14.11.85		ВНИПИ ТЕПЛОПРОЕКТ
Гл.констр.	Крылова		14.11.85		
Рук.гр.	Корсунский		6.11.85		
Инж.	Карелина		5.11.85		

Формат А3

Н10489
Вып. 1

Инв. № подл. | Подпись и дата | Взам. инв. №

Вид профиля и ГОСТ	Марка металла и ГОСТ	Обозначение и размер профиля	№ по порядку	Код марки металла	Код профиля	Код размера профиля	Масса металла на одну площадку марки ..., т: ПС 1, ПС 2	ПС 3, ПС 4	ПС 5, ПС 6	ПС 7, ПС 8	ПС 9, ПС 10	ПС 11, ПС 12	ПС 13, ПС 14	ПС 15, ПС 16	ПС 17, ПС 18	ПС 19, ПС 20	ПС 21, ПС 22	ПС 23, ПС 24	ПС 25, ПС 26	ПС 27, ПС 28	ПС 29	ПС 30, ПС 31
Сталь угловая равнополочная ГОСТ 8509-72	ВСт3пс6 ГОСТ 380-71	L 63×63×6	1			093100	0,21	0,21	0,22	0,22	0,22	0,23	0,23	0,24	0,25	0,26	0,26	0,26	0,27	0,27	0,27	0,28
		L 75×75×8	2			093100	0,84	0,85	0,86	0,87	0,88	0,89	0,91	0,92	1,0	1,02	1,03	1,04	1,05	1,06	1,07	1,08
Всего профиля			3	087018	090100		1,05	1,06	1,08	1,09	1,10	1,12	1,14	1,16	1,25	1,28	1,29	1,30	1,32	1,33	1,34	1,36
Сталь круглая ГОСТ 2590-71	ВСт3пс6 ГОСТ 380-71	⌀12	4			093300	0,22	0,23	0,24	0,25	0,25	0,26	0,27	0,28	0,28	0,29	0,30	0,31	0,31	0,32	0,33	0,33
Всего профиля			5	087018	090100		0,22	0,23	0,24	0,25	0,25	0,26	0,27	0,28	0,28	0,29	0,30	0,31	0,31	0,32	0,33	0,33
Сталь полосовая ГОСТ 103-76	ВСт3пс6 ГОСТ 380-71	−6×60	6			093100	0,11	0,12	0,12	0,12	0,13	0,13	0,13	0,14	0,14	0,14	0,15	0,15	0,16	0,16	0,16	0,16
		−8×80	7			093100	0,02	0,02	0,02	0,02	0,02	0,02	0,02	0,02	0,03	0,03	0,03	0,03	0,03	0,03	0,03	0,03
Всего профиля			8	087018	097100		0,13	0,14	0,14	0,14	0,15	0,15	0,15	0,16	0,17	0,17	0,18	0,18	0,19	0,19	0,19	0,19
Листы стальные с ромбическим рифлением ГОСТ 8568-77	БСт3пс6 ГОСТ 380-71	лист ромб. 6,0	9			097100	0,02	0,02	0,02	0,02	0,02	0,02	0,02	0,02	0,02	0,02	0,02	0,02	0,02	0,02	0,02	0,02
Всего профиля			10	087018	097000		0,02	0,02	0,02	0,02	0,02	0,02	0,02	0,02	0,02	0,02	0,02	0,02	0,02	0,02	0,02	0,02
Всего масса металла			11	087018			1,42	1,45	1,48	1,50	1,52	1,55	1,58	1,62	1,72	1,76	1,79	1,81	1,84	1,86	1,88	1,90

Вид профиля и ГОСТ	Марка металла и ГОСТ	Обозначение и размер профиля	№ по порядку	Код марки металла	Код профиля	Код размера профиля	Масса металла на одну площадку марки ..., т: ПС 32, ПС 33	ПС 34, ПС 35	ПС 36, ПС 37	ПС 38, ПС 39	ПС 40, ПС 41	ПС 42, ПС 43	ПС 44, ПС 45	ПС 46, ПС 47	ПС 48	ПС 49, ПС 50	ПС 51, ПС 52	ПС 53, ПС 54	ПС 55	ПС 56, ПС 57, ПС 58	ПС 59, ПС 60	ПС 61, ПС 62
Сталь угловая равнополочная ГОСТ 8509-72	ВСт3пс6 ГОСТ 380-71	L 63×63×6	1			093100	0,29	0,30	0,30	0,30	0,31	0,32	0,33	0,33	0,34	0,37	0,37	0,38	0,38	0,40	0,41	0,41
		L 75×75×8	2			093100	1,17	1,18	1,19	1,20	1,21	1,30	1,32	1,34	1,35	1,52	1,54	1,55	1,56	1,66	1,68	1,70
Всего профиля			3	087018	090100		1,46	1,48	1,49	1,50	1,52	1,62	1,65	1,67	1,69	1,89	1,91	1,93	1,94	2,06	2,09	2,11
Сталь круглая ГОСТ 2590-71	ВСт3пс6 ГОСТ 380-71	⌀12	4			093300	0,34	0,35	0,36	0,36	0,37	0,38	0,39	0,40	0,42	0,41	0,43	0,43	0,45	0,45	0,47	0,48
Всего профиля			5	087018	090100		0,34	0,35	0,36	0,36	0,37	0,38	0,39	0,40	0,42	0,41	0,43	0,43	0,45	0,45	0,47	0,48
Сталь полосовая ГОСТ 103-76	ВСт3пс6 ГОСТ 380-71	−6×60	6			093100	0,17	0,17	0,17	0,18	0,18	0,19	0,19	0,20	0,20	0,21	0,21	0,22	0,22	0,23	0,23	0,24
		−8×80	7			093100	0,03	0,03	0,03	0,03	0,03	0,04	0,04	0,04	0,04	0,04	0,04	0,04	0,04	0,05	0,05	0,05
Всего профиля			8	087018	097100		0,20	0,20	0,20	0,21	0,21	0,23	0,23	0,24	0,24	0,25	0,25	0,26	0,26	0,28	0,28	0,29
Листы стальные с ромбическим рифлением ГОСТ 8568-77	БСт3пс6 ГОСТ 380-71	лист ромб. 6,0	9			097100	0,02	0,02	0,02	0,02	0,02	0,02	0,02	0,02	0,02	0,02	0,02	0,02	0,02	0,02	0,02	0,02
Всего профиля			10	087018	097000		0,02	0,02	0,02	0,02	0,02	0,02	0,02	0,02	0,02	0,02	0,02	0,02	0,02	0,02	0,02	0,02
Всего масса металла			11	087018			2,02	2,05	2,07	2,09	2,12	2,25	2,29	2,33	2,37	2,57	2,61	2,64	2,67	2,81	2,86	2,90

Вид профиля и ГОСТ	Марка металла и ГОСТ	Обозначение и размер профиля	№ по порядку	Код марки металла	Код профиля	Код размера профиля	Масса металла на одну площадку марки ..., т: ПС 63, ПС 64	ПС 65, ПС 66	ПС 67, ПС 68	ПС 69	ПС 70, ПС 71	ПС 72, ПС 73	ПС 74, ПС 75	ПС 76, ПС 77	ПС 78, ПС 79, ПС 80	ПС 81, ПС 82	ПС 83, ПС 84	ПС 85, ПС 86	ПС 87, ПС 88	ПС 89	ПС 90, ПС 91	ПС 92, ПС 93
Сталь угловая равнополочная ГОСТ 8509-72	ВСт3пс6 ГОСТ 380-71	L 63×63×6	1			093100	0,43	0,44	0,44	0,45	0,47	0,47	0,48	0,49	0,50	0,51	0,53	0,53	0,54	0,56	0,56	0,57
		L 75×75×8	2			093100	1,79	1,80	1,82	1,83	1,93	1,94	1,96	2,06	2,08	2,10	2,20	2,21	2,23	2,32	2,34	2,36
Всего профиля			3	087018	090100		2,22	2,24	2,26	2,28	2,40	2,41	2,44	2,55	2,58	2,61	2,73	2,74	2,77	2,88	2,90	2,93
Сталь круглая ГОСТ 2590-71	ВСт3пс6 ГОСТ 380-71	⌀12	4			093300	0,49	0,50	0,51	0,53	0,53	0,54	0,56	0,56	0,58	0,60	0,61	0,62	0,64	0,64	0,66	0,67
Всего профиля			5	087018	090100		0,49	0,50	0,51	0,53	0,53	0,54	0,56	0,56	0,58	0,60	0,61	0,62	0,64	0,64	0,66	0,67
Сталь полосовая ГОСТ 103-76	ВСт3пс6 ГОСТ 380-71	−6×60	6			093100	0,25	0,25	0,26	0,26	0,26	0,27	0,27	0,28	0,29	0,30	0,30	0,31	0,31	0,32	0,32	0,33
		−8×80	7			093100	0,05	0,05	0,05	0,05	0,05	0,05	0,05	0,06	0,06	0,06	0,06	0,06	0,06	0,06	0,06	0,06
Всего профиля			8	087018	097100		0,30	0,30	0,31	0,31	0,31	0,32	0,32	0,34	0,35	0,36	0,36	0,37	0,37	0,38	0,38	0,39
Листы стальные с ромбическим рифлением ГОСТ 8568-77	БСт3пс6 ГОСТ 380-71	лист ромб. 6,0	9			097100	0,02	0,02	0,02	0,02	0,02	0,02	0,02	0,02	0,02	0,02	0,02	0,02	0,02	0,02	0,02	0,02
Всего профиля			10	087018	097000		0,02	0,02	0,02	0,02	0,02	0,02	0,02	0,02	0,02	0,02	0,02	0,02	0,02	0,02	0,02	0,02
Всего масса металла			11	087018			3,03	3,06	3,10	3,14	3,26	3,29	3,34	3,47	3,53	3,59	3,72	3,75	3,80	3,92	3,96	4,01

Н10489 Вып. 1

Инв. № подл. | Подпись и дата | Взам. инв. №

ГИП	Гребенников		3.018.2-1.1-14КМ
Н. контр.	Коржихина		Спецификация стали для площадок светофорных марок ПС 1 ... ПС 93
Нач. отд.	Лебедев		Стадия Р; Лист; Листов 1
Гл. констр.	Крылова		ВНИПИ ТЕПЛОПРОЕКТ
Рук. гр.	Корсунский		

Формат А2

Вид профиля и ГОСТ	Марка металла и ГОСТ	Обозначение и размер профиля	№ по порядку	Код марки металла	Код профиля	Код размера профиля	Масса металла на одну площадку марки ..., т: ПС 94	ПС 95, ПС 96	ПС 97, ПС 98	ПС 99, ПС 100	ПС 101	ПС 102, ПС 103	ПС 104	ПС 105, ПС 106	ПС 107, ПС 108	ПС 109	ПС 110, ПС 111	ПС 112, ПС 113	ПС 114	ПС 115, ПС 116	ПС 117, ПС 118	ПС 119, ПС 120
Сталь угловая равнополочная ГОСТ 8509-72	ВСт3пс6 ГОСТ 380-71	L 63×63×6	1			093100	0,59	0,60	0,60	0,62	0,63	0,63	0,65	0,66	0,67	0,68	0,69	0,70	0,72	0,72	0,73	0,75
		L 75×75×8	2			093100	2,46	2,48	2,50	2,60	2,62	2,63	2,73	2,75	2,77	2,87	2,89	2,91	3,00	3,02	3,05	3,14
Всего профиля			3	087018	090100		3,05	3,08	3,10	3,22	3,25	3,26	3,38	3,41	3,44	3,55	3,58	3,61	3,72	3,74	3,78	3,89
Сталь круглая ГОСТ 2590-71	ВСт3пс6 ГОСТ 380-71	Ø12	4			093300	0,68	0,69	0,71	0,74	0,74	0,76	0,77	0,77	0,80	0,83	0,83	0,84	0,86	0,86	0,89	0,90
Всего профиля			5	087018	090100		0,68	0,69	0,71	0,74	0,74	0,76	0,77	0,77	0,80	0,83	0,83	0,84	0,86	0,86	0,89	0,90
Сталь полосовая ГОСТ 103-76	ВСт3пс6 ГОСТ 380-71	−6×60	6			093400	0,34	0,34	0,35	0,36	0,36	0,37	0,37	0,38	0,39	0,40	0,40	0,41	0,41	0,42	0,42	0,43
		−8×80	7			093400	0,07	0,07	0,07	0,07	0,07	0,07	0,07	0,07	0,07	0,08	0,08	0,08	0,08	0,08	0,08	0,08
Всего профиля			8	087018	097400		0,41	0,41	0,42	0,43	0,43	0,44	0,44	0,45	0,46	0,48	0,48	0,49	0,49	0,50	0,50	0,51
Листы стальные с ромбическим рифлением ГОСТ 8568-77	БСт3пс6 ГОСТ 380-71	лист ромб. 6,0	9			097400	0,02	0,02	0,02	0,02	0,02	0,02	0,02	0,02	0,02	0,02	0,02	0,02	0,02	0,02	0,02	0,02
Всего профиля			10	087018	097000		0,02	0,02	0,02	0,02	0,02	0,02	0,02	0,02	0,02	0,02	0,02	0,02	0,02	0,02	0,02	0,02
Всего масса металла			11	087018			4,16	4,20	4,25	4,41	4,44	4,48	4,61	4,65	4,72	4,88	4,91	4,96	5,09	5,12	5,19	5,32

Вид профиля и ГОСТ	Марка металла и ГОСТ	Обозначение и размер профиля	№ по порядку	Код марки металла	Код профиля	Код размера профиля	Масса металла на одну площадку марки ..., т: ПС 121, ПС 122	ПС 123, ПС 124	ПС 125, ПС 126	ПС 127, ПС 128	ПС 129, ПС 130	ПС 131, ПС 132	ПС 133, ПС 134	ПС 135, ПС 136	ПС 137, ПС 138	ПС 139, ПС 140	ПС 141, ПС 142	ПС 143, ПС 144	ПС 145, ПС 146	ПС 147, ПС 148	ПС 149, ПС 150	ПС 151, ПС 152
Сталь угловая равнополочная ГОСТ 8509-72	ВСт3пс6 ГОСТ 380-71	L 63×63×6	1			093100	0,76	0,78	0,79	0,81	0,82	0,85	0,86	0,88	0,89	0,91	0,92	0,94	0,95	0,97	0,98	1,00
		L 75×75×8	2			093100	3,18	3,28	3,31	3,42	3,45	3,55	3,58	3,69	3,72	3,82	3,85	3,96	3,98	4,10	4,12	4,23
Всего профиля			3	087018	090100		3,94	4,06	4,10	4,23	4,27	4,40	4,44	4,57	4,61	4,73	4,77	4,90	4,93	5,07	5,10	5,23
Сталь круглая ГОСТ 2590-71	ВСт3пс6 ГОСТ 380-71	Ø12	4			093300	0,93	0,94	0,97	0,98	1,01	1,02	1,05	1,06	1,09	1,10	1,13	1,16	1,17	1,20	1,21	1,24
Всего профиля			5	087018	090100		0,93	0,94	0,97	0,98	1,01	1,02	1,05	1,06	1,09	1,10	1,13	1,16	1,17	1,20	1,21	1,24
Сталь полосовая ГОСТ 103-76	ВСт3пс6 ГОСТ 380-71	−6×60	6			093400	0,44	0,45	0,46	0,47	0,48	0,49	0,50	0,51	0,52	0,53	0,54	0,55	0,56	0,57	0,58	0,59
		−8×80	7			093400	0,08	0,09	0,09	0,09	0,09	0,10	0,10	0,10	0,10	0,10	0,10	0,10	0,10	0,11	0,11	0,11
Всего профиля			8	087018	097100		0,52	0,54	0,55	0,56	0,57	0,59	0,60	0,61	0,62	0,63	0,64	0,65	0,66	0,68	0,69	0,70
Листы стальные с ромбическим рифлением ГОСТ 8568-77	БСт3пс6 ГОСТ 380-71	лист ромб. 6,0	9			097400	0,02	0,02	0,02	0,02	0,02	0,02	0,02	0,02	0,02	0,02	0,02	0,02	0,02	0,02	0,02	0,02
Всего профиля			10	087018	097000		0,02	0,02	0,02	0,02	0,02	0,02	0,02	0,02	0,02	0,02	0,02	0,02	0,02	0,02	0,02	0,02
Всего масса металла			11	087018			5,41	5,56	5,64	5,79	5,87	6,03	6,11	6,26	6,34	6,48	6,56	6,73	6,78	6,97	7,02	7,19

Вид профиля и ГОСТ	Марка металла и ГОСТ	Обозначение и размер профиля	№ по порядку	Код марки металла	Код профиля	Код размера профиля	Масса металла на одну площадку марки ..., т: ПС 153, ПС 154	ПС 155, ПС 156	ПС 157, ПС 158	ПС 159, ПС 160	ПС 161, ПС 162	ПС 163, ПС 164	ПС 165, ПС 166	ПС 167, ПС 168	ПС 169, ПС 170	ПС 171, ПС 172	ПС 173, ПС 174	ПС 175, ПС 176	ПС 177, ПС 178	ПС 179, ПС 180	ПС 181, ПС 182	ПС 183, ПС 184
Сталь угловая равнополочная ГОСТ 8509-72	ВСт3пс6 ГОСТ 380-71	L 63×63×6	1			093100	1,01	1,03	1,04	1,07	1,08	1,10	1,11	1,13	1,14	1,16	1,17	1,19	1,20	1,23	1,24	1,26
		L 75×75×8	2			093100	4,26	4,37	4,40	4,50	4,54	4,64	4,67	4,77	4,80	4,91	4,94	5,04	5,08	5,18	5,21	5,31
Всего профиля			3	087018	090100		5,27	5,40	5,44	5,57	5,62	5,74	5,78	5,90	5,94	6,07	6,11	6,23	6,28	6,41	6,45	6,57
Сталь круглая ГОСТ 2590-71	ВСт3пс6 ГОСТ 380-71	Ø12	4			093300	1,25	1,28	1,30	1,31	1,33	1,36	1,37	1,40	1,41	1,44	1,45	1,48	1,49	1,52	1,53	1,56
Всего профиля			5	087018	090100		1,25	1,28	1,30	1,31	1,33	1,36	1,37	1,40	1,41	1,44	1,45	1,48	1,49	1,52	1,53	1,56
Сталь полосовая ГОСТ 103-76	ВСт3пс6 ГОСТ 380-71	−6×60	6			093400	0,59	0,60	0,61	0,62	0,63	0,64	0,65	0,66	0,67	0,68	0,69	0,70	0,71	0,72	0,73	0,74
		−8×80	7			093400	0,11	0,12	0,12	0,12	0,12	0,12	0,12	0,13	0,13	0,13	0,13	0,13	0,13	0,14	0,14	0,14
Всего профиля			8	087018	097100		0,70	0,72	0,73	0,74	0,75	0,76	0,77	0,79	0,80	0,81	0,82	0,83	0,84	0,86	0,87	0,88
Листы стальные с ромбическим рифлением ГОСТ 8568-77	БСт3пс6 ГОСТ 380-71	лист ромб. 6,0	9			097400	0,02	0,02	0,02	0,02	0,02	0,02	0,02	0,02	0,02	0,02	0,02	0,02	0,02	0,02	0,02	0,02
Всего профиля			10	087018	097000		0,02	0,02	0,02	0,02	0,02	0,02	0,02	0,02	0,02	0,02	0,02	0,02	0,02	0,02	0,02	0,02
Всего масса металла			11	087018			7,24	7,42	7,49	7,64	7,72	7,88	7,94	8,11	8,17	8,34	8,40	8,56	8,63	8,81	8,87	9,03

Н10489 Вып. 1

Инв. № подл. | Подпись и дата | Взам. инв. №

ГИП	Гребенников		11.11.85
Н. контр.	Коржихина		11.11.85
Нач. отд.	Лебедев		10.11.85
Гл. констр.	Крылова		10.11.85
Рук. гр.	Корсунский		6.11.85

3.018.2-1.1-15КМ

Спецификация стали для площадок светофорных марок ПС 94... ПС 184

Стадия	Лист	Листов
Р		1

ВНИПИ ТЕПЛОПРОЕКТ

Формат А2

Вид профиля и ГОСТ	Марка металла и ГОСТ	Обозначение и размер профиля	№ по порядку	Код			Масса металла на одну площадку марки ..., т														
				марки металла	профиля	размера профиля	ПС 185, ПС 186	ПС 187, ПС 188	ПС 189, ПС 190	ПС 191, ПС 192	ПС 193, ПС 194	ПС 195, ПС 196, ПС 197	ПС 198, ПС 199	ПС 200, ПС 201	ПС 202, ПС 203	ПС 204, ПС 205	ПС 206, ПС 207	ПС 208, ПС 209	ПС 210, ПС 211			
Сталь угловая равнополочная ГОСТ 8509-72	ВСт3пс6 ГОСТ 380-71	L63×63×6	1			093100	1,27	1,29	1,30	1,32	1,33	1,35	1,36	1,38	1,39	1,42	1,43	1,45	1,46			
		L75×75×8	2			093100	5,34	5,44	5,47	5,58	5,61	5,71	5,75	5,85	5,88	5,99	6,02	6,12	6,15			
Всего профиля			3	087018	090100		6,61	6,73	6,77	6,90	6,94	7,06	7,11	7,23	7,27	7,41	7,45	7,57	7,61			
Сталь круглая ГОСТ 2590-71	ВСт3пс6 ГОСТ 380-71	Ø12	4			093300	1,56	1,60	1,60	1,64	1,64	1,68	1,68	1,72	1,72	1,76	1,76	1,80	1,80			
Всего профиля			5	087018	090100		1,56	1,60	1,60	1,64	1,64	1,68	1,68	1,72	1,72	1,76	1,76	1,80	1,80			
Сталь полосовая ГОСТ 103-76	ВСт3пс6 ГОСТ 380-71	−6×60	6			093100	0,75	0,75	0,76	0,77	0,78	0,79	0,80	0,81	0,82	0,83	0,84	0,85	0,86			
		−8×80	7			093100	0,14	0,14	0,14	0,15	0,15	0,15	0,15	0,15	0,15	0,16	0,16	0,16	0,16			
Всего профиля			8	087018	097100		0,89	0,89	0,90	0,92	0,93	0,94	0,95	0,96	0,97	0,99	1,0	1,01	1,02			
Листы стальные с ромбическим рифлением ГОСТ 8568-77	БСт3пс6 ГОСТ 380-71	лист ромб.6,0	9			097100	0,02	0,02	0,02	0,02	0,02	0,02	0,02	0,02	0,02	0,02	0,02	0,02	0,02			
Всего профиля			10	087018	097000		0,02	0,02	0,02	0,02	0,02	0,02	0,02	0,02	0,02	0,02	0,02	0,02	0,02			
Всего масса металла			11	087018			9,08	9,24	9,29	9,48	9,53	9,70	9,76	9,93	9,98	10,18	10,23	10,40	10,45			

Инв. № подл. | Подпись и дата | Взам. инв. №

ГИП	Гребенников		13.11.85
Н.контр.	Коржихина		13.11.85
Нач. отд.	Лебедев		10.11.85
Гл.констр.	Крылова		10.11.85
Рук. гр.	Корсунский		6.11.85

3.018.2-1.1-16КМ

Спецификация стали для площадок светофорных марок ПС 185... ПС 211

Стадия	Лист	Листов
Р		1

ВНИПИ ТЕПЛОПРОЕКТ

Формат А3

Вид профиля и ГОСТ	Марка металла и ГОСТ	Обозначение и размер профиля	№ по порядку	Код			Масса металла на один балкон марки..., т
				марки металла	профиля	размера профиля	БН1... БН211
Сталь угловая равнополочная ГОСТ 8509-72	ВСт3пс6 ГОСТ 380-71	L63×63×6	1			093100	0,06
		L75×75×8	2			093100	0,18
Всего профиля			3	087018	090100		0,24
Сталь круглая ГОСТ 2590-71	ВСт3пс6 ГОСТ 380-71	Ø12	4			093300	0,03
Всего профиля			5	087018	090100		0,03
Сталь полосовая ГОСТ 103-76	ВСт3пс6 ГОСТ 380-71	−6×60	6			093100	0,03
		−8×80	7			093100	0,01
Всего профиля			8	087018	097100		0,04
Листы стальные с ромбическим рифлением ГОСТ 8568-77	БСт3пс6 ГОСТ 380-71	лист ромб. 6,0	9			097100	0,02
Всего профиля			10	087018	097000		0,02
Всего масса металла			11	087018			0,33

Н10489 Вып. 1

Инв. № подл. | Подпись и дата | Взам. инв. №

ГИП	Гребенников		13.11.85
Н.контр.	Коржихина		13.11.85
Нач. отд.	Лебедев		10.11.85
Гл.констр.	Крылова		10.11.85
Рук. гр.	Корсунский		6.11.85

3.018.2-1.1-17КМ

Спецификация стали для балконов марок БН1... БН211

Стадия	Лист	Листов
Р		1

ВНИПИ ТЕПЛОПРОЕКТ

Формат А3

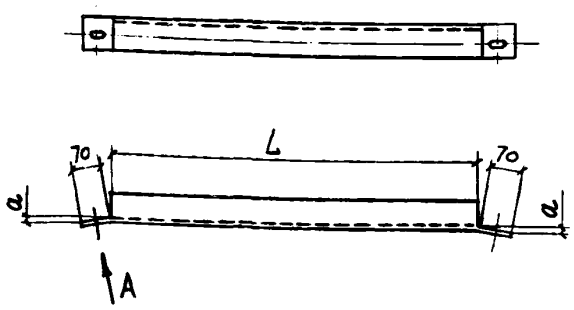

Вид А

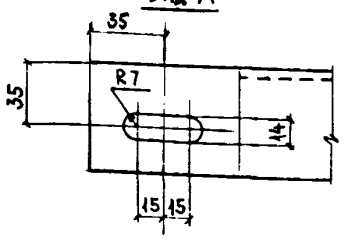

Марка	Размеры, мм		Масса, кг
	L	a	
П1	1240	16	7,5
П2	1265		7,6
П3	1285		7,8
П4	1310		7,9
П5	1330		8,0
П6	1350		8,1
П7	1375		8,3
П8	1400		8,4
П9	1420		8,5
П10	1440		8,6
П11	1465		8,8
П12	1485		8,9
П13	1510		9,0
П14	1530		9,2
П15	1550		9,3
П16	1575		9,4
П17	1395	14	8,4
П18	1410		8,5
П19	1430		8,6
П20	1450		8,7
П21	1470		8,8
П22	1490		8,9
П23	1510		9,0
П24	1530		9,2
П25	1550		9,3
П26	1570		9,4
П27	1590		9,5
П28	1610		9,6
П29	1630		9,7
П30	1650		9,8
П31	1670		10,0

Продолжение

Марка	Размеры, мм		Масса, кг
	L	a	
П32	1495	12	8,9
П33	1510		9,0
П34	1530		9,2
П35	1545		9,3
П36	1565		9,4
П37	1580		9,4
П38	1600		9,6
П39	1615		9,6
П40	1635		9,8
П41	1650		9,8
П42	1495	11	8,9
П43	1520		9,1
П44	1545		9,3
П45	1565		9,4
П46	1590		9,5
П47	1615		9,6
П48	1640		9,8
П49	1365	9	8,2
П50	1385		8,3
П51	1405		8,4
П52	1425		8,5
П53	1445		8,6
П54	1465		8,8
П55	1485		8,9
П56	1380		8,3
П57	1400		8,4
П58	1415		8,5
П59	1435		8,6
П60	1450		8,7
П61	1470		8,8
П62	1490		8,9

Продолжение

Марка	Размеры, мм		Масса, кг
	L	a	
П63	1390	8	8,4
П64	1405		8,4
П65	1425		8,5
П66	1440		8,6
П67	1455		8,7
П68	1475		8,8
П69	1490		8,9
П70	1405	7	8,4
П71	1420		8,5
П72	1435		8,6
П73	1450		8,7
П74	1470		8,8
П75	1480		8,9
П76	1400		8,4
П77	1415		8,5
П78	1430		8,6
П79	1445		8,6
П80	1460	6	8,8
П81	1475		8,8
П82	1490		8,9
П83	1410		8,5
П84	1425		8,6
П85	1440		8,6
П86	1455		8,7
П87	1475		8,8
П88	1490		8,9
П89	1420		8,5
П90	1440		8,6
П91	1455		8,7
П92	1470		8,8
П93	1490		8,9

Продолжение

Марка	Размеры, мм		Масса, кг
	L	a	
П94	1425	6	8,5
П95	1440		8,6
П96	1455		8,7
П97	1475		8,8
П98	1490		8,9
П99	1430		8,6
П100	1445		8,6
П101	1460		8,8
П102	1480		8,9
П103	1495		9,0
П104	1435	5	8,6
П105	1450		8,7
П106	1465		8,8
П107	1480		8,9
П108	1495		8,9
П109	1440		8,6
П110	1455		8,7
П111	1470		8,8
П112	1480		8,9
П113	1495		9,0
П114	1445		8,6
П115	1460		8,8
П116	1470		8,8
П117	1485		8,9
П118	1500		9,0
П119	1450		8,7
П120	1465		8,8
П121	1480		8,9
П122	1500		9,0
П123	1450	4	8,7
П124	1470		8,8
П125	1485		8,9
П126	1500		9,0
П127	1455		8,7
П128	1470		8,8
П129	1485		8,9
П130	1500		9,0
П131	1455		8,7
П132	1470		8,8
П133	1485		8,9

Продолжение

Марка	Размеры, мм		Масса, кг
	L	a	
П134	1500	4	9,0
П135	1460		8,8
П136	1475		8,8
П137	1490		8,9
П138	1500		9,0
П139	1460		8,8
П140	1475		8,8
П141	1490		8,9
П142	1500		9,0
П143	1465		8,8
П144	1480		8,9
П145	1490		8,9
П146	1505		9,0
П147	1460		8,8
П148	1480		8,9
П149	1490		8,9
П150	1505		9,0
П151	1465	3	8,8
П152	1480		8,9
П153	1490		8,9
П154	1505		9,0
П155	1470		8,8
П156	1480		8,9
П157	1490		8,9
П158	1505		9,0
П159	1475		8,8
П160	1486		8,9
П161	1495		9,0
П162	1510		9,0
П163	1475		8,8
П164	1485		8,9
П165	1500		9,0
П166	1510		9,0
П167	1475		8,8
П168	1485		8,9
П169	1495		9,0
П170	1510		9,0
П171	1475		8,8
П172	1485		8,9
П173	1495		9,0

Продолжение

Марка	Размеры, мм		Масса, кг
	L	a	
П174	1510	3	9,0
П175	1475		8,8
П176	1485		8,9
П177	1495		9,0
П178	1505		9,0
П179	1480		8,9
П180	1490		8,9
П181	1500		9,0
П182	1510		9,0
П183	1480		8,9
П184	1490		8,9
П185	1500		9,0
П186	1510		9,0
П187	1480		8,9
П188	1490		8,9
П189	1500		9,0
П190	1505		9,0
П191	1480		8,9
П192	1490		8,9
П193	1500		9,0
П194	1510		9,0
П195	1475		8,8
П196	1485		8,9
П197	1495		9,0
П198	1505		9,0
П199	1510		9,0
П200	1480		8,9
П201	1490		8,9
П202	1500		9,0
П203	1510		9,0
П204	1485		8,9
П205	1490		8,9
П206	1500		9,0
П207	1510		9,0
П208	1485		8,9
П209	1495		8,9
П210	1505		9,0
П211	1515		9,0

Цифровая часть марки перила П соответствует цифровой части марки светофорной площадки и балкона.

ИН0489 вып. 1

Инв. № подл. | Подпись и дата | Взам. инв. №

ГИП	Гребенников		13.11.85
Н. контр.	Коржихина		13.11.85
Нач. отд.	Лебедев		13.11.85
Гл. констр.	Крылова		13.11.85
Рук. гр.	Корсунский		13.11.85
Инж.	Карелина		13.11.85

3.018.2-1.1-18

Перила П

Стадия	Масса	Масштаб
Р	см. табл.	—
Лист	Листов 1	

Уголок 63×63×6 ГОСТ 8509-72
ВСт3пс6 ГОСТ 535-79

ВНИПИ ТЕПЛОПРОЕКТ

Формат А2

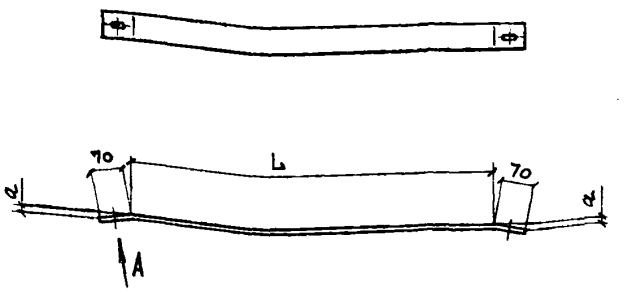

Вид А

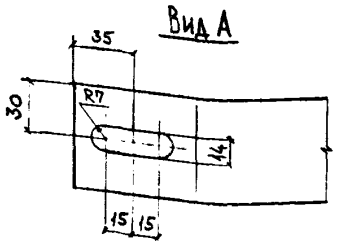

Марка	Размеры, мм L	Размеры, мм a	Масса кг
ОГ 1	1240	16	3,9
ОГ 2	1265		4,0
ОГ 3	1285		4,0
ОГ 4	1310		4,1
ОГ 5	1330		4,2
ОГ 6	1350		4,2
ОГ 7	1375		4,3
ОГ 8	1400		4,4
ОГ 9	1420		4,4
ОГ 10	1440		4,5
ОГ 11	1465		4,5
ОГ 12	1485		4,6
ОГ 13	1510		4,7
ОГ 14	1530		4,7
ОГ 15	1550		4,8
ОГ 16	1575		4,9
ОГ 17	1395	14	4,3
ОГ 18	1410		4,4
ОГ 19	1430		4,5
ОГ 20	1450		4,5
ОГ 21	1470		4,6
ОГ 22	1490		4,6
ОГ 23	1510		4,7
ОГ 24	1530		4,7
ОГ 25	1550		4,8
ОГ 26	1570		4,8
ОГ 27	1590		4,9
ОГ 28	1610		5,0
ОГ 29	1630		5,0
ОГ 30	1650		5,1
ОГ 31	1670		5,1

Продолжение

Марка	Размеры, мм L	Размеры, мм a	Масса кг
ОГ 32	1495	12	4,6
ОГ 33	1510		4,7
ОГ 34	1530		4,7
ОГ 35	1545		4,8
ОГ 36	1565		4,8
ОГ 37	1580		4,9
ОГ 38	1600		4,9
ОГ 39	1615		5,0
ОГ 40	1635		5,0
ОГ 41	1650		5,1
ОГ 42	1495	11	4,6
ОГ 43	1520		4,7
ОГ 44	1545		4,8
ОГ 45	1565		4,8
ОГ 46	1590		4,9
ОГ 47	1615		5,0
ОГ 48	1640		5,0
ОГ 49	1365	9	4,3
ОГ 50	1385		4,3
ОГ 51	1405		4,4
ОГ 52	1425		4,4
ОГ 53	1445		4,5
ОГ 54	1465		4,5
ОГ 55	1485		4,6
ОГ 56	1380		4,3
ОГ 57	1400		4,4
ОГ 58	1415		4,4
ОГ 59	1435		4,5
ОГ 60	1450		4,5
ОГ 61	1470		4,6
ОГ 62	1490		4,6

Продолжение

Марка	Размеры, мм L	Размеры, мм a	Масса кг
ОГ 63	1390	8	4,3
ОГ 64	1405		4,4
ОГ 65	1425		4,4
ОГ 66	1440		4,5
ОГ 67	1455		4,5
ОГ 68	1475		4,6
ОГ 69	1490		4,6
ОГ 70	1405	7	4,4
ОГ 71	1420		4,4
ОГ 72	1435		4,5
ОГ 73	1450		4,5
ОГ 74	1470		4,6
ОГ 75	1480		4,6
ОГ 76	1400		4,4
ОГ 77	1415		4,4
ОГ 78	1430		4,5
ОГ 79	1445		4,5
ОГ 80	1460		4,5
ОГ 81	1475		4,6
ОГ 82	1490		4,6
ОГ 83	1410	6	4,4
ОГ 84	1425		4,4
ОГ 85	1440		4,5
ОГ 86	1455		4,5
ОГ 87	1475		4,6
ОГ 88	1490		4,6
ОГ 89	1420		4,4
ОГ 90	1440		4,5
ОГ 91	1455		4,5
ОГ 92	1470		4,6
ОГ 93	1490		4,6

Продолжение

Марка	Размеры, мм L	Размеры, мм a	Масса кг
ОГ 94	1425	6	4,4
ОГ 95	1440		4,5
ОГ 96	1455		4,5
ОГ 97	1475		4,6
ОГ 98	1490		4,6
ОГ 99	1430		4,5
ОГ 100	1445		4,5
ОГ 101	1460		4,5
ОГ 102	1480		4,6
ОГ 103	1495		4,6
ОГ 104	1435	5	4,5
ОГ 105	1450		4,5
ОГ 106	1465		4,5
ОГ 107	1480		4,6
ОГ 108	1495		4,6
ОГ 109	1440		4,5
ОГ 110	1455		4,5
ОГ 111	1470		4,6
ОГ 112	1480		4,6
ОГ 113	1495		4,6
ОГ 114	1445		4,5
ОГ 115	1460		4,5
ОГ 116	1470		4,6
ОГ 117	1485		4,6
ОГ 118	1500		4,7
ОГ 119	1450		4,5
ОГ 120	1465		4,6
ОГ 121	1480		4,6
ОГ 122	1500		4,7
ОГ 123	1450	4	4,5
ОГ 124	1470		4,6
ОГ 125	1485		4,6
ОГ 126	1500		4,6
ОГ 127	1455		4,5
ОГ 128	1470		4,6
ОГ 129	1485		4,6
ОГ 130	1500		4,6
ОГ 131	1455		4,5
ОГ 132	1470		4,6
ОГ 133	1485		4,6

Продолжение

Марка	Размеры, мм L	Размеры, мм a	Масса кг
ОГ 134	1500	4	4,6
ОГ 135	1460		4,5
ОГ 136	1475		4,6
ОГ 137	1490		4,6
ОГ 138	1500		4,6
ОГ 139	1460		4,5
ОГ 140	1475		4,6
ОГ 141	1490		4,6
ОГ 142	1500		4,6
ОГ 143	1465		4,5
ОГ 144	1480		4,6
ОГ 145	1490		4,6
ОГ 146	1505		4,7
ОГ 147	1460		4,5
ОГ 148	1480		4,6
ОГ 149	1490		4,6
ОГ 150	1505		4,7
ОГ 151	1465	3	4,6
ОГ 152	1480		4,6
ОГ 153	1490		4,6
ОГ 154	1505		4,7
ОГ 155	1470		4,6
ОГ 156	1480		4,6
ОГ 157	1490		4,6
ОГ 158	1505		4,7
ОГ 159	1475		4,6
ОГ 160	1485		4,6
ОГ 161	1495		4,6
ОГ 162	1510		4,7
ОГ 163	1475		4,6
ОГ 164	1485		4,6
ОГ 165	1500		4,6
ОГ 166	1510		4,7
ОГ 167	1475		4,6
ОГ 168	1485		4,6
ОГ 169	1495		4,6
ОГ 170	1510		4,7
ОГ 171	1475		4,6
ОГ 172	1485		4,6
ОГ 173	1495		4,6

Продолжение

Марка	Размеры, мм L	Размеры, мм a	Масса кг
ОГ 174	1510	3	4,7
ОГ 175	1475		4,6
ОГ 176	1485		4,6
ОГ 177	1495		4,6
ОГ 178	1505		4,7
ОГ 179	1480		4,6
ОГ 180	1490		4,6
ОГ 181	1500		4,6
ОГ 182	1510		4,7
ОГ 183	1480		4,6
ОГ 184	1490		4,6
ОГ 185	1500		4,6
ОГ 186	1510		4,7
ОГ 187	1480		4,6
ОГ 188	1490		4,6
ОГ 189	1500		4,6
ОГ 190	1505		4,7
ОГ 191	1480		4,6
ОГ 192	1490		4,6
ОГ 193	1500		4,6
ОГ 194	1510		4,7
ОГ 195	1475		4,6
ОГ 196	1485		4,6
ОГ 197	1495		4,6
ОГ 198	1505		4,7
ОГ 199	1510		4,7
ОГ 200	1480		4,6
ОГ 201	1490		4,6
ОГ 202	1500		4,6
ОГ 203	1510		4,7
ОГ 204	1485		4,6
ОГ 205	1490		4,6
ОГ 206	1500		4,6
ОГ 207	1510		4,7
ОГ 208	1485		4,6
ОГ 209	1495		4,6
ОГ 210	1505		4,7
ОГ 211	1515		4,7

Цифровая часть марки полосы ограждения ОГ соответствует цифровой части марки светофорной площадки и балкона.

Н 10489
Вып. 1

Инв. № подл. | Подпись и дата | Взам. инв. №

ГИП	Гребенников		9.11.89
Н. контр.	Коржихина		9.11.89
Нач. отд.	Лебедев		10.11.89
Гл. констр.	Крылова		10.11.89
Рук. гр.	Корсунский		6.11.89
Инж.	Карелина		6.11.89

3.018.2-1.1-19

Полоса ограждения ОГ

Полоса 6х60 ГОСТ 103-76
ВСт3пс6 ГОСТ 535-19

Стадия	Масса	Масштаб
Р	см. табл.	—
Лист	Листов 1	

ВНИПИ ТЕПЛОПРОЕКТ

Формат А2

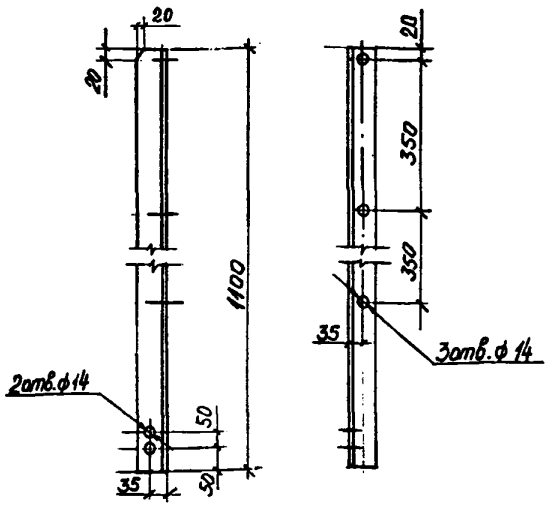

				3.018.2-1.1-20		
ГИП	Гребенников		13.11.85	Стойка С	Стадия: Р	Масса: 6,3	Масштаб: 1:10
Н.контр.	Коржихина		13.11.85		Лист	Листов 1
Нач.ОТД.	Лебедев		10.11.85	Уголок 63×63×6 ГОСТ 8509-72 / ВСт3пс6 ГОСТ 535-79	ВНИПИ ТЕПЛОПРОЕКТ	
Гл.констр.	Крылова		10.11.85			
Рук.гр.	Корсунский		6.11.85			
Инж.	Карелина		5.11.85			

Подпись и дата | Взам.инв.№ | Инв.№ подл.

Формат А4

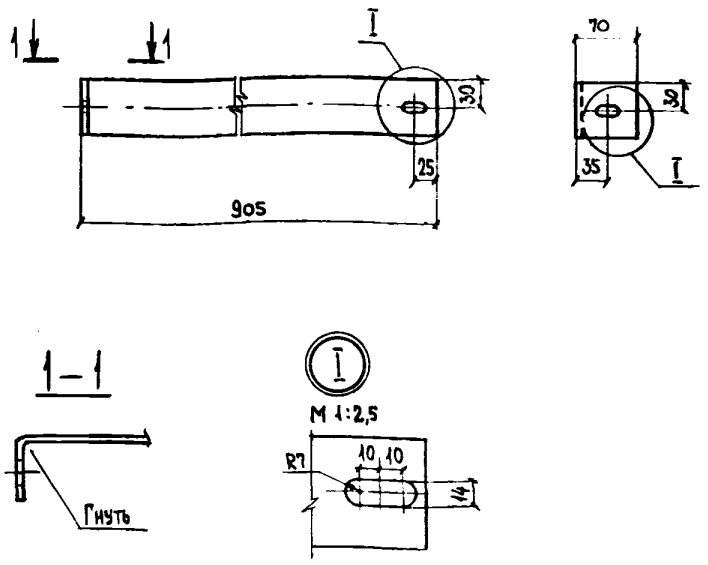

				3.018.2-1.1-21		
ГИП	Гребенников		13.11.85	Полоса ограждения ОБ	Стадия: Р	Масса: 2,8	Масштаб: 1:5
Н.контр.	Коржихина		13.11.85		Лист	Листов 1
Нач.ОТД.	Лебедев		10.11.85	Полоса 6×60 ГОСТ 103-76 / ВСт3пс6 ГОСТ 535-79	ВНИПИ ТЕПЛОПРОЕКТ	
Гл.констр.	Крылова		10.11.85			
Рук.гр.	Корсунский		6.11.85			
Инж.	Карелина		5.11.85			

Подпись и дата | Взам.инв.№ | Инв.№ подл.

Формат А4

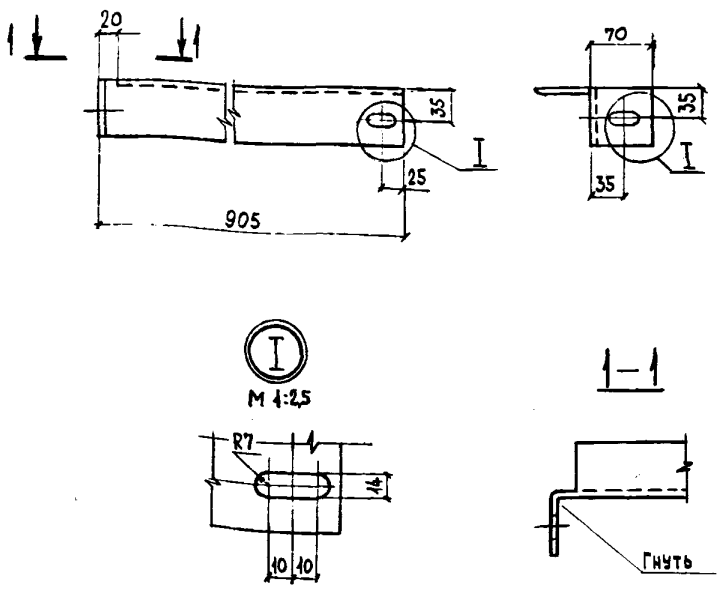

Н10489
Вып.1

				3.018.2-1.1-22		
ГИП	Гребенников		13.11.85	Перила ПБ1	Стадия: Р	Масса: 5,4	Масштаб: 1:5
Н.контр.	Коржихина		13.11.85		Лист	Листов 1
Нач.ОТД.	Лебедев		10.11.85	Уголок 63×63×6 ГОСТ 8509-72 / ВСт3пс6 ГОСТ 535-79	ВНИПИ ТЕПЛОПРОЕКТ	
Гл.констр.	Крылова		10.11.85			
Рук.гр.	Корсунский		6.11.85			
Инж.	Карелина		5.11.85			

Подпись и дата | Взам.инв.№ | Инв.№ подл.

Формат А4

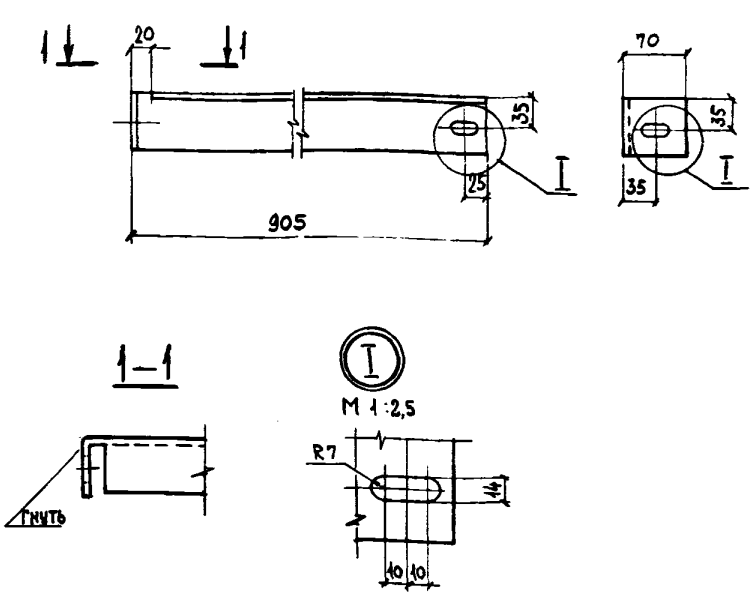

				3.018.2-1.1-23		
ГИП	Гребенников		13.11.85	Перила ПБ2	Стадия: Р	Масса: 5,4	Масштаб: 1:5
Н.контр.	Коржихина		13.11.85		Лист	Листов 1
Нач.ОТД.	Лебедев		10.11.85	Уголок 63×63×6 ГОСТ 8509-72 / ВСт3пс6 ГОСТ 535-79	ВНИПИ ТЕПЛОПРОЕКТ	
Гл.констр.	Крылова		10.11.85			
Рук.гр.	Корсунский		6.11.85			
Инж.	Карелина		5.11.85			

Подпись и дата | Взам.инв.№ | Инв.№ подл.

Формат А4

План

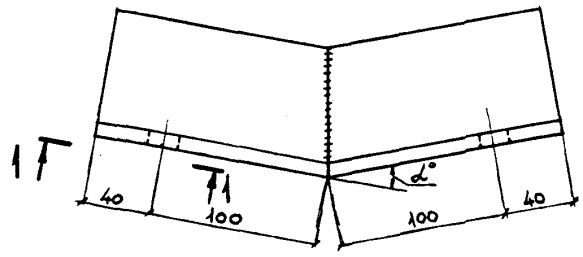

Марка	α°
У1.1	26°
У1.2	22°30'
У1.3	20°
У1.4	18°
У1.5	15°
У1.6	14°
У1.7	13°
У1.8	12°
У1.9	11°
У1.10	10°30'
У1.11	10°
У1.12	9°30'

Продолжение

Марка	α°
У1.13	9°
У1.14	8°30'
У1.15	8°
У1.16	7°30'
У1.17	7°
У1.18	6°30'
У1.19	6°
У1.20	5°30'
У1.21	5°
У1.22	4°30'
У1.23	4°

1-1

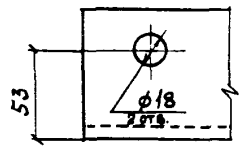

1. Сварной шов типа С42 по ГОСТ 5264-80. Электроды типа Э42 по ГОСТ 9467-75.

ГИП	Гребенников		13.11.85
Н.контр.	Коржихина		13.11.85
Нач.отд.	Лебедев		10.11.85
Гл.констр.	Крылова		10.11.85
Рук.гр.	Корсунский		6.11.85
Инж.	Карелина		6.11.85

3.018.2-1.1-24

Уголок опорный У1

Стадия	Масса	Масштаб
Р	2,5	—
Лист	Листов 1	

Уголок 75×75×8 ГОСТ 8509-72 / ВСт3пс6 ГОСТ 535-79

ВНИПИ ТЕПЛОПРОЕКТ

Формат А3

Инв.№ подл. | Подпись и дата | Взам.инв.№

Н 10489 Вып. 1

План

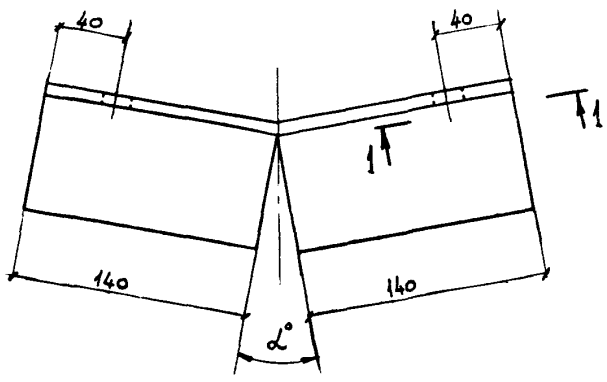

Марка	α°
У2.1	26°
У2.2	22°30'
У2.3	20°
У2.4	18°
У2.5	15°
У2.6	14°
У2.7	13°
У2.8	12°
У2.9	11°
У2.10	10°30'
У2.11	10°
У2.12	9°30'

Продолжение

Марка	α°
У2.13	9°
У2.14	8°30'
У2.15	8°
У2.16	7°30'
У2.17	7°
У2.18	6°30'
У2.19	6°
У2.20	5°30'
У2.21	5°
У2.22	4°30'
У2.23	4°

1-1

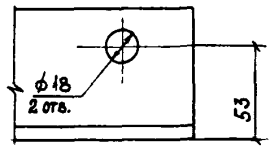

ГИП	Гребенников		13.11.85
Н.контр.	Коржихина		13.11.85
Нач.отд.	Лебедев		10.11.85
Гл.констр.	Крылова		10.11.85
Рук.гр.	Корсунский		6.11.85
Инж.	Карелина		6.11.85

3.018.2-1.1-25

Уголок опорный У2

Стадия	Масса	Масштаб
Р	2,5	—
Лист	Листов 1	

Уголок 75×75×8 ГОСТ 8509-72 / ВСт3пс6 ГОСТ 535-79

ВНИПИ ТЕПЛОПРОЕКТ

Формат А3

Инв.№ подл. | Подпись и дата | Взам.инв.№

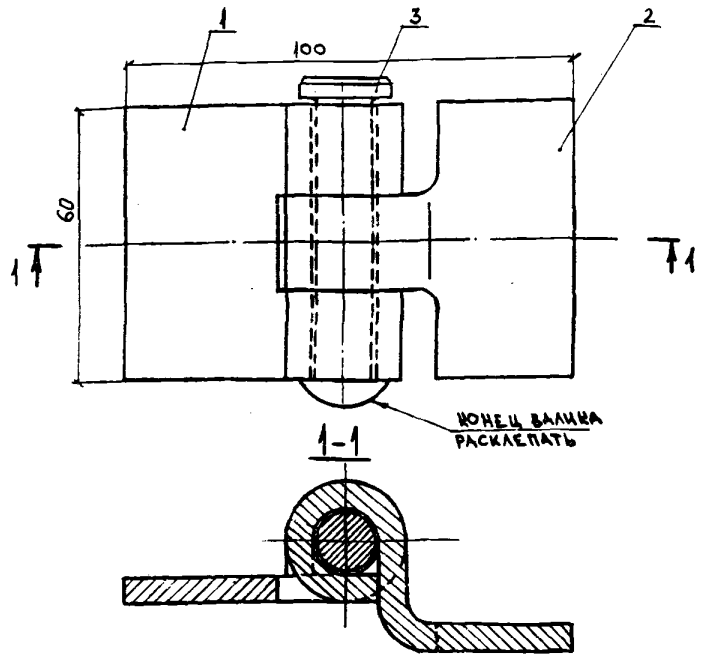

Формат	Зона	Поз.	Обозначение	Наименование	Кол.	Примеч.
				Детали		
А4		1	1.27	Деталь петли	1	
А4		2	1.28	Деталь петли	1	
А4		3	1.29	Валик	1	

Инв. № подл. | Подпись и дата | Взам. инв. №

ГИП	Гребенников		13.11.85
Н.контр.	Коржихина		13.11.85
Нач.отд.	Лебедев		10.11.85
Гл.констр.	Крылова		10.11.85
Рук.гр.	Корсунский		5.11.85
Инж.	Карелина		4.11.85

3.018.2-1.1-26

Петля

Стадия	Масса	Масштаб
Р	0,5	1:1
Лист	Листов 1	

ВНИПИ ТЕПЛОПРОЕКТ

Формат А4

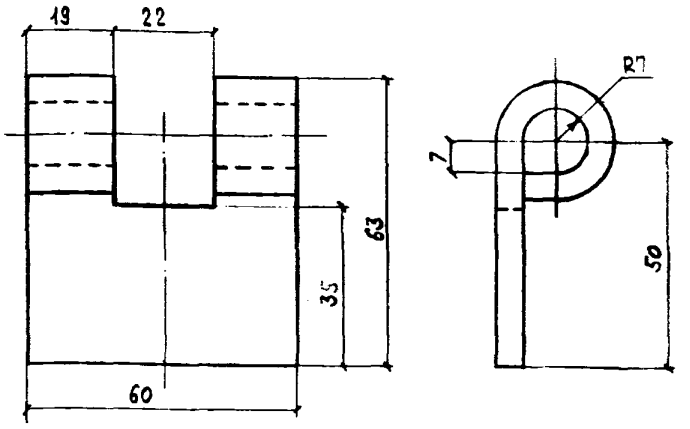

ГИП	Гребенников		13.11.85
Н.контр.	Коржихина		13.11.85
Нач.отд.	Лебедев		10.11.85
Гл.констр.	Крылова		10.11.85
Рук.гр.	Корсунский		5.11.85
Инж.	Карелина		4.11.85

3.018.2-1.1-27

Деталь петли

Стадия	Масса	Масштаб
Р	0,2	1:1
Лист	Листов 1	

Полоса 6×60 ГОСТ 103-76 / Вст3пс6 ГОСТ 535-79

ВНИПИ ТЕПЛОПРОЕКТ

Формат А4

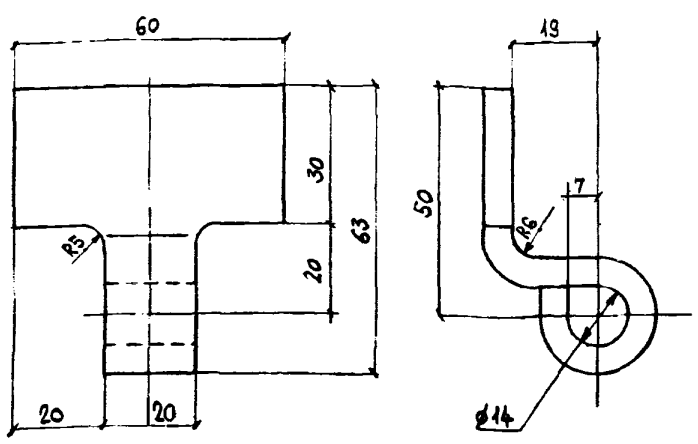

Н 0489
Вып 1

ГИП	Гребенников		13.11.85
Н.контр.	Коржихина		13.11.85
Нач.отд.	Лебедев		10.11.85
Гл.констр.	Крылова		10.11.85
Рук.гр.	Корсунский		5.11.85
Инж.	Карелина		4.11.85

3.018.2-1.1-28

Деталь петли

Стадия	Масса	Масштаб
Р	0,2	1:1
Лист	Листов 1	

Полоса 6×60 ГОСТ 103-76 / Вст3пс6 ГОСТ 535-79

ВНИПИ ТЕПЛОПРОЕКТ

Формат А4

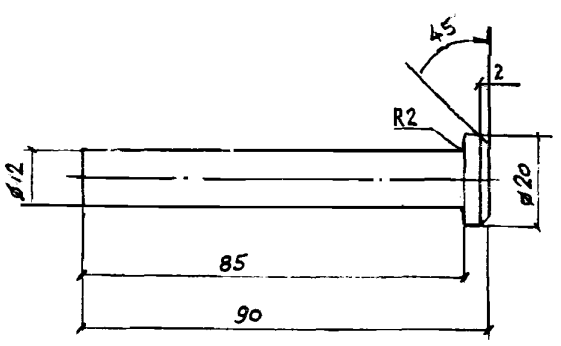

ГИП	Гребенников		13.11.85
Н.констр.	Коржихина		13.11.85
Нач.отд.	Лебедев		10.11.85
Гл.констр.	Крылова		10.11.85
Рук.гр.	Корсунский		5.11.85
Инж.	Карелина		4.11.85

3.018.2-1.1-29

Валик

Стадия	Масса	Масштаб
Р	0,1	1:1
Лист	Листов 1	

Круг 20 ГОСТ 2590-71 / Вст3пс6 ГОСТ 535-79

ВНИПИ ТЕПЛОПРОЕКТ

Формат А4

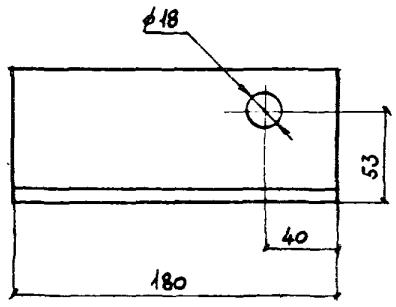

				3.0182-1.1-30		
				Уголок опорный У3	Стадия: Р; Масса: 1,6; Масштаб: 1:2,5	Лист; Листов 1
ГИП	Гребенников		13.11.85			
Н.контр.	Коржихина		13.11.85	Уголок 75х75х8 ГОСТ 8509-72 / ВСт3пс6 ГОСТ 535-79	ВНИПИ ТЕПЛОПРОЕКТ	
Нач.отд.	Лебедев		10.11.85			
Гл.констр.	Крылова		10.11.85			
Рук.гр.	Корсунский		5.11.85			
Инж.	Карелина		4.11.85			

Инв.№ по л. | Подпись и дата | Взам.инв.№

Формат А4

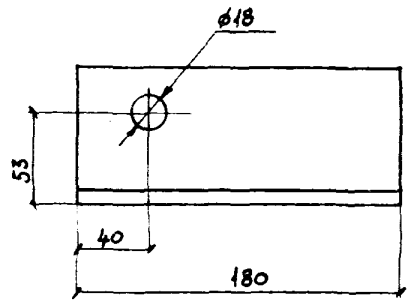

				3.018.2-1.1-31		
				Уголок опорный У4	Стадия: Р; Масса: 1,6; Масштаб: 1:2,5	Лист; Листов 1
ГИП	Гребенников		13.11.85			
Н.контр.	Коржихина		13.11.85	Уголок 75х75х8 ГОСТ 8509-72 / ВСт3пс6 ГОСТ 535-79	ВНИПИ ТЕПЛОПРОЕКТ	
Нач.отд.	Лебедев		10.11.85			
Гл.констр.	Крылова		10.11.85			
Рук.гр.	Корсунский		5.11.85			
Инж.	Карелина		4.11.85			

Инв.№ подл. | Подпись и дата | Взам.инв.№

Формат А4

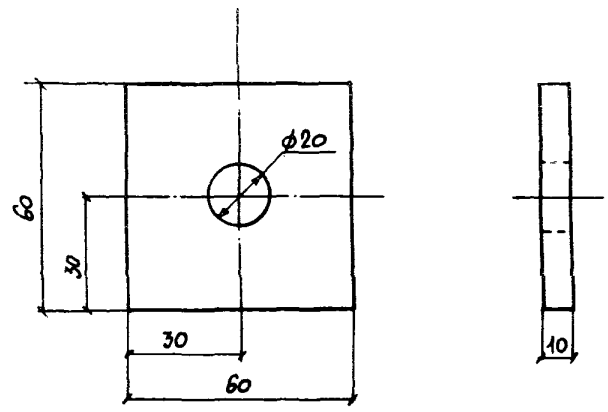

				3.018.2-1.1-32		
				Шайба Ш	Стадия: Р; Масса: 0,3; Масштаб: 1:1	Лист; Листов 1
ГИП	Гребенников		13.11.85			
Н.контр.	Коржихина		13.11.85	Лист 10 ГОСТ 19903-74 / ВСт3пс6 ГОСТ 14637-79	ВНИПИ ТЕПЛОПРОЕКТ	
Нач.отд.	Лебедев		10.11.85			
Гл.констр.	Крылова		10.11.85			
Рук.гр.	Корсунский		5.11.85			
Инж.	Карелина		4.11.85			

Инв.№ подл. | Подпись и дата | Взам.инв.№

Формат А4

Н 10489
Вып. 1

gost.e-ecolog.ru