ТИПОВАЯ ДОКУМЕНТАЦИЯ НА СТРОИТЕЛЬНЫЕ СИСТЕМЫ И ИЗДЕЛИЯ ЗДАНИЙ И СООРУЖЕНИЙ

СЕРИЯ 3.402-24

ТИПОВЫЕ КОНСТРУКЦИИ ЗДАНИЙ И СООРУЖЕНИЙ НЕФТЕПЕРЕРАБАТЫВАЮЩЕЙ И НЕФТЕХИМИЧЕСКОЙ ПРОМЫШЛЕННОСТИ

ВЫПУСК 9

КОНСТРУКЦИИ БЛАГОУСТРОЙСТВА ТЕРРИТОРИИ ЗАВОДА И РЕЗЕРВУАРНЫХ ПАРКОВ

gost.e-ecolog.ru

СЕРИЯ 3.402-24

ТИПОВЫЕ КОНСТРУКЦИИ ЗДАНИЙ И СООРУЖЕНИЙ НЕФТЕПЕРЕРАБАТЫВАЮЩЕЙ И НЕФТЕХИМИЧЕСКОЙ ПРОМЫШЛЕННОСТИ

ВЫПУСК 9

КОНСТРУКЦИИ БЛАГОУСТРОЙСТВА ТЕРРИТОРИИ ЗАВОДА И РЕЗЕРВУАРНЫХ ПАРКОВ

Инв.№ подл. | Подпись и дата | Взам. инв.№
0450 | Инв.№ дубл. | Подпись и дата

РАЗРАБОТАНЫ:
ГОРЬКИГИПРОНЕФТЕХИМ
В/О НЕФТЕХИМ МИННЕФТЕХИМПРОМА СССР

ДИРЕКТОР ИНСТИТУТА Л.И. ЛАРИОНОВ
ГЛ. ИНЖЕНЕР ПРОЕКТА М.Ф. КАПУСТКИН

УТВЕРЖДЕНЫ И ВВЕДЕНЫ В ДЕЙСТВИЕ
С 1 ДЕКАБРЯ 1981 г.
ПРИКАЗОМ В/О „НЕФТЕХИМ"
№ 61 ОТ 6 НОЯБРЯ 1981 г.

Обозначение	Наименование	Стр.
3.402-24.90.00.00.00.00	Содержание	2
3.402-24.90.00.00.00 ПЗ	Пояснительная записка	3-5
3.402-24.90.01.00.00.00	Переход через обвалование	
	Спецификация	6,7
3.402-24.90.01.00.00 СБ	Переход через обвалование	
	Сборочный чертеж	8
3.402-24.90.02.00.00.00	Переход через ограждающую	
	стенку. Спецификация	9,10
3.402-24.90.02.00.00 СБ	Переход через ограждающую	
	стенку. Сборочный чертеж	11,12
3.402-24.90.02.01.00.00	Фундамент (ФЛ1; ФЛ2)	13
3.402-24.90.02.02.00.00	Стойка (С1; С2)	14
3.402-24.90.03.00.00.00	Переход через трубопроводы	
	Спецификация	15-17
3.402-24.90.03.00.00 СБ	Переход через трубопроводы	
	Сборочный чертеж	18
3.402-24.90.04.00.00.00	Переходный мостик через	
	кювет. Спецификация	19
3.402-24.90.04.00.00 СБ	Переходный мостик через	
	кювет. Сборочный чертеж	20
3.402-24.90.05.00.00 СБ	Пешеходная дорожка	
	Сборочный чертеж	21,22
3.402-24.90.06.00.00.00	Рекомендации по применению	
	типовых конструкций элементов	
	благоустройства на нефтепере-	
	рабатывающих и нефтехимичес-	
	ких предприятиях	23

Инв. № подл. 04150 | Подпись и дата | Взам. инв. №

1 Серия 3402-24 выпуск 9 „Конструкции благоустройства территории завода и резервуарных парков" по теме „Типовые конструкции зданий и сооружений нефтеперерабатывающей и нефтехимической промышленности" разработаны Горькгипронефтехимом по плану типового проектирования Миннефтехимпрома СССР в 1980 году.

2 Конструкции благоустройства предназначены для применения на площадках нефтеперерабатывающих и нефтехимических заводов во II и III климатических районах с обычными геологическими условиями без учета сейсмики.

3 Переходы через обвалования разработаны для устройства пешеходных переходов через ограждающие валы резервуарных парков и для устройства подъемов или спусков на откосах насыпей или выемок. Высота валов или откосов от 1.00 до 4.50 м. Ширина бровки валов по верху 0.50 м. Уклон откосов 1:1.5.

4 Стальные переходы разработаны для устройства пешеходных переходов через ограждающие стенки резервуарных парков, надземные и наземные трубопроводы. Высота переходов 1.80 и 2.40 м, длина от 1.20 до 6.00 м. Уклоны маршей 45°. Возвышение верха конструкций стенок и трубопроводов над планировочными отметками соответственно 1.50 и 2.10 м. Размеры опор трубопроводов принимать по ГОСТ 23237-78.

5 Пешеходные мостики запроектированы для устройства переходов через кюветы и канавы. Длина мостиков 2.16, 3.38, 5.55 м.

6 Пешеходные дорожки запроектированы шириной 1.00 1.50, 2.00, 2.25 и 3.00 м с асфальтобетонным, бетонным монолитным и сборным бетонным покрытием. Ширина дорожки выбирается в зависимости от интенсивности пешеходного движения.
Дорожки, запроектированные в одном уровне с планируемой поверхностью, устраиваются в резервуарных парках. На остальной территории заводов устраиваются дорожки, выступающие над отметками планировки.

7 Общесоюзные типовые конструкции элементов благоустройства, перечень которых приведен в данном проекте, надлежит применять в зависимости от норм проектирования и технических условий, используемых в конкретных проектах генеральных планов нефтеперерабатывающих и нефтехимических заводов.

Нач. отд.	Капустин	[подпись]	22.09.81
Н. контр.	Исаков	[подпись]	22.09.81
Гл. спец.	Новохацкий	[подпись]	22.09.81
Рук. гр.	Новохацкий	[подпись]	22.09.81
Вед. инж.	Крутякова	[подпись]	22.09.81
Ст. инж.	Корнева	[подпись]	22.09.81
Инж.	Максимова	[подпись]	22.09.81

3.402-24.90.00.00.00.ПЗ

Пояснительная записка

Стадия	Лист	Листов
Р	1	3

ГОРЬКГИПРОНЕФТЕХИМ

Инв. № подл.	Подпись и дата	Взам. инв. №
0450	Сентябрь 5.1.82	

Наименование	Эскиз	Марка	Размеры, мм H	A	Б	Примечание
Переход через обвалование	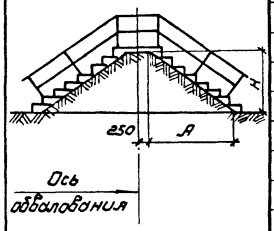	ПО-1	1200	1800		
		ПО-2	1500	2250		
		ПО-3	1800	2700		
		ПО-4	2100	3150		
		ПО-5	2400	3600		
		ПО-6	2700	4050		
		ПО-7	3000	4500		
		ПО-8	3600	5400		
		ПО-9	4200	6300		
		ПО-10	4500	6750		
Переход через ограждающую стенку	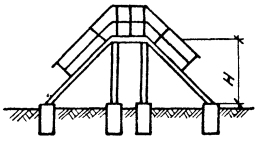	ПС-1	1800	900	1685	
	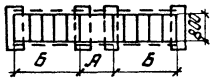	ПС-2	2400	900	2285	
Переход через трубопроводы	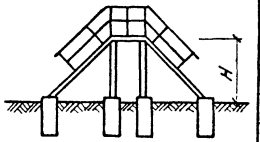	ПТ-1	1800	1200	1685	
		ПТ-2	1800	1500	1685	
		ПТ-3	1800	1800	1685	
		ПТ-4	1800	2100	1685	
		ПТ-5	1800	2400	1685	
		ПТ-6	1800	3000	1685	
		ПТ-7	1800	3600	1685	
		ПТ-8	1800	4200	1685	
		ПТ-9	1800	4800	1685	
		ПТ-10	1800	5400	1685	
		ПТ-11	1800	6000	1685	

Инв.№ подл. | Подпись и дата | Взам. инв.№

Продолжение

Наименование	Эскиз	Марка	Размеры, мм Н	А	Б	Примечание
Переход через трубопроводы		ПТ-12	2400	1200	2285	
		ПТ-13	2400	1500	2285	
		ПТ-14	2400	1800	2285	
		ПТ-15	2400	2100	2285	
		ПТ-16	2400	2400	2285	
		ПТ-17	2400	3000	2285	
		ПТ-18	2400	3600	2285	
		ПТ-19	2400	4200	2285	
		ПТ-20	2400	4800	2285	
		ПТ-21	2400	5400	2285	
		ПТ-22	2400	6000	2285	
Переходный мостик через кювет	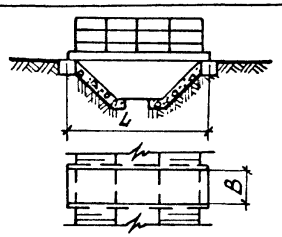	ПМ-1	L=5550	В=1485		
		ПМ-2	L=5550	В=740		
		ПМ-3	L=2160	В=740		
		ПМ-4	L=3380	В=740		
Пешеходная дорожка	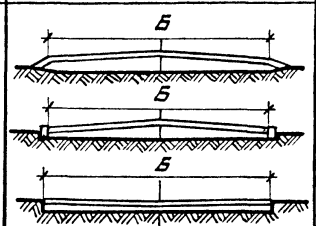		Б=1.00м			
			Б=1.50м			
			Б=2.00м			
			Б=2.25м			
			Б=3.00м			

Инв.№ подл. | Подпись и дата | Взам.инв.№

Формат	Зона	Поз.	Обозначение	Наименование	Кол. на исполнение										Примечание
				Документация											
			3.402-24.90.01.00.00 СБ	Сборочный чертеж	X	X	X	X	X	X	X	X	X	X	
				Сборочные единицы											
		1	1.155-1, Вып. 1	Ступень ЛС 12-17	12	16	20	24	26	30	34	40	48	52	
		2	3.006-2, Вып. II-2	Плита П7-3	2	2	2	2	2	2	4	4	4	6	
			3.006-2, " II-2	" П7д-3			2	2	4	6		2	5		
		3	1.459-2, Вып. 4	Ограждение ПЛГ1	2										
			1.459-2, " 4	" ПЛГ2	2										
			1.459-2 " 4	" ПЛГ3		2									
			1.459-2 " 4	" ПЛГ4		2									
			1.459-2 " 4	" ПЛГ5			2	2	2						
			1.459-2 " 4	" ПЛГ6			2	2	2						
			1.459-2 " 4	" ПЛГ7						2	2				
			1.459-2 " 4	" ПЛГ8						2	2				
			1.459-2 " 4	" ПЛГ9								2			
			1.459-2 " 4	" ПЛГ10								2			
			1.459-2 " 4	" ПЛГ11									2	2	
			1.459-2 " 4	" ПЛГ12									2	2	
				Лит.											
				Шифр	ПО-1	ПО-2	ПО-3	ПО-4	ПО-5	ПО-6	ПО-7	ПО-8	ПО-9	ПО-10	

Гл. инж. пр.	Капусткин	[signature]	22.09.81
Н. контр.	Исаков	[signature]	10.09.81
Нач. отд.	Тернов	[signature]	10.09.81
Гл. спец.	Васяев	[signature]	10.09.81
Рук. гр.	Крохин	[signature]	10.09.81
Вед. инж.	Мальсаева	[signature]	10.09.81
Ст. инж.	Малафеева	[signature]	10.09.81
Инж.	Халилуллина	[signature]	10.09.81

3.402-24.90.01.00.00.00

Переход через обвалование
Спецификация

Стадия	Лист	Листов
Р	1	2

ГОРЬКГИПРОНЕФТЕХИМ

Формат	Зона	Поз.	Обозначение	Наименование	Кол. на исполнение										Примечание
				Детали											
		4	1.459-2, вып. 3	Элемент ДГ23	2	2	2	2	2	2	2	2	2	2	
			1.459-2, " 3	" ДГ24	2	2	2	2	2	2	2	2	2	2	
		5	3.402-24.90.01.00.00 СБ	Швеллер 50×40×12×2,5											
				ГОСТ 8281-80	6,8	6,8	6,8	6,8	6,8	6,8	6,8	6,8	6,8	6,8	м
		6	3.402-24.90.01.00.00 СБ	Уголок 25×25×3 ГОСТ 8509-72*	2,4	2,4	2,4	2,4	2,4	2,4	2,4	2,4	2,4	2,4	м
		7	3.402-24.90.01.00.00 СБ	Полоса 100×6 ГОСТ 103-76											
				L = 200	8	12	16	16	16	20	20	24	28	29	
				Стандартные											
				изделия											
				Дюбель $\frac{К\ 437/1}{М10\times65}$ ТУ36-941-68	16	24	32	32	32	40	40	48	56	56	
				Лит.											
				Шифр	ПО-1	ПО-2	ПО-3	ПО-4	ПО-5	ПО-6	ПО-7	ПО-8	ПО-9	ПО-10	

Инв. № подл.	Подпись и дата	Взам. инв. №
Ф450	Петроуш 5.1.82г	

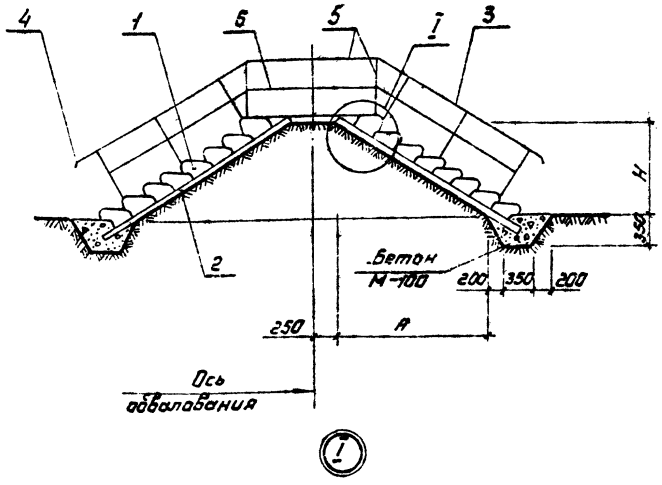

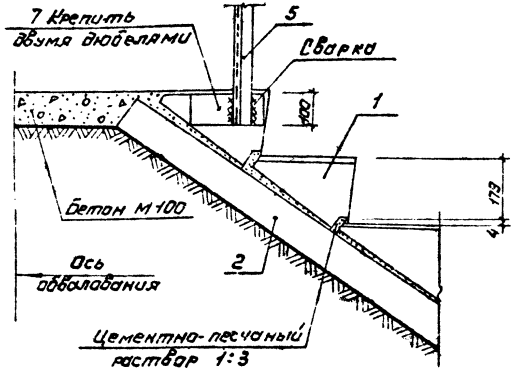

Ключ для подбора перехода

Марка перехода	Размеры, мм		Примечание	Марка перехода	Размеры, мм		Примечание
	Н	А			Н	А	
ПО-1	1200	1800		ПО-6	2700	4050	
ПО-2	1500	2250		ПО-7	3000	4500	
ПО-3	1800	2700		ПО-8	3500	5400	
ПО-4	2100	3150		ПО-9	4200	6300	
ПО-5	2400	3600		ПО-10	4500	6750	

1. Переход через обвалование резервуарных парков разработан для высот от 1.2 до 4.5 м с уклоном откосов №1.5.
2. Лестницы из сборных ступеней по сборным основаниям из железобетонных плит укладываются на предварительно уплотненные поверхности откосов.
3. Сварные швы выполнять электродами типа Э42 ГОСТ 9467-75 толщиной шва 4 мм.
4. Лестничные марши и переходы рассчитаны на временную нагрузку 200 кгс/м². Коэффициент перегрузки К = 1.4.
5. Материал металлоконструкций - сталь марки ВСТ3кп2 по ГОСТ 380-71*

Гл. инж. пр.	Капустин	[signature]	10.09.81	3.402-24.90. 01.00.00 СБ		
Н. контр.	Исаков	[signature]	10.09.81	Переход через обвалование Сборочный чертеж	Стадия	Масса	Масштаб
Нач. отд.	Тернов	[signature]	10.09.81		Р		
Гл. спец.	Васяев	[signature]	10.09.81		Лист 1	Листов 1	
Рук. гр.	Крохин	[signature]	10.09.81				
Вед. инж.	Майборода	[signature]	10.09.81				
Ст. инж.	Малофеева	[signature]	10.09.81				
Инж.	[illegible]	[signature]	10.09.81				

Инв. № подл. | Подпись и дата | Взам. инв. №
0450 | Основан. | 6.1.82

Формат	Зона	Поз	Обозначение	Наименование	Кол. на исполнен.		Примечание
				Документация			
			3.402-24.90.02.00.00 СБ	Сборочный чертеж	X	X	
				Сборочные единицы			
		1	3.402-24.90.02.01.00.00	Фундамент ФЛ1	2	2	
		2	3.402-24.90.02.01.00.00	Фундамент ФЛ2	2	2	
		3	3.402-24.90.02.02.00.00	Стойка С1	2		
			3.402-24.90.02.02.00.00	" С2		2	
		4	1.459-2, Вып. 3	Площадка ПРГ2	1	1	
		5	1.459-2, " 3	Лестница ЛРГ8	2		
			1.459-2, " 3	" ЛРГ11		2	
		6	1.459-2, Вып. 4	Ограждение ППГ1	2	2	
		7	1.459-2, " 4	Ограждение ПЛГ3	2		
			1.459-2, " 4	" ПЛГ4	2		
			1.459-2, " 4	" ПЛГ5		2	
			1.459-2, " 4	" ПЛГ6		2	
				Лит.			
				Шифр	ПС-1	ПС-2	

Инв. № подл.	Подпись и дата	Взам. инв. №
0450	Остроуг 5.1.82	

Гл. инж. пр.	Капусткин	[signature]	22.09.81
Н. контр.	Исаков	[signature]	10.09.81
Нач. отд.	Тернов	[signature]	11.09.81
Гл. спец.	Васяев	[signature]	11.09.81
Рук. гр.	Крохин	[signature]	10.09.81
Вед. инж.	Майборода	[signature]	10.09.81
Ст. инж.	Малафеева	[signature]	10.09.81
Инж.	Халилуллина	[signature]	10.09.81

3.402-24.90.02.00.00.00

Переход через ограждающую стенку
Спецификация

Стадия	Лист	Листов
Р	1	2

ГОРЬКГИПРОНЕФТЕХИМ

Формат	Зона	Поз.	Обозначение	Наименование	Кол. на исполн.				Примечание
				Детали					
		8	1.459-2, вып. 3	Элемент ДГ 23	2	2			
			1.459-2, " 3	" ДГ 24	2	2			
				Стандартные					
				изделия					
				Болт 5. М12×150	8	8			
				ГОСТ 24379.1-80					
				Монтажный болт М16	12	12			
				ГОСТ 7798-70*					
				Постоянный болт М16	32	40			
				ГОСТ 7798-70*					
				Лит.					
				Шифр	ПС-1	ПС-2			

Инв. № подл.	Подпись и дата	Взам. инв. №
0450	Остриев 5.1.82	

3.402-24.90.02.00.00.00

Лист 2

1-1

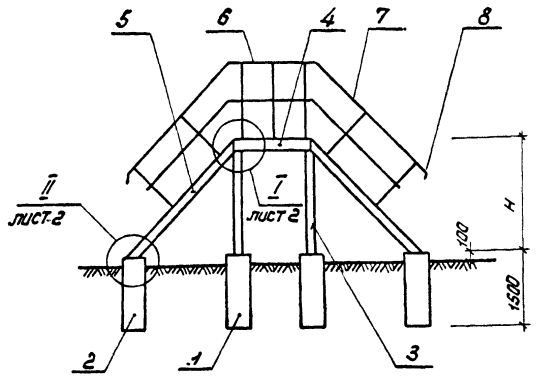

План фундаментов

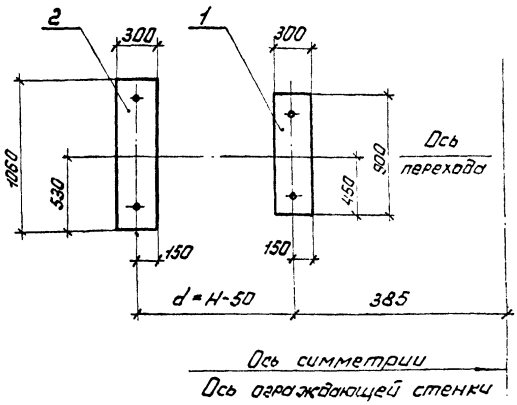

План

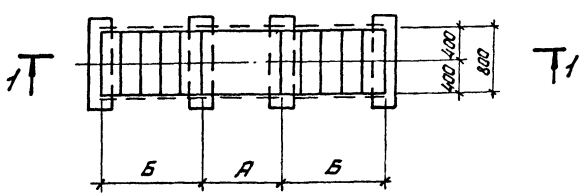

1. Переход через ограждающую стенку резервуарных парков разработан высотой 1,8 и 2,4 м с уклоном марша 1:1.
2. Лестничные марши и переходы рассчитаны на временную нагрузку 200 кгс/м². Коэффициент перегрузки K = 1.4.
3. Материал металлоконструкций - сталь марки ВСт3кп2 по ГОСТ 380-71.*

Ключ для подбора перехода

Марка перехода	Размеры, мм			Примечание
	А	Б	Н	
ПС-1	900	1685	1800	
ПС-2	900	2285	2400	

Гл. инж. пр.	Капусткин	[signature]	22.09.81
Н. контр.	Ис[illegible]ов	[signature]	10.09.81
Нач. отд.	Тернов	[signature]	10.09.81
Гл. спец.	Васяев	[signature]	11.09.81
Рук. гр.	Крохин	[signature]	10.09.81
Вед. инж.	Майборода	[signature]	10.09.81
Ст. инж.	Малафеева	[signature]	10.09.81
Инж.	Хамилуллина	[signature]	10.09.81

3.402-24.90.02.00.00 СБ

Переход через ограждающую стенку
Сборочный чертеж

Стадия	Масса	Масштаб
Р		

Лист 1 | Листов 2

ГОРЬКГИПРОНЕФТЕХИМ

Инв. № подл.	Подпись и дата	Взам. инв. №
0450	Осмотр 5.1.82	

3-3

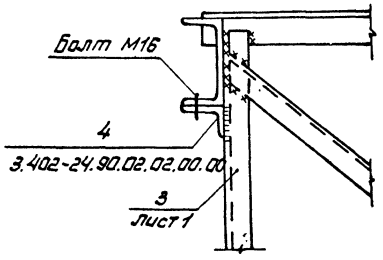

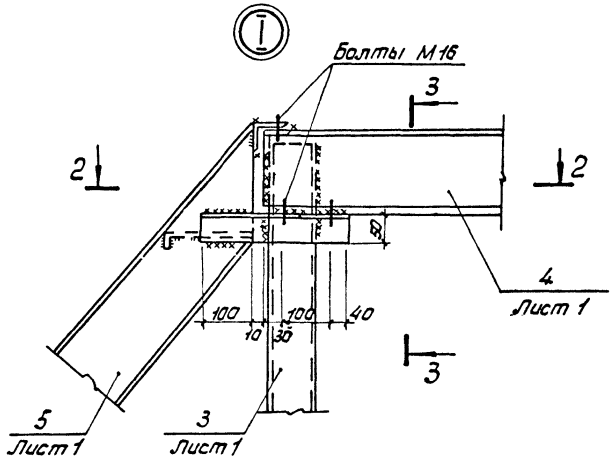

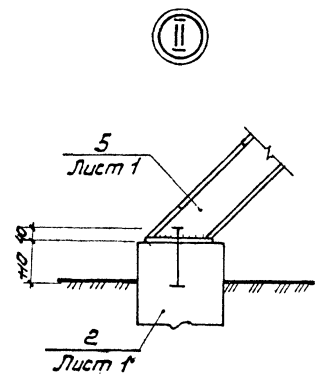

2-2

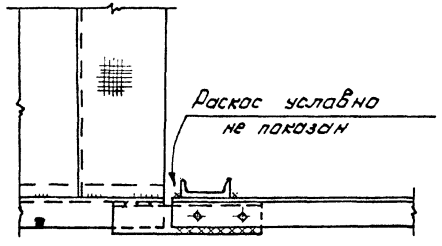

Инв. № подл.	Подпись и дата	Взам. инв. №
0450	Смирнов 5.82	

Фундамент ФЛ 1

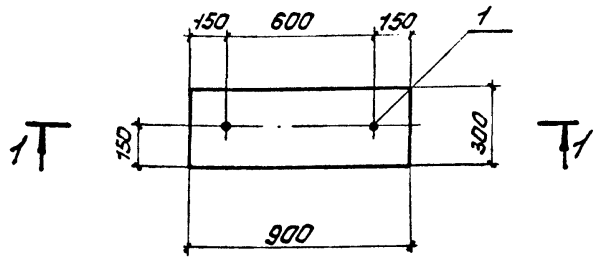

Фундамент ФЛ 2

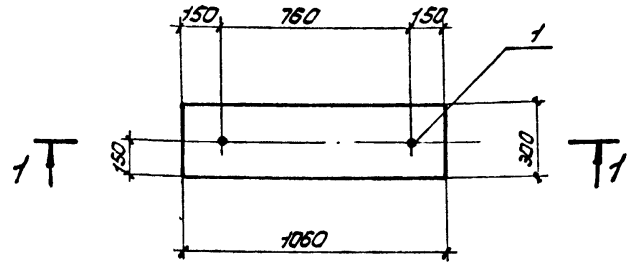

1 - 1

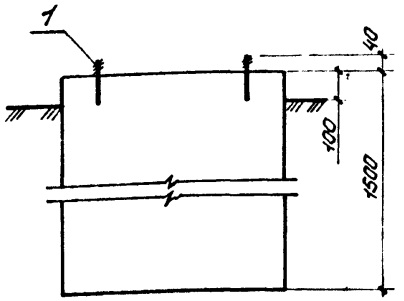

Формат	Зона	Поз.	Обозначение	Наименование	Кол. на исполн.		Примечание
				Сборочные единицы			
		1		Болт 5.М12×150 В Ст3кп2	2	2	
				ГОСТ 24379.1-80			
				Материалы			
				Бетон марки 100	0.48	0.48	$м^3$
					Лит.		
				Шифр	ФЛ 1	ФЛ 2	

Гл. инж. пр.	Капусткин	[signature]	22.09.81
Н. контр.	Исаков	[signature]	10.09.81
Нач. отд.	Тернов	[signature]	10.09.81
Гл. спец.	Васяев	[signature]	11.09.81
Рук. гр.	Крохин	[signature]	10.09.81
Вед. инж.	Майборода	[signature]	10.09.81
Ст. инж.	Малафеева	[signature]	10.09.81
Инж.	Халитуллина	[signature]	10.09.81

3.402-24.90.02.01.00.00

Фундамент (ФЛ1; ФЛ2)

Стадия	Масса	Масштаб
Р		1:50

Лист 1 | Листов 1

ГОРЬКГИПРОНЕФТЕХИМ

Инв. № подл.	Подпись и дата	Взам. инв. №
0450	[signature] 5.1.82	

Стойка (С1; С2)

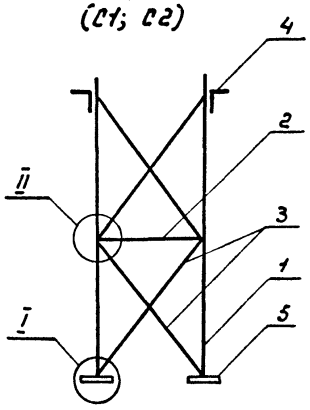

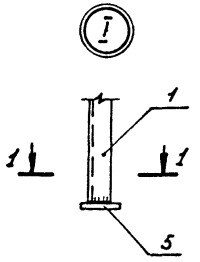

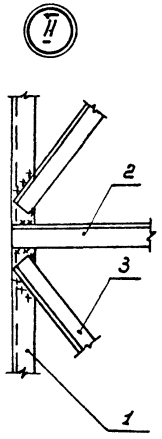

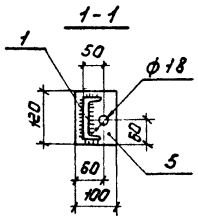

Формат	Зона	Поз.	Обозначение	Наименование	Кол. на испол.		Примечание
				Сборочные единицы			
		1		Швеллер 10 ГОСТ 8240-72			
				L_1 = 1800	2		15.46 кг
				L_1 = 2400		2	20.62 кг
		2		Уголок 50×50×5 ГОСТ 8509-72*			
				L = 700	1	1	2.64 кг
		3		Уголок 50×50×5 ГОСТ 8509-72*			
				L = 1140	4		4.3 кг
				L = 1380		4	5.2 кг
				Детали			
		4		Уголок 50×50×5 ГОСТ 8509-72*			
				L = 280	2	2	1.06 кг
		5		Полоса 100×8 ГОСТ 103-76			
				L = 120	2	2	0.75 кг

Формат	Зона	Поз.	Обозначение	Наименование	Кол. на исполнение																						Примечание
				Документация																							
			3.402-24.90.03.00.00 СБ	Сборочный чертеж	X	X	X	X	X	X	X	X	X	X	X	X	X	X	X	X	X	X	X	X	X	X	
				Сборочные единицы																							
		1	3.402-24.90.02.01.00.00	Фундамент ФЛ1	2	2	2	2	2	2	2	2	2	2	2	2	2	2	2	2	2	2	2	2	2	2	
		2	3.402-24.90.02.01.00.00	Фундамент ФЛ2	2	2	2	2	2	2	2	2	2	2	2	2	2	2	2	2	2	2	2	2	2	2	
		3	3.402-24.90.02.02.00.00	Стойка С1	2	2	2	2	2	2	2	2	2	2	2													
			3.402-24.90.02.02.00.00	" С2												2	2	2	2	2	2	2	2	2	2	2	
		4	1.459-2, Вып. 3	Площадка ПРГ 5	1											1											
			1.459-2, " 3	" ПРГ 8		1											1										
			1.459-2, " 3	" ПРГ 11			1											1									
			1.459-2, " 3	" ПРГ 14				1											1								
			1.459-2, " 3	" ПРГ 17					1											1							
			1.459-2, " 3	" ПРГ 20						1											1						
			1.459-2, " 3	" ПРГ 23							1											1					
			1.459-2, " 3	" ПРГ 26								1											1				
			1.459-2, " 3	" ПРГ 29									1											1			
			1.459-2, " 3	" ПРГ 32										1											1		
			1.459-2, " 3	" ПРГ 35											1											1	

Шифр	Лит.	ПТ-1	ПТ-2	ПТ-3	ПТ-4	ПТ-5	ПТ-6	ПТ-7	ПТ-8	ПТ-9	ПТ-10	ПТ-11	ПТ-12	ПТ-13	ПТ-14	ПТ-15	ПТ-16	ПТ-17	ПТ-18	ПТ-19	ПТ-20	ПТ-21	ПТ-22

Инв. № подл.	Подпись и дата	Взам. инв. №
0450	Остроух 5.1.82	

Гл. инж. пр.	Капустин		22.01.82
Н. контр.	Исаков		10.09.81
Нач. отд.	Терновский		10.09.81
Гл. спец.	Васяев		11.09.81
Рук. гр.	Крохин		10.09.81
Вед. инж.	Майорова		10.09.81
Ст. инж.	Малофеева		10.09.81
Инж.	Хакимуллина		10.09.81

3.402-24.90.03.00.00.00

Переход через трубопроводы

Спецификация

Стадия	Лист	Листов
Р	1	3

ГОРЬКИЙГИПРОНЕФТЕХИМ

Формат	Зона	Поз.	Обозначение	Наименование	Кол. на исполнение																						Примечание
		5	1.459-2, Вып. 3	Лестница ЛРГ 8	2	2	2	2	2	2	2	2	2	2	2												
			1.459-2, " 3	" ЛРГ 11												2	2	2	2	2	2	2	2	2	2	2	
		6	1.459-2, Вып. 4	Ограждение ППГ 2	2											2											
			1.459-2, " 4	" ППГ 3		2											2										
			1.459-2, " 4	" ППГ 4			2											2									
			1.459-2, " 4	" ППГ 5				2											2								
			1.459-2, " 4	" ППГ 6					2											2							
			1.459-2, " 4	" ППГ 7						2											2						
			1.459-2, " 4	" ППГ 8							2											2					
			1.459-2, " 4	" ППГ 9								2											2				
			1.459-2, " 4	" ППГ 10									2											2			
			1.459-2, " 4	" ППГ 11										2											2		
			1.459-2, " 4	" ППГ 12											2											2	
		7	1.459-2, " 4	Ограждение ПЛГ 3	2	2	2	2	2	2	2	2	2	2	2												
			1.459-2, " 4	" ПЛГ 4	2	2	2	2	2	2	2	2	2	2	2												
			1.459-2, " 4	" ПЛГ 5												2	2	2	2	2	2	2	2	2	2	2	
			1.459-2, " 4	" ПЛГ 6												2	2	2	2	2	2	2	2	2	2	2	
				Лит.																							
				Шифр	ПТ-1	ПТ-2	ПТ-3	ПТ-4	ПТ-5	ПТ-6	ПТ-7	ПТ-8	ПТ-9	ПТ-10	ПТ-11	ПТ-12	ПТ-13	ПТ-14	ПТ-15	ПТ-16	ПТ-17	ПТ-18	ПТ-19	ПТ-20	ПТ-21	ПТ-22		

Инв. № подл.	Подпись и дата	Взам. инв. №
0450	Январь 5.1.87	

Формат	Зона	Поз.	Обозначение	Наименование	Кол. на исполнение																						Примечание
				Детали																							
		8	1.459-2, вып. 3	Элемент ДГ 23	2	2	2	2	2	2	2	2	2	2	2	2	2	2	2	2	2	2	2	2	2	2	
			1.459-2, " 3	" ДГ 24	2	2	2	2	2	2	2	2	2	2	2	2	2	2	2	2	2	2	2	2	2	2	
				Стандартные изделия																							
				Болт 5, М12 × 150 ГОСТ 24379.1-80	8	8	8	8	8	8	8	8	8	8	8	8	8	8	8	8	8	8	8	8	8	8	
				Монтажный болт М16 ГОСТ 7798-70*	12	12	12	12	12	12	12	12	12	12	12	12	12	12	12	12	12	12	12	12	12	12	
				Постоянный болт М16 ГОСТ 7798-70*	40	40	40	44	44	48	48	52	56	56	60	40	40	40	44	44	48	48	52	56	56	60	
				Шифр / Лит.	ПТ-1	ПТ-2	ПТ-3	ПТ-4	ПТ-5	ПТ-6	ПТ-7	ПТ-8	ПТ-9	ПТ-10	ПТ-11	ПТ-12	ПТ-13	ПТ-14	ПТ-15	ПТ-16	ПТ-17	ПТ-18	ПТ-19	ПТ-20	ПТ-21	ПТ-22	

Инв. № подл. 0450 | Подпись и дата | Взам. инв. №
Декрыт 5.1.82г

1-1

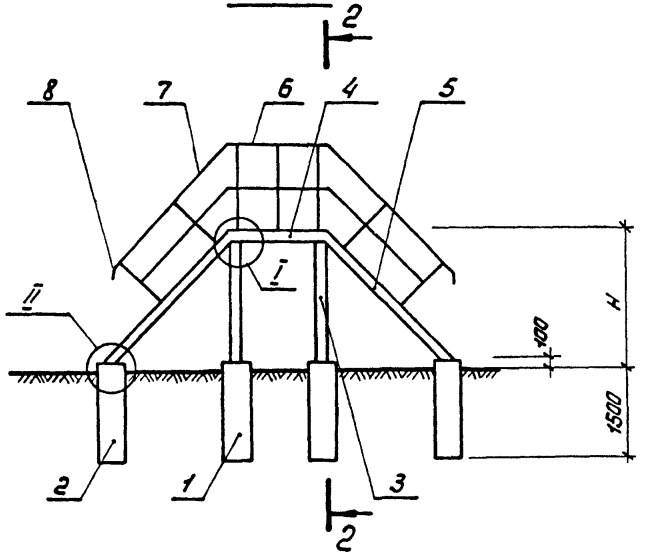

План

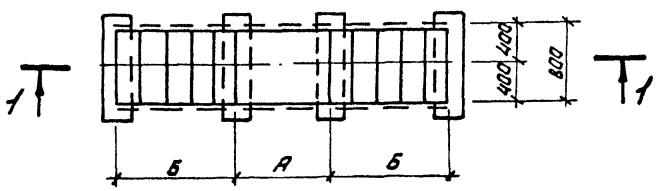

2-2

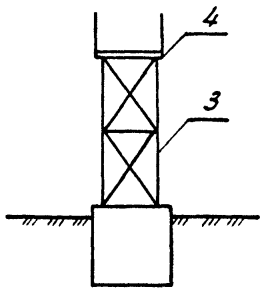

Ключ для подбора переходов

Марка перехода	Размеры, мм А	Б	Н	Примечание	Марка перехода	Размеры, мм А	Б	Н	Примечание
ПТ-1	1200	1685	1800		ПТ-12	1200	2285	2400	
ПТ-2	1500	1685	1800		ПТ-13	1500	2285	2400	
ПТ-3	1800	1685	1800		ПТ-14	1800	2285	2400	
ПТ-4	2100	1685	1800		ПТ-15	2100	2285	2400	
ПТ-5	2400	1685	1800		ПТ-16	2400	2285	2400	
ПТ-6	3000	1685	1800		ПТ-17	3000	2285	2400	
ПТ-7	3600	1685	1800		ПТ-18	3600	2285	2400	
ПТ-8	4200	1685	1800		ПТ-19	4200	2285	2400	
ПТ-9	4800	1685	1800		ПТ-20	4800	2285	2400	
ПТ-10	5400	1685	1800		ПТ-21	5400	2285	2400	
ПТ-11	6000	1685	1800		ПТ-22	6000	2285	2400	

1. Переход через трубопровод разработан высотой 1.8 и 2.4 м с уклоном марша 45°.
2. Лестничные марши и переходы рассчитаны на временную нагрузку 200 кгс/м². Коэффициент перегрузки $K = 1,4$.
3. План фундаментов см. 3.402-24.90.02.00.00 СБ. лист 1.

Гл. инж. пр.	Капусткин		22.09.81
Н. контр.	Исаков		10.09.81
Нач. отд.	Терновский		10.09.81
Гл. спец.	Васяев		11.09.81
Рук. гр.	Крохин		10.09.81
Вед. инж.	Майборода		10.09.81
Ст. инж.	Малофеева		10.09.81
Инж.	Халитуллин		10.09.81

3.402-24.90.03.00.00 СБ

Переход через трубопроводы
Сборочный чертеж

Стадия	Масса	Масштаб
Р	—	1:50
Лист 1	Листов 1	

ГОРЬКИЙПРОНЕФТЕХИМ

Инв. № подл.	Подпись и дата	Взам. инв. №
0460	Отпроф. 5.1.82	

Формат	Зона	Поз.	Обозначение	Наименование	Кол. на исполн.				Примечание
				Документация					
			3.402-24.90.04.00.00 СБ	Сборочный чертеж	X	X	X	X	
				Сборочные единицы					
		1	1.116-1, Вып. 1	Блок ФС3-8	4	2	2	2	
		2	ИИ 24-1/70	Плита ИП1-2	1				
			ИИ 24-1/70	" ИП3-1		1			
			3.006-2, Вып. II-2	" П18д-5			1		
			3.006-2, Вып. II-2	" П26д-3б				1	
		3	1.459-2, Вып. 4	Ограждение ППГ-11	2	2			
			1.459-2, " 4	" ППГ-5			2		
			1.459-2 " 4	" ППГ-7				2	
				Детали					
		4	3.402-24.90.04.00.00 СБ	Уголок 63×63×6	5.2	5.2	1.62	2.72	м
				ГОСТ 8509-72*					
				Стандартные					
				изделия					
				Дюбель К 437/1 / М10×65 ТУ36-941-68	36	36	18	24	
				Лит.					
				Шифр	ПМ-1	ПМ-2	ПМ-3	ПМ-4	

Гл. инж. пр.	Капусткин	[signature]	22.09.81
Н. контр.	Исаков	[signature]	10.09.81
Нач. отд.	Тернов	[signature]	10.09.81
Гл. спец.	Васяев	[signature]	11.09.81
Рук. гр.	Крохин	[signature]	10.09.81
Вед. инж.	Майборода	[signature]	10.09.81
Ст. инж.	Малафеева	[signature]	10.09.81
Инж.	Халилуллина	[signature]	10.09.81

3.402-24.90.04.00.00.00

Переходный мостик через кювет
Спецификация

Стадия	Лист	Листов
Р	1	1

ГОРЬКГИПРОНЕФТЕХИМ

Инв. № подл.	Подпись и дата	Взам. инв. №
0450	[signature] 5.1.82г.	

1-1

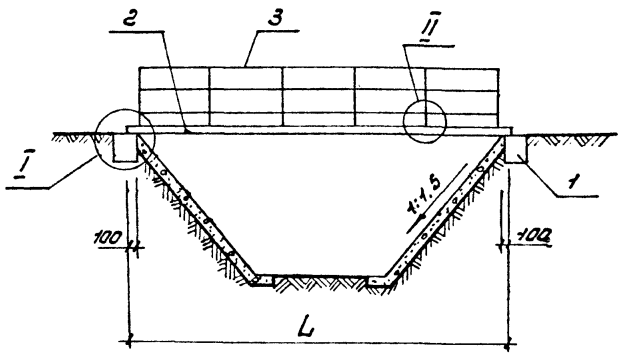

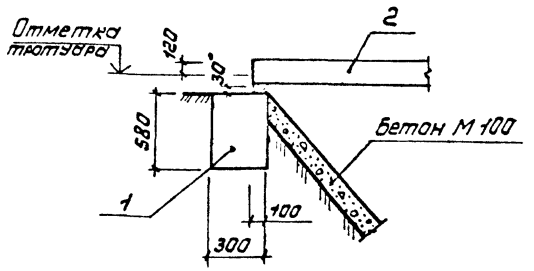

Ключ для подбора перехода

Марка перехода	Размеры, мм		Примечание
	L	Б	
ПМ-1	5550	1485	
ПМ-2	5550	740	
ПМ-3	2160	740	
ПМ-4	2780	740	

План

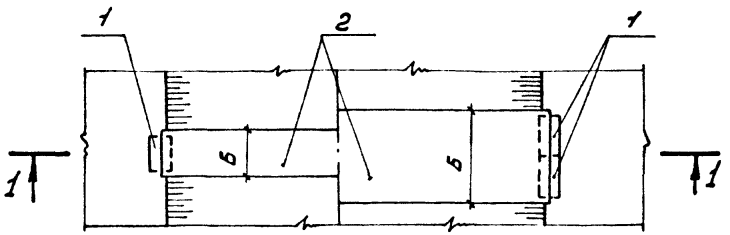

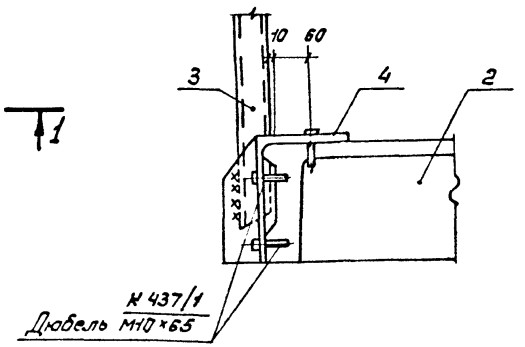

В местах устройства переходных мостиков, откосы кювета укрепить бетоном марки 100 толщиной 100 мм на ширину 3,5 м.

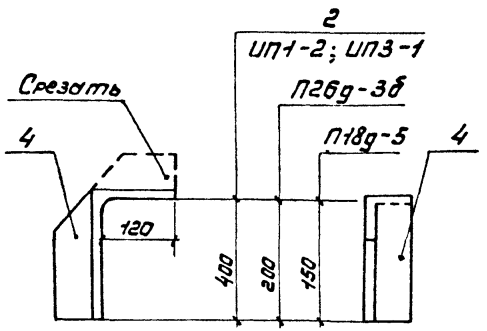

Гл. инж. пр.	Капусткин	[signature]	22.09.81
Н. контр.	Исаков	[signature]	10.09.81
Нач. отд.	Тернов	[signature]	10.09.81
Гл. спец.	Васяев	[signature]	11.09.81
Рук. гр.	Крохин	[signature]	10.09.81
Вед. инж.	Майборода	[signature]	10.09.81
Ст. инж.	Малафеева	[signature]	10.09.81
Инж.	Калилуллина	[signature]	10.09.81

3.402-24.90. 04. 00. 00. СБ.

Переходный мостик через кювет
Сборочный чертеж

Стадия	Масса	Масштаб
Р		

Лист 1 | Листов 1

ГОРЬКГИПРОНЕФТЕХИМ

Инв. № подл.	Подпись и дата	Взам. инв. №
0450	Остр 5.1.82	

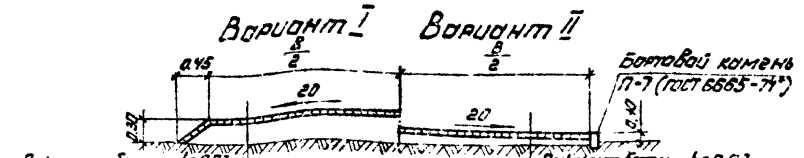

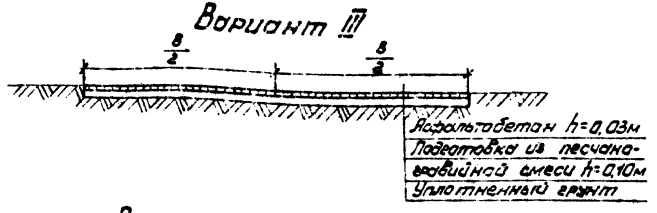

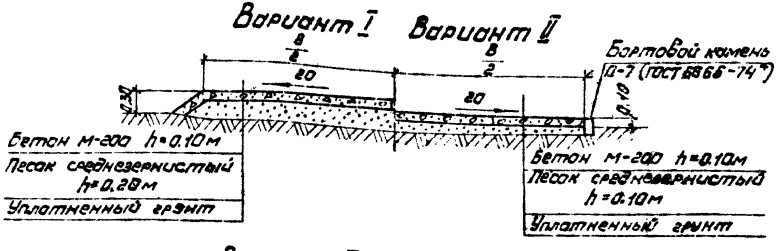

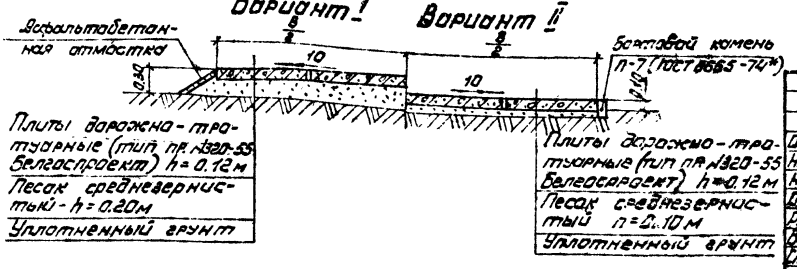

Примечания:

1. В монолитных бетонных покрытиях устраиваются температурные швы через 6-10м. В швы закладывается доска сечением 0.03 × 0.12 м.
2. Плиты дорожно-тротуарные с размерами 0.98×0.98×0.12, 0.98×0.48×0.12, 0.73×0.73×0.12, 0.73×0.36×0.12 приняты по типовому проекту № 320-55, разработанному институтом „Белгоспроект". Типы плит применяются по согласованию со строительными организациями.

Гл. инж. пр.	Капустин	[signature]	23.09.81	3.402-24.90.05.00.00 СБ.			
Н. контр.	Исаков	[signature]	23.09.81	Пешеходная дорожка Сборочный чертеж	Стадия	Масса	Масшт
Нач. отд.	Капустин	[signature]	23.09.81		Р	—	б/м
Гл. спец.	Новохацкий	[signature]	22.09.81		Лист 1	Листов 2	
Рук. гр.	Новохацкий	[signature]	22.09.81		Горьк. Гипронефтехим		
Вед. инж.	Крутякова	[signature]	22.09.81				
Ст. инж.	Корнева	[signature]	22.09.81				
Инж.	Максимова	[signature]	22.09.81				

Инв. № подл.	Подпись и дата	Взам. инв. №
0450	[signature] 6.1.82 г.	

Расход материалов на 1 метр дорожки

Вариант	Состав покрытия	„В" в метрах				
		1.00	1.50	2.00	2.25	3.00
	Сборное покрытие					
I	Сборные железобетонные плиты, шт.	Зависит от типа плит				
	Песок среднезернистый, м³	0.33	0.43	0.54	0.60	0.77
	Асфальтобетонная отмостка, м²	1.10	1.10	1.10	1.10	1.10
II	Сборные железобетонные плиты, шт.	Зависит от типа плит				
	Песок среднезернистый, м³	0.11	0.16	0.22	0.25	0.35
	Бортовой камень по ГОСТ 6665-74* П-7, шт.	2	2	2	2	2

Вариант	Состав покрытия	„В" в метрах				
		1.00	1.50	2.00	2.25	3.00
	Асфальтобетонное покрытие					
I	Асфальтобетон, м²	2.10	2.60	3.10	3.35	4.10
	Гравийно-песчаная смесь, м³	0.43	0.59	0.74	0.83	1.08
II	Асфальтобетон, м²	1.00	1.50	2.00	2.25	3.00
	Гравийно-песчаная смесь, м³	0.11	0.16	0.22	0.25	0.35
	Бортовой камень по ГОСТ-6665-74* П-7, шт	2	2	2	2	2
III	Асфальтобетон, м²	1.00	1.50	2.00	2.25	3.00
	Гравийно-песчаная смесь, м³	0.10	0.15	0.20	0.23	0.30
	Бетонное монолитное покрытие					
I	Бетон М-200, м²	2.10	2.60	3.10	3.35	4.10
	Песок среднезернистый, м³	0.33	0.43	0.54	0.60	0.77
II	Бетон М-200, м²	1.00	1.50	2.00	2.25	3.00
	Песок среднезернистый, м³	0.11	0.16	0.22	0.25	0.35
	Бортовой камень по ГОСТ 6665-74* П-7, шт.	2	2	2	2	2

Инв. № подл.	Подпись и дата	Взам. инв. №
01450	Шмидт 5.1.87	

Наименование	Материал	Номер типового проекта	Рекомендации по применению	Примечание
Павильон ожидания внутризаводского транспорта	Металл, асбофанера	320-2	Устанавливается навес в местах ожидания внутризаводского транспорта	Использован навес для стоянки велосипедов
Скамья	Дерево, металл	320-55 320-11		
Урна для мусора	Дерево, металл	320-10		
Цветочница	Дерево	320-55		
Информационное табло	Металл, молочное стекло	320-55		
Светильник	Металл, молочное стекло	320-55		
Оборудование для наглядной агитации и газетно-информационный стенд	Металл, водостойкая фанера, холст, железобетон	320-55 320-14 320-32		
Доска почета и показателей трудовых достижений	Дерево, металл, кирпич, бетон	320-55	Для подразделений завода, устанавливается на заводской территории	
Питьевой фонтанчик	Железобетон	320-29		
Площадка для мусоросборников	Асфальт	320-8 320-53		

Наименование	Материал	Номер типового проекта	Рекомендации по применению	Примечание
Ограждение для пешеходов	Металл	320-55		
Спортивное оборудование	Металл, дерево	320-50 320-53		
Павильон дежурного	Металл, дерево, пластик, бетон	320-2		
Плита дорожно-тротуарная	Железобетон	320-55		Тип плит по согласованию со строительной организацией
Решетка для деревьев	Железобетон	320-53		Тип решетки по согласованию со строительной организацией.
Дождевальная установка СК-16		320-53		
Барьерное ограждение для транспорта	Металл, железобетон	320-55		На площадках автоналива по металлическому колесоотбою проложить деревянный брус

Гл. инж. пр.	Капусткин	[signature]	22.09.81
Н. Контр.	Исаков	[signature]	10.09.81
Нач. отд.	Тернов	[signature]	10.09.81
Гл. спец.	Васяев	[signature]	11.09.81
Рук. гр.	Крохин	[signature]	10.09.81
Вед. инж.	Майборода	[signature]	10.09.81
Ст. инж.	Малафеева	[signature]	10.09.81
Инж.	Халилуллина	[signature]	10.09.81

3.402-24.90.06.00.00.00

Рекомендации по применению типовых конструкций элементов благоустройства на нефтеперерабатывающих и нефтехимических предприятиях.

Стадия	Лист	Листов
Р	1	1

ГОРЬКГИПРОНЕФТЕХИМ

Инв. № 0456 | Подпись и дата | Взам. инв. №

Ольгин 6.1.82

gost.e-ecolog.ru