ТИПОВЫЕ КОНСТРУКЦИИ, ИЗДЕЛИЯ И УЗЛЫ ЗДАНИЙ И СООРУЖЕНИЙ.

СЕРИЯ 8.005-1

КОНСТРУКЦИИ ПЛАСТОВЫХ ДРЕНАЖЕЙ

ВЫПУСК 1

ИЗДЕЛИЯ ЗАВОДСКОГО ИЗГОТОВЛЕНИЯ

РАБОЧИЕ ЧЕРТЕЖИ

gost.e-ecolog.ru

ТИПОВЫЕ КОНСТРУКЦИИ. ИЗДЕЛИЯ И УЗЛЫ
ЗДАНИЙ И СООРУЖЕНИЙ.
СЕРИЯ 8.005-1

КОНСТРУКЦИИ ПЛАСТОВЫХ ДРЕНАЖЕЙ

ВЫПУСК 1

ИЗДЕЛИЯ ЗАВОДСКОГО ИЗГОТОВЛЕНИЯ

РАБОЧИЕ ЧЕРТЕЖИ

Разработан институтом
Фундаментпроект
Главный инженер института Пинк М.Н.
Главный инженер проекта Фомин Б.Н.

Утвержден и введен
в действие
Минмонтажспецстроем СССР
протокол от 3 июня
1986 г

Обозначение	Наименование	Стр.
8.005-1.1-000 ТО	Техническое описание	3
-100	Плита пристенного дренажа	
	ПД1 ··· ПД3	4
-100 СБ	Плита пристенного дренажа ПД1	
	Сборочный чертеж	5
-100 СБ	Плита пристенного дренажа	
	ПД2; ПД3. Сборочный чертеж	6
-200	Кольцо стеновое усиленное	
	КС15у, КС20у	7
-200 СБ	Кольцо стеновое усиленное КС15у,	
	КС20у. Сборочный чертеж.	8
-300	Плита днища усиленная ПД15у,	
	ПД20у.	9
-300 СБ	Плита днища усиленная ПД15у,	
	ПД20у. Сборочный чертеж	10
-310	Сетка арматурная С-1	11
-320	Сетка арматурная С-2	12
-400	Крепление трубопровода КТ	
	Сборочный чертеж	13
-410	Крепежное изделие	14
-500	Крышка металлическая Кр.	15
-000 ВС	Ведомость расхода стали	16
-000 ВМ	Ведомость расхода материалов	17

Гл. спец. по констр.	Пронин		12.86
Нач. ПО-1	Лаш		12.86
Гл. констр.	Зубчевская		12.86
ГИП	Фомин		12.86
Гл. спец.	Финк		12.86

8.005-1.1

Содержание

Стадия	Лист	Листов
Р		1

Фундаментпроект г. Москва

Техническое описание

Выпуск 1 содержит рабочие чертежи железобетонных и металлических изделий для конструкций пластового дренажа.

Плиты пристенного дренажа изготовляются из беспесчаного бетона состава 1:6 по массе с водоцементным отношением 0,34 при марке цемента 500.

Рекомендуемые размеры фракций щебеночного и гравийного заполнителя 2,5-5,0 мм и 5,0-11,0 мм по 50% каждой фракции. Коэффициент неоднородности для заполнителя не должен превышать 3. Расход цемента - 269 кг на 1 м³ бетона при плотности заполнителя 1700-1600 кг/м³.

Изделия для смотровых колодцев КС15у, КС20у, ПД15у, ПД20у используются при заглублении от 7 до 14 м. Требования к изделиям для смотровых колодцев смотри серию 3.900-3 выпуски 7, 8.

Плиты пристенного дренажа и изделия для смотровых колодцев армируются сетками по ГОСТ 23279-85 и индивидуального изготовления.

Сварку арматурных изделий производить контактной точечной сваркой в соответствии ГОСТ 14098-85 и СН 393-78. Сварку производить в местах пересечения всех стержней. Сварку металлических изделий производить в соответствии ГОСТ 5264-80.

Металлические изделия окрашиваются масляной краской (ГОСТ 8292-75*) за 2 раза по железному сурику на олифе „Оксоль."

Гл. спец. н. контр.	Прохин		11.86
Нач. ПО1	Лаш		11.86
Гл. констр.	Зубчевская		11.86
ГИП	Фомин		11.86
Гл. спец.	Финк		11.86
Вед. инж.	Карякина		11.86
Инженер	Павлова		11.86
Проверил	Финк		11.86

8.005-1.1-000 ТО

Техническое описание

Стадия	Лист	Листов
Р		1

Фундаментпроект г. Москва

Инв. № подл. | Подпись и дата | Взам. инв. №

Изм.	Лист	Подп.	Обозначение	Наименование	Кол-во на исполнение -	01	02	Примечание
				Документация				
А4			8.005-1.1-000 ТО	Техническое описание	X	X	X	
А4			-100 СБ	Сборочный чертеж	X			
А4			-100 СБ	Сборочный чертеж		X	X	
				Сборочные единицы				
Б4		1	Гост 23279-85	4Ср $\frac{3Вр\text{-}I\text{-}100}{3Вр\text{-}I\text{-}250}$ 96×147 $\frac{110}{30}$	1			1,29 кг
Б4		1	Гост 23279-85	4Ср $\frac{3Вр\text{-}I\text{-}200}{3Вр\text{-}I\text{-}100}$ 147×46 $\frac{35}{30}$		1		0,78 кг
Б4		1	Гост 23279-85	4Ср $\frac{3Вр\text{-}I\text{-}200}{3Вр\text{-}I\text{-}100}$ 97×46 $\frac{85}{30}$			1	0,50 кг
				Детали				
				А-I-8 Гост 5781-82*				
Б4		2		ℓ=805	4	2	2	0,33 кг
				А-I-8 Гост 5781-82*				
Б4		3		ℓ=860	2	1	1	0,34 кг
				Материал				
				Бетон В 7,5; 10	0,23	0,11	0,08	м³

Гл. спец.	Пронин		11.86
Нач. ПОЛ	Лаш		11.86
Гл. конс.	Бубчевская		11.86
ГИП	Фомин		11.86
Гл. спец.	Финк		11.86
Вединж.	Карякина		11.86
Инженер	Павлова		11.86
Провер.	Финк		11.86

8.005-1.1-100

Плита пристенного дренажа ПД 1-ПД 3

Стадия	Лист	Листов
Р		1

Фундаментпроект г. Москва

21908-02 5

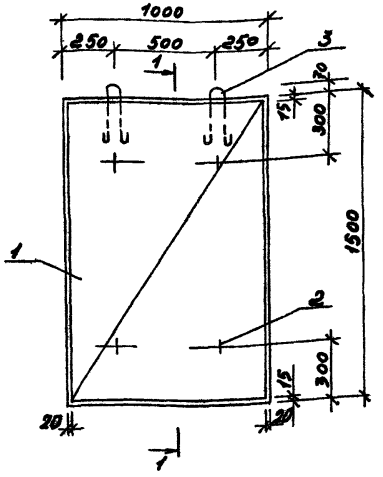

Разрез 1-1

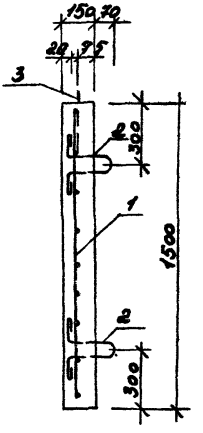

поз. 2

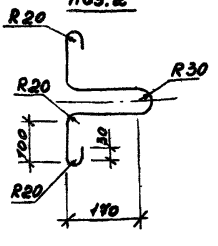

поз. 3

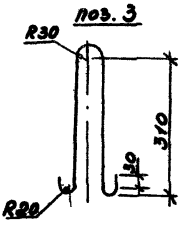

Инв.№ подл. | Подпись и дата | Взам.инв.№

Гл.констр.	Пронин		11.86
Нач.ПО1	Лаш		11.86
Гл.конст	Зубчевская		11.86
ГИП	Фомин		11.86
Гл.спец	Финк		11.86
Вед.инж	Карякина		11.86
Инж.	Павлова		11.86
Провер	Финк		11.86

8.005-1.1-100 СБ

Плита пристенного дренажа ПД1 сборочный чертеж

Стадия	Масса	Масштаб
Р	540	
Лист	Листов 1	

Фундаментпроект г. Москва

Разрез 1-1

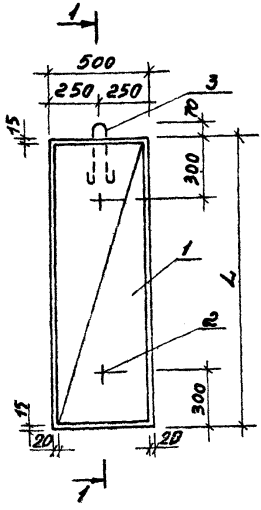

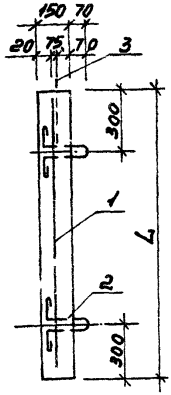

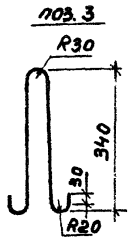

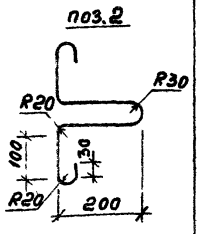

Обозначение	Марка	L мм	Масса кг
8.005-1.1-100-01	ПД2	1500	270
8.005-1.1-100-02	ПД3	1000	180

Гл.спец. и.конт.	Пронин		11.86
Нач.ПО	Лаш		11.86
Гл.конст.	Зубчевская		11.86
ГИП	Фомин		11.86
Гл.спец.	Финк		11.86
Вед.ин.	Корякина		11.86
инж.	Павлова		11.86
Провер.	Финк		11.86

8.005-1.1-100 СБ

Плита пристенного дренажа ПД2; ПД3 сборочный чертеж

Стадия	Масса	Масштаб
Р	см. табл.	
Лист	Листов 1	

Фундаментпроект г. Москва

Форм.	Зона	Поз.	Обозначение	Наименование	Кол.	Примеч.
				Документация		
А4			8.005-1.1-000 ТО	Техническое описание		
А4			8.005-1.1-200 СБ	Сборочный чертеж		
				Детали		
Б4		1		А-I-16 ГОСТ 5781-82*		
				$\ell = 550$	3	0,87 кг
			Переменные данные	для исполнений		
				8.005-1.1-200		
				Сборочные единицы		
Б4		2	ГОСТ 23279-85	4С $\frac{3Вр1-100}{3Вр1-200}$ 87×515 $\frac{75}{35}$	1	3,54 кг
				Материал		
				Бетон В15 F100 W4		0,53 м³
				8.005-1.1-200-01		
				Сборочные единицы		
Б4		2	ГОСТ 23279-85	4С $\frac{3Вр1-100}{3Вр1-200}$ 87×670 $\frac{50}{35}$	1	4,58 кг
				Материал		
				Бетон В15 F100 W4		0,71 м³

Инв. № подл. | Подпись и дата | Взам. инв. №

Гл. спец. н. контр.	Пронин		12.86
Нач. ПО1	Лаш		12.86
Гл. констр.	Зубчевская		12.86
ГИП	Фомин		12.86
Гл. спец.	Финк		12.86
Вед. инж.	Карягина		12.86
Инженер	Павлова		12.86
Проверил	Финк		12.86

8.005-1.1-200

Кольца стеновое усиленное КС15у, КС20у.

Стадия	Лист	Листов
Р		1

Фундаментпроект г. Москва

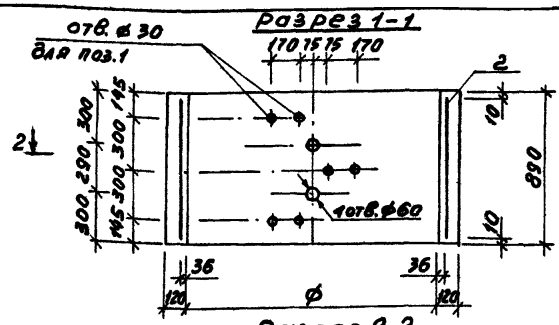

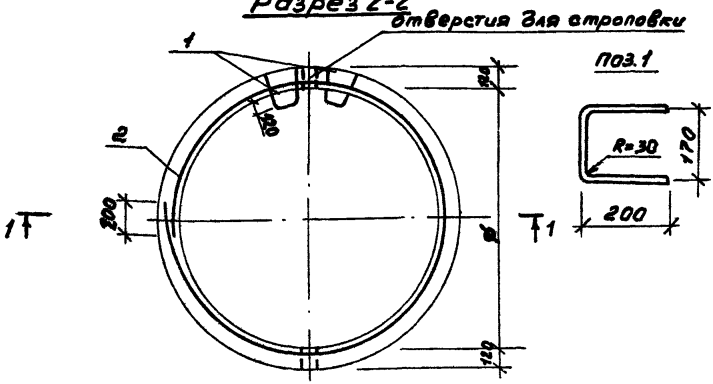

Обозначение	Марка	⌀ мм	Масса кг
8.005-1.1-200	КС 15у	1500	1,28
8.005-1.1-200-01	КС 20у	2000	1,71

поз.1 заделывается в бетон цементным раствором после снятия опалубки.

Гл. спец. н. контр.	Пронин		11.86
Нач. ПО1	Лаш		11.86
Гл. конс.	Зубчевская		11.86
ГИП	Фомин		11.86
Гл. спец.	Финк		11.86
Ведущ.	Карякина		11.86
Инж.	Павлова		11.86
Провер	Финк		11.86

8.005-1.1-200 СБ

Кольцо стеновое усиленное КС 15у; КС 20у. Сборочный чертеж.

стадия	масса	масштаб
Р	см табл.	
лист	листов 1	

Фундаментпроект г. Москва

Формат	Зона	Позиция	Обозначение		Наименование	Кол.	Примеч.
					Документация		
А4			8.005-1.1-000	ТО	Техническое описание		
А4			-300	СБ	Сборочный чертеж		
			Переменные данные для исполнений				
					8.005-1.1-300		
					Сборочные единицы		
А4		1	-310		Сетка арматурная С1	2	22,7 кг
					Детали		
Б4		2			АI-10-ГОСТ 5781-82*		
					ℓ=860	4	0,53 кг
					Материал		
					Бетон В15, F100, W4		0,63 м³
					8.005-1.1-300-01		
					Сборочные единицы		
А4		1	-320		Сетка арматурная С2	2	34,1 кг
					Детали		
Б4		2			А-I-12 ГОСТ 5781-82*		
					ℓ=860	4	0,76 кг
					Материал		
					Бетон В15, F100, W4		0,98 м³

Инв. № подл. | Подпись и дата | Взам. инв. №

Гл. спец.	Пронин		11.86
Н. контр.	Лаш		11.86
Нач. ПО1	Зубчевская		11.86
ГИП	Фомин		11.86
Гл. спец.	Финк		11.86
Вед. инж.	Карякина		11.86
Инженер	Павлова		11.86
Провер.	Финк		11.86

8.005-1.1-300

Плита днища усиленная ПД15У, ПД20У

Стадия	Лист	Листов
Р		1

Фундаментпроект г. Москва

21908-02 10

Разрез 1-1

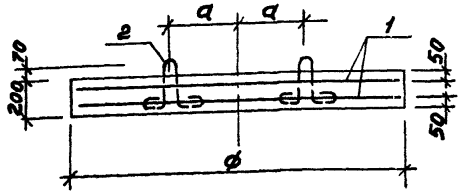

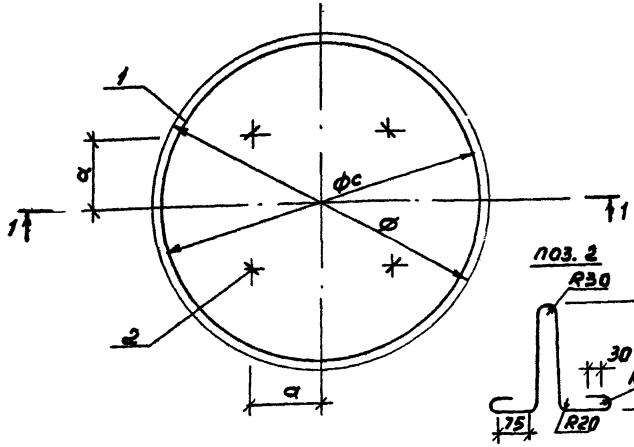

Обозначение	Марка	ф мм	фс мм	а мм	Масса, т
8.005-1.1-300	ПД15у	2000	1960	400	1.51
8.005-1.1-300-01	ПД20у	2500	2460	500	2,35

Гл. спец.	Пронин		11.86
Нач. ПО1	Лаш		11.86
Гл. конст	Зубчевская		11.86
ГИП	Фомин		11.86
Гл. спец.	Финк		11.86
Вед. ин.	Карягина		11.86
Инж.	Павлова		11.86
Провер.	Финк		11.86

8.005-1.1-300 СБ

Плита днища усиленная ПД 15у; ПД 20у сборочный чертеж

Стадия	Масса	Масшт.
Р	см. табл.	
Лист	Листов 1	

Фундаментпроект г. Москва

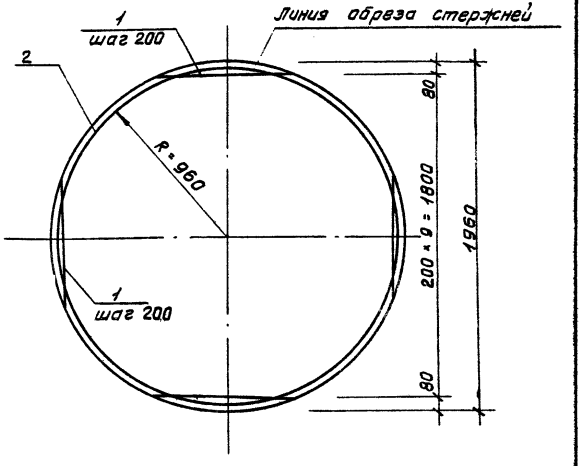

Форм.	Зона	Позиц.	Обозначение	Наименование	Кол.	Примеч.
				Детали		
Б4		1		А-III-10 ГОСТ 5781-82*		
				ℓ=770 ÷ 1950	20	18,9 кг
Б4		2		А-III-10 ГОСТ 5781-82*		
				ℓ = 6200	1	3,8 кг

Инв. № подл. | Подпись и дата | Взам. инв. №

8.005-1.1-310

Гл. спец. н. контр.	Пронин		12.86
Нач. ПОч	Лаш		12.86
Гл. конст.	Зубчевская		12.86
ГИП	Фомин		12.86
Гл. спец.	Финн		12.86
Вед. инж.	Марякина		12.86
Инж.	Павлова		12.86
Провер.	Финн		12.86

Сетка арматурная С1

Стадия	Масса	Масштаб
Р	22,7	1:20
Лист	Листов 1	

Фундаментпроект г. Москва

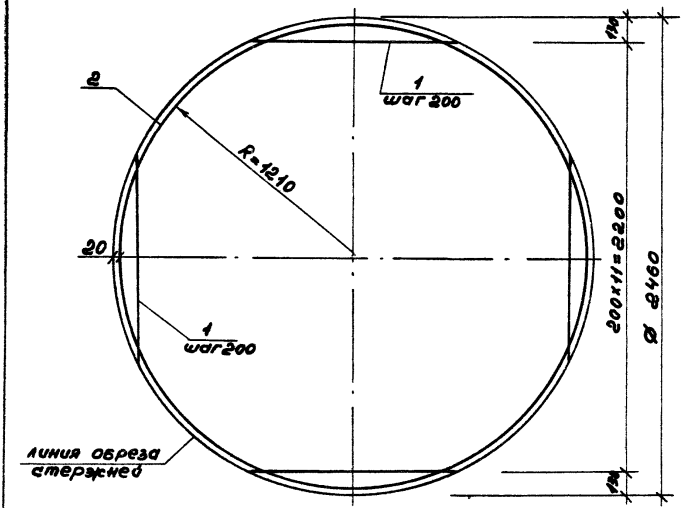

Форм.	Зона	Позиц.	Обозначение	Наименование	Кол.	Примеч.
				Детали		
БЧ		1		А-III-10 ГОСТ 5781-82*		
				ℓ = 1100 ÷ 2450	24	29,37кг
БЧ		2		А-III-10 ГОСТ 5781-82*		
				ℓ = 7800	1	4,80кг

8.005-1.1-320

Гл. спец. к. конт.	Пронин		11.86
Нач. ПО	Лаш		11.86
Гл. конс.	Зубчевская		11.86
ГИП	Фомин		11.86
Гл. спец.	Финк		11.86
Вед. ин.	Карякина		11.86
Инж.	Павлова		11.86
Провер.	Финк		11.86

Сетка арматурная С2

Стадия	Масса	Масшт.
Р	34,10	1:20
Лист	Листов 1	

Фундаментпроект г. Москва

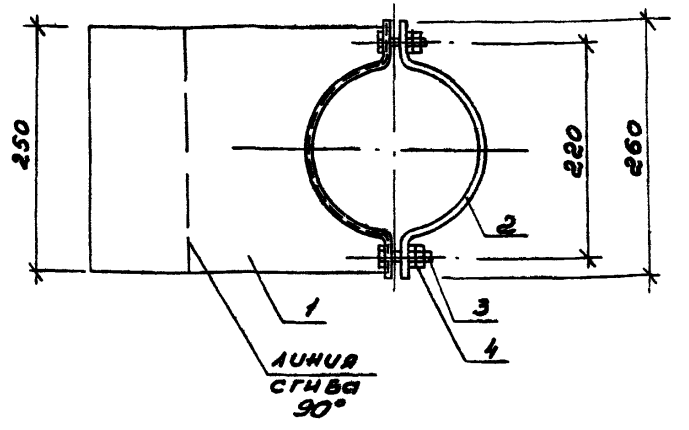

Форм	Зона	Позиц	Обозначение	Наименование	Кол.	Примеч
				Документация		
А4			8.005-1.1-000 ТО	Техническое описание		
А4			-400 СБ	Сборочный чертеж		
				Сборочные единицы		
А4		1	-410	Крепежное изделие	1	3,426кг
		2		Скоба 170-08 кп-49,1р	1	0,526кг
				ГОСТ 24132-80		
				Стандартные изделия		
Б4		3		Болт М16х50,58 ГОСТ 7798-70*	2	0,094кг
Б4		4		Гайка М16,5 ГОСТ 5916-78	2	0,039кг

Инв. № подл. | Подпись и дата | Взам. инв. №

Гл. спец. н. контр.	Пронин		11.86
Нач. ПО1	Лаш		11.86
Гл. констр.	Зубчевская		11.86
ГИП	Фомин		11.86
Гл. спец.	Финк		11.86
Ведущ. инж.	Карякина		11.86
	Павлова		11.86
Провер.	Финк		11.86

8.005-1.1-400

Крепление трубопровода КТ
Сборочный чертеж

Стадия	Масса	Масшт.
Р	4,2	1:50
Лист	Листов 1	

Фундаментпроект г. Москва

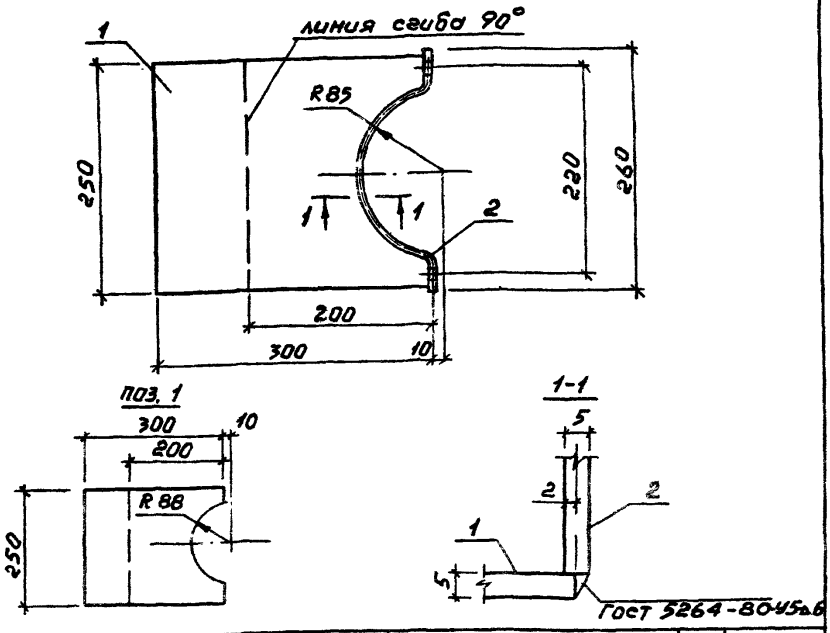

Форм.	Зона	Позиц.	Обозначение	Наименование	Кол.	Примеч.
				Документация		
А1			8.005-1.1-000 ТО	Техническое описание		
				Детали		
Б4		1		Лист Б-ПН-5 ГОСТ 19903-74* / Вст3кп2 ГОСТ 14637-79*	1	2,900кг
Б4		2		Скоба 170-08кп-49 ХР		
				ГОСТ 24132-80	1	0,526кг

				8.005-1.1-410
Гл.спец.	Пронин		11.86	Крепежное изделие
Нач.ПО1	Лаш		11.86	
Гл.конст.	Зубчевская		11.86	
ГИП	Фомин		11.86	
Гл.спец.	Финк		11.86	
Вед.инж.	Карякина		11.86	
Инженер	Павлова		11.86	
Провер.	Финк		11.86	

Стадия	Масса	Масшт.
Р	3,42	1:50
Лист	Листов 1	

Фундаментпроект г. Москва

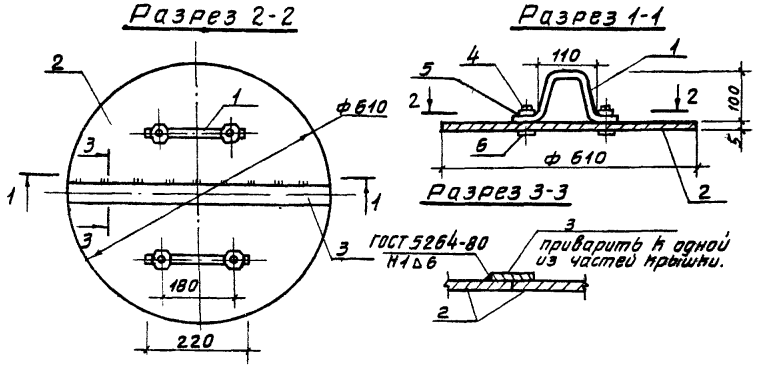

Форм.	Зона	Позиц.	Обозначение	Наименование	Кол.	Примеч.
				Документация		
А4			8.005-1.1-000 ТО	Техническое описание		
				Детали		
БЧ		1		Полоса $\frac{Б\text{-}210\times30\ ГОСТ\ 103\text{-}76^{*}}{Вст3кп2\text{-}II\ ГОСТ\ 535\text{-}79^{*}}$ ℓ=400	2	0,78 кг
БЧ		2		Лист $\frac{Б\text{-}ПН\text{-}5\ ГОСТ\ 19903\text{-}74^{*}}{Вст3кп2\ ГОСТ\ 14637\text{-}79}$ ℓ=610	2	7,3 кг
БЧ		3		Полоса $\frac{Б\text{-}2.5\text{-}50\ ГОСТ\ 103\text{-}76^{*}}{Вст3кп2\text{-}Б\ ГОСТ\ 535\text{-}79^{*}}$ ℓ=600	1	1,18 кг
				Стандартные изделия		
БЧ		4		Болт М6×25,58 ГОСТ 7796-70*	4	0,02 кг
БЧ		5		Шайба 2,6×2,01 ГОСТ 11371-78	4.	0,01 кг
БЧ		6		Гайка М6,5 ГОСТ 5915-70*	4	0,01 кг

Гл. спец.	Пронин		12.86
Нач. по-1	Лаш		12.86
Гл. констр.	Зубчевская		12.86
ГИП	Фомин		12.86
Гл спец	Финк		12.86
Вед. инж.	Карякина		12.86
Ст инж.	Красовская		12.86
Проверил	Финк		12.86

8.005-1.1-500

Крышка металлическая

Стадия	Масса	Масшт.
Р	17,5	1:10
Лист	Листов 1	

Фундаментпроект г. Москва

Инв. № подл. | Подпись и дата | Взам. инв. №

Марка элемента	Изделия арматурные									Изделия закладные						Общий расход
	Арматура класса								Всего	Прокат марки					Всего	
	ГОСТ 5781-82*						ГОСТ 6727-80			ВСТ3кп2		ВСТ3кп2Н				
	А I				А III		Вр1			ГОСТ 19903-74		ГОСТ 103-76*				
	ф8	ф10	ф16	Итого	ф10	Итого	ф3	Итого		-ПН5	Итого	-10×30	-25×50	Итого		
ПД1	2,0			2,0			1,3		3,3							3.3
ПД2	1,0			1,0			0,8		1,8							1,8
ПД3	1,0			1,0			0,5		1,5							1,5
КС15у			2,6				3,5		6,1							6,1
КС20у			2,6				4,6		7,2							7,2
ПД15у		2,1		2,1	45,4				47,5							47,5
ПД20у		3,1		3,1	68,2				71,3							71,3
КТ										2,9	2,9				2,9	2,9
КР										14,6	14,6	1,6	1,2	2,8	17,4	17,4

Гл. спец. Н. конт.	Пронин	[illegible]	11.86
Нач. ПО1	Лаш	[illegible]	11.86
Гл. констр.	Зубчевская	[illegible]	11.86
ГИП	Фомин	[illegible]	11.86
Гл. спец.	Финк	[illegible]	11.86
Вед. инж.	Карякина	[illegible]	11.86
Инжен.	Павлова	[illegible]	11.86
Провер.	Финк	[illegible]	11.86

8.005-1.1-000 РС

Ведомость расхода стали

Стадия	Лист	Листов
Р		1

Фундаментпроект г. Москва

21908-02 17

№ строки	Наименование материала и единица измерения	Код материала	Код ед. изм.	КС15у	КС20у	ПД15у	ПД20у	ПД1	ПД2	ПД3
1	Сортовой прокат									
2	обыкновенного качест-									
3	ва	093000								
4	Сталь арматурная									
5	класса А-I, кг	093009	116	2,6	2,6	2,1	3,1	2,0	1,0	1,0
6	Сталь мелкосортная, кг	093300	116	2,6	2,6	2,1	3,1	–	–	–
7	ф16, кг		116	2,6	2,6	–	–	–	–	–
8	ф12, кг		116	–	–	–	3,1	–	–	–
9	ф10, кг		116	–	–	2,1	–	–	–	–
10	Катанка, ф8, кг	093400	116	–	–	–	–	2,0	–	–
11	Сталь арматурная клас-									
12	са А-III, кг	093009	116	–	–	22,9	34,4	–	–	–
13	Сталь мелкосортная,									
14	ф10, кг	093300	116	–	–	22,9	34,4	–	–	–
15	Итого сортового про-									
16	ката обыкновенного									
17	качества, кг		116	2,6	2,6	25,0	37,5	2,0	1,0	1,0
18	В том числе по укрупнен-									
19	ному сортаменту:									
20	Сталь мелкосортная	093300	116	2,6	2,6	25,0	37,5	–	–	–
21	Катанка, кг	093400	116	–	–	–	–	2,0	1,0	1,0
22	Металлоизделия про-									

Инв. № подл. | Подпись и дата | Взам. инв. №

8.005-1.1-000 РМ

Гл. спец. отд. конт.	Пронин		11.86
Нач. ПОА	Лаш		11.86
Гл. конс.	Зубчевская		11.86
ГИП	Фомин		11.86
Гл. спец.	Финк		11.86

Ведомость расхода материалов

Стадия	Лист	Листов
Р	1	2

Фундаментпроект г. Москва

№ строки	Наименование материала и единица измерения	Код материала	Код ед. изм.	КС15у	КС20у	ПД15у	ПД20у	ПД1	ПД2	ПД3
1	мышленного назначения	120000								
2	Сетка стальная свар-									
3	ная арматурная, кг	127600	116	—	—	—	—	1,3	0,8	0,5
4	Итого металлоизделий									
5	промышленного назна-									
6	чения, кг		116	—	—	—	—	1,2	0,6	0,1
7	Итого стали, приведен									
8	ной к стали класса									
9	А-I, кг		116	2,6	2,6	34,8	52,3	3,9	2,1	1,7
10	Бетон В15, м3	585000	113	0,53	0,71	0,63	0,98	—	—	—
11	Бетон В7,5		113	—	—	—	—	0,23	0,11	0,08
12										
13										
14										
15										
16										
17										
18										
19										
20										
21										
22										

Взам. инв. №

Подпись и дата

Инв. № подл.

gost.e-ecolog.ru