ТИПОВЫЕ КОНСТРУКЦИИ, ИЗДЕЛИЯ И УЗЛЫ ЗДАНИЙ И СООРУЖЕНИЙ

СЕРИЯ 3.820.2-43

ЗАТВОРЫ ГЛУБИННЫЕ ПЛОСКИЕ СКОЛЬЗЯЩИЕ

ВЫПУСК 12

РАБОЧИЕ ЧЕРТЕЖИ ЗАТВОРА ГС 200-300

gost.e-ecolog.ru

ТИПОВЫЕ КОНСТРУКЦИИ, ИЗДЕЛИЯ И УЗЛЫ ЗДАНИЙ И СООРУЖЕНИЙ

СЕРИЯ 3.820.2-43

ЗАТВОРЫ ГЛУБИННЫЕ ПЛОСКИЕ СКОЛЬЗЯЩИЕ

ВЫПУСК 12

РАБОЧИЕ ЧЕРТЕЖИ ЗАТВОРА ГС 200-300

РАЗРАБОТАНЫ
ИНСТИТУТОМ „СОЮЗГИПРОВОДХОЗ"
В/О „СОЮЗВОДПРОЕКТ"
МИНВОДХОЗА СССР

УТВЕРЖДЕНЫ И ВВЕДЕНЫ В ДЕЙСТВИЕ С 30.08.86
МИНВОДХОЗОМ СССР
ПРОТОКОЛ ОТ 19.03.86 N 478

ГЛАВНЫЙ ИНЖЕНЕР ИНСТИТУТА А.Ф. КОНДРАТЬЕВ
ГЛАВНЫЙ ИНЖЕНЕР ПРОЕКТА А.Л. ПЕВЗНЕР

Содержание

Обозначение	Наименование	Стр.
ГС 200 00 000	Затвор ГС для отверстий 200×200 см	3,4
ГС 200 01 000	Рама	4
ГС 200 00 000 ВС	Затвор ГС для отверстий 200×200 см Ведомость спецификаций	5
ГС 200 00 000 ВП	Затвор ГС для отверстий 200×200 см Ведомость покупных изделий	6
ГС 200 00 000 МЧ	Затвор ГС для отверстий 200×200 см Монтажный чертеж	7,8
ГС 200 01 000 СБ	Рама. Сборочный чертеж	9
ГС 200 01 100	Стойка	10
ГС 200 01 200	Балка забральная	10
ГС 200 01 100 СБ	Стойка. Сборочный чертеж	11
ГС 200 01 200 СБ	Балка забральная. Сборочный чертеж	12
ГС 200 01 201	Лист забральный	13
ГС 200 01 202	Ребро	13
ГС 200 01 203	Балка	14
ГС 200 02 001	Накладка	14
ГС 200 01 300	Марка донная	15
ГС 200 01 300 СБ	Марка донная Сборочный чертеж	15
ГС 200 02 000	Затвор	16
ГС 200 02 000СБ	Затвор. Сборочный чертеж	17
ГС 200 02 002	Накладка	18
ГС 200 02 003	Уплотнение	18
ГС 200 02 100	Металлоконструкция	19
ГС 200 02 100 СБ	Металлоконструкция Сборочный чертеж	20
ГС 200 02 101	Обшивка	21
ГС 200 02 102	Отбой	21
ГС 200 02 103	Ребро	22
ГС 200 02 104	Ребро	22
ГС 200 02 105	Подвеска	23
ГС 200 02 106	Стойка	23
ГС 200 02 107	Накладка	24
ГС 200 03 000	Колонка	25
ГС 200 03 000 СБ	Колонка. Сборочный чертеж	25
ГС 200 04 000 Г4	Подъемник одновинтовой с электроприводом грузоподъемностью 10 тс марки 10ЭВ. Габаритный чертеж	26
ГС 200 05 000 Г4	Подъемник одновинтовой с ручным приводом грузоподъемностью 10 тс марки 10В. Габаритный чертеж	27

Инв.№ подл.	Подп. и дата	Взам. инв.№	Инв.№ дубл.	Подп. и дата

Формат	Зона	Поз.	Обозначение	Наименование	Кол. на исполн. ГК200.00.000 —	Кол. на исполн. ГК200.00.000 01	Примечание
				Документация			
А3			ГС 200.00.000М4	Монтажный чертеж	X	X	
А3			ГС 200.00.000ВС	Ведомость спецификаций	X		
			-01ВС	Ведомость спецификаций		X	
А3			ГС 200.00.000ВП	Ведомость покупных изделий	X		
			-01ВП	Ведомость покупных изделий		X	

Лит.

Шифр ГС200-300э ГС200-300р

Изм.	Лист	№ докум.	Подп.	Дата
Разраб.		Дубинкин		22.01.85
Пров.		Шаталов		18.12.85
ГИП		Певзнер		23.12.85
Н. контр.		Платунина		20.12.85
Утв.		Мишустин		19.12.85

ГС 200.00.000

Затвор ГС для отверстий 200×200 см

Лит.	Лист	Листов
А	1	3

Союзгипроводхоз имени Е.Б.Алексеевского г. Москва

Копировал Хлопкова Формат А4

Серия 3.820.2-43

Инв.№ подл.	Подп. и дата	Взам. инв.№	Инв.№ дубл.	Подп. и дата

Формат	Зона	Поз.	Обозначение	Наименование	Кол. на исполн. ГК 200.00.000 —	Кол. на исполн. ГК 200.00.000 01	Примечание
А3			ГС 200.04.000 Г4	Подъемник одновинтовой с электроприводом груз. 10т марки 10ЭВ Габаритный чертеж	X		
А3			ГС 200.05.000 Г4	Подъемник одновинтовой с ручным приводом груз. 10т марки 10В Габаритный чертеж		X	
				Сборочные единицы			
А4		1	ГС 200.01.000	Рама	1	1	
А4		2	ГС 200.02.000	Затвор	1	1	
А4		3	ГС 200.03.000	Колонка	1	1	

Изм.	Лист	№ докум.	Подпись	Дата

ГС 200.00.000

Лист 2

Копировал Хлопкова Формат А4

3

Инв. № подл.	Подп. и дата	Взам. инв. №	Инв. № дубл.	Подп. и дата

Формат	Зона	Поз.	Обозначение	Наименование	Кол. на испол. ГК 200.00.000-											Примечание
					–	01										
А4		4	26.058.ПВ.140.000	Подъемник одновинтовой с электроприводом груз. 10т марки 103В	1											серия 3.820.2-44
А4			25.058.ПВ.070.000	Подъемник одновинтовой с ручным приводом груз. 10т марки 10В		1										серия 3.820.2-44
				Стандартные изделия												
		5		Болт М16×50.46.02 ГОСТ 7798 - 70	4	4										0,114 кг
		6		Гайка М16.4.02 ГОСТ 5915 - 70	4	4										0,033 кг
		7		Шайба 16.65Г.02 ГОСТ 6402 - 70	4	4										0,008 кг

Изм.	Лист	№ докум.	Подп.	Дата	ГС 200.00.000	Лист 3

Копировал Хлопкова Формат А4

Серия 3.820.2-43

Инв. № подл.	Подп. и дата	Взам. инв. №	Инв. № дубл.	Подп. и дата

Изм.	Лист	№ докум.	Подп.	Дата	ГС 200.01.000			
Разраб.		Дубинкин		23.04.87	Рама	Лит.	Лист	Листов
Пров.		Леликов		18.12.87		А		1
ГИП		Левзнер		23.12.87				
Н. контр.		Плотникова		30.12.87				
Утв.		Мишустин		31.12.87				

Союзгипроводхоз имени Е.Е.Алексеевского г. Москва

Формат	Зона	Поз.	Обозначение	Наименование	Кол.	Примечание
А3			ГС 200.01.000СБ	Сборочный чертеж		
				Документация		
А4		1	ГС 200.01.100 -01	Стойка	1	
А4		2	ГС 200.01.200	Балка забральная	1	
А4		3	ГС 200.01.300	Балка донная	1	
				Сборочные единицы		
				Детали		
64		5	ГС 200.01.001	Ригель Швеллер 22П-ГОСТ 8240-72 В Ст3пс6-ГОСТ 535-79 δ = (2210 +2) мм	2	46,4 кг

Копировал Хлопкова Формат А4

№строки	Обозначение	Наименование	Куда входит: Обозначение	Куда входит: Кол.	Общее кол.	Примечание
1	ГС 200.00.000	Затвор ГС для отверстий 200 × 200 см				
2	ГС 200.01.000	Рама			1	
3	ГС 200.01.100	Стойка	ГС 200.01.000	1	1	
4	-01	Стойка	ГС 200.01.000	1	1	
5	ГС 200.01.200	Балка забральная	ГС 200.01.000	1	1	
6	ГС 200.01.300	Марка донная	ГС 200.01.000	1	1	
7	ГС 200.02.000	Затвор			1	
8	ГС 200.02.100	Металлоконструкция	ГС 200.02.000	1	1	
9	ГС 200.03.000	Колонка			1	
10						
11		Переменные данные для исполнений				
12						
13		ГС 200.00.000				
14						
15		Ведомость спецификаций подъемника				
16		одновинтового с электроприводом				
17		груз. 10 т марки 10ЭВ				
18		26.058.ПВ.140.000 ВС				
19						
20		ГС 200.00.000-01				
21						
22		Ведомость спецификаций подъемника				
23		одновинтового с ручным приводом				
24		груз. 10 т марки 10В				
25		26.058.ПВ.070.000 ВС				
26						

Подп. и дата | Инв. № дубл. | Взам. инв. № | Подп. и дата | Инв. № подл.

Изм	Лист	№ докум.	Подп.	Дата
Разраб.		Дубинкин		20.12.83
Пров.		Лепихов		18.12.83
ГИП		Певзнер		23.12.83
Н. контр.		Платунина		20.12.83
Утв.		Мишустин		19.12.83

ГС 200.00.000 ВС

Затвор ГС для отверстий 200 × 200 см
Ведомость спецификаций

Лит.	Лист	Листов
А		1

Союзгипроводхоз имени Е.Е. Алексеевского г. Москва

Копировал:

Формат А3

№ строки	Наименование	Код ОКП	Обозначение документа на поставку	Поставщик	Куда входит (обозначение)	Количество: на изделие	Количество: в комплекты	Количество: на регулир.	Количество: всего	Примечание
1										
2	Крепежные изделия									
3										
4	Болт М16×50.46.02		ГОСТ 7798 - 70			4			4	
5	Болт М12×50.46.02		ГОСТ 7796 - 70			58			58	
6	Гайка М16.4.02		ГОСТ 5915 - 70			4			4	
7	Гайка М12.4.02		ГОСТ 5915 - 70			58			58	
8	Шайба 16.65Г.02		ГОСТ 6402 - 70			4			4	
9	Шайба 12.65Г.02		ГОСТ 6402 - 70			58			58	
10										
11		Переменные	данные для	исполнений:						
12										
13			ГС 200.00.000							
14										
15			Ведомость покупных	изделий подъемника одновинтового						
16			с электроприводом	груз. 10 т марки	10ЭВ 26.058 ПВ140.000ВП					
17										
18			ГС 200.00.000-01							
19										
20			Ведомость покупных	изделий подъемника одновинтового						
21			с ручным приводом	груз. 10т марки	10В 26.058.ПВ070.000ВП					
22										
23										
24										

Подпись и дата | Взам. инв. № | Инв. № дубл. | Подпись и дата | Инв. № подл.

Изм.	Лист	№ докум.	Подп.	Дата
Разраб.		Дубинкин		20.12.88
Пров.		Лепихов		18.12.88
ГИП		Певзнер		23.12.88
Н.контр.		Платунина		20.12.88
Утв.		Мишустин		21.12.88

ГС 200.00.000ВП

Затвор ГС для отверстий 200×200 см

Ведомость покупных изделий

Лит.	Лист	Листов
А		1

Союзгипроводхоз имени Е.Е. Алексеевского г. Москва

Копировал:

Формат А3

ГС200.00.000МЧ

Рис.1

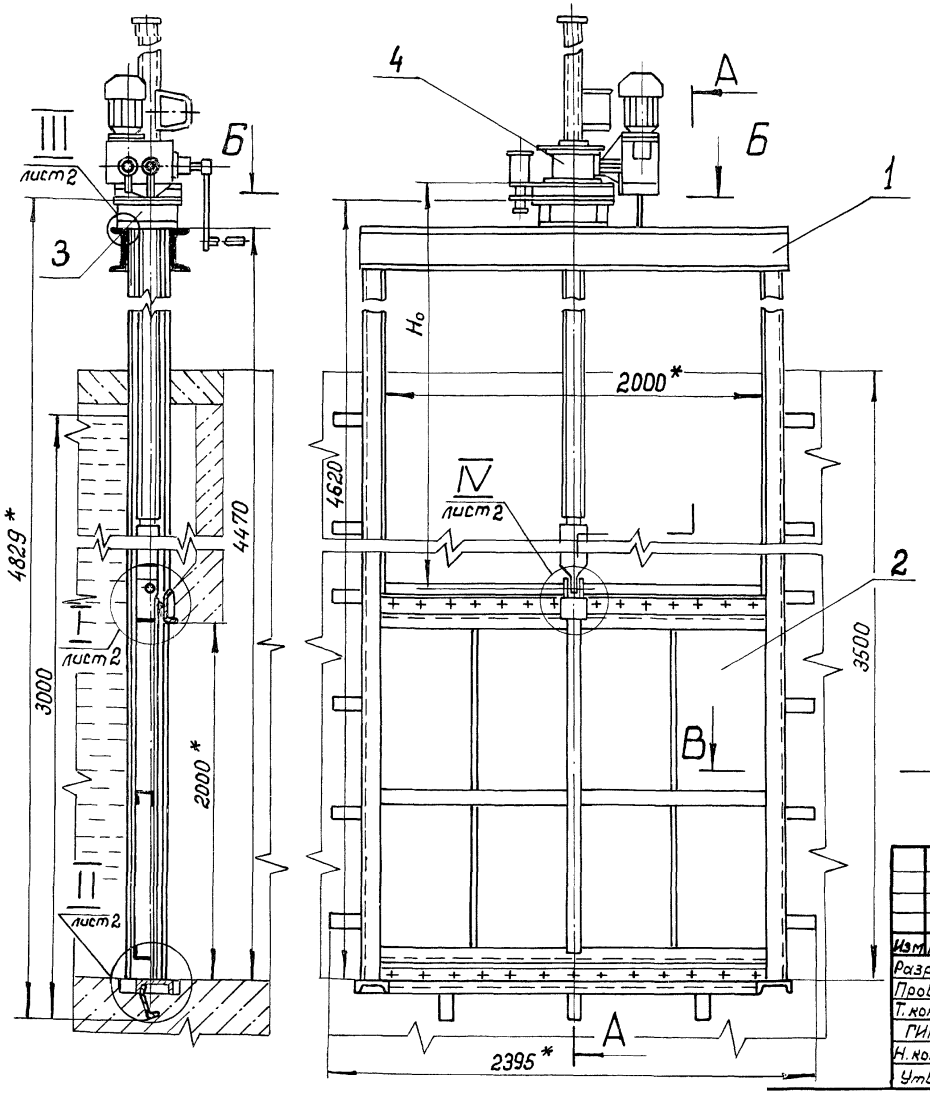

Таблица 1

	Обозначение	Наименование	Кол. на испол. ГС200.00.000	01	Примечание
1	ГС 200.01.000	Рама	1	1	
2	ГС 200.02.000	Затвор	1	1	
3	ГС 200.03.000	Колонка	1	1	
4	26.058.ПВ.140.000	Подъемник одновинтовой	1		
		с электроприводом			
		груз. 10т марки 10ЭВ			
	26.058.ПВ.070.000	Подъемник одновинтовой		1	
		с ручным приводом			
		груз. 10т марки 10В			
5		Болт М16×50.46.02	4	4	0,114 кг
		ГОСТ 7798-70			
6		Гайка М16.4.02	4	4	0,033 кг
		ГОСТ 5915-70			
7		Шайба 16.65Г.02	4	4	0,008 кг
		ГОСТ 6402-70			

1. *Размеры для справок.
2. Сварка по ГОСТ 5264-80 электродом Э42 ГОСТ 9467-75.
3. Неуказанные технические требования по ТУ33-162-86.

Таблицу исполнений см. на листе 2.

Изм.	Лист	№ докум.	Подп.	Дата
Разраб.		Дубинкин		22.12.87
Пров.		Шаталов		15.12.87
Т. контр.				
ГИП		Певзнер		23.12.87
Н. контр.		Платунина		22.12.87
Утв.		Мишустин		29.12.87

ГС200.00.000МЧ

Затвор ГС для отверстий 200×200см

Монтажный чертеж

Лит.	Масса	Масштаб
А	см. табл.2	—

Лист 1 | Листов 2

Союзгипроводхоз имени Е.Е. Алексеевского г. Москва

Копировал:

Формат А3

Перв. примен.

Справ. №

Подп. и дата

Инв. № дубл.

Взам. инв. №

Подп. и дата

Инв. № подл.

Рис. 2

Остальное — см. рис. 1

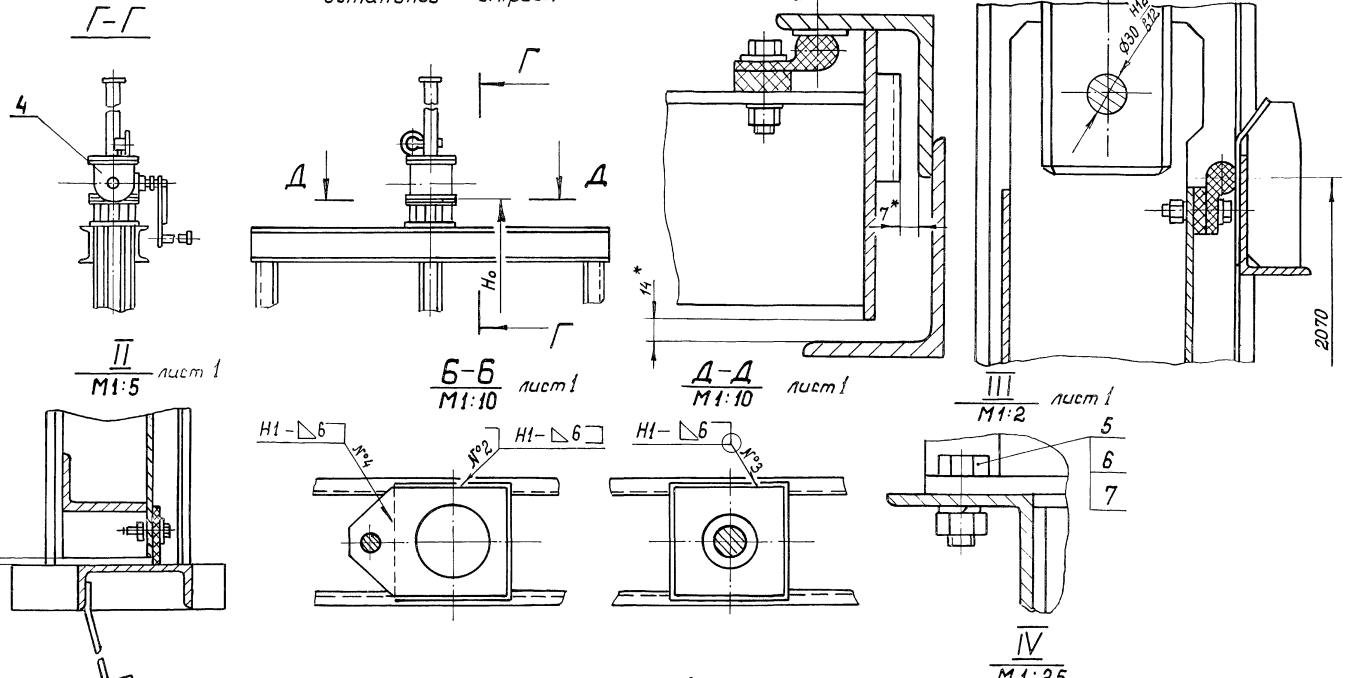

Таблица 2

Обозначение	Рис.	Шифр	H мм	Марка подъемника	Масса, кг
ГС 200.00.000	1	ГС200-300Э	2556	10.3В	1105,5
-01	2	ГС200-300Р	2500	10.3В	1029,5

Перв. примен.
Справ. №
Подп. и дата
Инв. № дубл.
Взам. инв. №
Подп. и дата
Инв. № подл.

ГС 200.01.000СБ

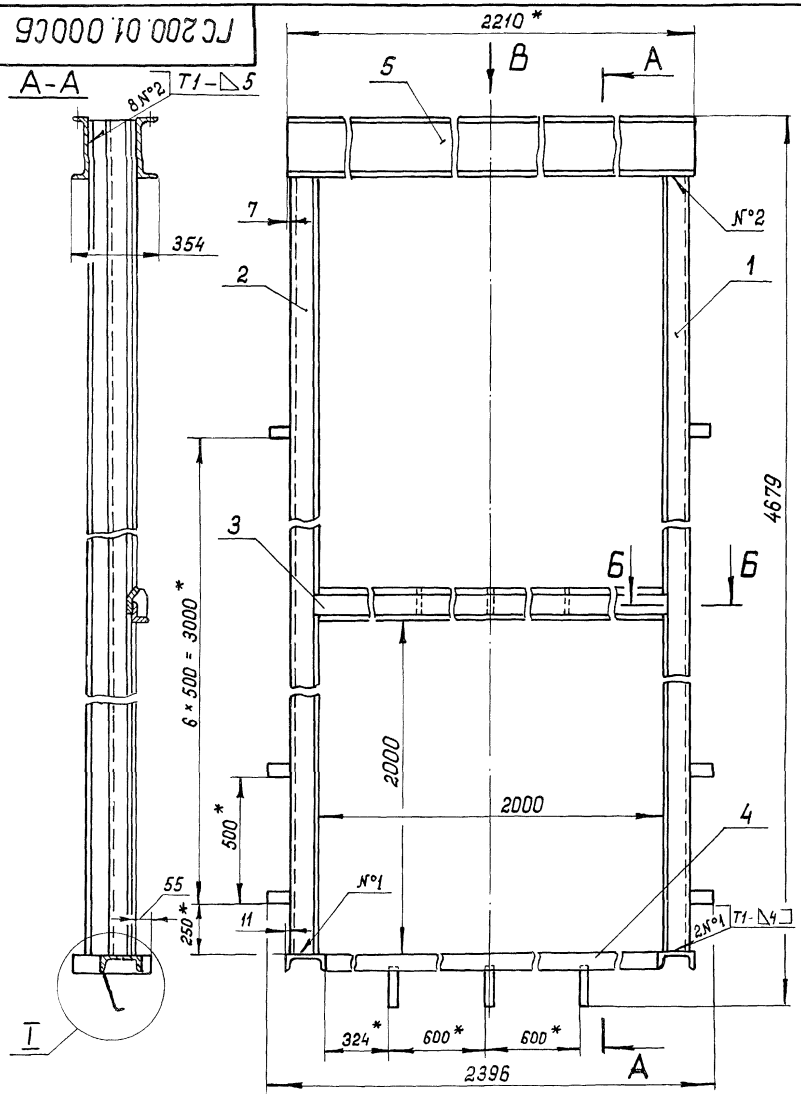

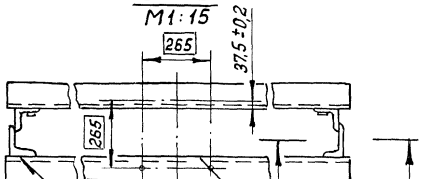

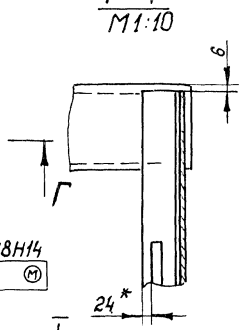

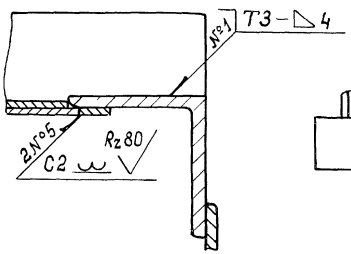

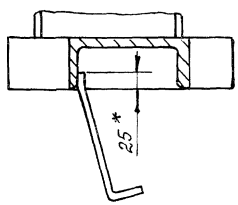

1. *Размеры для справок.
2. Сварка по ГОСТ 5264-80 электродом Э42 ГОСТ 9467-75.
3. Неуказанные предельные отклонения размеров по ± IT16/2
4. Шероховатость поверхности деталей, выполненных без чертежа, после обрезки Rz160

Изм.	Лист	№ докум.	Подп.	Дата
Разраб.		Дубинкин		23.01.89
Пров.		Лепихов		19.12.89
Т. контр.				
ГИП		Певзнер		25.12.89
Н. контр.		Платунина		20.12.89
Утв.		Мишустин		19.12.89

ГС 200.01.000СБ

Рама
Сборочный чертеж

Лит.	Масса	Масшт.
А	375,9	1:15
Лист	Листов 1	

Союзгипроводхоз имени Е.Е. Алексеевского г. Москва

Копировал:

Формат А3

Перв. примен.
Справ. №
Подп. и дата
Инв. № дубл.
Взам. инв. №
Подп. и дата
Инв. № подл.

Серия 3.820.2-43

Формат	Зона	Поз.	Обозначение	Наименование	Кол.	Примечание
				Документация		
А3			ГС 200.01.100 СБ	Сборочный чертеж		
				Детали		
Б4		1	ГС 200.01.101	Уголок	1	48,6 кг
				Уголок $\frac{90\times90\times8\text{-}Б\ ГОСТ\ 8509\text{-}72}{Вст3пс6\text{-}ГОСТ\ 535\text{-}79}$		
				$\ell = (4464 \pm 4)$ мм		
Б4		2	ГС 200.01.102	Уголок	1	55,8 кг
				Уголок $\frac{125\times80\times8\text{-}Б\text{-}ГОСТ\ 8510\text{-}72}{Вст3пс6\text{-}ГОСТ\ 535\text{-}79}$		
				$\ell = (4464 \pm 4)$ мм		
Б4		3	ГС 200.01.103	Накладка	1	5,3 кг
				Полоса $\frac{Б\text{-}2\ 5\times32\ ГОСТ\ 103\text{-}76}{08\times17Т\text{-}Б\ ГОСТ\ 5949\text{-}75}$		
				$\ell = (4190 \pm 4)$ мм		
Б4		4	ГС 200.01.104	Анкер	1	0,3 кг
				Полоса $\frac{Б\text{-}2\ 5\times50\ ГОСТ\ 103\text{-}76}{Вст3пс6\text{-}ГОСТ\ 535\text{-}79}$		
				$\ell = (156 \pm 0,5)$ мм		

Подп. и дата | Инв. № дубл. | Взам. инв. № | Подп. и дата | Инв. № подл.

Изм.	Лист	№ докум.	Подп.	Дата
Разраб.		Дубинкин		28.11.83
Пров.		Лепихов		1.12.83
ГИП		Певзнер		23.12.83
Н. контр.		Платунина		20.12.83
Утв.		Мишустин		29.12.83

ГС 200.01.100

Стойка

Лит.	Лист	Листов
А		1

Союзгипроводхоз имени Е.Е. Алексеевского г. Москва

Копировал: Формат А4

Формат	Зона	Поз.	Обозначение	Наименование	Кол.	Примечание
				Документация		
А3			ГС 200.01.200 СБ	Сборочный чертеж		
				Детали		
А4		1	ГС 200.01.201	Лист забральный	1	
А4		2	ГС 200.01.202	ребро	3	
А4		3	ГС 200.01.203	Балка	1	

Подп. и дата | Инв. № дубл. | Взам. инв. № | Подп. и дата | Инв. № подл.

Изм.	Лист	№ докум.	Подп.	Дата
Разраб.		Дубинкин		27.11.83
Пров.		Лепихов		1.12.83
ГИП		Певзнер		23.12.83
Н. контр.		Платунина		20.12.83
Утв.		Мишустин		29.12.83

ГС 200.01.200

Балка забральная

Лит.	Лист	Листов
А		1

Союзгипроводхоз имени Е.Е. Алексеевского г. Москва

Копировал: Формат А4

ГС 200.01.100СБ

ГС 200.01.100 - изображено
ГС 200.01.100-01 - зеркальное отражение

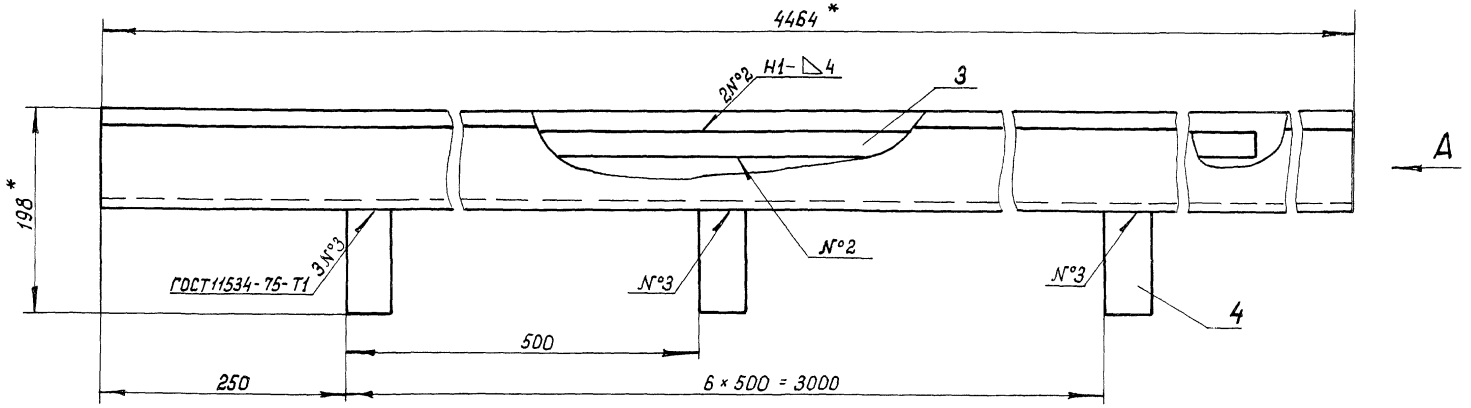

Вид А
М1:2,5

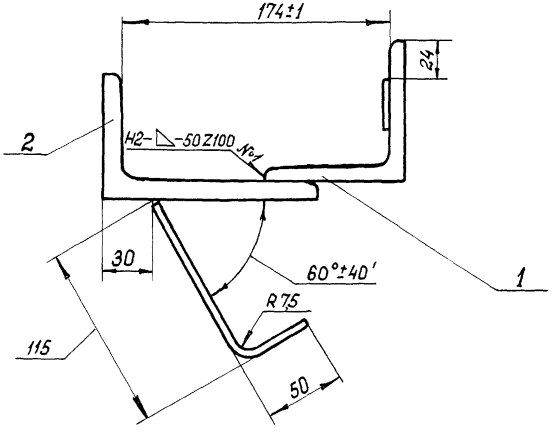

1. *Размеры для справок.
2. Сварные швы, неотмеченные на чертеже - по ГОСТ 5264-80 электродом Э42 ГОСТ 9467-75.
3. Сварной шов №3 выполнить электродом Э10Х17Т ГОСТ 10052-75
4. Неуказанные предельные отклонения размеров по $\pm \frac{IT16}{2}$
5. Шероховатость поверхности деталей, выполненных без чертежа, после обрезки Rz 160

Изм	Лист	№ докум.	Подп.	Дата
Разраб.		Дубинкин		28.01.8
Пров.		Лепихов		18.12.8
Т. контр				
ГИП		Певзнер		23.12.85
Н. контр.		Платунина		0.12.85
Утв.		Мишустин		19.12.85

ГС 200.01.100СБ

Стойка
Сборочный чертеж

Лит.	Масса	Масшт.
А	111,8	1:5

Лист | Листов 1

Союзгипроводхоз имени Е.Е. Алексеевского г. Москва

Копировал: Формат А3

Перв. примеч. | Справ. № | Подп. и дата | Инв. № дубл. | Взам. инв. № | Подп. и дата | Инв. № подл.

ГС 200.01.200СБ

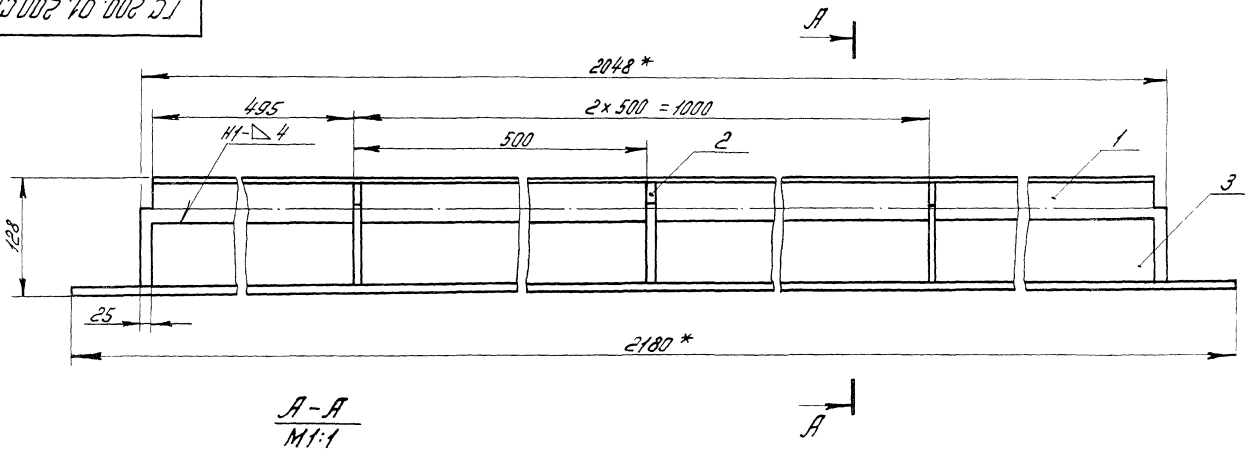

А-А
М1:1

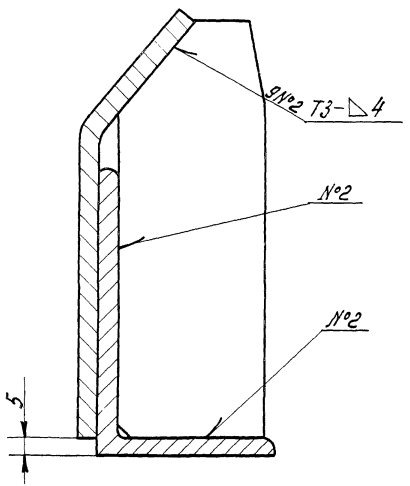

1. * Размеры для справок.
2. Сварка по ГОСТ 5264-80 электродом Э42 ГОСТ 9467-75.
3. Сварку швов №1, №2 выполнить электродом Э10Х17Т ГОСТ 10052-75.
4. Предельные отклонения размеров по $\pm \frac{t_3}{2}$.
5. Шероховатость поверхности деталей, выполненных без чертежа, после обрезки R_z 160.

Изм.	Лист	№ докум.	Подп.	Дата	ГС 200.01.200СБ			
Разраб.		Дубинкин		27.01.85	Балка забральная Габаритный чертеж	Лит.	Масса	Масшт.
Пров.		Лепихов		18.12.85		А	22.5	1:4
Т.контр.						Лист	Листов 1	
ГИП		Певзнер		23.12.85		Союзгипроводхоз имени Е.Е. Алексеевского г. Москва		
Н.контр.		Платунина		29.12.85				
Утв.		Мишутин		11.12.85				

Копировал: Хлопкова

Формат А3

Инв.№ подл. | Подп. и дата | Взам.инв.№ | Инв.№ дубл. | Подп. и дата

ГС 200.01.201

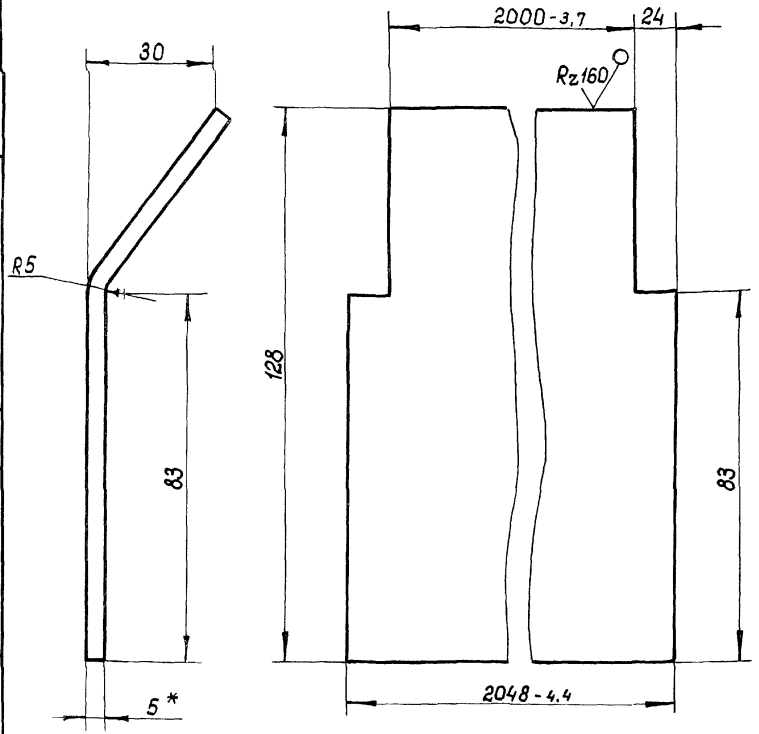

1. * Размеры для справок.
2. Неуказанные предельные отклонения размеров по $\pm \frac{IT14}{2}$

Изм.	Лист	№ докум.	Подп.	Дата
Разраб.		Дубинкин		17.02.87
Пров.		Лепихов		18.12.87
Т. контр.				
Рук. груп.		Кузнецова		19.12.87
Н. контр.		Платунина		20.12.87
Утв.		Певзнер		23.12.87

ГС 200.01.201

Лист забральный

Лит.	Масса	Масшт.
А	11,1	1:1
Лист	Листов 1	

Полоса Б-25×140 ГОСТ 103-76 / 08Х17Т-Б ГОСТ 5949-75

Союзгипроводхоз имени Е.Е. Алексеевского г. Москва

Копировал: Формат А4

Серия 3.820.2-43

Перв. примен.

Справ. №

Подп. и дата

Инв. № подл. | Подп. и дата | Взам. инв. № | Инв. № дубл. | Подп. и дата

ГС 200.01.202

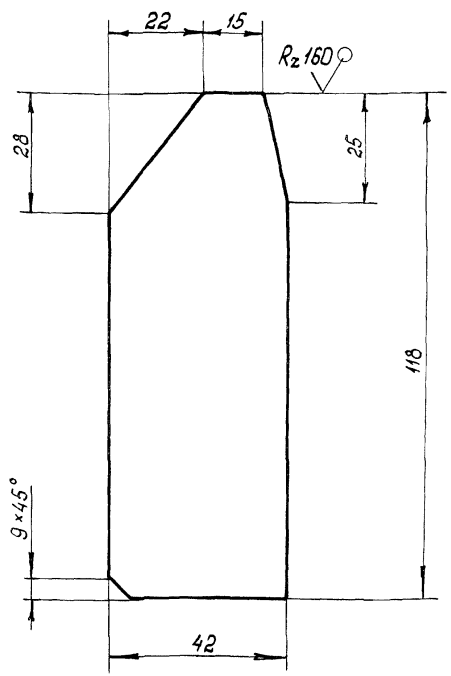

Предельные отклонения размеров по $\pm \frac{IT14}{2}$

Изм.	Лист	№ докум.	Подп.	Дата
Разраб.		Дубинкин		17.02.87
Пров.		Лепихов		18.12.87
Т. контр.				
Рук. груп.		Кузнецова		19.12.87
Н. контр.		Платунина		20.12.87
Утв.		Певзнер		23.12.87

ГС 200.01.202

Ребро

Лит.	Масса	Масшт.
А	0,2	1:1
Лист	Листов	

Лист Б-ПН5 ГОСТ 19903-74 / ВСт3пс6 ГОСТ 14637-79

Союзгипроводхоз имени Е.Е. Алексеевского г. Москва

Копировал: Формат А4

ГС 200.01.203

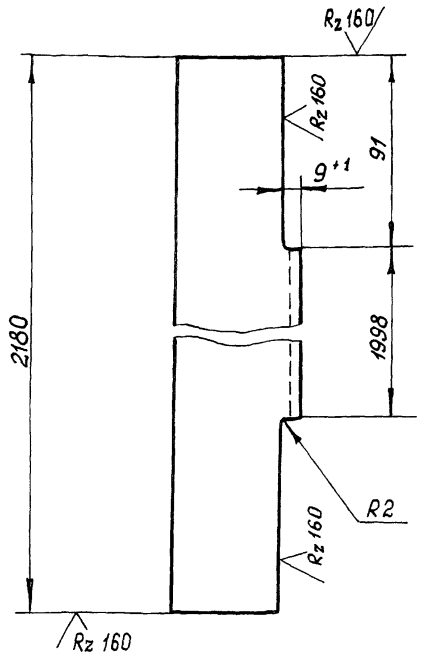

Неуказанные предельные отклонения размеров по $\pm \frac{IT14}{2}$

Изм.	Лист	№ докум.	Подп.	Дата
Разраб.		Дубинкин		07.12.85
Пров.		Лепихов		18.12.85
Т. контр.				
Рук. груп.		Кузнецова		19.12.85
Н. контр.		Платунина		20.12.85
Утв.		Левзнер		23.12.85

ГС 200.01.203

Балка

Лит.	Масса	Масшт.
А	10,8	1:2
Лист	Листов 1	

Уголок 80×50×5-Б-ГОСТ 8510-72 / ВСт3пс6-ГОСТ 535-79

Союзгипроводхоз имени Е.Е. Алексеевского г. Москва

Копировал: Формат А4

Инв. № подл. | Подп. и дата | Взам. инв. № | Инв. № дубл. | Подп. и дата

Серия 3.820.2-43

Перв. примен.

Справ. №

ГС 200.02.001

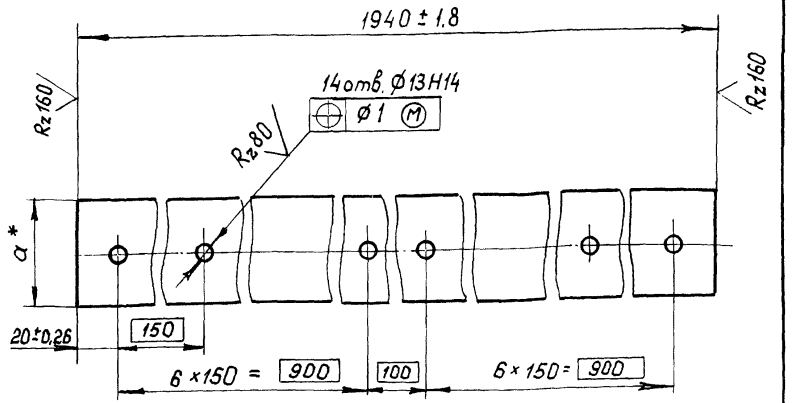

Обозначение	a*, мм	Материал	Масса, кг
ГС 200.02.001	40	Полоса Б-24×40 ГОСТ 103-76 / ВСт3пс6 ГОСТ 535-79	2,4
-01	25	Лента 3×25 Б Ст3пс ГОСТ 6009-74	1,1

*Размер для справок.

Изм.	Лист	№ докум.	Подп.	Дата
Разраб.		Дубинкин		13.02.86
Пров.		Лепихов		18.12.85
Т. контр.				
Рук. груп.		Кузнецова		13.12.85
Н. контр.		Платунина		20.12.85
Утв.		Левзнер		23.12.85

ГС 200.02.001

Накладка

Лит.	Масса	Масшт.
А	см. табл.	—
Лист	Листов 1	

см. табл.

Союзгипроводхоз имени Е.Е. Алексеевского г. Москва

Копировал: Формат А4

Формат	Зона	Поз	Обозначение	Наименование	Кол.	Примечание
				Документация		
А4			ГС 200.01.300 СБ	Сборочный чертеж		
				Детали		
Б4		1	ГС 200.01.301	Основание	2	4,3 кг
				Швеллер 16П-ГОСТ 8240-72 / В Ст3пс6-ГОСТ 535-79		
				$\ell = (300 \pm 0{,}65)$ мм		
Б4		2	ГС 200.01.302	Порог	1	26,9 кг
				Швеллер 16П-ГОСТ 8240-72 / В Ст3пс6-ГОСТ 535-79		
				$\ell = (1898 \pm 2)$ мм		
Б4		3	ГС 200.01.303	Анкер	3	0,5 кг
				Полоса Б-25×50 ГОСТ 103-76 / В Ст3пс6-ГОСТ 535-79		
				$\ell = (216 \pm 0{,}6)$ мм		

Подп. и дата | Инв. № дубл. | Взам. инв. № | Подп. и дата | Инв. № подл.

Изм.	Лист	№ докум.	Подп.	Дата
Разраб.		Дубинкин		25.01.85
Пров.		Лелихов		8.12.85
ГИП		Певзнер		23.12.85
Н. контр.		Платунина		10.12.85
Утв.		Мишустин		13.12.85

ГС 200.01.300

Марка донная

Лит.	Лист	Листов
А		1

Союзгипроводхоз имени Е.Е. Алексеевского г. Москва

Копировал: Формат А4

Серия 3.820.2-43

Перв. примен. | Справ. № | Подп. и дата | Инв. № дубл. | Взам. инв. № | Подп. и дата | Инв. № подл.

ГС 200.01.300СБ

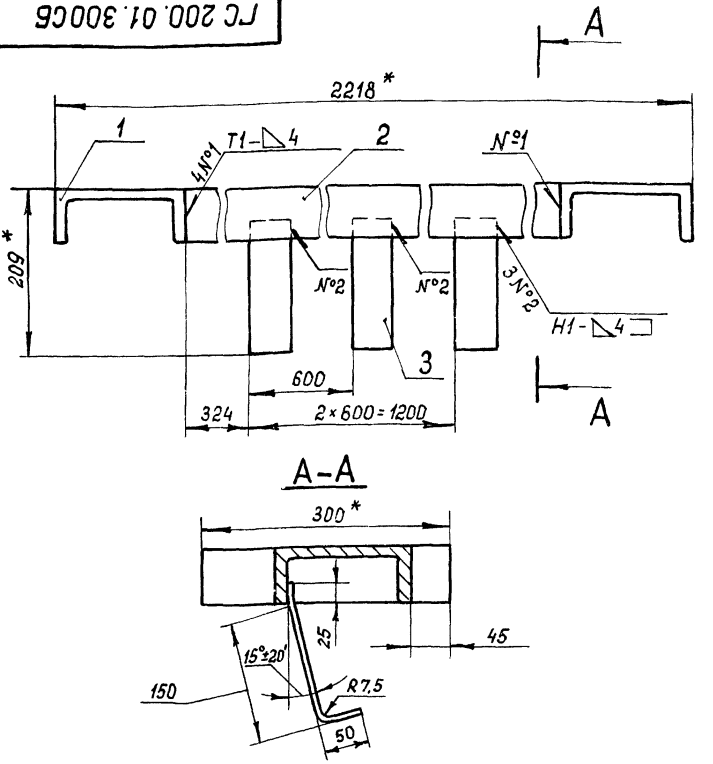

1. * Размеры для справок.
2. Сварка по ГОСТ 5264-80 электродом Э42 ГОСТ 9467-75.
3. Неуказанные предельные отклонения размеров по $\pm \frac{t_3}{2}$
4. Шероховатость поверхности деталей, выполненных без чертежа, после обрезки $R_z 160$

Изм.	Лист	№ докум.	Подп.	Дата
Разраб.		Дубинкин		25.01.85
Пров.		Лелихов		8.12.85
Т. контр.				
ГИП		Певзнер		23.12.85
Н. контр.		Платунина		10.12.85
Утв.		Мишустин		13.12.85

Марка донная
Сборочный чертеж

Лит.	Масса	Масшт.
А	37	1:5
Лист	Листов 1	

Союзгипроводхоз имени Е.Е. Алексеевского г. Москва

Копировал Формат А4

Формат	Зона	Поз.	Обозначение	Наименование	Кол.	Примечание
				Документация		
А3			ГС 200.02.000СБ	Сборочный чертеж		
				Сборочные единицы		
А4		1	ГС 200.02.100	Металлоконструкция		
				Детали		
А4		2	ГС 200.02.001	Накладка	1	
		3	-01	Накладка	1	
А4		4	ГС 200.02.002	Накладка	2	
А4		5	ГС 200.02.003	Уплотнение	1	
		6	-01	Уплотнение	1	
		7	-02	Уплотнение	1	
Б4		8	ГС 200.02.004	Уплотнение	2	1,9 кг
				Пластина I, лист ТМКЩ-С		
				10×30×2055 ГОСТ 7338-77		
Б4		9	ГС 200.02.005	Уплотнение	1	0,9 кг
				Пластина I, лист ТМКЩ-С		
				10×30×1990 ГОСТ 7338-77		
Б4		10	ГС 200.02.006	Уплотнение	1	2,2 кг
				Пластина I, лист ТМКЩ-С		
				10×70×1990 ГОСТ 7338-77		

Серия 3.820.2-43

Подп. и дата | Инв. № дубл. | Взам. инв. № | Подп. и дата | Инв. № подл.

Изм.	Лист	№ докум.	Подп.	Дата
Разраб.		Дубинкин		12.02.85
Пров.		Лепихов		18.12.85
ГИП		Певзнер		23.12.85
Н. контр.		Платунина		20.12.85
Утв.		Мишустин		19.12.85

ГС 200.02.000

Затвор

Лит.	Лист	Листов
А	1	2

Союзгипроводхоз имени Е.Е. Алексеевского г. Москва

Копировал: Формат А4

Формат	Зона	Поз.	Обозначение	Наименование	Кол.	Примечание
				Стандартные изделия		
		11		Болт М12×50.46.02	58	0,062 кг
				ГОСТ 7796-70		
		12		Гайка М12.4.02	58	0,0154 кг
				ГОСТ 5915-70		
		13		Шайба 12.65Г.02	58	0,003 кг
				ГОСТ 6402-70		

Подп. и дата | Инв. № дубл. | Взам. инв. № | Подп. и дата | Инв. № подл.

Изм.	Лист	№ докум.	Подп.	Дата

ГС 200.02.000

Лист 2

Копировал: Формат А4

ГС 200.02.000СБ

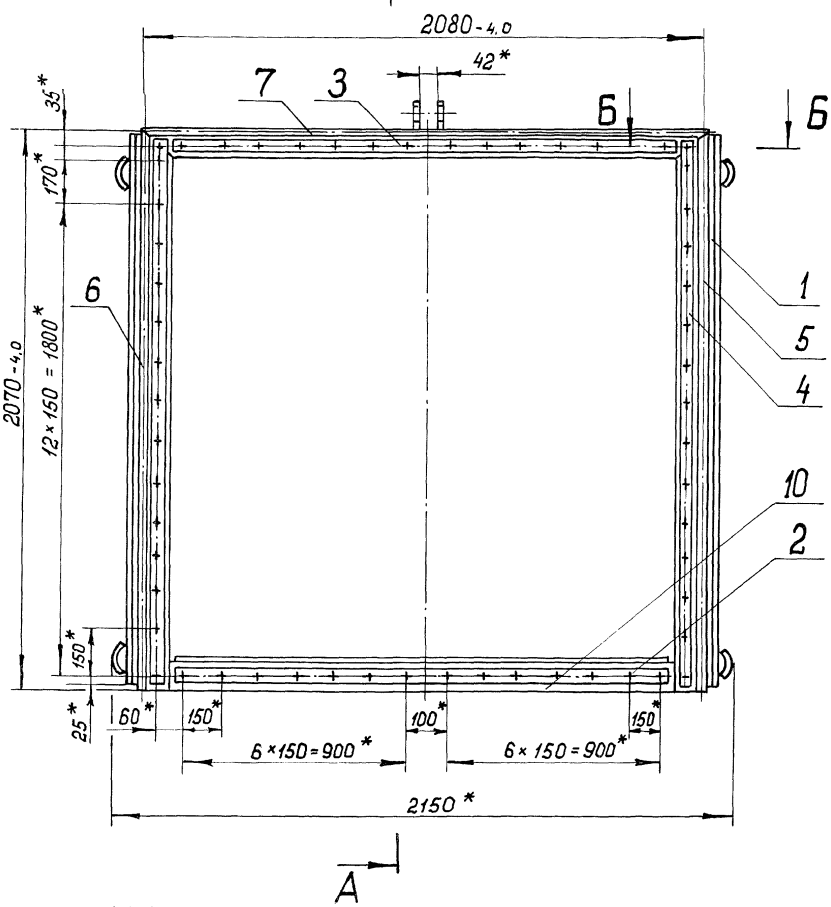

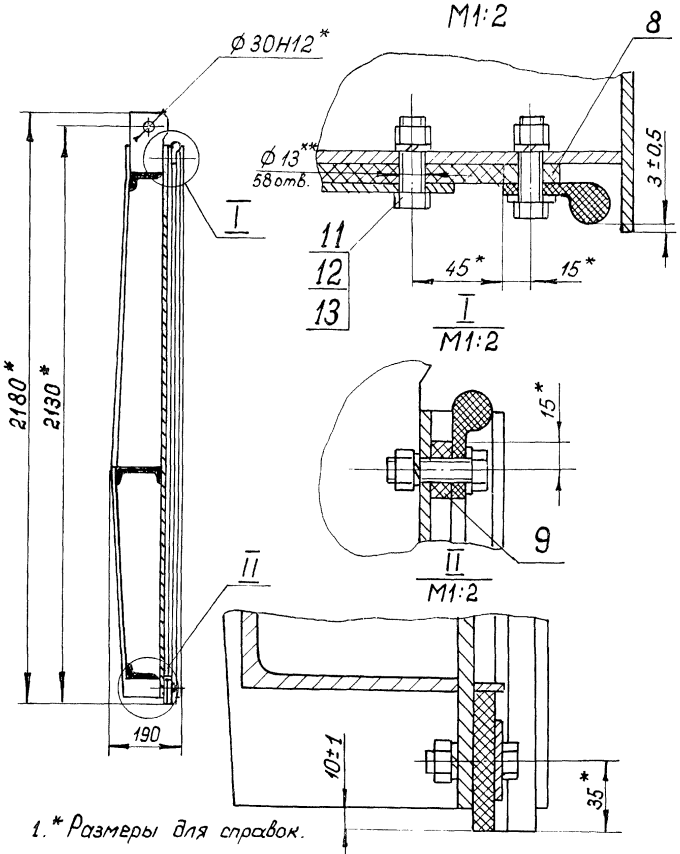

1.* Размеры для справок.

2.** Обработать отверстия в резиновых уплотнениях поз. 5, 6, 7, 8, 9, 10 по детали ГС 200.02.101

3. Стыки уплотнений поз. 5, 6, 7 вулканизировать.

Изм.	Лист	№ докум.	Подпись	Дата
Разраб.		Дубинкин		12.07.85
Пров.		Лелихов		18.12.85
Т. контр.				
ГИП		Левзнер		23.12.85
Н. контр.		Платунина		10.12.85
Утв.		Мишустин		19.12.85

ГС 200.02.000СБ

Затвор
Сборочный чертеж

Лит.	Масса	Масшт.
А	374,5	1:15
Лист	Листов 1	

Союзгипроводхоз имени Е.Е. Алексеевского г. Москва

Копировал:

Формат А3

Перв. примен.
Справ. №
Подп. и дата
Инв. № дубл.
Взам. инв. №
Подп. и дата
Инв. № подл.

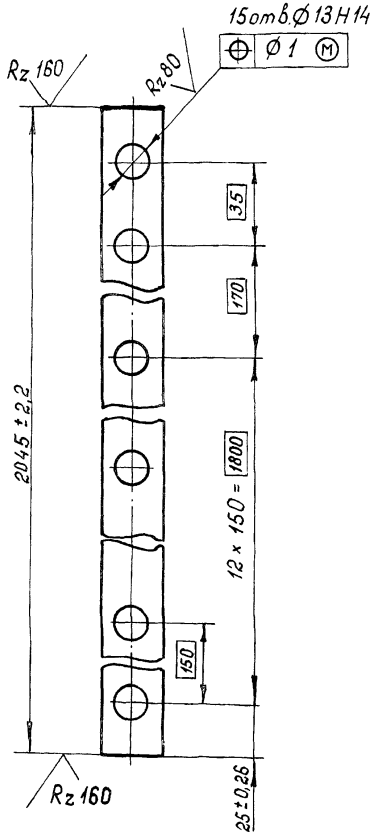

*Размеры для справок

Изм.	Лист	№ докум.	Подп.	Дата
Разраб.		Дубинкин		12.02.85
Пров.		Лепихов		18.12.85
Т. контр.				
Рук. груп.		Кузнецова		19.12.85
Н. контр.		Платунина		20.12.85

ГС 200.02.002

Накладка

Лит.	Масса	Масштаб
А	1,2	1:1
Лист	Листов 1	

Союзгипроводхоз г. Москва

Формат А4

Серия 3.820.2 – 43

Рис. 1

ГС 200.02.003 – изображено

ГС 200.02.003-01 – зеркальное отражение

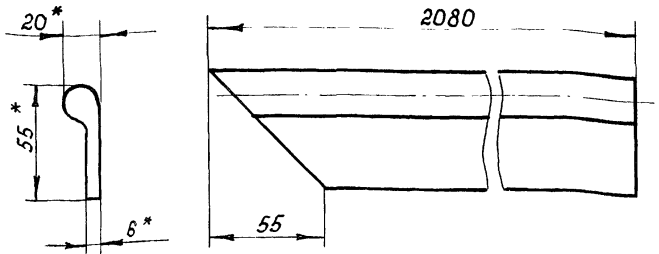

Рис. 2

Остальное – см. рис. 1

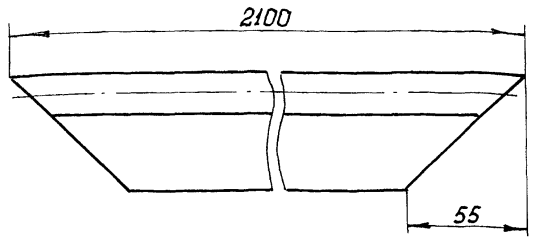

Обозначение	Рис.	Масса, кг
ГС 200.02.003	1	1,26
-01	1	1,26
-02	2	1,24

*Размеры для справок

Изм.	Лист	№ докум.	Подп.	Дата
Разраб.		Дубинкин		12.02.85
Пров.		Лепихов		18.12.85
Т. контр.				
Рук. груп.		Кузнецова		19.12.85
Н. контр.		Платунина		20.12.85
Утв.		Певзнер		23.12.85

ГС 200.02.003

Уплотнение

Лит.	Масса	Масшт.
А	см. табл.	1:2
Лист	Листов 1	

Ведомость ТУ 5

ТУ 38 – 105417-83

Союзгипроводхоз имени Е.Е. Алексеевского г. Москва

Копировал:

Формат А4

Перв. примен.

Справ. №

Подп. и дата

Инв. № дубл.

Взам. инв. №

Подп. и дата

Инв. № подл.

Формат	Зона	Поз.	Обозначение	Наименование	Кол.	Примечание
				Документация		
А3			ГС 200.02.100 СБ	Сборочный чертеж		
				Детали		
А4		1	ГС 200.02.101	Обшивка	1	
А4		2	ГС 200.02.102	Отбой	4	
А4		3	ГС 200.02.103	Ребро	3	
А4		4	ГС 200.02.104	Ребро	3	
А4		5	ГС 200.02.105	Подвеска	2	
А4		6	ГС 200.02.106	Стойка	2	
А4		7	ГС 200.02.107	Накладка	1	
Б4		8	ГС 200.02.108	Ригель	2	46 кг
				Уголок $\frac{110\times70\times8\text{-}Б\text{-}ГОСТ\,8510\text{-}72}{ВСт3пс6\text{-}ГОСТ\,535\text{-}79}$		
				$\ell = (2110 \pm 5{,}5)$ мм		
Б4		9	ГС 200.02.109	Накладка	1	0,6 кг
				Полоса $\frac{Б\text{-}26\times90\ ГОСТ\,103\text{-}76}{ВСт3пс6\ ГОСТ\,535\text{-}79}$		
				$\ell = (130 \pm 1{,}2)$ мм		
Б4		10	ГС 200.02.110	Ригель	1	26 кг
				Швеллер $\frac{14П\text{-}ГОСТ\,8240\text{-}72}{ВСт3пс6\text{-}ГОСТ\,535\text{-}79}$		
				$\ell = (2110 \pm 5{,}5)$ мм		

Серия 3.820.2-43

Формат	Зона	Поз.	Обозначение	Наименование	Кол.	Примечание
Б4		11	ГС 200.02.111	Упор	1	1,5 кг
				Полоса $\frac{Б\text{-}6\times16\ ГОСТ\,103\text{-}76}{ВСт3пс6\ ГОСТ\,535\text{-}79}$		
				$\ell = (1986 \pm 4{,}6)$ мм		

Подп. и дата | Инв. № дубл. | Взам. инв. № | Подп. и дата | Инв. № подл.

Изм.	Лист	№ докум.	Подп.	Дата
Разраб.	Дубинкин			28.12.87
Пров.	Пелихов			28.12.87
ГИП	Певзнер			28.12.87
Н. контр.	Платунина			28.12.87
Утв.	Мишустин			28.12.87

ГС 200.02.100

Металлоконструкция

Лит.	Лист	Листов
А	1	2

Союзгипроводхоз имени Е.Е. Алексеевского г. Москва

Копировал: Формат А4

Изм.	Лист	№ докум.	Подп.	Дата

ГС 200.02.100

Лист 2

Копировал: Формат А4

ГС 200.02.100СБ

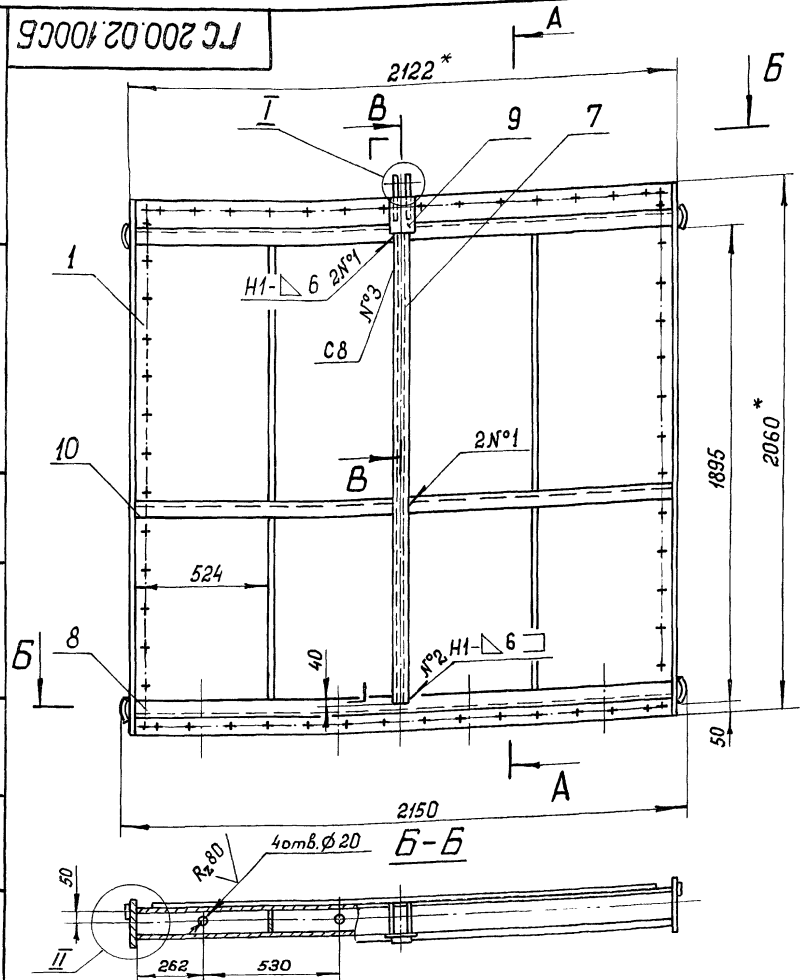

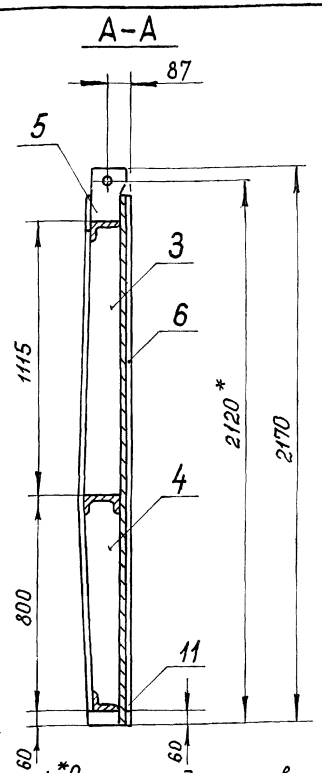

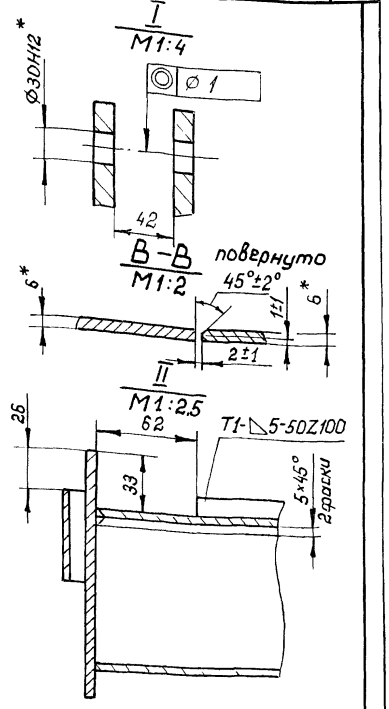

1. *Размеры для справок.
2. Сварка по ГОСТ 5264-80 электродом Э42 ГОСТ 9467-75.
3. Сварку вести швом Т1-△4 по контуру прилегания деталей, кроме швов, указанных на чертеже.
4. Шероховатость поверхности деталей, выполненных без чертежа, после обрезки. Rz 160
5. Неуказанные предельные отклонения размеров по $\pm\frac{IT16}{2}$

Изм.	Лист	№ докум.	Подп.	Дата
Разраб.		Дубинкин		31.01.85
Пров.		Лепихов		18.12.85
Т. контр.				
ГИП		Певзнер		23.12.85
Н. контр.		Платунина		19.12.85
Утв.		Мишустин		5.12.85

ГС 200.02.100СБ

Металлоконструкция
Сборочный чертеж

Лит.	Масса	Масшт.
А	355	1:15
Лист	Листов 1	

Союзгипроводхоз имени Е.Е. Алексеевского г. Москва

Формат А3

Перв. примен.
Справ. №
Подп. и дата
Инв. № подл. | Взам. инв. № | Инв. № дубл. | Подп. и дата

ГС 200.02.101

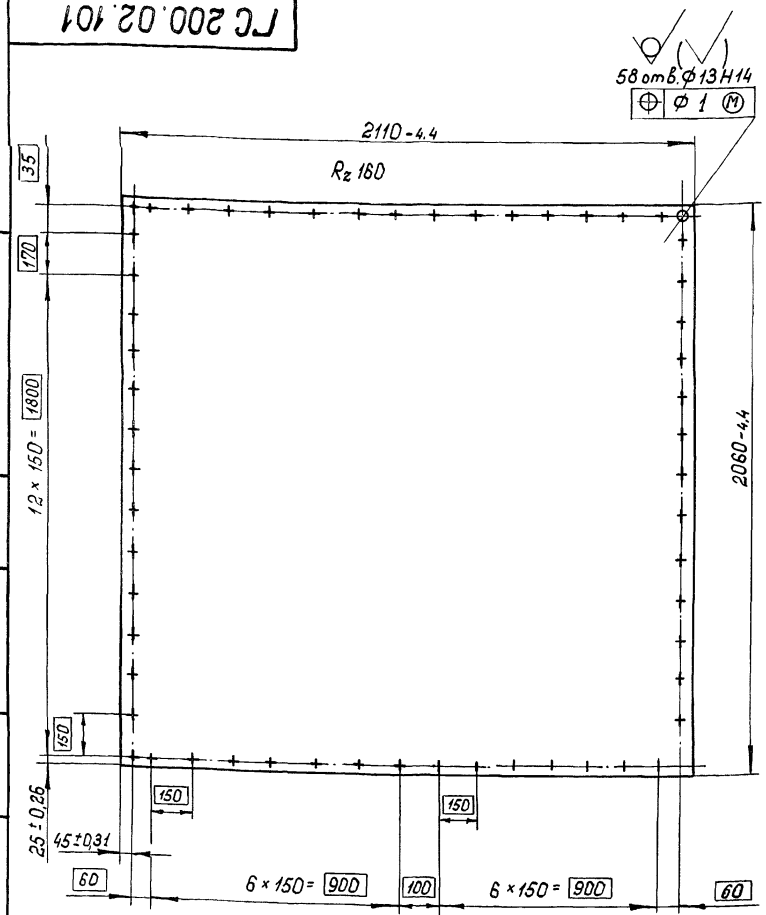

Изм.	Лист	№ докум.	Подп.	Дата
Разраб.		Дубинкин		06.12.85
Пров.		Лепихов		18.12.85
Т. контр.				
Рук. груп.		Кузнецова		19.12.85
Н. контр.		Платунина		20.12.85
Утв.		Левзнер		23.12.85

ГС 200.02.101

Обшивка

Лит.	Масса	Масшт.
А	204	1:15
Лист	Листов 1	

Лист Б-ПН6 ГОСТ 19903-74 ВСт3пс6 ГОСТ 14637-79

Союзгипроводхоз имени Е.Е. Алексеевского г. Москва

Копировал Формат А4

Перв. примен. | Справ. № | Подп. и дата | Взам. инв. № | Инв. № дубл. | Подп. и дата | Инв. № подл.

Серия 3.820.2-43

ГС 200.02.102

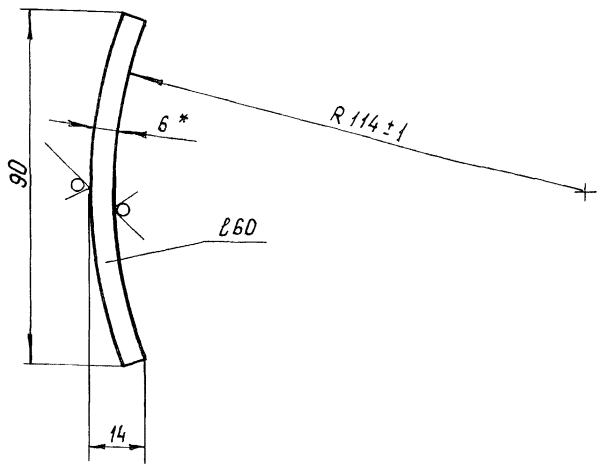

1. * Размеры для справок.
2. Неуказанные предельные отклонения размеров по $\pm \frac{IT14}{2}$

Изм.	Лист	№ докум.	Подп.	Дата
Разраб.		Дубинкин		05.12.85
Пров.		Лепихов		18.12.85
Т. контр.				
Рук. груп.		Кузнецова		19.12.85
Н. контр.		Платунина		20.12.85
Утв.		Левзнер		23.12.85

ГС 200.02.102

Отбой

Лит.	Масса	Масшт.
А	0,3	1:1
Лист	Листов 1	

Лист Б-ПН6 ГОСТ 19903-74 ВСт3пс6 ГОСТ 14637-79

Союзгипроводхоз имени Е.Е. Алексеевского г. Москва

Копировал: Формат А4

Перв. примен. | Справ. № | Подп. и дата | Взам. инв. № | Инв. № дубл. | Подп. и дата | Инв. № подл.

Серия 3.820.2-43

Перв. примен.

Справ. №

Подп. и дата

Инв. № дубл.

Взам. инв. №

Подп. и дата

Инв. № подл.

ГС 200.02.103

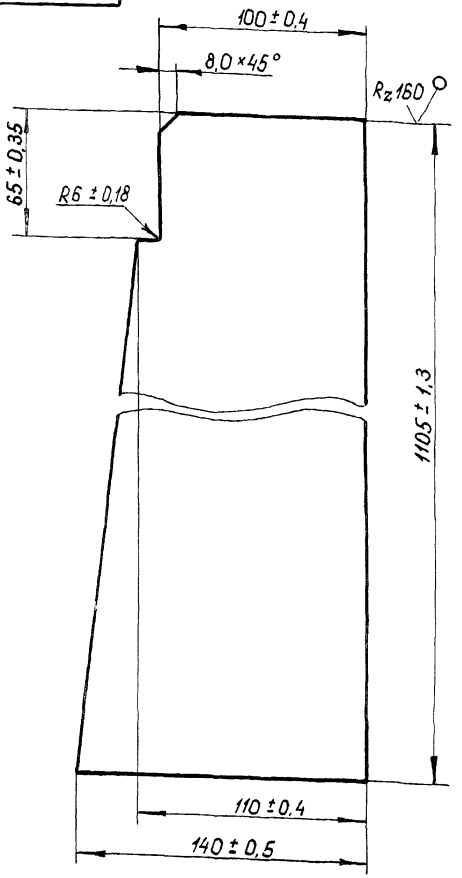

Изм.	Лист	№ докум.	Подп.	Дата
Разраб.		Дубинкин		06.02.85
Пров.		Лепихов		18.12.85
Т. контр.				
Рук. груп.		Кузнецова		13.12.85
Н. контр.		Платунина		20.12.85
Утв.		Певзнер		23.12.85

ГС 200.02.103

Ребро

Лит.	Масса	Масшт.
А	6,2	1:2

Лист	Листов 1

Лист Б-ПН6 ГОСТ 19903-74 / Вст3пс6 ГОСТ 14637-79

Союзгипроводхоз имени Е.Е. Алексеевского г. Москва

Копировал: Формат А4

ГС 200.02.104

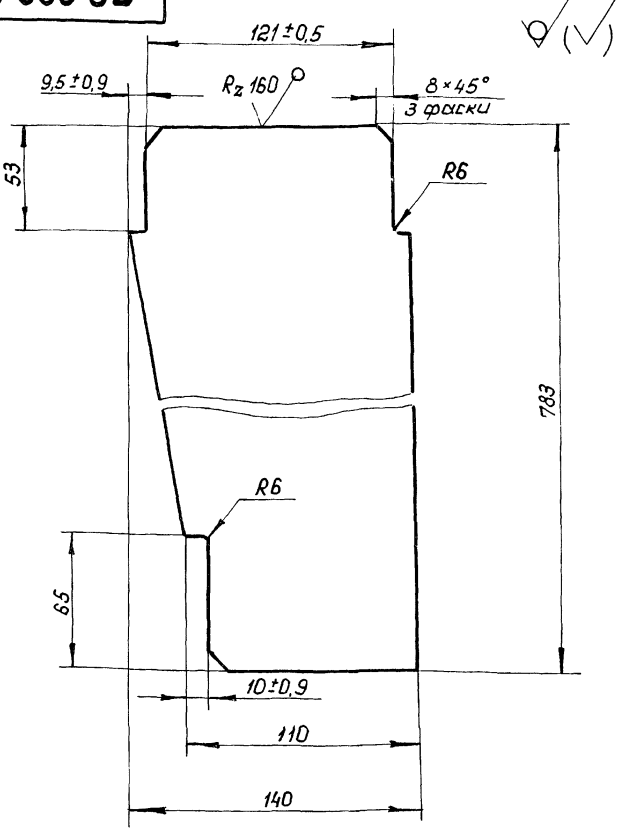

Неуказанные предельные отклонения размеров по ± IT14/2

Изм.	Лист	№ докум.	Подп.	Дата
Разраб.		Дубинкин		06.01.85
Пров.		Лепихов		18.11.85
Т. контр.				
Рук. груп.		Кузнецова		13.11.85
Н. контр.		Платунина		20.11.85
Утв.		Певзнер		23.11.85

ГС 200.02.104

Ребро

Лит.	Масса	Масшт.
А	4,2	1:2

Лист	Листов 1

Лист Б-ПН6 ГОСТ 19903-74 / Вст3пс6 ГОСТ 14637-79

Союзгипроводхоз имени Е.Е. Алексеевского г. Москва

Копировал Формат А4

ГС 200.02.105

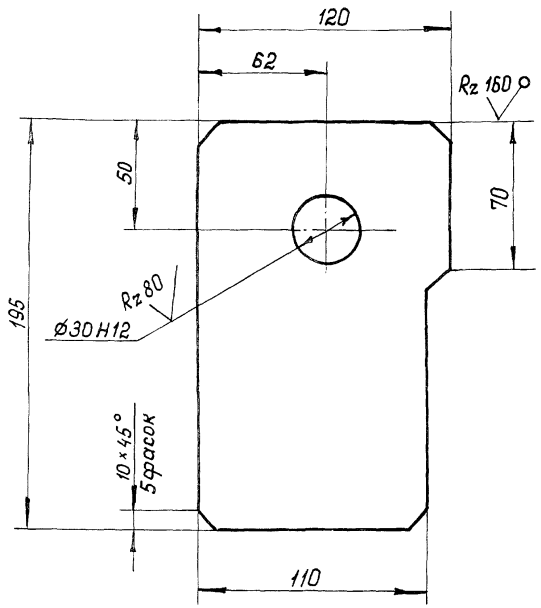

Неуказанные предельные отклонения размеров по $\pm \frac{IT14}{2}$

Изм.	Лист	№ докум.	Подп.	Дата
Разраб.	Дубинкин			15.12.83
Пров.	Лепихов			18.12.83
Т. контр.				
Рук. груп.	Кузнецова			19.12.83
Н. контр.	Платунина			20.12.83
Утв.	Певзнер			23.12.83

ГС 200.02.105

Подвеска

Лит.	Масса	Масштаб
А	3,3	1:2
Лист	Листов 1	

Лист Б-ПН18 ГОСТ 19903-74
В Ст3пс6 ГОСТ 14637-79

Союзгипроводхоз имени Е.Е. Алексеевского г. Москва

Копировал: Формат А4

Серия 3.820.2-43

Перв. примен.

Справ. №

Подп. и дата

Инв. № дубл.

Взам. инв. №

Подп. и дата

Инв. № подл.

ГС 200.02.106

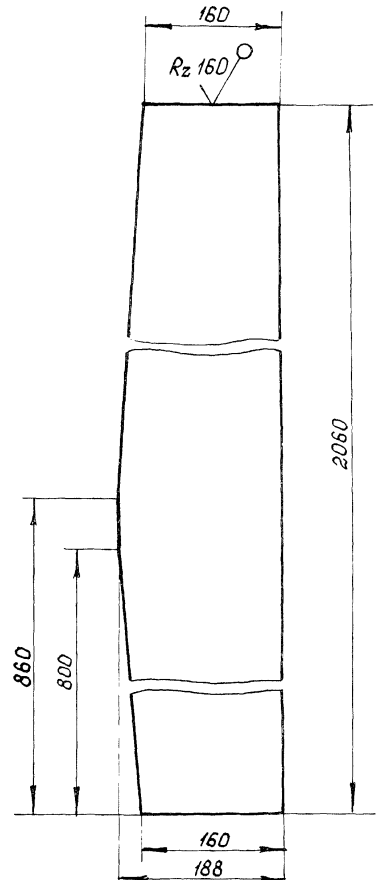

Предельные отклонения размеров по $\pm \frac{IT14}{2}$

Изм.	Лист	№ докум.	Подп.	Дата
Разраб.	Дубинкин			06.01.83
Пров.	Лепихов			18.12.83
Т. контр.				
Рук. груп.	Кузнецова			19.12.83
Утв.	Певзнер			20.12.83

ГС 200.02.106

Стойка

Лит.	Масса	Масшт.
А	17	1:5
Лист	Листов 1	

Лист Б-ПН6 ГОСТ 19903-74

Союзгипроводхоз имени Е.Е. Алексеевского

Копировал:

ГС 200.02.107

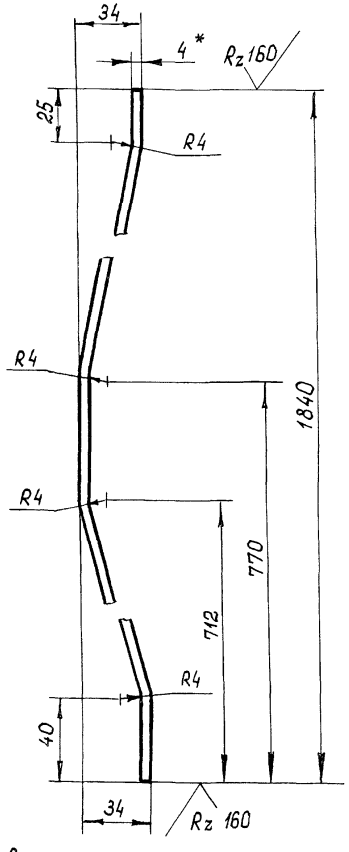

1.* Размер для справок.

2. Предельные отклонения размеров по $\pm \frac{IT14}{2}$

Изм	Лист	№ докум.	Подп.	Дата
Разраб.		Дубинкин		16.02.85
Пров.		Лепихов		18.12.85
Т. контр.				
Рук. груп.		Кузнецова		19.12.85
Н. контр.		Платунина		20.12.85
Утв.		Певзнер		23.12.85

ГС 200.02.107

Накладка

Лит.	Масса	Масшт.
А	4	1:2
Лист	Листов 1	

Полоса Б-2 4×60 ГОСТ 103-76
ВСт3пс6 ГОСТ 535-79

Союзгипроводхоз имени Е.Е.Алексеевского г. Москва

Копировал:

Формат А4

Перв. примен.

Справ. №

Подп. и дата

Инв. № дубл.

Взам. инв. №

Подп. и дата

Инв. № подл.

Формат	Зона	Поз.	Обозначение	Наименование	Кол.	Примечание
				Документация		
А4			ГС 200.04.000СБ	Сборочный чертеж		
				Детали		
Б4		1	ГС 200.03.001	Основание	1	7,1 кг
				Лист Б-ПН12 ГОСТ 19903-74 / В Ст3пс6 ГОСТ 14637-79		
				(310±0,7 × 310±0,7) мм		
Б4		2	ГС 200.03.002	Ребро	4	0,2 кг
				Лист Б-ПН5 ГОСТ 19903-74 / В Ст3пс6 ГОСТ 14637-79		
				(45±0,3 × 126±0,5) мм		
Б4		3	ГС 200.03.003	Стойка	1	3,3 кг
				Труба 219×6 ГОСТ 8734-75 / В 20 ГОСТ 8733-74		
				$\ell = (126 \pm 0,5)$ мм		
Б4		4	ГС 200.03.004	Основание	1	7,7 кг
				Лист Б-ПН12 ГОСТ 19903-74 / В Ст3 пс6 ГОСТ 14637-79		
				(340±0,7 × 340±0,7) мм		

Подп. и дата | Инв.№ дубл. | Взам. инв.№ | Подп. и дата | Инв.№ подл.

Изм.	Лист	№ докум.	Подп.	Дата
Разраб.		Дубинкин		15.12.83
Пров.		Лепихов		18.12.83
ГИП		Певзнер		23.12.83
Н. контр.		Платунина		20.12.83
Утв.		Мишустин		19.12.83

ГС 200.03.000

Колонка

Лит.	Лист	Листов
А		1

Союзгипроводхоз имени Е.Е. Алексеевского г. Москва

Формат А4

Серия 3.820.2-43

Справ. №

Перв. примен.

Подп. и дата | Инв.№ дубл. | Взам. инв.№ | Подп. и дата | Инв.№ подл.

ГС 200.04.000СБ

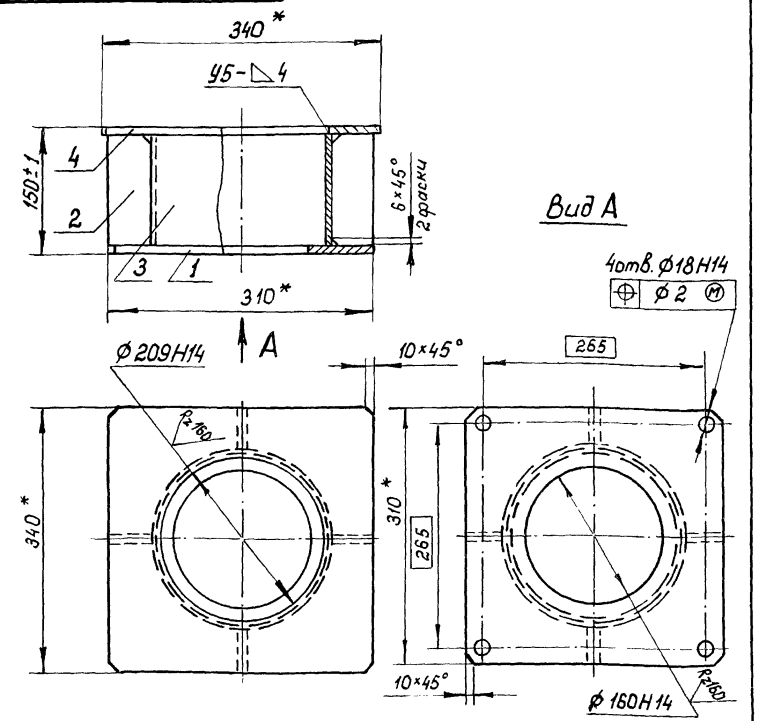

1. * Размеры для справок.
2. Сварку, неуказанную на чертеже, вести швом Т1-△5 по ГОСТ 5264-80 по контуру прилегания деталей.
3. Шероховатость поверхностей деталей, выполненных без чертежа, после обрезки R_z 160.
4. Электрод Э42 ГОСТ 9467-75.

Изм.	Лист	№ докум.	Подп.	Дата
Разраб.		Дубинкин		15.12.83
Пров.		Лепихов		18.12.83
Т. контр.				
ГИП		Певзнер		23.12.83
Н. контр.		Платунина		20.12.83
Утв.		Мишустин		19.12.83

ГС 200.03.000СБ

Колонка
Сборочный чертеж

Лит.	Масса	Масшт.
А	19	1:5

Лист	Листов 1

Союзгипроводхоз имени Е.Е. Алексеевского г. Москва

Копировал

Формат А4

ГС 200.04.000 Г4

Техническая характеристика

Таблица 1

Резьба грузового винта	Усилие, тс: Тяговое Т	Усилие, тс: Посадки П	H_o наиб. м	Электродвигатель 4АС90L6У1 исполн. М302	Станция управления электроприводом	Усилие на рукоятке, при Т, кгс	Время подъема затвора на 1м, мин.: электродвигателем	Время подъема затвора на 1м, мин.: вручную
T_r 80×20(P10)	10	10	4,9	n=900 об/мин N=1,2 кВт	ЯАА5401-2874У1	24	6	20

Данные на заказ по затвору

Таблица 2

Наименование		ГС 200.05.000
Усилие посадочное потребное, тс	$П_з$	5,09
Усилие регулировки грузового реле, тс	P	1,78
Расстояние от подошвы подъемника до оси проушины опущенного затвора, м	H_o	2,556
Полный ход затвора, м	H_x	2,100
Датчик ДПМ1. Шаг грузового винта	P	P10
Теоретическая масса подъемника, кг	Q	335

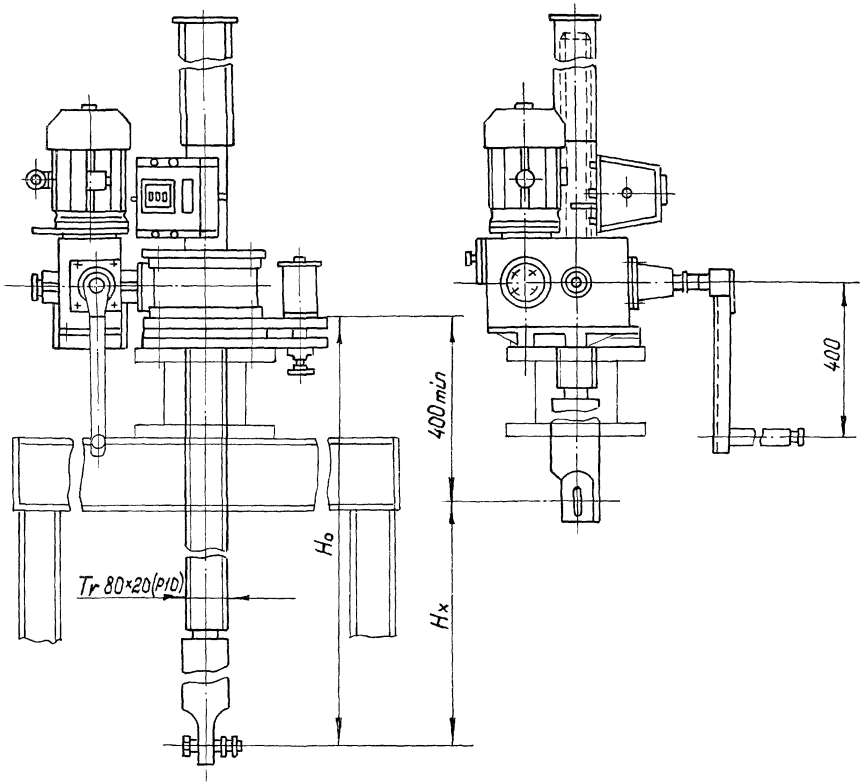

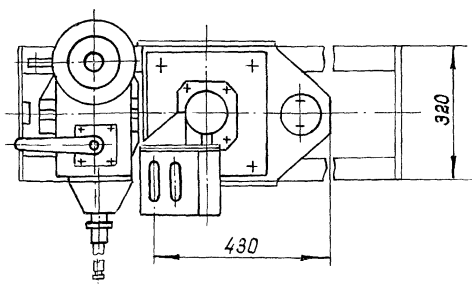

Изм.	Лист	№ докум.	Подп.	Дата
Разраб.		Дубинкин		18.12.87
Пров.		Лелихов		18.12.87
Т. контр.				
ГИП		Певзнер		23.12.87
Н. контр.		Платунина		20.12.87
Утв.		Мишустин		19.12.87

ГС 200.04.000 Г4

Подъемник одновинтовой с электроприводом грузоподъемностью 10 тс марки 10ЭВ
Габаритный чертеж

Лит.	Масса	Масшт.
А	см. табл. 2	—

Лист | Листов 1

Союзгипроводхоз имени Е.Е. Алексеевского г. Москва

Копировал:

Формат А3

Перв. примен.

Справ. №

Подп. и дата

Инв. № дубл.

Взам. инв. №

Подп. и дата

Инв. № подл.

ГС200.05.000Г4

Справ. № | Перв. примен.

Подп. и дата | Инв. № дубл. | Взам. инв. № | Подп. и дата | Инв. № подл.

Техническая характеристика

Таблица 1

Резьба грузового винта	Усилие наиб., тс: тяговое Т	Усилие наиб., тс: посадочное П	H_o наиб., м	Усилие на рукоятке при Т, кг	Время подъема затвора на 1 м, мин
Тр 80×20 (Р10)	10	10	4,9	38	41

Данные на заказ по затвору

Таблица 2

Наименование		ГС200.06.000
Усилие посадочное потребное, тс	$П_з$	5,09
Расстояние от подошвы подъемника до оси проушины опущенного затвора, м	H_o	2,500
Полный ход затвора, м	H_x	2,100
Указатель положения затвора	—	УПР2510
Теоретическая масса подъемника, кг	Q	259

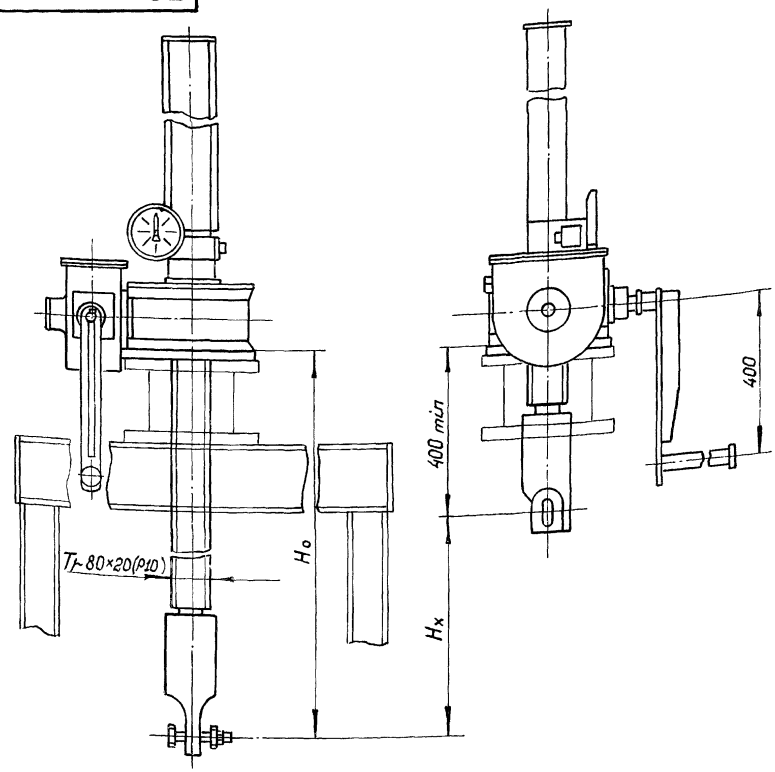

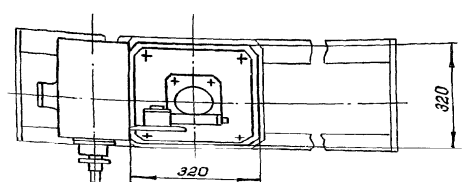

Изм.	Лист	№ докум.	Подп.	Дата
Разраб.		Дубинкин		19.12.85
Пров.		Лепихов		18.12.85
Т. контр.				
ГИП		Певзнер		23.12.85
Н. контр.		Платунина		20.12.85
Утв.		Мишустин		19.12.85

ГС 200.05.000 ГЧ

Подъемник одновинтовой с ручным приводом грузоподъемностью 10 тс марки 10В Габаритный чертеж

Лит.	Масса	Масштаб
А	см. табл. 2	—

Лист | Листов 1

Союзгипроводхоз имени Е.Е. Алексеевского г. Москва

Копировал: | Формат А3

gost.e-ecolog.ru