Типовая документация на конструкции, изделия и узлы зданий и сооружений

Серия 3.820.2-43

Затворы глубинные плоские скользящие

Выпуск 11

Рабочие чертежи затворов ГС 160-250, ГС 160-300

gost.e-ecolog.ru

Типовая документация на конструкции, изделия и узлы зданий и сооружений

Серия 3.820.2-43

Затворы глубинные плоские скользящие

Выпуск 11

Рабочие чертежи затворов ГС 160-250, ГС 160-300

Разработана
институтом „Союзгипроводхоз“
в/о „Союзводпроект“
Минводхоза СССР

Утверждена и введена в действие с 01.01.1985 г.
Минводхозом СССР
протокол № 558 от 19.03.1984 г.

Главный инженер института А.Ф. Кондратьев
Главный инженер проекта А.Л. Певзнер

Содержание

Обозначение	Наименование	Стр.
ГС 160.00.000	Затвор ГС для отверстий 160×160 см	3
ГС 160.00.000 СБ	Затвор ГС для отверстий 160×160 см. Сборочный чертеж	5
ГС 160.00.000 ВС	Затвор ГС для отверстий 160×160 см. Ведомость спецификаций	7
ГС 160.02.001	Лист забральный	7
ГС 160.00.000 ВП	Затвор ГС для отверстий 160×160 см Ведомость покупных изделий	8
ГС 160.01.000	Марка верхняя	9
ГС 160.01.000 СБ	Марка верхняя Сборочный чертеж	10
ГС 160.01.001	Пластина	11
ГС 160.01.002	Ребро	11
ГС 160.02.000	Марка нижняя	12
ГС 160.02.000 СБ	Марка нижняя Сборочный чертеж	13
ГС 160.02.002	Ребро	14
ГС 160.02.003	Балка	14
ГС 160.03.000	Затвор	15
ГС 160.03.000 СБ	Затвор Сборочный чертеж	16
ГС 160.03.001	Накладка	17
ГС 160.03.002	Накладка	17
ГС 160.03.003	Уплотнение	18
ГС 160.03.100	Металлоконструкция	18
ГС 160.03.100 СБ	Металлоконструкция Сборочный чертеж	19
ГС 160.03.101	Обшивка	20
ГС 160.03.102	Отбой	20
ГС 160.03.103	Ребро	21
ГС 160.03.104	Подвеска	21
ГС 160.04.000	Колонка	22
ГС 160.04.000 СБ	Колонка Сборочный чертеж	22
ГС 160.05.000 ГЧ	Подъемник одновинтовой с электроприводом грузоподъемностью 5тс марки 53В. Габаритный чертеж	23
ГС 160.06.000 ГЧ	Подъемник одновинтовой с ручным приводом грузоподъемностью 5тс марки 5В. Габаритный чертеж	24

Инв. № подл. | Подп. и дата | Взам. инв. № | Инв. № дубл. | Подп. и дата

Инв. № подл.	Подп. и дата	Взам. инв. №	Инв. № дубл.	Подп. и дата

Серия 3.820.2-43 Выпуск 11

Формат	Зона	Поз.	Обозначение	Наименование	Кол. на исполнение ГС 160.00.000 —	01	02	03	Примечание
				Документация					
А3			ГС 160.00.000 СБ	Сборочный чертеж	×	×	×	×	
А4			ГС 160.00.000 ВС	Ведомость спецификаций	×	×	×	×	
А3			ГС 160.00.000 ВП	Ведомость покупных изделий	×	×	×	×	
А3			ГС 160.05.000 ГЧ	Подъемник одновинтовой с электроприводом груз. 5тс марки 5ЭВ					
				Габаритный чертеж	×				

Лит.	Шифр	ГС160-300эА	ГС160-300рА	ГС160-250эА	ГС160-250рА

Изм.	Лист	№ докум.	Подп.	Дата
Разраб.		Шаталов		15.6.84
Прав.		Тимошенко		15.06.84
ГИП		Певзнер		18.06.84
Н. контр.		Пратунина		27.06.84
Утв.		Советов		27.06.84

ГС 160.00.000

Затвор ГС для отверстий 160×160 см

Лит.	Лист	Листов
А	1	4

Союзгипроводхоз имени Е.Е. Алексеевского г. Москва

Копировал Формат А4

Инв. № подл.	Подп. и дата	Взам. инв. №	Инв. № дубл.	Подп. и дата

Серия 3.820.2-43 Выпуск 11

Формат	Зона	Поз.	Обозначение	Наименование	Кол. на исполнение ГС 160.00.000– —	01	02	03	Примечание
А3			ГС 160.05.000-01 ГЧ	Подъемник одновинтовой с электроприводом груз. 5тс марки 5ЭВ					
				Габаритный чертеж			×		
А3			ГС 160.06.000 ГЧ	Подъемник одновинтовой с ручным приводом груз. 5тс марки 5В					
				Габаритный чертеж		×			
			-01 ГЧ	Подъемник одновинтовой с ручным приводом груз. 5тс марки 5В					
				Габаритный чертеж				×	

Лит.	Шифр	ГС160-300эА	ГС160-300рА	ГС160-250эА	ГС160-250рА

Изм.	Лист	№ докум.	Подп.	Дата

ГС 160.00.000

Лист 2

Копировал Формат А4

Формат	Зона	Поз.	Обозначение	Наименование	Кол. на исполнение ГС 160.00.000 —				Примечание
					—	01	02	03	
				Сборочные единицы					
А4		1	ГС 160.01.000	Марка верхняя	1	1			
			-01	Марка верхняя			1	1	
А4		2	ГС 160.02.000	Марка нижняя	1	1			
			-01	Марка нижняя			1	1	
А4		3	ГС 160.03.000	Затвор	1	1	1	1	
А4		4	ГС 160.04.000	Колонка	1	1	1	1	
А4		5	26.058.ПВ.120.000	Подъемник одновинтовой с электроприводом груз. 5тс марки 5ЭВ	1		1		Серия 3.820.2-44

Лит.	Шифр	01	02	03
		ГС 160-3009 А	ГС 160-3009 А	ГС 160-2509 А	ГС 160-2509 А

Формат	Зона	Поз.	Обозначение	Наименование	Кол. на исполнение ГС 160.00.000-				Примечание
					—	01	02	03	
А4		5	26.058.ПВ.050.000	Подъемник одновинтовой с ручным приводом груз. 5тс марки 5В		1		1	Серия 3.820.2-44
				Стандартные изделия					
		6		Болт М16×50.46.02 ГОСТ 7798-70	4	4	4	4	
		7		Гайка М16 4.02 ГОСТ 5915-70	4	4	4	4	
		8		Шайба 16.65Г.02 ГОСТ 6402-70	4	4	4	4	

Лит.	Шифр	01	02	03
		ГС 160-3009 А	ГС 160-3009 А	ГС 160-2509 А	ГС 160-2509 А

ГС 160.00.000СБ

Рис. 1

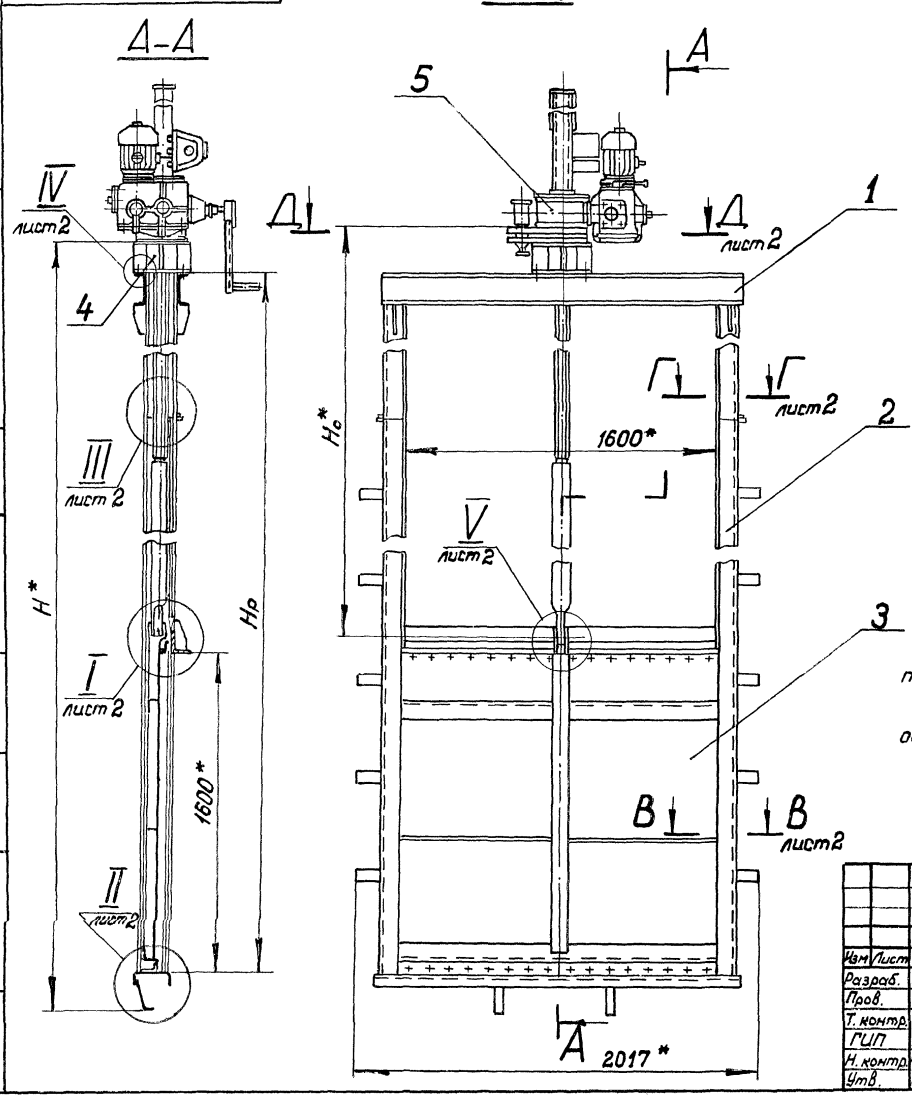

Рис. 2

Остальное - см. рис. 1

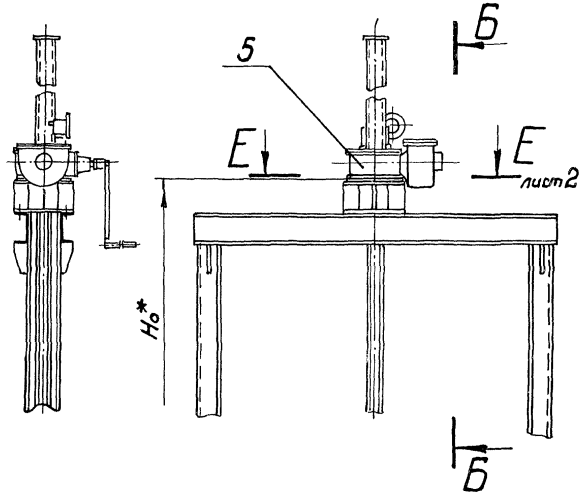

1.* Размеры для справок.

2. Сварка по ГОСТ 5264-80 электродом Э42 по ГОСТ 9467-75.

3. H_o - расстояние от подошвы подъемника до оси опущенного затвора.

4. Неуказанные технические требования по ТУ33-163-84.

Таблицу исполнений см. лист 2.

Изм.	Лист	№ докум.	Подп.	Дата
Разраб.		Шаталов		3.07.84
Пров.		Тимошенко		03.07.84
Т. контр.				
ГИП		Певзнер		05.07.84
Н. контр.		Платунина		06.07.84
Утв.		Советов		05.07.84

ГС 160.00.000СБ

Затвор ГС для отверстий 160×160 см
Сборочный чертеж

Лит.	Масса	Масштаб
А	см. табл. исполн.	—

Лист 1 | Листов 2

Союзгипроводхоз имени Е.Е. Алексеевского г. Москва

Копировал:

Формат А3

Серия 3.820.2-43 Выпуск 11

Перв. примен.

Справ. №

Подп. и дата

Инв. № дубл.

Взам. инв. №

Инв. № дубл.

Подп. и дата

Серия 3.820.2-43 Выпуск 11
Перв. примен.
Справ. №
Подп. и дата
Инв. № дубл.
Взам. инв. №
Подп. и дата
Инв. № подл.

В – В
М 1:2 лист 1

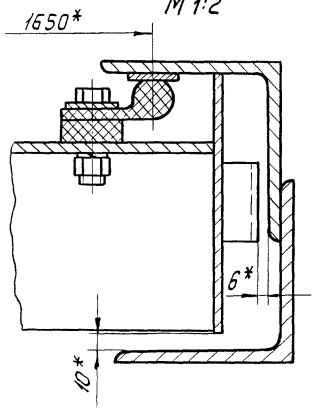

I
М 1:2,5 лист 1

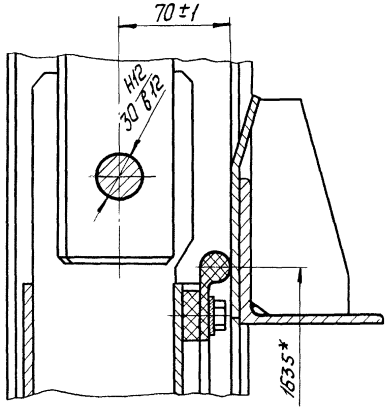

II
М 1:2,5 лист 1

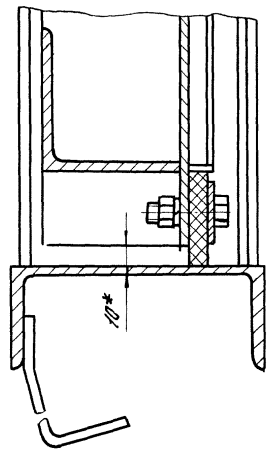

Г – Г
М 1:2 лист 1

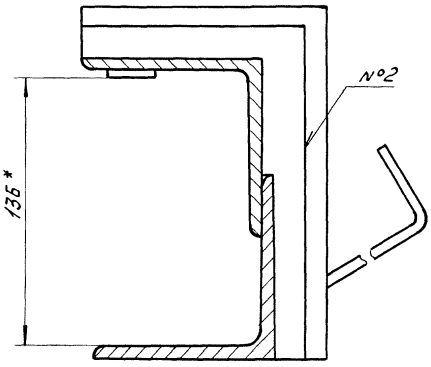

IV
М 1:2 лист 1

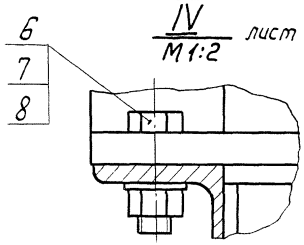

Д – Д
М 1:10 лист 1

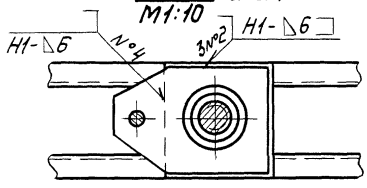

III
М 1:4 лист 1

Винт подъемника поз. 5 не показан

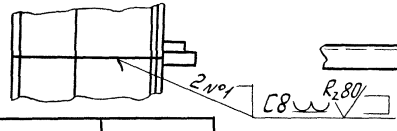

Е – Е
М 1:10 лист 1

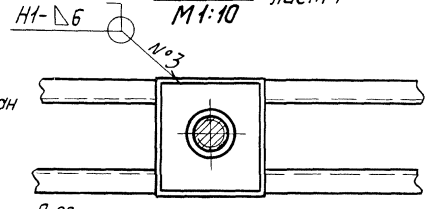

V
М 1:2,5 лист 1

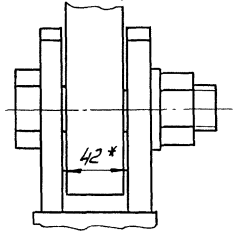

Обозначение	Рис.	Шифр	Напор, см	Размеры, мм			Марка подъемника	Масса, кг
				H*	H_0*	$H_р$		
ГС 160.00.000	1	ГС160-300э	300	4540	2716	4200±10	5ЭВ	709,4
-01	2	ГС160-300р	300	4540	2670	4200±10	5В	659,4
-02	1	ГС160-250э	250	4040	2216	3700±8	5ЭВ	672,2
-03	2	ГС160-250р	250	4040	2170	3700±8	5В	601,2

Инв. № подл.	Подп. и дата	Взам. инв. №	Инв. № дубл.	Подп. и дата

Серия 3.820.2-43 Выпуск 11

№ позиции	Обозначение	Наименование	Для исполнения ГС 160.00.000 –										Примечание
			–	01	02	03							
1	ГС 160.00.000	Затвор ГС для отверстий											
2		160 × 160 см	×	×	×	×							
3	ГС 160.01.000	Марка верхняя	×	×	×	×							
4	ГС 160.02.000	Марка нижняя	×	×	×	×							
5	ГС 160.03.000	Затвор	×	×	×	×							
6	ГС 160.03.100	Металлоконструкция	×	×	×	×							
7	ГС 160.04.000	Колонка	×	×	×	×							
8	Ведомость спецификаций												
9	подъемника винтового с электроприводом груз.5тс марки												
10	5ЭВ 26.058.ПВ.120.000 ВС		×		×								
11	Ведомость спецификаций												
12	подъемника винтового с ручным приводом груз.5тс марки 58												
13	26.058.ПВ.050.000 ВС			×		×							

Изм.	Лист	№ докум.	Подп.	Дата
Разраб.		Шаталов		15.01.84
Пров.		Тимошенко		15.01.84
ГИП		Левзнер		15.01.84
Н. контр.		Платунина		27.01.84
Утв.		Советов		27.01.84

ГС 160.00.000 ВС

Затвор ГС для отверстий 160 × 160 см

Ведомость спецификаций

Лит.	Лист	Листов
А		1

Союзгипроводхоз имени Е.Е.Алексеевского г. Москва

Копировал Формат А4

Серия 3.820.2-43 Выпуск 11

Справ. №	Перв. примен.

Инв. № подл.	Подп. и дата	Взам. инв. №	Инв. № дубл.	Подп. и дата

Разраб. Шаталов 15.01.84
Пров. Тимошенко 15.01.84
Т. контр.
Н. контр. Платунина 27.01.84
Утв. Советов 27.01.84

ГС 160.02.001

Лист забральный А

Полоса 6-2 4×40 ГОСТ 103-76
08Х17Т-Б ГОСТ 5949-75

Лит.	Масса	Масштаб
	7,1	1:1
Лист	Листов 1	

Союзгипроводхоз имени Е.Е.Алексеевского г. Москва

Копировал Формат А4

1. * Размеры для справок.
2. Неуказанные предельные отклонения размеров по $\pm \frac{IT14}{2}$.

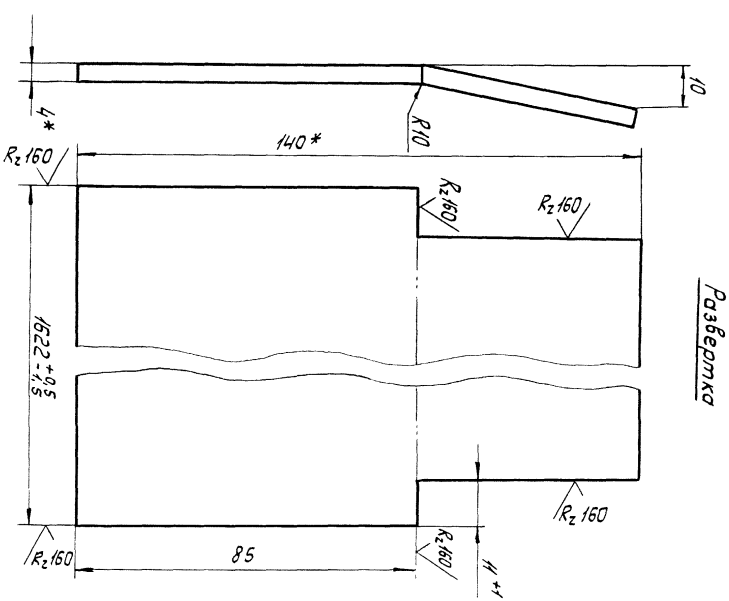

Развертка

ГС 160.02.001

А (1:1)

Выпуск 11
Серия 3.820.2-43

Номер строки	Наименование	Код ОКП	Обозначение документа на поставку	Поставщик	Кол. на исполнение ГС160.00.000- —	01	02	03	Примечание
1									
2	Крепежные изделия								
3									
4	Болт М12х40.46.02		ГОСТ 7796-70		64	64	64	64	
5	М16х50.46.02		ГОСТ 7798-70		4	4	4	4	
6	Гайка М12.4.02		ГОСТ 5915-70		64	64	64	64	
7	М16.4.02				4	4	4	4	
8	Шайба 12.65Г.02		ГОСТ 6402-70		64	64	64	64	
9	16.65Г.02				4	4	4	4	
10									
11									
12			Ведомость покупных изделий						
13			подъемника винтового с электро-						
14			приводом груз.5тс марки 5ЭВ						
15			26.058.ПВ.120.000 ВП		×		×		
16									
17			Ведомость покупных изделий						
18			подъемника винтового с ручным						
19			приводом груз.5тс марки 5В						
20			26.058.ПВ.050.000 ВП			×		×	
21									
22									
23									
24									
25									
26									
27									

Инв.№подл. | Подп. и дата | Взам.инв.№ | Инв.№дубл. | Подп. и дата

Изм.	Лист	№докум.	Подп.	Дата
Разраб.		Шаталов		15.06.84
Пров.		Тимошенко		15.06.84
ГИП		Левзнер		15.06.84
Н.контр.		Плотникина		15.06.84
Утв.		Советов		15.06.84

ГС160.00.000 ВП

Затвор ГС для отверстий 160×160 см

Ведомость покупных изделий

Лит.	Лист	Листов
А		1

Союзгипроводхоз имени Е.Е.Алексеевского г. Москва

Копировал

Формат А3

Формат	Зона	Поз.	Обозначение	Наименование	Кол.	Примечание
				Документация		
А3			ГС 160.01.000 СБ	Сборочный чертеж		
				Детали		
А4		1	ГС 160.01.001	Пластина	2	
А4		2	ГС 160.01.002	Ребро	4	
Б4		3	ГС 160.01.003	Ригель		
				Швеллер 16П ГОСТ 8240-72 / ВСт3пс6 ГОСТ 535-79		
				ℓ = (1802 ± 2) мм	2	51,2 кг
Б4		4	ГС 160.01.004	Стойка		
				Уголок Б-90×90×6 ГОСТ 8509-72 / ВСт3пс6 ГОСТ 535-79		
				ℓ = (895 ± 1) мм	4	29,8 кг
				Переменные данные для исполнений:		
				ГС 160.01.000		
				Отсутствуют		

Подл. и дата | Инв. № дубл. | Взам. инв. № | Подл. и дата | Инв. № подл.

Изм.	Лист	№ докум.	Подп.	Дата
Разраб.		Шаталов		15.06.84
Пров.		Тимошенко		15.06.84
ГИП		Певзнер		15.06.84
Н. контр.		Платинина		27.06.84
Утв.		Советов		27.06.84

ГС 160.01.000

Марка Верхняя

Лит.	Лист	Листов
А	1	2

Союзгипроводхоз имени Е.Е. Алексеевского г. Москва

Копировал Формат А4

Формат	Зона	Поз.	Обозначение	Наименование	Кол.	Примечание
				ГС 160.01.000-01		
				Детали		
Б4		5	ГС 160.01.005	Накладка		
				Полоса Б-24×25 ГОСТ 103-76 / 08Х17Т-Б ГОСТ 5949-75		
				ℓ = (500 ± 1) мм	2	0,8 кг

Подл. и дата | Инв. № дубл. | Взам. инв. № | Подл. и дата | Инв. № подл.

Изм.	Лист	№ докум.	Подп.	Дата

ГС 160.01.000

Лист 2

Формат А4

ГС 160.01.000 СБ

Рис. 1

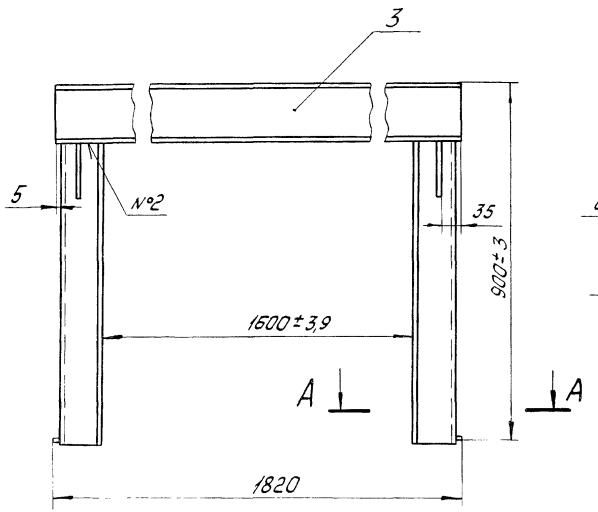

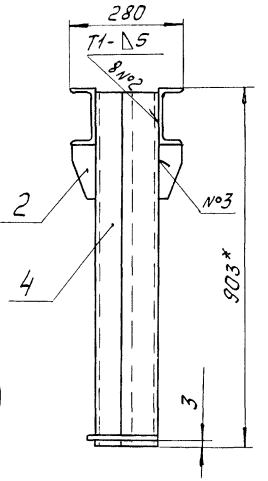

Рис.2

Остальное – см. рис. 1

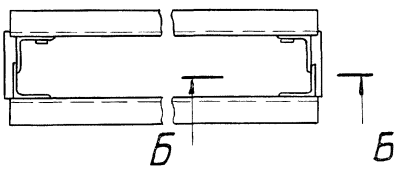

Б – Б

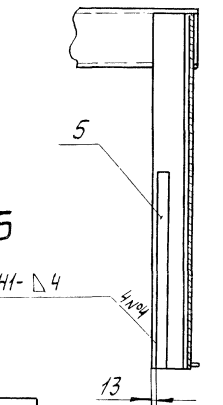

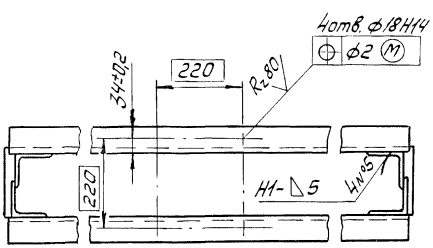

А – А
М 1:2,5

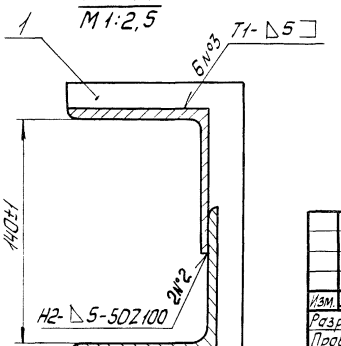

Обозначение	Рис.	Масса, кг
ГС 160.01.000	1	82,4
-01	2	83,2

1. * Размеры для справок.
2. Сварка по ГОСТ 5264-80 электродом Э42 ГОСТ 9467-75.
3. Сварку шва №4 выполнить электродом Э10Х17Т ГОСТ 10052-75.
4. Неуказанные предельные отклонения размеров по $\pm \frac{IT16}{2}$.
5. Шероховатость поверхности деталей, выполненных без чертежа, после обрезки $R_z 160$

Изм.	Лист	№ докум.	Подп.	Дата
Разраб.		Шаталов		15.06.84
Пров.		Тимошенко		15.06.84
Т. контр.				
ГИП		Певзнер		15.06.84
Н. контр.		Платунина		27.06.84
Утв.		Советов		27.06.84

ГС 160.01.000 СБ

Марка верхняя
Сборочный чертеж

Лит.	Масса	Масштаб
А	см. табл.	1:10
Лист	Листов 1	

Союзгипроводхоз имени Е.Е.Алексеевского г. Москва

Копировал:

Формат А3

Серия 3.820.2-43 Выпуск 11

Справ. № | Перв. примен.

Инв. № подл. | Подп. и дата | Инв. № дубл. | Подп. и дата | Взам. инв. №

Серия 3.820.2-43 Выпуск 11 | Справ. № | Перв. примен.

ГС 160.01.001

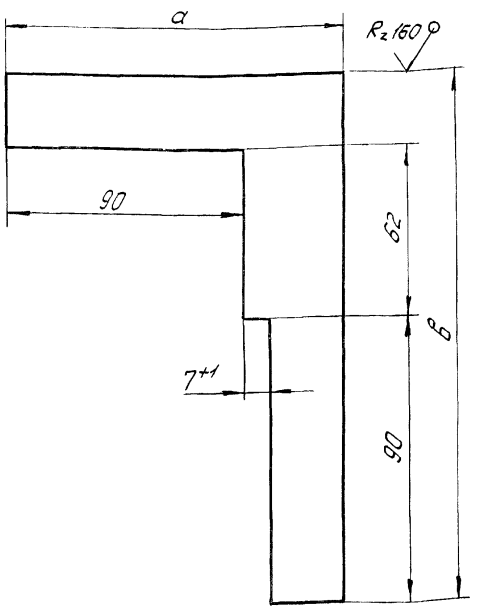

Размеры в мм

Обозначение	a	в	Масса, кг
ГС 160.01.001	110	165	0,3
-01	120	175	0,5

Неуказанные предельные отклонения размеров по $\pm \frac{IT14}{2}$.

Подл. и дата | Взам. инв. № | Инв. № дубл. | Подл. и дата | Инв. № подл.

Изм.	Лист	№ докум.	Подп.	Дата
Разраб.		Шатилов		15.06.84
Пров.		Тимошенко		15.06.84
Т. контр.				
Н. контр.		Платунина		15.06.84
Утв.		Певзнер		15.06.84

ГС 160.01.001

Пластина

Лит.	Масса	Масштаб
А	см. табл.	—
Лист	Листов 1	

Б-ПН8 ГОСТ 19903-74
Лист ВСт3пс6 ГОСТ 14637-79

Союзгипроводхоз имени Е.Е. Алексеевского г. Москва

Копировал Формат А4

Серия 3.820.2-43 Выпуск 11 | Справ. № | Перв. примен.

ГС 160.01.002

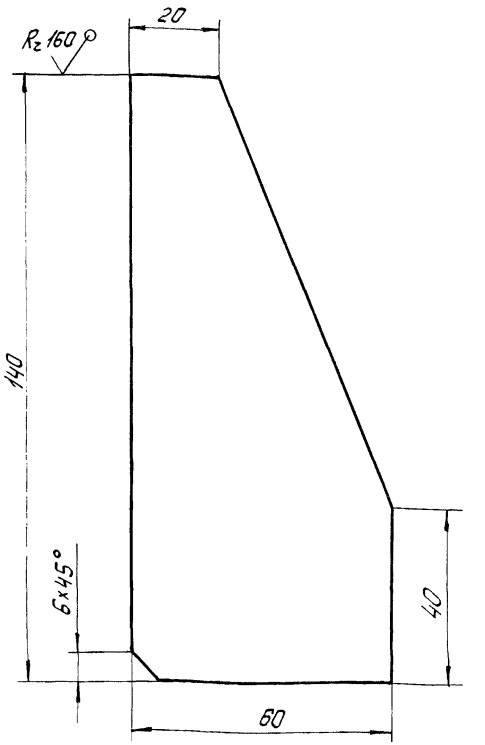

Предельные отклонения размеров по $\pm \frac{IT14}{2}$.

Подл. и дата | Взам. инв. № | Инв. № дубл. | Подл. и дата | Инв. № подл.

Изм.	Лист	№ докум.	Подп.	Дата
Разраб.		Шатилов		15.06.84
Пров.		Тимошенко		15.06.84
Т. контр.				
Н. контр.		Платунина		15.06.84
Утв.		Певзнер		15.06.84

ГС 160.01.002

Ребро

Лит.	Масса	Масштаб
А	0,2	1:1
Лист	Листов 1	

Б-ПН5 ГОСТ 19903-74
Лист ВСт3пс6 ГОСТ 14637-79

Союзгипроводхоз имени Е.Е. Алексеевского г. Москва

Копировал Формат А4

Серия 3.820.2-43 Выпуск 11

Формат	Зона	Поз.	Обозначение	Наименование	Кол.	Примечание
				Документация		
А3			ГС 160.02.000 СБ	Сборочный чертеж		
				Детали		
А4		1	ГС 160.01.001-01	Пластина	2	
А4		2	ГС 160.02.001	Лист забральный	1	
А4		3	ГС 160.02.002	Ребро	2	
А4		4	ГС 160.02.003	Балка	1	
Б4		5	ГС 160.02.004	Порог		
				Швеллер 16П ГОСТ 8240-72 / Вст3пс6 ГОСТ 535-79		
				ℓ = (1802 ± 2) мм	1	25,7 кг
Б4		6	ГС 160.02.005	Анкер		
				Полоса Б-2 5×50 ГОСТ 103-76 / Вст3пс6 ГОСТ 535-79		
				ℓ = (200 ± 0,6) мм	2	0,8 кг
				Переменные данные для исполнений:		
				ГС 160.01.000		
				Детали		
Б4		7	ГС 160.02.006	Анкер		
				Полоса Б-2 5×50 ГОСТ 103-76 / Вст3пс6 ГОСТ 535-79		
				ℓ = (160 ± 0,5) мм	12	3,8 кг

Подл. и дата | Инв. № дубл. | Взам. инв. № | Подл. и дата | Инв. № подл.

Изм.	Лист	№ докум.	Подп.	Дата
Разраб.		Шаталов		15.06.84
Пров.		Тимошенко		15.06.84
ГИП		Певзнер		15.06.84
Н. контр.		Платунина		15.06.84
Утв.		Советов		27.06.84

ГС 160.02.000

Марка нижняя

Лит.	Лист	Листов
А	1	2

Союзгипроводхоз имени Е.Е. Алексеевского г. Москва

Копировал Формат А4

Серия 3.820.2-43 Выпуск 11

Формат	Зона	Поз.	Обозначение	Наименование	Кол.	Примечание
Б4		8	ГС 160.02.007	Стойка		
				Уголок Б-90×90×6 ГОСТ 8509-72 / Вст3пс6 ГОСТ 535-79		
				ℓ = (3296 ± 3) мм	4	109,8 кг
Б4		9	ГС 160.02.008	Накладка		
				Полоса Б-2 4×25 ГОСТ 103-76 / 08Х17Т-Б ГОСТ 5949-75		
				ℓ = (3296 ± 3) мм	2	5,1 кг
				ГС 160.01.000-01		
				Детали		
Б4		7	ГС 160.02.006	Анкер		
				Полоса Б-2 5×50 ГОСТ 103-76 / Вст3пс6 ГОСТ 535-79		
				ℓ = (160 ± 0,5) мм	10	3,1 кг
Б4		8	ГС 160.02.009	Стойка		
				Уголок Б-90×90×6 ГОСТ 8509-72 / Вст3пс6 ГОСТ 535-79		
				ℓ = (2796 ± 2,7) мм	4	93,2 кг
Б4		9	ГС 160.02.010	Накладка		
				Полоса Б-2 4×25 ГОСТ 103-76 / 08Х17Т-Б ГОСТ 5949-75		
				ℓ = (2796 ± 2,7) мм	2	4,4 кг

Подл. и дата | Инв. № дубл. | Взам. инв. № | Подл. и дата | Инв. № подл.

Изм.	Лист	№ докум.	Подп.	Дата

ГС 160.02.000

Лист 2

Копировал Формат А4

ГС 160.02.000 СБ

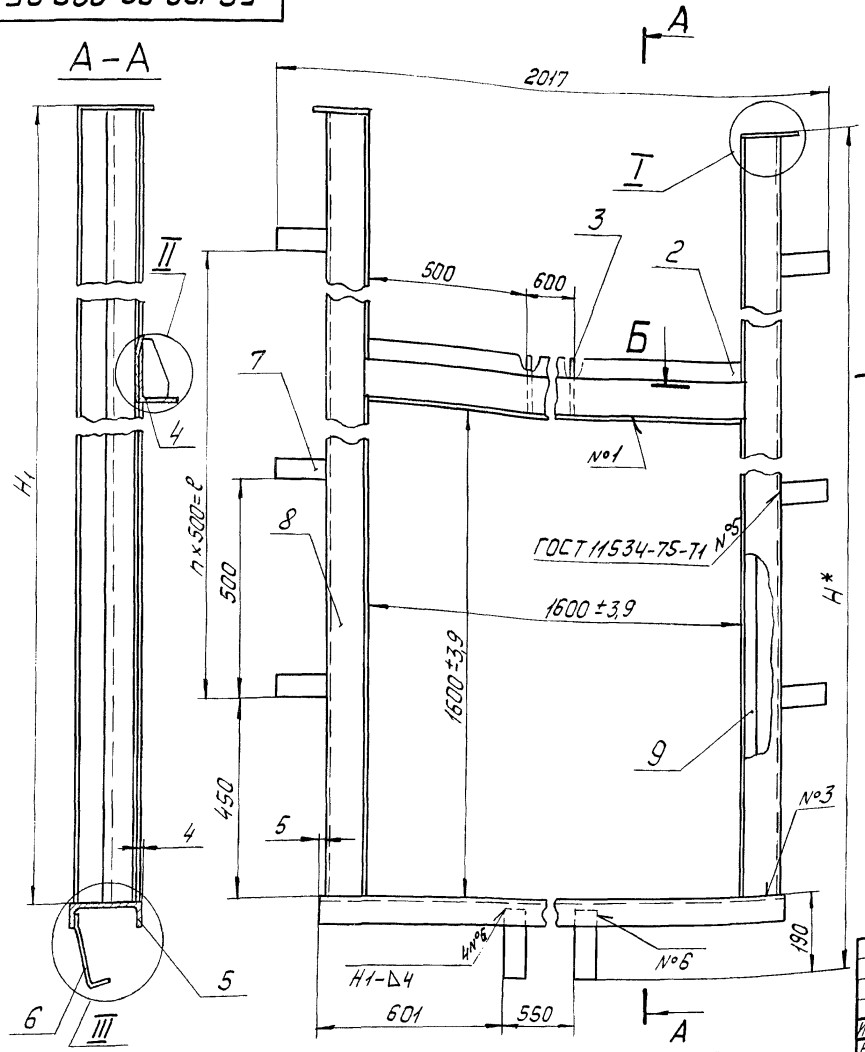

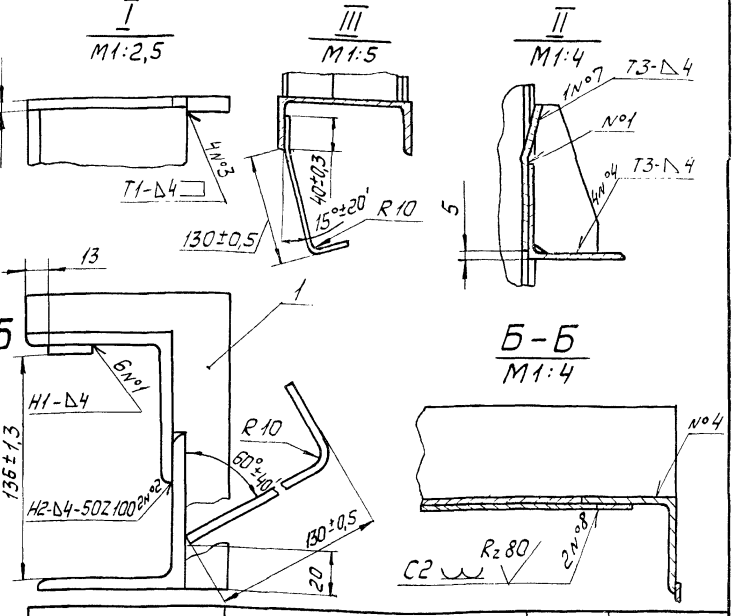

Обозначение	Размеры в мм			n	Масса, кг
	H*	H_1	e		
ГС 160.02.000	3490	3300±7	2500	5	167,9
-01	2990	2800±5	2000	4	149,9

1. * Размеры для справок.
2. Сварка по ГОСТ 5264-80 электродом Э42 ГОСТ 9467-75.
3. Сварку швов №1, №7, №8 выполнить электродом Э10Х17Т ГОСТ 10052-75.
4. Шероховатость поверхности деталей, выполненных без чертежа, после обрезки $R_z 160$.
5. Неуказанные предельные отклонения размеров по $\pm \frac{IT16}{2}$.

Изм.	Лист	№ докум.	Подп.	Дата
Разраб.		Шаталов		15.06.84
Пров.		Титошенко		15.06.84
Т. контр.				
ГИП		Левзнер		15.06.84
Н. контр.		Платунина		27.06.84
Утв.		Советов		27.06.84

ГС 160.02.000 СБ

Марка нижняя
Сборочный чертеж

Лит.	Масса	Масштаб
А	см. табл.	—
Лист	Листов 1	

Союзгипроводхоз имени Е.Е. Алексеевского г. Москва

Перв. примен.
Справ. №
Подп. и дата
Инв. № дубл.
Взам. инв. №
Подп. и дата
Инв. № подл.

Копировал

Формат А3

ГС 160.02.002

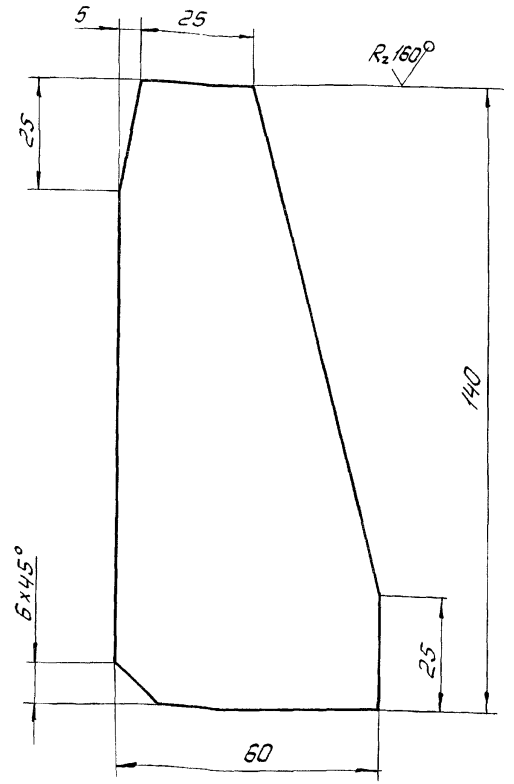

Предельные отклонения размеров по $\pm \frac{IT14}{2}$.

Изм.	Лист	№ докум.	Подп.	Дата
Разраб.		Шаталов		15.06.84
Пров.		Тимошенко		15.06.84
Т. контр.				
Н. контр.		Платунина		15.06.84
Утв.		Левзнер		15.06.84

ГС 160.02.002

Ребро

Лит.	Масса	Масштаб
А	0,3	1:1
Лист	Листов 1	

Б-ПН5 ГОСТ 19903-74
Лист ВСт3пс6 ГОСТ 14637-79

Союзгипроводхоз имени Е.Е. Алексеевского г. Москва

Копировал Формат А4

Перв. примен.
Справ. №
Подп. и дата
Взам. инв. №
Инв. № дубл.
Подп. и дата
Инв. № подл.

ГС 160.02.003

Выпуск 11
Серия 3.820-2.43
Перв. примен.
Справ. №
Подп. и дата
Взам. инв. №
Инв. № дубл.
Подп. и дата
Инв. № подл.

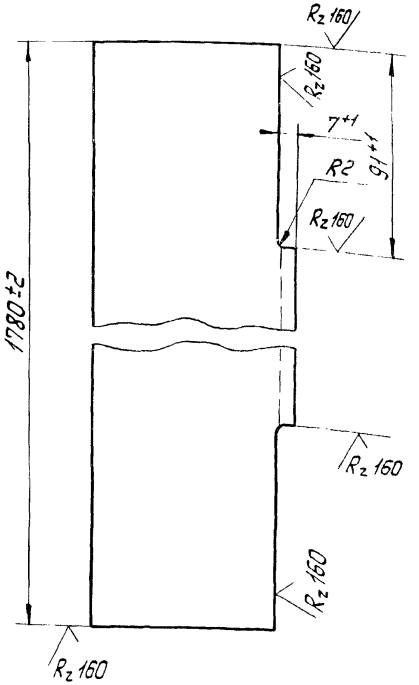

Изм.	Лист	№ докум.	Подп.	Дата
Разраб.		Шаталов		15.06.84
Пров.		Тимошенко		15.06.84
Т. контр.				
Н. контр.		Платунина		15.06.84
Утв.		Левзнер		15.06.84

ГС 160.02.003

Балка

Лит.	Масса	Масштаб
А	14	1:2
Лист	Листов 1	

Б-90×90×6 ГОСТ 8509-72
Уголок ВСт3пс6 ГОСТ 535-79

Союзгипроводхоз имени Е.Е. Алексеевского г. Москва

Копировал Формат А4

Серия 3.820.2-43 Выпуск 11

Формат	Зона	Поз.	Обозначение	Наименование	Кол.	Примечание
				Документация		
А3			ГС 160.03.000 СБ	Сборочный чертеж		
				Сборочные единицы		
А4		1	ГС 160.03.100	Металлоконструкция		
				Детали		
А4		2	ГС 160.03.001	Накладка	1	
		3	-01	Накладка	1	
А4		4	ГС 160.03.002	Накладка	2	
А4		5	ГС 160.03.003	Уплотнение	1	
		6	-01	Уплотнение	1	
		7	-02	Уплотнение	1	
Б4		8	ГС 160.03.004	Уплотнение		
				Пластина Т, лист Т МКЩ-С		
				10×30×1620 ГОСТ 7338-77	2	1,6 кг
Б4		9	ГС 160.03.005	Уплотнение		
				Пластина Т, лист Т МКЩ-С		
				10×30×1560 ГОСТ 7338-77	1	0,8 кг
Б4		10	ГС 160.03.006	Уплотнение		
				Пластина Т, лист Т МКЩ-С		
				10×60×1560 ГОСТ 7338-77	1	1,7 кг

Подл. и дата | Инв. № подл. | Взам. инв. № | Инв. № дубл. | Подл. и дата

Изм.	Лист	№ докум.	Подп.	Дата
Разраб.		Шаталов		15.06.84
Пров.		Тимошенко		15.06.84
ГИП		Левзнер		15.06.84
Н. контр.		Платунина		15.06.84
Утв.		Советов		21.06.84

ГС 160.03.000

Затвор

Лит.	Лист	Листов
А	1	2

Союзгипроводхоз имени Е.Е. Алексеевского г. Москва

Копировал Формат А4

Серия 3.820.2-43 Выпуск 11

Формат	Зона	Поз.	Обозначение	Наименование	Кол.	Примечание
				Стандартные изделия		
		11		Болт М12×40.46.02 ГОСТ 7796-70	64	
		12		Гайка М12.4.02 ГОСТ 5915-70	64	
		13		Шайба 12.65Г.02 ГОСТ 6402-70	64	

Подл. и дата | Инв. № подл. | Взам. инв. № | Инв. № дубл. | Подл. и дата

Изм.	Лист	№ докум.	Подп.	Дата

ГС 160.03.000

Лист 2

Копировал Формат А4

ГС 160.03.000 СБ

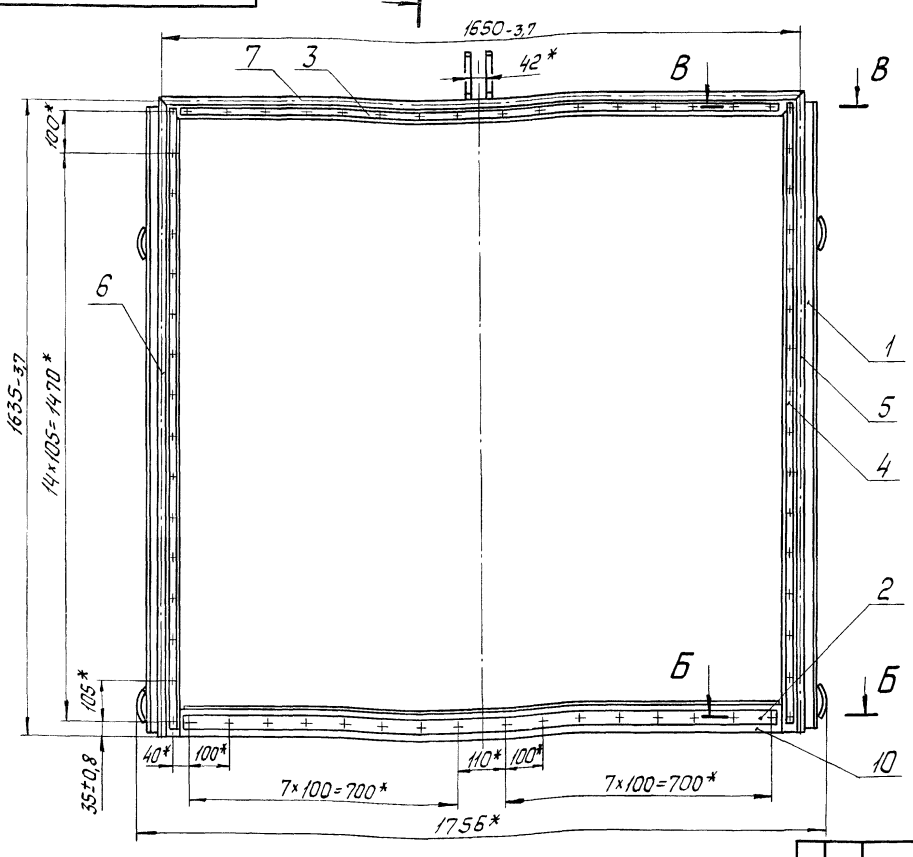

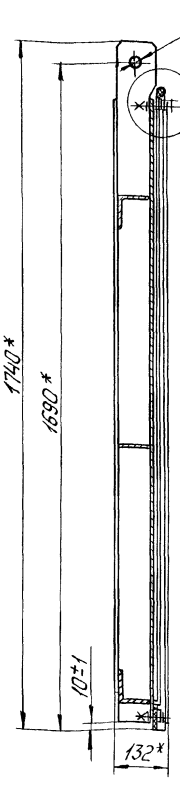

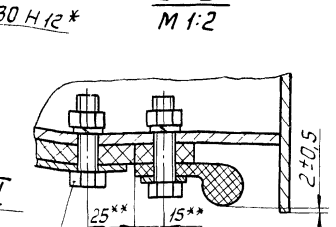

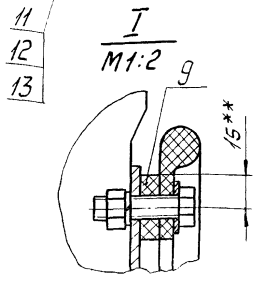

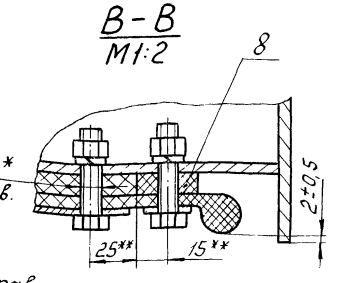

1.* Размеры для справок.

2.** Размеры выдержать, выполнив отверстия ф 13 в резиновых уплотнениях поз. 5,6,7,8,9,10 по накладкам поз. 2,3,4.

3. Стыки уплотнений поз. 5,6,7 вулканизировать.

Изм.	Лист	№ докум.	Подп.	Дата
Разраб.		Шаталов		15.06.84
Пров.		Тимошенко		15.06.84
Т. контр.				
ГИП		Левзнер		15.06.84
Н. контр.		Златунина		27.06.84
Утв.		Советов		27.06.84

ГС 160.03.000 СБ

Затвор
Сборочный чертеж

Лит.	Масса	Масштаб
А	193	1:10
Лист	Листов 1	

Союзгипроводхоз имени Е.Е. Алексеевского г. Москва

Копировал

Формат А3

Серия 3.820.2-43 Выпуск 11

Инв. № подл. | Подп. и дата | Инв. № дубл. | Взам. инв. № | Подп. и дата | Справ. № | Перв. примен.

ГС 160.03.001

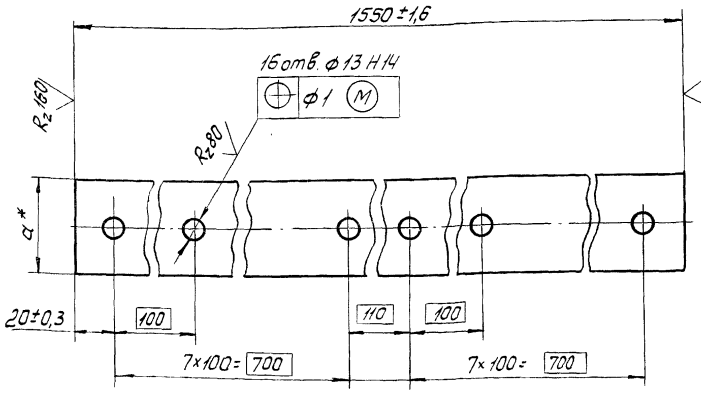

Обозначение	a*, мм	Материал	Масса, кг
ГС 160.03.001	40	Полоса Б-24×40 ГОСТ 103-76 / ВСт3пс6 ГОСТ 535-79	1,9
-01	25	Лента 3×25 Б Ст3пс ГОСТ 6009-74	0,9

* Размер для справок.

Изм.	Лист	№ докум.	Подп.	Дата
Разраб.		Шаталов		15.06.84
Пров.		Тимошенко		15.06.84
Т. контр.				
Н. контр.		Платунина		15.06.84
Утв.		Певзнер		15.06.84

ГС 160.03.001

Накладка

Лит.	Масса	Масштаб
А	см. табл.	—
Лист	Листов 1	

см. табл.

Союзгипроводхоз имени Е.Е. Алексеевского г. Москва

Копировал

Формат А4

Серия 3.820.2-43 Выпуск 11

Перв. примен.

Справ. №

Подп. и дата

Инв. № подл.

Взам. инв. №

Инв. № дубл.

ГС 160.03.002

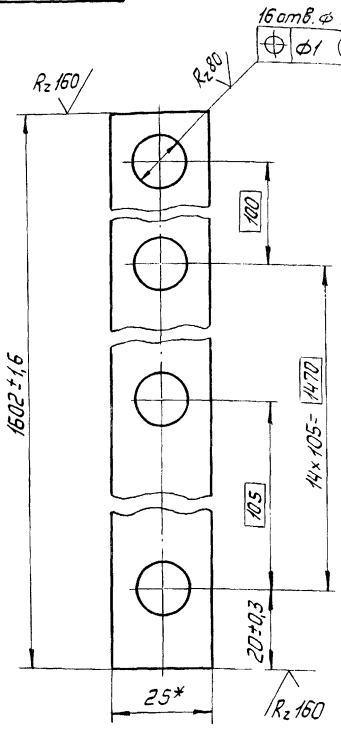

* Размер для справок.

Изм.	Лист	№ докум.	Подп.	Дата
Разраб.		Шаталов		15.06.84
Пров.		Тимашенко		15.06.84
Т. контр.				
Н. контр.		Платунина		15.06.84
Утв.		Певзнер		15.06.84

ГС 160.03.002

Накладка

Лит.	Масса	Масштаб
А	0,9	1:1
Лист	Листов 1	

Лента 3×25 Б Ст3пс ГОСТ 6009-74

Союзгипроводхоз имени Е.Е. Алексеевского г. Москва

Копировал

Формат А4

Перв. примен.

Справ. №

Подп. и дата

Инв. № подл.

Взам. инв. №

Инв. № дубл.

ГС 160.03.003

Рис. 1

ГС 160.03.003 – изображена

ГС 160.03.003-01 – зеркальное отражение

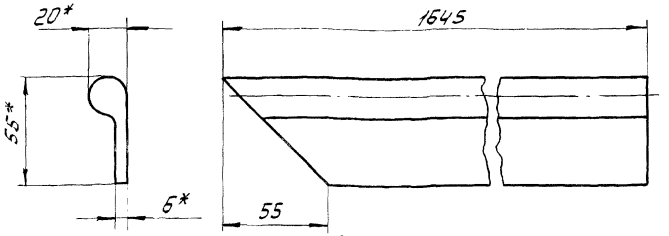

Рис. 2

Остальное - см. рис. 1

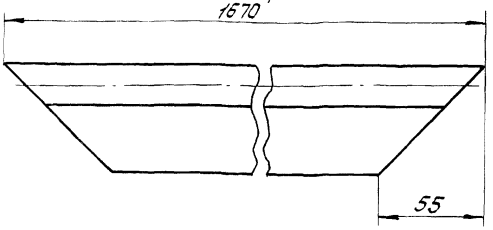

Обозначение	Рис.
ГС 160.03.003	1
-01	1
-02	2

* Размеры для справок.

Изм.	Лист	№ докум.	Подп.	Дата
Разраб.		Шаталов		15.06.84
Пров.		Тимошенко		15.06.84
Т. контр.				
Н. контр.		Платунина		15.06.84
Утв.		Левзнер		15.06.84

ГС 160.03.003

Уплотнение

Лит.	Масса	Масштаб
А	1	1:2

Лист | Листов 1

Резина - тип II Б ТУ 38-105 417-83

Союзгипроводхоз имени Е.Е. Алексеевского г. Москва

Копировал | Формат А4

Формат	Зона	Поз.	Обозначение	Наименование	Кол.	Примечание
				Документация		
А3			ГС 160.03.100 СБ	Сборочный чертеж		
				Детали		
А4		1	ГС 160.03.101	Обшивка	1	
А4		2	ГС 160.03.102	Отбой	4	
А4		3	ГС 160.03.103	Ребро	1	
А4		4	ГС 160.03.104	Подвеска	2	
Б4		5	ГС 160.03.105	Ригель		
				Уголок Б-90×90×6 ГОСТ 8509-72 / ВСт3пс6 ГОСТ 535-79		
				ℓ = (1710 - 3,7) мм	2	28,5 кг
Б4		6	ГС 160.03.106	Упор		
				Полоса Б-25×12 ГОСТ 103-76 / ВСт3пс6 ГОСТ 535-79		
				ℓ = (1556 ± 1,6) мм	1	0,7 кг
Б4		7	ГС 160.03.107	Накладка		
				Полоса Б-25×80 ГОСТ 103-76 / ВСт3пс6 ГОСТ 535-79		
				ℓ = (1550 ± 1,6) мм	1	4,9 кг
Б4		8	ГС 160.03.108	Ребро торцевое		
				Лист Б-ПН5 ГОСТ 19903-74 / ВСт3пс6 ГОСТ 14637-79		
				(1615 - 3,7) × (130 - 2,0) мм	2	15,5 кг
Б4		9	ГС 160.03.109	Стрингер		
				Полоса Б-2 5×90 ГОСТ 103-76 / ВСт3 пс6 ГОСТ 535-79		
				ℓ = (850 - 1,5) мм	2	6,0 кг

Изм.	Лист	№ докум.	Подп.	Дата
Разраб.		Шаталов		15.06.84
Пров.		Тимошенко		15.06.84
ГИП		Левзнер		15.06.84
Н. контр.		Платунина		15.06.84
Утв.		Мишустин		27.06.84

ГС 160.03.100

Металлоконструкция

Лит.	Лист	Листов
А		1

Союзгипроводхоз имени Е.Е. Алексеевского г. Москва

Копировал | Формат А4

ГС 160.03.100 СБ

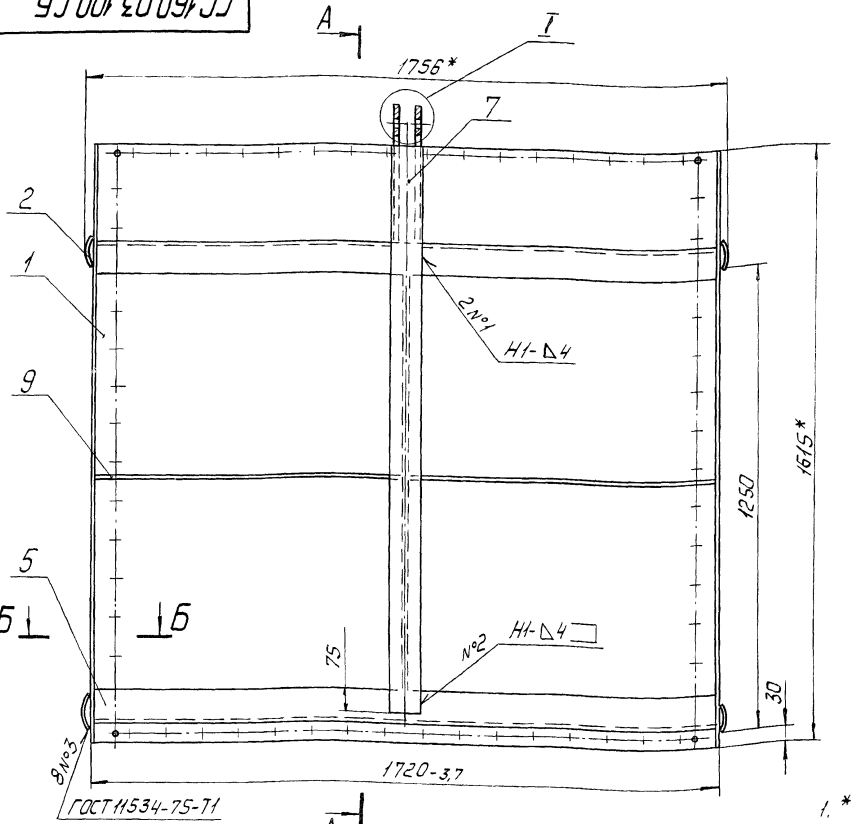

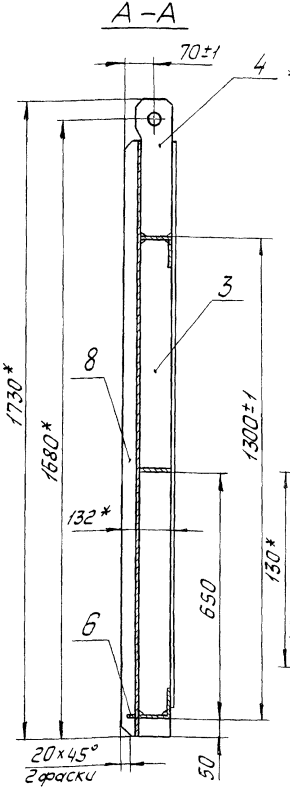

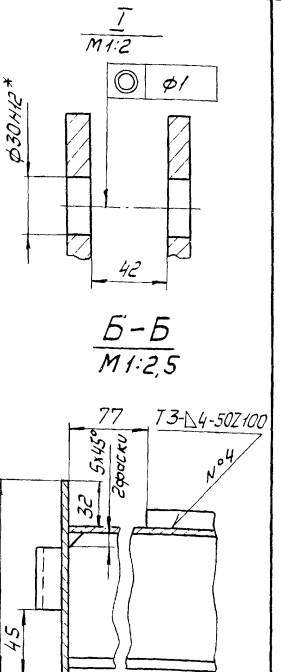

1. * Размеры для справок

2. Сварка по ГОСТ 5264-80 электродом Э42 ГОСТ 9467-75.

3. Сварку вести швом Т1-Δ4 по контуру прилегания деталей, кроме швов, указанных на чертеже.

4. Шероховатость поверхности деталей, выполненных без чертежа, после обрезки $\overset{Rz160}{\surd}$.

5. Неуказанные предельные отклонения размеров по $\pm\frac{IT16}{2}$.

Изм.	Лист	№ докум.	Подп.	Дата
Разраб.		Шаталов		15.06.84
Пров.		Тимошенко		15.06.84
Т. контр.				
ГИП		Певзнер		15.06.84
Н. контр.		Платунина		27.06.84
Утв.		Советов		27.06.84

ГС 160.03.100 СБ

Металлоконструкция

Сборочный чертеж

Лит.	Масса	Масштаб
А	177	1:10

Лист | Листов 1

Союзгипроводхоз имени Е.Е. Алексеевского г. Москва

Копировал

Формат: А3

Инв. № подл. | Подп. и дата | Взам. инв. № | Инв. № дубл. | Подп. и дата | Справ. № | Перв. примен.

Серия 3.820.2-43 Выпуск 11

ГС 160.03.101

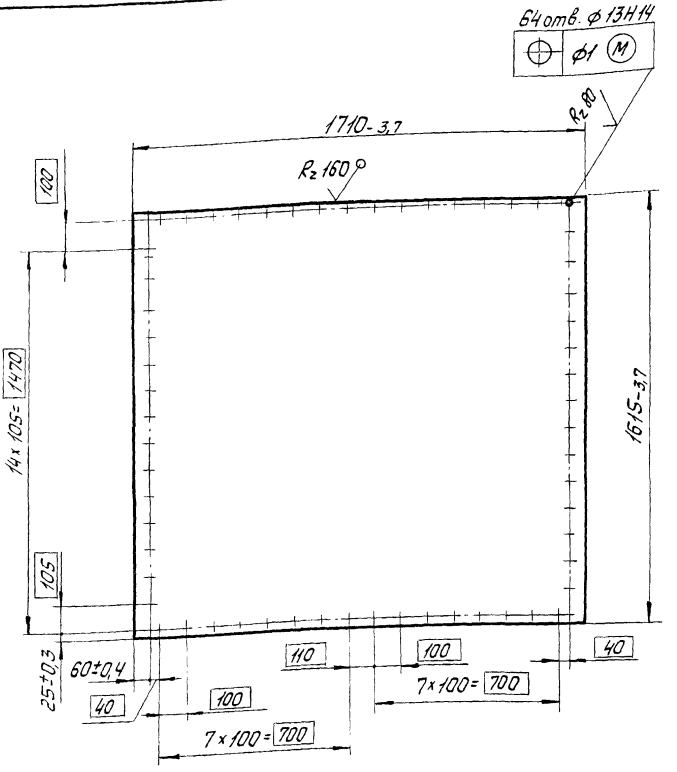

Изм.	Лист	№ докум.	Подп.	Дата
Разраб.		Шаталов		15.06.84
Пров.		Тимошенко		15.06.84
Т. контр.				
Н. контр.		Платунина		15.06.84
Утв.		Певзнер		15.06.84

Обшивка

Лит.	Масса	Масштаб
А	108,1	1:15

Лист | Листов 1

Лист: Б-ПН5 ГОСТ 19903-74 / ВСт3пс6 ГОСТ 14637-79

Союзгипроводхоз имени Е.Е. Алексеевского г. Москва

Копировал: Формат А4

ГС 160.03.102

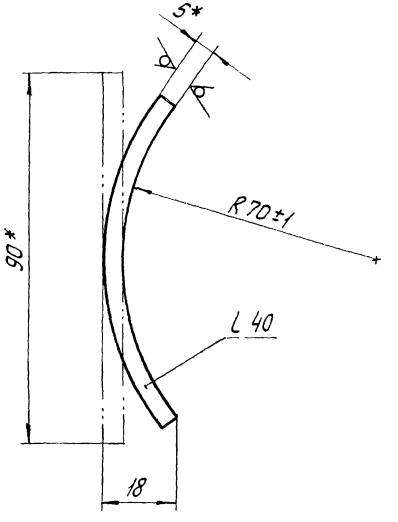

1. * Размеры для справок.
2. Неуказанные предельные отклонения размеров по $\pm \frac{IT14}{2}$.

Изм.	Лист	№ докум.	Подп.	Дата
Разраб.		Шаталов		15.06.84
Пров.		Тимошенко		15.06.84
Т. контр.				
Н. контр.		Платунина		15.06.84
Утв.		Певзнер		15.06.84

Отбой

Лит.	Масса	Масштаб
А	0,1	1:1

Лист | Листов 1

Лист: Б-ПН5 ГОСТ 19903-74 / ВСт3пс6 ГОСТ 14637-79

Союзгипроводхоз имени Е.Е. Алексеевского г. Москва

Копировал Формат А4

Серия 3.820.2-43 Выпуск 11

Справ. № | Перв. примен.

Инв. № подл. | Подп. и дата | Взам. инв. № | Инв. № дубл. | Подп. и дата

Серия 3.820.2-43 Выпуск 11

Справ. № | Перв. примен.

ГС 160.03.103

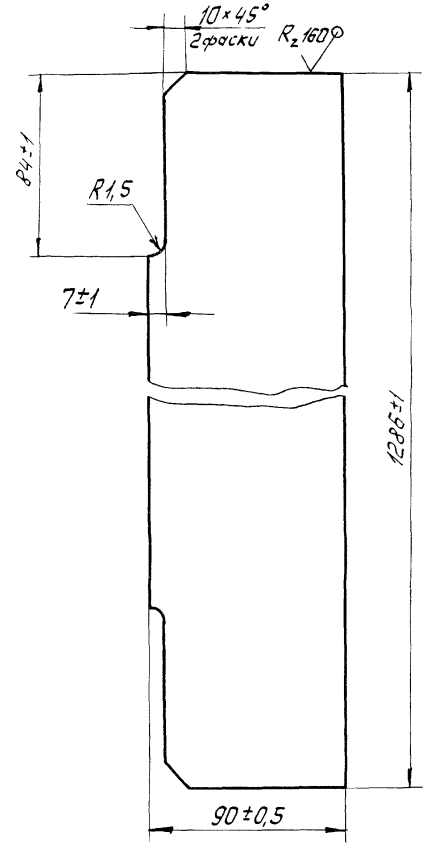

Изм.	Лист	№ докум.	Подп.	Дата
Разраб.		Шаталов		10.06.84
Пров.		Тимошенко		15.06.84
Т. контр.				
Н. контр.		Платунина		15.06.84
Утв.		Певзнер		18.06.84

ГС 160.03.103

Ребро

Лит.	Масса	Масштаб
А	4,5	1:2

Лист | Листов 1

Лист 6-ПН 5 ГОСТ 19903-74
ВСт3пс6 ГОСТ 14637-79

Союзгипроводхоз имени Е.Е. Алексеевского г. Москва

Копировал: Формат А4

Серия 3.820.2-43 Выпуск 14

Справ. № | Перв. примен.

ГС 160.03.104

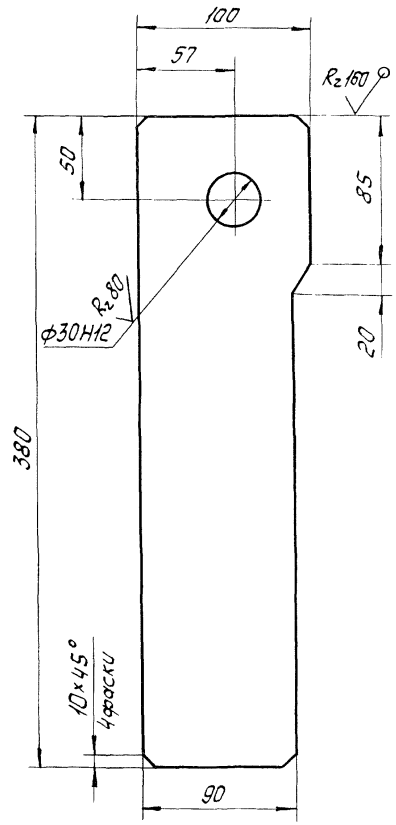

Неуказанные предельные отклонения размеров по $\pm \frac{IT14}{2}$.

Изм.	Лист	№ докум.	Подп.	Дата
Разраб.		Шаталов		15.06.84
Пров.		Тимошенко		15.06.84
Т. контр.				
Н. контр.		Платунина		

ГС 160.03.104

Подвеска

Лит.	Масса	Масштаб
А	3,7	1:2,5

Лист | Листов 1

Лист 6-ПН 14 ГОСТ 19903-74

Союзгипроводхоз имени Е.Е. Алексеевского

Серия 3.820.2-43 Выпуск 11

Формат	Зона	Поз.	Обозначение	Наименование	Кол.	Примечание
				Документация		
А4			ГС 160.04.000 СБ	Сборочный чертеж		
				Детали		
Б4		1	ГС 160.04.001	Основание		
				Лист Б-ПН14 ГОСТ 19903-74 / ВСт3пс5 ГОСТ 14637-79		
				(272×272)±0,7 мм	1	7,4 кг
Б4		2	ГС 160.04.002	Ребро		
				Лист Б-ПН5 ГОСТ 19903-74 / ВСт3пс6 ГОСТ 14637-79		
				(61±0,5×120±1) мм	4	1,3 кг
Б4		3	ГС 160.04.003	Колонка		
				Труба 150×5 ГОСТ 8734-75 / В20 ГОСТ 8733-74		
				ℓ=(122±0,5) мм	1	2,2 кг
Б4		4	ГС 160.04.004	Основание		
				Лист Б-ПН14 ГОСТ 19903-74 / ВСт3пс6 ГОСТ 14637-79		
				(272±0,7) мм × (272±0,7) мм	1	7,6 кг

Подп. и дата | Инв. № дубл. | Взам. инв. № | Подп. и дата | Инв. № подл.

Изм.	Лист	№ докум.	Подп.	Дата
Разраб.		Шаталов		15.06.84
Пров.		Тимошенко		15.06.84
ГИП		Певзнер		15.06.84
Н. контр.		Платунина		15.06.84
Утв.		Советов		15.06.84

ГС 160.04.000

Колонка

Лит.	Лист	Листов
А		1

Союзгипроводхоз, г. Москва

Копировал Формат А4

Серия 3.820.2-43 Выпуск 11

Перв. примен. | Справ. № | Подп. и дата | Инв. № дубл. | Взам. инв. № | Подп. и дата | Инв. № подл.

ГС 160.04.000 СБ

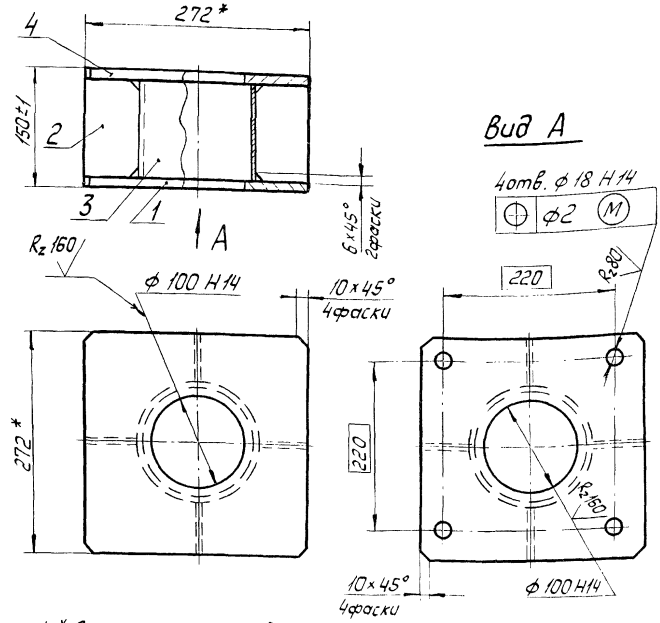

1. * Размеры для справок.
2. Сварку вести швом Т1-△5 по ГОСТ 5264-80 по контуру прилегания деталей.
3. Шероховатость поверхностей деталей, выполненных без чертежа, после обрезки $R_z 160$.
4. Электрод Э42 ГОСТ 9467-75.

Изм.	Лист	№ докум.	Подп.	Дата
Разраб.		Шаталов		15.06.84
Пров.		Тимошенко		15.06.84
Т. контр.				
ГИП		Певзнер		15.06.84
Утв.		Советов		15.06.84

ГС 160.04.000 СБ

Колонка

Сборочный чертеж

Лит.	Масса	Масштаб
А	18,5	1:5
Лист	Листов 1	

Союзгипроводхоз

Копировал

ГС 160.05.000Г4

Техническая характеристика

Таблица 1

Резьба грузового винта	Усилие, тс		H_o наиб., м	Электродвигатель	Станция управления электроприводом	Усилие на рукоятке при Т, кгс	Время подъема затвора, на 1м, мин	
	Тяговое Т	Посадки П					электродвигателем	вручную
Tr 70×20(P10)	5	5	4,2	4АС80В6У1 исполн М302 n=860об/мин N=1,2кВт	ЯЯА5401-267491	14	5	15

Данные на заказ по затвору

Таблица 2

Наименование		На исполн. ГС160.05.000	
		—	01
Усилие посадочное потребное, тс	$П_з$	3,61	2,68
Усилие регулировки грузового реле, тс	Р	3,61	2,68
Расстояние от подошвы подъемника до оси проушины опущенного затвора, м	H_o	2,716	2,216
Полный ход затвора, м	H_x	1,65	1,65
Датчик ДПМ1 Шаг грузового винта	Р	10	10
Теоретическая масса подъемника, кг	Q	247	227

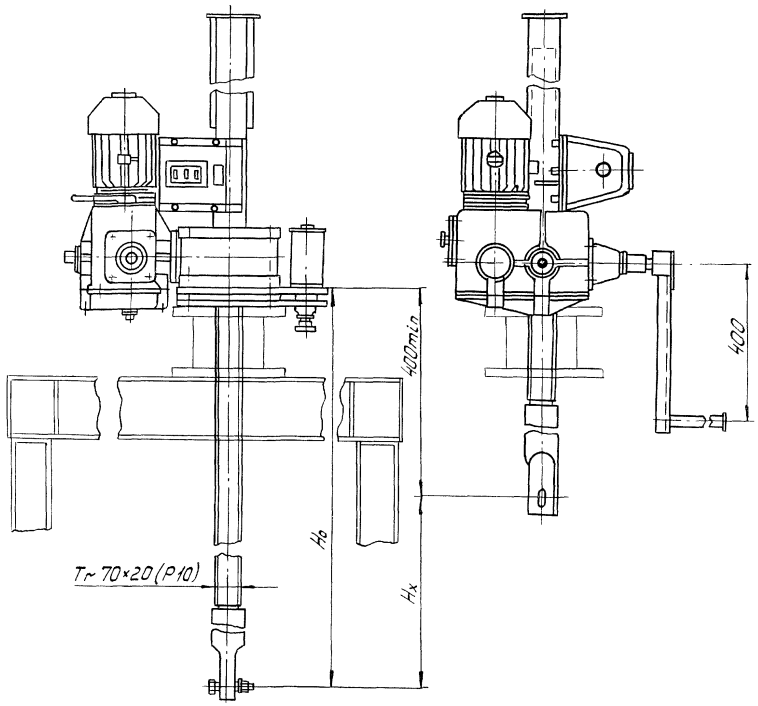

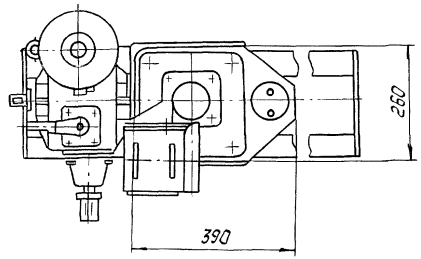

Изм.	Лист	№докум.	Подп.	Дата
Разраб.		Шаталов		15.04.84
Пров.		Тимошенко		15.04.84
Т. контр.				
ГИП		Левзнер		15.04.84
Н. контр.		Платунина		20.04.84
Утв.		Советов		27.04.84

ГС 160.05.000 Г4

Подъемник одновинтовой с электроприводом грузоподъемностью 5тс марки 53В

Габаритный чертеж

Лит.	Масса	Масштаб
А	см. табл.2	—
Лист	Листов 1	

Союзгипроводхоз имени Е.Е.Алексеевского г. Москва

Перв. примен.

Справ. №

Подп. и дата

Инв. № дубл.

Взам. инв. №

Подп. и дата

Инв. № подл.

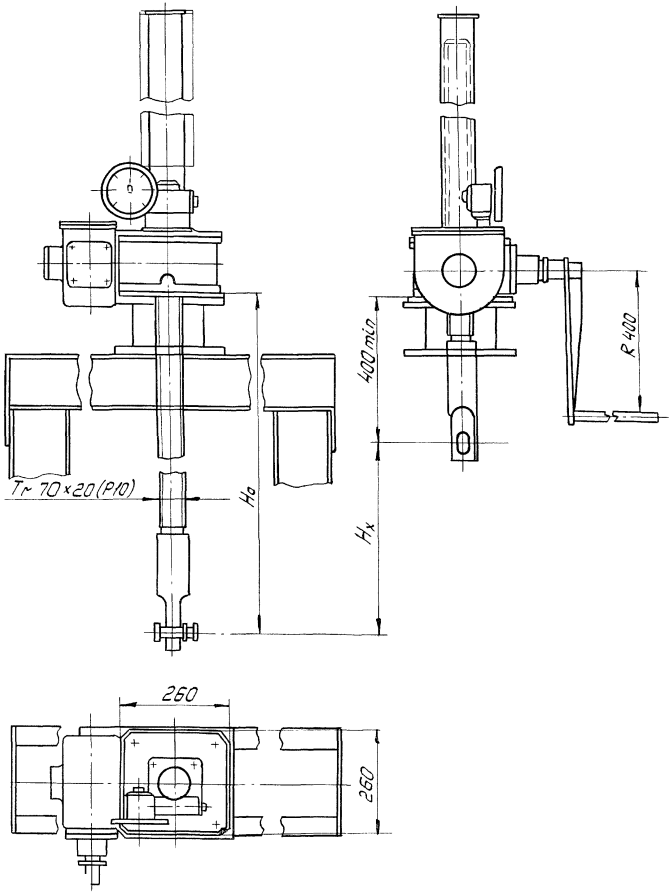

Техническая характеристика подъемника

Таблица 1

Резьба грузового винта	Усилие наиб., тс		H_0 наиб., м	Усилие на рукоятке при Т, кг	Время подъема затвора на 1м, мин
	тяговое Т	посадочное П			
Тг 70×20(Р10)	5	5	3,85	20	20

Данные на заказ по затвору

Таблица 2

Наименование		На исполн. ГС160.06.000-	
		–	01
Усилие посадочное потребное, тс	$П_з$	3,61	2,68
Расстояние от подошвы подъемника до оси проушины опущенного затвора, м	H_0	2,670	2,170
Полный ход затвора, м	H_x	1,65	1,65
Указатель положения затвора	–	УПР2510	УПР2510
Теоретическая масса подъемника, кг	Q	197	156

Изм.	Лист	№ докум.	Подп.	Дата
Разраб.		Шаталов	[signature]	15.06.84
Пров.		Тимошенко	[signature]	15.06.84
Т. контр.				
ГИП		Певзнер	[signature]	15.06.84
Н. контр.		Платунина	[signature]	15.06.84
Утв.		Советов	[signature]	27.06.84

ГС 160.06.000 ГЧ

Подъемник одновинтовой с ручным приводом грузоподъемностью 5тс марки 5В

Габаритный чертеж

Лит.	Масса	Масштаб.
А	см. табл 2	–

Лист | Листов 1

Союзгипроводхоз имени Е.Е. Алексеевского г. Москва

Серия 3.820.2-43 Выпуск 11

Справ. № | Перв. примен.

Инв. № подл. | Подп. и дата | Взам. инв. № | Инв. № дубл. | Подп. и дата

gost.e-ecolog.ru