Типовая документация на конструкции, изделия и узлы зданий и сооружений

Серия 3.820.2-43

Затворы глубинные плоские скользящие

Выпуск 10

Рабочие чертежи затворов ГС140-250, ГС140-300

gost.e-ecolog.ru

Типовая документация на конструкции изделия и узлы зданий и сооружений

Серия 3.820.2-43

Затворы глубинные плоские скользящие

Выпуск 10

Рабочие чертежи затворов ГС 140-250, ГС 140-300

Разработана
институтом „Союзгипроводхоз"
в/о „Союзводпроект"
Минводхоза СССР

Утверждены и введены в действие с 01.01.1985 г.
Минводхозом СССР
протокол № 598 от 19.05.1984 г.

Главный инженер института А. Ф. Кондратьев
Главный инженер проекта А. Л. Певзнер

Содержание

Обозначение	Наименование	Стр.
ГС 140.00.000	Затвор ГС для отверстий 140×140 см	3
ГС 140.00.000 СБ	Затвор ГС для отверстий 140×140 см. Сборочный чертеж	5
ГС 140.00.000 ВС	Затвор ГС для отверстий 140×140 см. Ведомость спецификаций	7
ГС 140.00.000 ВП	Затвор ГС для отверстий 140×140 см. Ведомость покупных изделий	8
ГС 140.01.000	Марка верхняя	9
ГС 140.01.001	Пластина	9
ГС 140.01.000 СБ	Марка верхняя. Сборочный чертеж	10
ГС 140.02.000	Марка нижняя	11
ГС 140.02.000 СБ	Марка нижняя. Сборочный чертеж	12
ГС 140.02.001	Ребро	13
ГС 140.02.002	Лист забральный	13
ГС 140.03.000	Затвор	14
ГС 140.03.000 СБ	Затвор. Сборочный чертеж	15
ГС 140.03.001	Накладка	16
ГС 140.03.002	Уплотнение	16
ГС 140.03.100	Металлоконструкция	17
ГС 140.02.003	Балка	17
ГС 140.03.100 СБ	Металлоконструкция. Сборочный чертеж	18
ГС 140.03.101	Обшивка	19
ГС 140.03.102	Отбой	19
ГС 140.03.103	Подвеска	20
ГС 140.03.104	Ребро	20
ГС 140.03.000	Колонка	21
ГС 140.04.000 СБ	Колонка. Сборочный чертеж	21
ГС 140.05.000 ГЧ	Подъемник одновинтовой с электроприводом грузоподъемностью 5тс марки 538. Габаритный чертеж	22
ГС 140.06.000 ГЧ	Подъемник одновинтовой с ручным приводом грузоподъемностью 5тс марки 58. Габаритный чертеж	23

Формат	Зона	Поз	Обозначение	Наименование	Кол. на исполнение ГС 140.00.000 —	01	02	03	Примечание
				Документация					
А3			ГС 140.00.000 СБ	Сборочный чертеж	X	X	X	X	
А3			ГС 140.00.000 ВС	Ведомость спецификации	X	X	X	X	
А3			ГС 140.00.000 ВП	Ведомость покупных изделий	X	X	X	X	
А3			ГС 140.05.000 ГЧ	Подъемник одновинтовой с электроприводом груз. 5тс марки 53В					
				Габаритный чертеж	X				

Шифр	Лит	ГС140-300Э	ГС140-300Р	ГС140-250Э	ГС140-250Р

Изм	Лист	№ докум.	Подп.	Дата
Разраб.	Малороссиянцева			30.07.84
Пров.	Тимошенко			01.07.84
ГИП	Певзнер			05.07.84
Н. контр.	Платунина			30.07.84
Утв.	Советов			30.07.84

ГС 140.00.000

Затвор ГС для отверстий 140×140см

Лит.	Лист	Листов
А	1	3

Союзгипроводхоз имени Е.Е. Алексеевского г. Москва

Копировал Формат А4

Формат	Зона	Поз.	Обозначение	Наименование	Кол. на исполнение ГС 140.00.000 —	01	02	03	Примечание
			-01 ГЧ	Подъемник одновинтовой с электроприводом груз. 5тс 53В					
				Габаритный чертеж			X		
А3			ГС 140.06.000 Г4	Подъемник одновинтовой с ручным приводом груз. 5тс марки 58					
				Габаритный чертеж		X			
			-01 Г4	Подъемник одновинтовой с ручным приводом груз. 5тс марки 58					
				Габаритный чертеж				X	
				Сборочные единицы					
А4		1	ГС 140.01.000	Марка верхняя	1	1	1	1	

Изм	Лист	№ докум.	Подп.	Дата

ГС 140.00.000

Лист 2

Копировал: Формат А4

Формат	Зона	Поз.	Обозначение	Наименование	Кол. на исполнение ГС 140.00.000 –	01	02	03	Примечан.
А4		2	ГС 140.02.000	Марка нижняя	1	1			
			-01	Марка нижняя			1	1	
А4		3	ГС 140.03.000	Затвор	1	1	1	1	
А4		4	ГС 140.04.000	Колонка	1	1	1	1	
А4		5	26.058.ПВ 120.000	Подъемник одновинтовой					
				с электроприводом					
				груз. 5тс марки 5ЭВ	1		1		Серия 3.820.2-44
А4			26.058.ПВ 050.000	Подъемник одновинтовой					
				с ручным приводом					
				груз. 5тс марки 5В		1		1	Серия 3.820.2-44

Формат	Зона	Поз.	Обозначение	Наименование	Кол. на исполнение ГС 140.00.000 –	01	02	03	Примечание
				Стандартные изделия					
		6		Болт М16×50.46.02					
				ГОСТ 7798-70	4	4	4	4	
		7		Гайка М16.4.02					
				ГОСТ 5915-70	4	4	4	4	
		8		Шайба 16.65Г.02					
				ГОСТ 6402-70	4	4	4	4	

ГС 140.00.000СБ

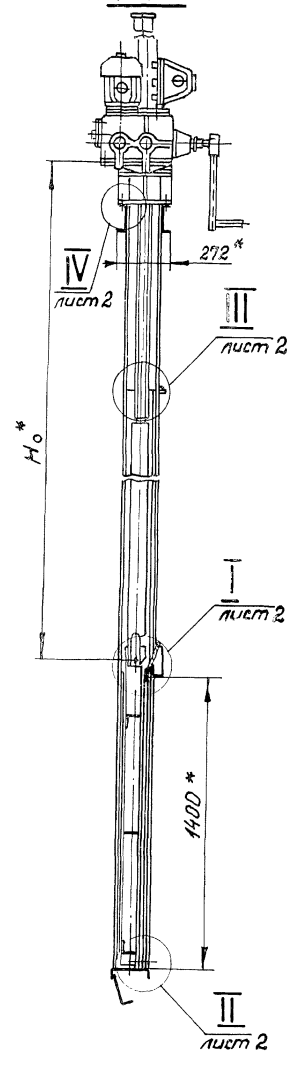

Рис 1

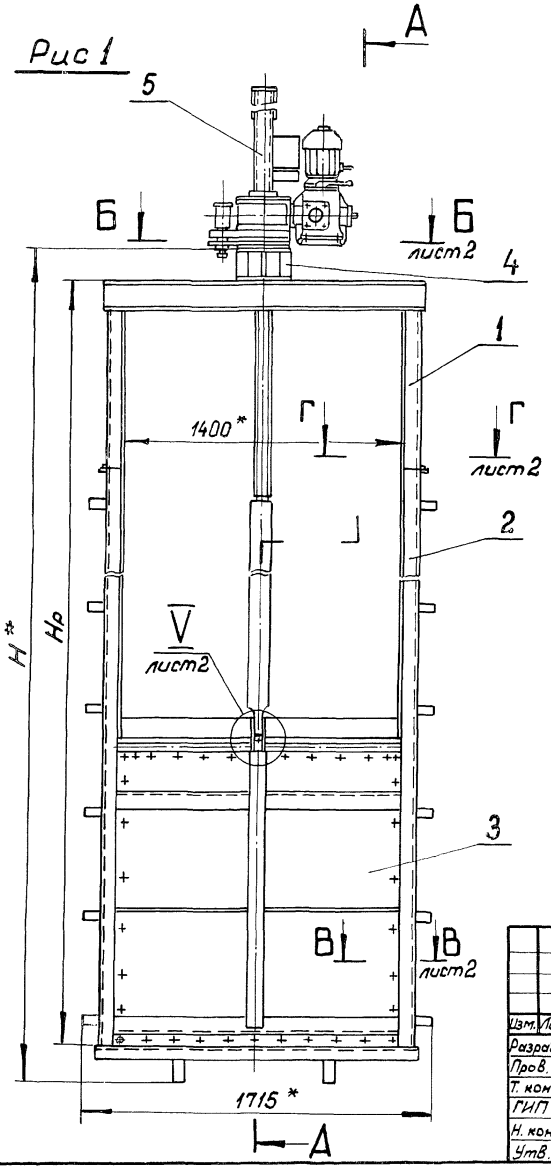

Д-Д

Рис. 2

Остальное см. рис. 1

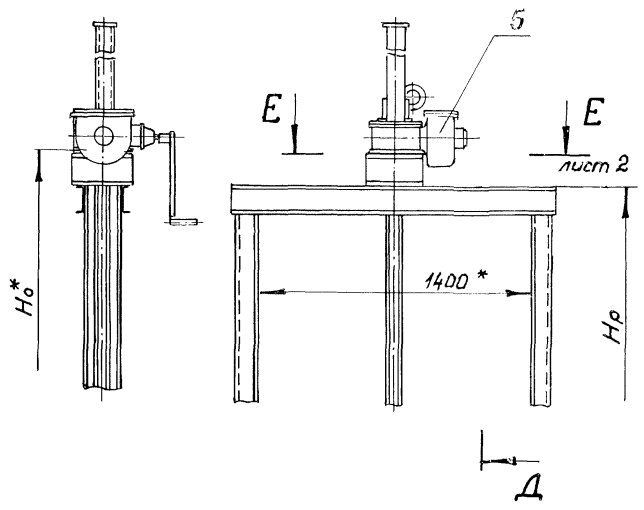

1. * Размеры для справок.
2. Сварку выполнить по ГОСТ 5264-80 электродом Э42 ГОСТ 9467-75.
3. Но - расстояние от подошвы подъемника до оси проушины опущенного затвора
4. Неуказанные технические требования по ТУ 33-163-84.

Таблицу исполнений см. на листе 2.

Изм.	Лист	№ докум.	Подп.	Дата
Разраб.		Малороссиянцева		30.07.87
Пров.		Тимошенко		03.07.87
Т. контр.				
ГИП		Певзнер		05.07.87
Н. контр.		Платунина		06.07.87
Утв.		Советов		05.07.87

ГС 140.00.000СБ

Затвор ГС для отверстий 140 × 140 см
Сборочный чертеж

Лит.	Масса	Масштаб
А	см. табл.	—

Лист 1 | Листов 2

Союзгипроводхоз имени Е.Е. Алексеевского г. Москва

Копировал:

Формат А3

Перв. примен.

Справ. №

Подп. и дата

Инв. № дубл.

Взам. инв. №

Подп. и дата

Инв. № подл.

ГС140.00.000СБ

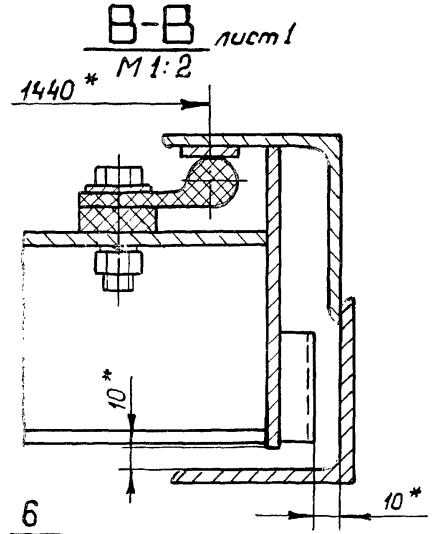

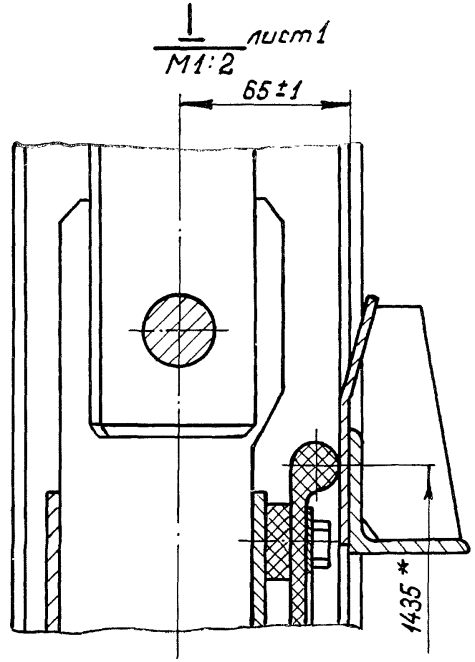

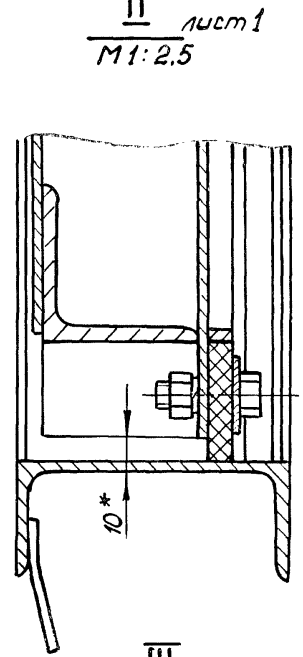

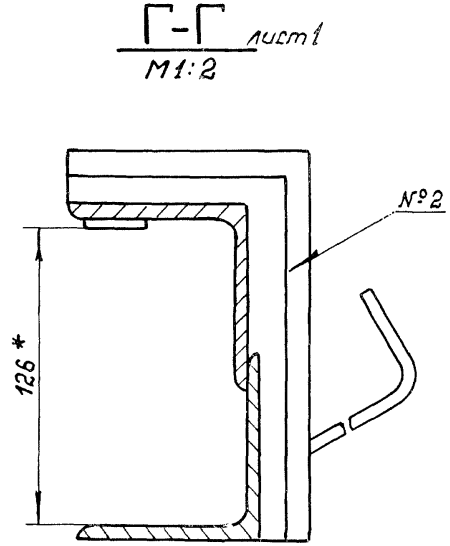

6
7
8

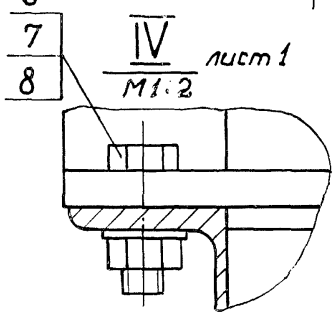

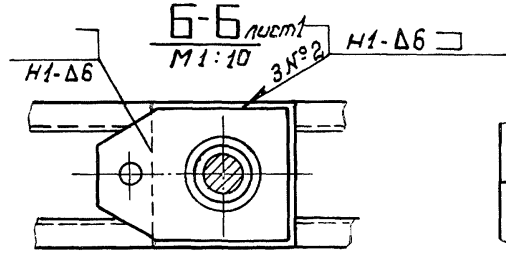

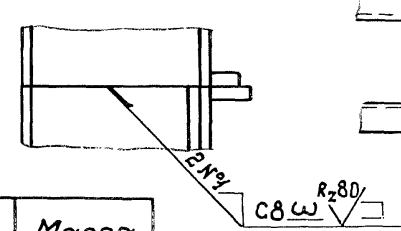

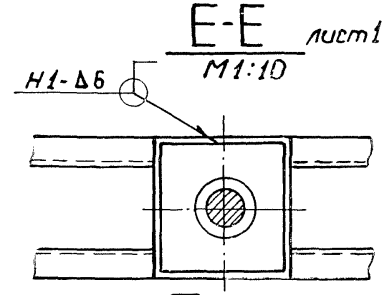

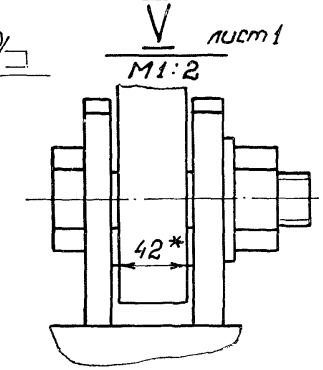

Обозначение	Рис	Шифр	Напор, см	Размеры, мм			Марка подъемника	Масса, кг
				H*	H_o*	H_p		
ГС 140.00.000	1	ГС 140 - 300э	300	4545	2916	4200±10	53В	595,5
-01	2	ГС 140 - 300р	300	4545	2876	4200±10	5В	524,5
-02	1	ГС 140 - 250э	250	4045	2416	3700±8	53В	564,3
-03	2	ГС 140 - 250р	250	4045	2376	3700±8	5В	492,3

Инв.№ подл. | Подп. и дата | Взам.инв.№ | Инв.№ дубл. | Подп. и дата | Справ.№ | Перв. примен.

№ строки	Обозначение	Наименование	Куда входит: Обозначение	Куда входит: Кол.	Общее кол.	Примечание
1	ГС 140.00.000	Затвор ГС для отверстий 140×140 см				
2	ГС 140.01.000	Рама верхняя			1	
3	ГС 140.02.000	Рама нижняя			1	
4	ГС 140.03.000	Затвор			1	
5	ГС 140.03.100	Металлоконструкция	ГС 140.03.000	1	1	
6	ГС 140.04.000	Колонка			1	
7						
8						
9		Переменные данные для исполнений:				
10						
11		ГС 140.00.000				
12						
13		Ведомость спецификаций подъем-				
14		ника одновинтового с электроприво-				
15		дом груз. 5тс марки 59В				
16		26.058.ПВ120.000 ВС				
17		ГС 140.00.000-01				
18						
19		Ведомость спецификаций подъемни-				
20		ка одновинтового с ручным приводом				
21		груз. 5тс марки 5В				
22		26.058.ПВ 060.000 ВС				
23						
24		ГС 140.00.000-02 (то же как для ГС 140.00.000)				
25						
26		ГС 140.00.000-03 (то же как для ГС 140.00.000-01)				

Серия 3.820.2-43 Выпуск 10

Инв.№ подл. | Подп. и дата | Взам. инв.№ | Инв.№ дубл. | Подп. и дата

Изм.	Лист	№ докум.	Подпись	Дата
Разраб.		Малороссиянцева		3.06.84
Пров.		Тимошенко		03.07.84
ГИП		Певзнер		05.07.84
Н. контр.		Платунина		06.07.84
Утв.		Советов		05.07.84

ГС 140.00.000 ВС

Затвор ГС для отверстий 140×140 см

Ведомость спецификаций

Лит.	Лист	Листов
А		1

Союзгипроводхоз имени Е.Е. Алексеевского г. Москва

Копировал:

Формат А3

№ строки	Наименование	Обозначение документа на поставку	Поставщик	Куда входит (обозначение)	Количество: на изделие	в комплекты	на регулир.	Всего	Примечание
1									
2	Крепежные изделия								
3									
4	Болт М12 × 40.46.02	ГОСТ 7796 - 70		ГС 140.03.000	47			47	
5	Болт М16 × 50.46.02	ГОСТ 7798 - 70		ГС 140.00.000	4			4	
6	Гайка М12.4.02	ГОСТ 5915 - 70		ГС 140.03.000	47			47	
7	Гайка М16.4.02	ГОСТ 5915 - 70		ГС 140.00.000	4			4	
8	Шайба 12.65Г.02	ГОСТ 6402 - 70		ГС 140.03.000	47			47	
9	Шайба 16.65Г.02	ГОСТ 6402 - 70		ГС 140.00.000	4			4	
10									
11	Переменные	данные для исполнений:							
12									
13		ГС 140.00.000							
14									
15		Ведомость покупных	изделий подъемника	одновинтового					
16	с	электроприводом груз	5тс марки 5ЭВ 26.	058.ПВ 120.000ВП					
17									
18		ГС 140.00.000-01							
19									
20		Ведомость покупных	изделий подъемника	одновинтового					
21		с ручным приводом груз.	5тс марки 5В 26.	058.ПВ 050.000ВП					
22									
23		ГС 140.00.000-02	(то же как для	ГС 140.00.000)					
24		ГС 140.00.000-03	(то же как для	ГС 140.00.000-01)					

Выпуск 10

Серия 3.820.2-43

Подп. и дата | Инв. № дубл. | Взамен инв. № | Подп. и дата | Инв. № подл.

Изм	Лист	№ докум.	Подп.	Дата
Разраб.		Малороссиянцева		3.07.84
Пров.		Тимошенко		03.07.84
ГИП		Певзнер		05.07.84
Н. контр.		Платунина		06.07.84
Утв.		Советов		05.07.84

ГС 140.00.000ВП

Затвор ГС для отверстий 140 × 140 см

Ведомость покупных изделий

Лит.	Лист	Листов
А		1

Союзгипроводхоз имени Е.Е. Алексеевского г. Москва

Копировал:

Формат А3

Серия 3.820.2-43 Выпуск 10

Формат	Зона	Поз.	Обозначение	Наименование	Кол.	Примечание
				Документация		
А3			ГС 140.01.000СБ	Сборочный чертеж		
				Детали		
А4		1	ГС 140.01.001	Пластина	2	
Б4		2	ГС 140.01.002	Стойка		
				Уголок $\frac{Б\text{-}75\times75\times5\ ГОСТ\ 8509\text{-}72}{В\ Ст3пс6\ ГОСТ\ 535\text{-}79}$		
				$\ell = (895 \pm 1)$ мм	4	20,6 кг
Б4		3	ГС 140.01.003	Ригель		
				Швеллер $\frac{16П\ ГОСТ\ 8240\text{-}72}{В\ Ст3пс6\ ГОСТ\ 535\text{-}79}$		
				$\ell = (1570 \pm 2)$ мм	2	44,6 кг

Подп. и дата | Инв. № дубл. | Взам. инв. № | Подп. и дата | Инв. № подл.

Изм.	Лист	№ докум.	Подп.	Дата
Разраб.		Малороссиянцева		3.07.84
Пров.		Тимошенко		03.07.84
ГИП		Певзнер		05.07.84
Н. контр.		Платунина		06.07.84
Утв.		Советов		05.07.84

ГС 140.01.000

Марка верхняя

Лит.	Лист	Листов
А		1

Союзгипроводхоз имени Е.Е. Алексеевского г. Москва

Копировал: Формат А4

Серия 3.820.2-43 Выпуск 10

Перв. примеч. | Справ. №

ГС 140.01.001

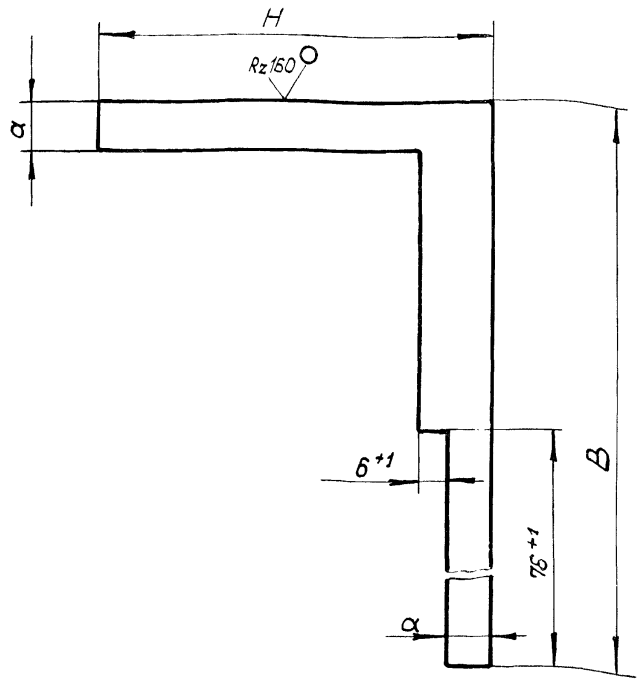

Обозначение	Размеры, мм			Масса, кг
	H	B	a	
ГС 140.01.001	90	150	10	0,16
-01	100	160	20	0,36

Неуказанные предельные отклонения размеров $\pm \frac{IT14}{2}$

Подп. и дата | Инв. № дубл. | Взам. инв. № | Подп. и дата | Инв. № подл.

Изм.	Лист	№ докум.	Подп.	Дата
Разраб.		Малороссиянцева		3.07.84
Пров.		Тимошенко		03.07.84
Т. контр.				
Н. контр.		Платунина		04.07.84
Утв.		Певзнер		05.07.84

ГС 140.01.001

Пластина

Лит.	Масса	Масштаб
А	См. табл.	1:1

Лист | Листов 1

Лист $\frac{Б\text{-}ПН\text{-}8\ ГОСТ\ 19903\text{-}74}{В\ Ст3пс6\ ГОСТ\ 14637\text{-}79}$

Союзгипроводхоз имени Е.Е. Алексеевского г. Москва

Копировал: Формат А4

ГС 140.01.000СБ

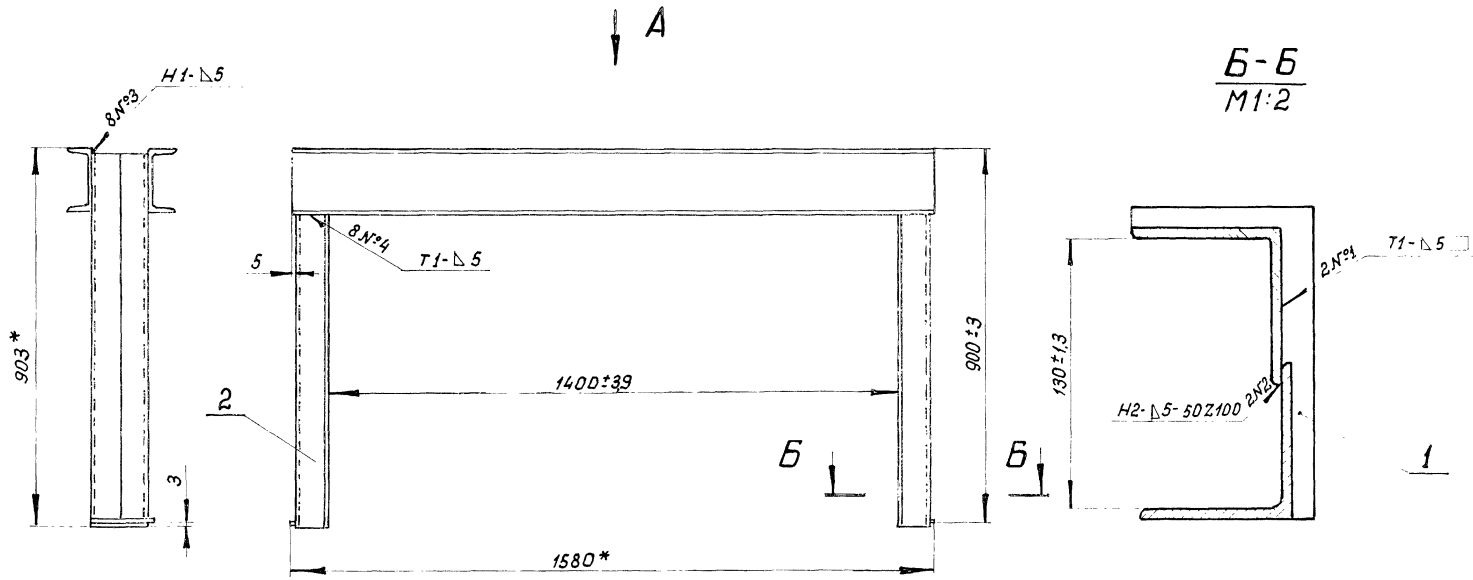

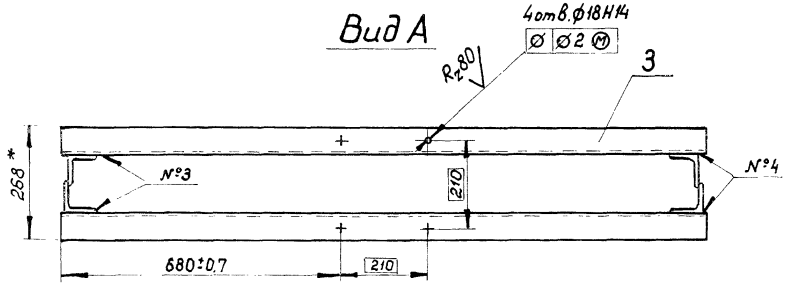

1. * Размеры для справок.
2. Сварка по ГОСТ 5264-80 электродом Э42 ГОСТ 9467-75.
3. Неуказанные предельные отклонения размеров по $\pm\frac{IT16}{2}$.
4. Шероховатость поверхности деталей, выполненных без чертежа, после обрезки Rz 160.

Изм.	Лист	№ докум.	Подп.	Дата
Разраб.		Малороссиянцева		03.07.84
Пров.		Тимошенко		05.07.84
Т. контр.				
ГИП		Певзнер		05.07.84
Н. контр.		Платунина		06.07.84
Утв.		Советов		07.07.84

ГС 140.01.000СБ

Марка Верхняя
Сборочный чертеж

Лит.	Масса	Масштаб
А	65,5	1:10
Лист	Листов 1	

Союзгипроводхоз имени Е.Е. Алексеевского г. Москва

Копировал:

Формат А3

Перв. примен.

Справ. №

Подп. и дата

Инв. № дубл.

Взам. инв. №

Подп. и дата

Инв. № подл.

Серия 3.820.2-43 Выпуск 10

Формат	Зона	Поз.	Обозначение	Наименование	Кол.	Примечание
				Документация		
А3			ГС 140.02.000СБ	Сборочный чертеж		
				Детали		
А4		1	ГС 140.02.001	Ребро	1	
А4		2	ГС 140.02.002	Лист забральный	1	
А4		3	ГС 140.01.001-01	Пластина	2	
А4		4	ГС 140.02.003	Балка	1	
Б4		5	ГС 140.02.004	Анкер	2	
				Полоса $\frac{\text{Б-2 4×50 ГОСТ 103-76}}{\text{В Ст3пс6 ГОСТ 535-79}}$	1	
				ℓ = (220 ± 1) мм	2	0,7 кг
Б4		6	ГС 140.02.005	Порог		
				Швеллер $\frac{\text{140 ГОСТ 8240-72}}{\text{В Ст3пс6 ГОСТ 535-79}}$		
				ℓ = (1570 ± 1,5) мм	1	19,3 кг
				Переменные данные для исполнений:		
				ГС 140.02.000		
				Детали		
Б4		7	ГС 140.02.006	Стойка		
				Уголок $\frac{\text{Б-75×75×5 ГОСТ 8509-72}}{\text{В Ст3пс6 ГОСТ 535-79}}$		
				ℓ = (3296 ± 3) мм	4	76,5 кг

Изм.	Лист	№ докум.	Подп.	Дата
Разраб.		Малороссиянцева		3.07.84
Пров.		Тимошенко		03.07.84
ГИП		Левзнер		03.07.84
Н. контр.		Платунина		03.07.84
Утв.		Советов		03.01.84

ГС 140.02.000

Марка нижняя

Лит.	Лист	Листов
А	1	2

Союзгипроводхоз имени Е.Е. Алексеевского г. Москва

Копировал Формат А4

Серия 3.820.2-43 Выпуск 10

Формат	Зона	Поз.	Обозначение	Наименование	Кол.	Примечание
Б4		8	ГС 140.02.007	Накладка		
				Полоса $\frac{\text{Б-2,4×25 ГОСТ 103-76}}{\text{08Х17Т-Б ГОСТ 5949-75}}$		
				ℓ = (2860 ± 3) мм	2	4,5 кг
Б4		9	ГС 140.02.008	Анкер		
				Полоса $\frac{\text{Б-2 4×50 ГОСТ 103-76}}{\text{В Ст3пс6 ГОСТ 535-79}}$		
				ℓ = (180 ± 1) мм	10	0,7 кг
				ГС 140.02.000-01		
				Детали		
Б4		7	ГС 140.02.009	Стойка		
				Уголок $\frac{\text{Б-75×75×5 ГОСТ 8509-72}}{\text{В Ст3пс6 ГОСТ 535-79}}$		
				ℓ = (2796 ± 3) мм	4	64,9 кг
Б4		8	ГС 140.02.010	Накладка		
				Полоса $\frac{\text{Б-2 4×25 ГОСТ 103-76}}{\text{08Х17Т-Б ГОСТ 5949-75}}$		
				ℓ = (2796 ± 3) мм	2	44 кг
Б4		9	ГС 140.02.008	Анкер		
				Полоса $\frac{\text{Б-2 4×50 ГОСТ 103-76}}{\text{В Ст3пс6 ГОСТ 535-79}}$		
				ℓ = (140 ± 2) мм	12	2,6 кг

Изм.	Лист	№ докум.	Подп.	Дата

ГС 140.02.000

Лист 2

Копировал: Формат А4

Подп. и дата | Инв. № дубл. | Взам. инв. № | Подп. и дата | Инв. № подл.

ГС 140.02.000СБ

Рис. 1

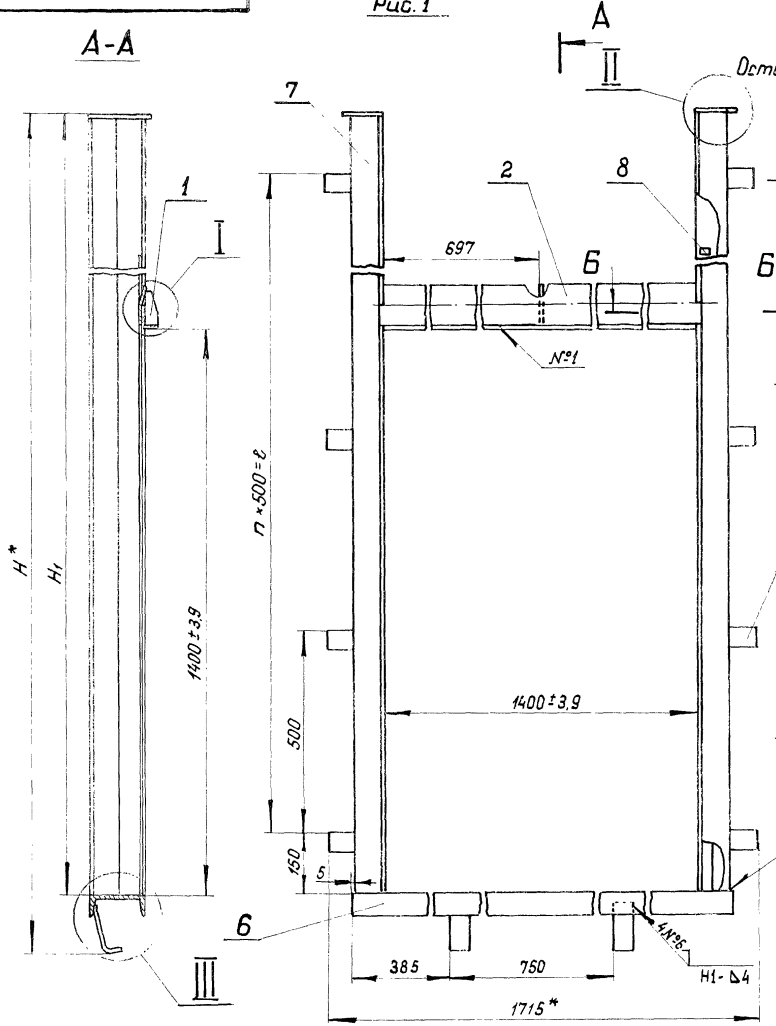

Рис. 2
Остальное - см. рис. 1

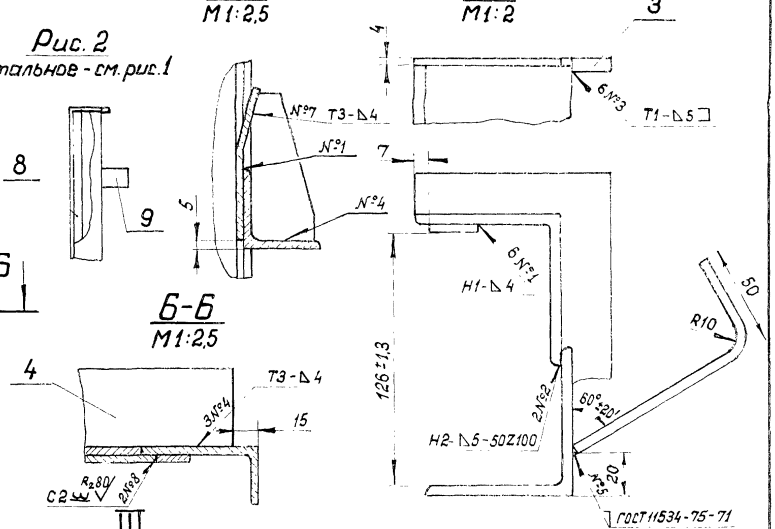

Обозначение	Рис.	Размеры, мм			n	Масса, кг
		H*	H_1	ℓ		
ГС 140.02.000	1	3495	3300±7	3000	6	114.7
-01	2	2995	2800±5	2500	5	102.5

1.* Размеры для справок.

2. Сварка по ГОСТ 5264-80 электродом Э42 ГОСТ 9467-75

3. Сварку швов №1, №7, №8 выполнить электродом Э10Х17Т ГОСТ 10052-75.

4. Неуказанные предельные отклонения размеров по $\pm \frac{IT16}{2}$

5. Шероховатость поверхности деталей, выполненных без чертежа, после обрезки $R_z 160$

Изм.	Лист	№ докум.	Подп.	Дата
Разраб.		Малороссиянцева		5.07.84
Пров.		Тимощенко		03.07.84
Т.контр.				
ГИП		Левзнер		05.07.84
Н. контр.		Платунина		06.07.84
Утв.		Советов		06.07.84

ГС140.02.000СБ

Марка нижняя
Сборочный чертеж

Лит.	Масса	Масштаб
А	см. табл.	—
Лист	Листов 1	

Союзгипроводхоз имени Е.Е. Алексеевского г. Москва

Копировал:

Формат А3

Перв. примен.
Справ. №
Подп. и дата
Инв. № дубл.
Взам. инв. №
Подп. и дата
Инв. № подл.

ГС140.02.001

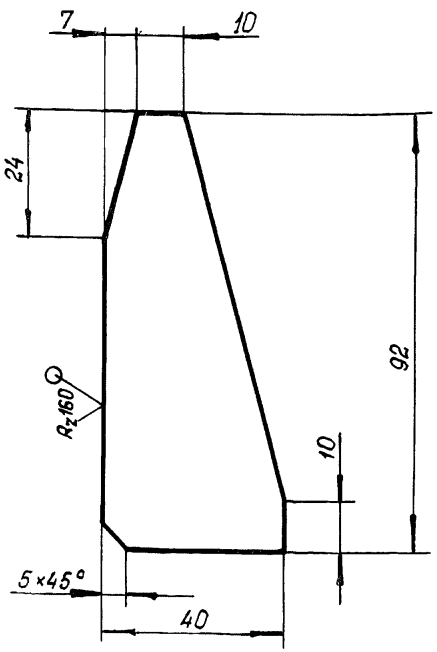

Предельные отклонения размеров ± IT14/2

Изм.	Лист	№ докум.	Подп.	Дата
Разраб.		Малороссиянцева		03.07.84
Пров.		Тимошенко		03.07.84
Т. контр.				
Н. контр.		Платунина		03.07.84
Утв.		Певзнер		03.07.84

ГС140.02.001

Ребро

Лит.	Масса	Масштаб
А	0,1	1:1
Лист	Листов 1	

Лист Б-ПН5 ГОСТ 19903-74 / ВСт3пс6 ГОСТ 14637-79

Союзгипроводхоз имени Е.Е. Алексеевского г. Москва

Копировал: Формат А4

ГС140.02.002

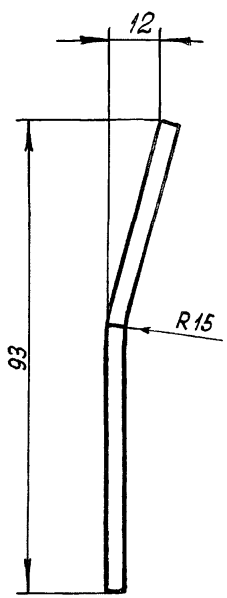

Развертка

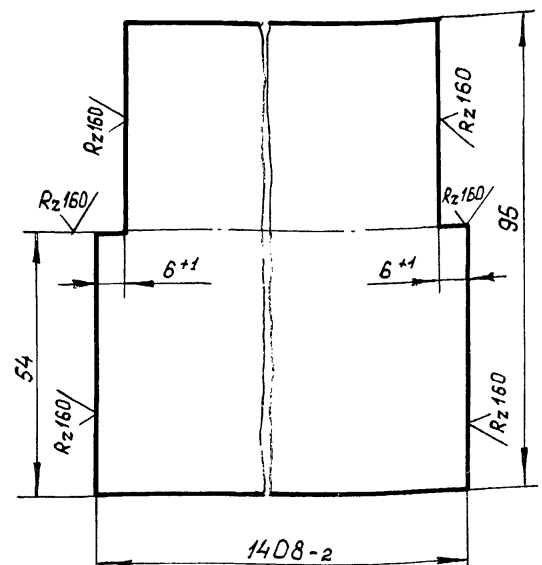

Неуказанные предельные отклонения размеров ± IT14/2

Изм.	Лист	№ докум.	Подп.	Дата
Разраб.		Малороссиянцева		03.07.84
Пров.		Тимошенко		03.07.84
Т. контр.				
Н. контр.		Платунина		03.07.84
Утв.		Певзнер		03.07.84

ГС140.02.002

Лист забральный

Лит.	Масса	Масштаб
А	4,3	1:1
Лист	Листов 1	

Полоса Б-24×95 ГОСТ 103-76 / 08Х17Т-8 ГОСТ 5949-75

Союзгипроводхоз имени Е.Е. Алексеевского г. Москва

Копировал: Формат А4

Выпуск 10 Серия 3.820.2-43

Перв. примен. Справ. № Подп. и дата Инв. № дубл. Взам. инв. № Подп. и дата Инв. № подл.

Серия 3.820.2-43 Выпуск 10

Формат	Зона	Поз.	Обозначение	Наименование	Кол.	Примечание
				Документация		
А3			ГС 140.03.000СБ	Сборочный чертеж		
				Сборочные единицы		
А4		1	ГС140.03.100	Металлоконструкция	1	
				Детали		
А4		2	ГС 140.03.001	Накладка	1	
		3	- 01	Накладка	2	
		4	- 02	Накладка	1	
А4		5	ГС140.03.002	Уплотнение	1	
		6	- 01	Уплотнение	1	
		7	- 02	Уплотнение	1	
Б4		8	ГС 140.03.003	Уплотнение		
				Пластина I, лист ТМКЩ-С		
				10×30×1350 ГОСТ 7338-77	1	0,6 кг
Б4		9	ГС 140.03.004	Уплотнение		
				Пластина I, лист ТМКЩ-С		
				10×30×1420 ГОСТ 7338-77	2	1,3 кг
Б4		10	ГС 140.03.005	Уплотнение		
				Пластина I, лист ТМКЩ-С		
				10×60×1350 ГОСТ 7338-77	1	1,3 кг

Подп. и дата | Инв. № дубл. | Взам. инв. № | Подп. и дата | Инв. № подл.

Изм	Лист	№ докум.	Подп.	Дата
Разраб.	Малороссиянцева			30.07.84
Пров.	Тимошенко			03.08.84
ГИП	Певзнер			05.07.84
Н. контр.	Плутунина			06.07.84
Утв.	Советов			05.07.84

ГС 140.03.000

Затвор

Лит.	Лист	Листов
А	1	2

Союзгипроводхоз имени Е.Е. Алексеевского г. Москва

Копировал: Формат А4

Серия 3.820.2-43 Выпуск 10

Формат	Зона	Поз.	Обозначение	Наименование	Кол.	Примечание
				Стандартные изделия		
		11		Болт М12×40.46.02		
				ГОСТ 7796-70	47	
		12		Гайка М12.4.02		
				ГОСТ 5915-70	47	
		13		Шайба 12.65Г.02		
				ГОСТ 6402-70	47	

Подп. и дата | Инв. № дубл. | Взам. инв. № | Подп. и дата | Инв. № подл.

Изм	Лист	№ докум.	Подп.	Дата

ГС 140.03.000

Лист 2

Формат А4

ГС 140.03.000СБ

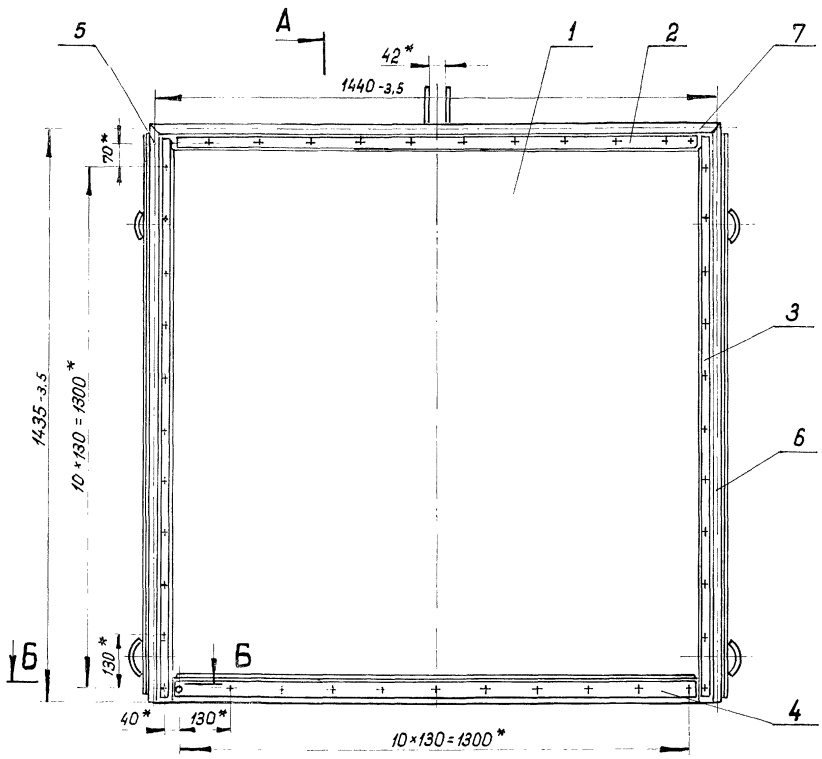

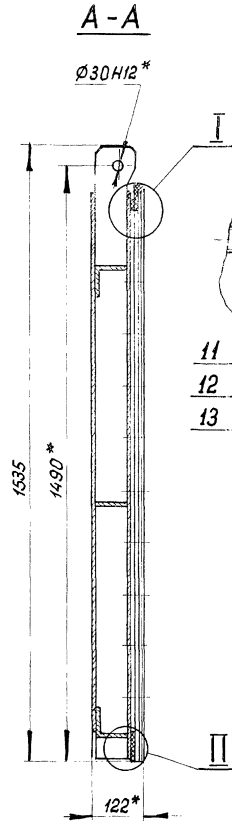

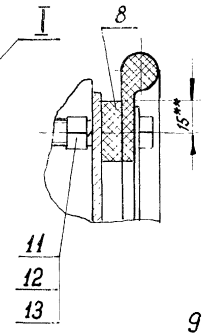

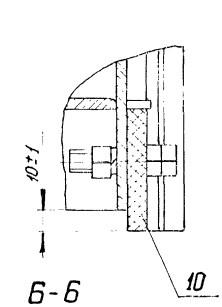

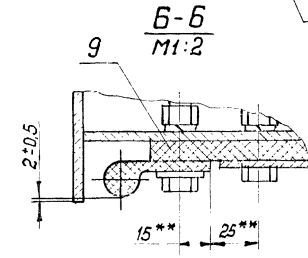

1. *Размеры для справок.
2. **Размеры выдержать, выполнив отверстия ф13 в резиновых уплотнениях поз. 5,6,7,8,9,10 по накладкам поз. 2,3,4.
3. Стыки уплотнений поз.5,6,7 вулканизировать.

Изм.	Лист	№ докум.	Подп.	Дата
Разраб.		Малороссиянцева		05.07.84
Пров.		Тимошенко		05.07.84
Т. контр.				
ГИП		Певзнер		05.07.84
Н. контр.		Плотунина		05.07.84
Утв.		Советов		05.07.84

ГС 140.03.000СБ

Затвор
Сборочный чертеж

Лит.	Масса	Масштаб
А	148,8	1:10
Лист	Листов 1	

Союзгипроводхоз имени Е.Е.Алексеевского г. Москва

Копировал:

Формат А3

Перв. примен.
Справ. №
Подп. и дата
Инв. № дубл.
Взам. инв. №
Подп. и дата
Инв. № подл.

ГС 140.03.001

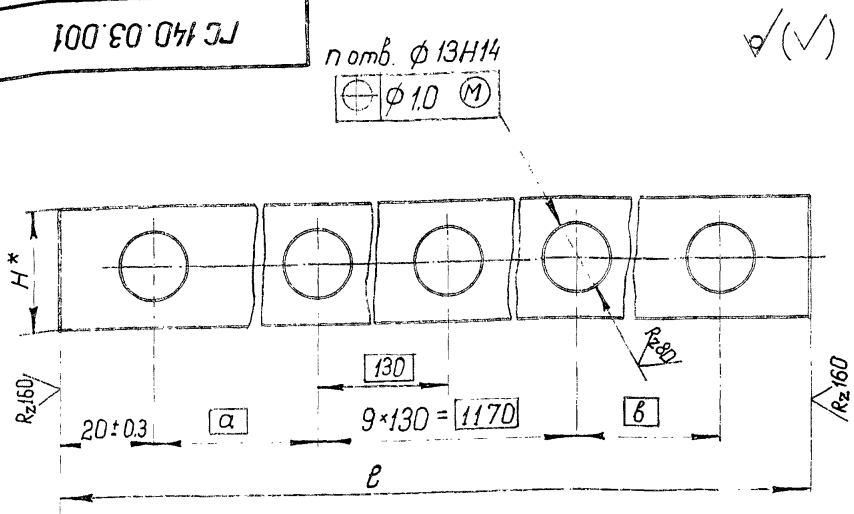

Обозначение	Размеры, мм				п	Материал	Масса, кг
	а	в	ℓ	H*			
ГС 140.03.001	65	65	1340-3,1	25	12	Лента 3×25Б Ст3пс ГОСТ 6009-74	0,75
-01	130	70	1403-3,1	25	12	Лента 3×25Б Ст3пс ГОСТ 6009-74	0,79
-02	130	-	1340-3,1	40	11	Полоса Б-24×40 ГОСТ 103-76 / В Ст3пс6 ГОСТ 535-79	1,64

*Размеры для справок.

Изм.	Лист	№ докум.	Подп.	Дата
Разраб.	Малороссиянцева			3.07.84
Пров.	Тимошенко			03.07.84
Т. контр.				
Н. контр.	Платунина			
Утв.	Певзнер			05.07.84

ГС140.03.001

Накладка

См. табл.

Лит.	Масса	Масштаб
А	см. табл.	—

Лист | Листов 1

Союзгипроводхоз имени Е.Е. Алексеевского г. Москва

Инв. № подл. | Подп. и дата | Взам. инв. № | Инв. № дубл. | Подп. и дата

Серия 3.820.2-43 Выпуск 10 | Перв. примеч. | Справ. №

ГС 140.03.002

Рис. 1

ГС 140.03.002 - изображено

ГС 140.03.002-01 - зеркальное отражение

Рис. 2

Остальное - см. рис. 1

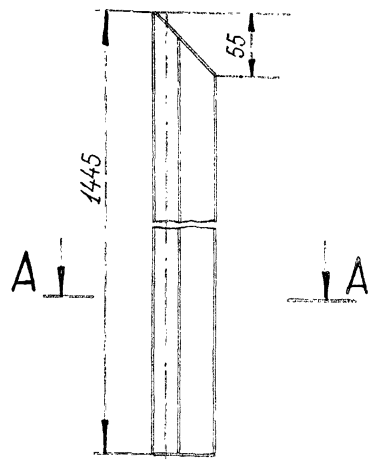

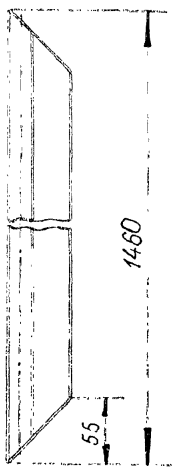

А-А

М1:2

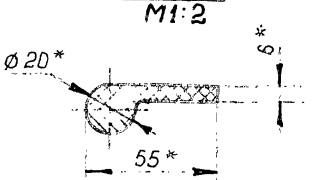

Обозначение	Рис.
ГС 140.03.002	1
-01	1
-02	2

* Размеры для справок.

Изм.	Лист	№ докум.	Подп.	Дата
Разраб.	Малороссиянцева			3.07.84
Пров.	Тимошенко			03.07.84
Т. контр.				
Н. контр.	Платунина			
Утв.	Певзнер			

ГС140.03.002

Уплотнение

Резина тип II б ТУ 38-105417-83

Лит.	Масса	Масштаб
А	0,9	1:4

Лист | Листов 1

Союзгипроводхоз имени Е.Е. Алексеевского г. Москва

Копировал:

Инв. № подл. | Подп. и дата | Взам. инв. № | Инв. № дубл. | Подп. и дата

Серия 3.820.2-43 Выпуск 10

Формат	Зона	Поз.	Обозначение	Наименование	Кол.	Примечание
				Документация		
А3			ГС 140.03.100СБ	Сборочный чертеж		
				Детали		
А4		1	ГС 140.03.101	Обшивка	1	
А4		2	ГС 140.03.102	Отбой	4	
А4		3	ГС 140.03.103	Подвеска	2	
А4		4	ГС 140.03.104	Ребро	1	
Б4		5	ГС 140.03.105	Ребро		
				Полоса $\frac{Б\text{-}2\ 5\times80\ ГОСТ\ 103\text{-}76}{В\ Ст3пс6\ ГОСТ\ 535\text{-}79}$		
				$\ell = (741 - 1.5)$ мм	2	4,7кг
Б4		6	ГС 140.03.106	Накладка		
				Полоса $\frac{Б\text{-}2\ 5\times80\ ГОСТ\ 103\text{-}76}{В\ Ст3пс6\ ГОСТ\ 535\text{-}79}$		
				$\ell = (1345 \pm 2)$ мм	1	4,2кг
Б4		7	ГС 140.03.107	Ребро торцевое		
				Полоса $\frac{Б\text{-}2\ 5\times120\ ГОСТ\ 103\text{-}76}{В\ Ст3пс6\ ГОСТ\ 535\text{-}79}$		
				$\ell = (1415 - 3)$ мм	2	13,3кг
Б4		8	ГС 140.03.108	Упор		
				Полоса $\frac{Б\text{-}2\ 6\times12\ ГОСТ\ 103\text{-}76}{В\ Ст3пс6\ ГОСТ\ 535\text{-}79}$		
				$\ell = (1344 \pm 1)$ мм	1	0,8кг
Б4		9	ГС 140.03.109	Ригель		
				Уголок $\frac{Б\text{-}80\times80\times6\ ГОСТ\ 8509\text{-}72}{В\ Ст3пс6\ ГОСТ\ 535\text{-}79}$		
				$\ell = (1490 - 3)$ мм	2	21,9кг

Подп. и дата | Инв. № дубл. | Взам. инв. № | Подп. и дата | Инв. № подл.

Изм	Лист	№ докум.	Подп.	Дата
Разраб.	Малороссиянцева			3.07.84
Пров.	Тимошенко			03.07.84
ГИП	Певзнер			05.07.84
Н. контр.	Платунина			05.07.84
Утв.	Советов			05.07.84

ГС 140.03.100

Металлоконструкция

Лит.	Лист	Листов
А		1

Союзгипроводхоз имени Е.Е. Алексеевского г. Москва

Копировал: Формат А3

Серия 3.820.2-43 Выпуск 10

Справ. № | Перв. примен.

ГС 140.02.003

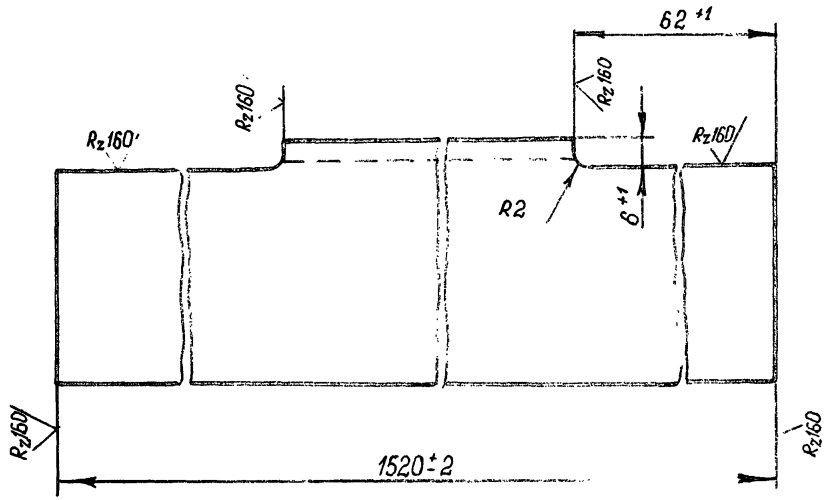

Подп. и дата | Инв. № дубл. | Взам. инв. № | Подп. и дата | Инв. № подл.

Изм	Лист	№ докум.	Подп.	Дата
Разраб.	Малороссиянцева			3.07.84
Пров.	Тимошенко			03.07.84
Т. контр.				
Н. контр.	Платунина			05.07.84
Утв.	Певзнер			05.07.84

ГС 140.02.003

Балка

Лит.	Масса	Масштаб
А	6,5	1:1

Лист	Листов 1

Уголок Б-50×50×5 ГОСТ 8509-72 / В Ст3пс6 ГОСТ 535-79

Союзгипроводхоз имени Е.Е. Алексеевского г. Москва

ГС140.03.100СБ

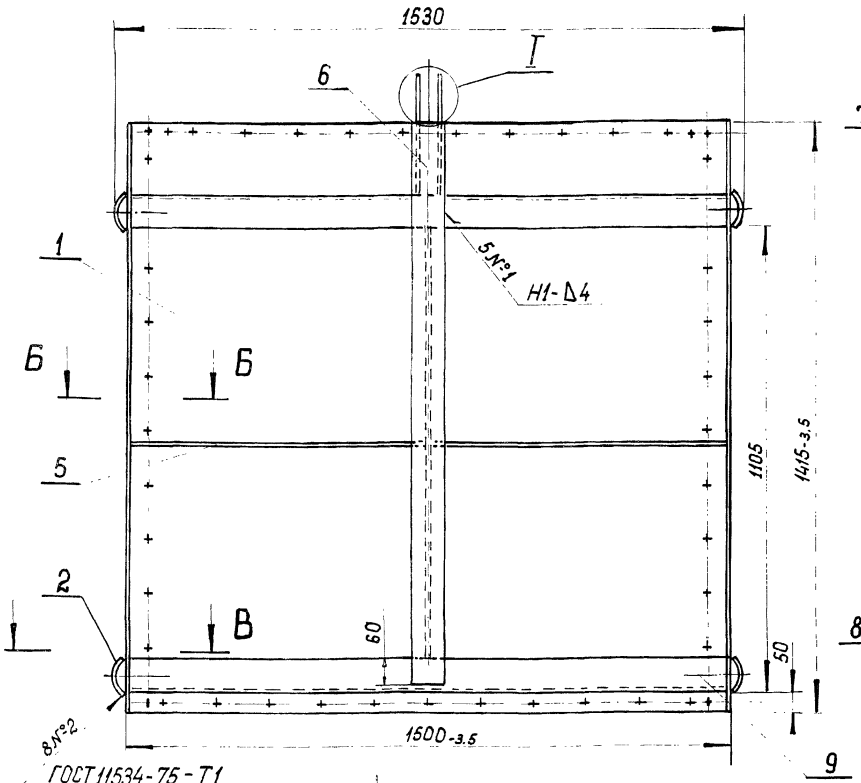

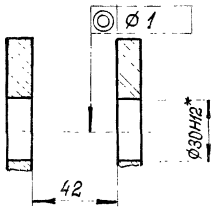

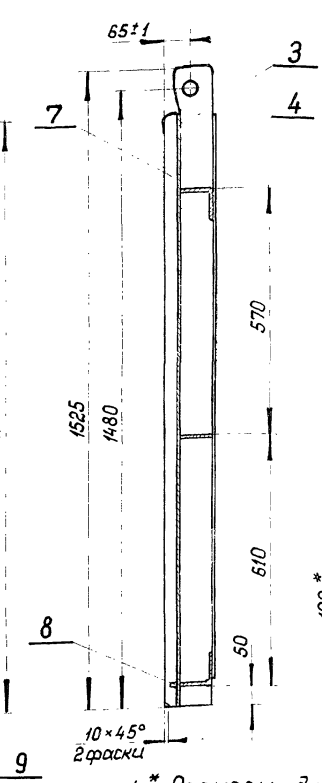

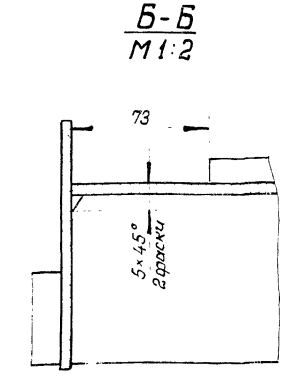

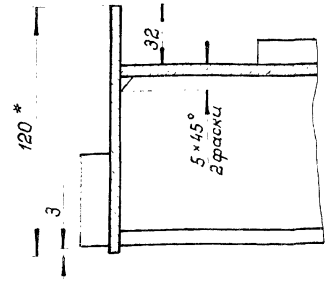

1. * Размеры для справок.
2. Сварка по ГОСТ5264-80 электродом Э42 ГОСТ9467-75.
3. Сварку вести швом Т1-Δ4 по контуру прилегания деталей, кроме швов, указанных на чертеже.
4. Шероховатость поверхности деталей, выполненных без чертежа, после обрезки $R_z 160$.
5. Неуказанные предельные отклонения размеров по $\pm \frac{IT16}{2}$.

Изм.	Лист	№ докум.	Подп.	Дата
Разраб.	Малороссиянцева			3.07.84
Пров.	Тимошенко			03.07.84
Т. контр.				
ГИП	Певзнер			05.07.84
Н. контр.	Платунина			05.07.84
Утв.	Советов			05.07.84

ГС140.03.100СБ

Металлоконструкция
Сборочный чертеж

Лит.	Масса	Масштаб
А	135,8	1:10
Лист	Листов 1	

Союзгипроводхоз
имени Е.Е. Алексеевского
г. Москва

Копировал:

Формат А3

Инв. № подл. | Подп. и дата | Взам. инв. № | Инв. № дубл. | Подп. и дата | Справ. №

Перед. примен.

ГС 140.03.101

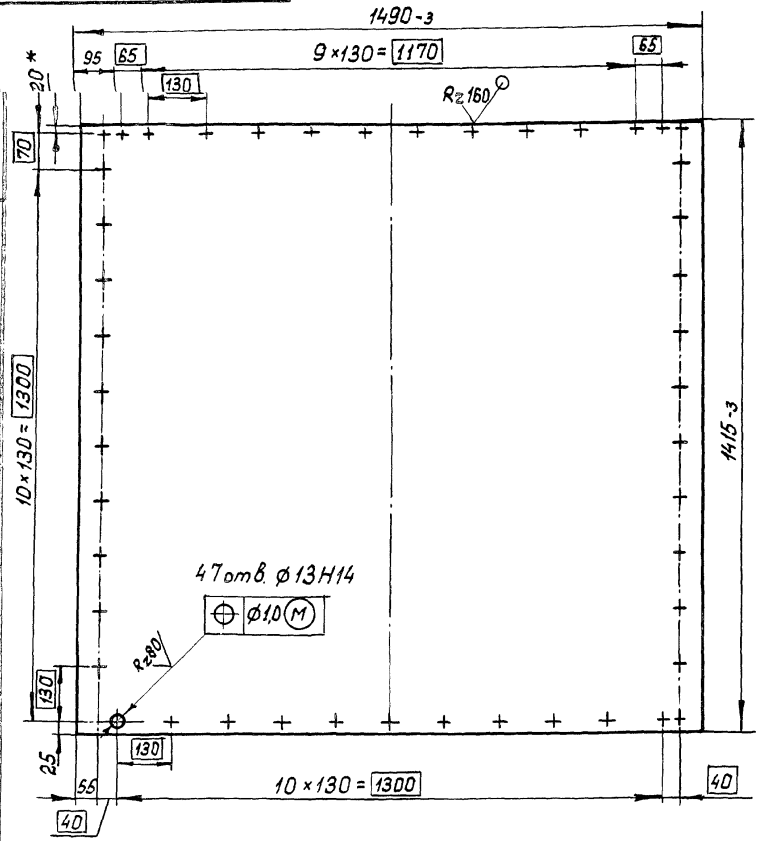

1. *Размер для справок.
2. Неуказанные предельные отклонения размеров по $\pm \frac{IT14}{2}$

Изм.	Лист	№ докум.	Подп.	Дата
Разраб.	Малороссиянцева			3.07.84
Пров.	Тимошенко			03.07.84
Т. контр.				
Н. контр.	Платунина			05.07.84
Утв.	Певзнер			05.07.84

Обшивка

Лит.	Масса	Масштаб
А	82,5	1:10

Лист	Листов 1

Лист Б-ПН5 ГОСТ 19903-74
В Ст3пс6 ГОСТ 14637-79

Союзгипроводхоз имени Е.Е. Алексеевского г. Москва

Копировал: Формат А4

ГС 140.03.102

Rz 160

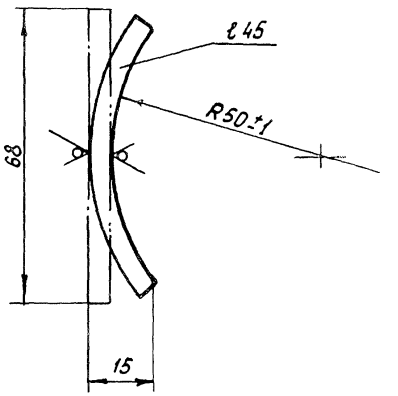

Изм.	Лист	№ докум.	Подп.	Дата
Разраб.	Малороссиянцева			3.07.84
Пров.	Тимошенко			03.07.84
Т. контр.				
Н. контр.	Платунина			05.07.84
Утв.	Певзнер			05.07.84

Отбой

Лит.	Масса	Масштаб
А	0,1	1:1

Лист	Листов 1

Лист Б-ПН5 ГОСТ 19903-74
В Ст3пс6 ГОСТ 14637-79

Союзгипроводхоз имени Е.Е. Алексеевского г. Москва

Копировал: Формат А4

Серия 3.820.2-43 Выпуск 10

Перв. примен.

Справ. №

Подп. и дата

Инв. № дубл.

Взам. инв. №

Подп. и дата

Инв. № подл.

ГС 140.03.103

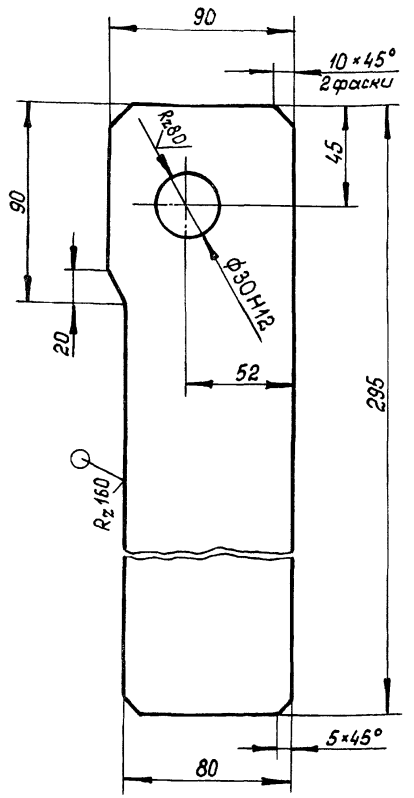

Неуказанные предельные отклонения размеров по $\pm \frac{IT14}{2}$

Изм.	Лист	№ докум.	Подп.	Дата
Разраб.	Мапоросиянцева			03.07.84
Пров.	Тимошенко			03.07.84
Т. контр.				
Н. контр.	Платунина			03.07.84
Утв.	Певзнер			03.07.84

ГС 140.03.103

Подвеска

Лит.	Масса	Масштаб
А	2,2	1:2

Лист | Листов 1

Лист Б-ПН 12 ГОСТ 19903-74 / В Ст3пс6 ГОСТ 14637-79

Союзгипроводхоз имени Е.Е. Алексеевского г. Москва

Копировал: Формат А4

Перв. примен. | Справ. № | Подп. и дата | Взам. инв. № | Инв. № дубл. | Подп. и дата | Инв. № подл.

Серия 3.820.2-43 Выпуск 10

ГС 140.03.104

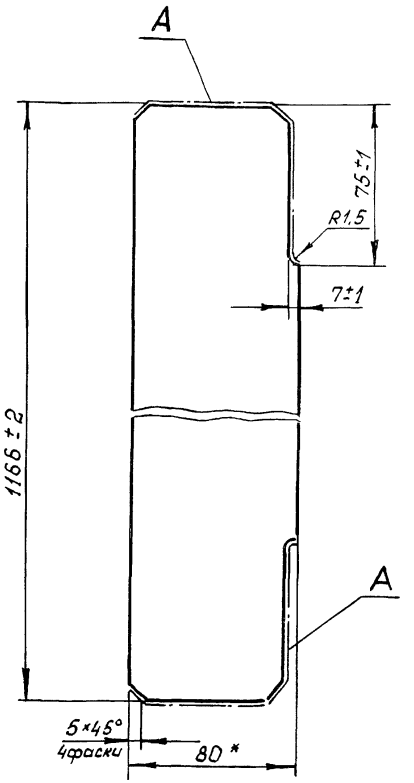

1. * Размер для справок
2. Шероховатость поверхностей А – Rz 160

Изм.	Лист	№ докум.	Подп.	Дата
Разраб.	Мапоросиянцева			03.07.84
Пров.	Тимошенко			03.07.84
Т. контр.				
Н. контр.	Платунина			03.07.84
Утв.	Певзнер			03.07.84

ГС 140.03.104

Ребро

Лит.	Масса	Масштаб
А	3,6	1:2

Лист | Листов 1

Полоса Б-2 5×80 ГОСТ 103-76 / В Ст3пс6 ГОСТ 535-79

Союзгипроводхоз имени Е.Е. Алексеевского г. Москва

Копировал: Формат А4

Подп. и дата | Взам. инв. № | Инв. № дубл. | Подп. и дата | Инв. № подл.

Формат	Зона	Поз.	Обозначение	Наименование	Кол.	Примечание
				Документация		
А4			ГС 140.04.000СБ	Сборочный чертеж		
				Детали		
Б4		1	ГС 140.04.001	Основание		
				Лист $\frac{Б\text{-}ПН12\ ГОСТ\ 19903\text{-}74}{В\ Ст3пс6\ ГОСТ\ 14637\text{-}79}$		
				(272×272)±0,7мм	1	5,9 кг
Б4		2	ГС 140.04.002	Основание		
				Лист $\frac{Б\text{-}ПН12\ ГОСТ\ 19903\text{-}74}{В\ Ст3пс6\ ГОСТ\ 14637\text{-}79}$		
				(250×250)±0,7мм	1	4,8 кг
Б4		3	ГС 140.04.003	Ребро		
				Лист $\frac{Б\text{-}ПН5\ ГОСТ\ 19903\text{-}74}{В\ Ст3пс6\ ГОСТ\ 14637\text{-}79}$		
				(50±0,5)мм×(122±1)мм	4	1,0 кг
Б4		4	ГС 140.04.004	Колонка		
				Труба $\frac{150\times5\ ГОСТ\ 8734\text{-}75}{В\ 20\ ГОСТ\ 8733\text{-}74}$		
				ℓ = (126±0,5)мм	1	2,2 кг

Подп. и дата | Взам. инв. № | Инв. № дубл. | Подп. и дата | Инв. № подл.

Изм.	Лист	№ докум.	Подп.	Дата
Разраб.		Моторессиянцева		03.07.84
Пров.		Тимошенко		03.07.84
ГИП		Левзнер		03.07.84
Н. контр.		Платунина		03.07.84
Утв.		Советов		03.07.84

ГС140.04.000

Колонка

Лит.	Лист	Листов
А		1

Союзгипроводхоз имени Е.Е. Алексеевского г. Москва

Копировал: Формат А4

Перв. примен.

Справ. №

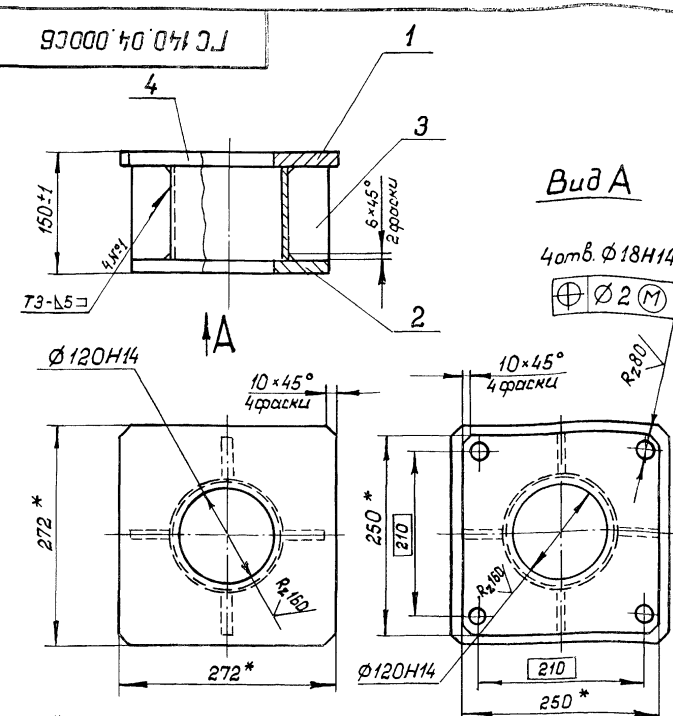

1.* Размеры для справок.

2. Сварку вести швом Т1-△5 по ГОСТ 5264-80 по контуру прилегания деталей электродом 342 ГОСТ 9467-75.

3. Шероховатость поверхности деталей, выполненных без чертежа, после обрезки R_z 160.

Подп. и дата | Инв. № дубл. | Взам. инв. № | Подп. и дата | Инв. № подл.

Изм.	Лист	№ докум.	Подп.	Дата
Разраб.		Моторессиянцева		03.07.84
Пров.		Тимошенко		03.07.84
Т. контр.				
ГИП		Левзнер		03.07.84
Н. контр.		Платунина		03.07.84
Утв.		Советов		03.07.84

ГС140.04.000СБ

Колонка
Сборочный чертеж

Лит.	Масса	Масштаб
А	13,9	1:5
Лист	Листов 1	

Союзгипроводхоз имени Е.Е. Алексеевского г. Москва

Копировал: Формат А4

ГС 140.05.000ГЧ

Перв. примен.

Справ. №

Подп. и дата | Инв. № дубл. | Взам. инв. № | Подп. и дата | Инв. № подл.

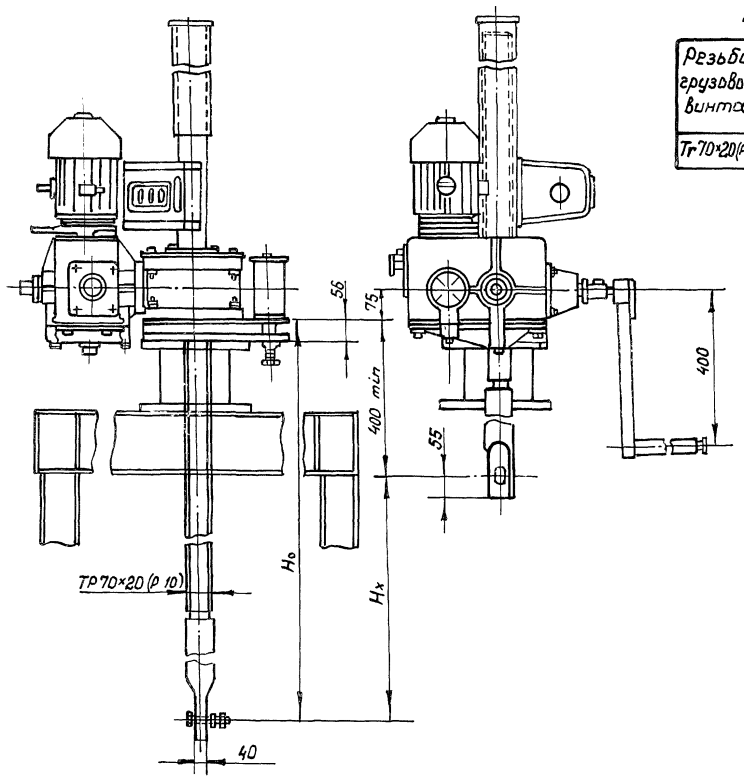

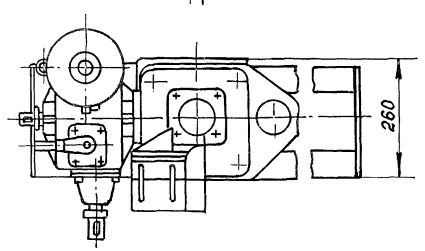

Таблица 1

Техническая характеристика подъемника

Резьба грузового винта	Усилие, тс: Тяговое Т	Усилие, тс: Посадка П	Ho, м наиб.	Электродвигатель 4АС80В6У1 исп. М302	Станция управления электроприводом	Усилие на рукоятке при Т, кгс	Время подъема затвора на 1м, мин.: электр.	Время подъема затвора на 1м, мин.: вручную
Tr 70×20(P 10)	5	5	4,2	n=860 об/мин N=1,2 квт	ЯАА5401-2674У1	14	5	15

Таблица 2

Данные на заказ по затвору

Наименование		ГС 140.05.000 —	ГС 140.05.000 01
Напор, м	H	3,0	2,5
Усилие посадочное потребное, тс	$П_з$	2,89	2,23
Усилие регулировки грузового реле, тс	P	2,89	2,23
Расстояние от подошвы подъемника до оси проушины опущенного затвора, м	H_o	2,916	2,416
Полный ход затвора, м	H_x	1,45	1,45
Датчик ДПМ1. Шаг грузового винта	P	10	10
Теоретическая масса подъемника, кг	Q	252	233

Изм.	Лист	№ докум.	Подп.	Дата
Разраб.	Малороссиянцева			25.07.84
Пров.	Тимошенко			05.07.84
Т. контр.				
ГИП	Певзнер			05.08.84
Н. контр.	Платунина			05.07.84
Утв.	Советов			

ГС 140.05.000ГЧ

Подъемник одновинтовой с электроприводом груз. 5тс марки 53В Габаритный чертеж

Лит.	Масса	Масштаб
А	См. табл. 2	1:10
Лист	Листов 1	

Союзгипроводхоз имени Е.Е. Алексеевского г. Москва

Копировал:

Формат А3

Подп. и дата | Инв. № дубл. | Взам. инв. № | Подп. и дата | Инв. №

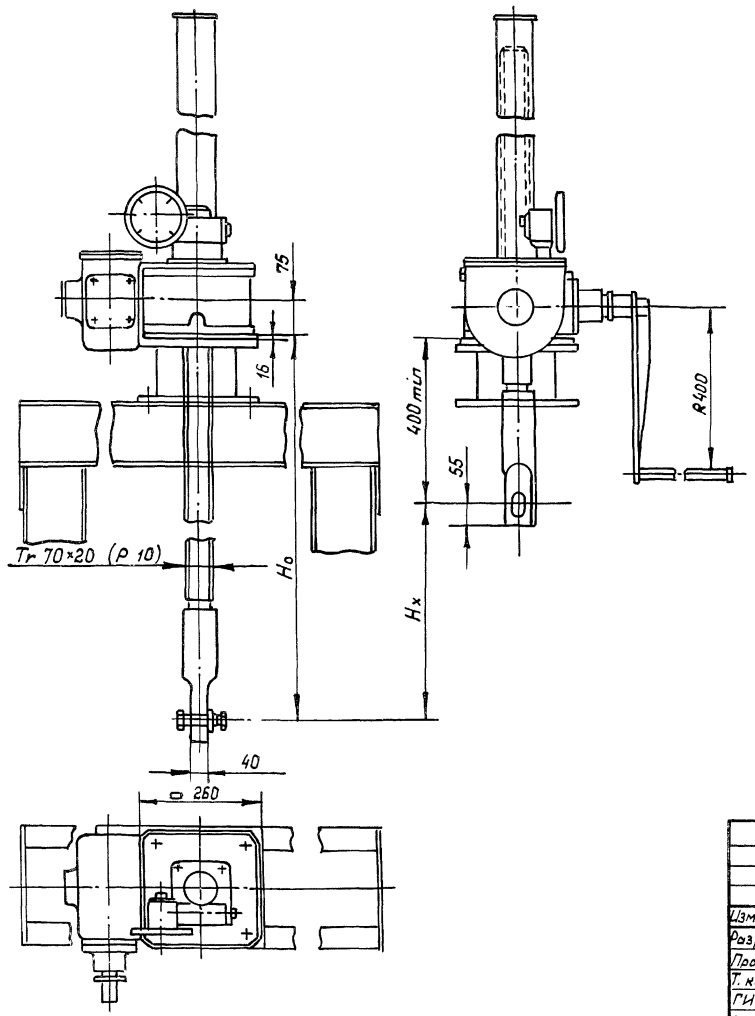

Таблица 1

Техническая характеристика подъемника

Резьба грузового винта	Усилие тс. наиб.		Ho, м наиб.	Усилие на рукоятке при T, кгс	Время подъема затвора на 1м, мин.
	тяговое T	посадочное П			
Tr 70×20(P 10)	5	5	3,85	20	20

Таблица 2

Данные на заказ по затвору

Наименование		ГС 140.06.000-	
		—	01
Напор, м	H	3,0	2,5
Усилие посадочное потребное, тс	Пз	2,89	2,23
Расстояние от подошвы подъемника до оси проушины опущенного затвора, м	Ho	2,876	2,376
Полный ход затвора, м	Hx	1,45	1,45
Указатель положения затвора	–	УПР2510	УПР2510
Теоретическая масса подъемника, кг	Q	181	161

Изм.	Лист	№ докум.	Подп.	Дата
Разраб.		Малороссиянцева		05.07.89
Пров.		Тимошенко		05.07.89
Т. контр.				
ГИП		Певзнер		05.07.89
Н. контр.		Платунина		05.07.89
Утв.		Советов		05.07.89

ГС 140.06.000 ГЧ

Подъемник одновинтовой с ручным приводом груз. 5тс марки 5В

Габаритный чертеж

Лит.	Масса	Масштаб
А	См. табл. 2	1:10
Лист	Листов 1	

Союзгипроводхоз имени Е.Е. Алексеевского г. Москва

Копировал:

Формат А3

gost.e-ecolog.ru