ТИПОВАЯ ДОКУМЕНТАЦИЯ НА КОНСТРУКЦИИ, ИЗДЕЛИЯ И УЗЛЫ ЗДАНИЙ И СООРУЖЕНИЙ

СЕРИЯ 3.820.2-43

ЗАТВОРЫ ГЛУБИННЫЕ ПЛОСКИЕ СКОЛЬЗЯЩИЕ

ВЫПУСК 9

РАБОЧИЕ ЧЕРТЕЖИ ЗАТВОРОВ ГС 120-200, ГС120-250, ГС 120-300

gost.e-ecolog.ru

Типовая документация на конструкции, изделия и узлы зданий и сооружений

Серия 3.820.2-43

Затворы глубинные плоские скользящие

Выпуск 9

Рабочие чертежи затворов ГС120-200, ГС120-250, ГС120-300

Разработана
институтом „Союзгипроводхоз"
в/о „Союзводпроект"
Минводхоза СССР

Утверждена и введена в действие с 01.01.1985 г.
Минводхозом СССР
протокол № 558 от 19.03.1984 г.

Главный инженер института А.Ф. Кондратьев
Главный инженер проекта А.Л. Певзнер

Содержание

Обозначение	Наименование	Стр.
ГС 120.00.000	Затвор ГС для отверстий 120х120 см.	3
ГС 120.00.001	Лист монтажный	5
ГС 120.00.000СБ	Затвор ГС для отверстий 120х120см. Сборочный чертеж	6
ГС 120.00.000 ВС	Затвор ГС для отверстий 120х120см. Ведомость спецификаций	8
ГС 120.00.000 ВП	Затвор ГС для отверстий 120х120 см. Ведомость покупных изделий	9
ГС 120.01.000	Марка верхняя	10
ГС 120.01.001	Пластина	10
ГС 120.01.000СБ	Марка верхняя Сборочный чертеж	11
ГС 120.02.000	Марка нижняя	12
ГС 120.02.001	Пластина	13
ГС 120.02.000СБ	Марка нижняя Сборочный чертеж	14
ГС 120.02.002	Лист заброльный	15
ГС 120.02.003	Ребро	15
ГС 120.03.000	Затвор	16
ГС 120.03.000СБ	Затвор Сборочный чертеж	17
ГС 120.02.004	Балка	18
ГС 120.03.001	Накладка	18
ГС 120.03.002	Накладка	19
ГС 120.03.003	Накладка	19
ГС 120.03.004	Уплотнение	20
ГС 120.03.005	Уплотнение	20
ГС 120.03.100	Металлоконструкция	21
ГС 120.03.100 СБ	Металлоконструкция Сборочный чертеж	22
ГС 120.03.101	Обшивка	23
ГС 120.03.102	Отбой	23
ГС 120.03.103	Ребро	24
ГС 120.03.110	Подвеска	24
ГС 120.04.000	Колонка	25
ГС 120.04.000СБ	Колонка Сборочный чертеж	25
ГС 120.05.000ГЧ	Подъемник одновинтовой с электроприводом груз 5тс марки 5ЭВ Габаритный чертеж	26
ГС 120.06.000ГЧ	Подъемник одновинтовой с ручным приводом груз. 5тс марки 5В Габаритный чертеж	27
ГС 120.07.000ГЧ	Подъемник одновинтовой с электроприводом груз. 2,5тс марки 2.5 ЭВ Габаритный чертеж	28
ГС 120.08.000ГЧ	Подъемник одновинтовой с ручным приводом груз. 2,5тс марки 2.5В Габаритный чертеж	29

Серия 3.820.2-43 Выпуск 9

Инв.№подл. | Подп. и дата | Взам.инв.№ | Инв.№дубл. | Подп. и дата

Копировал: Марулина Формат А3

Инв.№подл.	Подп. и дата	Взам.инв.№	Инв.№дубл.	Подп. и дата

Серия 3.820.2-43 Выпуск 9

Формат	Зона	Поз.	Обозначение	Наименование	Кол. на исполнение ГС120.00.000 —	01	02	03	04	05	Примечание
				Документация							
А4			ГС 120.00.000 СБ	Сборочный чертеж							
А4			ГС 120.00.000 ВС	Ведомость спецификаций							
А4			ГС 120.00.000 ВП	Ведомость покупных изделий							
А3			ГС 120.05.000 ГЧ	Подъемник одновинтовой с электроприводом грузоподъемностью 5тс марки 5ЭВ							
				Габаритный чертеж							
					Лит.						
					Шифр	ГС120-300 А	ГС120-300 Д	ГС120-250	ГС120-250 Д	ГС120-200	ГС120-200 Д

Изм.	Лист	№ докум.	Подп.	Дата
Разраб.		Лазарев		04.07.84
Пров.		Тимошенко		05.07.84
ГИП		Левзнер		05.07.84
Н.контр.		Матунина		06.07.84
Утв.		Советов		05.07.84

ГС 120.00.000

Затвор ГС для отверстий 120×120см.

Лит.	Лист	Листов
А	1	5

Союзгипроводхоз имени Е.Е. Алексеевского г. Москва

Копировал: Марулина Формат А4

Инв.№подл.	Подп. и дата	Взам.инв.№	Инв.№дубл.	Подп. и дата

Серия 3.820.2-43 Выпуск 9

Формат	Зона	Поз.	Обозначение	Наименование	Кол. на исполнение ГС 120.00.000 —	01	02	03	04	05	Примечание
А3			ГС 120.06.000 ГЧ	Подъемник одновинтовой с ручным приводом грузоподъемностью 5тс марки 5В							
				Габаритный чертеж		X					
А3			ГС 120.07.000 ГЧ	Подъемник одновинтовой с электроприводом грузоподъемностью 2,5тс марки 2,5ЭВ							
				Габаритный чертеж			X				
			-01	Подъемник одновинтовой с электроприводом грузоподъемностью 2,5тс марки 2,5ЭВ							
				Габаритный чертеж					X		
А3			ГС 120.08.000 ГЧ	Подъемник одновинтовой с ручным приводом грузоподъемностью 2,5тс марки 2,5В							
				Габаритный чертеж				X			

Изм.	Лист	№ докум.	Подп.	Дата

ГС 120.00.000

Лист 2

Копировал: Марулина Формат А4

Формат	Зона	Поз.	Обозначение	Наименование	Кол. на исполнение ГС 120.00.000 —	01	02	03	04	05	Примечание
А3			ГС 120.08.000-01 ГЧ	Подъемник одновинтовой							
				с ручным приводом							
				грузоподъемностью 2,5тс. марки 2,5В							
				Габаритный чертеж					⊠		
				Сборочные единицы							
А4		1	ГС 120.01.000	Марка верхняя	1	1					
			-01	Марка верхняя			1	1	1	1	
А4		2	ГС 120.02.000	Марка нижняя	1	1					
			-01	Марка нижняя			1	1			
			-02	Марка нижняя					1	1	
А4		3	ГС 120.03.000	Затвор	1	1					
			-01	Затвор			1	1	1	1	
А4		4	ГС 120.04.000	Колонка	1	1					
А4		5	26.058.ПВ 120.000	Подъемник одновинтовой							
				с электроприводом грузо-							
				подъемностью 5тс марки 5ЭВ	1						Серия 3.820.2-44

Формат	Зона	Поз.	Обозначение	Наименование	Кол. на исполнение 120.00.000 —	01	02	03	04	05	Примечание
А4		5	26.058.ПВ 050.000	Подъемник одновинтовой							
				с ручным приводом грузо-							
				подъемностью 5тс марки 5В		1					Серия 3.820.2-44
			26.058.ПВ 100.000	Подъемник одновинтовой							
				с электроприводом грузо-							
				подъемностью 2,5тс. марки 2,5ЭВ			1		1		Серия 3.820.2-44
			26.058.ПВ 030.000	Подъемник одновинтовой							
				с ручным приводом грузо-							
				подъемностью 2,5тс. марки 2,5В				1		1	Серия 3.820.2-44
				Детали							
А4		6	ГС 120.00.001	Лист монтажный			1	1	1	1	
				Стандартные изделия							
		7		Болт М16х50.46.02							
				ГОСТ 7798-70	4	4					

Серия 3.820.2-43 Выпуск 9

Инв. № подл.	Подп. и дата	Взам. инв. №	Инв. № дубл.	Подп. и дата

Формат	Зона	Поз.	Обозначение	Наименование	Кол. на исполнение ГС 120.00.000- —	01	02	03	04	05					Примечание
				Болт М12х35.46.02											
				ГОСТ 7798-70			4	4	4	4					
		8		Гайка М16.4.02											
				ГОСТ 5915-70	4	4									
				Гайка М12.4.02											
				ГОСТ 5915-70			4	4	4	4					
		9		Шайба 16.65Г.02											
				ГОСТ 6402-70	4	4									
				Шайба 12.65Г.02											
				ГОСТ 6402-70			4	4	4	4					

Изм.	Лист	№ докум.	Подп.	Дата

ГС 120.00.000

Лист 5

Копировал: Марулина

Формат А4

Серия 3.820.2-43 Выпуск 9

Инв. № подл.	Подп. и дата	Взам. инв. №	Инв. № дубл.	Подп. и дата

ГС 120.00.001

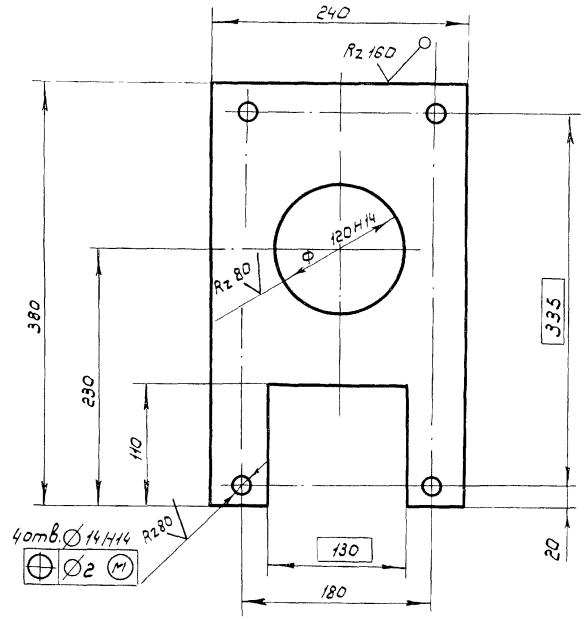

Неуказанные предельные отклонения размеров по $\pm\frac{IT14}{2}$

Изм.	Лист	№ докум.	Подп.	Дата
1	Разраб.	Лазарев	[signature]	03.07.84
	Пров.	Тимошенко	[signature]	03.07.84
	Т. контр.			
	Н. контр.	Платунина	[signature]	06.07.84
	Утв.	Певзнер	[signature]	05.07.84

ГС 120.00.001

Лист монтажный

Лит	Масса	Масштаб
А	5,1	1:4

Лист | Листов 1

Лист Б-ПН 10 ГОСТ 19903-74 / В Ст 3 пс 6 ГОСТ 14637-79

Союзгипроводхоз имени Е.Е. Алексеевского г. Москва

Копировал: Марулина

Формат: А4

ГС 120.00.000СБ

Рис.1

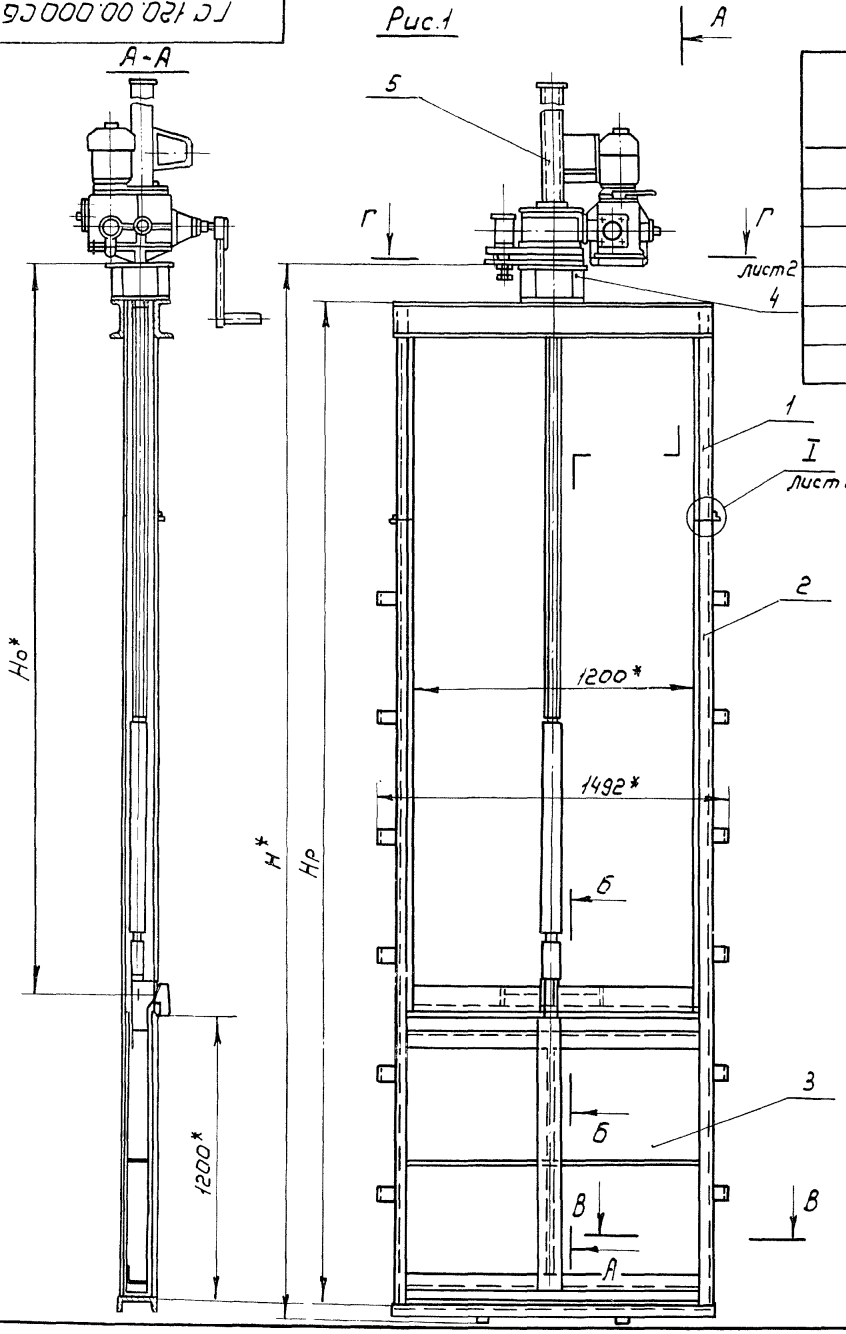

Обозначение	Рис	Шифр	Напор см	Размеры, мм Н*	Но*	Нр	D*	Марка подъемника	Масса кг
ГС 120.00.000	1	ГС120-300э	300	4526	3101	4200±10	30 Н12/В12	5В	530.7
-01	2	ГС120-300р	300	4526	3055	4200±10	30 Н12/В12	5В	457.7
-02	3	ГС120-250э	250	3886	2453	3700±8	24 Н12/В12	2,5В	374.6
-03	4	ГС120-250р	250	3886	2415	3700±8	24 Н12/В12	2,5В	334,6
-04	3	ГС120-200э	200	3486	2053	3300±8	24 Н12/В12	2,5В	353.8
-05	4	ГС120-200р	200	3486	2015	3300±8	24 Н12/В12	2,5В	314.8

В-В

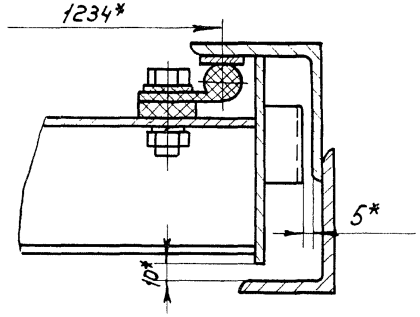

Б-Б

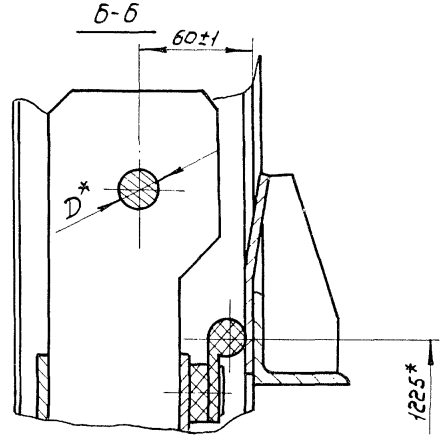

1* Размеры для справок

2. Сварку выполнить по ГОСТ 5264-80 электродом Э42 ГОСТ 9467-75

3. Но- расстояние от подошвы подъемника до оси проушины опущенного затвора.

4. Неуказанные технические требования по ТУ 33-163-84

Изм.	Лист	№ докум.	Подп.	Дата
Разраб.		Лазорев		04.07.84
Пров.		Тимошенко		05.07.84
Т.контр.				
ГИП		Певзнер		05.07.84
Н.контр.		Платунина		05.07.84
Утв.		Советов		05.07.84

ГС 120.00.000СБ

Затвор гс для отверстий 120х120см. Сборочный чертеж

Лит.	Масса	Масштаб
А	см.табл.	—

Лист 1 Листов 2

Союзгипроводхоз имени Е.Е. Алексеевского г. Москва

Копировал: Формат А3

Серия 3.820.2-43 Выпуск 9

Инв.№подл. | Подп. и дата | Взам.инв.№ | Инв.№дубл. | Подп. и дата

Рис.2
Остальное-см.рис.1

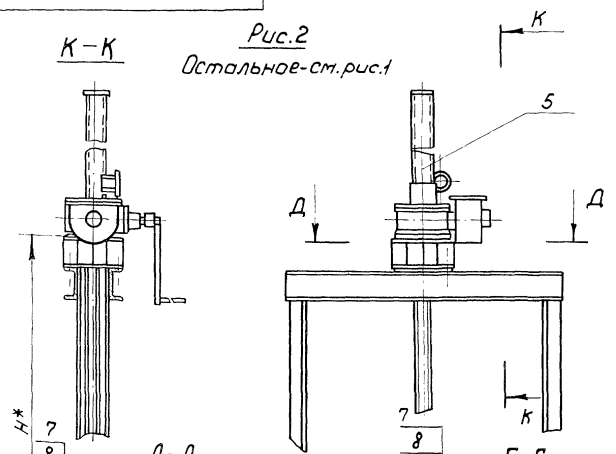

Рис.3
Остальное-см.рис.1

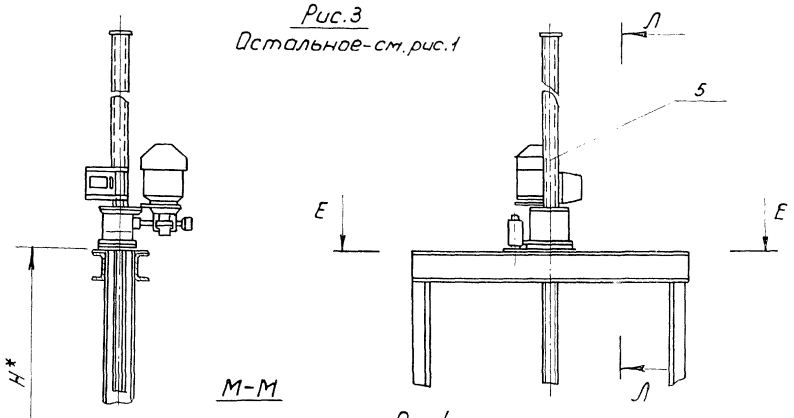

Рис.4
Остальное-см.рис.1

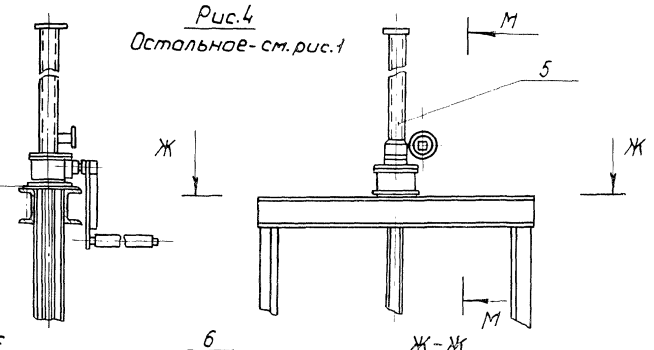

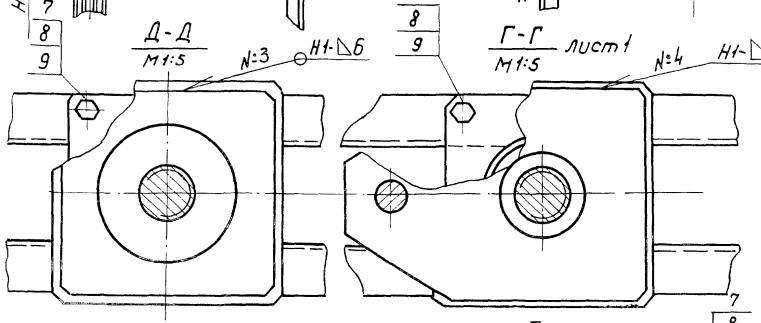

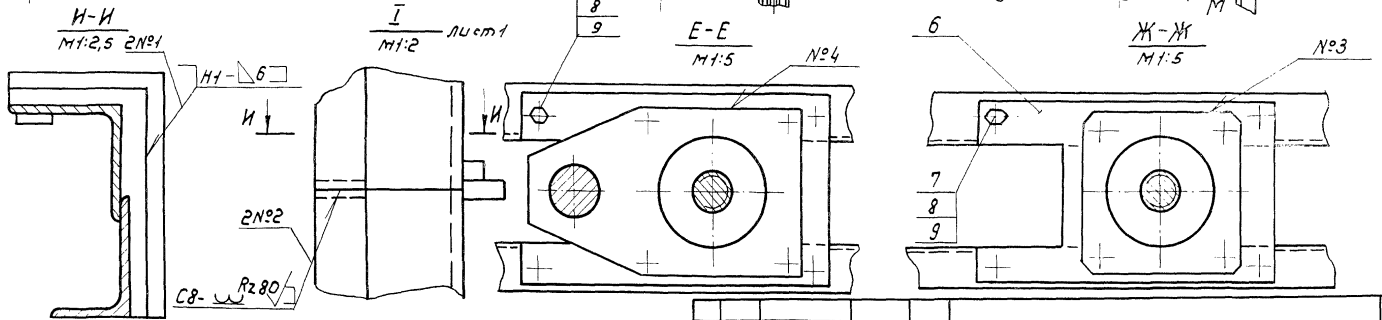

Изм.	Лист	№ докум.	Подп.	Дата	ГС 120.00.000СБ	Лист 2

Инв.№ подл. | Подп. и дата | Взам.инв.№ | Инв.№убл. | Подп. и дата

Инв. № подл.	Подп. и дата	Взам. инв. №	Инв. № дубл.	Подп. и дата

Серия 3.820.2-43 Выпуск 9

Номер строки	Обозначение	Наименование	Для исполнения ГС 120.00.000 —	01	02	03	04	05					Примечание
1	ГС 120.00.000	Затвор ГС для отверстий											
2		120×120 см	X	X	X	X	X	X					
3	ГС 120.01.000	Марка верхняя	X	X	X	X	X	X					
4	ГС 120.02.000	Марка нижняя	X	X	X	X	X	X					
5	ГС 120.03.000	Затвор	X	X	X	X	X	X					
6	ГС 120.03.100	Металлоконструкция	X	X	X	X	X	X					
7	ГС 120.04.000	Колонка	X	X									
8		Ведомость спецификаций											
9		подъемника одновинтового с											
10		электроприводом грузоподъемностью 5 тс											
11		марки 5ЭВ											
12		26.058.ПВ 120.000ВС	X										
13													

Изм.	Лист	№ докум.	Подп.	Дата
Разраб.	Лазарев			03.07.84
Пров.	Тимошенко			03.07.84
ГИП	Левзнер			05.07.84
Н.контр.	Платунина			05.07.84
Утв.	Советов			05.07.84

ГС 120.00.000 ВС

Затвор ГС для отверстий 120×120 см

Ведомость спецификаций

Лит	Лист	Листов
А	1	2

Союзгипроводхоз имени Е.Е. Алексеевского г. Москва

Копировал: Марулина Формат А4

Инв. № подл.	Подп. и дата	Взам. инв. №	Инв. № дубл.	Подп. и дата

Серия 3.820.2-43 Выпуск 9

Номер строки	Обозначение	Наименование	Для исполнения ГС 120.00.000 —	01	02	03	04	05					Примечание
1		Ведомость спецификаций											
2		подъемника одновинтового с											
3		ручным приводом грузоподъемностью 5 тс											
4		марки 5В											
5		26.058.ПВ.050.000 ВС		X									
6		Ведомость спецификаций											
7		подъемника одновинтового											
8		с электроприводом											
9		грузоподъемностью 2,5 тс марки 2.5 ЭВ											
10		26.058.ПВ 100.000ВС			X		X						
11		Ведомость спецификаций											
12		подъемника одновинтового											
13		с ручным приводом											
14		грузоподъемностью 2,5 тс марки 2.5 В											
15		26.058 ПВ 030.000ВС				X		X					
16													
17													

Изм.	Лист	№ докум.	Подп.	Дата

ГС 120.00.000 ВС

Лист 2

Копировал: Марулина Формат А4

	Наименование	Код ОКП	Обозначение документа на поставку	Поставщик	Кол. на исполнение ГС 120.00.000 —	01	02	03	04	05	Примечание
1											
2	Крепежные изделия										
3											
4	Болт М16х50.46.02		ГОСТ 7798-70		4	4					
5	М12х40.46.02		ГОСТ 7796-70		46	46	46	46	46	46	
6	М12х35.46.02		ГОСТ 7798-70				4	4	4	4	
7	Гайка М16.4.02		ГОСТ 5915-70		4	4					
8	М12.4.02		ГОСТ 5915-70		46	46	50	50	50	50	
9	Шайба 16.65Г02		ГОСТ 6402-70		4	4					
10	12.65Г02		ГОСТ 6402-70		46	46	50	50	50	50	
11			Ведомость покупных изделий подъемника одновинтового								
12			с электроприводом грузоподъемностью 5тс марки 53В								
13			26.058.ПВ 120.000ВП		1						
14			Ведомость покупных изделий подъемника одновинтового								
15			с ручным приводом грузоподъемностью 5тс марки 58								
			26.058.ПВ050.000ВП			1					
			Ведомость покупных изделий подъемника одновинтового								
			с электроприводом грузоподъемностью 2,5тс марки 2.53В								
			26.058.ПВ 100.000ВП				1		1		
			Ведомость покупных изделий подъемника одновинтового								
			с ручным приводом грузоподъемностью 2.5тс.марки 2.58								
			26.058.ПВ 030.000ВП					1		1	

Серия 3.820.2-43 Выпуск 9

Инв.№подл. | Подп. и дата | Взам.инв.№ | Инв.№дубл. | Подп. и дата

Изм.	Лист	№ докум.	Подп.	Дата
Разраб.		Лозарев		04.07.84
Пров.		Тимошенко		05.07.84
ГИП		Левзнер		05.07.84
Н.контр.		Подчинин		06.07.84

ГС 120.00.000 ВП

Затвор ГС для отверстий 120х120 см.

Лит	Лист	Листов
А		1

Союзгипроводхоз имени Е.Е. Алексеевского

Конструктор: Марулина

Серия 3.820.2-43 Выпуск 9

Формат	Зона	Поз.	Обозначение	Наименование	Кол.	Примечание
				Документация		
А3			ГС 120.01.000СБ	Сборочный чертеж		
				Детали		
А4		1	ГС 120.01.001	Пластина	2	
Б4		2	ГС 120.01.002	Стойка		
				Уголок Б-70х70х5 ГОСТ 8509-72 / Ст3пс6 ГОСТ 535-79		
				ℓ=(895±2) мм	2	9,6 кг
Б4		3	ГС 120.01.003	Стойка		
				Уголок Б-75х50х5 ГОСТ 8510-72 / Ст3пс6 ГОСТ 535-79		
				ℓ=(895±2) мм	2	8,6 кг
Б4		4	ГС 120.01.004	Ригель		
				Швеллер 14П ГОСТ 8240-72 / Ст3пс6 ГОСТ 535-79		
				ℓ=(1360±1,9) мм	2	33,4 кг

Подп. и дата | Инв. № дубл. | Взам. инв. № | Подп. и дата | Инв. № подл.

Изм.	Лист	№ докум.	Подп.	Дата
Разраб.		Лазарев		03.07.84
Пров.		Тимошенко		03.07.84
ГИП		Левзнер		05.07.84
Н.контр.		Платунина		06.07.84
Утв.		Советов		03.07.84

ГС 120.01.000

Марка Верхняя

Лит	Лист	Листов
А		1

Союзгипроводхоз имени Е.Е. Алексеевского г. Москва

ГС 120.01.001

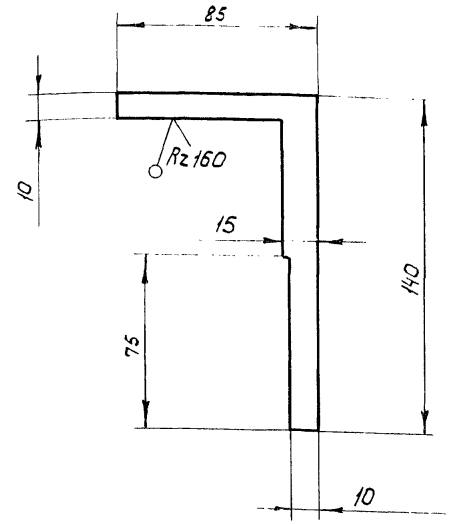

Предельные отклонения размеров по $\pm \frac{IT14}{2}$

Изм.	Лист	№ докум.	Подп.	Дата
Разраб.		Лазарев		03.07.84
Пров.		Тимошенко		03.07.84
Т. контр.				
Н.контр		Платунина		06.07.84
Утв.		Левзнер		05.07.84

Пластина

Лит.	Масса	Масштаб
А	0,15	1:2

Лист | Листов 1

Лист 6-ПН8 ГОСТ 19903-74 / Ст3пс6 ГОСТ 14637-79

Союзгипроводхоз имени Е.Е. Алексеевского г. Москва

ГС 120.01.000 СБ

Серия 3.820.2-43 Выпуск 9

Инв.№ подл. | Подп. и дата | Взам.инв.№ | Инв.№ дубл. | Подп. и дата

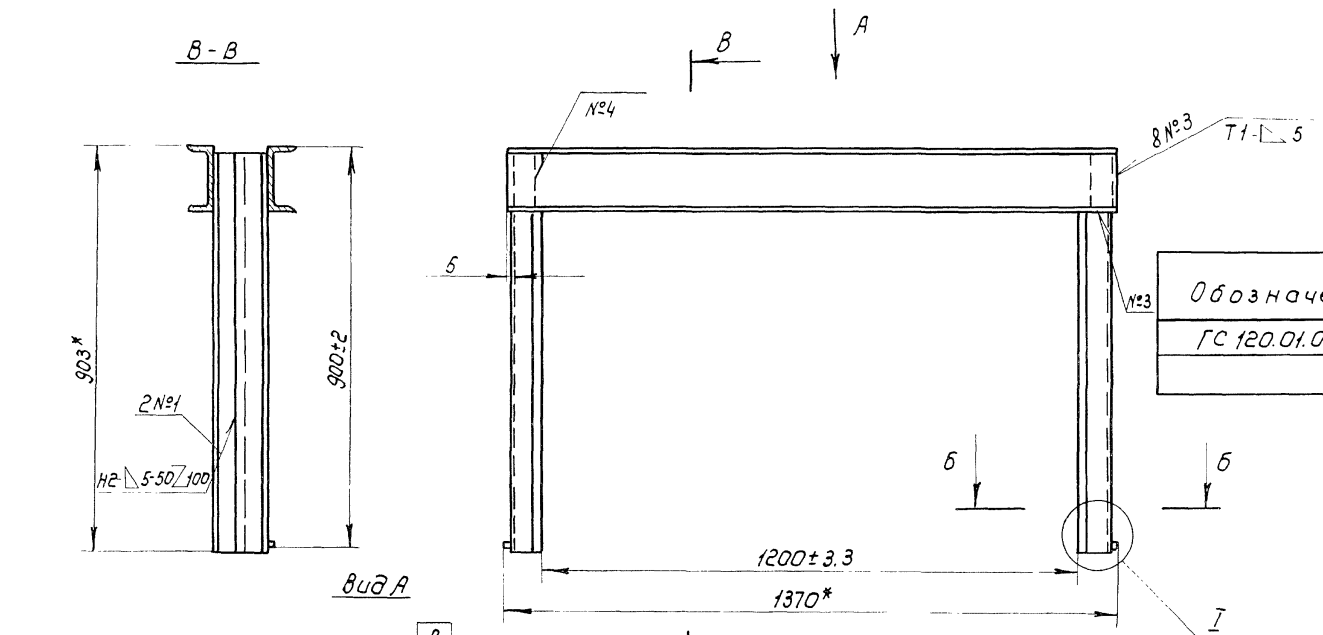

Обозначение	Размеры, мм			
	a	B	c	d
ГС 120.01.000	580	200	200	18Н14
-01	470	335	180	14Н14

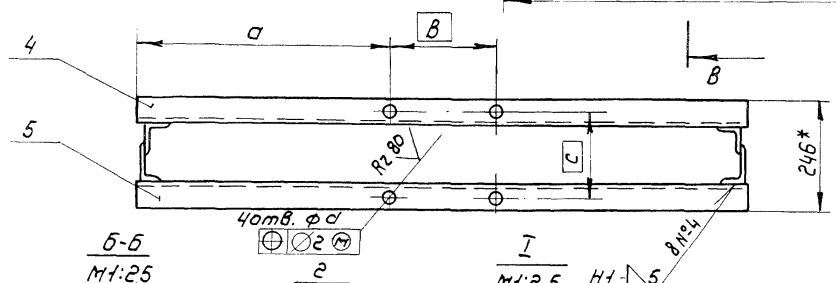

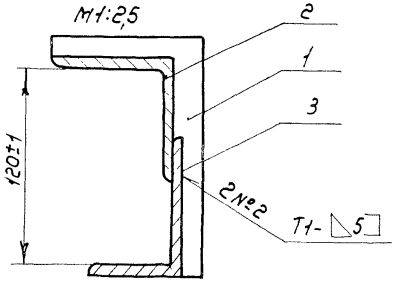

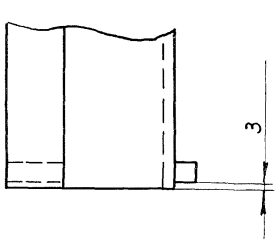

1* Размеры для справок

2. Сварка по гост 5264-80 электродом Э42 ГОСТ 9467-75

3. Неуказанные предельные отклонения размеров по $\pm \frac{IT16}{2}$

4. Шероховатость поверхности деталей, выполненных без чертежа, после обрезки $Rz\,160$

Изм.	Лист	№ докум.	Подп.	Дата
Разраб.		Лазарев		04.07.84
Пров.		Тимошенко		05.07.84
Т.контр.				
ГИП		Певзнер		05.07.84
Н.контр.		Платунина		06.07.84
Утв.		Советов		05.07.84

ГС 120.01.000 СБ

Марка Верхняя

Сборочный чертеж

Лит.	Масса	Масштаб
А	52	—
Лист	Листов 1	

Союзгипроводхоз имени Е.Е. Алексеевского г. Москва

Копировал: Марулина

Формат А3

Серия 3.820.2-43 Выпуск 9

Формат	Зона	Поз.	Обозначение	Наименование	Кол.	Примечание
				Документация		
А3			ГС 120.02.000 СБ	Сборочный чертеж		
				Детали		
А4		1	ГС 120.02.001	Пластина	2	
А4		2	ГС 120.02.002	Лист забральный	1	
А4		3	ГС 120.02.003	Ребро	2	
А4		4	ГС 120.02.004	Балка	1	
Б4		5	ГС 120.02.005	Порог		
				Швеллер 14П ГОСТ 8240-72 / ВСт3пс6 ГОСТ 535-79		
				$\ell = (1360 \pm 2)$ мм	1	16.7кг
Б4		6	ГС 120.02.006	Анкер		
				Полоса $\frac{Б\text{-}2\ 5\times50\ ГОСТ\ 103\text{-}76}{ВСт.3пс6\ ГОСТ\ 535\text{-}79}$		
				$\ell = (160 \pm 1)$ мм	2	0,6кг
				Переменные данные для исполнений:		
				ГС 120.02.000		
				Детали		
Б4		7	ГС 120.02.007	Полоса		
				Полоса $\frac{Б\text{-}24\times25\ ГОСТ\ 103\text{-}76}{08Х17Т\text{-}Б\ ГОСТ\ 5949\text{-}75}$		
				$\ell = (2500 \pm 3)$ мм	2	3,9кг

Серия 3.820.2-43 Выпуск 9

Формат	Зона	Поз.	Обозначение	Наименование	Кол.	Примечание
Б4		8	ГС 120.02.008	Анкер		
				Полоса $\frac{Б\text{-}2\ 5\times50\ ГОСТ\ 103\text{-}76}{ВСт3пс6\ ГОСТ\ 535\text{-}79}$		
				$\ell = (120 \pm 1)$ мм	12	2,8 кг
Б4		9	ГС 120.02.009	Стойка		
				Уголок $\frac{Б\text{-}70\times70\times5\ ГОСТ\ 8509\text{-}72}{ВСт3пс6\ ГОСТ\ 535\text{-}79}$		
				$\ell = (3296 \pm 3)$ мм	2	35,5 кг
Б4		10	ГС 120.02.010	Стойка		
				Уголок $\frac{Б\text{-}75\times50\times5\ ГОСТ\ 8510\text{-}72}{ВСт3пс6\ ГОСТ\ 535\text{-}79}$		
				$\ell = (3296 \pm 3)$ мм	2	31,6кг
				ГС 120.02.000.01		
				Детали		
Б4		7	ГС 120.02.007	Полоса		
				Полоса $\frac{Б\text{-}24\times25\ ГОСТ\ 103\text{-}76}{08\times17Т\text{-}Б\ ГОСТ\ 5949\text{-}75}$		
				$\ell = (2500 \pm 3)$ мм	2	3,9кг
Б4		8	ГС 120.02.008	Анкер		
				Полоса $\frac{Б\text{-}25\times50\ ГОСТ\ 103\text{-}76}{ВСт3пс6\ ГОСТ\ 535\text{-}79}$		
				$\ell = (120 \pm 1)$ мм	10	2,4кг
Б4		9	ГС 120.02.011	Стойка		
				Уголок $\frac{Б\text{-}70\times70\times5\ ГОСТ\ 8509\text{-}72}{ВСт3пс6\ ГОСТ\ 535\text{-}79}$		
				$\ell = (2796 \pm 3)$ мм	2	30,1кг

Подп. и дата | Инв.№ дубл. | Взам.инв.№ | Подп. и дата | Инв.№ подл. | Подп. и дата

Изм.	Лист	№ докум.	Подп.	Дата
Разраб.	Лазарев			03.07.84
Пров.	Тимошенко			03.07.84
ГИП	Певзнер			05.07.84
Н.контр.	Платчинина			06.07.84

ГС 120.02.000

Марка нижняя

Лит.	Лист	Листов
А	1	3

Союзгипроводхоз имени Е.Е. Алексеевского

Формат	Зона	Поз	Обозначение	Наименование	Кол.	Примечание
64		10	ГС 120.02.012	Стойка		
				Уголок $\frac{Б-75\times50\times5\ ГОСТ\ 8510-72}{ВСт3пс6\ ГОСТ\ 535-79}$		
				$l=(2796\pm3)$ мм	2	26,8 кг
				ГС 120.02.000-02		
				Детали		
64		7	ГС 120.02.013	Полоса		
				Полоса $\frac{Б-24\times25\ ГОСТ\ 103-76}{08Х17Т-Б\ ГОСТ\ 5949-75}$		
				$l=(239б\pm2)$ мм	2	3,7 кг
64		8	ГС 120.02.008	Анкер		
				Полоса $\frac{Б-25\times50\ ГОСТ\ 103-76}{ВСт.3пс6\ ГОСТ\ 535-79}$		
				$l=(120\pm1)$ мм	8	1,9 кг
64		9	ГС 120.02.014	Стойка		
				Уголок $\frac{Б-70\times70\times5\ ГОСТ\ 8509-72}{ВСт3пс6\ ГОСТ\ 535-79}$		
				$l=(239б\pm3)$ мм	2	25,8 кг
64		10	ГС 120.02.015	Стойка		
				Уголок $\frac{Б-75\times50\times5\ ГОСТ\ 8510-72}{ВСт3пс6\ ГОСТ\ 535-79}$		
				$l=(239б\pm3)$ мм	2	23,0 кг

Подл. и дата | Инв. № дубл. | Взам. инв. № | Подл. и дата | Инв. № подл.

Изм.	Лист	№ докум.	Подп.	Дата

ГС 120.02.000

Лист 3

Копировал: Марулина Формат А4

ГС 120.02.001

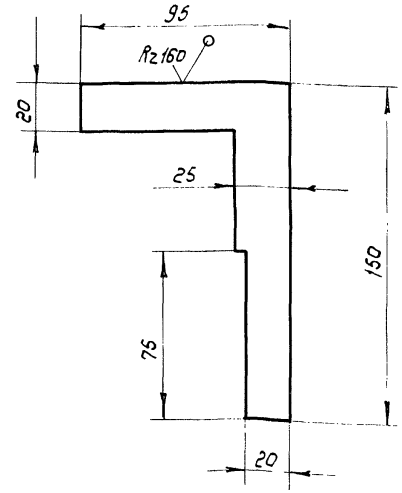

Предельные отклонения размеров по $\pm\frac{IT14}{2}$

Подл. и дата | Инв. № дубл. | Взам. инв. № | Подл. и дата | Инв. № подл.

Изм.	Лист	№ докум.	Подп.	Дата
Разраб.		Лазарев		03.07.84
Пров.		Тимошенко		03.07.84
Т. контр.				
Н. контр.		Платунина		06.07.84
Утв.		Певзнер		06.07.84

ГС 120.02.001

Пластина

Лит	Масса	Масштаб
А	0,3	1:2
Лист	Листов 1	

Лист $\frac{Б-ПН8\ ГОСТ\ 19903-74}{ВСт3пс6\ ГОСТ\ 14637-72}$

Союзгипроводхоз имени Е.Е. Алексеевского г. Москва

Копировал: Марулина Формат А4

ГС 120.02.000 СБ

Серия 3.820.2-43 Выпуск 4

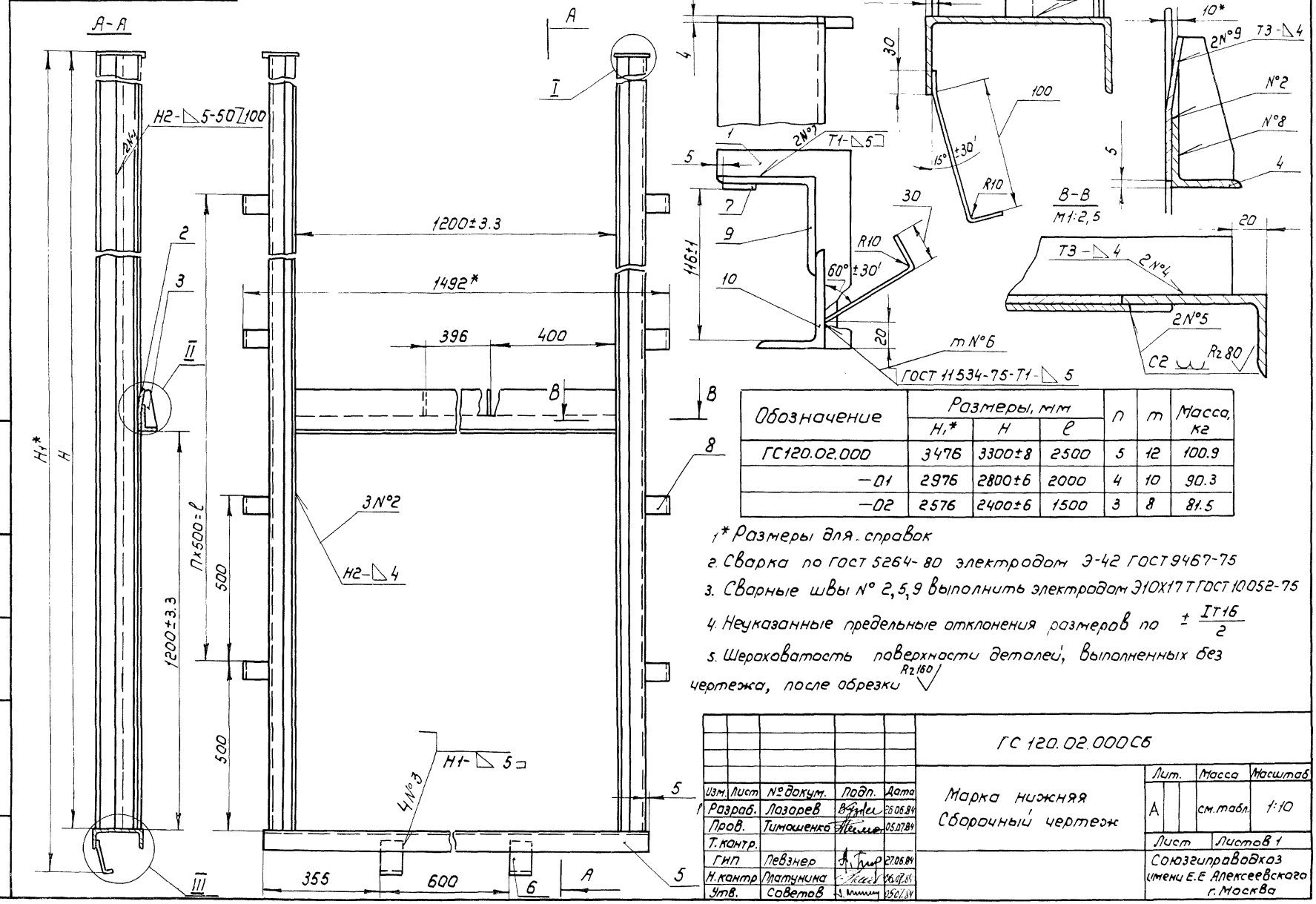

Обозначение	Размеры, мм			n	m	Масса, кг
	H1,*	H	ℓ			
ГС120.02.000	3476	3300±8	2500	5	12	100.9
—01	2976	2800±6	2000	4	10	90.3
—02	2576	2400±6	1500	3	8	81.5

1* Размеры для справок.

2. Сварка по ГОСТ 5264-80 электродом Э-42 ГОСТ 9467-75

3. Сварные швы N° 2, 5, 9 выполнить электродом Э10Х17Т ГОСТ 10052-75

4. Неуказанные предельные отклонения размеров по $\pm \frac{IT16}{2}$

5. Шероховатость поверхности деталей, выполненных без чертежа, после обрезки $R_z 160$

Изм.	Лист	№ докум.	Подп.	Дата
Разраб.		Лазарев		26.06.84
Пров.		Тимошенко		05.07.84
Т. контр.				
ГИП		Левзнер		27.06.84
Н. контр.		Матунина		26.07.84
Утв.		Советов		05.07.84

ГС 120.02.000 СБ

Марка нижняя
Сборочный чертеж

Лит.	Масса	Масштаб
А	см. табл.	1:10

Лист | Листов 1

Союзгиправодхоз имени Е.Е. Алексеевского г. Москва

Инв. № подл. | Подп. и дата | Взам. инв. № | Инв. № дубл. | Подп. и дата

Серия 3.820.2-43 Выпуск 9

ГС 120.02.002

Развертка

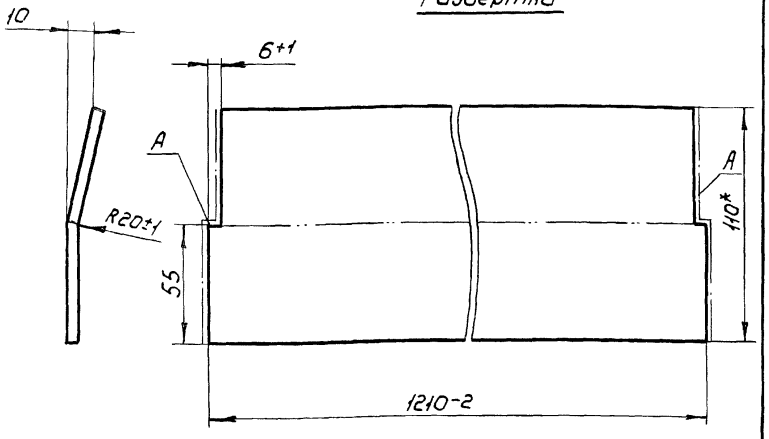

1* Размеры для справок

2. Неуказанные предельные отклонения размеров по $\pm\frac{IT14}{2}$

3. Шероховатость поверхностей А — Rz 160

Изм.	Лист	№ докум.	Подп.	Дата	ГС 120.02.002			
Разраб.	Лазарев			03.07.84	Лист забральный	Лит.	Масса	Масштаб
Пров.	Тимашенко			03.07.84		А	4.2	1:2
Т. контр.						Лист	Листов 1	
Н. контр.	Платунина			06.07.84	Полоса Б24х110 ГОСТ 103-76 / 08Х17Т-Б ГОСТ 5949-75	Союзгипроводхоз имени Е.Е. Алексеевского г. Москва		
Утв.	Левзнер			03.07.84				

Копировал: Марулина Формат А4

Серия 3.820.2-43 Выпуск 9

ГС 120.02.003

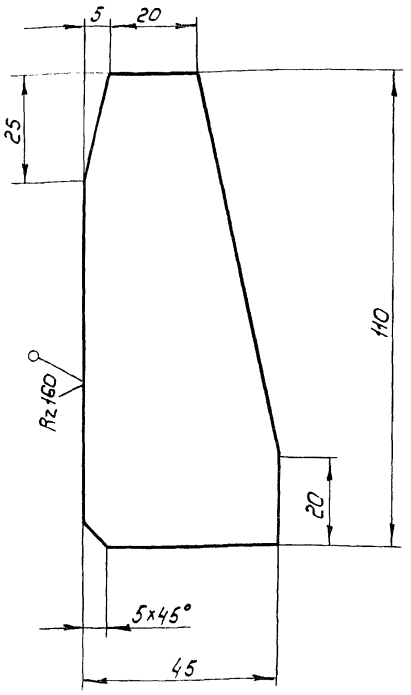

Предельные отклонения размеров по $\pm\frac{IT14}{2}$

Изм.	Лист	№ докум.	Подп.	Дата	ГС 120.02.003			
Разраб.	Лазарев			03.07.84	Ребро	Лит.	Масса	Масштаб
Пров.	Тимашенко			03.07.84		А	0.1	1:1
Т. контр.						Лист	Листов 1	
Н. контр.	Платунина			06.07.84	Лист Б-ПН4 ГОСТ 19903-74 / ВСт3пс Б ГОСТ 14637-79	Союзгипроводхоз имени Е.Е. Алексеевского г. Москва		
Утв.	Левзнер			03.07.84				

Копировал: Марулина Формат А4

Инв. № подл. | Подп. и дата | Взам. инв. № | Инв. № дубл. | Подп. и дата

Серия 3.820.2-43 Выпуск 9

Формат	Зона	Поз.	Обозначение	Наименование	Кол.	Примечание
				Документация		
А3			ГС 120.03.000 СБ	Сборочный чертеж		
				Детали		
А4		1	ГС 120.03.001	Накладка	2	
А4		2	ГС 120.03.002	Накладка	1	
А4		3	ГС 120.03.003	Накладка	1	
А4		4	ГС 120.03.004	Уплотнение	1	
		5	-01	Уплотнение	1	
А4		6	ГС 120.03.005	Уплотнение	1	
Б4		7	ГС 120.03.006	Уплотнение		
				Пластина I, лист		
				ТМКЩ-С-10х30хН44		
				ГОСТ 7338-77	1	0,5 кг
Б4		8	ГС 120.03.007	Уплотнение		
				Пластина I, лист,		
				ТМКЩ-С-10х30х1210		
				ГОСТ 7338-77	2	1,1 кг
Б4		9	ГС 120.03.008	Уплотнение		
				Пластина I, лист		
				ТМКЩ-С 10х60х1144		
				ГОСТ 7338-77	1	1,1 кг
				Стандартные изделия		
		10		Болт М12х40.46.02 ГОСТ 7796-70	46	

Подп. и дата | Инв. № дубл. | Взам. инв. № | Подп. и дата | Инв. № подл.

Изм.	Лист	№ докум.	Подп.	Дата
Разраб.		Лозарев		03.07.84
Пров.		Литошенко		03.07.84
ГИП		Певзнер		06.07.84
Н. контр.		Платунина		06.07.84
Утв.		Советов		05.07.84

ГС 120.03.000

Затвор

Лит	Лист	Листов
А	1	2

Союзгипроводхоз имени Е.Е. Алексеевского г. Москва

Серия 3.820.2-43 Выпуск 9

Формат	Зона	Поз.	Обозначение	Наименование	Кол.	Примечание
		11		Гайка М12.4.02 ГОСТ 5915-70	46	
		12		Шайба 12.65Г.02 ГОСТ 6402-70	46	
			Переменные данные	Для исполнений:		
				ГС 120.03.000		
				Сборочные единицы		
А3		13	ГС 120.03.100	Металлоконструкция	1	
				ГС 120.03.000-01		
				Сборочные единицы		
А3		13	ГС 120.03.100-01	Металлоконструкция	1	

Подп. и дата | Инв. № дубл. | Взам. инв. № | Подп. и дата | Инв. № подл.

Изм.	Лист	№ докум.	Подп.	Дата

ГС 120.03.000

Лист 2

ГС 120.03.000СБ

Рис.1

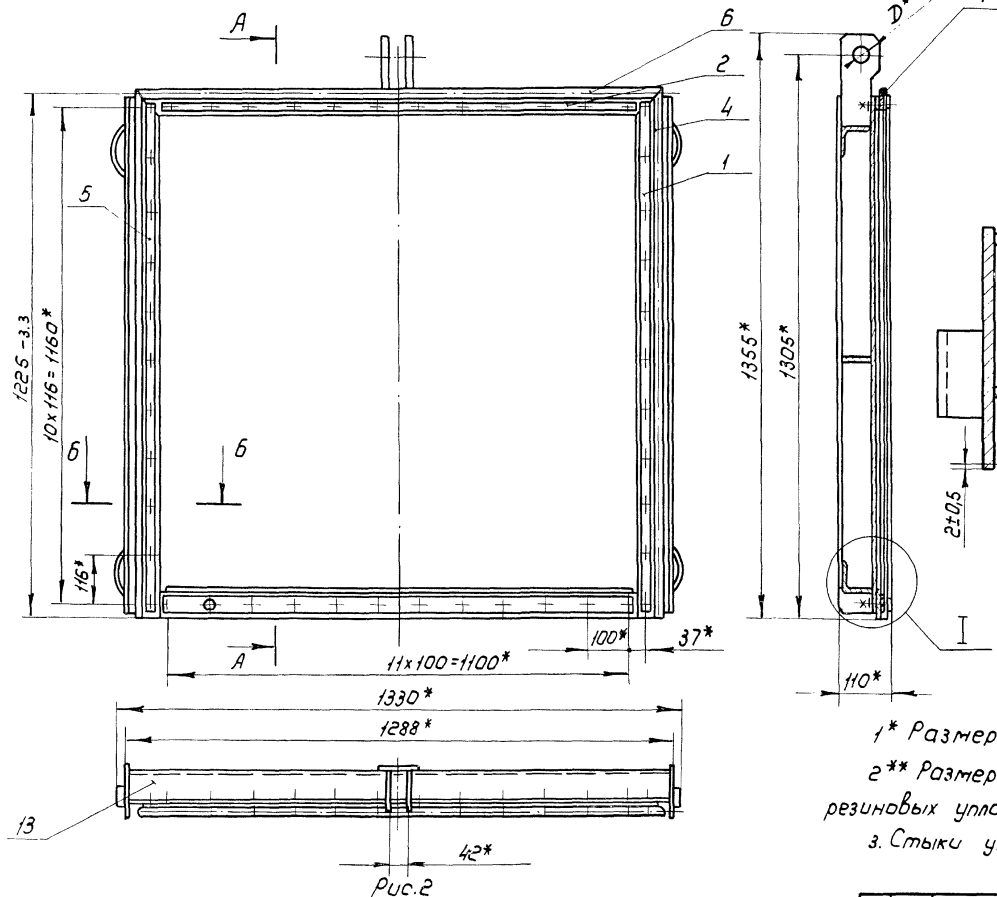

Обозначение	Рис.	Масса, кг	D*, мм
ГС 120.03.000	1	94,3	30
-01	2	92,9	24

1* Размеры для справок

2** Размеры выдержать, выполнив отверстия ф 13 в резиновых уплотнениях поз. 4, 5, 6, 7, 8, 9 по накладкам поз. 1, 2, 3

3. Стыки уплотнений поз. 4,5,6 вулканизировать

Рис.2

Остальное - см. рис.1

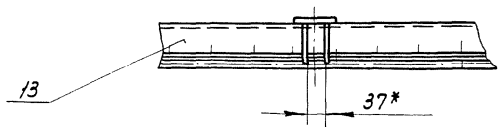

Изм.	Лист	№ докум.	Подп.	Дата
Разраб.		Лазарев		04.07.84
Пров.		Тимошенко		05.07.84
Т.контр.				
ГИП		Певзнер		05.07.84
Н.контр.		Платунина		06.07.84
Утв.		Советов		05.07.84

ГС 120.03.000СБ

Затвор
Сборочный чертеж

Лит	Масса	Масштаб
А	см.табл	1:10
Лист	Листов 1	

Союзгипроводхоз имени Е.Е. Алексеевского

Серия 3.820.2-43 Выпуск 9

Инв.№ подл. | Подп. и дата | Взам.инв.№ | Инв.№ дубл. | Подп. и дата

Серия 3.820.2-43 Выпуск 9

ГС 120.03.001

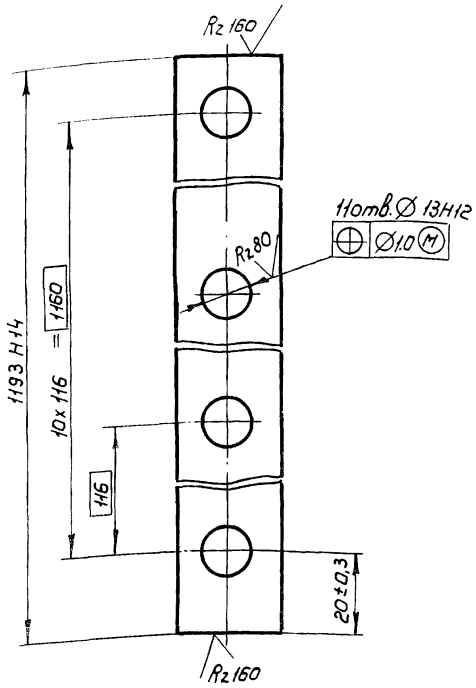

Изм.	Лист	№ докум.	Подп.	Дата
Разраб.		Лазарев		03.07.84
Пров.		Тимошенко		03.07.84
Т.контр.				
Н.контр.		Платунина		05.07.84
Утв.		Певзнер		05.07.84

Накладка

Лит.	Масса	Масштаб
А	0.6	1:1
Лист	Листов 1	

Лента 3х25 Б Ст.3пс ГОСТ 6009-74

Союзгипроводхоз имени Е.Е. Алексеевского г. Москва

Инв.№ подл. | Подп. и дата | Взам. инв.№ | Инв.№ дубл. | Подп. и дата

Серия 3.820.2-43 Выпуск 9

ГС 120.02.004

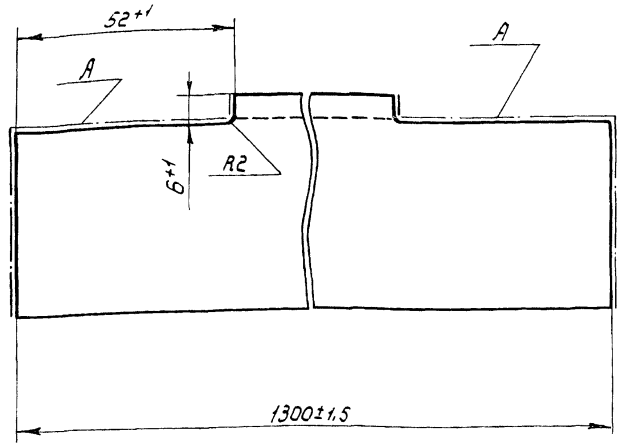

Шероховатость поверхностей А – Rz 160

Изм.	Лист	№ докум.	Подп.	Дата
Разраб.		Лазарев		03.07.84
Пров.		Тимошенко		03.07.84
Т.контр.				
Н.контр.		Платунина		06.07.84
Утв.		Певзнер		06.07.84

Балка

Лит.	Масса	Масштаб
А	4,8	1:1
Лист	Листов 1	

Уголок 6-50х50х5 ГОСТ 8509-72 / В Ст3пс6 ГОСТ 535-79

Союзгипроводхоз имени Е.Е. Алексеевского г. Москва

Инв.№ подл. | Подп. и дата | Взам. инв.№ | Инв.№ дубл. | Подп. и дата

Серия 3.820.2-43 Выпуск 9

ГС 120.03.002

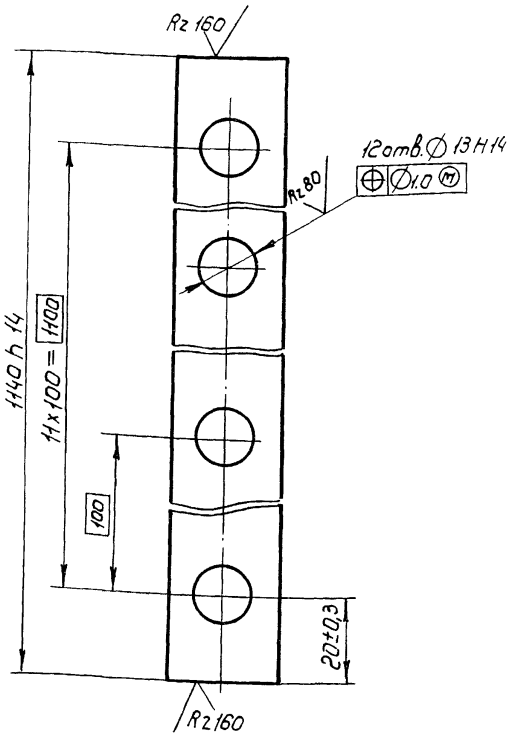

Изм.	Лист	№ докум.	Подп.	Дата
Разраб.		Лазарев		03.07.84
Пров.		Тимошенко		03.07.84
Т.контр.				
Н.контр.		Татунина		06.07.84
Утв.		Левзнер		05.07.84

ГС 120.03.002

Накладка

Лит.	Масса	Масштаб
А	0,6	1:1
Лист	Листов 1	

Лента 3 х 25 Б Ст3пс ГОСТ 6009-74

Союзгипроводхоз имени Е.Е. Алексеевского г. Москва

Инв. № подл. | Подп. и дата | Взам. инв. № | Инв. № дубл. | Подп. и дата

Серия 3.820.2-43 Выпуск 9

ГС 120.03.003

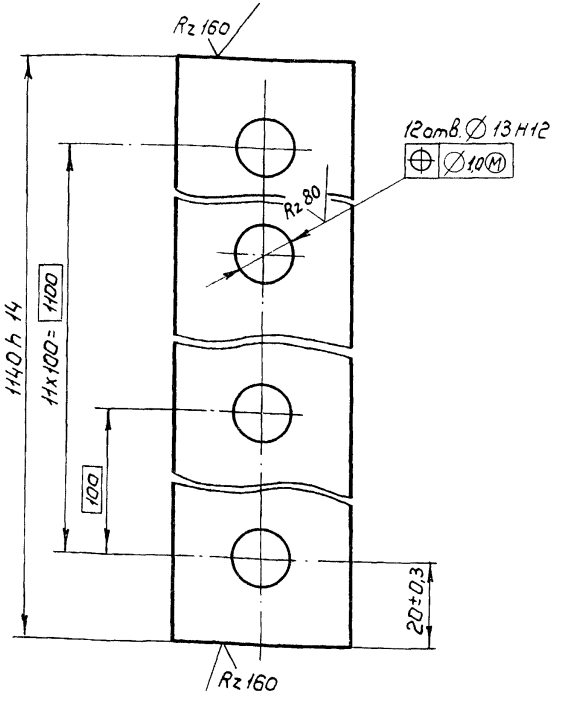

Изм.	Лист	№ докум.	Подп.	Дата
Разраб.		Лазарев		03.07.84
Пров.		Тимошенко		03.07.84
Т.контр.				
Н.контр.		Татунина		06.07.84
Утв.		Левзнер		05.07.84

ГС 120.03.003

Накладка

Лит.	Масса	Масштаб
А	1.4	1:1
Лист	Листов 1	

Полоса 6-24х40 ГОСТ 103-76 / ВСт3 пс 6 ГОСТ 535-79

Союзгипроводхоз имени Е.Е. Алексеевского г. Москва

Инв. № подл. | Подп. и дата | Взам. инв. № | Инв. № дубл. | Подп. и дата

ГС 120.03.004

ГС 120.03.004 – изображена
ГС 120.03.004-01 – зеркальное отражение

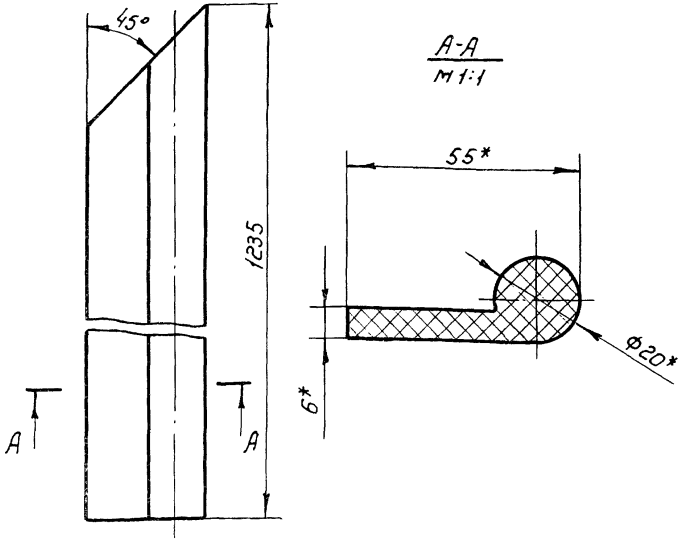

* Размеры для справок

Серия 3.820.2-43 Выпуск 9

Изм.	Лист	№ докум.	Подп.	Дата
Разраб.		Лазарев		03.07.84
Пров.		Тимошенко		03.07.84
Т.контр.				
Утв.		Левзнер		05.07.84

ГС 120.03.004

Уплотнение

Лит.	Масса	Масштаб
А	0,7	1:2
Лист	Листов 1	

Резина тип II Б ТУ38-105417-83

Союзгазпроводхоз имени Е.Е.Алексеевского г. Москва

ГС 120.03.005

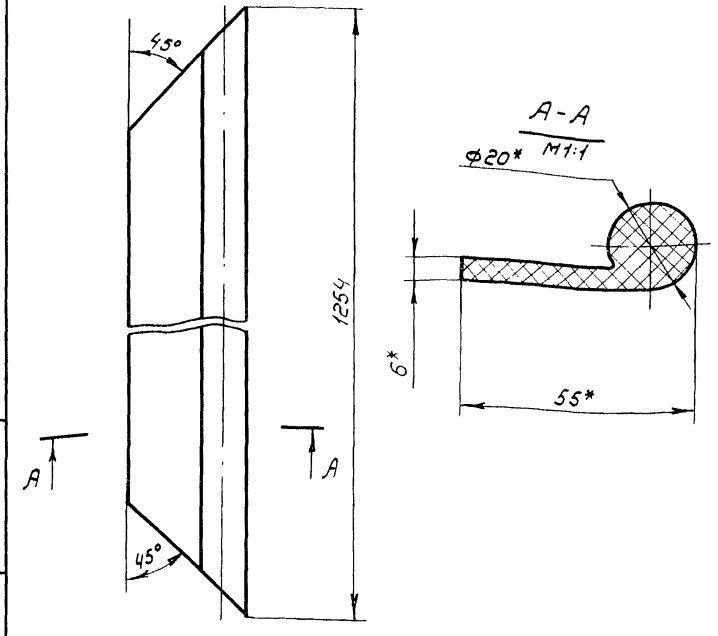

* Размеры для справок

Серия 3.820.2-43 Выпуск 9

Изм.	Лист	№ докум.	Подп.	Дата
Разраб.		Лазарев		03.07.84
Пров.		Тимошенко		03.07.84
Т.контр.				
Н.контр.		Платунина		05.07.84
Утв.		Левзнер		05.07.84

ГС 120.03.005

Уплотнение

Лит.	Масса	Масштаб
А	0,7	1:2
Лист	Листов 1	

Резина тип II Б ТУ38-105417-83

Союзгазпроводхоз имени Е.Е.Алексеевского г. Москва

Формат	Зона	Поз.	Обозначение	Наименование	Кол.	Примечание
				Документация		
А3			ГС 120.03.100 СБ	Сборочный чертеж		
				Детали		
А4		1	ГС 120.03.101	Обшивка	1	
А4		2	ГС 120.03.102	Отбой	4	
А4		3	ГС 120.03.103	Ребро	1	
Б4		4	ГС 120.03.104	Ребро торцевое		
				Полоса $\frac{Б\text{-}2\ 4\times110\ ГОСТ\ 103\text{-}76}{В\ Ст.3пс\ 6\ ГОСТ\ 535\text{-}79}$		
				$\ell=(1205-3)$ мм	2	8,3кг
Б4		5	ГС 120.03.105	Стрингер		
				Полоса $\frac{Б\text{-}2\ 4\times70\ ГОСТ\ 103\text{-}76}{В\ Ст\ 3\ пс\ 6\ ГОСТ\ 535\text{-}79}$		
				$\ell=(638-2)$ мм	2	2,8кг
Б4		6	ГС 120.03.106	Накладка		
				Полоса $\frac{Б\text{-}2\ 4\times85\ ГОСТ\ 103\text{-}76}{В\ Ст\ 3\ пс\ 6\ ГОСТ\ 535\text{-}79}$		
				$\ell=(1145\pm2)$ мм	1	3,1кг
Б4		7	ГС 120.03.107	Упор		
				Полоса $\frac{Б\text{-}24\times12\ ГОСТ\ 103\text{-}76}{В\ Ст\ 3пс\ 6\ ГОСТ\ 535\text{-}79}$		
				$\ell=(1140-2)$ мм	1	0,4кг

Подп. и дата | Инв. № дубл. | Взам. инв. № | Подп. и дата | Инв. № подл.

ГС 120.03.100

Изм.	Лист	№ докум.	Подп.	Дата
Разраб.		Лазарев		03.07.84
Пров.		Тимошенко		03.07.84
ГИП		Левзнер		05.07.84
Н. контр.		Платунина		06.07.84
Утв.		Советов		05.07.84

Металлоконструкция

Лит	Лист	Листов
А	1	2

Союзгипроводхоз имени Е.Е. Алексеевского

Формат	Зона	Поз.	Обозначение	Наименование	Кол.	Примечание
Б4		8	ГС 120.03.108	Ригель		
				Уголок $\frac{Б\text{-}70\times70\times5\ ГОСТ\ 8509\text{-}72}{В\ Ст\ 3\ пс\ 6\ ГОСТ\ 535\text{-}79}$		
				$\ell=(1280-3)$ мм	2	13,8кг
				Переменные данные для исполнений:		
				ГС 120.03.100		
				Детали		
А4		9	ГС 120.03.110	Подвеска	2	
				ГС 120.03.100-01		
				Детали		
А4		9	ГС 120.03.110-01	Подвеска	2	

Подп. и дата | Инв. № дубл. | Взам. инв. № | Подп. и дата | Инв. № подл.

ГС 120.03.100

ГС 120.03.100 СБ

Серия 3.820.2-43 Выпуск 9

Рис.1

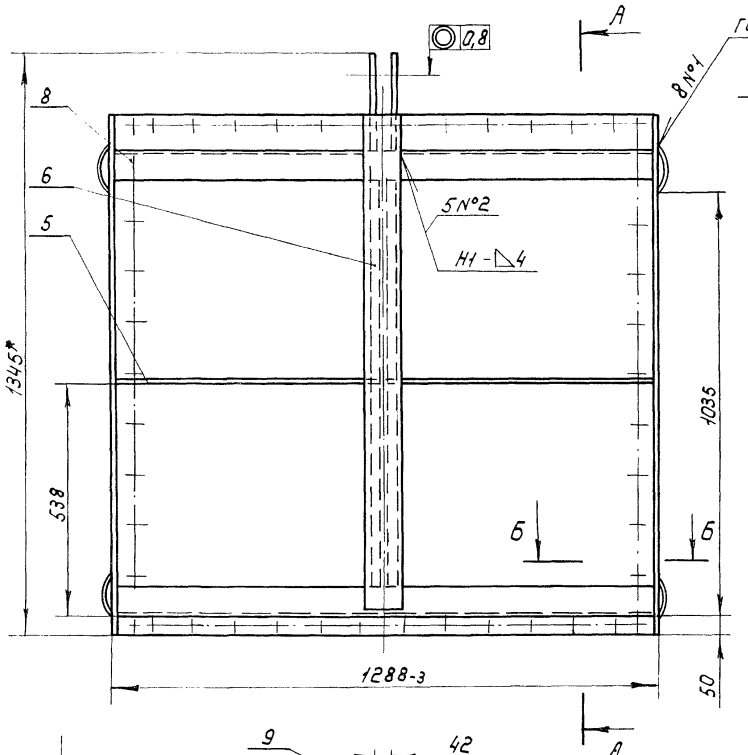

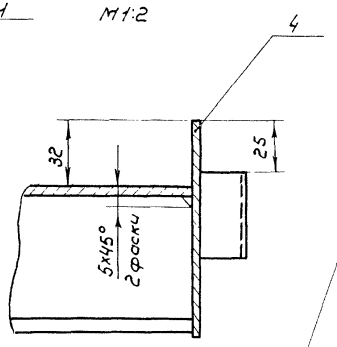

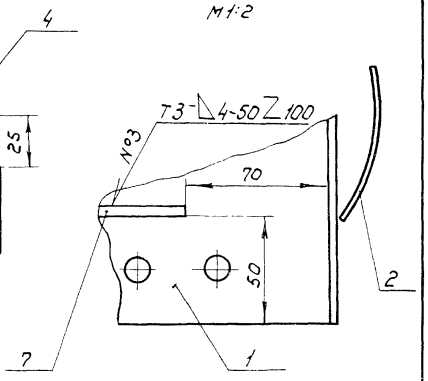

Обозначение	Рис.	Масса, кг	D_1* мм.
ГС 120.03.100	1	83.3	30
— 01	2	81.9	24

1* Размеры для справок

2. Сварка по ГОСТ 5264-80 электродом Э42 ГОСТ 9467-75

3. Сварку вести швом Т1-△4 по контуру прилегания свариваемых деталей, кроме швов, указанных на чертеже

4. Неуказанные предельные отклонения размеров по $\pm \frac{IT14}{2}$

5. Шероховатость поверхности деталей, выполненных без чертежа, после обрезки $R_z 160$

Рис.2

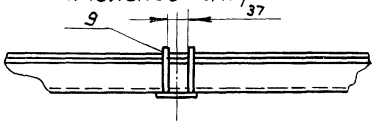

Изм.	Лист.	№ докум.	Подп.	Дата
Разраб.	Лазарев			04.07.84
Пров.	Тимошенко			05.07.84
Т. контр.				
ГИП	Певзнер			05.07.84
Н. контр.	Платунина			05.07.84
Утв.	Советов			05.07.84

ГС 120.03.100 СБ

Металлоконструкция
Сборочный чертеж

Лит.	Масса	Масштаб
А	см. табл.	1:10
Лист	Листов 1	

Союзгипроводхоз имени Е.Е. Алексеевского г. Москва

Копировал: Жарчинина Формат А3

Инв. № подл. | Подп. и дата | Взам. инв. № | Инв. № дубл. | Подп. и дата

Серия 3.820.2-43 Выпуск 9

ГС 120.03.101

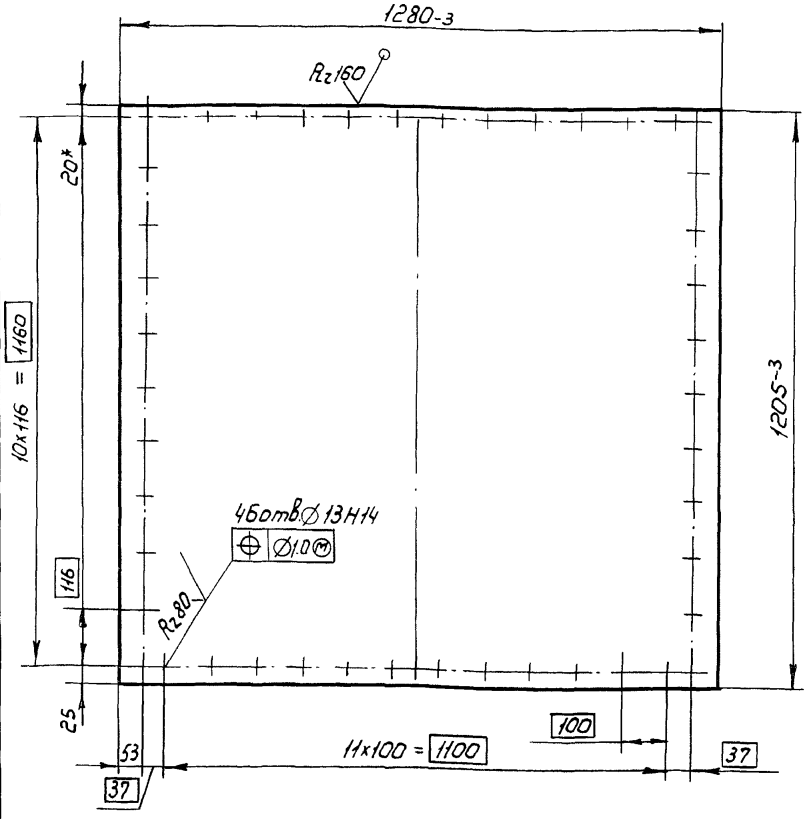

1* Размер для справок

2. Неуказанные предельные отклонения размеров по $\pm\frac{IT14}{2}$

Изм.	Лист	№ докум.	Подп.	Дата
Разраб.		Лазарев		03.07.84
Пров.		Тимошенко		03.07.84
Т. контр.				
Н. контр.		Платунина		06.07.84
Утв.		Гнойзер		05.07.84

Обшивка

Лит.	Масса	Масштаб
А	48,2	1:10

Лист | Листов 1

Лист Б-ПН4 ГОСТ 19903-74 / Ст3пс6 ГОСТ 14637-79

Союзгипроводхоз имени Е.Е. Алексеевского г. Москва

Копировал: Марулина Формат А4

Подл. и дата | Инв. № подл. | Взам. инв. № | Инв. № дубл. | Подп. и дата

Серия 3.820.2-43 Выпуск 9

ГС 120.03.102

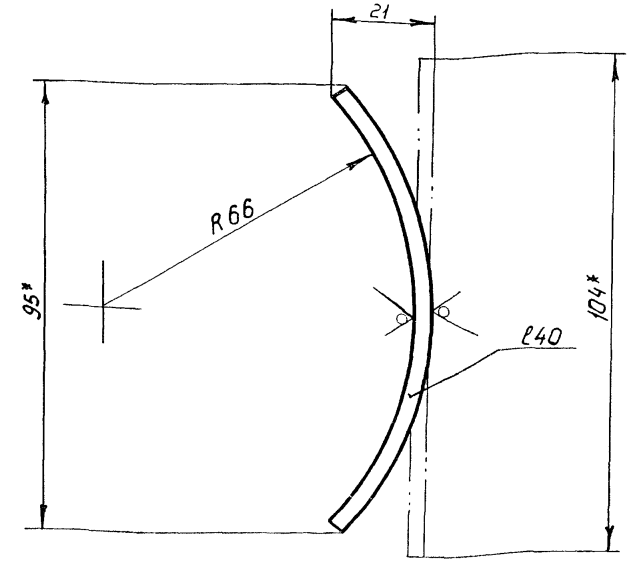

1.* Размер для справок

2. Предельные отклонения размеров по $\pm\frac{IT14}{2}$

Изм.	Лист	№ докум.	Подп.	Дата
Разраб.		Лазарев		03.07.84
Пров.		Тимошенко		03.07.84
Т. контр.				
Н. контр.		Платунина		06.07.84
Утв.		Певзнер		05.07.84

Отбой

Лит.	Масса	Масштаб
А	0,1	1:1

Лист | Листов 1

Лист Б-ПН4 ГОСТ 19903-74 / Ст3пс6 ГОСТ 14637-79

Союзгипроводхоз имени Е.Е. Алексеевского г. Москва

Подл. и дата | Инв. № подл. | Взам. инв. № | Инв. № дубл. | Подп. и дата

Серия 3.820.2-43 Выпуск 9

ГС 120.03.103

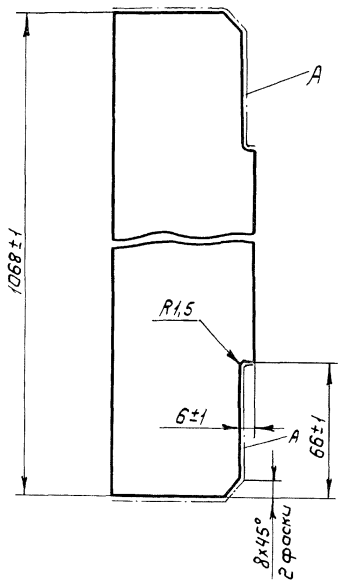

Шероховатость поверхностей А — Rz 160

Изм.	Лист	№ докум.	Подп.	Дата
Разраб.		Лазарев		04.07.84
Пров.		Тимошенко		05.07.84
Т. контр.				
Н. контр.		Платунина		05.07.84

ГС 120.03.103

Ребро

Лит	Масса	Масшт.
А	2,3	1:2

Лист | Листов 1

Полоса 5-24×70 ГОСТ 103-76 / 8 Ст3пс6 ГОСТ 535-79

Союзгипроводхоз г. Москва

Подп. и дата | Инв. № дубл. | Взам. инв. № | Подп. и дата | Инв. № подл.

Серия 3.820.2-43 Выпуск 9

ГС 120.03.110

Обозначение	D, мм	S, мм	Масса, кг
ГС120.03.110	30Н12	16	2,0
-01	24Н12	10	1,3

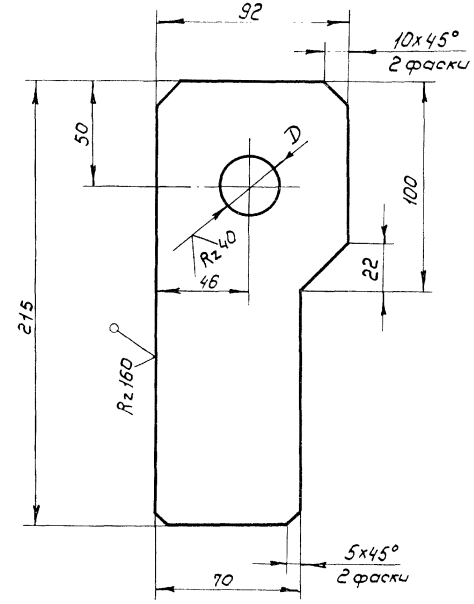

Неуказанные предельные отклонения размеров по $\pm\frac{IT\,14}{2}$

Изм.	Лист	№ докум.	Подп.	Дата
Разраб.		Лазарев		04.07.84
Пров.		Тимошенко		05.07.84
Т. контр.				
Утв.		Резнер		

ГС 120.03.110

Подвеска

Лит.	Масса	Масштаб
А	см. табл	—

Лист | Листов 1

Союзгипроводхоз

Подп. и дата | Инв. № дубл. | Взам. инв. № | Подп. и дата | Инв. № подл.

Серия 3.820.2-43 Выпуск 9

Формат	Зона	Поз.	Обозначение	Наименование	Кол.	Примечание
				Документация		
А4			ГС 120.04.000СБ	Сборочный чертеж		
				Детали		
Б4		1	ГС 120.04.001	Основание		
				Лист Б-ПН 12 ГОСТ 19903-74 / В Ст.3пс 6 ГОСТ 14637-79		
				1272×272/±0,7мм	1	5,9кг
Б4		2	ГС 120.04.002	Основание		
				Лист Б-ПН 12 ГОСТ 19903-74 / В Ст.3пс 6 ГОСТ 14637-79		
				1250×250/±0,7мм	1	4,7кг
Б4		3	ГС 120.04.003	Ребро		
				Лист Б-ПН 5 ГОСТ 19903-74 / В Ст3пс6 ГОСТ 14637-79		
				150±0,5/×(122±1) мм	4	1,0кг
Б4		4	ГС 120.04.004	Колонка		
				Труба 150×5 ГОСТ 8734-75 / В 20 ГОСТ 8733-74		
				ℓ=(126±0,5/мм	1	2,3кг

Подп. и дата | Инв.№ дубл. | Взам.инв.№ | Подп. и дата | Инв.№ подл.

Изм.	Лист	№ докум.	Подп.	Дата
Разраб.		Лазарев		03.07.84
Пров.		Тимошенко		03.07.84
ГИП		Левзнер		05.07.84
Н.контр.		Платунина		06.07.84
Утв.		Советов		05.07.84

ГС 120.04.000

Колонка

Лит.	Лист	Листов
А		1

Союзгипроводхоз имени Е.Е.Алексеевского г. Москва

Копировал: Морулина Формат А4

ГС 120.04.000СБ

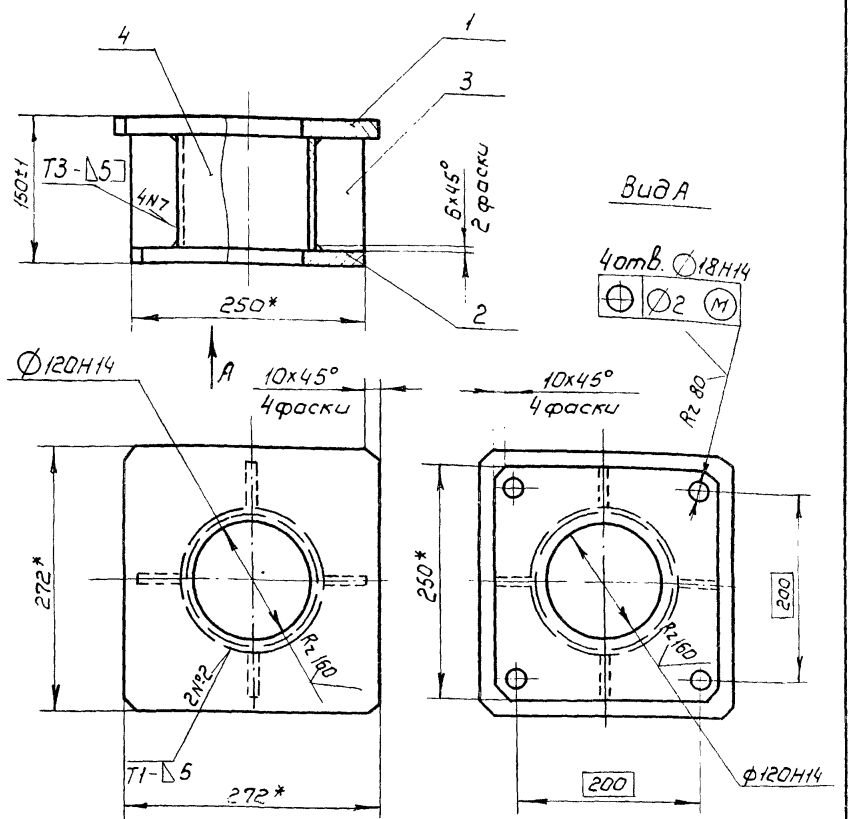

1* Размеры для справок

2. Сварка электродом Э42 ГОСТ 9467-75 по ГОСТ 5264-80

3. Шероховатость поверхности деталей, выполненных без чертежа, после обрезки $R_z 160$

Подп. и дата | Инв.№ дубл. | Взам.инв.№ | Подп. и дата | Инв.№ подл.

Изм.	Лист	№ докум.	Подп.	Дата
Разраб		Лазарев		03.07.84
Пров.		Тимошенко		03.07.84
Т.контр.				
ГИП		Левзнер		05.07.84
Н.контр.		Платунина		06.07.84
Утв.		Советов		05.07.84

ГС 120.04.000СБ

Колонка
Сборочный чертеж

Лит.	Масса	Масштаб
А	13.9	1:5
Лист	Листов 1	

Союзгипроводхоз имени Е.Е.Алексеевского г. Москва

Копировал: Морулина Формат А4

ГС 120.05.000 ГЧ

Серия 3.820.2-43 Выпуск 9

Инв.№ подл. | Подп. и дата | Взам.инв.№ | Инв.№ дубл. | Подп. и дата

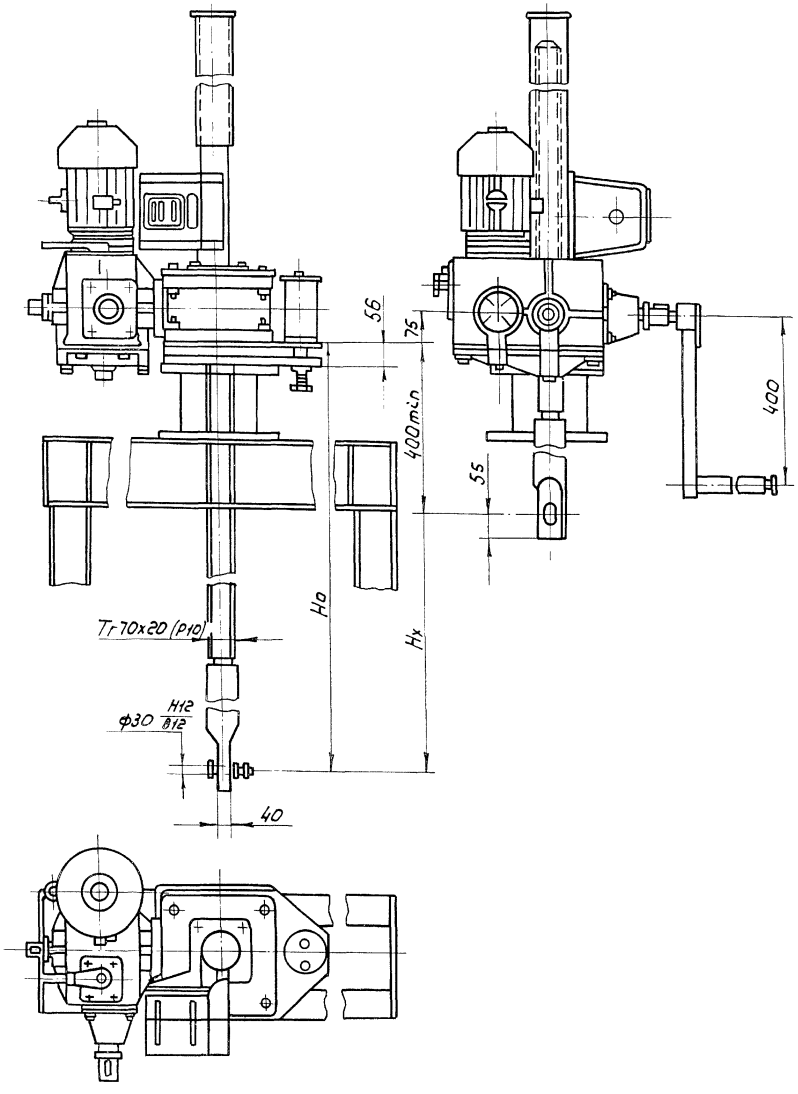

Таблица 1

Техническая характеристика подъемника

Резьба грузового винта	Усилие, тс: Тяговое Т	Усилие, тс: Посадки П	Но, м наиб.	Электродвигатель 4АС 80 В6У1 исп. М302	Станция управления электроприводом	Усилие на рукоятке при Т, кгс	Время подъема затвора на 1 м мин.: электр.	Время подъема затвора на 1 м мин.: вручную
Тг-70х20(р10)	5	5	4,2	n=860 об/мин N=1,2 кВт.	ЛАА 5401-2674 У1	14	5	15

Таблица 2

Данные на заказ по затвору

Усилие посадочное потребное, тс	Пз	2,15
Усилие регулировки грузового реле, тс	Р	2,15
Расстояние от подошвы подъемника до оси проушины опущенного затвора, м	Но	3.101
Полный ход затвора, м	Нх	1.25
Датчик ДПМ1 Шаг грузового винта	р	10
Теоретическая масса подъемника, кг	Q	269

Изм.	Лист	№ докум.	Подп.	Дата
Разраб.		Лазарев		04.07.84
Пров.		Гимашенко		05.07.84
Т. контр.				
ГИП		Певзнер		05.07.84
Н. контр.		Платунина		05.07.84
Утв.		Советов		05.07.84

ГС 120.05.000 ГЧ

Подъемник одновинтовой с электроприводом грузоподъемностью 5 тс марки 538 Габаритный чертеж

Лит.	Масса	Масштаб
А	см. табл. 2	1:10

Лист | Листов 1

Союзгипроводхоз имени Е.Е. Алексеевского г. Москва

Копировал: Марулина

Формат А3

ГС 120.06.000Г4

Серия 3.820.2-43 Выпуск 9

Таблица 1

Техническая характеристика подъемника

Резьба грузового винта	Усилие тс. наиб.		Но м. наиб.	Усилие на рукоятке при Т. кгс	Время подъема затвора на 1м, мин
	тяговое Т	посадочное П			
Тг 70х20(р-10)	5	5	3.85	20	20

Таблица 2

Данные на заказ по затвору

Усилие посадочное потребное, тс	Пз	2,15
Расстояние от подошвы подъемника до оси проушины опущенного затвора, м	Но	3,055
Полный ход затвора, м	Нх	1,25
Указатель положения затвора	—	УПР 2510
Теоретическая масса подъемника, кг	Q	196

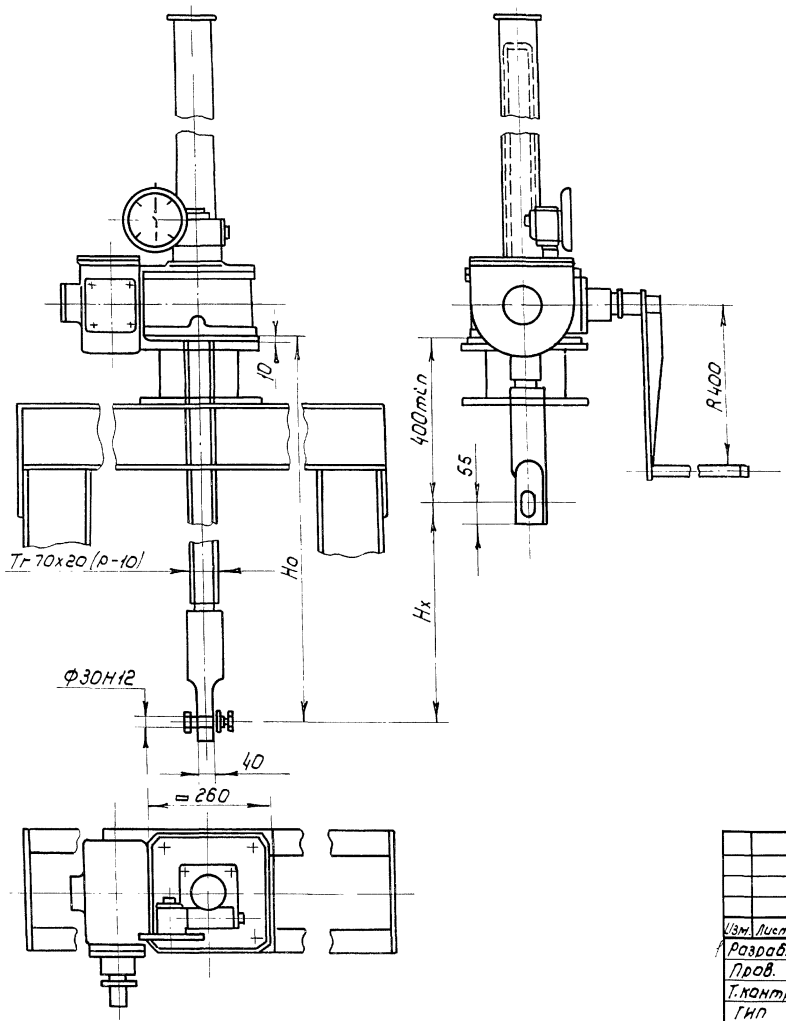

Изм.	Лист	№ докум.	Подп.	Дата
Разраб.		Лаварев		04.07.84
Пров.		Тимошенко		05.07.84
Т. контр.				
ГИП		Левзнер		05.07.84
Н. контр.		Платунино		06.07.84
Утв.		Советов		09.07.84

ГС 120.06.000 Г4

Подъемник одновинтовой с ручным приводом грузоподъемностью 5тс, марки 5В Габаритный чертеж

Лит.	Масса	Масштаб
А	ст.табл.2	1:10
Лист	Листов 1	

Союзгипроводхоз имени Е.Е. Алексеевского г. Москва

Инв.№подл. | Подп. и дата | Взам.инв.№ | Инв.№дубл. | Подп. и дата

ГС 120.07.000 Г4

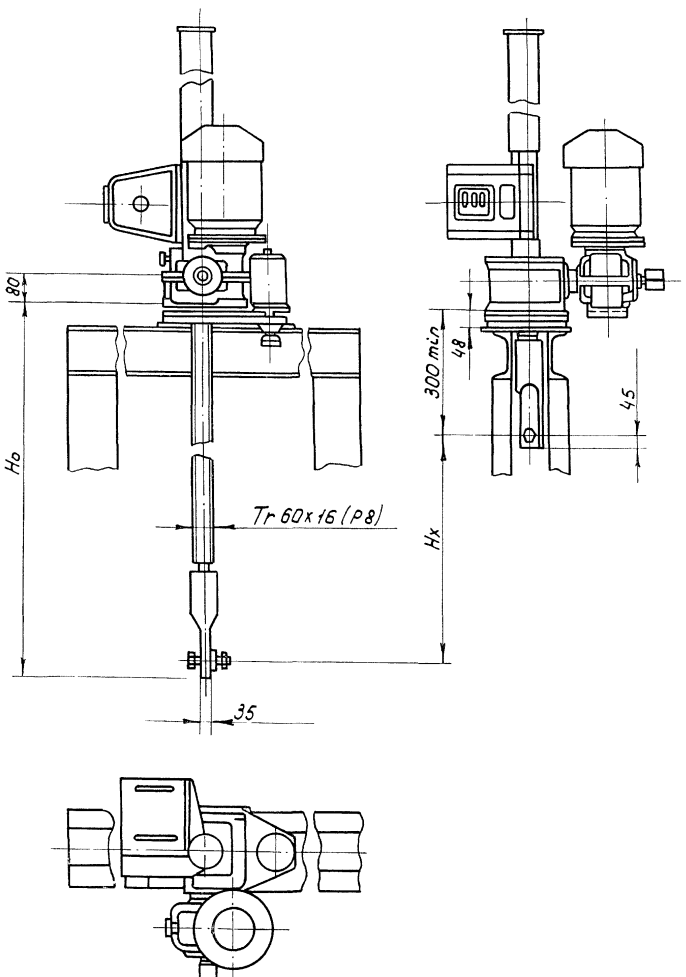

Таблица 1

Техническая характеристика подъемника

Резьба грузового винта	Усилие, тс.		Ho м наиб.	Электродвигатель 4АС 71В6У-1 исп. М 302	Станция управления электроприводом	Усилие на рукоятке при T_1 кгс	Время подъема затвора на 1 м. мин.	
	тяговое Т	посадочное П					электрич	вручную
Tr 60x16 (P8)	2,5	2,5	3.65	n=920 об/мин N=0,63 квт.	ЯАА 5401-2474 У1	15	8	7

Таблица 2

Данные на заказ по затвору

Наименование		ГС 120.00.000 -	
		02	04
Усилие посадочное потребное, тс	Пз	1.71	1.235
Усилие регулировки грузового реле, тс	Р	1.71	1.235
Расстояние от подошвы подъемника до оси проушины опущенного затвора, м	Ho	2.453	2.053
Полный ход затвора, м	Hx	1.25	1.25
Датчик ДПМ1- Шаг грузового винта	Р	8	8
Теоретическая масса подъемника, кг	Q	134	122

Изм.	Лист	№ докум.	Подп.	Дата
Разраб.		Лазарев		04.07.84
Пров.		Тимошенко		05.07.84
Т. контр.				
ГИП		Певзнер		08.07.84
Н. контр.		Платунина		06.07.84
Утв.		Советов		05.07.84

ГС 120.07.000 Г4

Подъемник одновинтовой с электроприводом грузоподъемностью 2.5 тс марки 2.5 ЭВ

Габаритный чертеж

Лит.	Масса	Масштаб
А	см. табл. 2	1:10

Лист | Листов 1

Союзгипроводхоз имени Е.Е. Алексеевского г. Москва

Серия 3.820.2-43 Выпуск 9

Инв. № подл. | Подп. и дата | Взам. инв. № | Инв. № дубл. | Подп. и дата

ГС 120.08.000Г4

Серия 3.820.2-43 Выпуск 9

Таблица 1

Техническая характеристика подъемника

Резьба грузового винта	Усилие тс. наиб.		Но, м	Усилие на рукоятке при Т кгс	Время подъема затвора на 1 м. мин.
	Тяговое Т	Посадочное П	наиб.		
Тр 60х16(Р8)	2.5	2.5	3.65	16	7.5

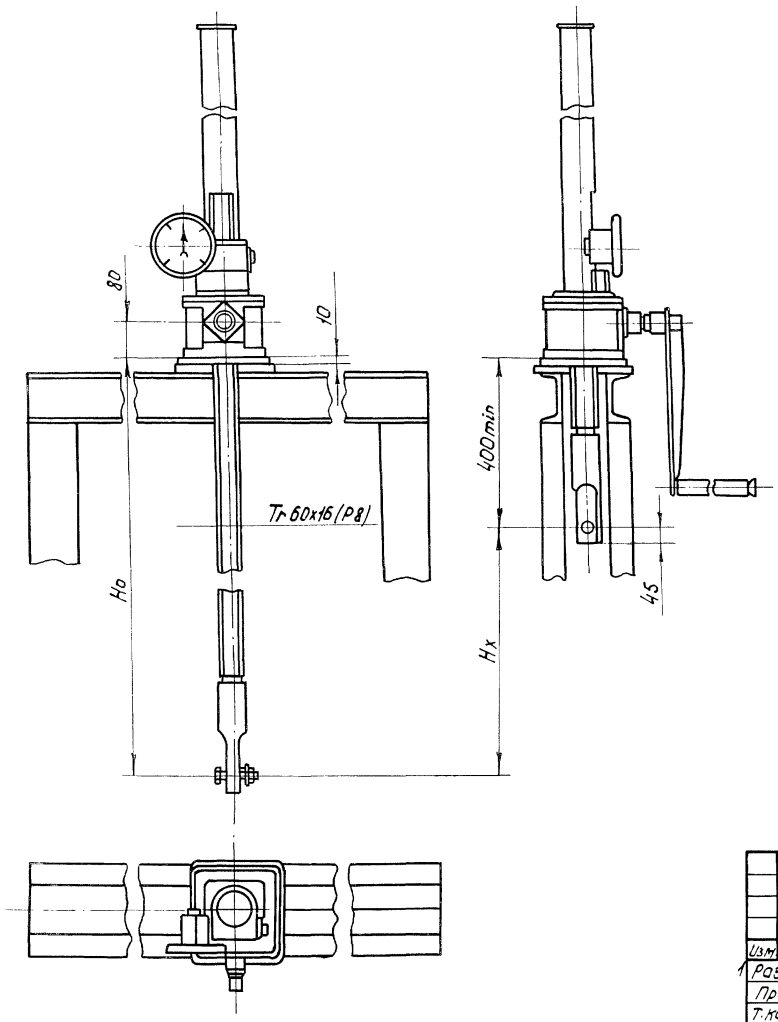

Таблица 2

Данные на заказ по затвору

Наименование		ГС 120.00.000-	
		03	05
Усилие посадочное потребное, тс	Пз	1.71	1.235
Расстояние от подошвы подъемника до оси проушины опущенного затвора, м	Но	2.415	2.015
Полный ход затвора, м	Нх	1.25	1.25
Указатель положения затвора	—	УПР258	УПР258
Теоретическая масса подъемника, кг	Q	94	83

Изм.	Лист	№ докум.	Подп.	Дата
Разраб.		Лазарев		04.07.84
Пров.		Тимошенко		05.07.84
Т. контр.				
ГИП		Певзнер		05.07.84
Н. контр.		Платунина		07.07.84
Утв.		Советов		05.07.84

ГС 120.08.000Г4

Подъемник одновинтовой с ручным приводом грузоподъемностью 5 тс марки 2.5.8 Габаритный чертеж

Лит.	Масса	Масштаб
А	см. табл. 2	1:10
Лист	Листов 1	

Союзгипроводхоз имени Е.Е. Алексеевского г. Москва

Копировал: Марулина

Формат А3

Подп. и дата | Взам. инв. № | Инв. № дубл. | Подп. и дата

Инв. № подл.

gost.e-ecolog.ru