Типовая документация на конструкции, изделия и узлы зданий и сооружений

серия 3.820.2-43

Затворы глубинные плоские скользящие

Выпуск 8

Рабочие чертежи затвора ГС100-180У

gost.e-ecolog.ru

Типовая документация на конструкции, изделия и узлы зданий и сооружений

Серия 3.820.2-43

Затворы глубинные плоские скользящие

Выпуск 8

Рабочие чертежи затвора ГС 100-180У

Разработана
институтом „Союзгипроводхоз“
в/о „Союзводпроект“
Минводхоза СССР

Утверждена и введена в действие с 01.01.1985 г.
Минводхозом СССР
протокол № 558 от 19.03.1984 г.

Главный инженер института А.Ф. Кондратьев
Главный инженер проекта А.Л. Певзнер

Содержание

Обозначение	Наименование	Стр.
ГС.100У.00.000	Затвор ГСу для отверстий 100×100 см	3
ГС.100У.00.001	Подкладка	4
ГС.100У.00.000СБ	Затвор ГСу для отверстий 100×100 см. Сборочный чертёж	5
ГС.100У.00.000ВС	Затвор ГСу для отверстий 100×100 см Ведомость спецификаций	7
ГС.100У.00.000ВП	Затвор ГСу для отверстий 100×100 см Ведомость покупных изделий	8
ГС.100У.00.002	Болт	9
ГС.100.00.001	Лист монтажный	9
ГС.100.03.000	Затвор	10
ГС.100.03.000СБ	Затвор. Сборочный чертёж	11
ГС.100.01.004	Ригель	12
ГС.100.03.001	Накладка	12
ГС.100.03.002	Накладка	13
ГС.100.03.003	Накладка	13
ГС.100.03.004	Уплотнение	14
ГС.100.03.005	Уплотнение	14
ГС.100.03.100	Металлоконструкция	15
ГС.100.03.100СБ	Металлоконструкция Сборочный чертёж	16
ГС.100.03.101	Обшивка	17
ГС.100.03.102	Отбой	17
ГС.100.03.103	Ребро	18
ГС.100.03.108	Подвеска	18
ГС.100У.01.000	Рама прислонная	19
ГС.100У.01.000СБ	Рама прислонная Сборочный чертёж	20
ГС.100.02.002	Лист забральный	21
ГС.100У.01.001	Скоба	21
ГС.100У.02.000ГЧ	Подъёмник одновинтовой с электроприводом грузоподъёмностью 1тс марки 1ЭВ Габаритный чертёж	22
ГС.100У.03.000ГЧ	Подъёмник одновинтовой с ручным приводом грузоподъёмностью 1тс марки 1В Габаритный чертёж	23

Формат	Зона	Поз.	Обозначение	Наименование	Кол.	Примечание
				Документация		
А3			ГС 100У.00.000СБ	Сборочный чертёж		
А3			ГС 100У 00. 000 ВС	Ведомость спецификаций		
А3			ГС 100У.00 000 ВП	Ведомость покупных изделий		
				Сборочные единицы		
А4		1	ГС 100 03 000-01	Затвор	1	
				Детали		
А4		2	ГС 100У.00.001	Подкладка	16	
А4		3	ГС 100У.00 002	Болт	6	
				Стандартные изделия		
		4		Болт М16×180.46.02 ГОСТ 7798-70	2	
		5		Гайка М16.4.02 ГОСТ 5915-70	8	

Подп. и дата | Инв. № дубл. | Взам. инв. № | Подп. и дата | Инв. № подл.

Изм.	Лист	№ докум.	Подп.	Дата
Разраб.		Шаталов		13.06.84
Пров		Тимашенко		13.06.84
ГИП		Певзнер		13.06.84
Н контр		Платунина		14.06.84
Утв.		Мишустин		13.06.84

ГС 100У.00 000

Затвор ГСу для отверстий 100×100см

Лит.	Лист	Листов
А	1	3

Союзгипроводхоз им. Е.Е. Алексеевского г. Москва

Копировал: Format A4

Формат	Зона	Поз.	Обозначение	Наименование	Кол.	Примечание
				Переменные данные для исполнений:		
				ГС 100У.00 000		
				Документация		
А3			ГС 100У.02 000 ГЧ	Подъёмник одновинтовой с электроприводом груз 1тс марки 13В Габаритный чертеж		
				Сборочные единицы		
А4		6	ГС 100У.01.000	Рама прислонная	1	
А4		7	26.058.ПВ090.000	Подъемник одновинтовой с электроприводом груз. 1тс марки 13В	1	Серия 3.820.2-44
				Детали		
А4		8	ГС 100.00 001	Лист монтажный	1	
				Стандартные изделия		
		9		Болт М12×35 46.02 ГОСТ 7798-70	4	
		10		Гайка М12 4.02 ГОСТ 5915-70	4	
		11		Шайба 12 65Г.02 ГОСТ 6402-70	4	

Подп. и дата | Инв. № дубл. | Взам. инв. № | Подп. и дата | Инв. № подл.

Изм.	Лист	№ докум.	Подп.	Дата

ГС100У.00 000

Лист 2

Копировал: Format A4

Серия 3.820.2-43 Выпуск 8

Формат	Зона	Поз.	Обозначение	Наименование	Кол.	Примечание
				ГС 100У.00.000-01		
				Документация		
А3			ГС100У.03.000ГЧ	Подъёмник одновинтовой с ручным приводом груз. 1тс марки 1В Габаритный чертёж		
				Сборочные единицы		
А4		6	ГС100У.01.000-01	Рама прислонная	1	
А4		7	26.058.ПВ020.000	Подъёмник одновинтовой с ручным приводом груз. 1тс марки 1В	1	Серия 3.820.2-44
				Стандартные изделия		
		12		Шайба 16.65Г.02 ГОСТ 6402-70	2	
		13		Шайба 16.04.02 ГОСТ 11371-78	2	

Подп. и дата | Инв. № дубл. | Взам. инв. № | Подп. и дата | Инв. № подл.

Изм	Лист	№ докум.	Подп.	Дата	ГС 100У.00.000	Лист 3

Копировал: [signature] Формат А4

Серия 3.820.2-43 Выпуск 8

Перв. примеч. | Справ. №

ГС 100У.00.001

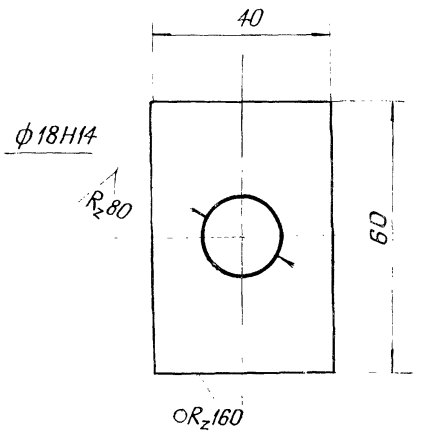

Неуказанные предельные отклонения размеров по $\pm\frac{IT14}{2}$

Подп. и дата | Инв. № дубл. | Взам. инв. № | Подп. и дата | Инв. № подл.

Изм	Лист	№ докум.	Подп.	Дата
Разраб.		Шаталов	[signature]	03.01.84
Пров.		Тимошенко	[signature]	03.01.84
Т контр.				
Н. контр.		Платунина	[signature]	06.01.84
Утв.		Певзнер	[signature]	05.01.84

ГС 100У.00.001

Подкладка

Лит	Масса	Масштаб
А	0.1	1:1

Лист | Листов 1

Лист Б-ПНЧ ГОСТ 19903-74 / ВСт3псб ГОСТ 14637-79

Союзгипроводхоз им. Е.Е. Алексеевского г. Москва

Копировал: [signature] Формат А4

ГС 100У.00.000СБ

Рис. 1

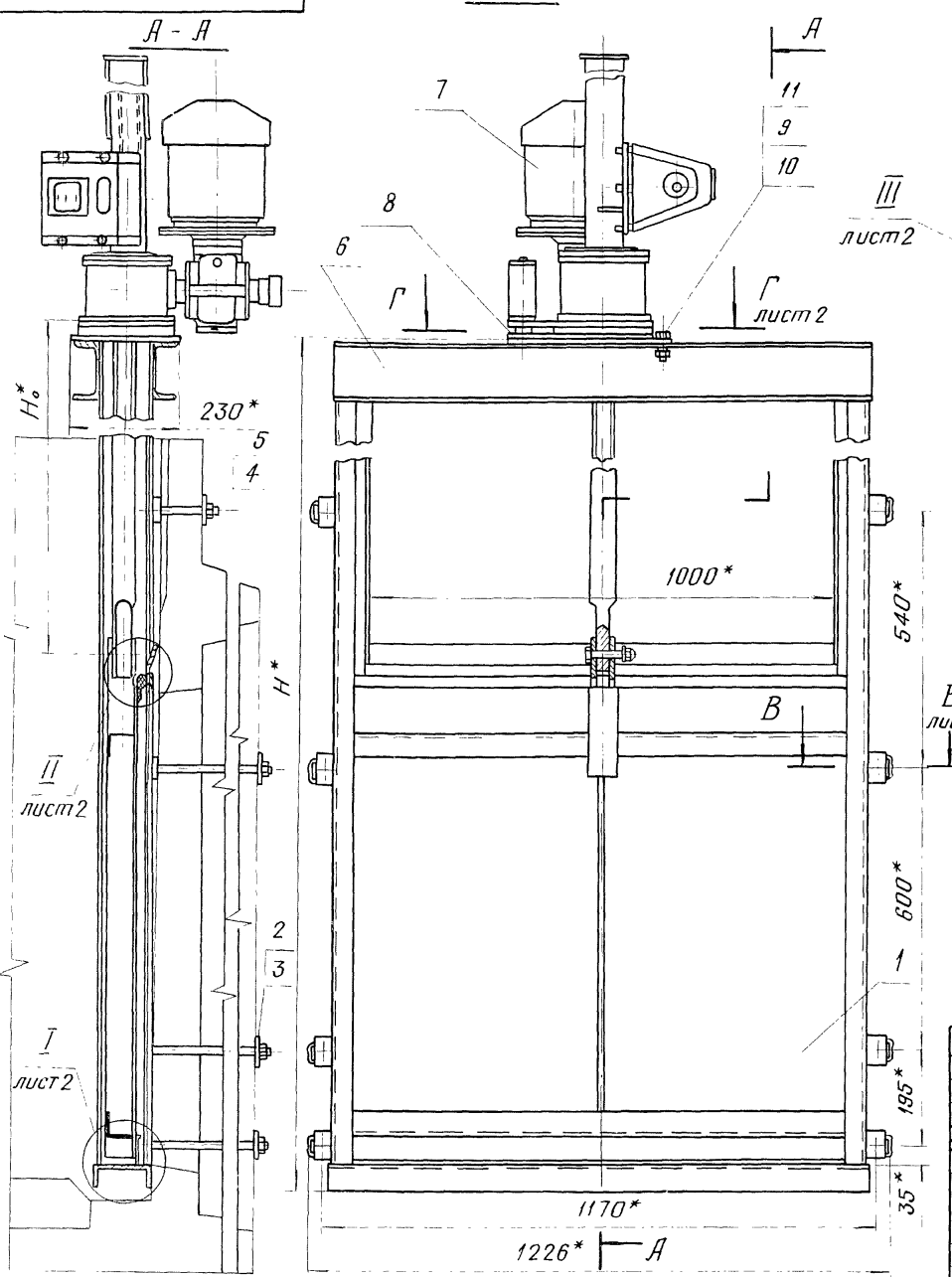

Рис. 2

Остальное - см. рис. 1

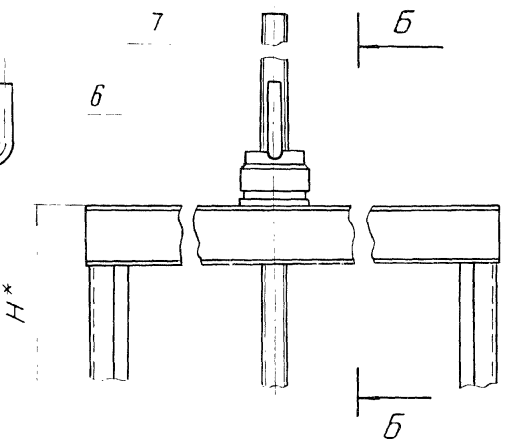

Обозначение	Рис.	Шифр	Размеры, мм		Марка подъёмника	Масса, кг
			H*	H₀*		
ГС 100У.00.000	1	ГС 100-180У$_3$	2632	1528	13В	257.6
-01	2	ГС 100-180У$_р$	2622	1470	1В	199.6

1. * Размеры для справок
2. H_0 - расстояние от подошвы подъёмника до оси проушины опущенного затвора
3. Сварка электродом Э42 ГОСТ 9467-75
4. Неуказанные технические требования по ТУ 33-163-84

Изм.	Лист	№ докум.	Подп.	Дата
Разраб.		Шаталов		13.6.84
Пров.		Тимошенко		13.06.84
Т. контр.				
ГИП		Левзнер		13.06.84
Н. контр.		Платунина		13.06.84
Утв.		Мишустин		13.06.84

ГС 100У.00.000СБ

Затвор ГС$_У$ для отверстий 100 × 100 см
Сборочный чертёж

Лит	Масса	Масштаб
А	См. табл.	-
Лист 1	Листов 2	

СОЮЗГИПРОВОДХОЗ им. Е.Е. Алексеевского г. Москва

Копировал:

Формат А3

Перв. примен.
Справ. №
Подп. и дата
Инв. № дубл.
Взам. инв. №
Подп. и дата
Инв. № подл.

ГС 100У.00.000 СБ

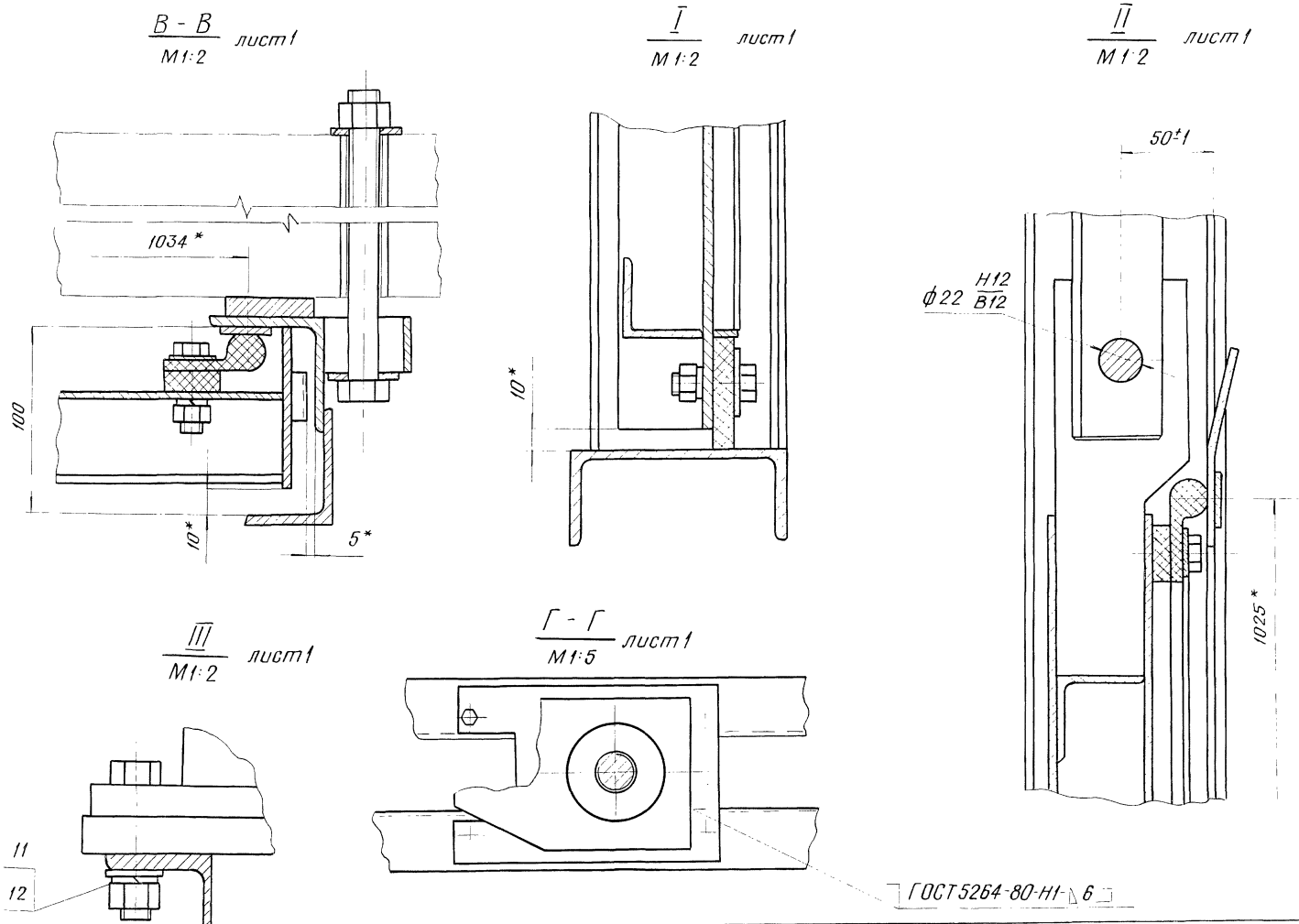

Изм	Лист	№ докум.	Подп	Дата	ГС 100У.00000СБ	Лист 2

Копировал: Формат А3

Перв. примеч. | Справ. № | Подп. и дата | Инв. № дубл. | Взам. инв. № | Подп. и дата | Инв. № подл.

Серия 3.820.2-43 Выпуск 8

№ строки	Обозначение	Наименование	Куда входит: Обозначение	Куда входит: Кол.	Общее кол.	Примечание
1	ГС 100У. 00. 000	Затвор ГСу для отверстий 100×100 см			1	
2						
3	ГС 100. 03. 000	Затвор			1	
4	ГС 100. 03. 100	Металлоконструкция	ГС 100. 03. 000	1	1	
5	ГС 100У. 01. 000	Рама прислонная			1	
6						
7						
8		Переменные данные для исполнений:				
9						
10		ГС 100У. 00. 000				
11						
12		Ведомость спецификаций подъёмника				
13		одновинтового с электроприводом груз.				
14		1тс марки 1ЭВ				
15		26. 058. ПВ090. 000ВС				
16						
17		ГС 100У. 00. 000-01				
18						
19		Ведомость спецификаций подъёмника				
20		одновинтового с ручным приводом груз				
21		1тс марки 1В.				
22		26. 058. ПВ020. 000 ВС				

Подп. и дата | Инв. № дубл. | Взам. инв. № | Подп. и дата | Инв. № подл.

Изм.	Лист	№ докум.			
Разраб.		Шаталов		13.06.84	
Пров.		Тимошенко		13.06.84	
ГИП		Певзнер		13.06.84	
Н. контр.		Платунина		13.06.84	
Утв.		Мишустина		13.06.84	

ГС 100У. 00. 000ВС

Затвор ГСу для отверстий 100×100 см

Ведомость спецификаций

Лит.	Лист	Листов
А		1

Союзгипроводхоз им. Е.Е. Алексеевского г. Москва

Серия 3.820.2-43 Выпуск 8

№ справки	Наименование	Код ОКП	Обозначение документа на поставку	Поставщик	Куда входит (обозначение)	Количество: на изделие	Количество: в комплекты	Количество: на регулир.	Количество: Всего	Примечание
1	Крепежные изделия									
2	Болт М12×40.46.02		ГОСТ 7796-70		ГС100.03.000-01	38			38	
3	М16×180.46.02		ГОСТ 7798-70			2			2	
4	Гайка М12.4.02		ГОСТ 5915-70		ГС100.03.000-01	38			38	
5	М16.4.02					8			8	
6	Шайба 12.65Г.02		ГОСТ 6402-70		ГС100.03.000-01	38			38	
7										
8			Переменные данные для исполнений:							
9			ГС 100У.00.000							
10										
11	Болт М12×35.46.02		ГОСТ 7798-70							
12	Гайка М12.4.02		ГОСТ 5915-70			4			4	
13	Шайба 12.65Г.02		ГОСТ 6402-70			4			4	
14			Ведомость покупных изделий подъёмника одновинтового			4			4	
15			с электроприводом груз. 1тс марки 1ЭВ							
16			26.058.ПВ090.000ВП							
17										
18			ГС 100У.00.000-01							
19										
20	Шайба 16.65Г.02		ГОСТ 6402-70			2			2	
21	16.04.02		ГОСТ 11371-78							
22			Ведомость покупных изделий подъёмника одновинтового			2			2	
23			с ручным приводом груз. 1тс марки 1В							
24			26.058.ПВ020.000ВП							

Подпись и дата | Инв. № дубл. | Взам. инв. № | Подпись и дата | Инв. № подл.

Изм.	Лист	№ докум.	Подп.	Дата
Разраб.		Шаталов		13.6.84
Пров.		Тимошенко		13.06.84
ГИП		Певзнер		13.06.84
Н. контр.		Платунина		13.06.84
Утв.		Мишустин		13.06.84

ГС 100У.00.000ВП

Затвор ГСу для отверстий 100×100 см
Ведомость покупных изделий

Лит.	Лист	Листов
А		1

Союзгипроводхоз им Е.Е. Алексеевского г. Москва

Копировал

Формат А3

ГС 100У.00.002

R_z 80

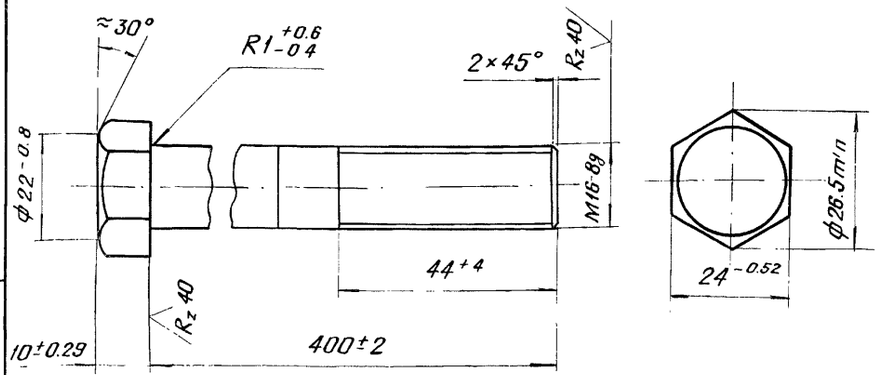

1. Покрытие Кд9.хр.

2. Технические требования по ГОСТ 1759-70

Изм.	Лист	№ докум.	Подп.	Дата
Разраб.		Шаталов		13.6.84
Пров.		Тимошенко		13.06.84
Т. контр.				
Н. контр.		Платунина		14.06.84
Утв.		Певзнер		13.06.84

ГС 100У.00.002

Болт

Лит.	Масса	Масштаб
А	0.7	1:1

Лист | Листов 1

Сталь 20-б-2ГОСТ-1050-74

СОЮЗГИПРОВОДХОЗ им. Е.Е. Алексеевского г. Москва

Копировал: Формат А4

Серия 3.820.2-43 Выпуск 8

Перв. примеч. | Справ. № | Подп. и дата | Инв. № дубл. | Взам. инв. № | Подп. и дата | Инв. № подл.

ГС 100.00 001

9(V)

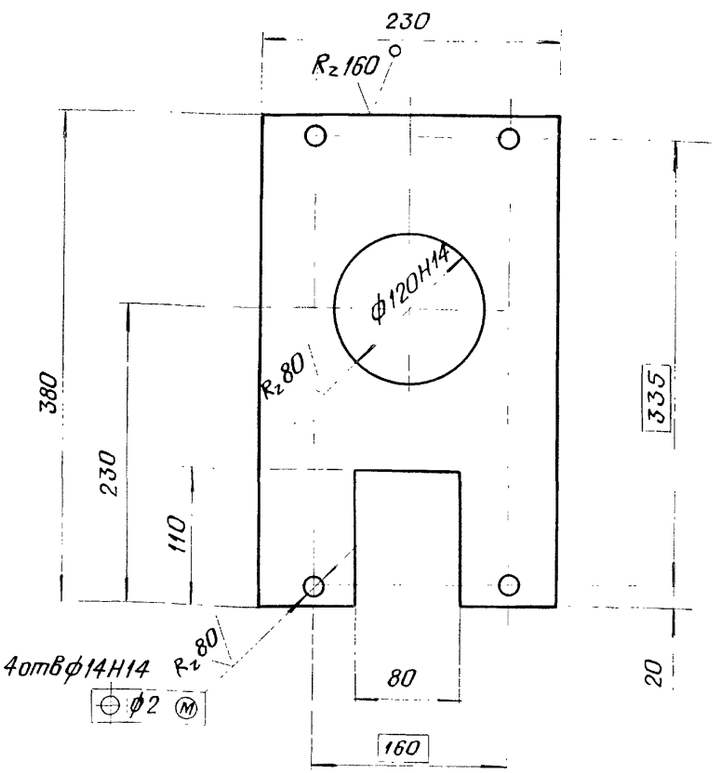

Неуказанные предельные отклонения размеров по $\pm\frac{IT14}{2}$

Изм.	Лист	№ докум.	Подп.	Дата
Разраб.		Лазарев		13.06.84
Пров.		Тимошенко		13.06.84
Т. контр				
Н. контр.		Платунина		14.06.84
Утв.		Певзнер		13.06.84

ГС100.00 001

Лист монтажный

Лит.	Масса	Масштаб
А	5.0	1:4

Лист | Листов 1

Лист Б-ПН10ГОСТ19903-74 / ВСт3пс6ГОСТ14637-79

СОЮЗГИПРОВОДХОЗ им. Е.Е. Алексеевского г. Москва

Копировал: Формат А4

Формат	Зона	Поз.	Обозначение	Наименование	Кол.	Примечание
				Документация		
А3			ГС 100.03.000 СБ	Сборочный чертёж		
				Детали		
А4		1	ГС 100.03.001	Накладка	2	
А4		2	ГС 100.03.002	Накладка	1	
А4		3	ГС 100.03.003	Накладка	1	
А4		4	ГС 100.03.004	Уплотнение	1	
		5	-01	Уплотнение	1	
А4		6	ГС 100.03.005	Уплотнение	1	
Б4		7	ГС 100.03.006	Уплотнение		
				Пластина I, лист		
				ТМКЩ-С 10×30×944		
				ГОСТ 7338-77	1	0.5 кг
Б4		8	ГС 100.03.007	Уплотнение		
				Пластина I, лист		
				ТМКЩ-С 10×30×1010		
				ГОСТ 7338-77	2	1.0 кг
Б4		9	ГС 100.03.008	Уплотнение		
				Пластина I, лист		
				ТМКЩ-С 10×60×944		
				ГОСТ 7338-77	1	1.0 кг

Подп. и дата | Инв. № дубл. | Взам. инв. № | Подп. и дата | Инв. № подл.

Изм.	Лист	№ докум.	Подп.	Дата
Разраб.		Лазарев		13.06.84
Пров.		Тимошенко		13.06.84
ГИП		Певзнер		13.06.84

ГС 100.03.000

Затвор

Лит.	Лист	Листов
А	1	2

ПТО "Ереванпромстальконструкция" им. Е.Е. Алексеевского г. Москва

Копировал: Чернышева Формат А4

Формат	Зона	Поз.	Обозначение	Наименование	Кол.	Примечание
				Стандартные изделия		
		10		Болт М12×40.46.02		
				ГОСТ 7796-70	38	
		11		Гайка М12.4.02		
				ГОСТ 5915-70	38	
		12		Шайба 12.65Г.02		
				ГОСТ 6402-70	38	
				Переменные данные для исполнений:		
				ГС 100.03.000		
				Сборочные единицы		
А3		13	ГС 100.03.100	Металлоконструкция	1	
				ГС 100.03.000-01		
				Сборочные единицы		
А3		13	ГС 100.03.100-01	Металлоконструкция	1	

Подп. и дата | Инв. № дубл. | Взам. инв. № | Подп. и дата | Инв. № подл.

Изм.	Лист	№ докум.	Подп.	Дата

ГС 100.03.000

Лист 2

Копировал: Чернышева Формат А4

ГС100.03.000СБ

Рис 1

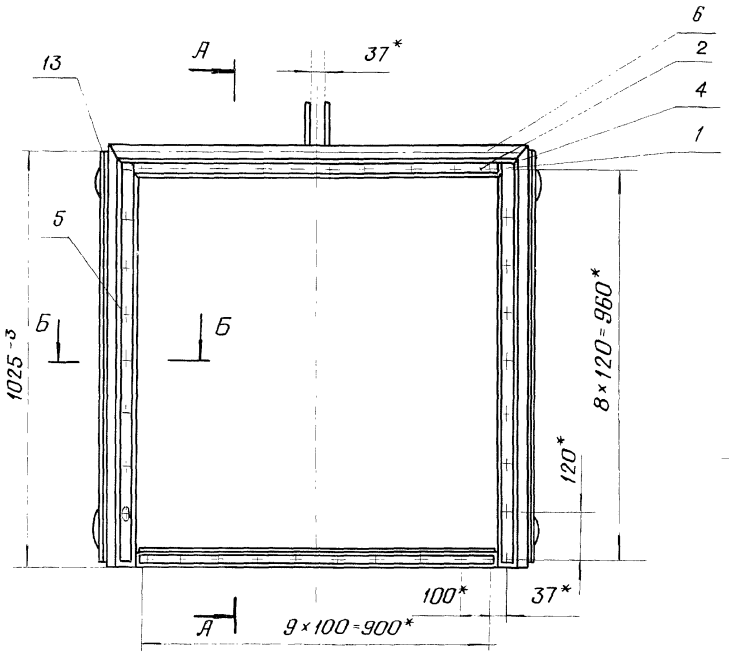

А-А

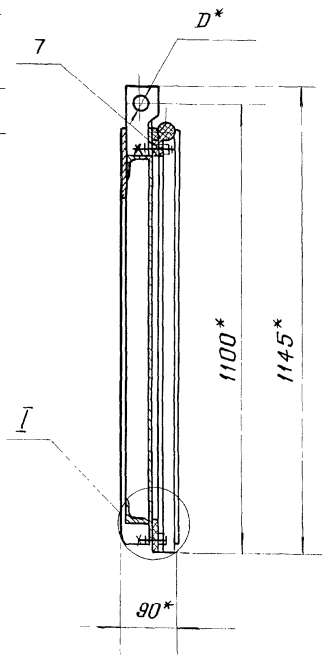

Б-Б
М 1:2

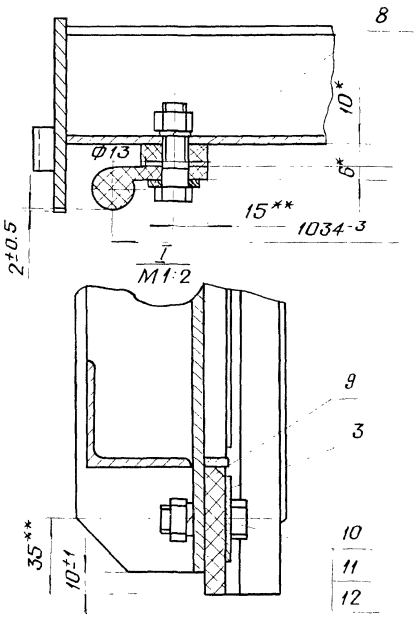

Обозначение	Рис.	D* мм
ГС100.03.000	1	24
-01	2	22

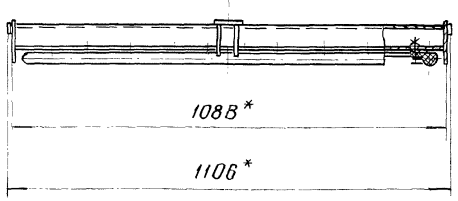

Рис. 2

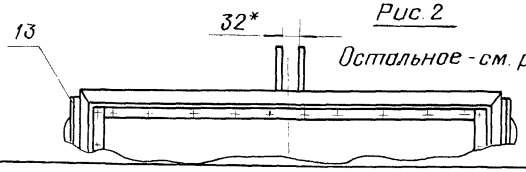

Остальное - см. рис. 1

1.* Размеры для справок

2.** Размеры выдержать, выполнив отверстия ф13в резиновых уплотнениях поз. 4.5.6.7.8; 9 по накладкам 1,2,3

3. Стыки уплотнений поз. 4.5.6 вулканизировать

Изм.	Лист	№ докум.	Подп.	Дата
Разраб.		Лазарев		19.06.84
Пров.		Тимошенко		13.06.84
Т. контр.				
ГИП		Певзнер		13.06.84
Н. контр.		Платунина		13.06.84
Утв.		Советов		13.06.84

ГС100.03.000СБ

Затвор
Сборочный чертёж

Лит.	Масса	Масштаб
А	61	1:10
Лист	Листов 1	

СОЮЗГИПРОВОДХОЗ им. Е.Е. Алексеевского г. Москва

Копировал:

Формат А3

Перв. примен.

Справ. №

Подп. и дата

Инв. № дубл.

Взам. инв. №

Подп. и дата

Инв. № подл.

ГС100.01.004

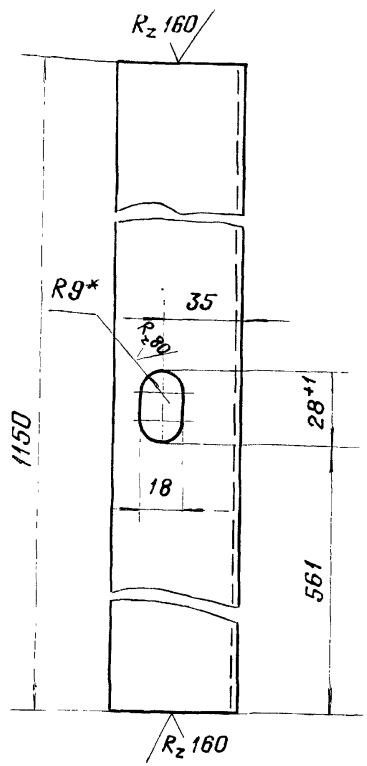

1. * Размер для справок
2. Неуказанные предельные отклонения размеров:

отверстий - H14
остальных - $\pm\frac{IT14}{2}$

Изм.	Лист	№ докум.	Подп.	Дата	ГС100.01.004			
Разраб.		Лазарев		13.06.84	Ригель	Лит.	Масса	Масштаб
Пров.		Тимошенко		13.06.84		А	11.9	1:2
Т. контр.						Лист	Листов 1	
Н. контр.		Платунина		13.06.84	Швеллер 12П ГОСТ 8240-72 / Вст3пс6 ГОСТ 535-79	СОЮЗГИПРОВОДХОЗ им. Е.Е. Алексеевского г. Москва		
Утв.		Певзнер		13.06.84				

Формат А4

Серия 3.820.2-43 Выпуск 8

Справ. №

Перв. примен.

Подп. и дата | Инв. № дубл. | Взам. инв. № | Подп. и дата | Инв. № подл.

ГС100.03.001

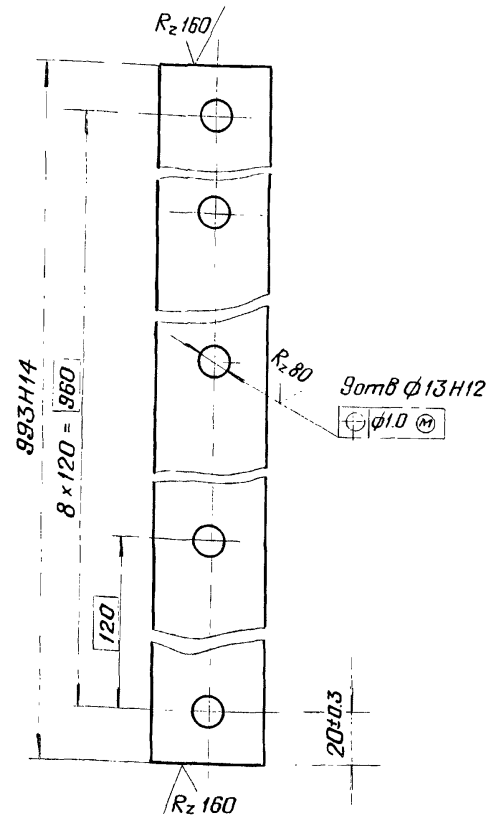

Изм.	Лист	№ докум.	Подп.	Дата	ГС100.03.001			
Разраб.		Лазарев		13.06.84	Накладка	Лит.	Масса	Масштаб
Пров.		Тимошенко		13.06.84		А	0.5	1:2
Т. контр.						Лист	Листов 1	
Н. контр.		Платунина		13.06.84	Лента 3×25 Бст3пс ГОСТ 6009-74	СОЮЗГИПРОВОДХОЗ им. Е.Е. Алексеевского г. Москва		
Утв.		Певзнер		13.06.84				

Формат А4

ГС 100.03.002

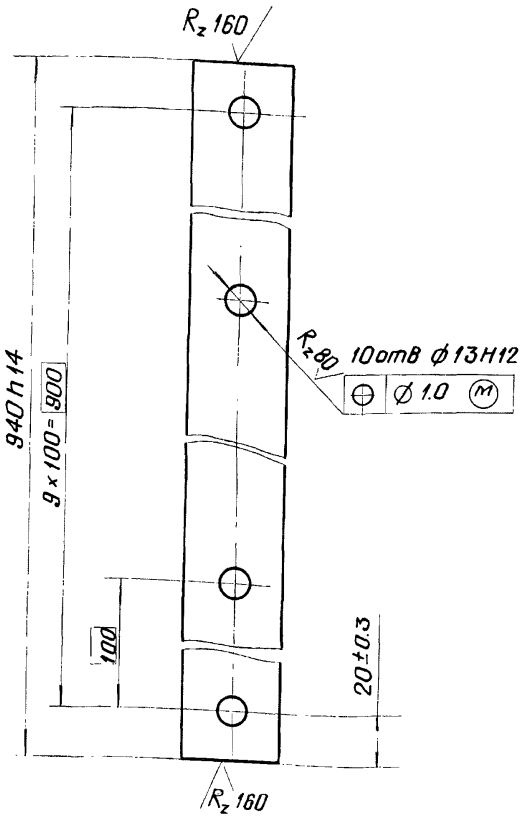

Изм.	Лист	№ докум.	Подп.	Дата
Разраб.		Лазарев		13.06.84
Пров.		Тимошенко		13.06.84
Т. контр.				
Н. контр.		Платунина		14.06.84
Утв.		Певзнер		13.06.84

ГС 100.03.002

Накладка

Лит.	Масса	Масштаб
А	0.5	1:2

Лист | Листов 1

Лента 3×25Б Ст3 пс ГОСТ 6009-74

СОЮЗГИПРОВОДХОЗ им. Е.Е. Алексеевского г. Москва

Копировал: Формат А4

Перв. примеч. | Справ. № | Подп. и дата | Инв. № дубл. | Взам. инв. № | Подп. и дата | Инв. № подл.

Серия 3.820.2-43 Выпуск 8

ГС 100.03.003

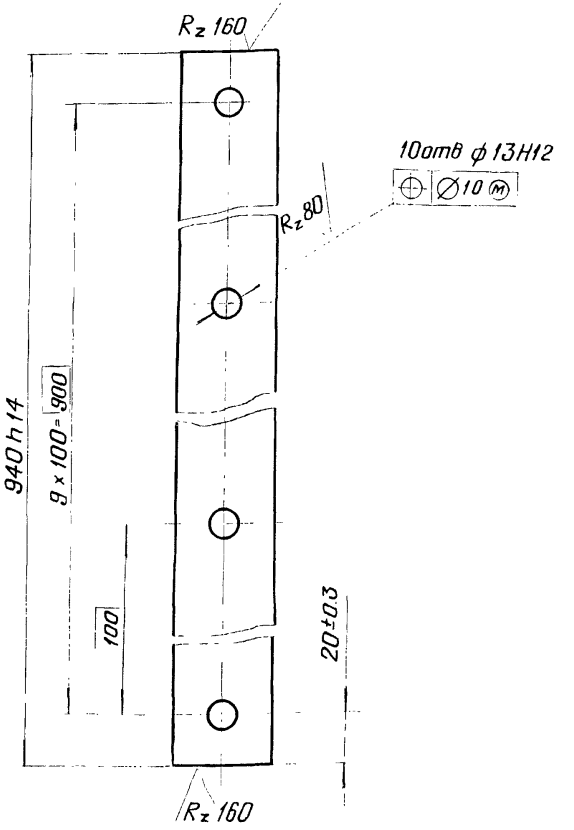

Изм.	Лист	№ докум.	Подп.	Дата
Разраб.		Лазарев		13.06.84
Пров.		Тимошенко		13.06.84
Т. контр.				
Н. контр.		Платунина		14.06.84
Утв.		Певзнер		13.06.84

ГС 100.03.003

Накладка

Лит.	Масса	Масштаб
А	1.1	1:2

Лист | Листов 1

Полоса Б 2 4×40 ГОСТ 103-76 / ВСт3пс6 ГОСТ 535-79

СОЮЗГИПРОВОДХОЗ им. Е.Е. Алексеевского г. Москва

Копировал: Формат А4

Перв. примеч. | Справ. № | Подп. и дата | Инв. № дубл. | Взам. инв. № | Подп. и дата | Инв. № подл.

ГС100.03.004

ГС100.03.004 изображено
ГС 100.03.004-01-зеркальное отражение

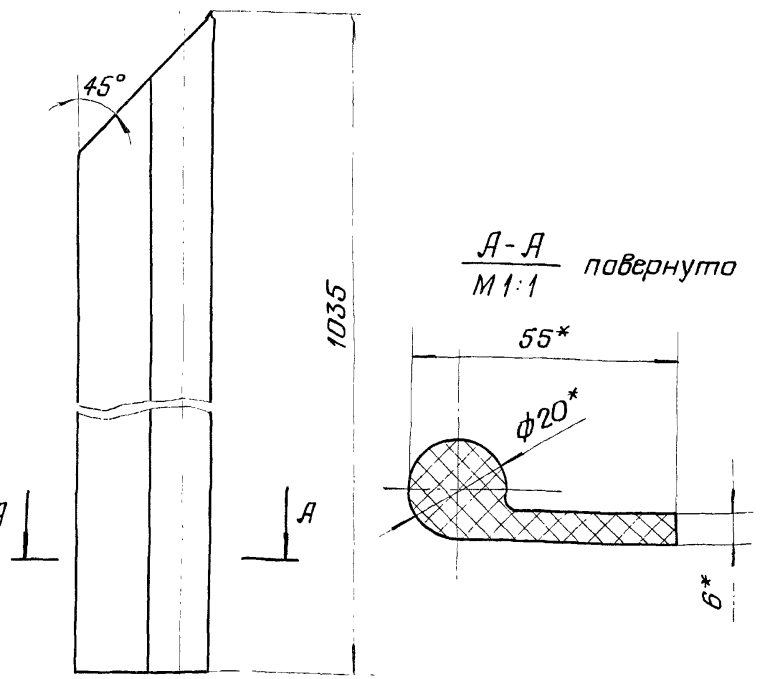

* Размеры для справок

Изм	Лист	№ докум.	Подп.	Дата
Разраб.		Лазарев		13.06.84
Пров.		Тимошенко		13.06.84
Т. контр.				
Н. контр.		Платунина		14.06.84
Утв.		Певзнер		13.06.84

ГС 100.03.004

Уплотнение

Лит.	Масса	Масштаб
А	0.6	1:2

Лист | Листов 1

Резина тип II б
ТУ38-105417-83

СОЮЗГИПРОВОДХОЗ
им. Е.Е. Алексеевского
г. Москва

Копировал: Формат А4

Серия 3.820.2-43 Выпуск 8

Перв. примеч. | Справ. № | Подп. и дата | Инв. № дубл. | Взам. инв. № | Подп. и дата | Инв. № подл.

ГС100.03.005

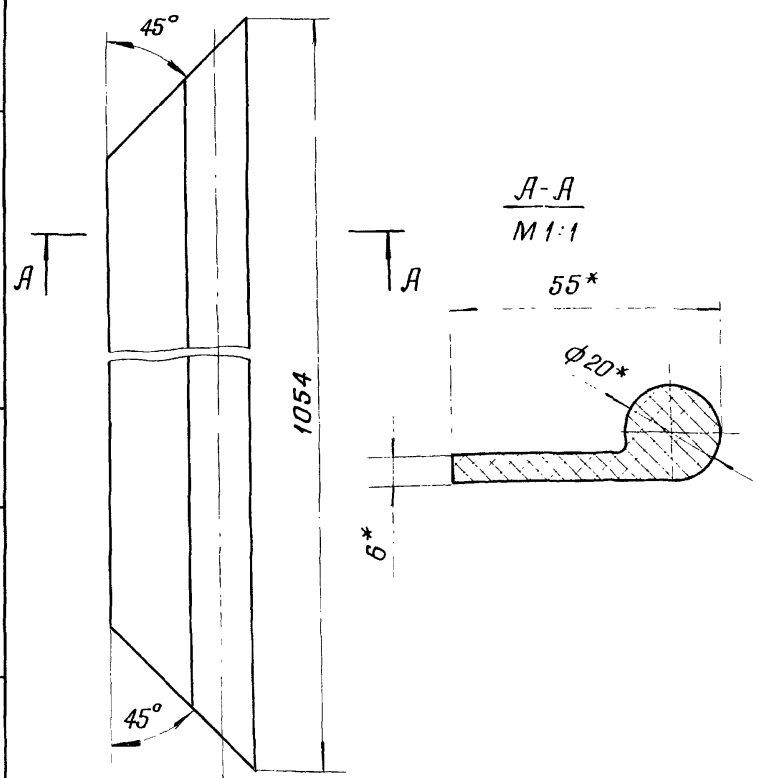

* Размеры для справок

Изм	Лист	№ докум.	Подп.	Дата
Разраб.		Лазарев		13.06.84
Пров.		Тимошенко		13.06.84
Т. контр.				
Н. контр.		Платунина		14.06.84
Утв.		Певзнер		13.06.84

ГС 100.03.005

Уплотнение

Лит.	Масса	Масштаб
А	0.6	1:2

Лист | Листов 1

Резина тип II б
ТУ38-105417-83

СОЮЗГИПРОВОДХОЗ
им. Е.Е. Алексеевского
г. Москва

Копировал: Формат А4

Серия 3.820.2-43 Выпуск 8

Формат	Зона	Поз.	Обозначение	Наименование	Кол.	Примечание
				Документация		
А3			ГС100.03.100СБ	Сборочный чертёж		
				Детали		
А4		1	ГС100.03.101	Обшивка	1	
А4		2	ГС100.03.102	Отбой	4	
А4		3	ГС100.03.103	Ребро	1	
Б4		4	ГС100.03.104	Ребро торцевое		
				Полоса $\frac{Б\text{-}2\ 4\times90\ ГОСТ103\text{-}76}{ВСт3пс6\ ГОСТ535\text{-}79}$		
				$\ell=(1005-3)$ мм	2	5.7кг
Б4		5	ГС100.03.105	Накладка		
				Полоса $\frac{Б\text{-}2\ 4\times70\ ГОСТ103\text{-}76}{ВСт3пс6\ ГОСТ535\text{-}79}$		
				$\ell=(180\pm1)$ мм	1	0.4кг
Б4		6	ГС100.03.106	Упор		
				Полоса $\frac{Б\text{-}2\ 4\times12\ ГОСТ103\text{-}76}{ВСт3пс6\ ГОСТ535\text{-}79}$		
				$\ell=(940-2)$ мм	1	0.35кг
Б4		7	ГС100.03.107	Ригель		
				Уголок $\frac{Б\text{-}50\times50\times5\ ГОСТ8509\text{-}72}{ВСт3пс6\ ГОСТ535\text{-}79}$		
				$\ell=(1080-3)$ мм	2	8.1кг

Подп. и дата | Инв. № дубл. | Взам. инв. № | Подп. и дата | Инв. № подл.

Изм.	Лист	№ докум.	Подп.	Дата
Разраб.	Лазарев			13.06.84
Пров.	Титошенко			13.06.84
ГИП	Лебзнер			13.06.84
Н. контр.	Платунина			13.06.84
Утв.	Советов			13.06.84

ГС100.03.100

Металлоконструкция

Лит.	Лист	Листов
А	1	2

СОЮЗГИПРОВОДХОЗ им. Е.Е. Алексеевского г. Москва

Копировал: Формат А4

Серия 3.820.2-43 Выпуск 8

Формат	Зона	Поз.	Обозначение	Наименование	Кол.	Примечание
				Переменные данные для исполнений:		
				ГС100.03.100		
				Детали		
А4		8	ГС100.03.108	Подвеска	2	
				ГС100.03.100-01		
				Детали		
А4		8	ГС100.03.108-01	Подвеска	2	

Подп. и дата | Инв. № дубл. | Взам. инв. № | Подп. и дата | Инв. № подл.

Изм.	Лист	№ докум.	Подп.	Дата

ГС100.03.100

Лист 2

Копировал: Формат А4

ГС 100.03.100СБ

Рис. 1

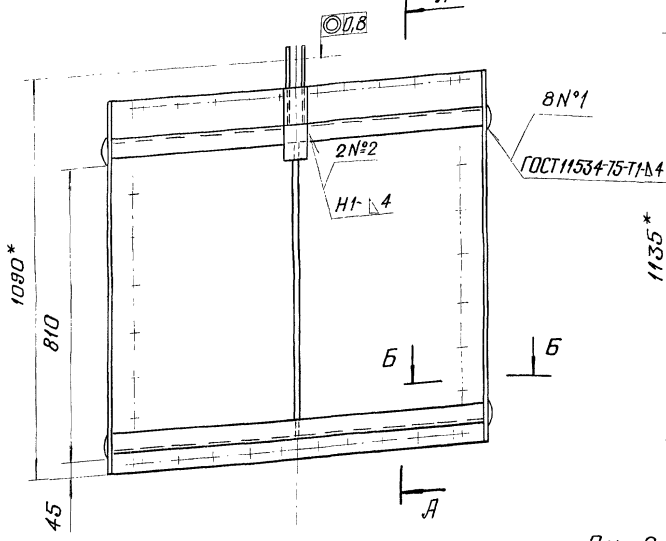

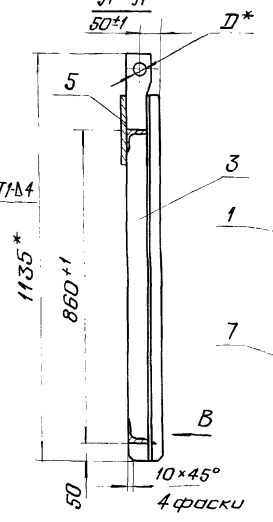

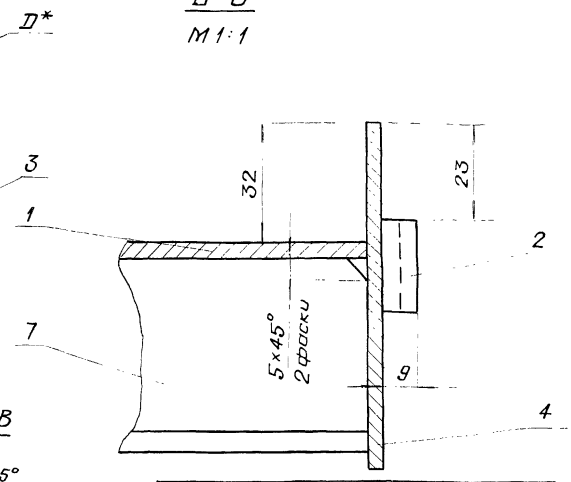

Обозначение	Рис.	Д*, мм
ГС 100.03.100	1	24
-01	2	22

Рис. 2

Остальное см.-рис 1

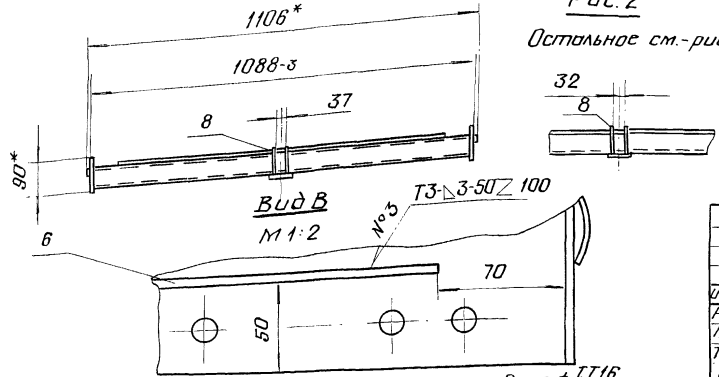

1.* Размеры для справок

2. Сварка по ГОСТ 5264-80 электродом Э42 ГОСТ 9467-75

3. Сварку вести швом Т1-△4 по контуру прилегания свариваемых деталей, кроме швов, указанных на чертеже

4. Неуказанные предельные отклонения размеров по $\pm \frac{IT16}{2}$, шероховатость поверхности, обрабатываемых без чертежа, после обрезки – Rz 160

Изм.	Лист	№ докум.	Подп.	Дата
Разраб.		Лазарев		13.06.84
Пров.		Тимошенко		13.06.84
Т. контр.				
ГИП		Певзнер		13.06.84
Н. контр.		Плотунина		14.06.84
Утв.		Советов		13.08.84

ГС100.03.100СБ

Металлоконструкция
Сборочный чертёж

Лит.	Масса	Масштаб
А	52	1:10

Лист	Листов 1

СОЮЗГИПРОВОДХОЗ
им. Е.Е. Алексеевского
г. Москва

Копировал: Гуртин

Формат А3

Инв. № подл. | Подп. и дата | Взам. инв. № | Инв. № дубл. | Подп. и дата

Перв. примен.

Справ. №

Ст. инж. Соколов 1984 г.

ГС 100.03.101

(√)

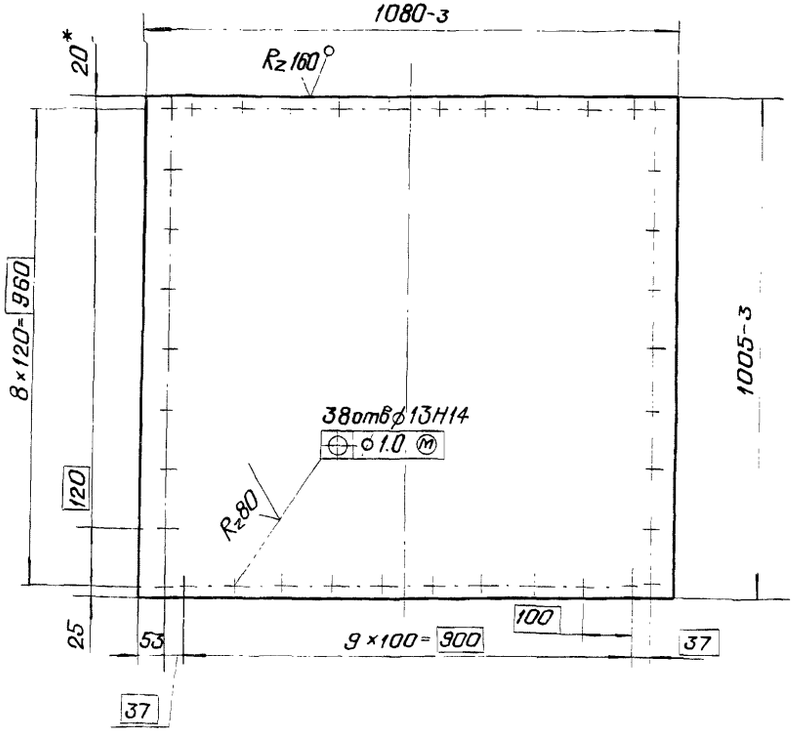

1.* Размер для справок

2. Неуказанные предельные отклонения размеров по $\pm\frac{IT14}{2}$

Изм.	Лист	№ докум.	Подп.	Дата	ГС 100.03.101			
Разраб.		Лазарев		13.06.84	Обшивка	Лит.	Масса	Масштаб
Пров.		Тимошенко		13.06.84		А	34	1:10
Т. контр.						Лист	Листов 1	
Н. контр.		Платунина		14.06.84	Лист Б-ПН4 ГОСТ 19903-74 / ВСт3пс6 ГОСТ 14637-79	СОЮЗГИПРОВОДХОЗ им. Е.Е. Алексеевского г. Москва		
Утв.		Певзнер		13.06.84				

Копировал: Чуран Формат А4

Серия 3.820.2-43 Выпуск 8

Справ. № | Перв. примен.

Подп. и дата | Инв. № дубл. | Взам. инв. № | Подп. и дата | Инв. № подл.

ГС 100.03.102

(√)

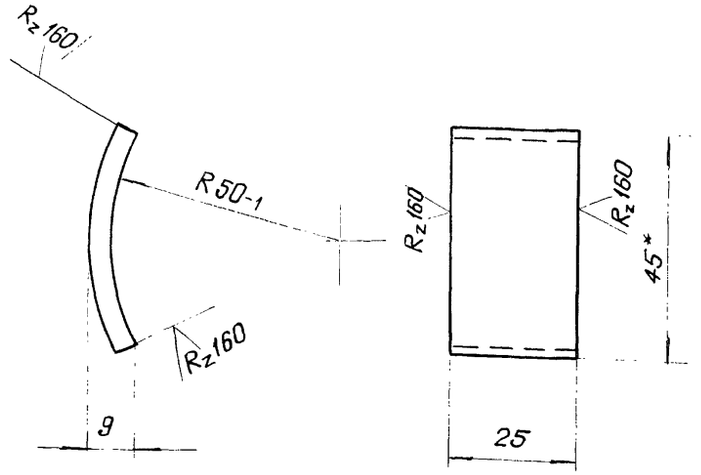

1.* Размер для справок

2. Неуказанные предельные отклонения размеров по $\pm\frac{IT14}{2}$

Изм.	Лист	№ докум.	Подп.	Дата	ГС 100.03.102			
Разраб.		Лазарев		13.06.84	Отбой	Лит.	Масса	Масштаб
Пров.		Тимошенко		13.06.84		А	0.1	1:1
Т. контр.						Лист	Листов 1	
Н. контр.		Платунина		14.06.84	Лист Б-ПН4 ГОСТ 19903-74 / ВСт3пс6 ГОСТ 14637-79	СОЮЗГИПРОВОДХОЗ им. Е.Е. Алексеевского г. Москва		
Утв.		Певзнер		13.06.84				

Копировал: Чуран Формат А4

ГС 100.03.103

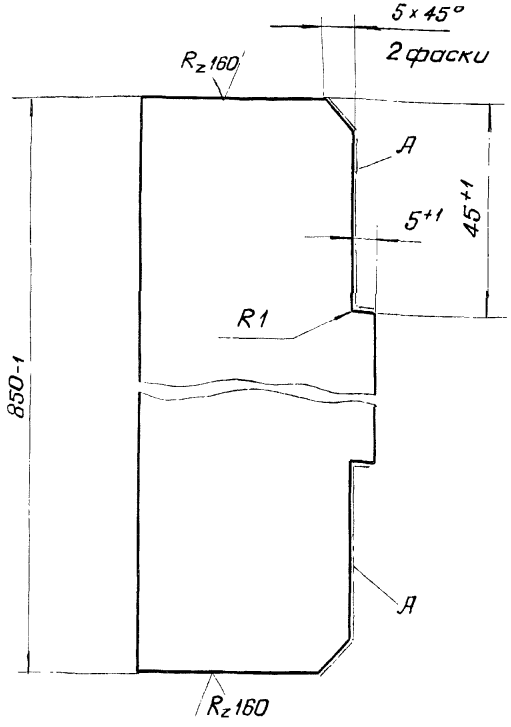

Шероховатость поверхностей А - Rz 160

Изм.	Лист.	№ докум.	Подп.	Дата
Разраб.		Лазарев		13.06.84
Пров.		Титашенко		13.06.84
Т. контр.				
Н. контр.		Платунина		14.06.84
Утв.		Певзнер		13.06.84

ГС 100.03.103

Ребро

Лит.	Масса	Масштаб
А	1.3	1:1
Лист	Листов 1	

Полоса Б-2.4х50 ГОСТ 103-76 / Вст3пс6 ГОСТ 535-79

СОЮЗГИПРОВОДХОЗ им. Е.Е. Алексеевского г. Москва

Копировал: Чуич Формат А4

ГС 100.03.108

Выпуск 8

Серия 3.820.2-43

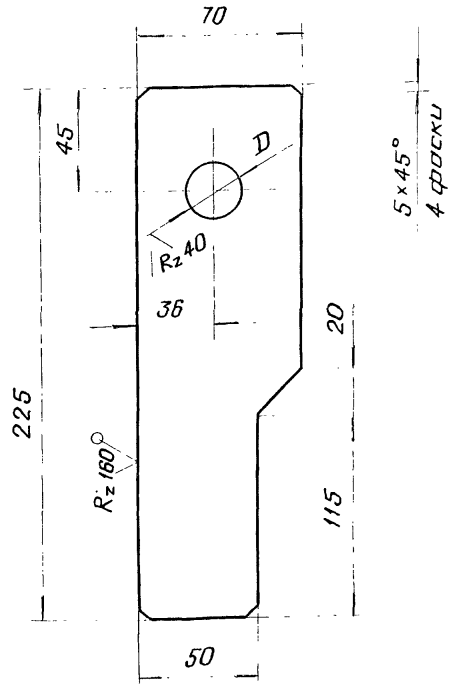

Обозначение	D, мм
ГС 100.03 108	24 H12
-01	22 H12

Неуказанные предельные отклонения размеров по $\pm \frac{IT14}{2}$

Изм.	Лист	№ докум.	Подп.	Дата
Разраб.		Лазарев		13.06.84
Пров.		Титашенко		13.06.84
Т. контр.				
Н. контр.		Платунина		14.06.84
Утв.		Певзнер		13.06.84

ГС 100.03.108

Подвеска

Лит.	Масса	Масштаб
А	1.0	-
Лист	Листов 1	

Лист Б-ПН10 ГОСТ 19903-74 / Вст3пс6 ГОСТ 14637-79

СОЮЗГИПРОВОДХОЗ им. Е.Е. Алексеевского г. Москва

Копировал: Чуич Формат А4

Перв. примен.

Справ. №

Подп. и дата

Инв. № дубл.

Взам. инв. №

Подп. и дата

Инв. № подл.

Серия 3.820.2-43 Выпуск 8

Формат	Зона	Поз.	Обозначение	Наименование	Кол.	Примечание
				Документация		
А3			ГС 100У. 01. 000 СБ	Сборочный чертёж		
				Детали		
А4		1	ГС 100.02 002	Лист забральный	1	
А4		2	ГС 100 У. 01. 001	Скоба	8	
Б4		3	ГС 100 У. 01. 002	Порог		
				Швеллер 12П ГОСТ 8240-72 / Вст3пс6 ГОСТ 535-79		
				ℓ=(1150±2) мм	1	12 кг
Б4		4	ГС 100У. 01. 003	Накладка		
				Полоса Б-24×25 ГОСТ 103-76 / 08Х17Т-Б ГОСТ 5949-75		
				ℓ=(2050±2) мм	2	3.3 кг
Б4		5	ГС 100У. 01. 004	Стойка		
				Уголок Б-63×63×5 ГОСТ 8509-72 / Вст3пс6 ГОСТ 535-79		
				ℓ=(2560±3) мм	2	24.6 кг
Б4		6	ГС 100У. 01. 005	Стойка		
				Уголок Б-63×40×5 ГОСТ 8510-72 / Вст3пс6 ГОСТ 535-79		
				ℓ=(2560±3) мм	2	20 кг
Б4		7	ГС 100У. 01. 006	Накладка		
				Полоса Б-210×50 ГОСТ 103-76 / Вст3пс6 ГОСТ 535-79		
				ℓ=(50±0.5) мм	2	0.4 кг

Подп. и дата | Инв. № дубл. | Взам. инв. № | Подп. и дата | Инв. № подл.

Изм.	Лист	№ докум.	Подп.	Дата
Разраб.		Шаталов		13.06.84
Пров.		Тимошенко		13.06.84
ГИП		Певзнер		13.06.84
Н контр.		Платунина		14.06.84
Утв.		Мишустин		13.06.84

ГС 100У. 01. 000

Рама прислонная

Лит.	Лист	Листов
А	1	2

СОЮЗГИПРОВОДХОЗ им. Е.Е. Алексеевского г. Москва

Копировал: Чуич Формат А4

Серия 3.820.2-43 Выпуск 8

Формат	Зона	Поз.	Обозначение	Наименование	Кол.	Примечание
Б4		8	ГС 100У. 01. 007	Накладка		
				Полоса Б-216×50 ГОСТ 103-76 / Вст3пс6 ГОСТ 535-79		
				ℓ=(50±0.5) мм	2	0.6 кг
Б4		9	ГС 100У. 01. 008	Накладка		
				Полоса Б-212×30 ГОСТ 103-76 / Вст3пс6 ГОСТ 535-79		
				ℓ=(1000-1) мм	1	2.8 кг
				Переменные данные для исполнений:		
				ГС 100У. 01. 000		
				Детали		
Б4		10	ГС 100У. 01. 009	Ригель		
				Швеллер 12П ГОСТ 8240-72 / Вст3пс6 ГОСТ 535-79		
				ℓ=(1150±2) мм	2	24 кг
				ГС 100У. 01. 000-01		
				Детали		
А4		10	ГС 100. 01. 004	Ригель	2	

Подп. и дата | Инв. № дубл. | Взам. инв. № | Подп. и дата | Инв. № подл.

Изм.	Лист	№ докум.	Подп.	Дата

ГС 100У. 01 000

Лист 2

Копировал: Чуич Формат А4

ГС 100У.01.000СБ

Рис.1

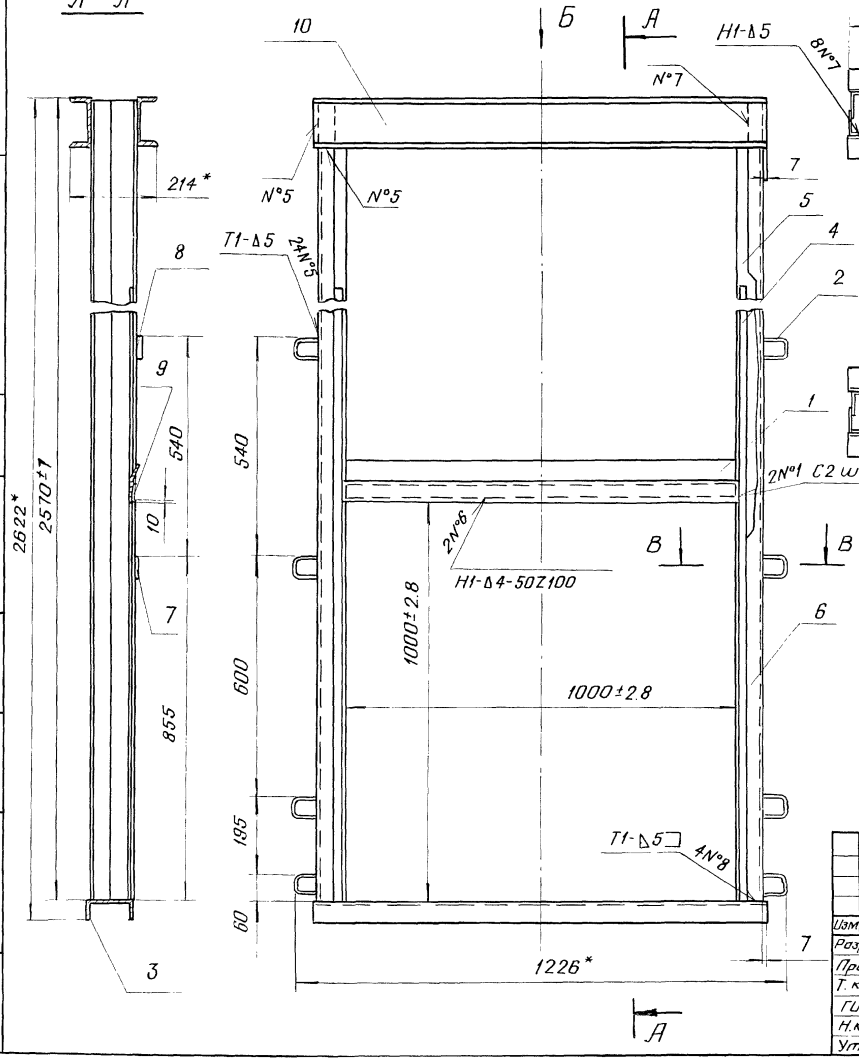

Вид Б

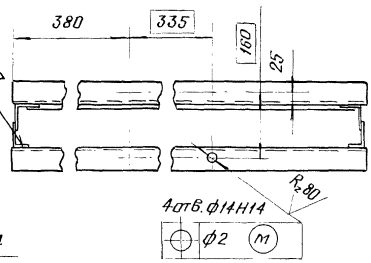

Рис. 2

Остальное - см. рис 1

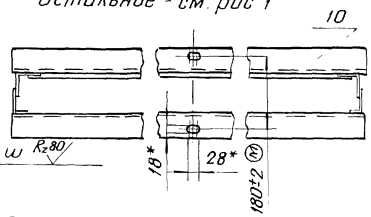

В - В

М1:2

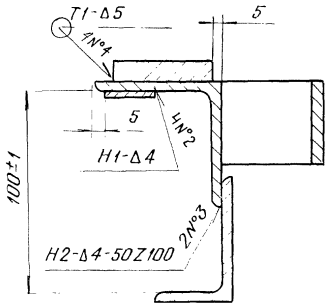

Обозначение	Рис.
ГС 100 У. 01. 000	1
-01	2

1 * Размеры для справок

2 Сварка по ГОСТ 5264-80 электродом Э42 ГОСТ 9467-75

3. Сварку швов N°1, N°2, N°6 выполнить электродом Э10Х17Т ГОСТ 10052-76

4. Шероховатость поверхности деталей, выполненных без чертежа, после обрезки Rz160

5. Неуказанные предельные отклонения размеров по $\pm\frac{IT16}{2}$

Изм	Лист	№ докум.	Подп.	Дата
Разраб.		Шаталов		13.06.84
Пров.		Тимошенко		13.06.84
Т. контр.				
ГИП		Певзнер		13.06.84
Н. контр.		Платунина		14.06.84
Утв.		Мишустин		13.06.84

ГС 100У.01 000СБ

Рама прислонная

Сборочный чертёж

Лит.	Масса	Масштаб
А	92.8	1:10

Лист | Листов 1

Союзгипроводхоз им. Е.Е. Алексеевского г. Москва

Копировал: Гераш

Формат А3

Инв. № подл. | Подп. и дата | Взам. инв. № | Инв. № дубл. | Подп. и дата | Справ. № | Перв. примеч.

ГС 100.02.002

$R_z 160$

Развёртка

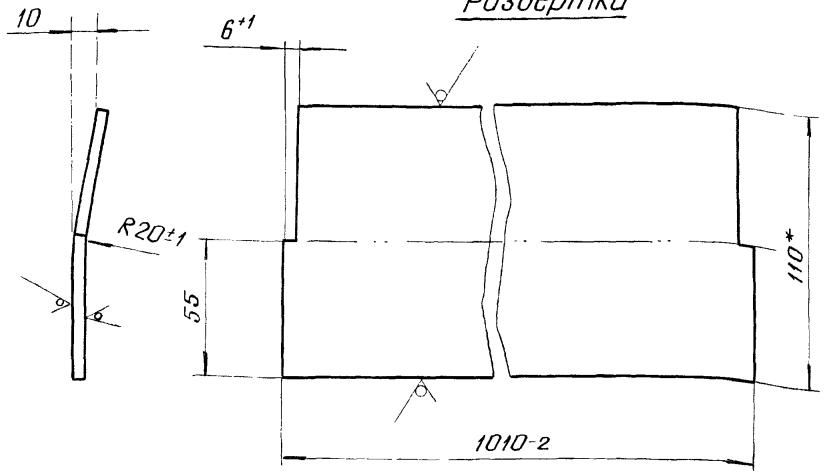

1.* Размеры для справок

2. Неуказанные предельные отклонения размеров по $\pm\frac{IT14}{2}$

Изм.	Лист.	№ докум.	Подп.	Дата
Разраб.		Лазарев		13.06.84
Пров.		Титошенко		13.06.84
Т. контр.				
Н. контр.		Платунина		14.06.84
Утв.		Певзнер		13.07.84

ГС100.02.002

Лист забральный

Лит.	Масса	Масштаб
А	3.5	1:2
Лист	Листов 1	

Полоса $\frac{Б\text{-}2.4\times110\ ГОСТ\ 103\text{-}76}{08\text{Х}17\text{Т-}Б\ ГОСТ\ 5949\text{-}75}$

СОЮЗГИПРОВОДХОЗ им. Е.Е. Алексеевского г. Москва

Копировал

Формат А4

Серия 3.820.2-43 Выпуск 8

Перв. примен.

Справ. №

Подп. и дата

Инв. № дубл.

Взам. инв. №

Подп. и дата

Инв. № подл.

ГС 100У.01.001

$R_z 160$

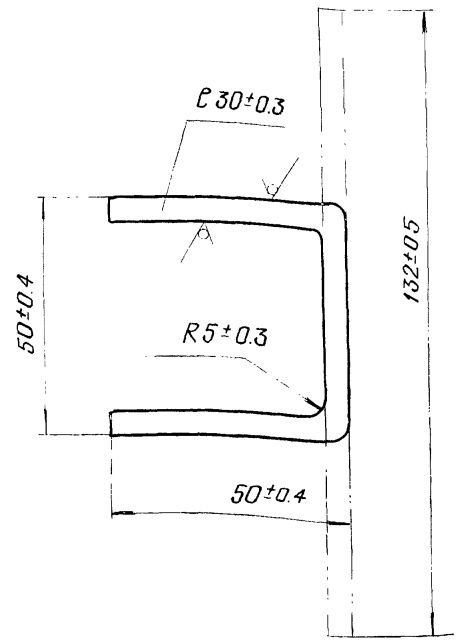

*Размер для справок

Изм.	Лист.	№ докум.	Подп.	Дата
Разраб.		Шаталов		13.6.84
Пров.		Титошенко		13.06.84
Т. контр.				
Н. контр.		Платунина		14.06.84
Утв.		Певзнер		13.06.84

ГС100У.01.001

Скоба

Лит.	Масса	Масштаб
А	0.2	1:1
Лист	Листов 1	

Лист $\frac{Б\text{-}ПН5\ ГОСТ\ 19903\text{-}74}{ВСт3пс6\ ГОСТ\ 14637\text{-}79}$

СОЮЗГИПРОВОДХОЗ им. Е.Е. Алексеевского г. Москва

Копировал

Формат А4

Серия 3.820.2-43 Выпуск 8

Перв. примен.

Справ. №

Подп. и дата

Инв. № дубл.

Взам. инв. №

Подп. и дата

Инв. № подл.

ГС 100У.02.000ГЧ

Серия 5.820.2-43 Выпуск 0

Перв. примен.

Справ. №

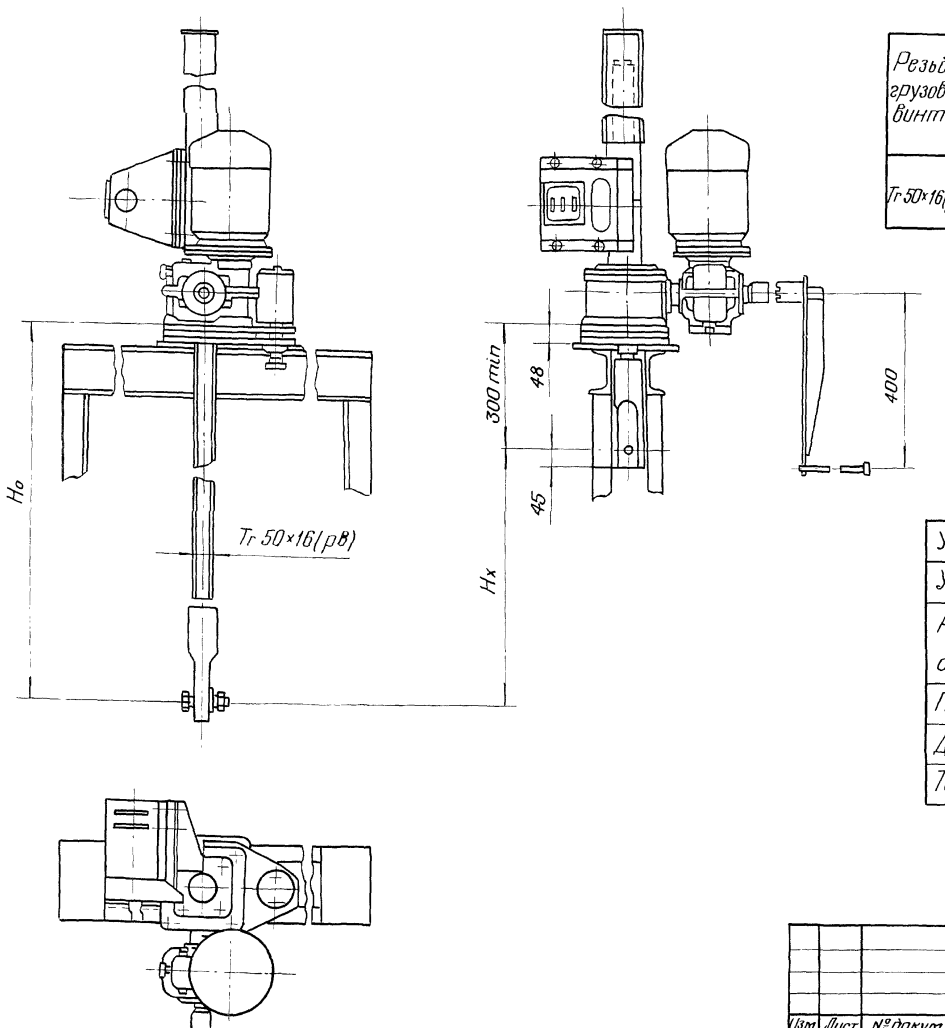

Техническая характеристика Таблица 1

Резьба грузового винта	Усилие, тс: тяговое Т	Усилие, тс: посадки П	Ho наиб., М	Электродвигатель АИС71А6У1 исполн М302	Станция управления электроприводом	Усилие на рукоятке при Т, кг	Время подъёма затвора на 1м, мин: электродвигателем	Время подъёма затвора на 1м, мин: вручную
Тг 50×16(р8)	1	1	2.93	n=920 об/мин N-0.4 квт	ЯАЯ5401-2174У1	6	3	8

Данные на заказ по затвору Таблица 2

Усилие посадочное потребное, тс	Пз	0.72
Усилие регулировки грузового реле, тс	Р	0.72
Расстояние от подошвы подъёмника до оси опущенного затвора, м	Ho	1.528
Полный ход затвора, м	Hx	1.05
Датчик ДПМ1. Шаг грузового винта	р	8
Теоретическая масса подъёмника, кг	Q	92.1

Изм.	Лист	№ докум.	Подп.	Дата
Разраб.		Шаталов		13.6.84
Пров.		Титошенко		13.06.84
Т. контр.				
ГИП		Певзнер		13.06.84
Н. контр.		Платунина		13.06.84
Утв.		Мишустин		13.06.84

ГС 100У.02.000ГЧ

Подъёмник одновинтовой с электроприводом грузоподъёмностью 1тс марки 1ЭВ габаритный чертеж

Лит.	Масса	Масштаб
А	см. табл.2	—

Лист	Листов 1

СОЮЗГИПРОВОДХОЗ им. Е.Е. Алексеевского г. Москва

Копировал

Формат А3

Инв. № подл. | Подп. и дата | Взам. инв. № | Инв. № дубл. | Подп. и дата

ГС 100У 03 000ГЧ

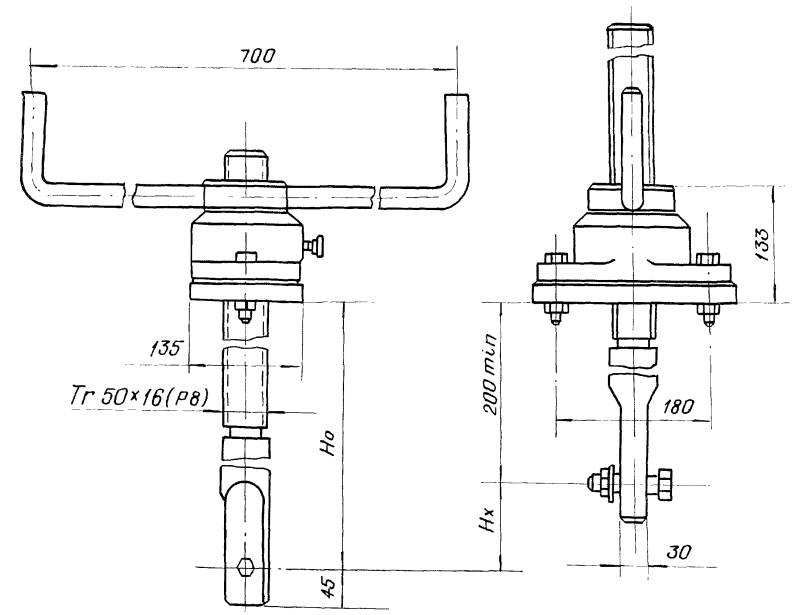

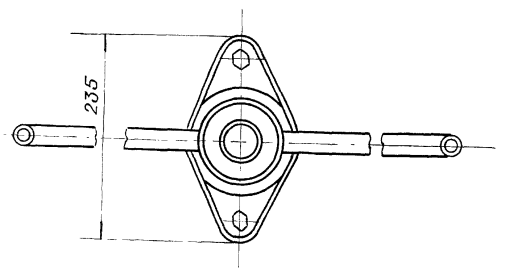

Техническая характеристика

Таблица 1

Резьба грузового винта	Исполн 26.058.ПВ020.000 подъём, посадка и дожим на шарико-подшипнике		Но наиб., м	Усилие на рукоятке при Т, Н	Время подъёма затвора на 1м, мин
	Усилие, тс				
	Тяговое Т	Посадочное П			
Тг50×16(Р8)	1.0	1.0	2.9	20	2.5

Данные на заказ по затвору

Таблица 2

Усилие посадки потребное, тс	Пз	0.72
Расстояние от подошвы подъёмника до оси опущенного затвора, м	Но	1.47
Полный ход затвора, м	Нх	1.05
Теоретическая масса подъёмника	Q	39

Изм.	Лист	№ докум.	Подп.	Дата
Разраб.		Шаталов		13.6.84
Пров.		Тимошенко		13.06.84
Т. контр.				
ГИП		Певзнер		13.06.84
Н контр.		Плотунинна		13.06.84
Утв.		Мишустин		13.06.84

ГС 100У 03 000ГЧ

Подъёмник одновинтовой с ручным приводом грузоподъемностью 1тс марки 1В

Габаритный чертёж

Лит.	Масса	Масштаб
А	см табл. 2	
Лист	Листов 1	

СОЮЗГИПРОВОДХОЗ им. Е.Е. Алексеевского г. Москва

Копировал: Чернич

Формат А3

Серия 3.820.2-43 Выпуск 0

Перв. примен.

Справ. №

Подп. и дата

Инв. № дубл.

Взам. инв. №

Подп. и дата

Инв. №

gost.e-ecolog.ru