Типовая документация на конструкции, изделия и узлы зданий и сооружений

Серия 3.820.2-43

Затворы глубинные плоские скользящие

Выпуск 7

Рабочие чертежи затворов ГС100-150, ГС100-200, ГС100-250

gost.e-ecolog.ru

Типовая документация на конструкции, изделия и узлы зданий и сооружений

Серия 3.820.2-43

Затворы глубинные плоские скользящие

Выпуск 7

Рабочие чертежи затворов ГС100-150, ГС100-200, ГС100-250

Разработана
институтом „Союзгипроводхоз"
в/о „Союзводпроект"
Минводхоза СССР

Утверждена и введена в действие с 01.01.1985 г.
Минводхозом СССР
протокол № 558 от 19.03.1984 г.

Главный инженер института А.Ф. Кондратьев
Главный инженер проекта А.Л. Певзнер

Серия 3.820.2-43 Выпуск 7

Содержание

Обозначение	Наименование	Стр.
ГС 100.00.000	Затвор ГС для отверстий 100×100 см	3
ГС 100.00.001	Лист монтажный	5
ГС 100.00.000СБ	Затвор ГС для отверстий 100×100 см. Сборочный чертеж	6
ГС 100.00.000ВС	Затвор ГС для отверстий 100×100 см. Ведомость спецификаций	8
ГС 100.00.000 ВП	Затвор ГС для отверстий 100×100 см. Ведомость покупных изделий	9
ГС 100.01.000	Марка верхняя	10
ГС 100.01.000СБ.	Марка верхняя. Сборочный чертеж	11
ГС 100.01.001	Пластина	12
ГС 100.01.007	Ригель	12
ГС 100.02.000	Марка нижняя	13
ГС 100.02.001	Пластина	14
ГС 100.02.000СБ	Марка нижняя. Сборочный чертеж	15
ГС 100.02.002	Лист забральный	16
ГС 100.02.003	Ребро	16
ГС 100.03.000	Затвор	17
ГС 100.03.000СБ	Затвор. Сборочный чертеж	18
ГС 100.02.004	Балка	19
ГС 100.03.001	Накладка	19
ГС 100.03.002	Накладка	20
ГС 100.03.003	Накладка	20
ГС 100.03.004	Уплотнение	21
ГС 100.03.005	Уплотнение	21
ГС 100.03.100	Металлоконструкция	22
ГС 100.03.100СБ	Металлоконструкция. Сборочный чертеж	23
ГС 100.03.101	Обшивка	24
ГС 100.03.102	Отбой	24
ГС 100.03.103	Ребро	25
ГС 100.03.108	Подвеска	25
ГС 100.04.000ГЧ	Подъемник одновинтовой с электроприводом груз. 2.5 тс марки 2.5ЭВ. Габаритный чертеж	26
ГС 100.05.000ГЧ	Подъемник одновинтовой с ручным приводом груз. 2.5 тс марки 2.5В. Габаритный чертеж	27
ГС 100.06.000ГЧ	Подъемник одновинтовой с электроприводом груз. 1.0 тс марки 1ЭВ. Габаритный чертеж	28
ГС 100.07.000ГЧ	Подъемник одновинтовой с ручным приводом груз. 1.0 тс марки 1В. Габаритный чертеж	29

Инв.№ подл. | Подпись и дата | Взам. инв.№ | Инв.№ дубл. | Подпись и дата

Инв. № дубл.	Подпись и дата	Взам. инв. №	Инв. № дубл.	Подпись и дата

Серия 3.820.2-43 Выпуск 7

Формат	Зона	Поз.	Обозначение	Наименование	Кол. на исполнение ГС 100.00.000 —	01	02	03	04	05	Примечание
				Документация							
А3			ГС 100.00.000СБ	Сборочный чертеж	Х	Х	Х	Х	Х	Х	
А4			ГС 100.00.000ВС	Ведомость спецификаций	Х	Х	Х	Х	Х	Х	
А3			ГС 100.00.000ВП	Ведомость покупных изделий	Х	Х	Х	Х	Х	Х	
А3			ГС 100.04.000 Г4	Подъемник одновинтовой с электроприводом грузоподъемностью 2.5 тс марки 2.5ЭВ							
				Габаритный чертеж	Х						

Шифр	Лист
ГС100-250Э	
ГС100-250Р	
ГС100-200Э	
ГС100-200Р	
ГС100-160Э	
ГС100-160Р	

Изм.	Лист	№ докум.	Подп.	Дата
Разраб.	Лозарев			06.06.84
Пров.	Тимошенко			07.06.84
ГИП	Певзнер			07.06.84
Н. контр.	Платунина			11.06.84
Утв.	Советов			21.06.84

ГС 100.00.000

Затвор ГС для отверстий 100×100 см

Лит.	Лист	Листов
А	1	5

Союзгипроводхоз имени Е.Е. Алексеевского г. Москва

Копировал: Аст Формат: А4

Инв. № подл.	Подпись и дата	Взам. инв. №	Инв. № дубл.	Подпись и дата

Серия 3.820.2-43 Выпуск 7

Формат	Зона	Поз.	Обозначение	Наименование	Кол. на исполнение ГС 100.00.000 —	01	02	03	04	05	Примечание
А3			ГС 100.04.000-01 Г4	Подъемник одновинтовой с электроприводом грузоподъемностью 2.5 тс марки 2.5ЭВ							
				Габаритный чертеж			Х				
А3			ГС 100.05.000 Г4	Подъемник одновинтовой с ручным приводом грузоподъемностью 2.5 тс марки 2.5В							
				Габаритный чертеж		Х					
			-01	Подъемник одновинтовой с ручным приводом грузоподъемностью 2.5 тс марки 2.5В							
				Габаритный чертеж				Х			
А3			ГС 100.06.000 Г4	Подъемник одновинтовой с электроприводом грузоподъемностью 1 тс марки 1ЭВ							
				Габаритный чертеж					Х		

Изм.	Лист	№ докум.	Подп.	Дата

ГС 100.00.000

Лист 2

Копировал: Аст Формат: А4

Формат	Зона	Поз.	Обозначение	Наименование	Кол. на исполнение ГС 100.00.000 —	01	02	03	04	05					Примечание
А3			ГС 100.07.000Г4	Подъемник одновинтовой											
				с ручным приводом											
				груз. 1тс марки 1В											
				Габаритный чертеж						X					
				Сборочные единицы											
А4		1	ГС 100.01.000	Марка верхняя	1	1	1	1							
			-01	Марка верхняя					1						
			-02	Марка верхняя						1					
А4		2	ГС 100.02.000	Марка нижняя	1	1									
			-01	Марка нижняя			1	1							
			-02	Марка нижняя					1	1					
А4		3	ГС 100.03.000	Затвор	1	1	1	1							
			-01	Затвор					1	1					

Формат	Зона	Поз.	Обозначение	Наименование	Кол. на исполнение ГС 100.00.000 —	01	02	03	04	05					Примечание
А4		4	26.058.ПВ.100.00	Подъемник одновинтовой											
				с электроприводом											
				груз. 2.5тс марки 2.5ЭВ	1		1								Серия 3.820.2-44
А4			26.058.ПВ.030.000	Подъемник одновинтовой											
				с ручным приводом											
				груз. 2.5тс марки 2.5В		1		1							Серия 3.820.2-44
А4			26.058.ПВ.090.000	Подъемник одновинтовой											
				с электроприводом											
				груз. 1тс марки 1ЭВ					1						Серия 3.820.2-44
А4			26.058.ПВ.020.000	Подъемник одновинтовой											
				с ручным приводом											
				груз. 1тс марки 1В						1					Серия 3.820.2-44
				Детали											
А4		5	ГС 100.00.001	Лист монтажный	1	1	1	1	1						

Инв. № подл.	Подпись и дата	Взам. инв. №	Инв. № дубл.	Подпись и дата

Серия 3.820.2-43 Выпуск 7

Формат	Зона	Поз.	Обозначение	Наименование	Кол. на исполнение ГС 100.00.000 —	01	02	03	04	05					Примечание
				Стандартные изделия											
		6		Болт М12×35.46.02											
				ГОСТ 7798-70	4	4	4	4	4						
		7		Гайка М12.4.02											
				ГОСТ 5915-70	4	4	4	4	4						
		8		Шайба 12.65Г.02											
				ГОСТ 6402-70	4	4	4	4	4						
		9		Шайба 16.65Г.02											
				ГОСТ 6402-70						2					
		10		Шайба 16.01.02											
				ГОСТ 11371-78						2					

Изм.	Лист	№ докум.	Подп.	Дата	ГС 100.00.000	Лист 5

Копировал: Формат: А4

Инв. № подл.	Подпись и дата	Взам. инв. №	Инв. № дубл.	Подпись и дата

Серия 3.820.2-43 Выпуск 7

Неуказанные предельные отклонения размеров по $\pm\frac{IT14}{2}$

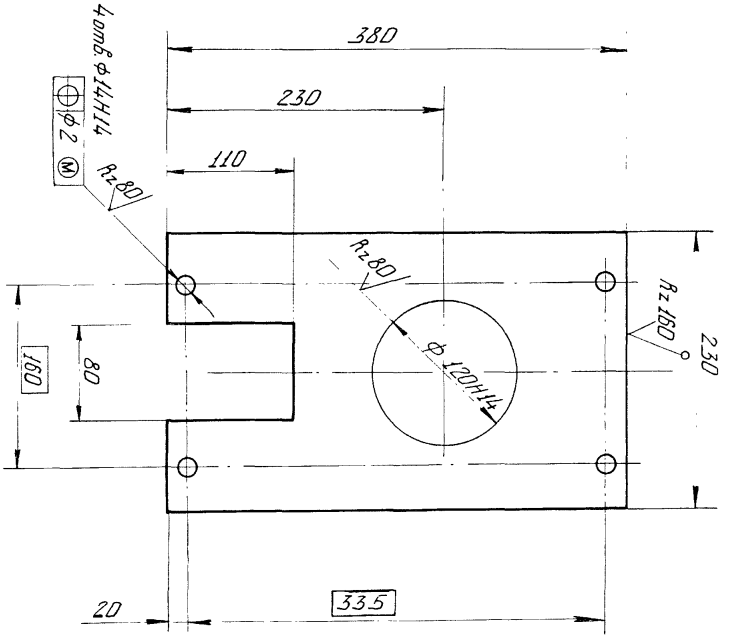

Н. контр.	Пахомкина				ГС 100.00.001			
Утв.	Пеззнер							
Изм.	Лист	№ докум.	Подп.	Дата				
Разраб.	Лазарев			06.84	Лист монтажный			
Пров.	Тимошенко			06.84				
Т. контр.								

Б-ПН10 ГОСТ 19903-74
ВСт3пс6 ГОСТ 14637-79

Лит.	Масса	Масштаб
А		1:4
Лист	Листов 1	

Союзгипроводхоз имени Е.Е. Алексеевского, г. Москва

Копировал: Формат: А4

ГС 100.00.000СБ

Серия 3.820.2-43 Выпуск 7

А–А

Рис. 1

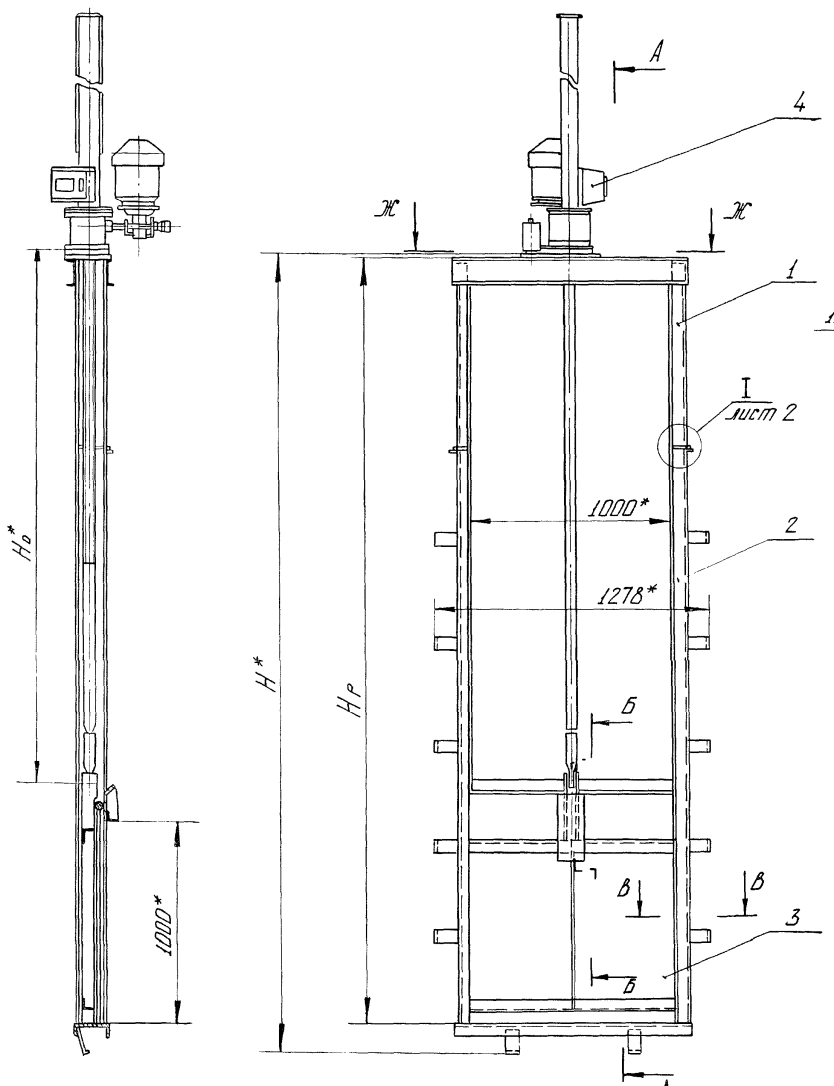

Обозначение	Рис.	Шифр	Напор, см	Размеры, мм			Подземник.	Масса, кг
				Н*	Но*	Но		
ГС 100.00.000	1	ГС100-250э	250	3866	2658	3700±8	2.5ЭВ	324.6
–01	2	ГС100-250р	250	3866	2620	3700±8	2.5В	290
–02	1	ГС100-200э	200	3266	2058	3100±7	2.5ЭВ	294.7
–03	2	ГС100-200р	200	3266	2020	3100±7	2.5В	260
–04	1	ГС100-150э	150	1666	1558	2600±7	1ЭВ	260
–05	3	ГС100-150р	150	1656	1500	2600±7	1В	196.2

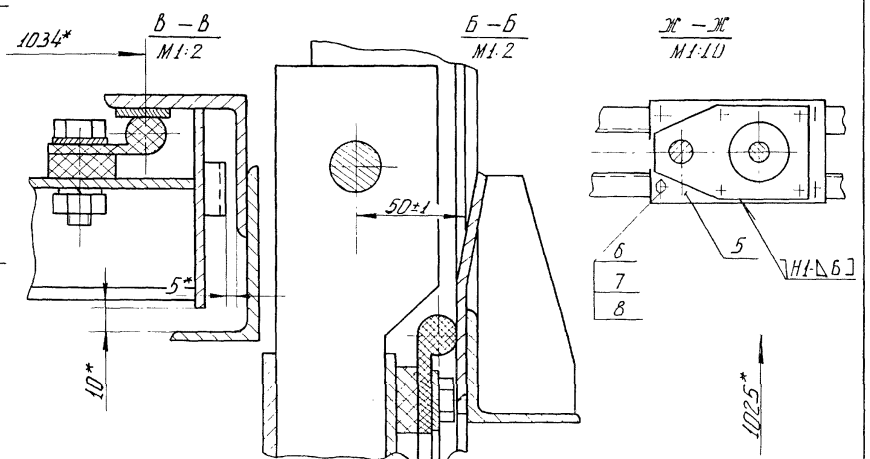

1.*Размеры для справок

2.Сварку выполнить по ГОСТ 5264-80 электродом Э42 ГОСТ 9467-75

3. Но - расстояние от подошвы подземника до оси опущенного затвора.

4. Неуказанные технические требования по ТУ 33 163 84

Изм.	Лист	№ докум.	Подп.	Дата
Разраб.		Лазарев		06.06.84
Пров.		Тимошенко		07.06.84
Т. контр.				
ГИП		Певзнер		07.06.84
Н. контр.		Платунина		11.06.84
Утв.		Советов		

ГС 100.00.000СБ

Затвор ГС для отверстий 100×100 см

Сборочный чертеж

Лит.	Масса	Масштаб
А	см. табл.	—

Лист 1 Листов 2

Союзгипроводхоз имени Е.Е. Алексеевского

Копировал:

Инв. № подл. | Подпись и дата | Взам. инв. № | Инв. № дубл. | Подпись и дата

Рис. 2

Остальное - см. рис. 1, лист 1

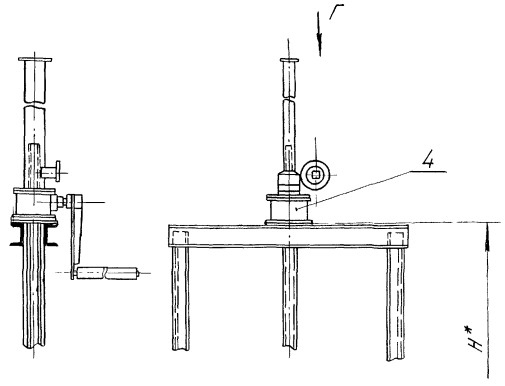

Вид Г

М1:10

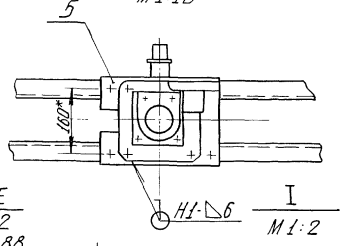

Рис. 3

М1:10

Остальное - см. рис. 1, лист 1

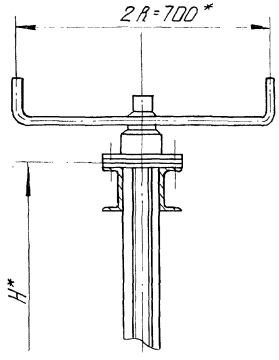

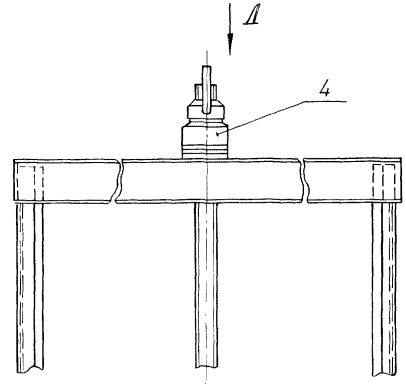

Вид Д

М1:5

Рукоятка повернута

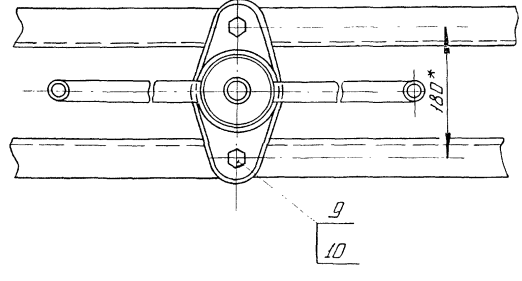

Е-Е

М1:2

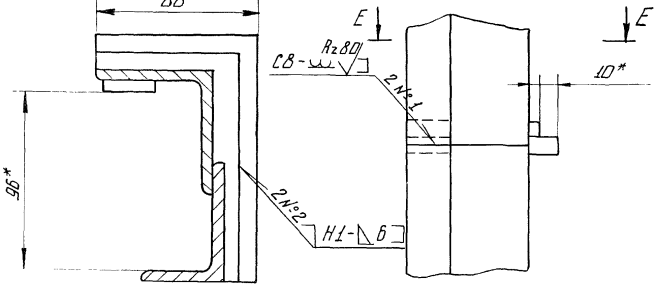

I

М1:2

лист 1

Серия 3.820.2-43 Выпуск 1

Инв.№ подл. | Подпись и дата | Взам.инв.№ | Инв.№ дубл. | Подпись и дата

Инв. № подл.	Подпись и дата	Взам. инв. №	Инв. № дубл.	Подпись и дата

Серия 3.820.2-43 Выпуск 7

Номер строки	Обозначение	Наименование	Для исполнения ГС 100.00.000 —	01	02	03	04	05					Примечание
1	ГС 100.00.000	Затвор ГС для отверстий											
2		100×100 см	X	X	X	X	X	X					
3	ГС 100.01.000	Марка Верхняя	X	X	X	X	X	X					
4	ГС 100.02.000	Марка нижняя	X	X	X	X	X	X					
5	ГС 100.03.000	Затвор	X	X	X	X	X	X					
6	ГС 100.03.100	Металлоконструкция	X	X	X	X	X	X					
7		Ведомость спецификаций											
8		подъемника одновинтового											
9		с электроприводом											
10		груз. 2.5 тс марки 2.5ЭВ											
11		26.058.ПВ.100.000ВС	X		X								
12													
13													

Изм.	Лист	№ докум.	Подп.	Дата
Разраб.		Лазарев		06.06.84
Пров.		Тимошенко		07.06.84
ГИП		Певзнер		07.06.84
Н. контр.		Платинина		07.06.84
Утв.		Советов		07.06.84

ГС.100.00.000ВС

Затвор ГС для отверстий 100×100 см. Ведомость спецификаций.

Лит.	Лист	Листов
А	1	2

Союзгипроводхоз имени Е.Е. Алексеевского г. Москва

Копировал: Формат А4

Инв. № подл.	Подпись и дата	Взам. инв. №	Инв. № дубл.	Подпись и дата

Серия 3.820.2-43 Выпуск 7

Номер строки	Обозначение	Наименование	Для исполнения ГС 100.00.000 —	01	02	03	04	05					Примечание
1		Ведомость спецификаций											
2		подъемника одновинтового											
3		с ручным приводом											
4		груз 2.5 тс марки 2.5В											
5		26.058.ПВ030.000ВС		X		X							
6		Ведомость спецификаций											
7		подъемника одновинтового											
8		с электроприводом											
9		груз. 1тс марки 1ЭВ											
10		26.058.ПВ.090.000ВС					X						
11		Ведомость спецификаций											
12		подъемника одновинтового											
13		с ручным приводом											
14		груз. 1тс марки 1В											
15		26.058.ПВ.020.000ВС						X					
16													
17													

Изм.	Лист	№ докум.	Подп.	Дата

ГС 100.00.000ВС

Лист 2

Копировал: Формат А4

Серия 3.820.2-43 Выпуск 7

Номер строки	Наименование	Код ОКП	Обозначение документа на поставку	Поставщик	Кол. на исполнение ГС 100.00.000 —	01	02	03	04	05					Примечание
1															
2	Крепежные изделия														
3															
4	Болт М12×40.46.02		ГОСТ 7796-70		38	38	38	38	38	38					
5	Болт М12×35.46.02		ГОСТ 7798-70		4	4	4	4	4						
6	Гайка М12.4.02		ГОСТ 5915-70		42	42	42	42	42	38					
7	Шайба 12.65Г.02		ГОСТ 6402-70		42	42	42	42	42	38					
8	Шайба 16.65Г.02		ГОСТ 6402-70							2					
9	Шайба 16.01.02		ГОСТ 11371-78							2					
10			Ведомость покупных изделий подъемника												
11			одновинтового с электроприводом грз. 2,5тс марки 2.5ЭВ												
12			26.058.ПВ.100.000ВП		1		1								
13			Ведомость покупных изделий подъемника												
14			одновинтового с ручным приводом грз. 2,5тс марки 2.5В												
15			26.058.ПВ.030.000ВП			1		1							
16			Ведомость покупных изделий подъемника												
17			одновинтового с электроприводом грз. 1тс марки 1ЭВ												
18			26.058.ПВ.090.000ВП						1						
19			Ведомость покупных изделий подъемника												
20			одновинтового с ручным приводом грз. 1тс марки 1В												
21			26.058.ПВ.020.000ВП							1					
22															
23															
24															
25															
26															
27															

Инв.№ подл. | Подпись и дата | Взам.инв.№ | Инв.№ дубл. | Подпись и дата

Изм.	Лист	N докум.	Подп.	Дата
Разраб.		Лазарев		06.06.84
Пров.		Тимошенко		07.06.84
ГИП		Певзнер		07.06.84
Н. контр.		Плотунина		11.06.84
Утв.		Советов		07.06.84

ГС 100.00.000ВП

Затвор ГС для отверстий 100×100 см

Ведомость покупных изделий.

Лит.	Лист	Листов
А		1

Союзгипроводхоз имени Е.Е. Алексеевского г. Москва

Копировал:

Формат А3

Формат	Зона	Поз.	Обозначение	Наименование	Кол.	Примечание
				Документация		
А3			ГС 100.01.000СБ	Сборочный чертеж		
				Детали		
А4		1	ГС 100.01.001	Пластина	2	
Б4		2	ГС 100.01.002	Стойка		
				Уголок Б-63×63×5 ГОСТ 8509-78 / ВСт3пс6 ГОСТ 535-79		
				$\ell = 1895 \pm 2$ мм	2	8.6 кг
Б4		3	ГС 100.01.003	Стойка		
				Уголок Б-63×40×5 ГОСТ 8510-72 / ВСт3пс6 ГОСТ 535-79		
				$\ell = 1895 \pm 2$ мм	2	7.0 кг
			Переменные данные для исполнений			
				ГС 100.01.000		
				Детали		
Б4		4	ГС 100.01.004	Ригель		
				Швеллер 12П ГОСТ 8240-72 / ВСт3пс6 ГОСТ 535-79		
				$\ell = 11150 \pm 1.3$ мм	2	23.8 кг

Подпись и дата | Инв.№ подл. | Взам. инв.№ | Инв.№ дубл. | Подпись и дата

Изм.	Лист	№ докум.	Подп.	Дата	ГС 100.01.000			
Разраб.	Лазарев			06.06.84	Марка Верхняя	Лит.	Лист 1	Листов 2
Пров.	Тимошенко			07.06.84				
ГИП	Пебзнер			07.06.84		Союзгипроводхоз имени Е.Е. Алексеевского г. Москва		
Н. контр.	Платунина			11.06.84				
Утв.	Советов			07.06.84				

Копировал: А4 Формат: А4

Формат	Зона	Поз.	Обозначение	Наименование	Кол.	Примечание
				ГС 100.01.000-01		
				Детали		
Б4		4	ГС 100.01.005	Ригель		
				Швеллер 12П ГОСТ 8240-72 / ВСт3пс6 ГОСТ 535-79		
				$\ell = 1150 \pm 1.3$ мм	2	23.8 кг
Б4		5	ГС 100.01.006	Полоса		
				Полоса Б-2 4×25 ГОСТ 103-76 / 08Х17Т-Б ГОСТ 5949-75		
				$\ell = 1400 \pm 2$ мм	2	0.6 кг
				ГС 100-01.000-02		
				Детали		
А4		4	ГС 100.01.007	Ригель	2	
Б4		6	ГС 100.01.008	Полоса		
				Полоса Б-2 4×25 ГОСТ 103-76 / 08Х17Т-Б ГОСТ 5949-75		
				$\ell = 1400 \pm 2$ мм	2	0.6 кг

Подпись и дата | Инв.№ подл. | Взам. инв.№ | Инв.№ дубл. | Подпись и дата

Изм.	Лист	№ докум.	Подп.	Дата	ГС 100.01.000	Лист 2

Копировал: А4 Формат: А4

ГС 100.01.000СБ

Выпуск 7

Серия 3.820.2-43

Рис. 1

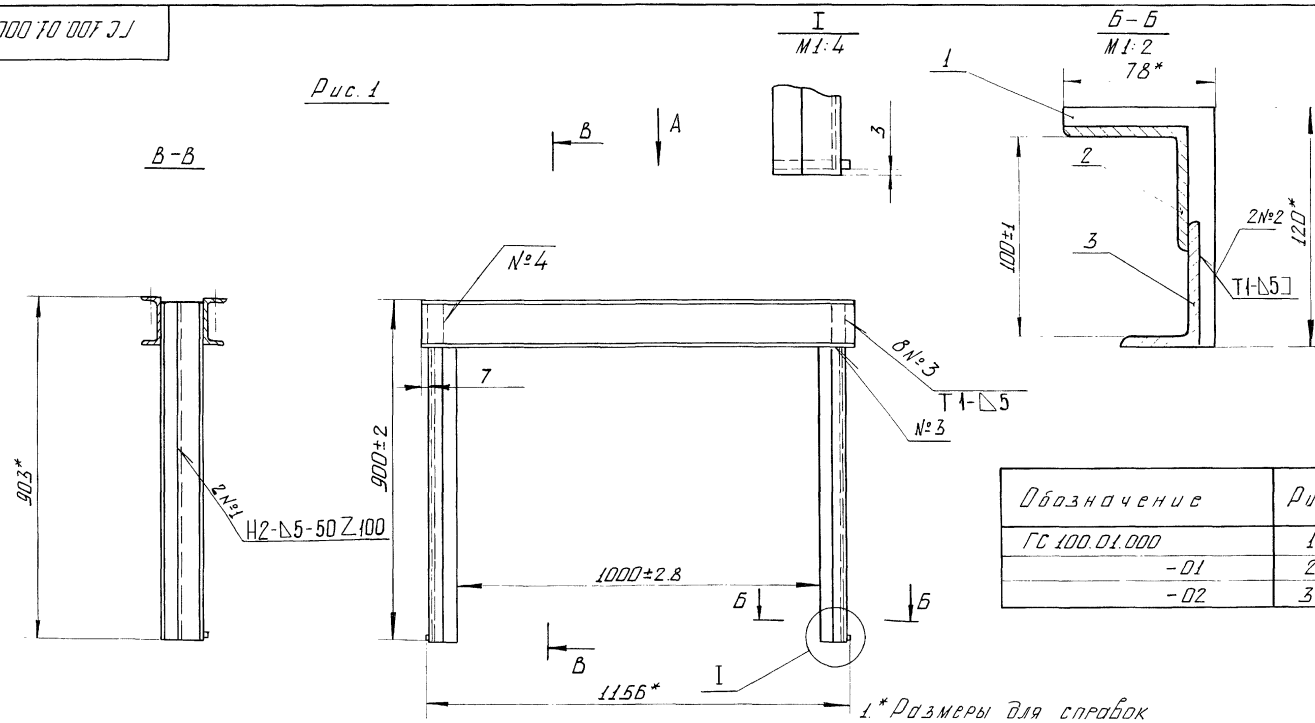

Обозначение	Рис.	Масса кг
ГС 100.01.000	1	40
-01	2	41
-02	3	41

1.* Размеры для справок

2. Сварной шов №5 выполнить электродом Э10Х17Т ГОСТ 10052-75

3. Сварка по ГОСТ 5264-80 электродом Э42 ГОСТ 9467-75

4. Неуказанные предельные отклонения размеров по $\pm \frac{IT16}{2}$

5. Шероховатость поверхности деталей, выполненных без чертежа, после обрезки $R_z 160$

Рис. 2

Остальное см. рис. 1

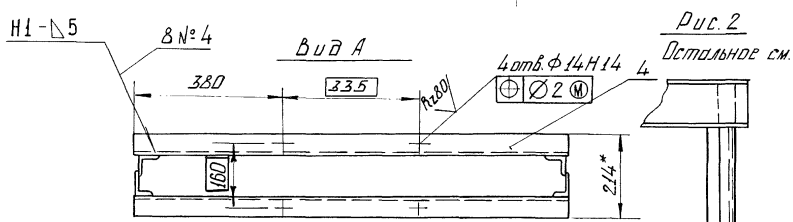

Рис. 3

Остальное см. рис. 2

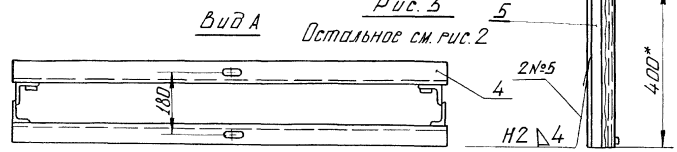

Изм.	Лист	№ докум.	Подп.	Дата
Разраб.		Лазарев		06.06.84
Пров.		Тимошенко		07.06.84
Т. контр.				
ГИП		Певзнер		07.06.84
Н. контр.		Плотунина		11.06.84
Утв.		Советов		04.06.84

ГС 100.01.000СБ

Марка Верхняя. Сборочный чертеж.

Лит.	Масса	Масштаб
А	см. табл.	1:10
Лист	Листов	

Союзгипроводхоз имени Е.Е. Алексеевского г. Москва

Инв. № подл. | Подпись и дата | Взам. инв. № | Инв. № дубл. | Подпись и дата

ГС 100.01.001

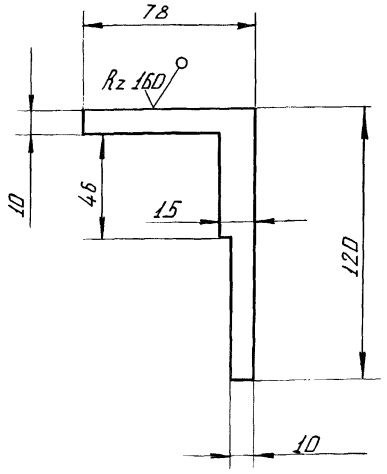

Предельные отклонения размеров по $\pm \frac{IT14}{2}$

Изм.	Лист	N докум.	Подп.	Дата
Разраб.	Лазарев			06.06.84
Пров.	Тимошенко			07.06.84
Т. контр.				
Н. контр.	Плотунина			11.06.84
Утв.	Певзнер			07.06.84

Пластина

Лит.	Масса	Масштаб
А	0.1	1:2

Лист | Листов 1

Лист Б-ПН В ГОСТ 19903-74
В Ст3псБ ГОСТ 14637-79

Союзгипроводхоз имени Е.Е. Алексеевского г. Москва

Копировал: Формат: А4

Серия 3.820.2-43 Выпуск 7

Инв. № подл. | Подпись и дата | Взам. инв. № | Инв. № дубл. | Подпись и дата

ГС 100.01.007

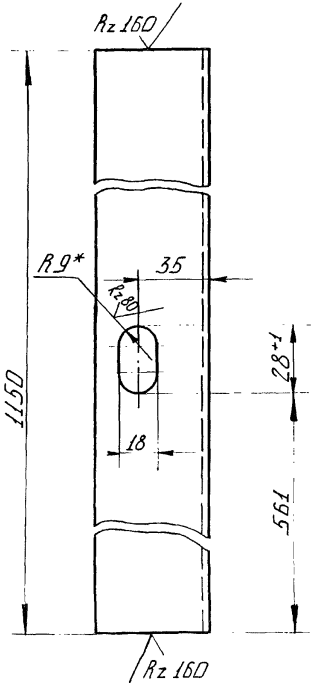

1.* Размер для справок.
2. Неуказанные предельные отклонения размеров:
отверстий - H14
остальных $\pm \frac{IT14}{2}$

Изм.	Лист	N докум.	Подп.	Дата
Разраб.	Лазарев			06.06.84
Пров.	Тимошенко			07.06.84
Т. контр.				
Н. контр.	Плотунина			11.06.84
Утв.	Певзнер			07.06.84

Ригель

Лит.	Масса	Масштаб
А	11.9	1:2

Лист | Листов 1

Швеллер 12П ГОСТ 8240-72
ВСт3пс6 ГОСТ 535-79

Союзгипроводхоз имени Е.Е. Алексеевского г. Москва

Копировал: Формат: А4

Серия 3.820.2-43 Выпуск 7

Инв. № подл. | Подпись и дата | Взам. инв. № | Инв. № дубл. | Подпись и дата

Серия 3.820.2-43 Выпуск 7

Формат	Зона	Поз.	Обозначение	Наименование	Кол.	Примечание
				Документация		
А3			ГС 100.02.000СБ	Сборочный чертеж		
				Детали		
А4		1	ГС 100.02.001	Пластина	2	
А4		2	ГС 100.02.002	Лист забральный	1	
А4		3	ГС 100.02.003	Ребро	1	
А4		4	ГС 100.02.004	Балка	1	
Б4		5	ГС 100.02.005	Порог		
				Швеллер 12П ГОСТ 8240-72 / Вст3пс6 ГОСТ 535-79		
				ℓ=1150±2 мм	1	12.0 кг
Б4		6	ГС 100.02.006	Анкер		
				Полоса Б-2 5×50 ГОСТ 103-76 / Вст3пс6 ГОСТ 535-79		
				ℓ=1160±1 мм	2	0.6 кг
				Переменные данные для исполнений:		
				ГС 100.02.000		
				Детали		
Б4		7	ГС 100.02.007	Полоса		
				Полоса Б-24×25 ГОСТ 103-76 / 08Х17Т-5 ГОСТ 5949-75		
				ℓ=12100±3 мм	2	3.3 кг

Подпись и дата | Инв. № дубл. | Взам. инв. №: | Подпись и дата | Инв. № подл.

Изм.	Лист	№ докум.	Подп.	Дата
Разраб.	Лазарев			06.06.84
Пров.	Тимошенко			07.06.84
ГИП	Певзнер			07.06.84
Н. контр.	Плотникова			11.06.84
Утв.	Советов			07.06.84

ГС 100.02.000

Марка нижняя

Лит.	Лист	Листов
А	1	3

Союзгипроводхоз имени Е.Е. Алексеевского г. Москва

Копировал: Формат: А4

Серия 3.820.2-43 Выпуск 7

Формат	Зона	Поз.	Обозначение	Наименование	Кол.	Примечание
Б4		8	ГС 100.02.008	Анкер		
				Полоса Б-2 5×50 ГОСТ 103-76 / Вст3пс6 ГОСТ 535-79		
				ℓ=1120±1 мм	10	2.3 кг
Б4		9	ГС 100.02.009	Стойка		
				Уголок Б-63×63×5 ГОСТ 8509-72 / Вст3пс6 ГОСТ 535-79		
				ℓ=12796±3 мм	2	26.9 кг
Б4		10	ГС 100.02.010	Стойка		
				Уголок Б-63×40×5 ГОСТ 8510-79 / Вст3пс6 ГОСТ 535-79		
				ℓ=12796±3 мм	2	21.9 кг
				ГС 100.02.000-01		
				Детали		
Б4		7	ГС 100.02.007	Полоса		
				Полоса Б-24×25 ГОСТ 103-76 / 08Х17Т-Б ГОСТ 5949-75		
				ℓ=12100±3 мм	2	3.3 кг
Б4		8	ГС 100.02.008	Анкер		
				Полоса Б-25×50 ГОСТ 103-76 / Вст3пс6 ГОСТ 535-79		
				ℓ=1120±1 мм	8	1.8 кг
Б4		9	ГС 100.02.011	Стойка		
				Уголок Б-63×63×5 ГОСТ 8509-72 / Вст3пс6 ГОСТ 535-79		
				ℓ=12196±2 мм	2	21.1 кг

Подпись и дата | Инв. № дубл. | Взам. инв. №: | Подпись и дата | Инв. № подл.

Изм.	Лист	№ докум.	Подп.	Дата

ГС 100.02.000

Лист 2

Копировал: Формат: А4

Формат	Зона	Поз.	Обозначение	Наименование	Кол.	Примечание
Б4		10	ГС 100.02.012	Стойка		
				Уголок $\frac{Б\text{-}63\times40\times5\ ГОСТ\ 8510\text{-}78}{ВСт.3пс6\ ГОСТ\ 535\text{-}79}$		
				$l = 1219 \pm 2$ мм	2	17.2 кг
				ГС 100.02.000-02		
				Детали		
Б4		7	ГС 100.02.013	Полоса		
				Полоса $\frac{Б\text{-}24\times25\ ГОСТ\ 103\text{-}76}{08Х17Т\text{-}Б\ ГОСТ\ 5949\text{-}75}$		
				$l = 1695 \pm 1$ мм	2	2.6 кг
Б4		8	ГС 100.02.008	Анкер		
				Полоса $\frac{Б\text{-}2\ 5\times50\ ГОСТ\ 103\text{-}76}{ВСт\ 3пс6\ ГОСТ\ 535\text{-}79}$		
				$l = 1120 \pm 1$ мм	6	1.4 кг
Б4		9	ГС 100.02.014	Стойка		
				Уголок $\frac{Б\text{-}63\times63\times5\ ГОСТ\ 8509\text{-}72}{ВСт\ 3пс6\ ГОСТ\ 535\text{-}79}$		
				$l = 1696 \pm 2$ мм	2	16.3 кг
Б4		10	ГС 100.02.015	Стойка		
				Уголок $\frac{Б\text{-}63\times40\times5\ ГОСТ\ 8510\text{-}78}{ВСт\ 3пс6\ ГОСТ\ 535\text{-}79}$		
				$l = 1696 \pm 2$ мм	2	13.3 кг

Инв. № подл. | Подпись и дата | Взам. инв. № | Инв. № дубл. | Подпись и дата

Изм.	Лист	№ докум.	Подп.	Дата

ГС 100.02.000

Лист 3

Копировал: Формат: А4

ГС 100.02.001

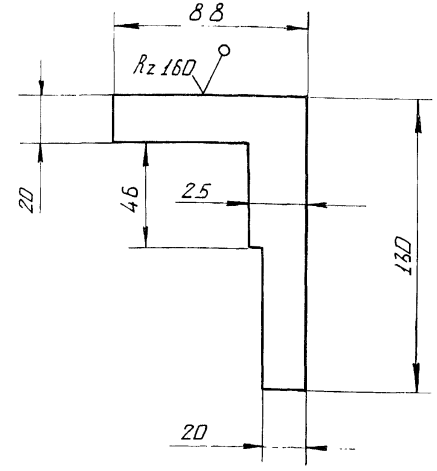

Предельные отклонения размеров по $\pm\frac{IT\ 14}{2}$

Изм.	Лист	№ докум.	Подп.	Дата
Разраб.	Лазарев			06.06.84
Пров.	Тимошенко			07.06.84
Т. контр.				
Н. контр.	Платунина			11.06.84
Утв.	Певзнер			07.06.84

ГС 100.02.001

Пластина

Лист	Листов	Масштаб
А	0.2	1:2
Лист	Листов 1	

Лист Б-ПН8 ГОСТ 19903-74 / ВСт.3пс6 ГОСТ 14637-72

Союзгипроводхоз имени Е.Е. Алексеевского г. Москва

Копировал: Формат: А4

ГС 100.02.000СБ

Рис. 1

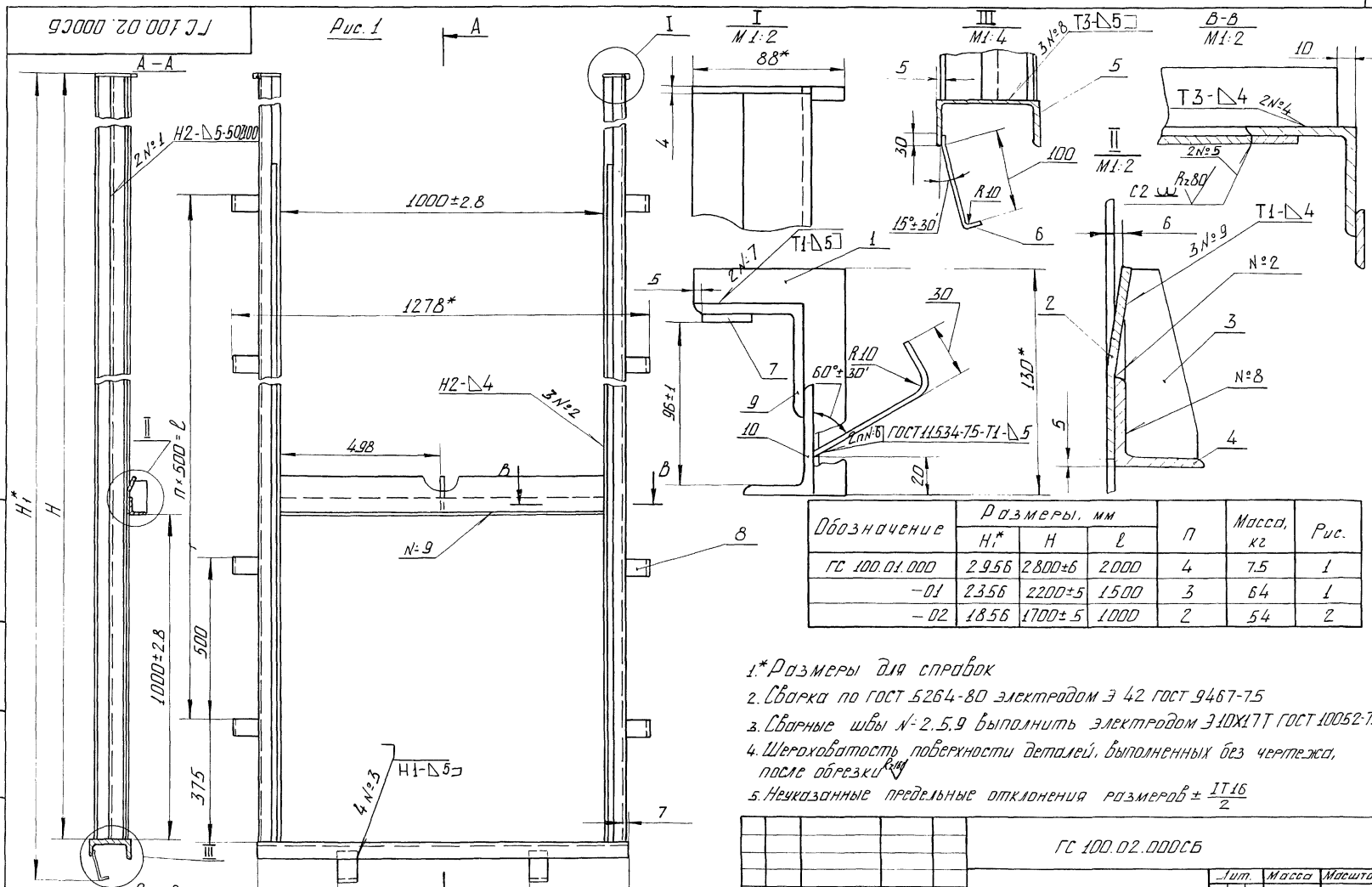

Рис. 2
Остальное см. рис. 1
М1:2

Обозначение	Размеры, мм			n	Масса, кг	Рис.
	H1*	H	ℓ			
ГС 100.01.000	2956	2800±6	2000	4	75	1
–01	2356	2200±5	1500	3	64	1
–02	1856	1700±5	1000	2	54	2

1.* Размеры для справок
2. Сварка по ГОСТ 5264-80 электродом Э 42 ГОСТ 9467-75
3. Сварные швы N°2, 5, 9 выполнить электродом Э10Х17Т ГОСТ 10052-75
4. Шероховатость поверхности деталей, выполненных без чертежа, после обрезки $R_z 40$
5. Неуказанные предельные отклонения размеров $\pm \frac{IT16}{2}$

Изм.	Лист	N докум.	Подп.	Дата
Разраб.	Лазарев			06.06.84
Пров.	Тимошенко			07.06.84
Т. контр.				
ГИП	Певзнер			07.06.84
УПО				

ГС 100.02.000СБ

Марка нижняя
Сборочный чертеж

Лит.	Масса	Масштаб
А	см. табл.	—
Лист	Листов 1	

Союзгипроводхоз

Серия 3.820.2-43 Выпуск 7

Инв. № подл. | Подпись и дата | Взам. инв. № | Инв. № дубл. | Подпись и дата

Копировал: №1

ГС 100.02.002

Rz 160 (▽)

Серия 3.820.2-43 Выпуск 7

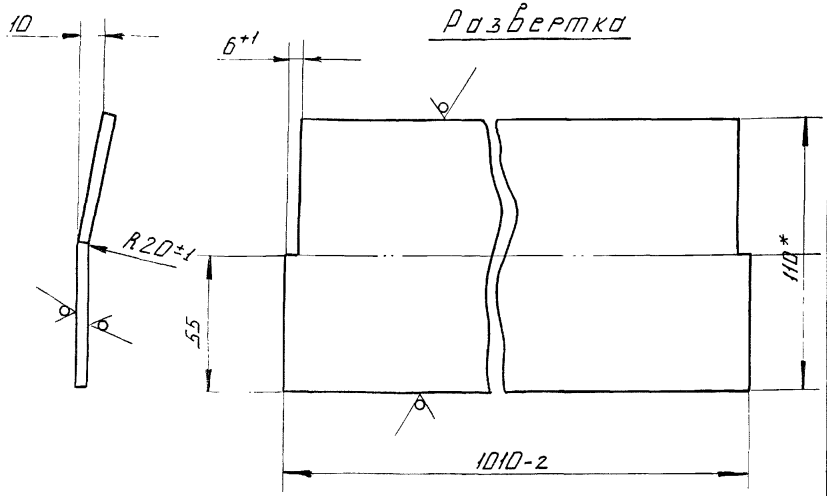

1.* Размеры для справок

2. Неуказанные предельные отклонения размеров по $\pm\frac{IT14}{2}$

Изм.	Лист	№ докум.	Подп.	Дата	ГС 100.02.002			
Разраб.		Лазарев		06.06.84	Лист забральный	Лит. А	Масса 3.5	Масштаб 1:2
Пров.		Тимошенко		07.06.84		Лист	Листов 1	
Т. контр.								
Н. контр.		Платунина		11.06.84	Полоса 6-2 4×110 ГОСТ 103-76 / 08Х17 Т-Б ГОСТ 5949-75	Союзгипроводхоз имени Е.Е. Алексеевского г. Москва		
Утв.		Певзнер		07.06.84				

Копировал: Формат: А4

Инв. № подл. | Подпись и дата | Взам. инв. № | Инв. № дубл. | Подпись и дата

ГС 100.02.003

Серия 3.820.2-43 Выпуск 7

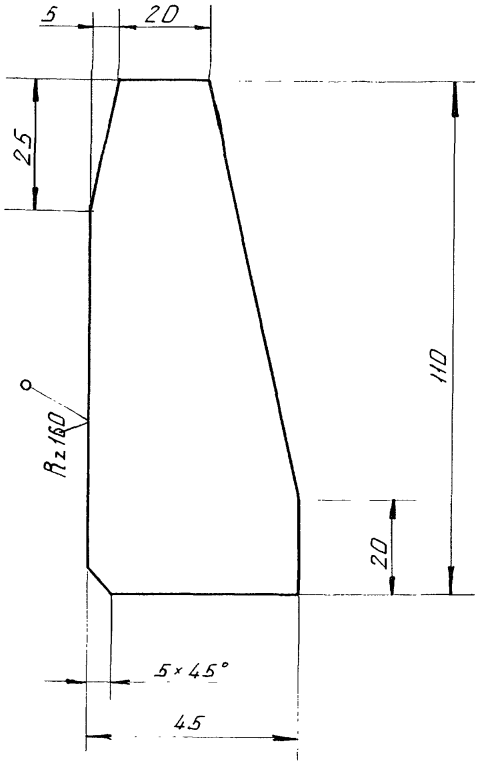

Предельные отклонения размеров по $\pm\frac{IT14}{2}$

Изм.	Лист	№ докум.	Подп.	Дата	ГС 100.02.003			
Разраб.		Лазарев		06.06.84	Ребро	Лит. А	Масса 0.1	Масштаб 1:1
Пров.		Тимошенко		07.06.84		Лист	Листов 1	
Т. контр.								
Н. контр.		Платунина		11.06.84	Лист Б-ПН4 ГОСТ 19903-74 / ВСт3пс6 ГОСТ 14637-79	Союзгипроводхоз имени Е.Е. Алексеевского г. Москва		
Утв.		Певзнер		07.06.84				

Копировал: Формат А4

Инв. № подл. | Подпись и дата | Взам. инв. № | Инв. № дубл. | Подпись и дата

Серия 3.820.2-43 Выпуск 7

Формат	Зона	Поз.	Обозначение	Наименование	Кол.	Примечание
				Документация		
А3			ГС 100.03.000 СБ	Сборочный чертеж		
				Детали		
А4		1	ГС 100.03.001	Накладка	2	
А4		2	ГС 100.03.002	Накладка	1	
А4		3	ГС 100.03.003	Накладка	1	
А4		4	ГС 100.03.004	Уплотнение	1	
		5	-01	Уплотнение	1	
А4		6	ГС 100.03.005	Уплотнение	1	
Б4		7	ГС 100.03.006	Уплотнение		
				Пластина I. лист		
				ТМКЩ-С-10×30×944		
				ГОСТ 7338-77	1	0.5 кг
Б4		8	ГС 100.03.007	Уплотнение		
				Пластина I. лист		
				ТМКЩ-С-10×30×1010		
				ГОСТ 7338-77	2	1.0 кг
Б4		9	ГС 100.03.008	Уплотнение		
				Пластина I. лист		
				ТМКЩ-С-10×60×944		
				ГОСТ 7338-77	1	1.0 кг

Инв. № подл. | Подпись и дата | Взам. инв. № | Инв. № дубл. | Подпись и дата

Изм.	Лист	№ докум.	Подп.	Дата
Разраб.	Лазарев			06.06.84
Пров.	Тимошенко			07.06.84
ГИП	Певзнер			08.06.84
Н. контр.	Платунина			11.06.84
Утв.	Советов			03.86

ГС 100.03.000

Затвор

Лит.	Лист	Листов
А	1	2

Союзгипроводхоз имени Е.Е. Алексеевского г. Москва

Копировал: Лист-

Формат: А4

Серия 3.820.2-43 Выпуск 7

Формат	Зона	Поз.	Обозначение	Наименование	Кол.	Примечание
				Стандартные изделия		
		10		Болт М12×40.46.02		
				ГОСТ 7796-70	38	
		11		Гайка М12.4.02		
				ГОСТ 5915-70	38	
		12		Шайба 12.65Г.02		
				ГОСТ 6402-70	38	
				Переменные данные для исполнений		
				ГС 100.03.000		
				Сборочные единицы		
А3		13	ГС 100.03.100	Металлоконструкция	1	
				ГС 100.03.000-01		
				Сборочные единицы		
А3		13	ГС 100.03.100-01	Металлоконструкция	1	

Инв. № подл. | Подпись и дата | Взам. инв. № | Инв. № дубл. | Подпись и дата

Изм.	Лист	№ докум.	Подп.	Дата

ГС 100.03.000

Лист 2

Серия 3.820.2-43 Выпуск 7

Рис. 1

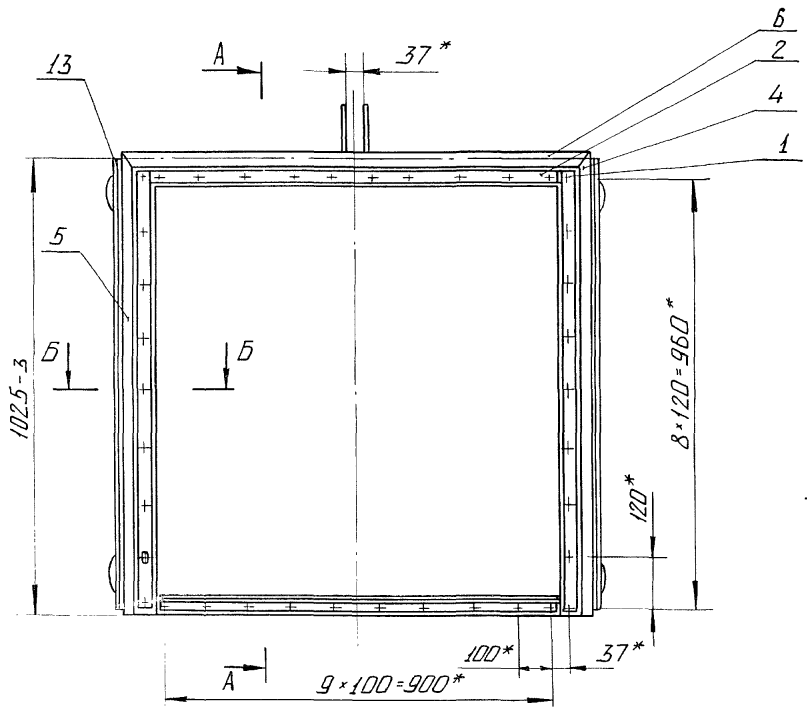

А-А

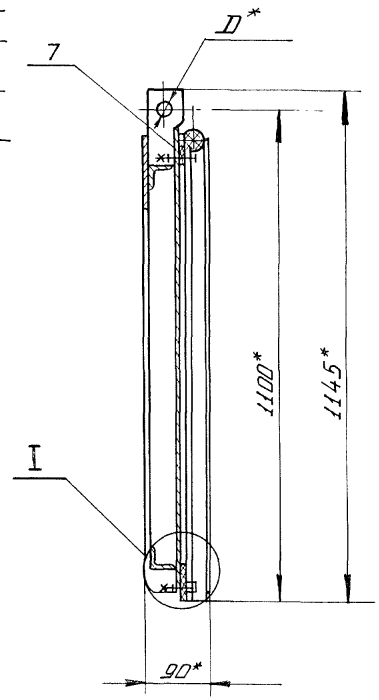

Б-Б
М1:2

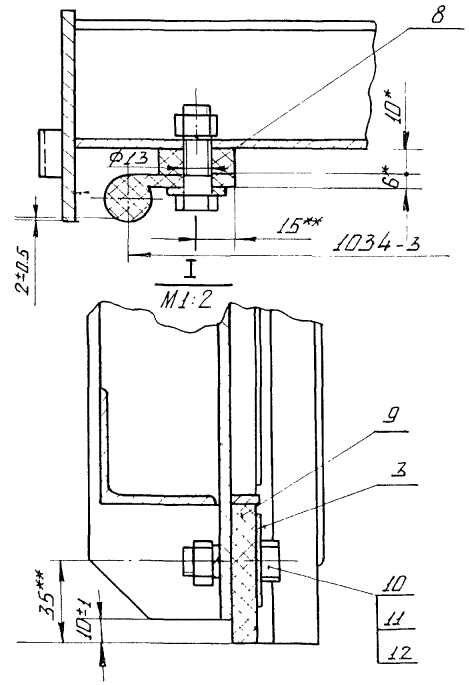

Обозначение	Рис.	Д* мм
ГС 100.03.000	1	24
-01	2	22

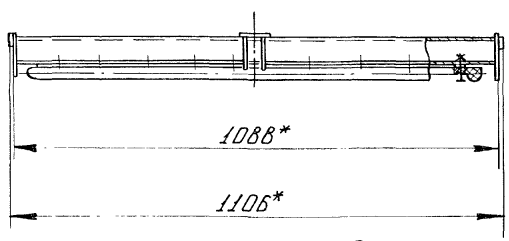

Рис. 2

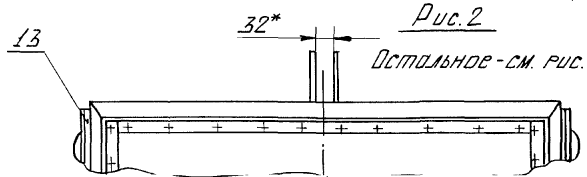

Остальное - см. рис. 1

1. * Размеры для справок
2. ** Размеры выдержать, выполнив отверстия Ф13 в резиновых уплотнениях поз. 4, 5, 6, 7, 8, 9 по накладкам 1, 2, 3.
3. Стыки уплотнений поз. 4, 5, 6 вулканизировать.

Изм.	Лист	N докум.	Подп.	Дата
Разраб.		Лазарев		06.06.84
Пров.		Тимошенко		07.06.84
Т. контр.				
ГИП		Певзнер		07.06.84
Н. контр.		Плотунина		11.06.84
Утв.		Советов		12.06.84

ГС 100.03.000СБ

Затвор
Сборочный чертеж

Лит.	Масса	Масштаб
А	61	1:10

Лист | Листов 1

Союзгипроводхоз имени Е.Е. Алексеевского г. Москва

Инв. № подл. | Подпись и дата | Взам. инв. № | Инв. № дубл. | Подпись и дата

ГС 100.02.004

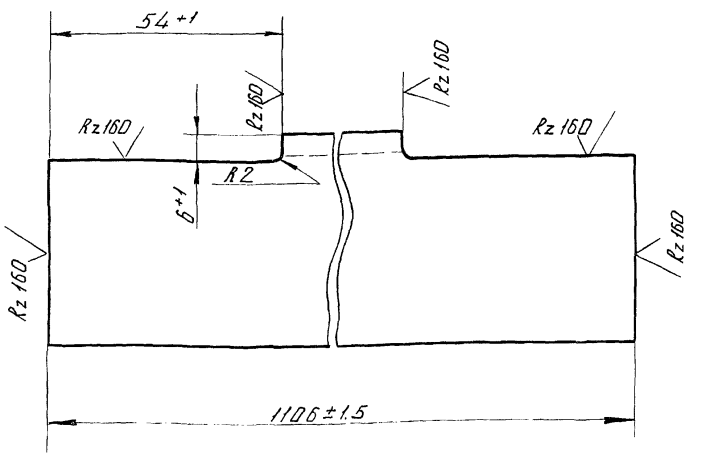

Изм.	Лист	№ докум.	Подп.	Дата
Разраб.		Лазарев		06.04.84
Пров.		Тимошенко		07.04.84
Т. контр.				
Н. контр.		Платунина		11.04.84
Утв.		Левзнер		07.04.84

Балка

Лит.	Масса	Масштаб
А	3.9	1:1
Лист	Листов 1	

Уголок Б-50×50×5 ГОСТ 8509-72
Вст3пс6 ГОСТ 535-79

Союзгипроводхоз имени Е.Е. Алексеевского г. Москва

Копировал:

Формат А4

Взам. инв. № | Подпись и дата | Инв. № подл.

ГС 100.03.001

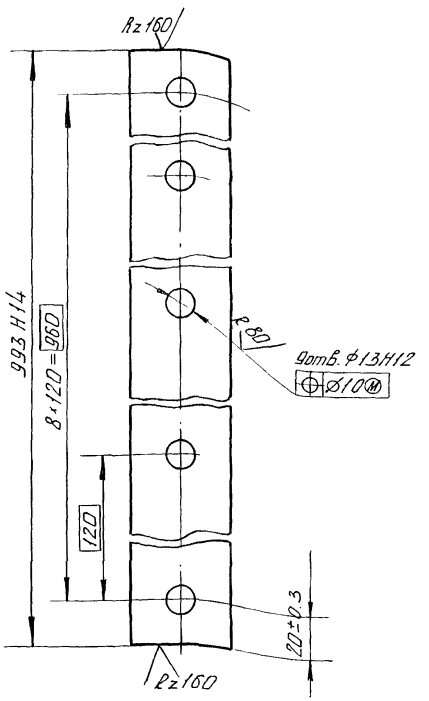

Изм.	Лист	№ докум.	Подп.	Дата
Разраб.		Лазарев		06.04.84
Пров.		Тимошенко		07.04.84
Т. контр.				
Н. контр.		Платунина		11.04.84
Утв.		Левзнер		07.04.84

Накладка

Лит.	Масса	Масштаб
А	0.5	1:2
Лист	Листов 1	

Лента 3×255 Ст3пс ГОСТ 6009-74

Союзгипроводхоз имени Е.Е. Алексеевского г. Москва

Копировал:

Формат А4

Подпись и дата | Взам. инв. № | Инв. № дубл. | Инв. № подл.

Серия 3.820.2-43 Выпуск 7

ГС 100.03.002

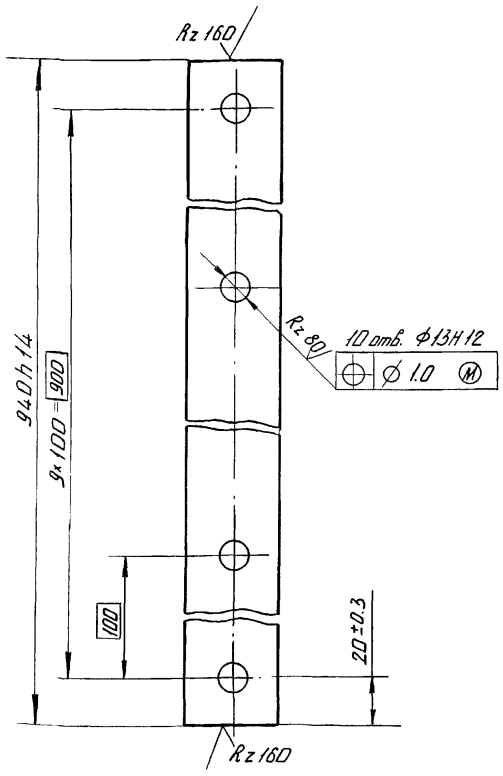

Изм.	Лист	N докум.	Подп.	Дата
Разраб.		Лазарев		06.06.84
Пров.		Тимошенко		07.06.84
Т. контр.				
Н. контр.		Платунина		11.06.84
Утв.		Певзнер		07.06.84

Накладка

Лит.	Масса	Масштаб
А	0.5	1:2
Лист	Листов 1	

Лента 3×25 Б Ст3пс ГОСТ 6009-74

Союзгипроводхоз имени Е.Е. Алексеевского г. Москва

Копировал: Лист

Формат: А4

Серия 3.820.2-43 Выпуск 7

ГС 100.03.003

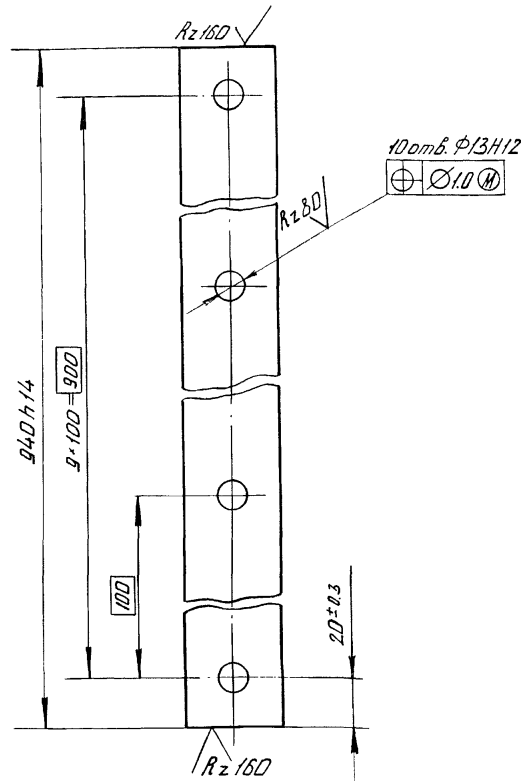

Изм.	Лист	N докум.	Подп.	Дата
Разраб.		Лазарев		06.06.84
Пров.		Тимошенко		07.06.84
Т. контр.				
Н. контр.		Платунина		11.06.84
Утв.		Певзнер		07.06.84

Накладка

Лит.	Масса	Масштаб
А	1,1	1:2
Лист	Листов 1	

Полоса Б-2 4×40 ГОСТ 103-76 / В Ст3пс6 ГОСТ 535-79

Союзгипроводхоз имени Е.Е. Алексеевского г. Москва

Копировал: Лист

Формат: А4

Серия 3.820.2-43 Выпуск 7

ГС 100.03.004

ГС 100.03.004 - изображено
ГС 100.03.004-01-зеркальное отражение

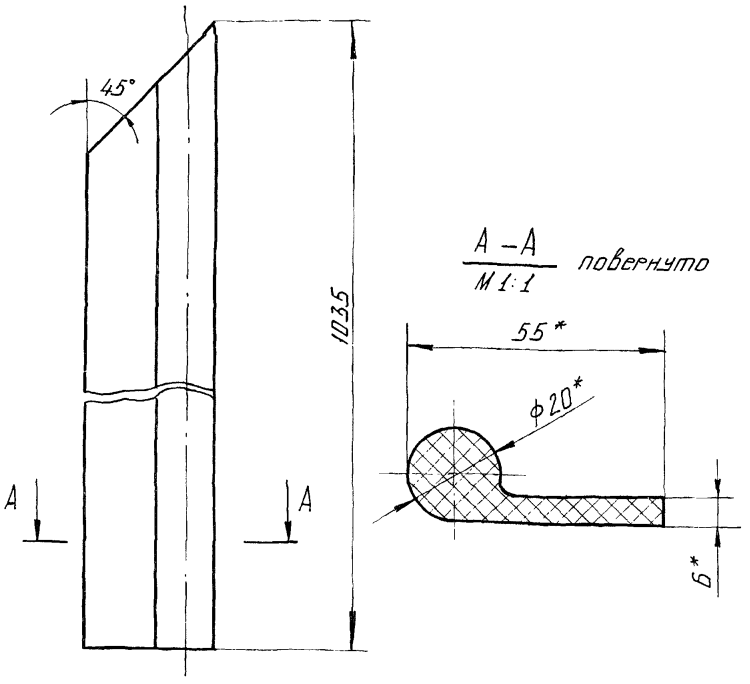

А – А
М 1:1 повернуто

* Размеры для справок

Изм.	Лист	№ докум.	Подп.	Дата
Разраб.		Лазарев		06.06.84
Пров.		Тимошенко		07.06.84
Т. контр.				
Н. контр.		Платунина		11.06.84
Утв.		Певзнер		07.06.84

ГС 100.03.004

Уплотнение

Лит. А | Масса 0.6 | Масштаб 1:2

Лист | Листов 1

Резина тип II б
ТУ 38-105417-83

Союзгипроводхоз имени Е.Е. Алексеевского г. Москва

Серия 3.820.2-43 Выпуск 7

ГС 100.03.005

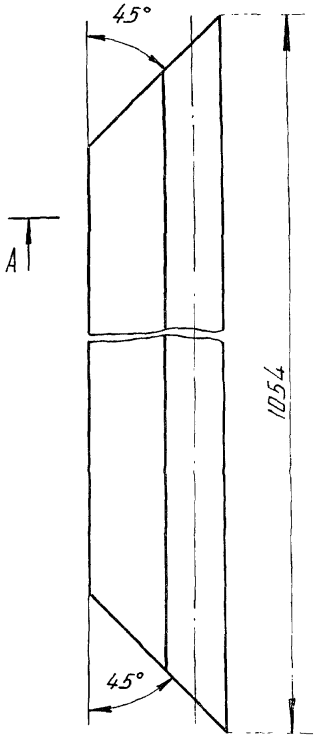

А – А
М 1:1

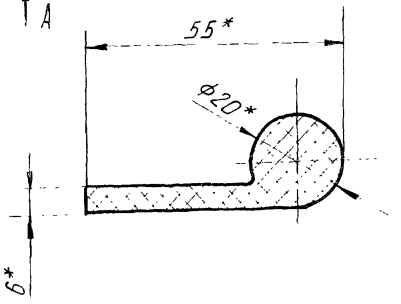

* Размеры для справок

Изм.	Лист	№ докум.	Подп.	Дата
Разраб.		Лазарев		06.06.84
Пров.		Тимошенко		07.06.84
Т. контр.				
Н. контр.		Платунина		11.06.84
Утв.		Певзнер		07.06.84

ГС. 100.03.005

Уплотнение

Лит. А | Масса 0.6 | Масштаб 1:2

Лист | Листов 1

Резина тип II б
ТУ 38-105417-83

Союзгипроводхоз имени Е.Е. Алексеевского г. Москва

Формат	Зона	Поз.	Обозначение	Наименование	Кол.	Примечание
				Документация		
А3			ГС 100.03.100СБ	Сборочный чертеж		
				Детали		
А4		1	ГС 100.03.101	Обшивка	1	
А4		2	ГС 100.03.102	Отбой	4	
А4		3	ГС 100.03.103	Ребро	1	
Б4		4	ГС 100.03.104	Ребро торцевое		
				Полоса $\frac{Б\text{-}2\ 4\times90\ ГОСТ\ 103\text{-}76}{ВСт3пс6\ ГОСТ\ 5535\text{-}79}$		
				$\ell = 1005\text{-}3$ мм	2	5.7 кг
Б4		5	ГС 100.03.105	Накладка		
				Полоса $\frac{Б\text{-}2\ 4\times70\ ГОСТ\ 103\text{-}76}{ВСт3пс6\ ГОСТ\ 5535\text{-}79}$		
				$\ell = 180 \pm 1$ мм	1	0.4 кг
Б4		6	ГС 100.03.106	Упор		
				Полоса $\frac{Б\text{-}2\ 4\times12\ ГОСТ\ 103\text{-}76}{ВСт3пс6\ ГОСТ\ 5535\text{-}79}$		
				$\ell = 1940\text{-}2$ мм	1	0.35 кг
Б4		7	ГС 100.03.107	Ригель		
				Уголок $\frac{Б\text{-}50\times50\times5\ ГОСТ\ 8509\text{-}72}{ВСт3пс6\ ГОСТ\ 5535\text{-}79}$		
				$\ell = 1080\text{-}3$ мм	2	8.1 кг

Подпись и дата | Инв. № дубл. | Взам. инв. № | Подпись и дата | Инв. № подл.

Изм.	Лист	№ докум.	Подп.	Дата
Разраб.		Лазарев		06.06.84
Пров.		Тимошенко		07.06.84
ГИП		Левзнер		08.06.84
Н. контр.		Платунина		11.06.84
Утв.		Советов		07.06.84

ГС 100.03.100

Металлоконструкция

Лит.	Лист	Листов
А	1	2

Союзгипроводхоз имени Е.Е. Алексеевского г. Москва

Копировал: Формат: А4

Формат	Зона	Поз.	Обозначение	Наименование	Кол.	Примечание
				Переменные данные для исполнений		
				ГС 100.03.100		
				Детали		
А4		8	ГС 100.03.108	Подвеска	2	
				ГС 100.03.100-01		
				Детали		
А4		8	ГС 100.03.108-01	Подвеска	2	

Подпись и дата | Инв. № дубл. | Взам. инв. № | Подпись и дата | Инв. № подл.

Изм.	Лист	№ докум.	Подп.	Дата

ГС 100.03.100

Лист 2

Копировал: Формат: А4

ГС 100.03.100СБ

Серия 3.820.2-43 Выпуск 7

Рис. 1

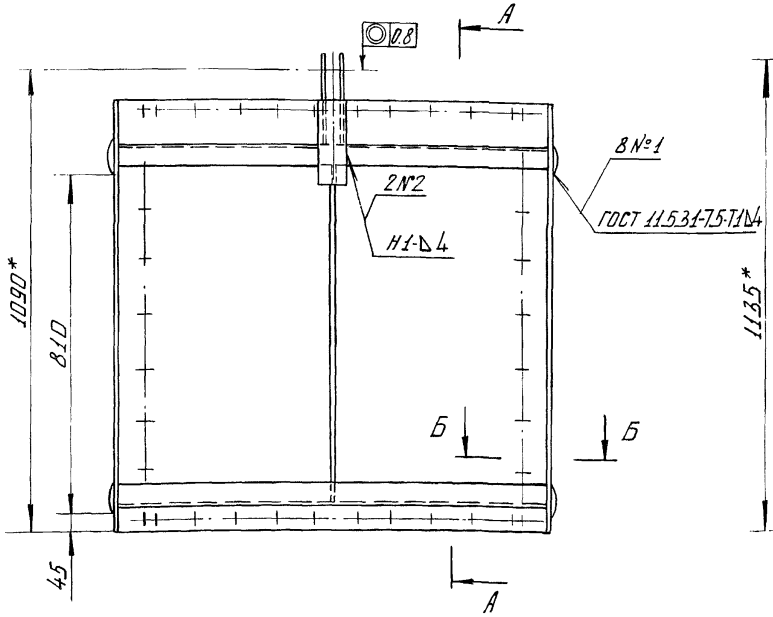

А–А

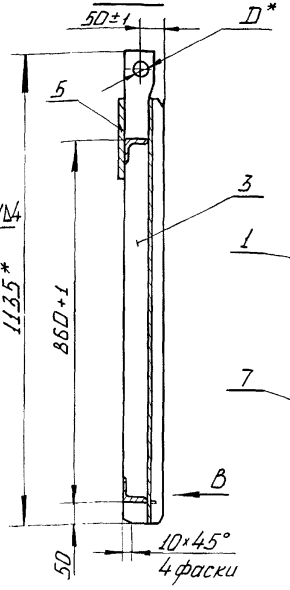

Б–Б
М1:1

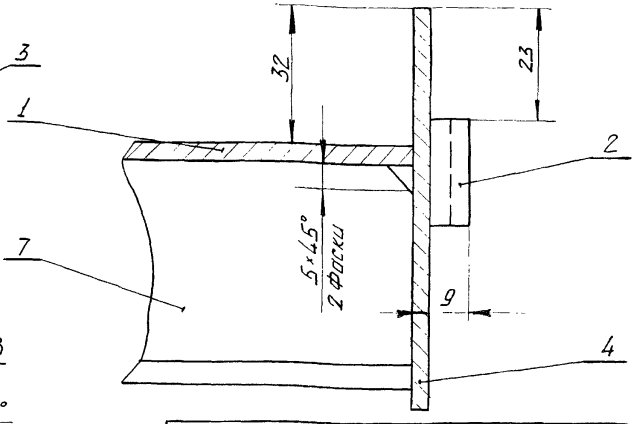

Обозначение	Рис.	D*, мм
ГС 100.03.100	1	24
— 01	2	22

Рис. 2

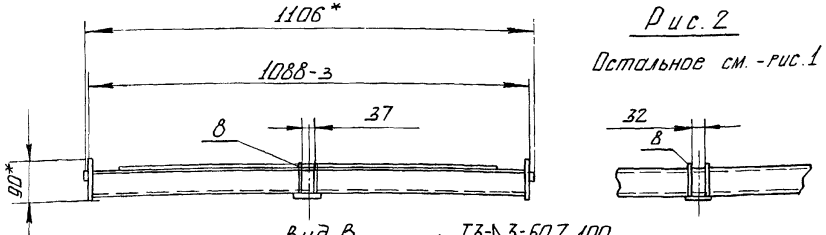

Остальное см. - рис. 1

Вид В
М1:2

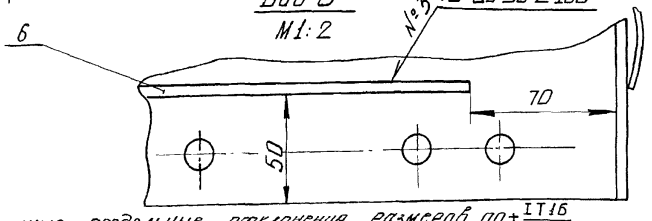

1. *Размеры для справок.
2. Сварка по ГОСТ 5264-80 электродом Э42 ГОСТ 9467-75
3. Сварку вести швом Т1-Δ4 по контуру прилегания свариваемых деталей, кроме швов, указанных на чертеже.
4. Неуказанные предельные отклонения размеров по $\pm\frac{IT16}{2}$
5. Шероховатость деталей, выполненных без чертежа, после обрезки — Rz 80

Изм.	Лист	№ докум.	Подп.	Дата
Разраб.		Лазарев		06.06.84
Пров.		Тимошенко		07.06.84
Т. контр.				
ГИП		Левзнер		27.06.84
Н. контр.		Плотунина		11.06.84
Утв.		Советов		07.06.84

ГС 100.03.100СБ

Металлоконструкция
Сборочный чертеж

Лит.	Масса	Масштаб
А	52	1:10
Лист	Листов 1	

Союзгипроводхоз имени Е.Е. Алексеевского г. Москва

Инв. № подл. | Подпись и дата | Взам. инв. № | Инв. № дубл. | Подпись и дата

Серия 3.820.2-43 Выпуск 7

ГС 100.03.101

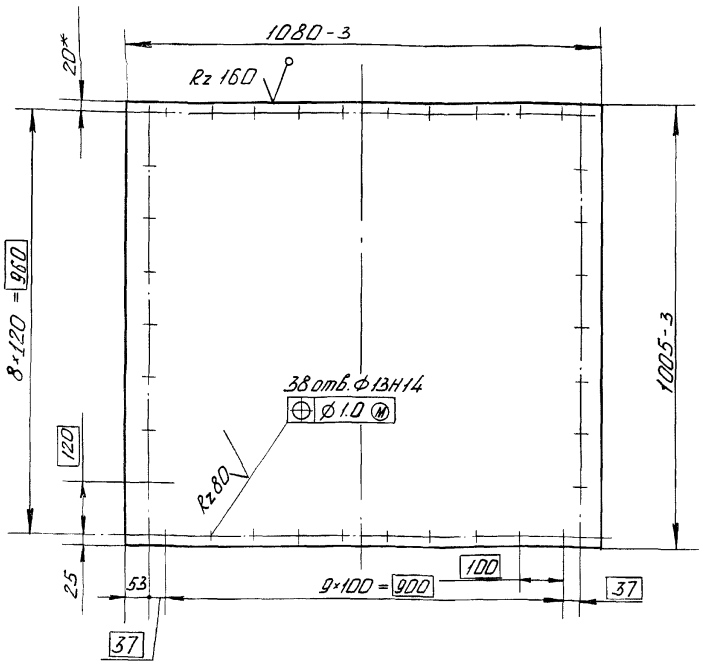

1. * Размер для справок.
2. Неуказанные предельные отклонения размеров по $\pm\frac{IT14}{2}$

Изм.	Лист	№ докум.	Подп.	Дата
Разраб.	Лозарев			06.06.84
Пров.	Тимошенко			07.06.84
Т. контр.				
Н. контр.	Плотунина			11.06.84
Утв.	Лебзнер			07.06.84

Обшивка

Лит.	Масса	Масштаб
А	34	1:10

Лист | Листов 1

Лист Б-ПН4 ГОСТ 19903-74
ВСт3псБ ГОСТ 14637-79

Союзгипроводхоз имени Е.Е. Алексеевского г. Москва

Копировал: Формат: А4

Инв. № подл. | Подпись и дата | Взам. инв. № | Инв. № дубл. | Подпись и дата

ГС 100.03.102

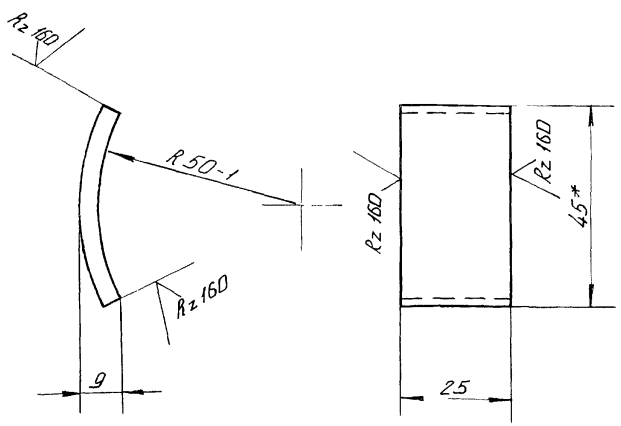

1. * Размер для справок
2. Неуказанные предельные отклонения размеров по $\pm\frac{IT14}{2}$

Изм.	Лист	№ докум.	Подп.	Дата
Разраб.	Лозарев			06.06.84
Пров.	Тимошенко			07.06.84
Т. контр.				
Н. контр.	Плотунина			11.06.84
Утв.	Лебзнер			07.06.84

Отбой

Лит.	Масса	Масштаб
А	0.1	1:1

Лист | Листов 1

Лист Б-ПН4 ГОСТ 19903-74
ВСт3псБ ГОСТ 14637-79

Союзгипроводхоз имени Е.Е. Алексеевского г. Москва

Копировал: Формат: А4

Инв. № подл. | Подпись и дата | Взам. инв. № | Инв. № дубл. | Подпись и дата

ГС 100.03.103

Серия 3.820.2-43 Выпуск 7

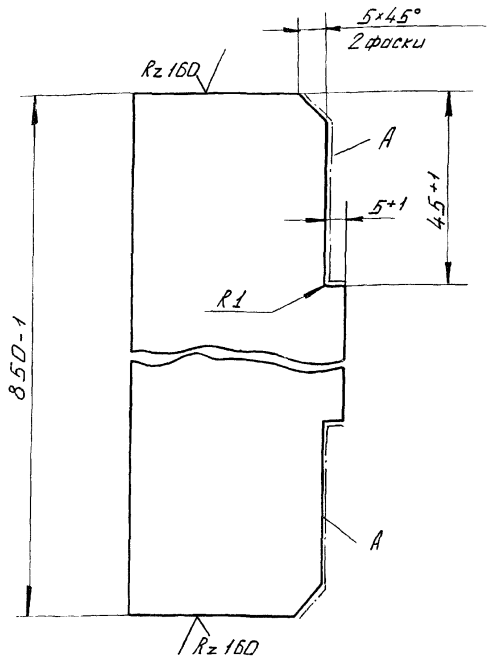

Шероховатость поверхностей А - Rz 160

Изм.	Лист	№ докум.	Подп.	Дата
Разраб.	Лазарев			06.06.84
Пров.	Тимошенко			07.06.84
Т. контр.				
Н. контр.	Плотунино			11.06.84
Утв.	Певзнер			07.06.84

Ребро

Лит.	Масса	Масштаб
А	1,3	1:1

Лист | Листов 1

Полоса Б-24×50 ГОСТ 103-76 / В Ст3 пс6 ГОСТ 535-79

Союзгипроводхоз имени Е.Е. Алексеевского г. Москва

Копировал: Лист

Формат А4

Инв. № подл. | Подпись и дата | Взам. инв. № | Инв. № дубл. | Подпись и дата

ГС 100.03.108

Серия 3.820.2-43 Выпуск 7

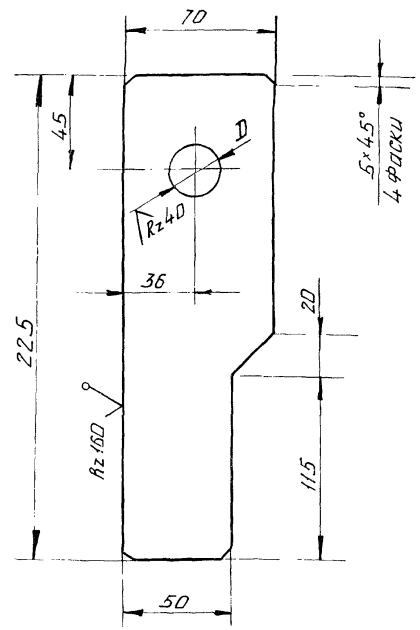

Обозначение	D, мм
ГС 100.03.108	24 H12
-01	22 H12

Неуказанные предельные отклонения размеров по $\pm \frac{IT14}{2}$

Изм.	Лист	№ докум.	Подпись	Дата
Разраб.	Лазарев			06.06.84
Пров.	Тимошенко			07.06.84
Т. контр.				
Н. контр.	Плотунино			11.06.84
Утв.	Певзнер			07.06.84

Подвеска

Лит.	Масса	Масштаб
А	1,0	—

Лист | Листов 1

Лист Б-ПН10 ГОСТ 19903-74 / В Ст3 пс6 ГОСТ 14637-79

Союзгипроводхоз имени Е.Е. Алексеевского г. Москва

Копировал: Лист

Формат А4

Инв. № подл. | Подпись и дата | Взам. инв. № | Инв. № дубл. | Подпись и дата

ГС 100.04.000Г4

Серия 3.820.2-43 Выпуск 7

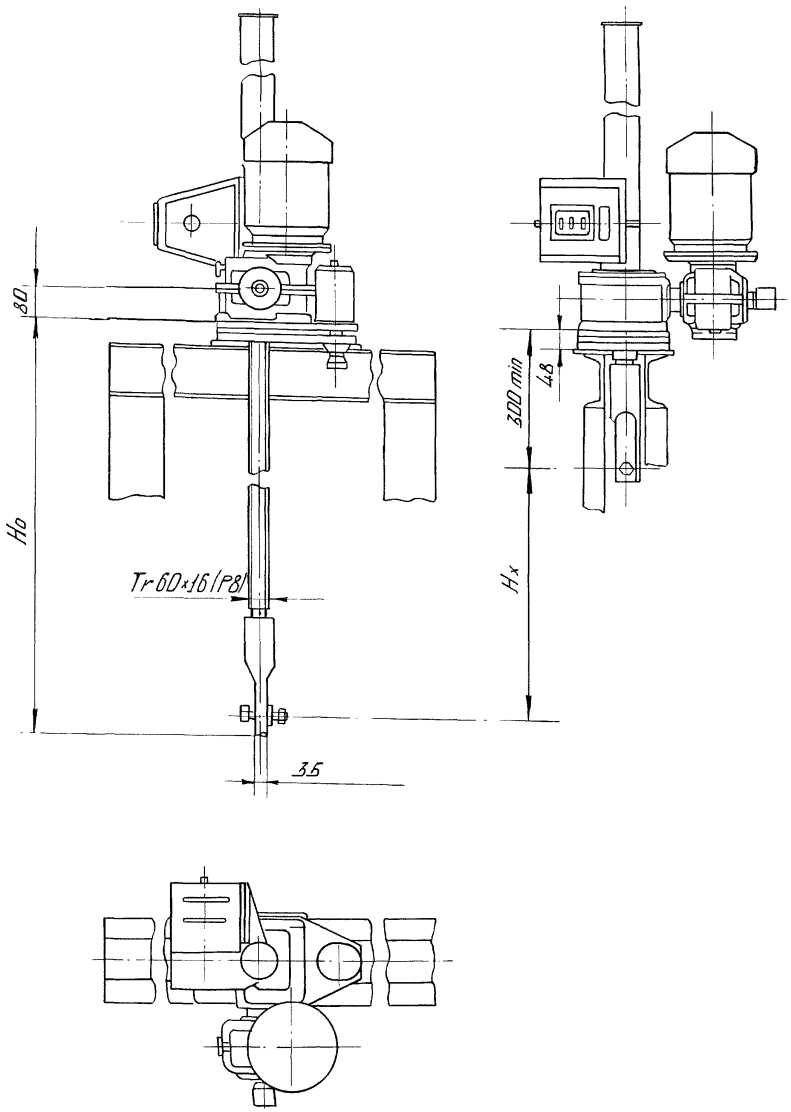

Таблица 1

Техническая характеристика

Резьба грузового винта	Усилие тс		Ho м наиб.	Электродвигатель 4АС71В6У1 исп. М302	Станция управления электроприводом	Усилие на рукоятке при Т кгс	Время подъема затвора на 1м, мин.	
	Тяговое Т	Посадочное П					электродвигатель	вручную
Tr60x16(P8)	2.5	2.5	3.65	n=920 об/мин N=0.63 квт.	RAA 5401-2474У1	15	8	7

Таблица 2

Данные на заказ по затвору

Наименование		ГС 100.04.000 —	ГС 100.04.000 01
Усилие посадочное потребное, тс.	Пз	1.27	0.94
Усилие регулировки грузового реле, тс.	Р	1.27	0.94
Расстояние от подошвы подъемника до оси проушины опущенного затвора, м	Ho	2.658	2.058
Полный ход затвора, м	Hx	1.05	1.05
Датчик ДПМ1 Шаг грузового винта	р	8	8
Теоретическая масса подъемника, кг	Q	143.5	124.7

Изм.	Лист	№ докум.	Подп.	Дата
Разраб.		Лазорев		06.06.84
Пров.		Тимошенко		07.06.84
Т. контр.				
ГИП		Певзнер		07.06.84
Н. контр.		Платунина		11.06.84
Утв.		Советов		07.06.84

ГС 100.04.000Г4

Подъемник одновинтовой с электроприводом груз. 2.5 тс марки 2.5ЭВ Габаритный чертеж

Лит.	Масса	Масштаб
А	см табл 2	1:10

Лист | Листов 1

Союзгипроводхоз имени Е.Е. Алексеевского г. Москва

Подпись и дата | Инв. № подл. | Взам. инв. № | Инв. № дубл. | Подпись и дата

ГС 100.05.000Г4

Серия 3.820.2-43 Выпуск 7

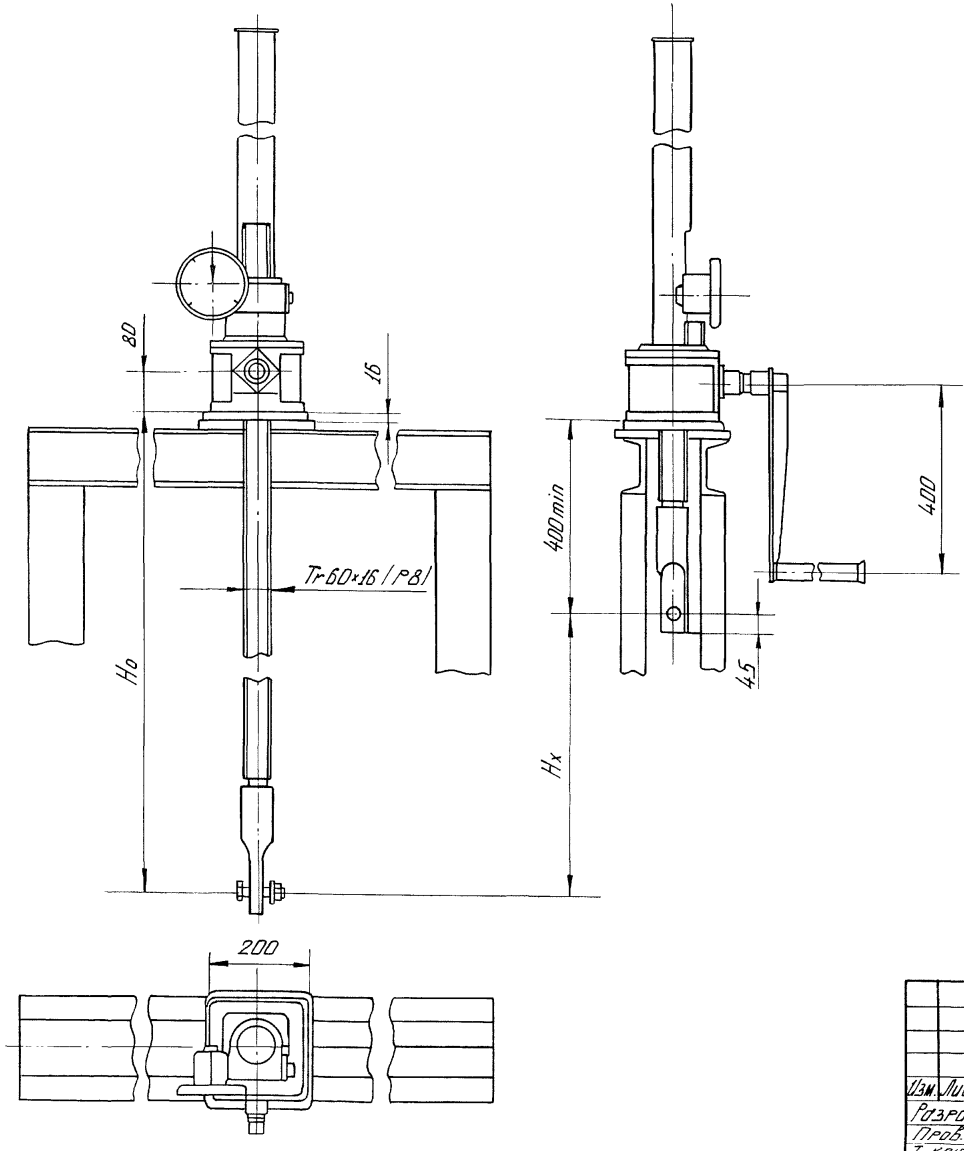

Таблица 1

Техническая характеристика

Резьба грузового винта	Усилие тс, не более		Но, м не более	Усилие на рукоятке при Т, кгс	Время подъема затвора на 1 м, мин.
	Тяговое Т	Посадочное П			
Tr60×16(P8)	2.5	2.5	3.65	16	7.5

Таблица 2

Данные на заказ по затвору

Наименование		ГС 100.05.000	
		—	01
Усилие посадочное потребное, тс	Пз	1.27	0.94
Расстояние от подошвы подъемника до оси проушины опущенного затвора, м	Но	2.62	2.02
Полный ход затвора, м	Нх	1.05	1.05
Указатель положения затвора	—	УПР25В	УПР25В
Теоретическая масса подъемника, кг	Q	109	90

Изм.	Лист	N докум.	Подп.	Дата
Разраб.		Лазарев		06.06.84
Пров.		Тимошенко		07.06.84
Т. контр.				
ГИП		Перзнер		07.06.84
Н. контр.		Платунина		11.06.84
Утв.		Советов		07.06.84

ГС 100.05.000Г4

Подъемник одновинтовой с ручным приводом груз. 2.5 тс марки 2.5В
Габаритный чертеж

Лит.	Масса	Масштаб
А	см. табл. 2	1:10
Лист	Листов 1	

Союзгипроводхоз имени Е.Е. Алексеевского г. Москва

Инв. № подл. | Подпись и дата | Взам. инв. № | Инв. № дубл. | Подпись и дата

ГС 100.06.000Г4

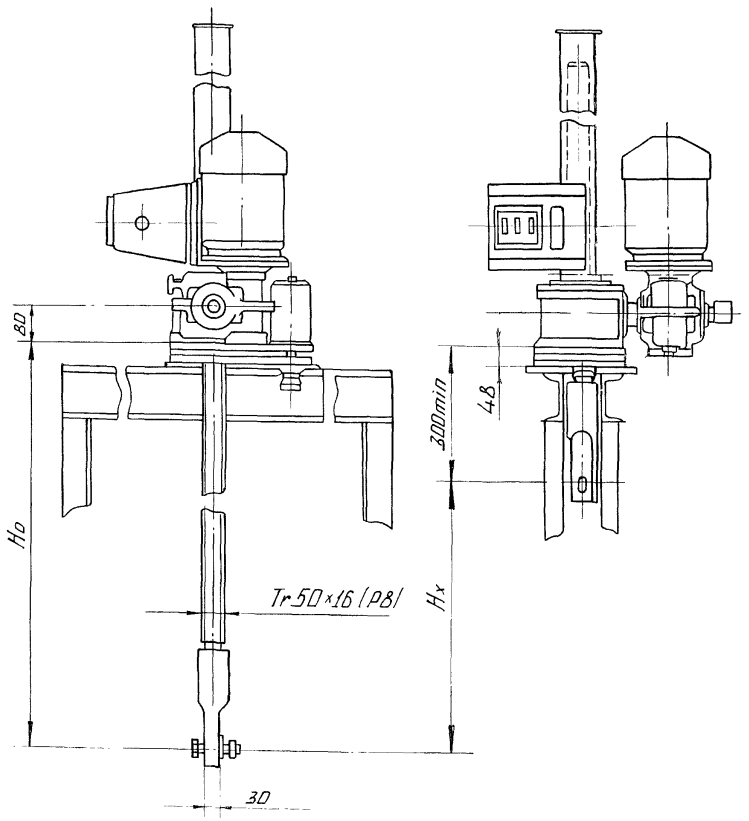

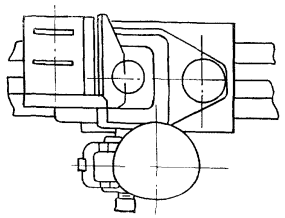

Таблица 1

Техническая характеристика

Резьба грузового винта	Усилие, тс		Ho м наиб.	Электродвигатель 4АС71А6У1 исп. М302	Станция управления электроприводом	Усилие на рукоятке при Т, кгс	Время подъема затвора на 1 м мин.	
	Тяговое Т	Посадки П					Электр.	Вручную
Tr50×16(P8)	1	1	2.93	n=920об/мин N=0.4 квт.	ВАВБ 401 - 2174У1	6	8	3

Таблица 2

Данные на заказ по затвору

Усилие посадочное потребное, тс.	Пз	0.61
Усилие регулировки грузового реле, тс	Р	0.61
Расстояние от подошвы подъемника до оси проушины опущенного затвора, м	Ho	1.558
Полный ход затвора, м	Hx	1.05
Датчик ДПМ1 Шаг грузового винта	Р	8
Теоретическая масса подъемника, кг	Q	99

Изм.	Лист	№ докум.	Подп.	Дата
Разраб.		Лазарев		06.06.84
Пров.		Тимошенко		07.06.84
Т. контр.				
ГИП		Певзнер		08.06.84
Н. контр.		Плотунина		11.06.84

ГС 100.06.000Г4

Подъемник одновинтовой с электроприводом груз. 1.0тс. Марки 1ЭВ Габаритный чертеж

Лит	Масса	Масштаб
А	см. табл. 2	1:10

Лист | Листов 1

Союзгипроводхоз имени Е.Е. Алексеевского

Серия 3.820.2-43 Выпуск 1

Инв. № подл. | Подпись и дата | Взам. инв. № | Инв. № дубл. | Подпись и дата

ГС 100.07.000Г4

Серия 3.820.2-43 Выпуск 7

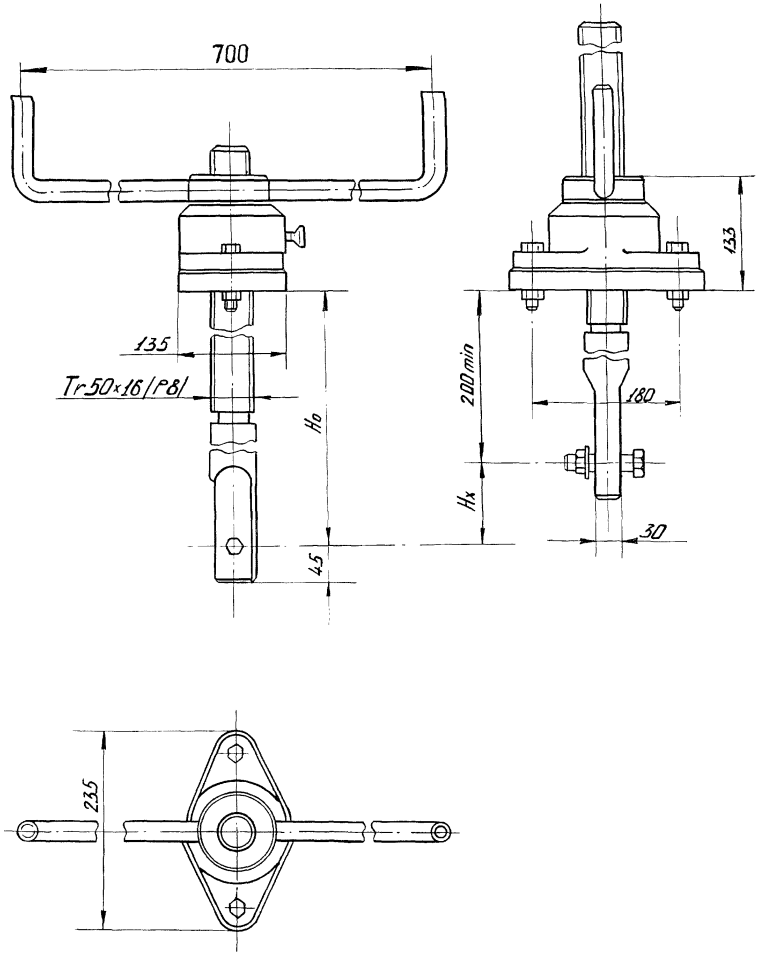

Таблица 1

Техническая характеристика

Резьба грузового винта	Исполн. 26.058 ПВ.020.000 Подъем посадка и дожим на шарикоподшипнике. Усилие. тс		Ho, м наиб.	Усилие на рукоятке при Т кгс.	Время подъема затвора на 1 м. мин.
	Тяговое Т	Посадочное П			
Tr50×16 (P8)	1.0	1.0	2.9	2.0	2.5

Таблица 2

Данные на заказ по затвору

Усилие посадки потребное тс	Пз	0.61
Расстояние от подошвы подъемника до оси проушины опущенного затвора, м	Ho	1.50
Полный ход затвора, м	Hx	1.05
Теоретическая масса подъемника кг	Q	40.2

Изм.	Лист	№ докум.	Подп.	Дата
Разраб.		Лазарев		06.06.84
Пров.		Тимошенко		07.06.84
Т. контр.				
ГИП		Певзнер		07.06.84
Н. контр.		Платунина		11.06.84
Утв.		Советов		07.06.84

ГС 100.07.000Г4

Подъемник одновинтовой с ручным приводом груз. 1 тс марки 1В

Габаритный чертеж

Лит	Масса	Масштаб
А	см. табл. 2	1:3

Лист | Листов 1

Союзгипроводхоз имени Е.Е. Алексеевского г. Москва

Копировал: Формат: А3

Инв. № | Подпись и дата | Взам. инв. № | Инв. № дубл. | Подпись и дата

gost.e-ecolog.ru