Типовая документация на конструкции, изделия и узлы зданий и сооружений

серия 3.820.2-43

ЗАТВОРЫ ГЛУБИННЫЕ ПЛОСКИЕ СКОЛЬЗЯЩИЕ

Выпуск 6

РАБОЧИЕ ЧЕРТЕЖИ ЗАТВОРА ГС80-150У

20036/07

цена 0-91

gost.e-ecolog.ru

Типовая документация на конструкции, изделия и узлы зданий и сооружений

Серия 3.820.2-43

Затворы глубинные плоские скользящие

Выпуск 6

Рабочие чертежи затвора ГС 80-150У

Разработана
институтом „Союзгипроводхоз"
в/о „Союзводпроект"
Минводхоза СССР

Утверждена и введена в действие с 01.01.1985 г.
Минводхозом СССР
Протокол № 558 от 19.03.1984 г.

Главный инженер института А. Ф. Кондратьев
Главный инженер проекта А. Л. Певзнер

Содержание

Обозначение	Наименование	Стр.
ГС 80У. 00. 000	Затвор ГСу для отверстий 80×80 см	3
ГС 80У. 00. 001	Подкладка	4
ГС 80У. 00. 000 СБ	Затвор ГСу для отверстий 80×80 см. Сборочный чертеж	5
ГС 80У. 00. 000 ВС	Затвор ГСу для отверстий 80×80 см. Ведомость спецификаций	7
ГС 80У. 00. 000 ВП	Затвор ГСу для отверстий 80×80 см. Ведомость покупных изделий	8
ГС 80. 03. 000	Затвор	9
ГС 80. 03. 000 СБ	Затвор Сборочный чертеж	10
ГС 80. 03. 001	Накладка	11
ГС 80. 03. 002	Накладка	11
ГС 80. 03. 003	Уплотнение	12
ГС 80. 03. 100	Металлоконструкция	12
ГС 80. 03. 100 СБ	Металлоконструкция Сборочный чертеж	13
ГС 80. 03. 101	Обшивка	14
ГС 80. 03. 102	Отбой	
ГС 80. 03. 103	Ребро	15
ГС 80. 03. 104	Подвеска	15
ГС 80У. 00. 002	Болт	16
ГС 80. 00. 001	Лист монтажный	16
ГС 80У. 01. 000	Рама	17
ГС 80У. 01. 000 СБ	Рама. Сборочный чертеж	18
ГС 80У. 01. 001	Лист забральный	19
ГС 80У. 01. 002	Скоба	19
ГС 80У. 02. 000 ГЧ	Подъемник одновинтовой с электроприводом груз. 1тс марки 1ЭВ. Габаритный чертеж	20
ГС 80У. 03. 000 ГЧ	Подъемник одновинтовой с ручным приводом груз. 1тс марки 1В. Габаритный чертеж	21
ГС 80. 02. 003	Ригель	22

Инв.№ подл. | Подп. и дата | Взам. инв.№ | Инв.№ дубл. | Подп. и дата | Подп. и дата

Серия 3.820.2-43 Выпуск 6

Формат	Зона	Поз.	Обозначение	Наименование	Кол.	Примечание
				Документация		
А3			ГС 80У. 00.000 СБ	Сборочный чертеж		
А3			ГС 80У. 00.000 ВС	Ведомость спецификаций		
А3			ГС 80У. 00.000 ВП	Ведомость покупных изделий		
				Сборочные единицы		
А4		1	ГС 80 03. 000	Затвор	1	
				Детали		
А4		2	ГС 80У. 00.001	Подкладка	12	
А4		3	ГС 80У. 00.002	Болт	4	
				Стандартные изделия		
		4		Болт М16х160. 46.02 ГОСТ 7798-70	2	
		5		Гайка М16.4.02 ГОСТ 5915-70	6	

Инв.№ подл. | Подп. и дата | Взам. инв.№ | Инв.№ дубл. | Подп. и дата

Изм.	Лист	№ докум.	Подп.	Дата
Разраб.		Шаталов		7.06.84
Пров.		Тимошенко		7.06.84
ГИП		Певзнер		7.06.84
Н.контр.		Платунина		11.06.84
Утв.		Мишустин		12.06.84

ГС 80У. 00.000

Затвор ГСу для отверстий 80х80 см.

Лит.	Лист	Листов
А	1	3

Союзвипроводхоз имени Е.Е. Алексеевского г. Москва

Копировал: Марулина Формат А4

Серия 3.820.2-43 Выпуск 6

Формат	Зона	Поз.	Обозначение	Наименование	Кол.	Примечание
			Переменные	данные для исполнений:		
				ГС 80У. 00.000		
				Документация		
А3			ГС 80У. 02. 000 ГЧ	Подъемник одновинтовой с электроприводом груз. 1тс. марки 138 Габаритный чертеж		
				Сборочные единицы		
А4		6	ГС 80У. 01. 000	Рама приспанная	1	
А4		7	26. 058. ПВ 090. 000	Подъемник одновинтовой с электроприводом груз. 1тс марки 138	1	Серия 3.820.2-44
				Детали		
А4		8	ГС 80.00. 001	Лист монтажный	1	
				Стандартные изделия		
		9		Болт М12х35 46.02 ГОСТ 7798-70	4	
		10		Гайка М12.4.02 ГОСТ 5915-70	4	
		11		Шайба 12.65Г. 02 ГОСТ 6402-70	4	

Инв.№ подл. | Подп. и дата | Инв.№ дубл. | Взам. инв.№ | Подп. и дата

Изм.	Лист	№ докум.	Подп.	Дата

ГС 80У. 00.000

Лист 2

Копировал: Марулина Формат А4

Серия 3.820.2-43 Выпуск 6

Формат	Зона	Поз.	Обозначение	Наименование	Кол.	Примечание
				ГС 80У. 00.000-01		
				Документация		
А3			ГС 80У. 03. 000 ГЧ.	Подъемник одновинтовой		
				с ручным приводом		
				грузоподъемностью		
				1тс. марки 18		
				Габаритный чертеж		
				Сборочные единицы		
А4		6	ГС 80У. 01. 000 -01	Рама приспонная	1	
А4		7	26. 058. ПВ 020. 000	Подъемник одновинтовой		
				с ручным приводом		
				груз. 1тс. марки 18	1	Серия 3.820.2-44
				Стандартные изделия		
		12		Шайба 16. 65Г. 02		
				ГОСТ 6402-70	2	
		13		Шайба 16.04.02		
				ГОСТ 11371-78	2	

Инв.№ подл. | Подп. и дата | Взам. инв.№ | Инв.№ дубл. | Подп. и дата

Изм.	Лист	№ докум.	Подп.	Дата

ГС 80У. 00.000 Лист 3

Копировал: Марулина Формат А4

Серия 3.820.2-43 Выпуск 6

Перв. примен.

Справ. №

ГС 80У. 00.001

4

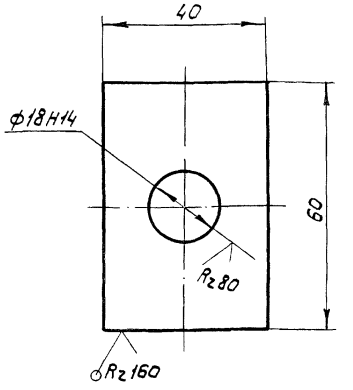

Неуказанные предельные отклонения размеров по $\pm \frac{IT14}{2}$

Инв.№ подл. | Подп. и дата | Взам. инв.№ | Инв.№ дубл. | Подп. и дата

Изм.	Лист	№ докум.	Подп.	Дата
Разраб.		Шаталов		7.06.84
Пров.		Тимошенко		7.06.84
Т. контр.				
Н. контр.		Платунина		11.06.84
Утв.		Певзнер		7.06.84

ГС 80У. 00.001

Подкладка

Лит.	Масса	Масштаб
	0,1	1:1

Лист | Листов 1

Лист 6-ПН4 ГОСТ 19903-74 / ВСт3пс6 ГОСТ 14637-79

Союзгипроводхоз имени Е.Е. Алексеевского г. Москва

Копировал: Формат А4

ГС 80У. 00. 000 СБ

Рис. 1

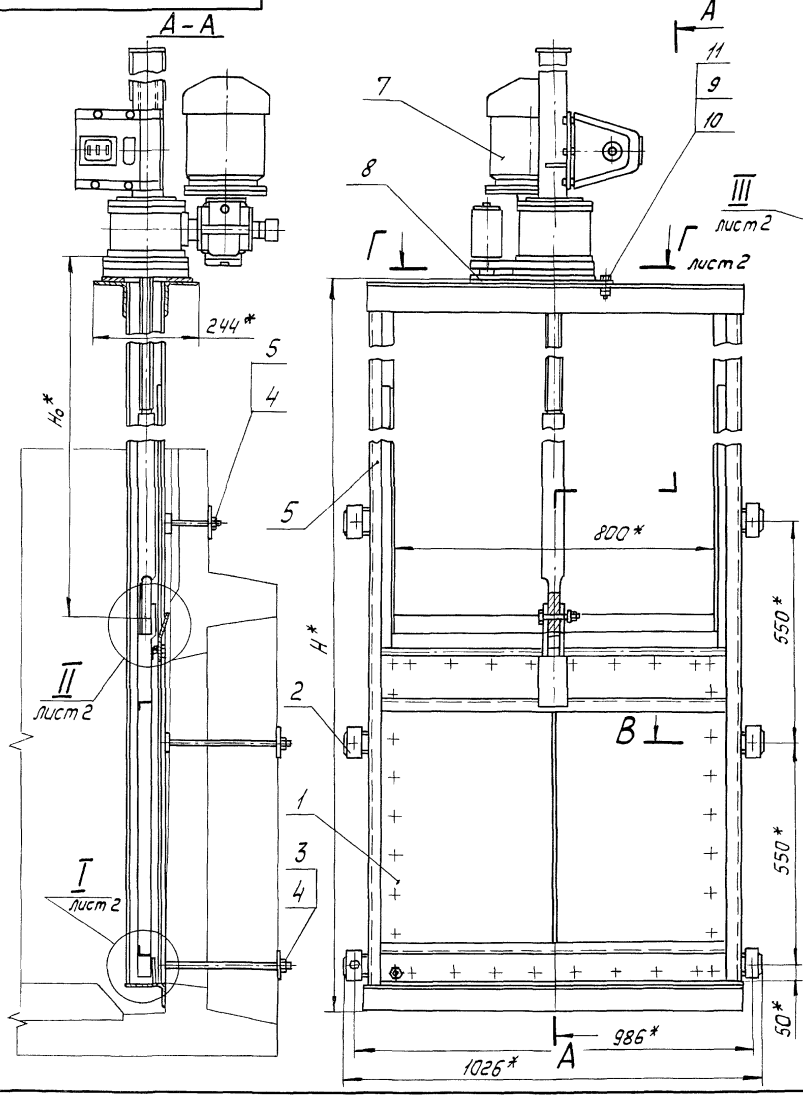

Рис. 2

Остальное — см. рис. 1

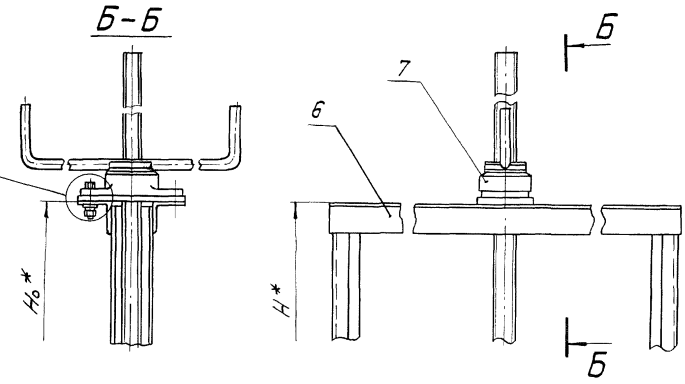

Обозначение	Рис.	Шифр	Размеры, мм		Марка подъемника	Масса, кг
			Н*	H_0*		
ГС 80У. 00. 000	1	ГС 80-150Уэ	2376	1461	13В	209
-01	2	ГС 80-150Ур	2368	1405	1В	146

1. * Размеры для справок.
2. H_0 - расстояние от подошвы подъемника до оси проушины опущенного затвора.
3. Сварка электродом Э42 ГОСТ 9467-75.
4. Неуказанные технические требования по ТУ 33-163-84.

В лист 2

Изм.	Лист	№ докум.	Подп.	Дата	ГС 80У. 00. 000 СБ			
Разраб.		Шаталов		7.06.84	Затвор ГСу для отверстий 80×80 см. Сборочный чертеж	Лит.	Масса	Масштаб
Пров.		Тимашенко		07.06.84		А	см. табл.	—
Т. контр.						Лист 1	Листов 2	
ГИП		Левзнер		07.06.84		Союзгипроводхоз имени Е.Е. Алексеевского г. Москва		
Н. контр.		Платунина		07.06.84				
Утв.		Мишустин		08.06.84				

Копировал

Формат А3

Перв. примен.

Справ. №

Подп. и дата

Инв. № дубл.

Взам. инв. №

Подп. и дата

Инв. № подл.

В – В
М1:2 лист 1

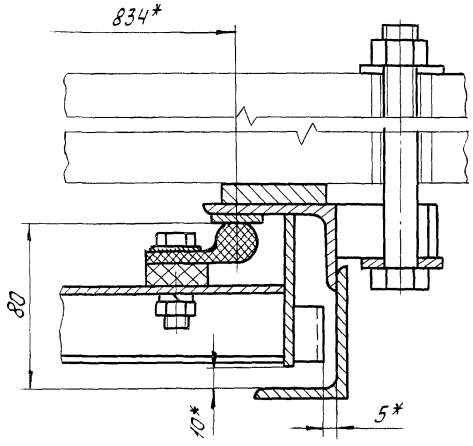

I
М1:2 лист 1

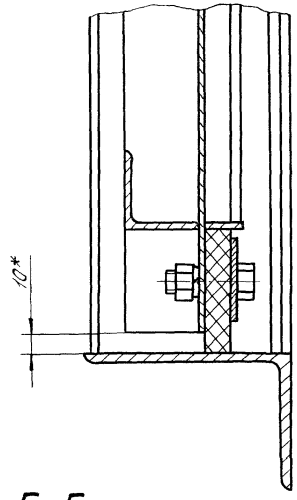

II
М1:2 лист 1

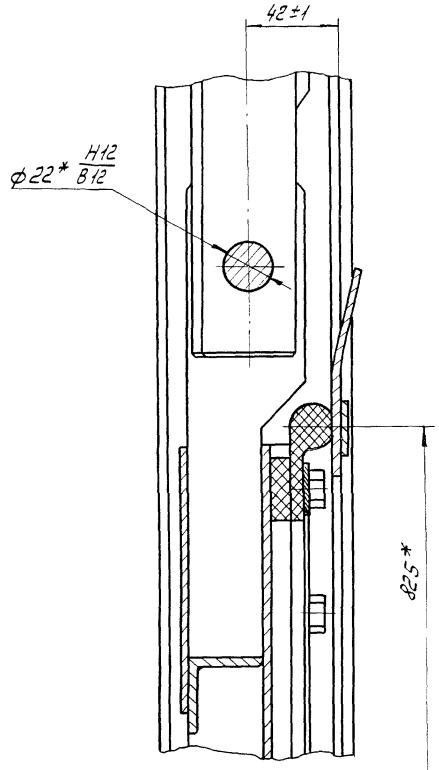

III
М1:2 лист 1

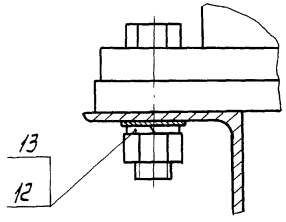

Г – Г
М1:5 лист 1

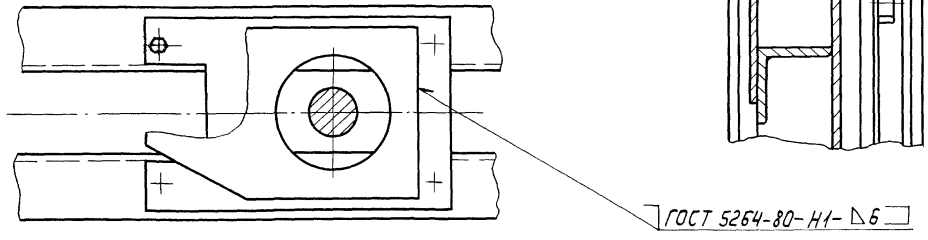

Изм.	Лист	№ докум.	Подп.	Дата	ГС 80У.00.000 СБ	Лист 2

Копировал Формат А3

Перв. примен.
Справ. №
Подп. и дата
Инв. № подл.
Взам. инв. №
Подп. и дата
Инв. № подл.

Серия 3.820.2-43 Выпуск 8

№ строки	Обозначение	Наименование	Куда входит: Обозначение	Куда входит: Кол.	Общее кол.	Примечание
1	ГС 80У. 00.000	Затвор ГСу для отверстий 80×80см			1	
2						
3	ГС 80.03.000	Затвор			1	
4	ГС 80. 03. 100	Металлоконструкция	ГС 80. 03. 000	1	1	
5	ГС 80У. 01. 000	Рама прислонная			1	
6						
7		Переменные данные для исполнений:				
8						
9		ГС 80У. 00. 000				
10						
11		Ведомость спецификаций подъемника				
12		одновинтового с электроприводом грузоподъем-				
13		ностью 1тс марки 13В				
14		26. 058. ПВ. 090. 000 ВС				
15						
16		ГС 80У. 00. 000-01				
17						
18		Ведомость спецификаций подъемника				
19		одновинтового с ручным приводом груз.				
20		1тс марки 1В.				
21		26. 058. ПВ. 020. 000 ВС				
22						
23						
24						
25						
26						

Инв. № подл. | Подп. и дата | Взам. инв. № | Подп. и дата | Инв. № дубл. | Подп. и дата

Изм.	Лист	№ докум.	Подп.	Дата
Разраб.		Шаталов		1.6.84
Пров.		Тимошенко		01.06.84
ГИП		Левзнер		01.06.84
Н. контр.		Платунина		01.06.84
Утв.		Мишустин		03.06.84

ГС 80У. 00. 000 ВС

Затвор ГСу для отверстий 80×80см

Ведомость спецификаций

Лит.	Масса	Листов
А		1

Союзгипроводхоз имени Е.Е. Алексеевского г. Москва

Серия 3.820.2-43 Выпуск 6

№ строки	Наименование	Код ОКП	Обозначение документа на поставку	Поставщик	Куда входит (обозначение)	Количество: на изделие	Количество: в комплекты	Количество: на регулир.	Количество: всего	Примечание
1										
2	Крепежные изделия									
3										
4	Болт М12х40.46.02		ГОСТ 7796-70		ГС 80.03.00.000	34			34	
5	М16х160.46.02		ГОСТ 7798-70			2			2	
6	Гайка М12.4.02		ГОСТ 5915-70		ГС 80.03.00.000	34			34	
7	М16.4.02					6			6	
8	Шайба 12.65Г.02		ГОСТ 6402-70		ГС 80.03.00.000	34			34	
9										
10			Переменные данные для исполнений:							
11			ГС 80У.00.000							
12										
13	Болт М12х35.46.02		ГОСТ 7798-70			4			4	
14	Гайка М12.4.02		ГОСТ 5915-70			4			4	
15	Шайба 12.65Г.02		ГОСТ 6402-70			4			4	
16			Ведомость покупных изделий подъемника одновинтового							
17			с электроприводом груз. 1тс марки 1ЭВ							
18			26.058.ПВ.090.000 ВП							
19			ГС 80У.00.000-01							
20	Шайба 16.65Г.02		ГОСТ 6402-70			2			2	
21	16.04.02		ГОСТ 11371-78			2			2	
22			Ведомость покупных изделий подъемника одновинтового							
23			с ручным приводом груз. 1тс марки 1В							
24			26.058.ПВ.020.000 ВП							

Подп. и дата | Инв. № дубл. | Взам. инв. № | Подп. и дата | Инв. № подл.

Изм.	Лист	№ докум.	Подп.	Дата
Разраб.		Шаталов		7.06.84
Пров.		Тимошенко		11.06.84
ГИП		Певзнер		07.01.85
Н. контр.		Платунина		11.06.84
Утв.		Мишустин		08.06.84

ГС 80У.00.000 ВП

Затвор ГСу для отверстий 80х80 см

Ведомость покупных изделий

Лит.	Лист	Листов
А		1

Союзгипроводхоз имени Е.Е.Алексеевского г. Москва

Копировал

Формат А3

Формат	Зона	Поз.	Обозначение	Наименование	Кол.	Примечание
				Документация		
А3			ГС 80.03.000 СБ	Сборочный чертеж		
				Сборочные единицы		
А4		1	ГС 80.03.100	Металлоконструкция	1	
				Детали		
А4		2	ГС 80.03.001	Накладка	1	
		3	-01	Накладка	1	
А4		4	ГС 80.03.002	Накладка	2	
А4		5	ГС 80.03.003	Уплотнение	1	
		6	-01	Уплотнение	1	
		7	-02	Уплотнение	1	
Б4		8	ГС 80.03.004	Уплотнение		
				Пластина I, лист ТМКЩ-С		
				10×30×810 ГОСТ 7338-77	2	0,8 кг
Б4		9	ГС 80.03.005	Уплотнение		
				Пластина I, лист ТМКЩ-С		
				10×30×744 ГОСТ 7338-77	1	0,4 кг
Б4		10	ГС 80.03.006	Уплотнение		
				Пластина I, лист ТМКЩ-С		
				10×60×744 ГОСТ 7338-77	1	0,7 кг

Подл. и дата | Инв. № дубл. | Взам. инв. № | Подл. и дата | Инв. № подл.

Изм.	Лист	№ докум.	Подп.	Дата
Разраб.		Шаталов		7.06.84
Пров.		Тимошенко		07.06.84
ГИП		Левзнер		07.06.84
Н. контр.		Платунина		11.06.84
Утв.		Советов		07.06.84

ГС 80.03.000

Затвор

Лит.	Лист	Листов
А	1	2

Союзгипроводхоз имени Е.Е.Алексеевского г. Москва

Копировал: Формат А4

Формат	Зона	Поз.	Обозначение	Наименование	Кол.	Примечание
				Стандартные изделия		
		11		Болт М12×40.46.02		
				ГОСТ 7796-70	34	
		12		Гайка М12.4.02		
				ГОСТ 5915-70	34	
		13		Шайба 12.65Г.02		
				ГОСТ 6402-70	34	

Подл. и дата | Инв. № дубл. | Взам. инв. № | Подл. и дата | Инв. № подл.

Изм.	Лист	№ докум.	Подп.	Дата

ГС 80.03.000

Лист 2

Копировал Формат А4

ГС 80.03.000 СБ

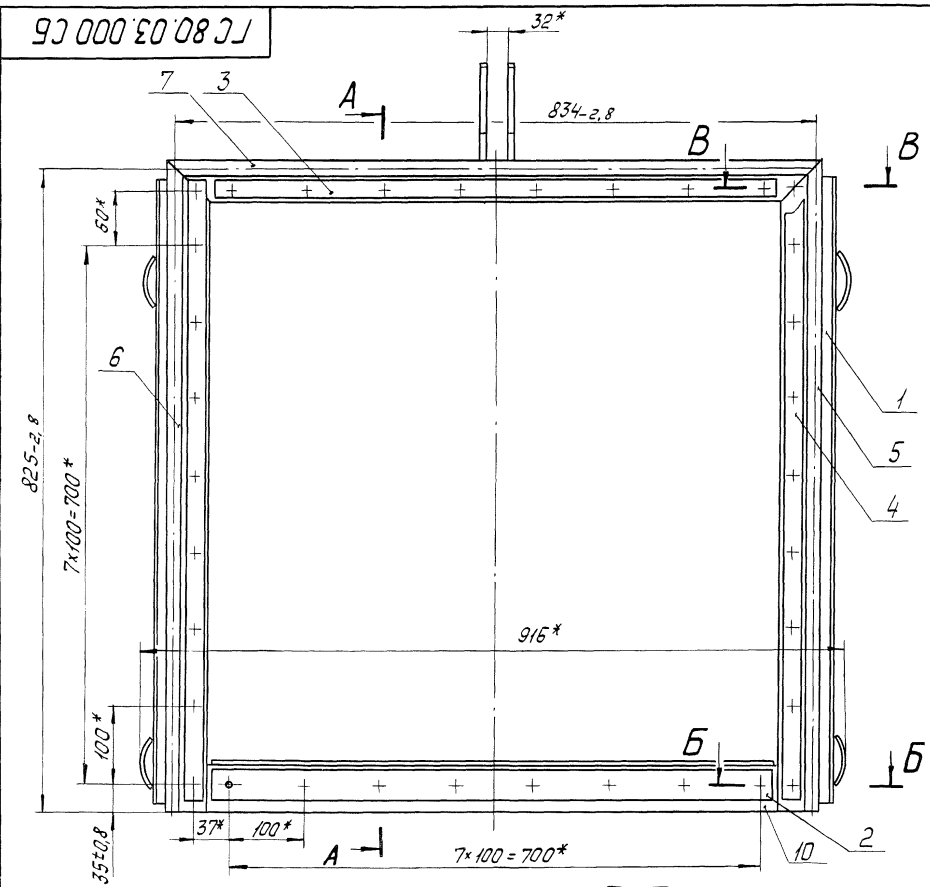

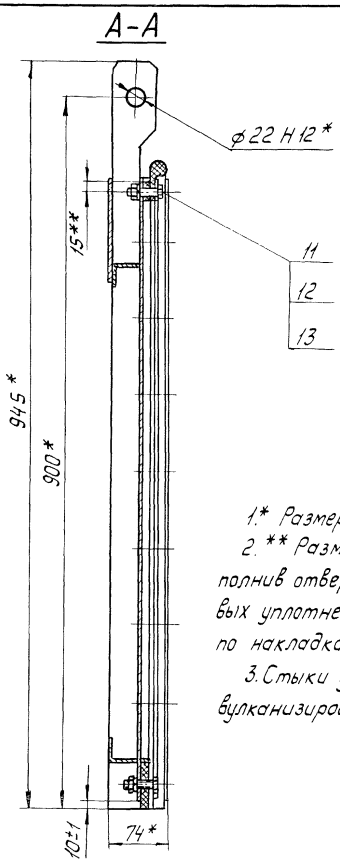

1.* Размеры для справок.

2. ** Размеры выдержать, выполнив отверстия ф 13 в резиновых уплотнениях поз. 5,6,7,8,9,10 по накладкам поз. 2,3,4.

3. Стыки уплотнений поз. 5,6,7 вулканизировать.

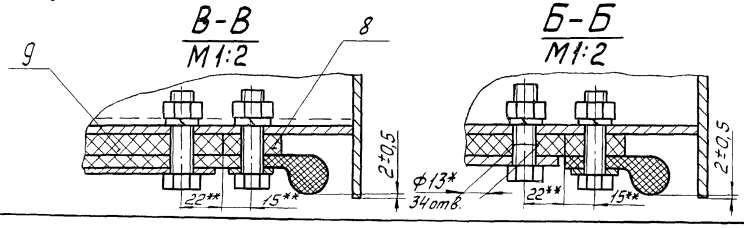

Изм	Лист	№ докум	Подп.	Дата
Разраб.		Шаталов		7.6.84
Пров.		Тимошенко		07.06.84
Т. контр.				
ГИП		Певзнер		07.06.84
Н. контр.		Платунина		11.06.84
Утв.		Советов		02.06.84

ГС 80.03.000 СБ

Затвор

Сборочный чертеж

Лит.	Масса	Масштаб
А	40,3	1:5

Лист | Листов 1

Союзгипроводхоз имени Е.Е. Алексеевского г. Москва

Серия 5.820.2-45 Выпуск 6

Перв. примен. | Справ. № | Подп. и дата | Инв. № дубл. | Взам. инв. № | Подп. и дата | Инв. № подл.

ГС 80.03.001

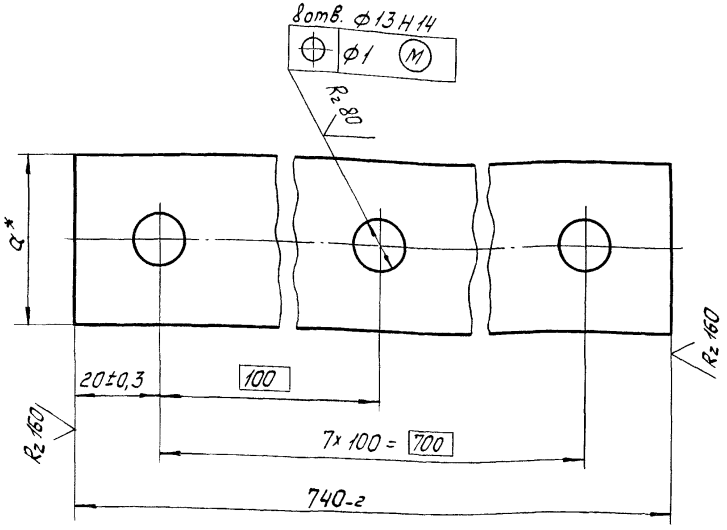

Обозначение	a*, мм	Масса, кг	Материал
ГС 80.03.001	40	0,9	Полоса $\frac{\text{Б-2 4×40 ГОСТ 103-76}}{\text{ВСт3пс6 ГОСТ 535-79}}$
-01	25	0,4	Лента 3×25 Б Ст3пс ГОСТ 6009-74

* Размер для справок.

Изм.	Лист	№ докум.	Подп.	Дата
Разраб.		Шаталов		7.06.84
Пров.		Тимощенко		07.06.84
Т. контр.				
Н. контр.		Платунина		11.06.84
Утв.		Певзнер		07.06.84

ГС 80.03.001

Накладка

Лит.	Масса	Масштаб
А	см. табл.	—
Лист	Листов 1	

См. таблицу

Союзгипроводхоз имени Е.Е. Алексеевского г. Москва

Серия 3.820.2-43 Выпуск 6

Перв. примен.

Справ. №

Подп. и дата

Инв. № подл.

Взам. инв. №

Инв. № дубл.

ГС 80.03.002

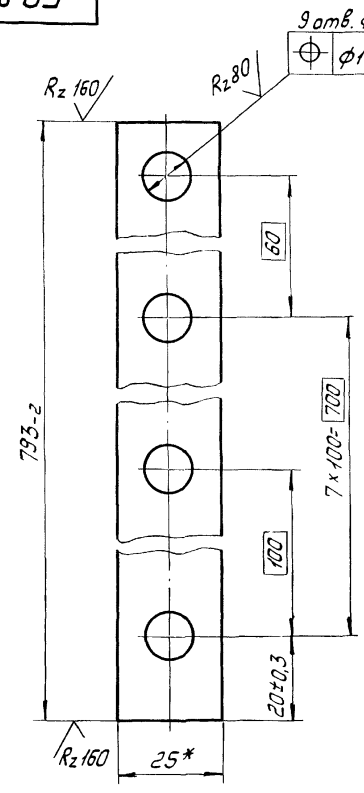

* Размер для справок.

Изм.	Лист	№ докум.	Подп.	Дата
Разраб.		Шаталов		7.06.84
Пров.		Тимощенко		07.06.84
Т. контр.				
Н. контр.		Платунина		11.06.84
Утв.		Певзнер		11.06.84

ГС 80.03.002

Накладка

Лит.	Масса	Масштаб
А	0,4	1:1
Лист	Листов 1	

Лента 3×25 Б Ст3пс ГОСТ 6009-74

Союзгипроводхоз имени Е.Е. Алексеевского г. Москва

ГС 80.03.003

Рис. 1

ГС 80.03.003 – изображено,
ГС 80.03.003-01 – зеркальное отражение

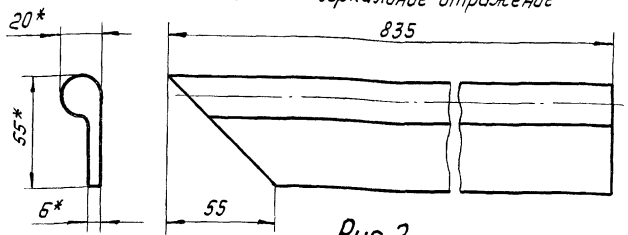

Рис. 2

Остальное – см. рис. 1

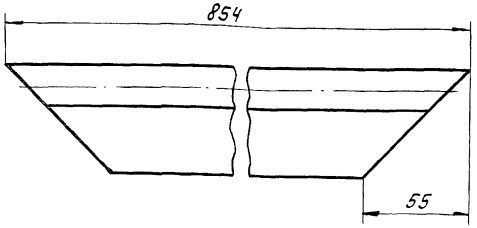

Обозначение	Рис.
ГС 80.03.003	1
-01	1
-02	2

* Размеры для справок

Перв. примен.
Справ. №
Подп. и дата
Инв. № дубл.
Взам. инв. №
Подп. и дата
Инв. № подл.

Изм.	Лист	№ докум.	Подп.	Дата
Разраб.		Шаталов		7.06.84
Пров.		Тимощенко		07.06.84
Т. контр.				
Н. контр.		Платинина Левзнер		11.06.84 07.06.84

ГС 80.03.003

Уплотнение

Лит.	Масса	Масштаб
А	0,5	1:2
Лист	Листов 1	

Резина тип II Б ГЭ 36-10541-83

Союзгипроводхоз имени С.Е. Алексеевского г. Москва

Серия 3.820.2-43 Выпуск 6

Формат	Зона	Поз.	Обозначение	Наименование	Кол.	Примечание
				Документация		
А3			ГС 80.03.100 СБ	Сборочный чертеж		
				Детали		
А4		1	ГС 80.03.101	Обшивка	1	
А4		2	ГС 80.03.102	Отбой	4	
А4		3	ГС 80.03.103	Ребро	1	
А4		4	ГС 80.03.104	Подвеска	2	
Б4		5	ГС 80.03.105	Ригель		
				Уголок Б-36х36х4 ГОСТ 8509-72 / ВСт3пс6 ГОСТ 535-79		
				ℓ = (877-2,8) мм	2	3,8 кг
Б4		6	ГС 80.03.106	Упор		
				Полоса Б-24х12 ГОСТ 103-76 / ВСт3пс6 ГОСТ 535-79		
				ℓ = (740±1) мм	1	0,3 кг
Б4		7	ГС 80.03.107	Накладка		
				Полоса Б-24х70 ГОСТ 103-76 / ВСт3пс6 ГОСТ 535-79		
				ℓ = (140±0,5) мм	1	0,3 кг
Б4		8	ГС 80.03.108	Ребро торцевое		
				Лист Б-ПН4 ГОСТ 19903-74 / ВСт3пс6 ГОСТ 14637-79		
				(805-2,8)х(74-2) мм	2	3,8 кг

Подп. и дата
Инв. № подл.

Изм.	Лист	№ докум.	Подп.	Дата
Разраб.		Шаталов		7.06.84
Пров.		Тимощенко		07.06.84
ГИП		Левзнер		07.06.84
Н. контр.		Платунина		11.06.84
Утв.		Советов		13.06.84

ГС 80.03.100

Металлоконструкция

Лит.	Лист	Листов
А		1

Союзгипроводхоз имени Е.Е. Алексеевского г. Москва

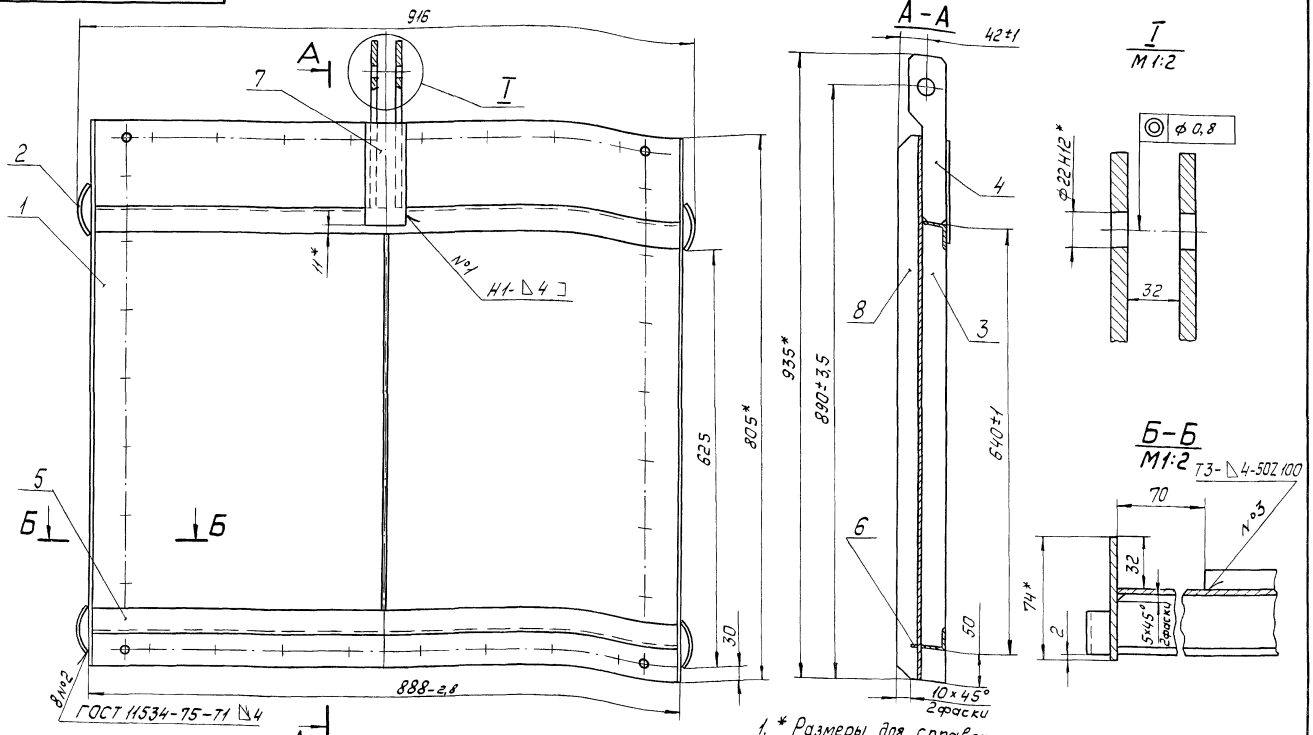

1. * Размеры для справок.

2. Сварка по ГОСТ 5264-80 электродом Э42 ГОСТ 9467-75.

3. Сварку вести швом Т1-△4 по контуру прилегания деталей, кроме швов, указанных на чертеже.

4. Шероховатость поверхности деталей, выполненных без чертежа, после обрезки $R_z 160$.

5. Неуказанные предельные отклонения размеров по $\pm \frac{IT16}{2}$.

Изм.	Лист	№ докум.	Подп.	Дата
Разраб.		Шаталов		1.06.84
Пров.		Тимошенко		01.06.84
Т. контр.				
ГИП		Певзнер		01.06.84
Н. контр.		Платунина		11.06.84
Утв.		Советов		11.06.84

ГС 80.03.100 СБ

Металлоконструкция
Сборочный чертеж

Лит.	Масса	Масштаб
А	32,6	1:5
Лист	Листов 1	

Союзгипроводхоз имени Е.Е. Алексеевского г. Москва

Копировал

Формат А3

Перв. примен.

Справ. №

Подп. и дата

Инв. № подл.

Взам. инв. №

Инв. № дубл.

Подп. и дата

ГС 80.03.101

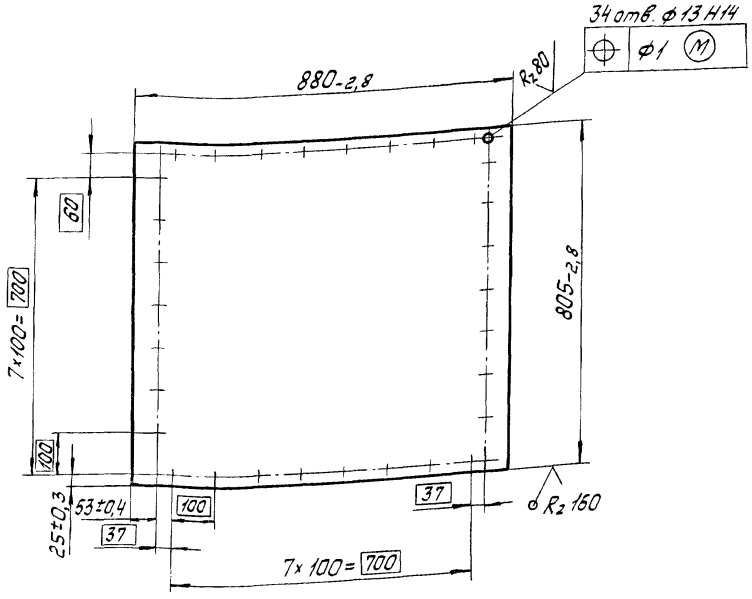

(√)

Изм.	Лист	№ докум.	Подп.	Дата
Разраб.		Шаталов		7.06.84
Пров.		Тимошенко		07.06.84
Т. контр.				
Н. контр.		Платунина		11.06.84
Утв.		Левзнер		07.06.84

Обшивка

Лит.	Масса	Масштаб
А	22,1	1:10

Лист	Листов 1

Лист: Б-ПН4 ГОСТ 19903-74 / ВСт3пс6 ГОСТ 14637-79

Союзгипроводхоз имени Е.Е. Алексеевского г. Москва

Копировал

Формат А4

Серия 3.820.2-43 Выпуск 6

Справ. №

Перв. примен.

Подп. и дата | Инв. № дубл. | Взам. инв. № | Подп. и дата | Инв. № подл.

ГС 80.03.102

R_z 160

(√)

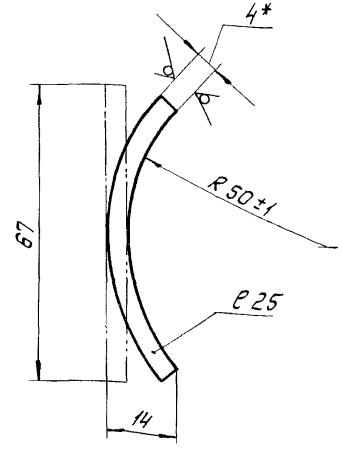

1. * Размер для справок.

2. Неуказанные предельные отклонения размеров по $\pm \frac{IT\,14}{2}$.

Изм.	Лист	№ докум.	Подп.	Дата
Разраб.		Шаталов		7.06.84
Пров.		Тимошенко		07.06.84
Т. контр.				
Н. контр.		Платунина		11.06.84
Утв.		Левзнер		07.06.84

Отбой

Лит.	Масса	Масштаб
А	0,1	1:1

Лист	Листов 1

Лист: Б-ПН4 ГОСТ 19903-74 / ВСт3пс6 ГОСТ 14637-79

Союзгипроводхоз имени Е.Е. Алексеевского г. Москва

Копировал

Формат А4

Серия 3.820.2-43 Выпуск 6

Справ. №

Перв. примен.

Подп. и дата | Инв. № дубл. | Взам. инв. № | Подп. и дата | Инв. № подл.

Серия 3.820.2-43 Выпуск 6

Справ. №

Перв. примен.

Подп. и дата | Инв. № подл. | Взам. инв. № | Инв. № дубл. | Подп. и дата

ГС 80.03.103

(√)

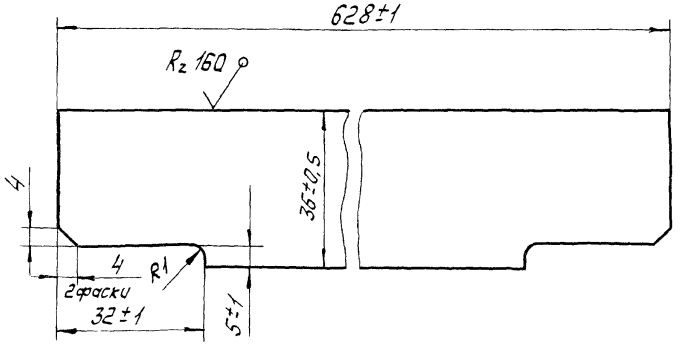

Изм.	Лист	№ докум.	Подп.	Дата
Разраб.		Шаталов		7.06.84
Пров.		Тимошенко		7.06.84
Т. контр.				
Н. контр.		Платунина		11.06.84
Утв.		Певзнер		13.06.84

Ребро

Лит.	Масса	Масштаб
А	0,7	1:1

Лист | Листов

Лист Б-ПН4 ГОСТ 19903-74
Ст3пс 6 ГОСТ 14637-79

Союзгипроводхоз имени Е.Е. Алексеевского г. Москва

Серия 3.820.2-43 Выпуск 6

Справ. №

Перв. примен.

Подп. и дата | Инв. № подл. | Взам. инв. № | Инв. № дубл. | Подп. и дата

ГС 80.03.104

(√)

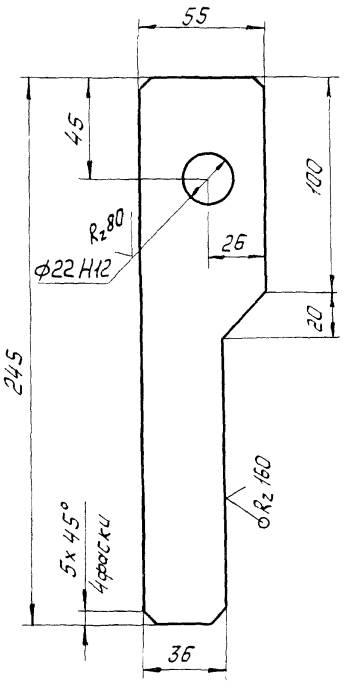

Неуказанные предельные отклонения размеров по $\pm \frac{IT14}{2}$

Изм.	Лист	№ докум.	Подп.	Дата
Разраб.		Шаталов		7.06.84
Пров.		Тимошенко		7.06.84
Т. контр.				
Н. контр.		Платунина		11.06.84
Утв.		Певзнер		11.06.84

Подвеска

Лит.	Масса	Масштаб
А	0,6	1:2

Лист | Листов 1

Лист Б-ПН8 ГОСТ 19903-74
Ст3пс 6 ГОСТ 14637-79

Союзгипроводхоз имени Е.Е. Алексеевского

ГС 80У.00.002

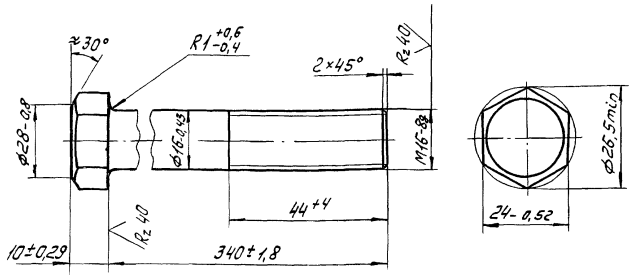

1. Покрытие Кд9.хр.
2. Технические требования по ГОСТ 1759-70.

Изм.	Лист	№ докум.	Подп.	Дата
Разраб.		Шаталов		7.06.84
Пров.		Тимошенко		07.06.84
Т. контр.				
Н. контр.		Платунина		11.06.84
Утв.		Певзнер		07.06.84

ГС 80У.00.002

Болт

Лит.	Масса	Масштаб
А	0,6	1:1

Лист | Листов 1

Сталь 20-б-2 ГОСТ 1050-74

Союзгипроводхоз имени Е.Е. Алексеевского г. Москва

Копировал | Формат А4

Серия 3.820.2-43 Выпуск 6 | Перв. примеч. | Справ. № | Подп. и дата | Инв. № дубл. | Взам. инв. № | Подп. и дата | Инв. № подл.

ГС 80.00.001

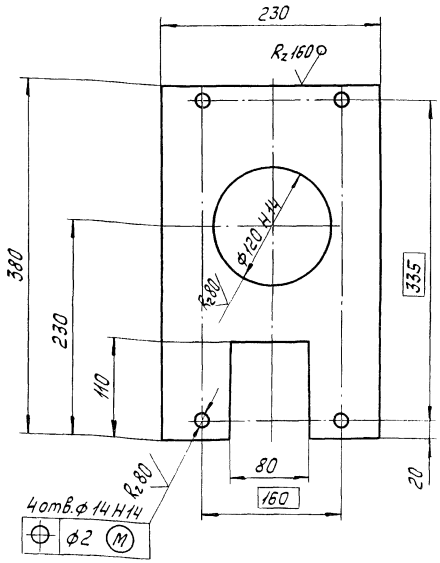

Неуказанные предельные отклонения размеров $\pm \frac{IT14}{2}$.

Изм.	Лист	№ докум.	Подп.	Дата
Разраб.		Шаталов		7.06.84
Пров.		Тимошенко		07.06.84
Т. контр.				
Н. контр.		Платунина		11.06.84
Утв.		Певзнер		11.06.84

ГС 80.00.001

Лист монтажный

Лит.	Масса	Масштаб
А	4	1:4

Лист | Листов 1

Лист Б-ПН 8 ГОСТ 19903-74 / 8Ст3пс6 ГОСТ 14637-79

Союзгипроводхоз имени Е.Е. Алексеевского г. Москва

Копировал | Формат А4

Серия 3.820.2-43 Выпуск 6 | Перв. примеч. | Справ. № | Подп. и дата | Инв. № дубл. | Взам. инв. № | Подп. и дата | Инв. № подл.

Серия 3.820.2-43 Выпуск 6

Формат	Зона	Поз.	Обозначение	Наименование	Кол.	Примечание
				Документация		
А3			ГС 80У.01.000 СБ	Сборочный чертеж		
				Детали		
А4		1	ГС 80У.01.001	Лист забральный	1	
А4		2	ГС 80У.01.002	Скоба	6	
Б4		3	ГС 80У.01.003	Порог		
				Уголок Б-100×63×6 ГОСТ 8510-72 / ВСт3пс6 ГОСТ 535-79		
				ℓ=(950±1,2) мм	1	7,8 кг
Б4		4	ГС 80У.01.004	Накладка		
				Полоса Б-24×25 ГОСТ 103-76 / 08Х17Т-6 ГОСТ 5949-75		
				ℓ=(1650±1,8) мм	2	2,6 кг
Б4		5	ГС 80У.01.005	Стойка		
				Уголок Б-63×40×5 ГОСТ 8510-72 / ВСт3пс6 ГОСТ 535-79		
				ℓ=(2295±2) мм	4	35,9 кг
Б4		6	ГС 80У.01.006	Накладка		
				Полоса Б-2 8×50 ГОСТ 103-76 / ВСт3пс6 ГОСТ 535-79		
				ℓ=(50±0,5) мм	2	0,3 кг
Б4		7	ГС 80У.01.007	Накладка		
				Полоса Б-2 16×50 ГОСТ 103-76 / ВСт3пс6 ГОСТ 535-79		
				ℓ=(50±0,5) мм	2	0,6 кг

Изм.	Лист	№ докум.	Подп.	Дата
Разраб.		Шаталов	[signature]	7.06.84
Пров.		Тимошенко	[signature]	07.06.84
Т.ИП		Певзнер	[signature]	07.06.84
Н.контр.		Мордустин	[signature]	07.06.84

ГС 80У.01.000

Рама присоединяя

Лит.	Лист	Листов
А	1	2

Сельхозстроевой из имени Е.Е. Алексеевского г. Москва

Подп. и дата | Инв. № дубл. | Взам. инв. № | Подп. и дата | Инв. № подл.

Серия 3.820.2-43 Выпуск 6

Формат	Зона	Поз.	Обозначение	Наименование	Кол.	Примечание
Б4		8	ГС 80У.01.008	Накладка		
				Полоса Б-212×25 ГОСТ 103-76 / ВСт3пс6 ГОСТ 535-79		
				ℓ=(800-1) мм	1	1,9 кг
				Переменные данные для исполнений:		
				ГС 80У.01.000		
				Детали		
Б4		9	ГС 80У.01.009	Ригель		
				Уголок Б-75×75×6 ГОСТ 8509-72 / ВСт3пс6 ГОСТ 535-79		
				ℓ=(950±1,2) мм	2	12,8 кг
				ГС 80У.01.000-01		
				Детали		
А4		9	ГС 80.02.003	Ригель	2	

Изм.	Лист	№ докум.	Подп.	Дата

ГС 80У.01.000

Лист 2

ГС80У.01.000СБ

Рис. 1

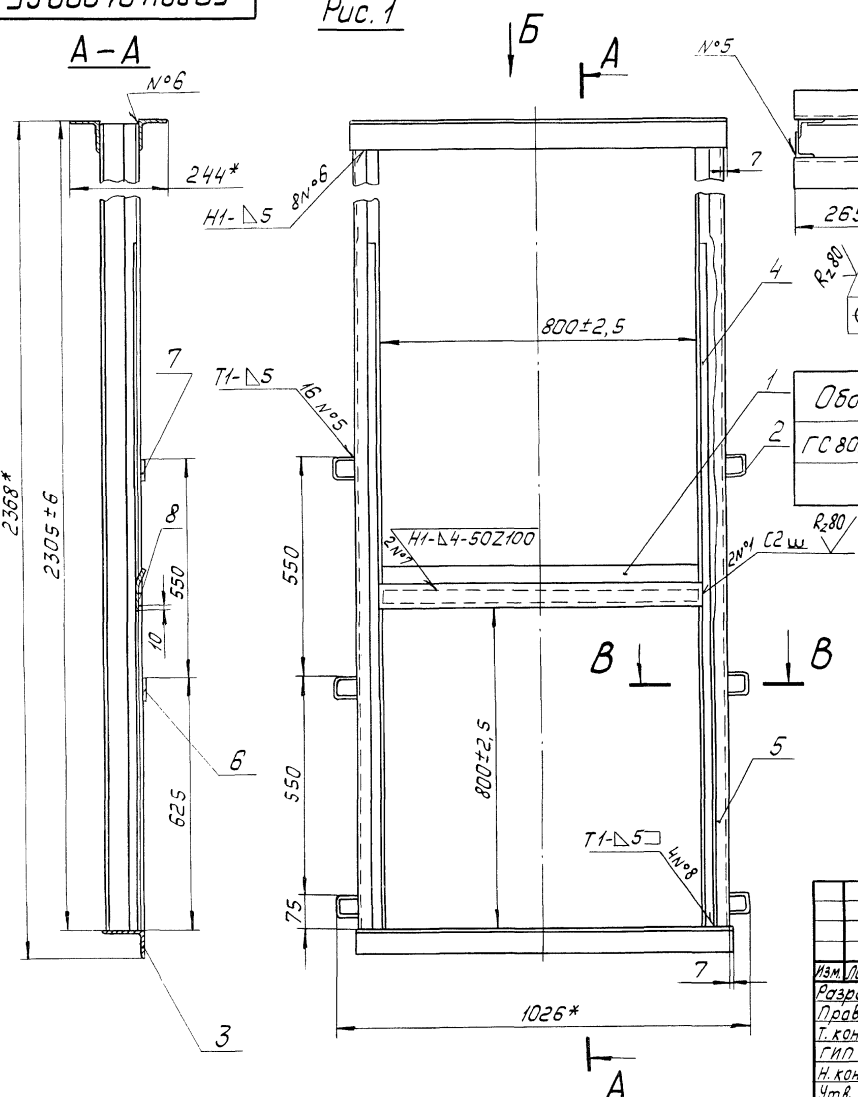

Вид Б

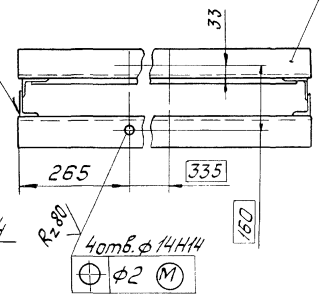

Рис. 2

Остальное – см. рис. 1

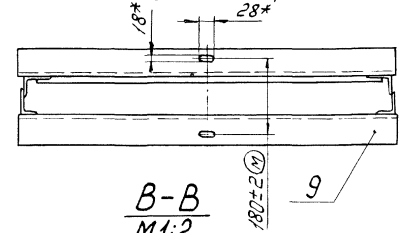

В–В
М1:2

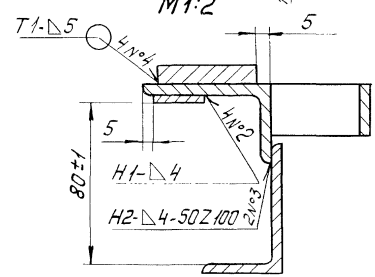

Обозначение	Рис.
ГС80У.01.000	1
-01	2

1. * Размеры для справок.
2. Сварка по ГОСТ 5264-80 электродом Э42 ГОСТ 9467-75.
3. Сварку швов №1, №2, №7 выполнить электродом Э10Х17Т ГОСТ 10052-75.
4. Шероховатость поверхности деталей, выполненных без чертежа, после обрезки $R_z 160$.
5. Неуказанные предельные отклонения размеров по $\pm \frac{IT16}{2}$.

Изм.	Лист	№докум.	Подп.	Дата
Разраб.		Шаталов		7.06.84
Прав.		Тимошенко		07.06.84
Т. контр.				
ГИП		Певзнер		07.06.84
Н. контр.		Платунина		07.06.84
Утв.		Мишустин		07.06.84

ГС80У.01.000СБ

Рама прислонная
Сборочный чертеж

Лит.	Масса	Масштаб
А	64,4	1:10
Лист	Листов 1	

Союзгипроводхоз имени Е.Е. Алексеевского г. Москва

Копировал

Формат А3

Перв. примен.
Справ. №
Подп. и дата
Инв. № дубл.
Взам. инв. №
Инв. № подл.

ГС 80У.01.001

Развертка

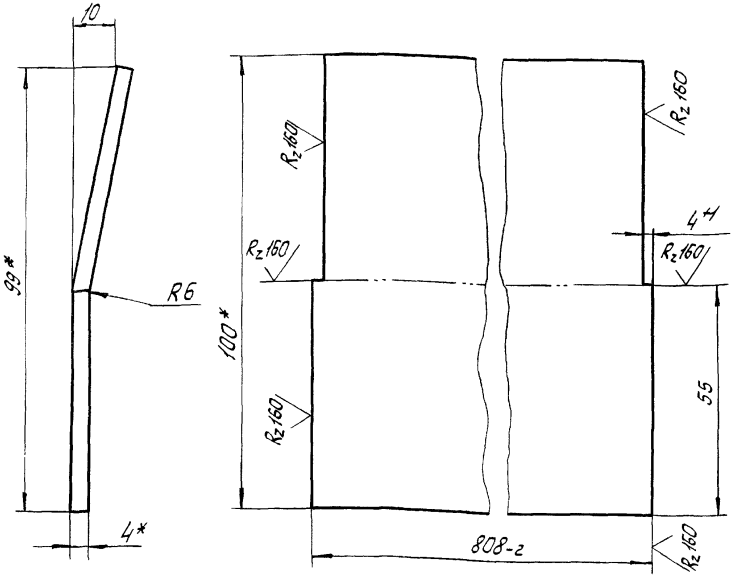

1.* Размеры для справок.

2. Неуказанные предельные отклонения размеров по $\pm\frac{IT14}{2}$.

Изм.	Лист	№ докум.	Подп.	Дата
Разраб.		Шаталов		7.06.84
Пров.		Тимошенко		07.06.84
Т. контр.				
Н. контр.		Платунина		11.06.84
Утв.		Певзнер		07.06.84

ГС 80У.01.001

Лист забральный

Лит.	Масса	Масштаб
А	2,5	1:2

Лист | Листов 1

Полоса Б-24х100 ГОСТ 103-76 / 08Х17Т-Б ГОСТ 5949-75

Союзгипроводхоз имени Е.Е. Алексеевского г. Москва

Копировал

Формат А4

Перв. примеч. | Справ. № | Подп. и дата | Инв. № дубл. | Взам. инв. № | Подп. и дата | Инв. № подл.

Серия 3.820.2-43 Выпуск 6

ГС 80У.01.002

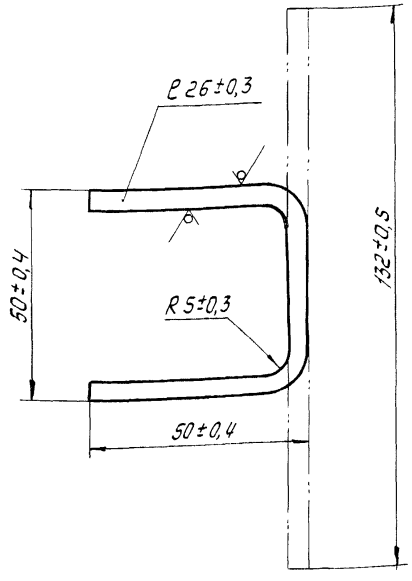

Изм.	Лист	№ докум.	Подп.	Дата
Разраб.		Шаталов		7.06.84
Пров.		Тимошенко		07.06.84
Т. контр.				
Н. контр.		Платунина		11.06.84
Утв.		Певзнер		11.06.84

ГС 80У.01.002

Скоба

Лит.	Масса	Масштаб
А	0,1	1:1

Лист | Листов 1

Лист Б-ПН5 ГОСТ 19903-74 / В Ст3пс 6 ГОСТ 14637-79

Союзгипроводхоз имени Е.Е. Алексеевского г. Москва

Копировал

Формат А4

ГС 80У.02.000ГЧ

Перв. примен.

Справ. №

Подп. и дата

Инв. № подл.

Взам. инв. №

Подп. и дата

Инв. № дубл.

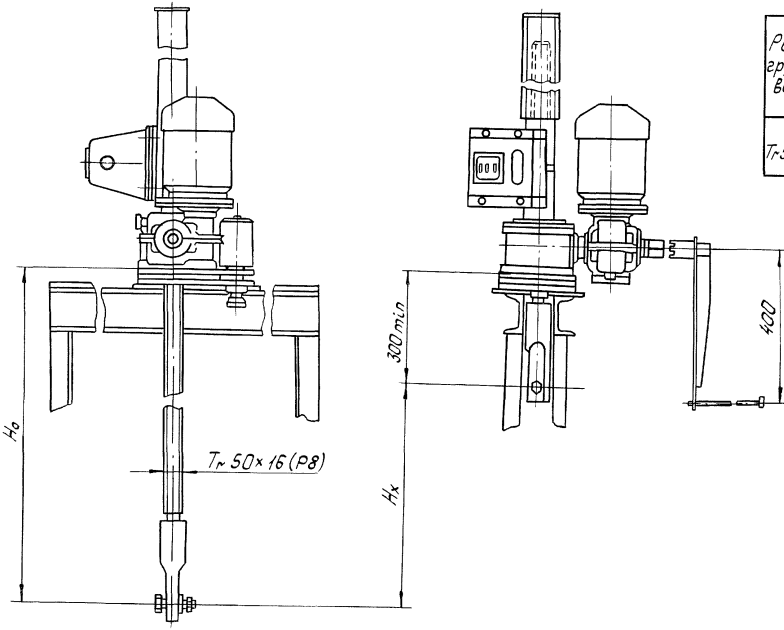

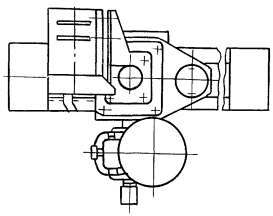

Таблица 1

Техническая характеристика

Резьба грузового винта	Усилие, тс		Ho наиб., м	Электродвигатель АС71А6У1 исполн. М302	Станция управления электроприводка	Усилие на рукоятке при T, кгс	Время подъема затвора на 1м, мин	
	тяговое T	посадки П					электродвигатель	вручную
Tr 50×16(P8)	1	1	2,93	n=920 об/мин N=0,4 кВт	ЯАА5401-217441	6	3	8

Таблица 2

Данные на заказ по затвору

Усилие посадочное потребное, тс	Пз	0,4
Усилие регулировки грузового реле, тс	Р	0,4
Расстояние от подошвы подъемника до оси опущенного затвора, м	Ho	1,461
Полный ход затвора, м	Hx	0,85
Датчик ДПМ1. Шаг грузового винта	Р	8
Теоретическая масса подъемника, кг	Q	97,2

					ГС 80У.02.000ГЧ		
Изм.	Лист	№ докум.	Подп.	Дата	Подъемник одновинтовой с электроприводом грузоподъемностью 1тс марки 138	Лит.	Масса / Масштаб
Разраб.		Шаталов		7.06.84		А	см. табл. 2 / —
Пров.		Тимошенко		7.06.84	Габаритный чертеж	Лист	Листов 1
Т. контр.							
ГИП		Певзнер		07.06.84		Союзгипроводхоз имени Е.Е. Алексеевского г. Москва	
Н. контр.		Платунина		07.06.84			
Утв.		Мишустин		07.06.84			

Копировал

Формат А3

ГС 80У.03.000 ГЧ

Перв. примен.

Справ. №

Подп. и дата

Инв. № дубл.

Взам. инв. №

Подп. и дата

Инв. № подл.

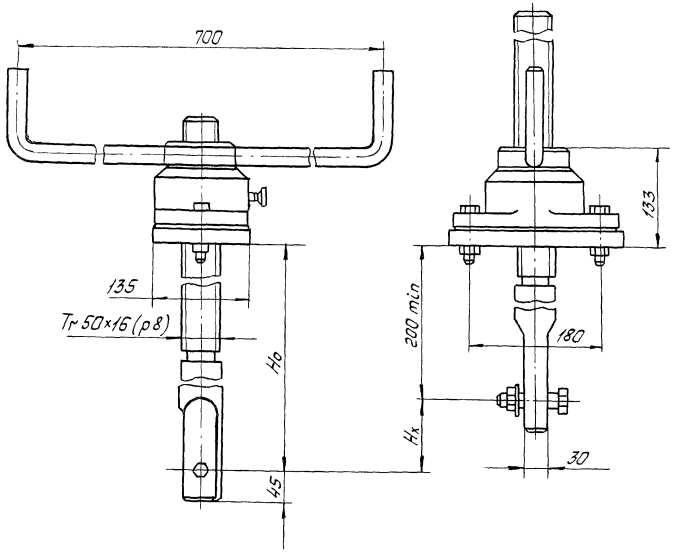

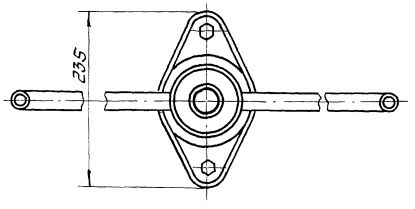

Таблица 1

Техническая характеристика

Резьба грузового винта	Исполн. 26.058.ПВ020.000 Подъем, посадка и зажим на шарикоподшипнике		H_o наиб., м	Усилие на рукоятке при T, т	Время подъема затвора на 1м, мин
	Усилие, тс				
	Тяговое T	Посадочное П			
Tr 50×16(p8)	1,0	1,0	2,9	2,0	2,5

Таблица 2

Данные на заказ по затвору

Усилие посадки потребное, тс	$П_з$	0,4
Расстояние от подошвы подъемника до оси опущенного затвора, м	H_o	1,405
Полный ход затвора, м	H_x	0,85
Теоретическая масса подъемника, кг	Q	38

Изм.	Лист	№ докум.	Подп.	Дата
Разраб.		Шаталов		7.06.84
Прав.		Тимошенко		11.06.84
Т. контр.				
ГИП		Певзнер		8.06.84
Н. контр.		Платунина		11.06.84
Утв.		Мишутин		03.06.84

ГС 80У.03.000 ГЧ

Подъемник одновинтовой с ручным приводом грузоподъемностью 1тс марки 1В

Габаритный чертеж

Лит.	Масса	Масштаб
А	см. табл. 2	—

Лист | Листов 1

Союзгипроводхоз имени Е.Е. Алексеевского г. Москва

Копировал

Формат А3

ГС 80.02.003

√(√)

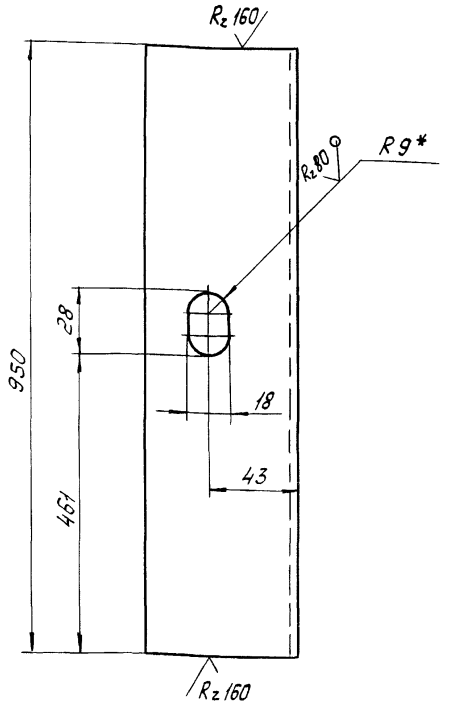

1. * Размер для справок.

2. Неуказанные предельные отклонения размеров: отверстий по H14, остальных $\pm \frac{IT14}{2}$.

Изм.	Лист	№ докум.	Подп.	Дата
Разраб.		Шаталов		7.06.84
Пров.				07.06.84
Т. контр.				
Н. контр.		Платунина		7.06.84
Утв.		Певзнер		7.06.84

ГС 80.02.003

Ригель

Лит.	Масса	Масштаб
А	6,4	1:2
Лист	Листов 1	

Уголок $\frac{Б\text{-}75\times75\times6\ ГОСТ\ 8509\text{-}72}{Вст\ 3пс6\ ГОСТ\ 535\text{-}79}$

Союзгипроводхоз имени Е.Е. Алексеевского г. Москва

Копировал Формат А4

Перв. примен.

Справ. №

Подп. и дата

Инв. № дубл.

Взам. инв. №

Подп. и дата

Инв. № подл.

gost.e-ecolog.ru

Перв. примен.

Справ. №

Подп. и дата

Инв. № дубл.

Взам. инв. №

Подп. и дата

Инв. № подл.

Изм.	Лист	№ докум.	Подп.	Дата
Разраб.				
Пров.				
Т. контр.				
Н. контр.				
Утв.				

Лит.	Масса	Масштаб
Лист	Листов	

Союзгипроводхоз имени Е.Е. Алексеевского г. Москва

Копировал Формат