Типовая документация на конструкции, изделия и узлы зданий и сооружений

Серия 3.820.2-43

Затворы глубинные плоские скользящие

Выпуск 5

Рабочие чертежи затворов ГС 80-150, ГС 80-200

gost.e-ecolog.ru

Типовая документация на конструкции. изделия и узлы зданий и сооружений

Серия 3.820.2-43

Затворы глубинные плоские скользящие

Выпуск 5

Рабочие чертежи затворов ГС 80-150, ГС 80-200

Разработана
институтом „Союзгипроводхоз"
в/о „Союзводпроект"
Минводхоза СССР

Утверждена и введена в действие с 01.01.1985 г.
Минводхозом СССР
протокол № 558 от 19.03.1984 г.

Главный инженер института А. Ф. Кондратьев
Главный инженер проекта А. Л. Певзнер

Обозначение	Наименование	Стр.
ГС 80.00.000	Затвор ГС для отверстий 80×80 см	3
ГС 80.00.000 СБ	Затвор ГС для отверстий 80×80 см	5
ГС 80.00.000 ВС	Затвор ГС для отверстий 80×80 см	
	Ведомость спецификаций	7
ГС 80.00.001	Лист монтажный	7
ГС 80.00.000 ВП	Затвор ГС для отверстий 80×80 см.	
	Ведомость покупных изделий	8
ГС 80.01.000	Марка нижняя	9
ГС 80.01.000 СБ	Марка нижняя	
	Сборочный чертеж	10
ГС 80.01.001	Пластина	11
ГС 80.01.002	Лист забральный	11
ГС 80.01.003	Ребро	12
ГС 80.01.004	Балка	12
ГС 80.02.000	Марка верхняя	13
ГС 80.02.003	Ригель	13
ГС 80.02.000 СБ	Марка верхняя	
	Сборочный чертеж	14
ГС 80.03.000	Затвор	15
ГС 80.03.000 СБ	Затвор. Сборочный чертеж	16
ГС 80.03.001	Накладка	17
ГС 80.03.002	Накладка	17
ГС 80.03.003	Уплотнение	18

Обозначение	Наименование	Стр.
ГС 80.03.100	Металлоконструкция	18
ГС 80.03.100 СБ	Металлоконструкция	
	Сборочный чертеж	19
ГС 80.03.101	Обшивка	20
ГС 80.03.102	Отбой	20
ГС 80.03.103	Ребро	21
ГС 80.03.104	Подвеска	21
СС 80.04.000 ГЧ	Подъемник одновинтовой с электроприводом грузоподъемностью 1 тс марки 1ЭВ.	
	Габаритный чертеж	22
ГС 80.05.000 ГЧ	Подъемник одновинтовой с ручным приводом грузоподъемностью 1 тс марки 1В.	
	Габаритный чертеж	23

Серия 3.820.2-43 Выпуск 0

Справ. № | Перв. примеч.

Подп. и дата | Инв. № дубл. | Взам. инв. № | Подп. и дата | Инв. № подл.

Формат	Зона	Поз.	Обозначение	Наименование	Кол. на исполнение ГС 80.00.000 –				Примечание
					–	01	02	03	
				Документация					
А3			ГС 80.00.000 СБ	Сборочный чертеж	×	×	×	×	
А4			ГС 80.00.000 ВС	Ведомость спецификаций	×	×	×	×	
А3			ГС 80.00.000 ВП	Ведомость покупных изделий	×	×	×	×	
А3			ГС 80.04.000 ГЧ	Подъемник одновинтовой					
				с электроприводом груз.					
				1тс марки 13В					
				Габаритный чертеж	×				
				Лит.					
				Шифр	ГС80-150э А	ГС80-200э А	ГС80-150р А	ГС80-200р А	

Изм.	Лист	№ докум.	Подп.	Дата
Разраб.		Шаталов		7.06.84
Пров.		Тимошенко		07.06.84
ГИП		Левзнер		07.06.84
Н. контр.		Платунина		7.06.84
Утв.		Советов		07.06.84

ГС 80.00.000

Затвор ГС для отверстий 80×80см

Лит.	Лист	Листов
А	1	4

Союзгипроводхоз имени Е.Е. Алексеевского г. Москва

Копировал Формат А4

Формат	Зона	Поз.	Обозначение	Наименование	Кол. на исполнение ГС 80.00.000 –				Примечание
					–	01	02	03	
А3			ГС 80.04.000-01 ГЧ	Подъемник одновинтовой					
				с электроприводом					
				груз. 1тс марки 13В					
				Габаритный чертеж		×			
А3			ГС 80.05.000 ГЧ	Подъемник одновинтовой					
				с ручным приводом груз.					
				1тс марки 1В					
				Габаритный чертеж			×		
			-01 ГЧ	Подъемник одновинтовой					
				с ручным приводом груз.					
				1тс марки 1В.					
				Габаритный чертеж				×	
				Лит.					
				Шифр	ГС80-150э А	ГС80-200э А	ГС80-150р А	ГС80-200р А	

Изм.	Лист	№ докум.	Подп.	Дата

ГС 80.00.000

Лист 2

Копировал Формат А4

Инв. № подл. | Подп. и дата | Взам. инв. № | Инв. № дубл. | Подп. и дата

Серия 3.820.2-43 Выпуск 5

Формат	Зона	Поз.	Обозначение	Наименование	Кол. на исполнение ГС 80.00.000- —	01	02	03	Примечание
				Сборочные единицы					
А4		1	ГС 80.01.000	Марка нижняя	1		1		
			-01	Марка нижняя		1		1	
А4		2	ГС 80.02.000	Марка верхняя	1		1		
			-01	Марка верхняя		1		1	
А4		3	ГС 80.03.000	Затвор	1	1	1	1	
А4		4	26.058.ПВ 090.000	Подъемник одновинтовой с электроприводом груз. 1тс марки 1ЭВ	1	1			Серия 3.820.2-44
А4			26.058.ПВ 020.000	Подъемник одновинтовой с электроприводом груз. 1тс марки 1В			1	1	Серия 3.820.2-44

Лит.

Шифр: ГС80-150э А | ГС80-200э А | ГС80-150ф А | ГС80-200ф А

Изм. Лист № докум. Подп. Дата

ГС 80.00.000

Лист 3

Копировал Формат А4

Инв. № подл. | Подп. и дата | Взам. инв. № | Инв. № дубл. | Подп. и дата

Серия 3.820.2-43 Выпуск 5

Формат	Зона	Поз.	Обозначение	Наименование	Кол. на исполнение ГС 80.00.000- —	01	02	03	Примечание
				Детали					
А4		5	ГС 80.00.001	Лист монтажный	1	1			
				Стандартные изделия					
		6		Болт М12×35.46.02 ГОСТ 7796-70	4	4			
		7		Гайка М12.4.02 ГОСТ 5915-70	4	4			
		8		Шайба 12.65Г.02 ГОСТ 6402-70	4	4			
		9		Шайба 16.65Г.02 ГОСТ 6402-70			2	2	
		10		Шайба 16.04.02 ГОСТ 11371-78			2	2	

Лит.

Шифр: ГС80-150э А | ГС80-200э А | ГС80-150ф А | ГС80-200ф А

Изм. Лист № докум. Подп. Дата

ГС 80.00.000

Лист 4

Копировал Формат А4

ГС 80.00.000 СБ

Рис. 1

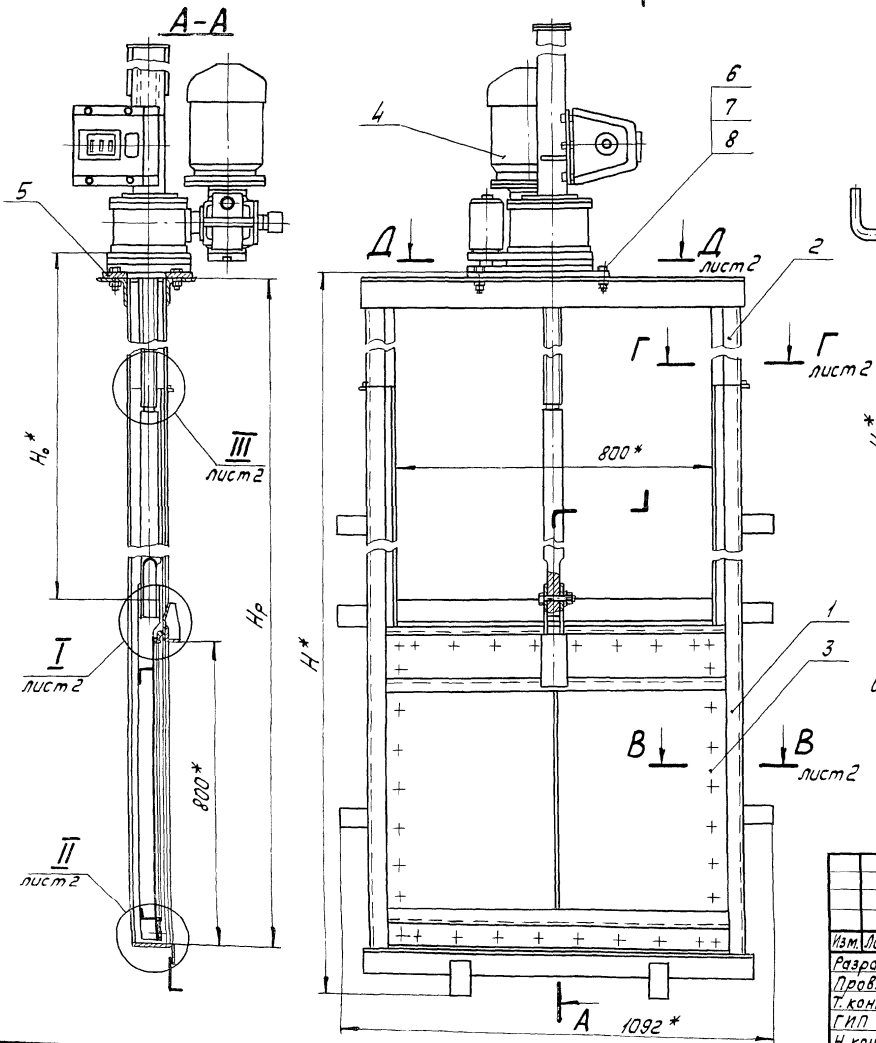

Рис. 2

Остальное – см. рис. 1

1. Сварка по ГОСТ 5264-80 электродом Э42 по ГОСТ 9467-75.
2. * Размеры для справок.
3. H_0 – расстояние от подошвы подъемника до оси проушины опущенного затвора.
4. Неуказанные технические требования по ТУ 33-153-84.

Таблицу исполнений см. лист 2.

Изм.	Лист	№ докум.	Подп.	Дата
Разраб.		Шаталов		7.06.84
Пров.		Тимошенко		07.06.84
Т. контр.				
ГИП		Певзнер		07.06.84
Н. контр.		Платунина		11.06.84
Утв.		Советов		07.06.84

ГС 80.00.000 СБ

Затвор ГС для отверстий 80×80 см

Сборочный чертеж

Лит.	Масса	Масштаб
А	см. табл. исполн.	–
Лист 1	Листов 2	

Союзгипроводхоз имени Е.Е. Алексеевского г. Москва

Копировал

Формат А3

Инв. № подл. | Подп. и дата | Взам. инв. № | Инв. № дубл. | Подп. и дата | Перв. примен. | Справ. № | Серия 3.820.2-45 Выпуск 5

ГС80.00.000 СБ

Перв. примен.

Справ. №

Подп. и дата

Инв. № дубл.

Взам. инв. №

Подп. и дата

Инв. № подл.

В-В
М1:2 лист 1

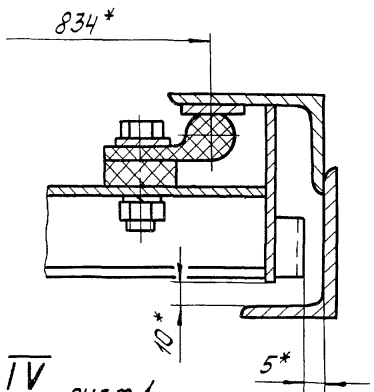

I
М1:2 лист 1

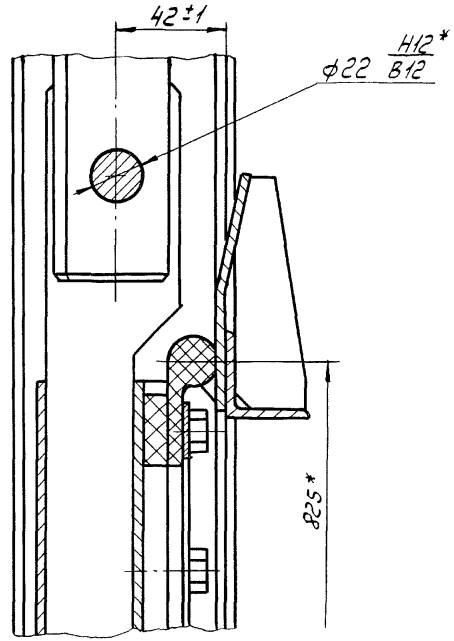

II
М1:2 лист 1

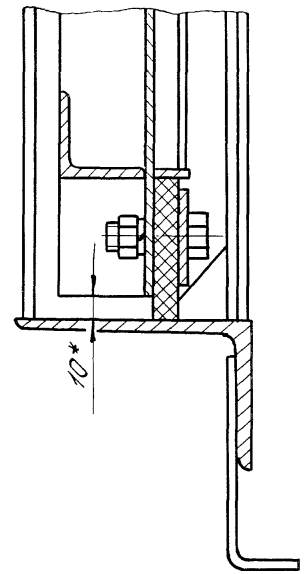

Г-Г
М1:2 лист 1

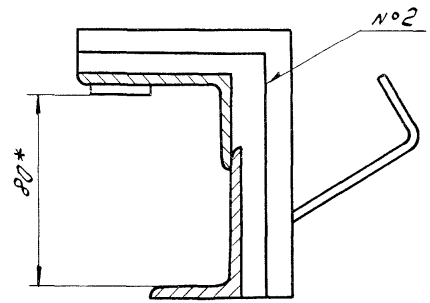

III
М1:2 лист 1

Винт подъемника поз. 4 не показан

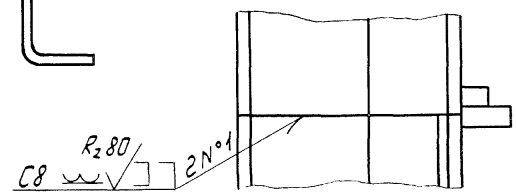

IV
М1:2 лист 1

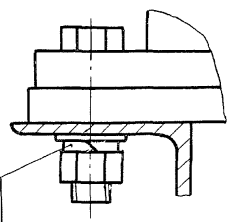

Д-Д
лист 1

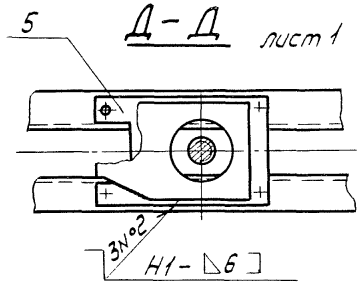

Обозначение	Рис.	Шифр	Напор, см	Размеры, мм			Марка подъемника	Масса, кг
				H*	H_o*	H_p		
ГС 80.00.000	1	ГС80-150э	150	2714	1756	2600±7	13В	206,7
-01	1	ГС80-200э	200	3214	2256	3100±7	13В	224,8
-02	2	ГС80-150р	150	2706	1700	2600±7	1В	156,5
-03	2	ГС80-200р	200	3206	2200	3100±7	1В	172,6

Изм.	Лист	№ докум.	Подп.	Дата	ГС80.00.000 СБ	Лист 2

Копировал

Формат А3

Инв. № подл.	Подп. и дата	Взам. инв. №	Инв. № дубл.	Подп. и дата

Серия 3.820.2-43 Выпуск 5

№ строки	Обозначение	Наименование	Для исполнения ГС 80.00.000 –										Примечание
			–	01	02	03							
1													
2	ГС 80.00.000	Затвор ГС для отверстий											
3		80 х 80 см	×	×	×	×							
4	ГС 80.01.000	Марка нижняя	×	×	×	×							
5	ГС 80.02.000	Марка верхняя	×	×	×	×							
6	ГС 80.03.000	Затвор	×	×	×	×							
7	ГС 80.03.100	Металлоконструкция	×	×	×	×							
8	Ведомость спецификаций подъемника												
9	одновинтового с электроприводом г.п. 1тс марки 1ЭВ												
10		26.058.ПВ.090.000 ВС	×	×									
11	Ведомость спецификаций подъемника												
12	одновинтового с ручным приводом г.п. 1тс марки 1В												
13		26.058.ПВ.020.000 ВС			×	×							

Изм.	Лист	№ докум.	Подп.	Дата
Разраб.		Шаталов		06.84
Пров.		Тимащенко		07.06.84
ГИП		Певзнер		07.06.84
Н. контр.		Платунина		06.84
Утв.		Советов		07.06.84

ГС 80.00.000 ВС

Затвор ГС для отверстий 80х80см

Ведомость спецификаций

Лит.	Лист	Листов
А		1

Союзгипроводхоз имени Е.Е.Алексеевского г. Москва

Копировал Формат А4

Серия 3.820.2-43 Выпуск 5

Инв. № подл.	Подп. и дата	Взам. инв. №	Инв. № дубл.	Подп. и дата

Справ. №	Перв. примен.

Неуказанные предельные отклонения размеров $\pm \frac{IT14}{2}$.

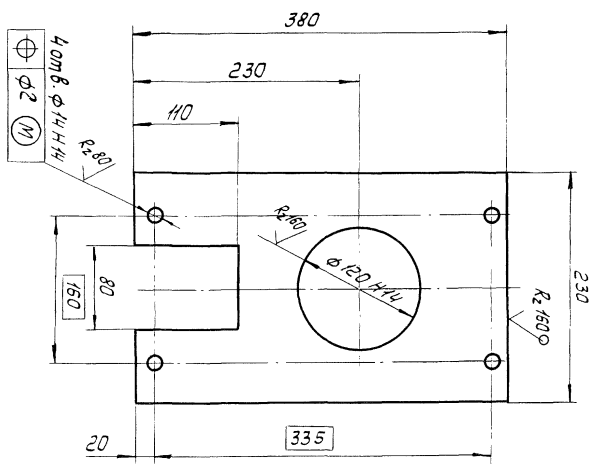

Изм.	Лист	№ докум.	Подп.	Дата
Разраб.		Шаталов		06.84
Пров.		Тимащенко		07.06.84
Т. контр.				
Н. контр.		Платунина		06.84
Утв.		Певзнер		07.06.84

ГС 80.00.001

Лист монтажный

Лит. А | Лист | Листов 1

Масса 4

Масштаб 1:4

Материал: Б-ПН8 ГОСТ 19903-74 / ВСт3пс6 ГОСТ 14637-79

Союзгипроводхоз имени Е.Е.Алексеевского г. Москва

Копировал Формат А4

ГС 80.00.001

Серия 3.820.2-43 Выпуск 5

Номер строки	Наименование	Код ОКП	Обозначение документа на поставку	Поставщик	Кол. на исполнение ГС 80.00.000 –										Примечание
					–	01	02	03							
1															
2	Крепежные изделия														
3															
4	Болт М12×35.46.02		ГОСТ 7798-70		4	4									
5	М12×40.46.02		ГОСТ 7796-70		34	34	34	34							
6	Гайка М12.4.02		ГОСТ 5915-70		38	38	34	34							
7	Шайба 12.65Г.02		ГОСТ 6402-70		38	38	34	34							
8	16.65Г.02						2	2							
9	16.04.02		ГОСТ 11371-78				2	2							
10															
11															
12			Ведомость покупных изделий												
13			подъемника одновинтового с электроприводом												
14			г.п. 1тс марки 1ЭВ												
15			26.058.ПВ.090.000 ВП		×	×									
16															
17			Ведомость покупных изделий												
18			подъемника одновинтового с ручным приводом												
19			г.п. 1тс марки 1В												
20			26.058.ПВ.020.000 ВП				×	×							
21															
22															
23															
24															
25															
26															
27															

Инв. № подл. | Подп. и дата | Взам. инв. № | Инв. № дубл. | Подп. и дата

Изм.	Лист	№ докум.	Подп.	Дата
Разраб.		Шатралов		7.06.84
Пров.		Тимошенко		07.06.84
ГИП		Певзнер		07.06.84
Н. контр.		Плотунина		11.06.84
Утв.		Советов		07.06.84

ГС 80.00.000 ВП

Затвор ГС для отверстий 80×80 см

Ведомость покупных изделий

Лит.	Лист	Листов
А		1

Союзгипроводхоз имени Е.Е. Алексеевского г. Москва

Копировал Формат А3

Формат	Зона	Поз.	Обозначение	Наименование	Кол.	Примечание
				Документация		
А3			ГС 80.01.000 СБ	Сборочный чертеж		
				Детали		
А4		1	ГС 80.01.001	Пластина	2	
А4		2	ГС 80.01.002	Лист забральный	1	
А4		3	ГС 80.01.003	Ребро	1	
А4		4	ГС 80.01.004	Балка	1	
Б4		5	ГС 80.01.005	Порог		
				Уголок Б-100×63×6 ГОСТ 8510-72 / ВСт3пс6 ГОСТ 535-79		
				ℓ=(950±1,2)мм	1	7,2 кг
Б4		6	ГС 80.01.006	Накладка		
				Полоса Б-2 4×25 ГОСТ 103-76 / 08Х17Т-Б ГОСТ 5949-75		
				ℓ=(1696±2)мм	2	2,7 кг
				Переменные данные для исполнений:		
				ГС 80.01.000		
				Детали		
Б4		7	ГС 80.01.007	Стойка		
				Уголок Б-63×40×5 ГОСТ 8510-72 / ВСт3пс6 ГОСТ 535-79		
				ℓ=(1696±2)мм	4	26,5 кг

Подл. и дата | Инв. № дубл. | Взам. инв. № | Подл. и дата | Инв. № подл.

Изм.	Лист	№ докум.	Подп.	Дата
Разраб.		Шаталов		1.06.84
Пров.		Тимошенко		02.06.84
ГИП		Левзнер		03.06.84
Н. контр.		Платунина		07.06.84
Утв.		Советов		07.06.84

ГС 80.01.000

Марка нижняя

Лит.	Лист	Листов
А	1	2

Союзгипроводхоз имени Е.Е.Алексеевского г. Москва

Копировал Формат А4

Формат	Зона	Поз.	Обозначение	Наименование	Кол.	Примечание
Б4		8	ГС 80.01.008	Анкер		
				Полоса Б-2 4×50 ГОСТ 103-76 / ВСт3пс6 ГОСТ 535-79		
				ℓ=(110±0,5)мм	8	1,4 кг
				ГС 80.01.000-01		
				Детали		
Б4		7	ГС 80.01.009	Стойка		
				Уголок Б-63×40×5 ГОСТ 8510-72 / ВСт3пс6 ГОСТ 535-79		
				ℓ=(2196±2,2)мм	4	34,3 кг
Б4		8	ГС 80.01.008	Анкер		
				Полоса Б-2 4×50 ГОСТ 103-76 / ВСт3пс6 ГОСТ 535-79		
				ℓ=(110±0,5)мм	10	1,7 кг

Подл. и дата | Инв. № дубл. | Взам. инв. № | Подл. и дата | Инв. № подл.

Изм.	Лист	№ докум.	Подп.	Дата

ГС 80.01.000

Лист 2

Копировал Формат А4

ГС 80.01.000 СБ

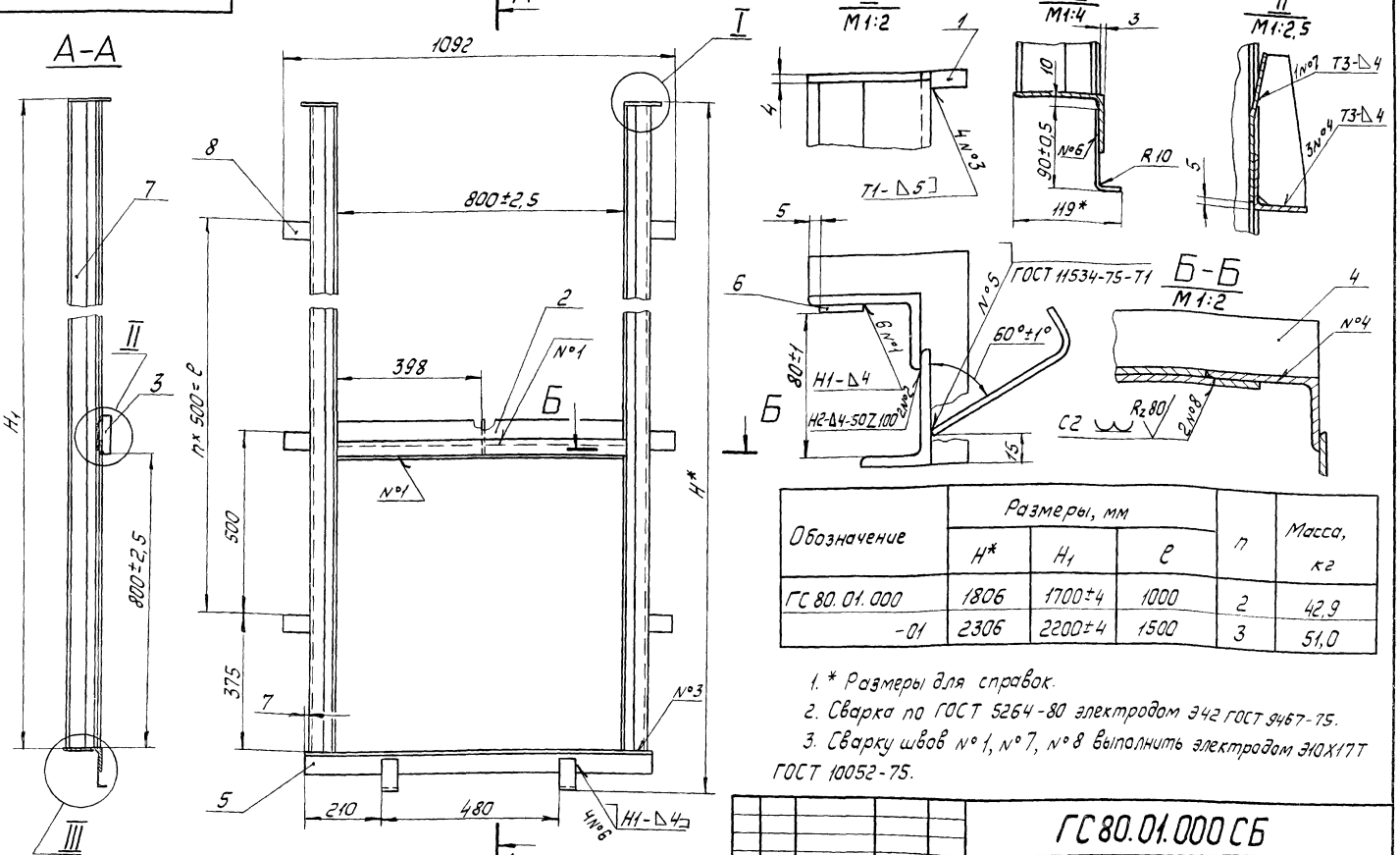

Обозначение	Размеры, мм			n	Масса, кг
	H*	H1	ℓ		
ГС 80.01.000	1806	1700±4	1000	2	42,9
-01	2306	2200±4	1500	3	51,0

1. * Размеры для справок.
2. Сварка по ГОСТ 5264-80 электродом Э42 ГОСТ 9467-75.
3. Сварку швов №1, №7, №8 выполнить электродом Э10Х17Т ГОСТ 10052-75.
4. Шероховатость поверхности деталей, выполненных без чертежа, после обрезки $R_z 80$.
5. Неуказанные предельные отклонения размеров по $\pm \frac{IT16}{2}$.

Изм.	Лист	№ докум.	Подп.	Дата
Разраб.		Шаталов		7.06.84
Пров.		Тимошенко		07.06.84
Т.контр.				
ГИП		Певзнер		07.11.84
Н.контр.		Платунина		11.11.84
Утв.		Советов		03.04.84

ГС 80.01.000 СБ

Марка нижняя

Сборочный чертеж

Лит.	Масса	Масштаб
А	см. табл.	—

Лист | Листов 1

Союзгипроводхоз имени Е.Е. Алексеевского г. Москва

Копировал

Формат А3

Перв. примен.

Справ. №

Подп. и дата

Инв. № подл. | Подп. и дата | Взам. инв. № | Инв. № дубл. | Подп. и дата

ГС 80.01.001

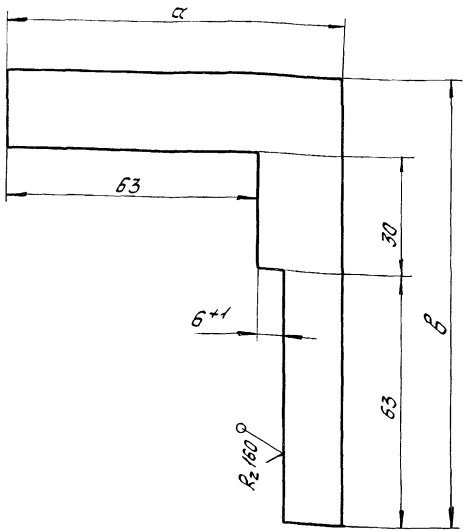

Размеры в мм

Обозначение	a	в	Масса, кг
ГС 80.01.001	90	115	0,3
-01	80	105	0,2

Неуказанные предельные отклонения размеров по $\pm \frac{IT14}{2}$.

Изм.	Лист	№ докум.	Подп.	Дата
Разраб.		Шаталов		7.06.84
Пров.		Тимошенко		07.06.84
Т. контр.				
Н. контр.		Платунина		11.06.84
Утв.		Левзнер		07.06.84

ГС 80.01.001

Пластина

Лит.	Масса	Масштаб
А	см. табл.	–
Лист	Листов 1	

Б-ПН8 ГОСТ 19903-74
Лист В Ст3пс6 ГОСТ 14637-79

Союзгипроводхоз имени Е.Е. Алексеевского г. Москва

Копировал Формат А4

Серия 3.820.2-43 Выпуск 5 Справ. № Перв. примен.

Инв. № подл. | Подп. и дата | Взам. инв. № | Инв. № дубл. | Подп. и дата

ГС 80.01.002

Развертка

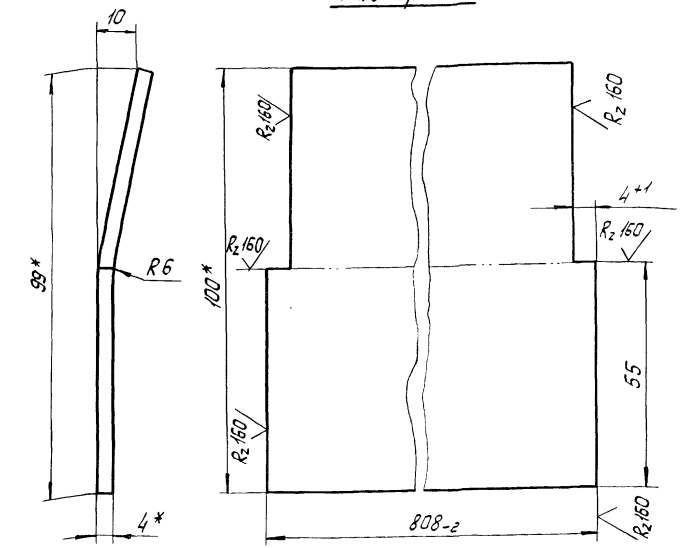

1. * Размеры для справок.
2. Неуказанные предельные отклонения размеров по $\pm \frac{IT14}{2}$.

Изм.	Лист	№ докум.	Подп.	Дата
Разраб.		Шаталов		7.06.84
Пров.		Тимошенко		07.06.84
Т. контр.				
Н. контр.		Платунина		11.06.84
Утв.		Левзнер		07.06.84

ГС 80.01.002

Лист забральный

Лист	Масса	Масштаб
А	2,5	1:1
Лист	Листов 1	

Б-24×100 ГОСТ 103-76
Полоса 08Х17Т-Б ГОСТ 5949-75

Союзгипроводхоз имени Е.Е. Алексеевского г. Москва

Копировал Формат А4

Серия 3.820.2-43 Выпуск 5 Справ. № Перв. примен.

Инв. № подл. | Подп. и дата | Взам. инв. № | Инв. № дубл. | Подп. и дата

ГС 80.01.003

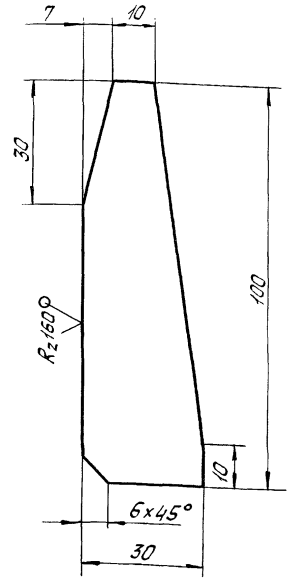

Предельные отклонения размеров по $\pm \frac{IT14}{2}$.

Изм.	Лист	№ докум.	Подп.	Дата
Разраб.		Шаталов		7.06.84
Пров.		Тимошенко		07.06.84
Т. контр.				
Н. контр.		Левзнер		08.06.84
Утв.				

ГС 80.01.003

Ребро

Лит.	Масса	Масштаб
А	0,1	1:1

Лист | Листов 1

Лист ВСт3пс6 ГОСТ 14637-79

Союзгипроводхоз имени Е.Е. Алексеевского г. Москва

Серия 3.820.2-43 Выпуск 5 Перв. примен. Справ. № Инв. № подл. | Подп. и дата | Взам. инв. № | Инв. № дубл. | Подп. и дата

ГС 80.01.004

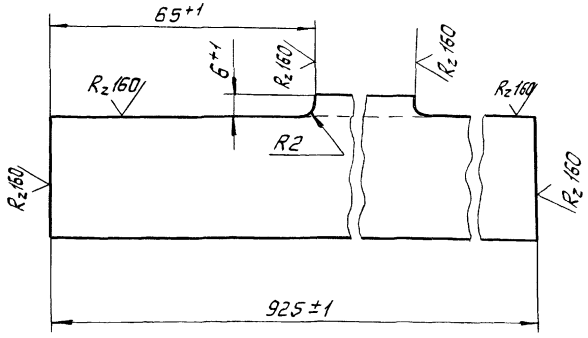

Изм.	Лист	№ докум.	Подп.	Дата
Разраб.		Шаталов		7.06.84
Пров.		Тимошенко		07.06.84
Т. контр.				
Н. контр.		Платунина		11.06.84
Утв.		Левзнер		07.06.84

ГС 80.01.004

Балка

Лит.	Масса	Масштаб
А	1,9	1:1

Лист | Листов 1

Б-36×36×4 ГОСТ 8509-72 Уголок ВСт3пс6 ГОСТ 535-79

Союзгипроводхоз имени Е.Е. Алексеевского г. Москва

Серия 3.820.2-43 Выпуск 5 Перв. примен. Справ. № Инв. № подл. | Подп. и дата | Взам. инв. № | Инв. № дубл. | Подп. и дата

Серия 3.820.2-43 Выпуск 5

Формат	Зона	Поз.	Обозначение	Наименование	Кол.	Примечание
				Документация		
А3			ГС 80.02.000 СБ	Сборочный чертеж		
				Детали		
А4		1	ГС 80.01.001-01	Пластина	2	
Б4		2	ГС 80.02.001	Стойка		
				Уголок Б-63×40×5 ГОСТ 8510-72 ВСт3пс6 ГОСТ 535-79		
				ℓ=(895±1) мм	4	14,0 кг
				Переменные данные для исполнений:		
				ГС 80.02.000		
				Детали		
Б4		3	ГС 80.02.002	Ригель		
				Уголок Б-75×75×6 ГОСТ 8509-72 ВСт3пс6 ГОСТ 535-79		
				ℓ=(950±1) мм	2	12,8 кг
				ГС 80.02.000-01		
				Детали		
А4		3	ГС 80.02.003	Ригель	2	

Инв. № подл. | Подп. и дата | Взам. инв. № | Инв. № дубл. | Подп. и дата

Изм.	Лист	№ докум.	Подп.	Дата
Разраб.		Шаталов		7.06.84
Пров.		Тимошенко		07.06.84
ГИП		Певзнер		07.06.84
Н. контр.		Платунина		7.06.84
Утв.		Советов		07.01.85

ГС 80.02.000

Марка верхняя

Лит.	Лист	Листов
А		1

Союзгипроводхоз имени Е.Е.Алексеевского г. Москва

Копировал Формат А4

Серия 3.820.2-43 Выпуск 5

Справ. № | Перв. примен.

ГС 80.02.003

13

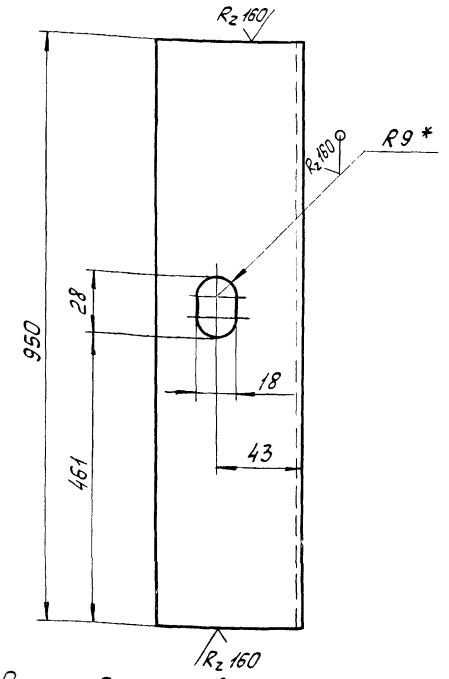

1. * Размер для справок.
2. Неуказанные предельные отклонения размеров: отверстий по Н14, остальных $\pm \frac{IT14}{2}$.

Инв. № подл. | Подп. и дата | Взам. инв. № | Инв. № дубл. | Подп. и дата

Изм.	Лист	№ докум.	Подп.	Дата
Разраб.		Шаталов		7.06.84
Пров.		Тимошенко		07.06.84
Т. контр.				
Н. контр.		Платунина		7.06.84
Утв.		Певзнер		07.01.85

ГС 80.02.003

Ригель

Лит.	Масса	Масштаб
А	6,4	1:2

Лист	Листов 1

Уголок Б-75×75×6 ГОСТ 8509-72 ВСт3пс6 ГОСТ 535-79

Союзгипроводхоз имени Е.Е.Алексеевского г. Москва

Копировал Формат А4

ГС 80.02.000 СБ

Рис. 1

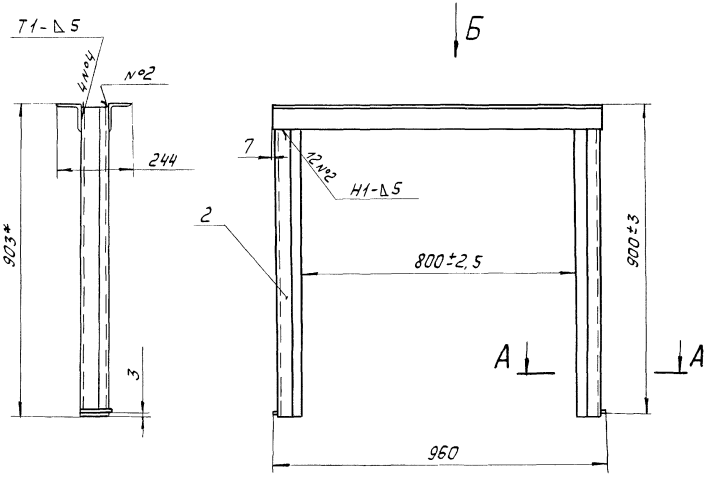

Рис. 2

Остальное - см. рис. 1.

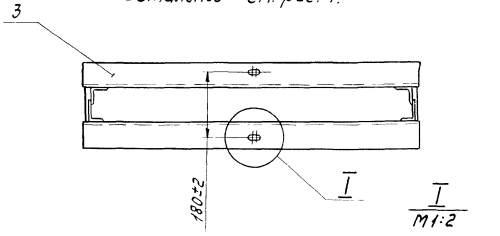

Обозначение	Рис.
ГС 80.02.000	1
-01	2

Вид Б

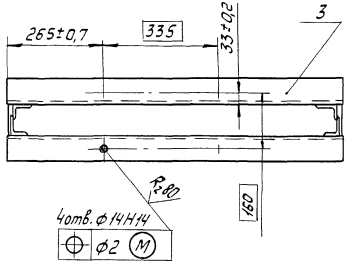

А-А
M1:2

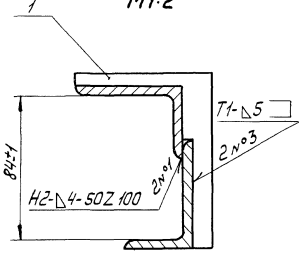

1. * Размеры для справок.
2. Сварка по ГОСТ 5264-80 электродом Э42 ГОСТ 9467-75.
3. Неуказанные предельные отклонения размеров по $\pm \frac{IT16}{2}$.
4. Шероховатость поверхности деталей, выполненных без чертежа, после обрезки $R_z 160$.

Изм.	Лист	№ докум.	Подп.	Дата
Разраб.		Шаталов		7.06.84
Пров.		Тимошенко		7.06.84
Т. контр.				
ГИП		Левзнер		7.06.84
Н. контр.		Плотунина		7.06.84
Утв.		Советов		7.06.84

ГС 80.02.000 СБ

Марка верхняя

Сборочный чертеж

Лит.	Масса	Масштаб
А	27,2	1:10
Лист	Листов 1	

Союзгипроводхоз имени Е.Е. Алексеевского г. Москва

Копировал

Формат А3

Серия 3.820.2-43 Выпуск 5

Перв. примен.

Справ. №

Подп. и дата

Инв. № подл.

Взам. инв. №

Подп. и дата

Инв. № подл.

Серия 3.820.2-43 Выпуск 5

Формат	Зона	Поз.	Обозначение	Наименование	Кол.	Примечание
				Документация		
А3			ГС 80.03.000 СБ	Сборочный чертеж		
				Сборочные единицы		
А4		1	ГС 80.03.100	Металлоконструкция	1	
				Детали		
А4		2	ГС 80.03.001	Накладка	1	
		3	-01	Накладка	1	
А4		4	ГС 80.03.002	Накладка	2	
А4		5	ГС 80.03.003	Уплотнение	1	
		6	-01	Уплотнение	1	
		7	-02	Уплотнение	1	
Б4		8	ГС 80.03.004	Уплотнение		
				Пластина I, лист ТМКЩ-С		
				10×30×810 ГОСТ 7338-77	2	0,8 кг
Б4		9	ГС 80.03.005	Уплотнение		
				Пластина I, лист ТМКЩ-С		
				10×30×744 ГОСТ 7338-77	1	0,4 кг
Б4		10	ГС 80.03.006	Уплотнение		
				Пластина I, лист ТМКЩ-С		
				10×60×744 ГОСТ 7338-77	1	0,7 кг

Подп. и дата | Инв. № дубл. | Взам. инв. № | Подп. и дата | Инв. № подл.

Изм.	Лист	№ докум.	Подп.	Дата
Разраб.		Шаталов		7.06.94
Пров.		Тимошенко		07.06.94
ГИП		Левзнер		07.06.94
Н. контр.		Пратунина		07.06.94
Утв.		Советов		07.06.94

ГС 80.03.000

Затвор

Лит.	Лист	Листов
А	1	2

Союзгипроводхоз имени Е.Е. Алексеевского г. Москва

Копировал Формат А4

Серия 3.820.2-43 Выпуск 5

Формат	Зона	Поз.	Обозначение	Наименование	Кол.	Примечание
				Стандартные изделия		
		11		Болт М12×40.46.02		
				ГОСТ 7796-70	34	
		12		Гайка М12.4.02		
				ГОСТ 5915-70	34	
		13		Шайба 12.65Г.02		
				ГОСТ 6402-70	34	

Подп. и дата | Инв. № дубл. | Взам. инв. № | Подп. и дата | Инв. № подл.

Изм.	Лист	№ докум.	Подп.	Дата

ГС 80.03.000

Лист 2

Копировал Формат А4

ГС 80.03.000СБ

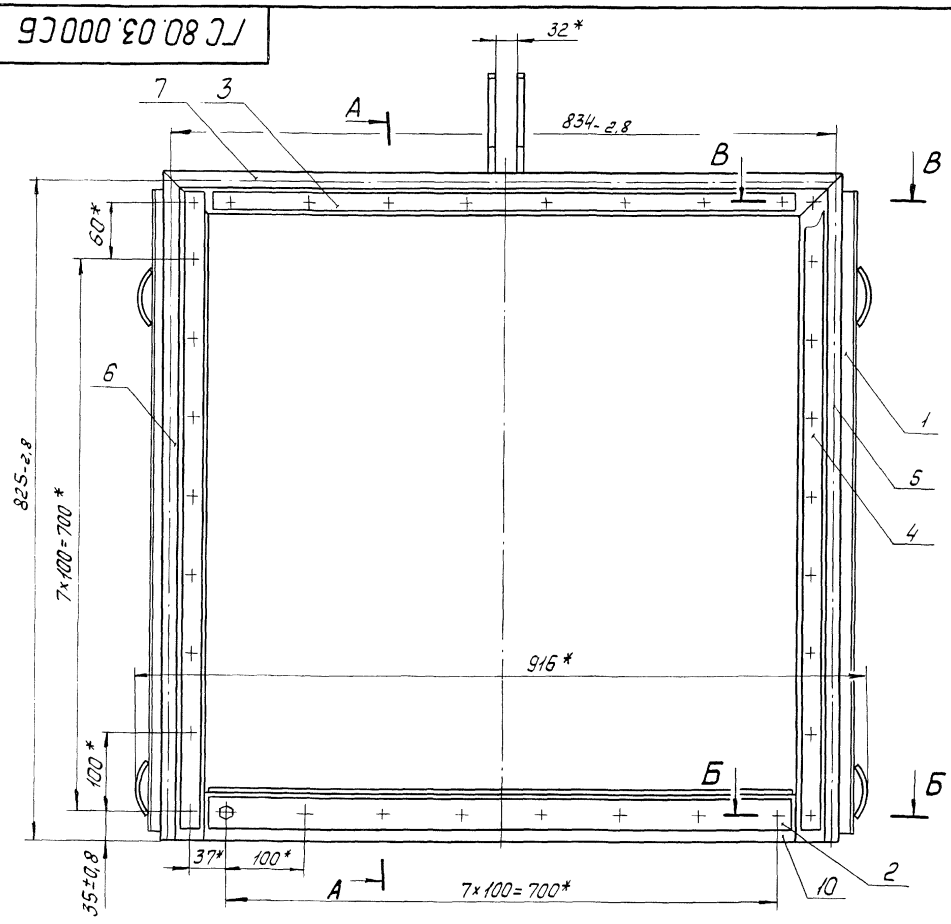

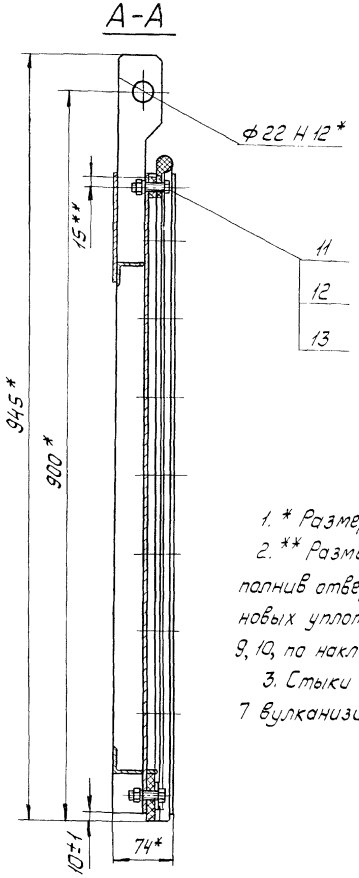

1. * Размеры для справок.
2. ** Размеры выдержать, выполнив отверстия ф13 в резиновых уплотнениях поз. 5,6,7,8, 9, 10, по накладкам поз. 2,3,4.
3. Стыки уплотнений поз. 5,6, 7 вулканизировать.

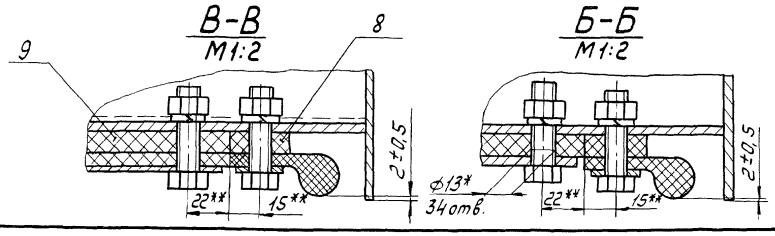

Изм.	Лист	№докум.	Подп.	Дата
Разраб.		Шаталов		7.06.84
Пров.		Титошенко		07.06.84
Т.контр.				
ГИП		Певзнер		07.06.84
Н.контр.		Платунина		11.06.84
Утв.		Советов		07.06.84

ГС 80.03.000 СБ

Затвор
Сборочный чертеж

Лит.	Масса	Масштаб
А	40,3	1:5
Лист	Листов 1	

Союзгипроводхоз имени Е.Е. Алексеевского г. Москва

Копировал

Формат А3

Перв. примен.
Справ. №
Инв. № подл. | Подп. и дата | Взам. инв. № | Инв. № дубл. | Подп. и дата

ГС 80.03.001

√(√)

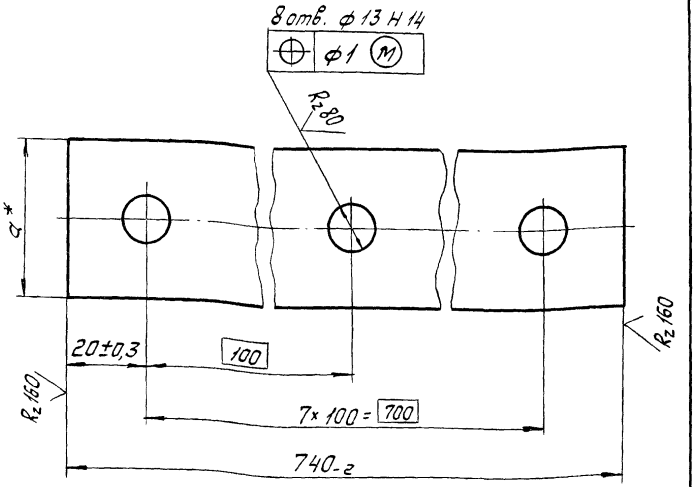

Обозначение	a*, мм	Масса, кг	Материал
ГС 80.03.001	40	0,9	Полоса $\frac{Б\text{-}24\times40\ ГОСТ\ 103\text{-}76}{ВСт3пс6\ ГОСТ\ 535\text{-}79}$
-01	25	0,4	Лента 3×25БСт3пс ГОСТ 6009-74

* Размер для справок.

Изм.	Лист	№ докум.	Подп.	Дата
Разраб.		Шаталов		7.06.84
Пров.		Тимошенко		07.06.84
Т. контр.				
Н. контр.		Платунина		11.06.84
Утв.		Левзнер		07.06.84

ГС 80.03.001

Накладка

Лит.	Масса	Масштаб
А	см. табл.	—
Лист	Листов 1	

См. таблицу

Союзгипроводхоз имени Е.Е. Алексеевского г. Москва

Копировал

Формат А4

Серия 3.820.2-43 Выпуск 5

Справ. № | Перв. примен.

Инв. № подл. | Подп. и дата | Взам. инв. № | Инв. № дубл. | Подп. и дата

ГС 80.03.002

√(√)

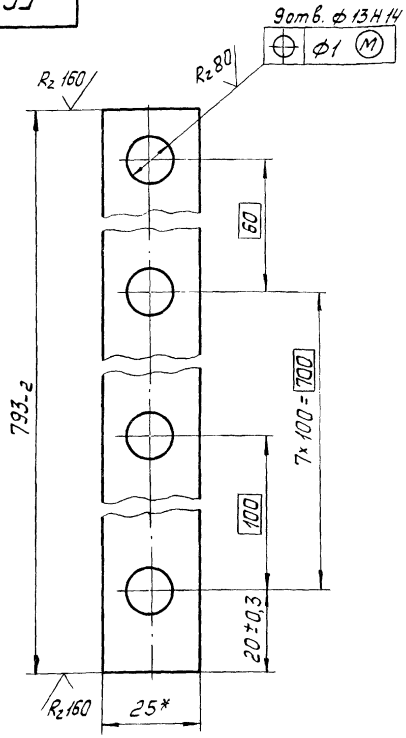

* Размер для справок.

Изм.	Лист	№ докум.	Подп.	Дата
Разраб.		Шаталов		7.06.84
Пров.		Тимошенко		07.06.84
Т. контр.				
Н. контр.		Платунина		11.06.84
Утв.		Левзнер		07.06.84

ГС 80.03.002

Накладка

Лит.	Масса	Масштаб
А	0,4	1:1
Лист	Листов 1	

Лента 3×25БСт3пс ГОСТ 6009-74

Союзгипроводхоз имени Е.Е. Алексеевского г. Москва

Копировал

Формат А4

Справ. № | Перв. примен.

Инв. № подл. | Подп. и дата | Взам. инв. № | Инв. № дубл. | Подп. и дата

Серия 3.820.2-43 Выпуск 5

ГС 80.03.003

Рис. 1

ГС 80.03.003 – изображено

ГС 80.03.003-01 – зеркальное отражение

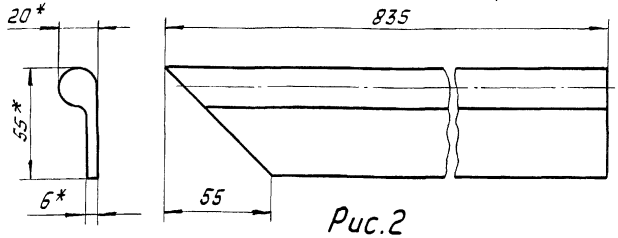

Рис.2

Остальное – см. рис. 1

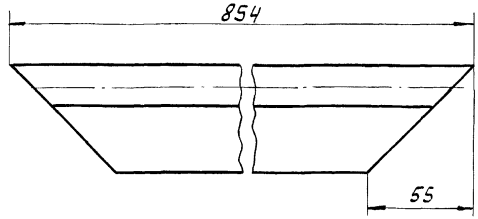

Обозначение	Рис.
ГС 80.03.003	1
-01	1
-02	2

* Размеры для справок.

Изм.	Лист	№ докум.	Подп.	Дата
Разраб.		Шаталов		7.06.84
Пров.		Тимошенко		07.06.84
Т. контр.				
Н. контр.		Певзнер		07.06.84
Утв.				

ГС 80.03.003

Уплотнение

Лит.	Масса	Масштаб
А	0,5	1:2

Лист	Листов 1

Резина тип II Б ТУ 38-105 417-83

Союзгипроводхоз имени Е.Е. Алексеевского г. Москва

Копировал Формат А4

Перв. примен.

Справ. №

Инв. № подл. | Подп. и дата | Взам. инв. № | Инв. № дубл. | Подп. и дата

Формат	Зона	Поз.	Обозначение	Наименование	Кол.	Примечание
				Документация		
А3			ГС 80.03.100 СБ	Сборочный чертеж		
				Детали		
А4		1	ГС 80.03.101	Обшивка	1	
А4		2	ГС 80.03.102	Отбой	4	
А4		3	ГС 80.03.103	Ребро	1	
А4		4	ГС 80.03.104	Подвеска	2	
Б4		5	ГС 80.03.105	Ригель		
				Уголок Б-36х36х4 ГОСТ 8509-72 / ВСт3пс6 ГОСТ 535-79		
				$\ell = (1877 - 1)$ мм	2	3,8 кг
Б4		6	ГС 80.03.106	Упор		
				Полоса Б-24х12 ГОСТ 103-76 / ВСт3пс6 ГОСТ 535-79		
				$\ell = (140 \pm 1)$ мм	1	0,3 кг
Б4		7	ГС 80.03.107	Накладка		
				Полоса Б-24х70 ГОСТ 103-76 / ВСт3пс6 ГОСТ 535-79		
				$\ell = (140 \pm 0,5)$ мм	1	0,3 кг
Б4		8	ГС 80.03.108	Ребро торцевое		
				Лист Б-ПН4 ГОСТ 19903-74 / ВСт3пс6 ГОСТ 14637-79		
				$(805 - 2,8) \times (74 - 2)$ мм	2	3,8 кг

Изм.	Лист	№ докум.	Подп.	Дата
Разраб.		Шаталов		7.06.84
Пров.		Тимошенко		07.06.84
ГИП		Певзнер		07.06.84
Н. контр.		Патунина		07.06.84
Утв.		Советов		07.06.84

ГС 80.03.100

Металлоконструкция

Лит.	Лист	Листов 1
А		

Союзгипроводхоз имени Е.Е. Алексеевского г. Москва

Копировал Формат А4

ГС 80.03.100 СБ

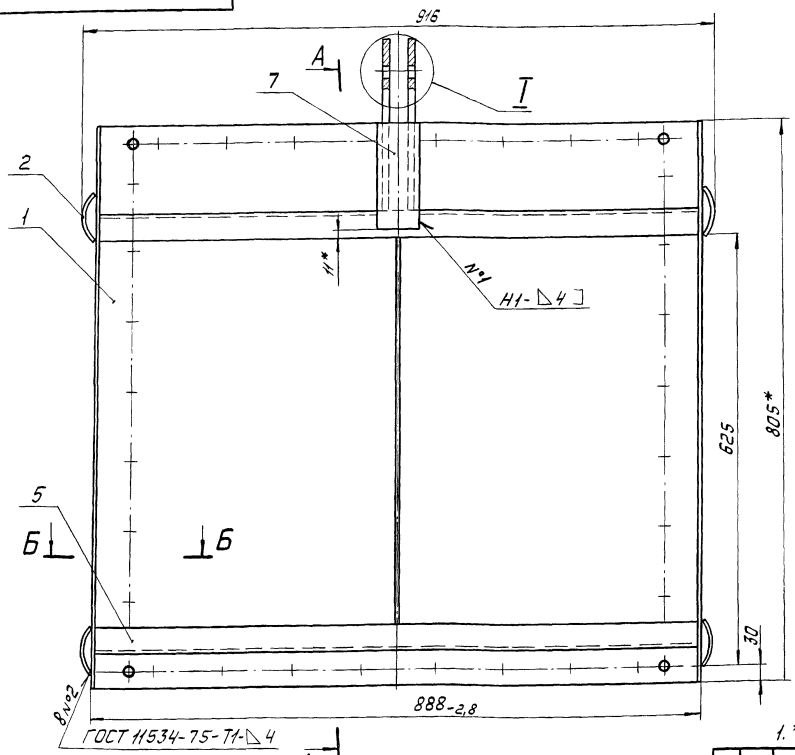

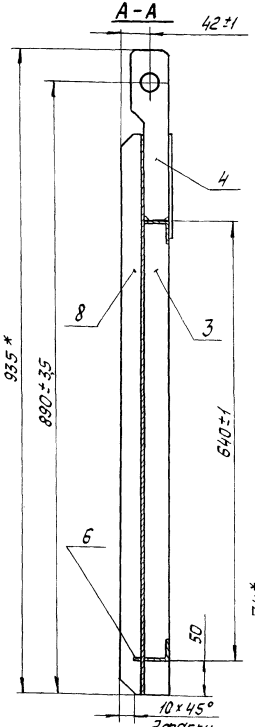

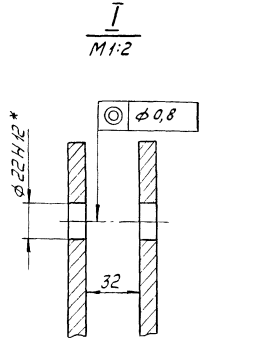

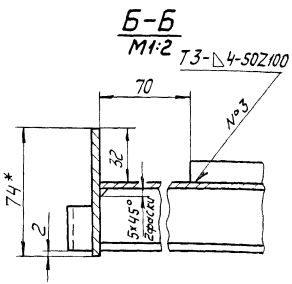

1. * Размеры для справок.

2. Сварка по ГОСТ 5264-80 электродом Э42 ГОСТ 9467-75.

3. Сварку вести швом Т1-△4 по контуру прилегания деталей, кроме швов, указанных на чертеже.

4. Шероховатость поверхности деталей, выполненных без чертежа, после обрезки $R_z 160$.

5. Неуказанные предельные отклонения размеров по $\pm \frac{IT16}{2}$

Изм.	Лист	№ докум.	Подп.	Дата
Разраб.		Шаталов		7.06.84
Пров.		Тимошенко		07.06.84
Т. контр.				
ГИП		Певзнер		07.06.84
Н. контр.		Платунина		11.06.84
Утв.		Советов		07.06.84

ГС 80.03.100 СБ

Металлоконструкция

Сборочный чертеж

Лит.	Масса	Масштаб
А	32,6	1:5

Лист | Листов 1

Союзгипроводхоз имени Е.Е. Алексеевского г. Москва

Копировал

Формат А3

Перв. примен.

Справ. №

Подп. и дата

Инв. № подл.

Взам. инв. №

Инв. № дубл.

Подп. и дата

Серия 3.820.2-43 Выпуск 5

Перв. примеч.

Справ. №

Подп. и дата

Инв. № дубл.

Взам. инв. №

Подп. и дата

Инв. № подл.

ГС 80.03.101

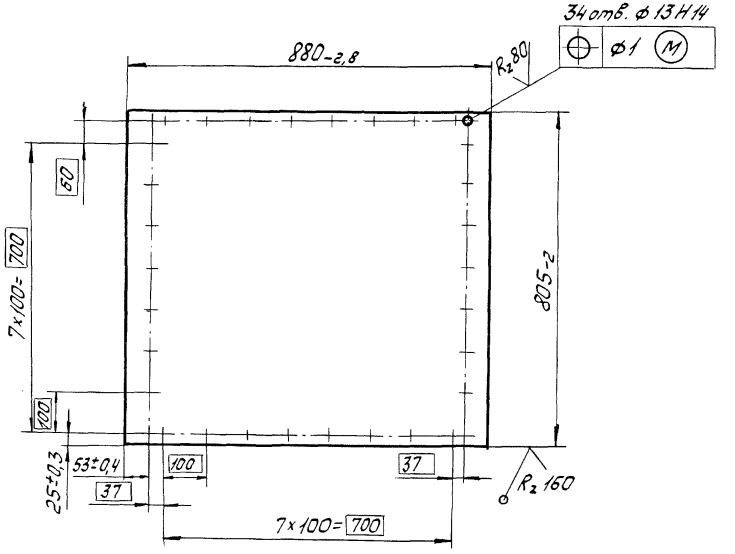

Изм.	Лист	№ докум.	Подп.	Дата
Разраб.		Шаталов		7.06.84
Пров.		Тимошенко		07.06.84
Т. контр.				
Н. контр.		Платунина		11.06.84
Утв.		Певзнер		07.06.84

ГС 80.03.101

Обшивка

Лит.	Масса	Масштаб
А	22,1	1:10

Лист | Листов 1

Лист Б ПН 4 ГОСТ 19903-74 / В Ст 3 пс 6 ГОСТ 14637-79

Союзгипроводхоз имени Е.Е. Алексеевского г. Москва

Серия 3.820.2-43 Выпуск 5

Перв. примеч.

Справ. №

Подп. и дата

Инв. № дубл.

Взам. инв. №

Подп. и дата

Инв. № подл.

ГС 80.03.102

R_z 160

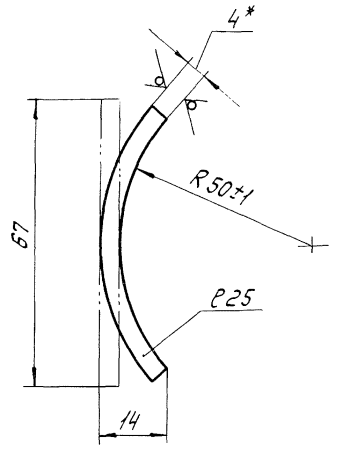

1.* Размер для справок.

2. Неуказанные предельные отклонения размеров по $\pm \frac{IT14}{2}$.

Изм.	Лист	№ докум.	Подп.	Дата
Разраб.		Шаталов		7.06.84
Пров.		Тимошенко		07.06.84
Т. контр.				
Н. контр.		Платунина		11.06.84
Утв.		Певзнер		07.06.84

ГС 80.03.102

Отбой

Лит.	Масса	Масштаб
А	0,1	1:1

Лист | Листов 1

Лист Б-ПН 4 ГОСТ 19903-74 / В Ст 3 пс 6 ГОСТ 14637-79

Союзгипроводхоз имени Е.Е. Алексеевского г. Москва

ГС 80.03.103

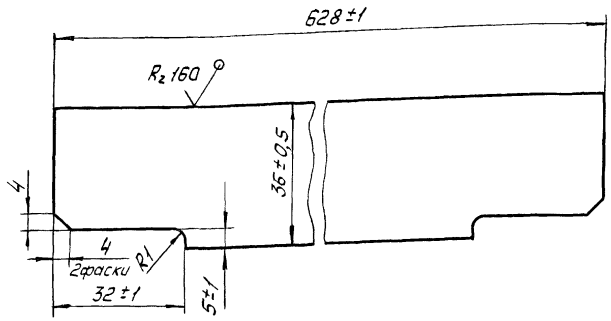

Изм.	Лист	№ докум.	Подп.	Дата
Разраб.		Шатапов		7.06.84
Пров.		Тимошенко		07.06.84
Т. контр.				
Н. контр.		Платунина		11.06.84
Утв.		Певзнер		07.06.84

ГС 80.03.103

Ребро

Лит.	Масса	Масштаб
А	0,7	1:1

Лист | Листов 1

Б-ПН4 ГОСТ 19903-74
Лист ВСт3пс6 ГОСТ 14637-79

Союзгипроводхоз имени Е.Е. Алексеевского г. Москва

Копировал

Формат А4

Перв. примен.
Справ. №
Взам. инв. №
Инв. № дубл.
Подп. и дата

Серия 3.820.2-43 Выпуск 5
Перв. примен.
Справ. №
Подп. и дата
Инв. № дубл.
Взам. инв. №
Подп. и дата
Инв. № подл.

ГС 80.03.104

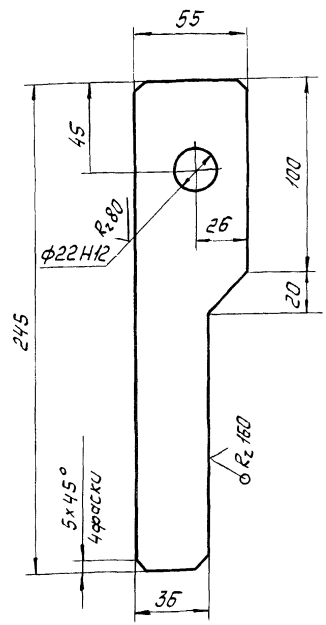

Неуказанные предельные отклонения размеров по $\pm \frac{IT14}{2}$.

Изм.	Лист	№ докум.	Подп.	Дата
Разраб.		Шатапов		7.06.84
Пров.		Тимошенко		07.06.84
Т. контр.				
Н. контр.		Платунина		11.06.84
Утв.		Певзнер		07.06.84

ГС 80.03.104

Подвеска

Лит.	Масса	Масштаб
А	0,6	1:2

Лист | Листов 1

Б-ПН8 ГОСТ 19903-74
Лист ВСт3пс6 ГОСТ 14637-79

Союзгипроводхоз имени Е.Е. Алексеевского г. Москва

Копировал

Формат А4

ГС 80.04.000 ГЧ

Серия 3.820.2-43 Выпуск 5

Справ. № | Перв. примен. | Подп. и дата | Взам. инв. № | Инв. № дубл. | Подп. и дата | Инв. № подл.

Техническая характеристика

Таблица 1

Резьба грузового винта	Усилие, тс: тягового Т	Усилие, тс: посадки П	H_0 наиб., м	Электродвигатель	Станция управления электропривода	Усилие на рукоятке при Т, кгс	Время подъема затвора на 1 м, мин: электродвигателем	Время подъема затвора на 1 м, мин: вручную
Т-50×16(Р8)	1	1	2,93	n=920 об/мин N=0,4 кВт 4АС71А8У1 исполн. М302	ЯАА 5401-2174У1	6	8	3

Данные на заказ по затвору

Таблица 2

Наименование		На исполн. ГС 80.00.000 –	–	01
Усилие посадочное потребное, тс	$П_з$		0,48	0,71
Усилие регулировки грузового реле, тс	Р		0,48	0,71
Расстояние от подошвы подъемника до оси опущенного затвора, м	H_0		1,756	2,256
Полный ход затвора, м	H_x		0,85	0,85
Датчик ДПМ1. Шаг грузового винта	Р		8	8
Теоретическая масса подъемника, кг	Q		92	102

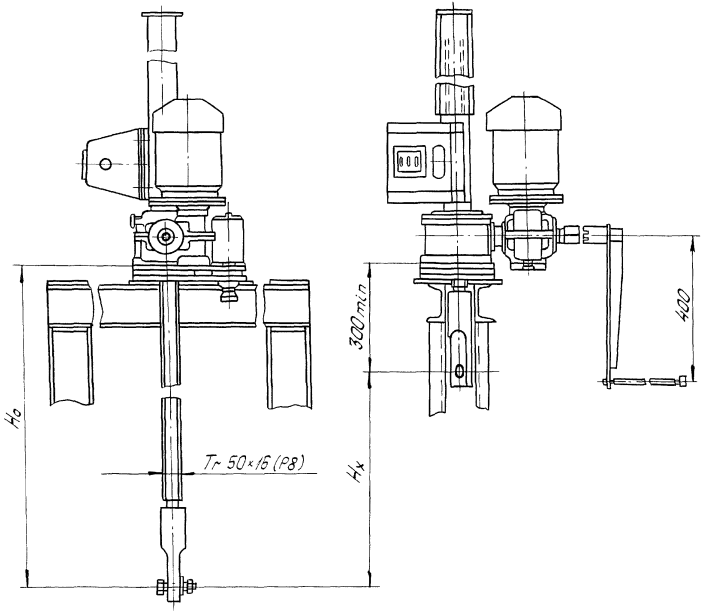

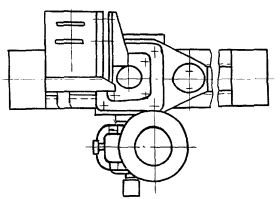

Изм.	Лист	№ докум.	Подп.	Дата
Разраб.		Шаталов		7.06.84
Пров.		Тимошенко		7.06.84
Т. контр.				
ГИП		Левзнер		07.06.84
Н. контр.		Платунина		7.06.84
Утв.		Советов		07.06.84

ГС 80.04.000 ГЧ

Подъемник одновинтовой с электроприводом грузоподъемностью 1тс марки 73В

Габаритный чертеж

Лит.	Масса	Масштаб
А	см. табл. 2	–

Лист | Листов 1

Союзгипроводхоз имени Е.Е. Алексеевского г. Москва

Копировал

Формат А3

ГС 80.05.000 ГЧ

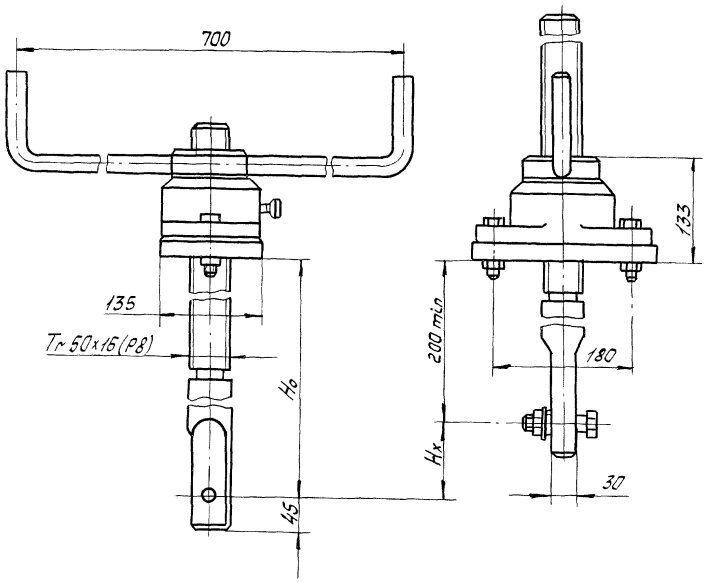

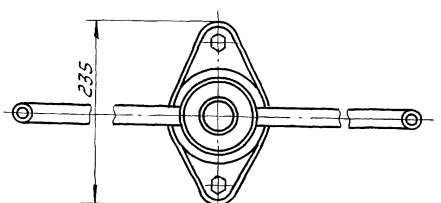

Техническая характеристика

Таблица 1

Резьба грузового винта	Исполн. 26.058.ПВ020.000 Подъем, посадка и вожим на шарико-подшипнике		Но наиб., м	Усилие на рукоятке при Т, т	Время подъема затвора на 1 м, мин
	Усилие, тс				
	Тяговое Т	Посадочное П			
Тг 50×16 (Р8)	1,0	1,0	2,9	2,0	2,5

Данные на заказ по затвору

Таблица 2

Наименование		На исполн. ГС 80.05.000 –	
		–	01
Усилие посадки потребное, тс	$П_з$	0,48	0,71
Расстояние от подошвы подъемника до оси опущенного затвора, м	Но	1,756	2,256
Полный ход затвора, м	Нх	0,85	0,85
Теоретическая масса подъемника, кг	Q	46	54

Изм.	Лист	№ докум.	Подп.	Дата
Разраб.		Шаталов		7.06.84
Пров.		Тимошенко		9.06.84
Т. контр.				
ГИП		Певзнер		07.06.84
Н. контр.		Платунина		07.06.84
Утв.		Советов		07.06.84

ГС 80.05.000 ГЧ

Подъемник одновинтовой ручным приводом грузоподъемностью 1тс марки 1В

Габаритный чертеж

Лит.	Масса	Масштаб
А	см. табл. 2	–
Лист	Листов 1	

Союзгипроводхоз имени Е.Е.Алексеевского г. Москва

Копировал

Формат А3

Перв. примен.

Справ. №

Подп. и дата

Инв. № подл.

Взам. инв. №

Подп. и дата

gost.e-ecolog.ru