Типовая документация на конструкции, изделия и узлы зданий и сооружений

серия 3.820.2-43

ЗАТВОРЫ ГЛУБИННЫЕ ПЛОСКИЕ СКОЛЬЗЯЩИЕ

ВЫПУСК 4

РАБОЧИЕ ЧЕРТЕЖИ ЗАТВОРА ГС 60-130 У

gost.e-ecolog.ru

Типовая документация на конструкции, изделия и узлы зданий и сооружений

Серия 3.820.2-43

Затворы глубинные плоские скользящие

Выпуск 4

Рабочие чертежи затвора ГС 60-130 У

Разработана
институтом „Союзгипроводхоз"
в/о „Союзводпроект"
Минводхоза СССР

Утверждена и введена в действие с 01.01.1985 г.
Минводхозом СССР
Протокол № 558 от 19.03.1984 г.

Главный инженер института А.Ф. Кондратьев
Главный инженер проекта А.Л. Певзнер

Содержание

Обозначение	Наименование	Стр.
ГС 60У.00.000	Затвор ГСу для отверстий 60×60 см	3
ГС 60У.00.001	Подкладка	4
ГС 60У.00.000 СБ	Затвор ГСу для отверстий 60×60 см. Сборочный чертеж	5
ГС 60У.00.000 ВС	Затвор ГСу для отверстий 60×60 см Ведомость спецификаций	7
ГС 60У.00.000 ВП	Затвор ГСу для отверстий 60×60 см Ведомость покупных изделий	8
ГС 60У.01.000	Рама прислонная	9
ГС60У.01.000 СБ	Рама прислонная Сборочный чертеж	10
ГС 60У.01.001	Лист забральный	11
ГС 60У.01.002	Скоба	11
ГС 60У.01.009	Ригель	12
ГС 60 .00.001	Лист монтажный	12
ГС 60.03.000	Затвор	13
ГС 60.03.000 СБ	Затвор Сборочный чертеж	14
ГС 60.03.001	Накладка	15
ГС 60.03.002	Накладка	15
ГС 60.03.003	Накладка	16
ГС 60.03 004	Уплотнение	16
ГС 60.03.100	Металлоконструкция	17
ГС 60.03.100 СБ	Металлоконструкция Сборочный чертеж	18
ГС60.03.101	Обшивка	19
ГС 60.03.102	Отбой	19
ГС 60.03.103	Ребро	20
ГС 60.03.108	Подвеска	20
ГС 60У.02.000 ГЧ	Подъемник одновинтовой с электроприводом груз. 1т.с марки 13В Габаритный чертеж	21
ГС 60У.03.000 ГЧ	Подъемник одновинтовой с ручным приводом груз. 0,5т.с. марки 0.5 В Габаритный чертеж	22

Инв. № подл. | Подп. и дата | Взам. инв. № | Инв. № дубл. | Подп. и дата

Серия 3.820.2-43 Выпуск 4

Формат	Зона	Поз.	Обозначение	Наименование	Кол.	Примечание
				Документация		
А3			ГС 60У.00.000 СБ	Сборочный чертеж		
А3			ГС 60У.00.000 ВС	Ведомость спецификаций		
А3			ГС 60У 00.000 ВП	Ведомость покупных изделий		
				Детали		
А4		1	ГС 60У.00.001	Подкладка	12	
				Стандартные изделия		
		2		Болт М16×160.46.02 ГОСТ 7798-70	2	
		3		Болт М16×300.46.02 ГОСТ 7798-70	4	
		4		Гайка М16.4.02 ГОСТ 5915-70	6	
			Переменные данные	для исполнений:		
				ГС 60У.00.000		
				Документация		
А3			ГС 60У.02.000 ГЧ	Подъемник одновинтовой с электроприводом груз. 1т.с. марки 1ЭВ Габаритный чертеж		

Инв.№ подл. | Подп. и дата | Взам.инв.№ | Инв.№ дубл. | Подп. и дата

Изм.	Лист	№ докум.	Подп.	Дата
Разраб.		Мелоросиянцева		11.06.84
Пров.		Тимошенко		12.06.84
ГИП		Певзнер		12.06.84
Н.контр.		Платунина		14.06.84
Утв.		Мишустин		13.06.84

ГС 60У.00.000

Затвор ГС У для отверстий 60×60 см

Лит.	Лист	Листов
А	1	3

Союзгипроводхоз имени Е.Е. Алексеевского г. Москва

Копировал Жебенёва Формат А4

Серия 3.820.2-43 Выпуск 4

Формат	Зона	Поз.	Обозначение	Наименование	Кол.	Примечание
				Сборочные единицы		
А4		5	ГС 60У.01.000	Рама приопонная	1	
А4		6	ГС 60 03.000	Затвор	1	
А4		7	26.058.ПВ090.000	Подъемник одновинтовой с электроприводом груз. 1т.с. марки 1ЭВ	1	Серия 3.820.2-44
				Детали		
А4		8	ГС 60.00.001	Лист монтажный	1	
				Стандартные изделия		
		9		Болт М12×35.46.02 ГОСТ 7798-70	4	
		10		Гайка М12.4.02 ГОСТ 5915-70	4	
		11		Шайба 12.65Г.02 ГОСТ 6402-70	4	
				ГС 60У.00.000-01		
				Документация		
А3			ГС 60У.03.000 ГЧ	Подъемник одновинтовой с ручным приводом груз. 0.5т.с. марки 0.5В Габаритный чертеж		

Инв.№ подл. | Подп. и дата | Взам.инв.№ | Инв.№ дубл. | Подп. и дата

Изм.	Лист	№ докум.	Подп.	Дата

ГС 60У.00.000

Лист 2

Копировал Жебенёва Формат А4

Серия 3.820.2-43 Выпуск 4

Формат	Зона	Поз.	Обозначение	Наименование	Кол.	Примечание
				Сборочные единицы		
А4		5	ГС 60У. 01.000 - 01	Рама прислонная	1	
А4		6	ГС 60. 07. 000 - 01	Затвор	1	
А4		7	26.058. ПВ 010. 000	Подъемник одновинтовой с ручным приводом груз. 0.5 т.с. марки 0.5 В	1	Серия 3.820.2-44
				Стандартные изделия		
		12		Шайба 12.65Г. 02 ГОСТ 6402 - 70	2	
		13		Шайба 12.04.02 ГОСТ 11371 - 78	2	

Инв. № подл. | Подп. и дата | Взам. инв. № | Инв. № дубл. | Подп. и дата

Изм	Лист	№ докум.	Подп.	Дата	ГС 60У.00.000	Лист 3

Копировал: Жебенёва Формат А4

Серия 3.820.2-43 Выпуск 4

Справ. № | Перв. примен.

ГС 60У.00.001

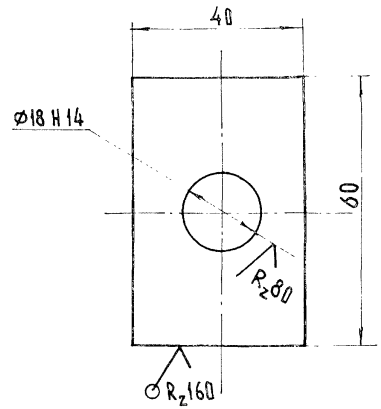

Неуказанные предельные отклонения размеров по $\pm \frac{IT\ 14}{2}$

Изм.	Лист	№ докум.	Подп.	Дата	Подкладка	Лит.	Масса	Масштаб
Разраб.		Шаталов		11.06.84		А	0.1	1:1
Пров.		Тимошенко		12.06.84		Лист	Листов 1	
Т. контр.								
Н. контр.		Платунина		14.06.84	Лист Б-ПНЧ ГОСТ 19903-74 / В Ст.3 пс 6 ГОСТ 14637-79	Союзгипроводхоз имени Е.Е. Алексеевского г. Москва		
Утв.		Певзнер		12.06.84				

Копировал Жебенёва Формат А4

ГС 60У.00.000 СБ

Перв. примен.

Справ. №

Подп. и дата

Инв. № дубл.

Взам. инв. №

Подп. и дата

Инв. № подл.

Рис. 1

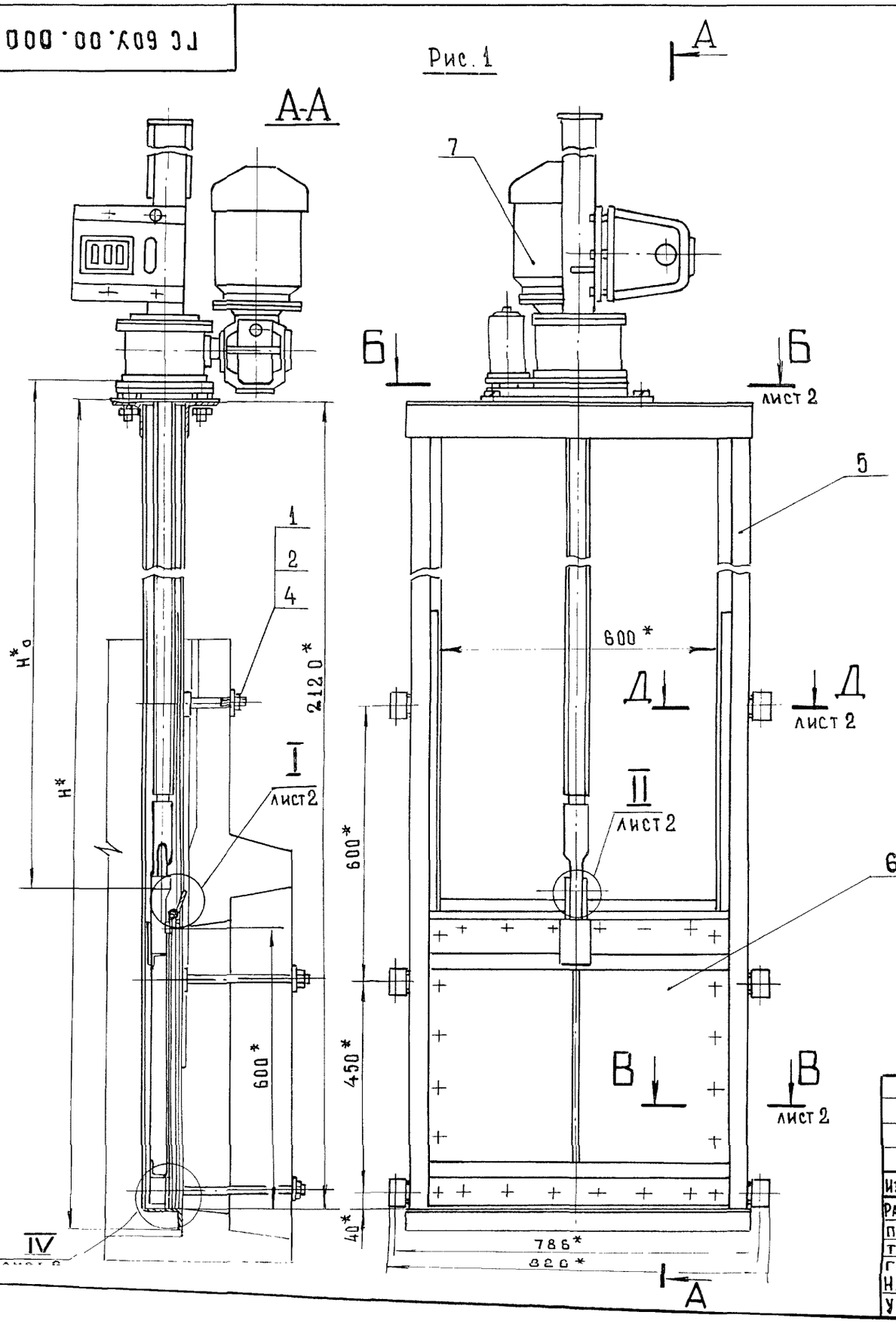

Г-Г

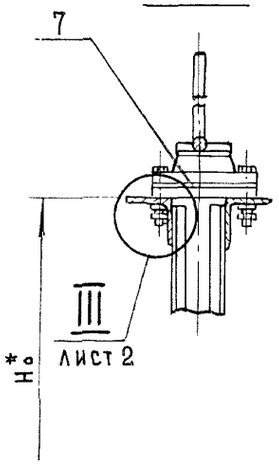

Рис. 2

Остальное см. рис. 1

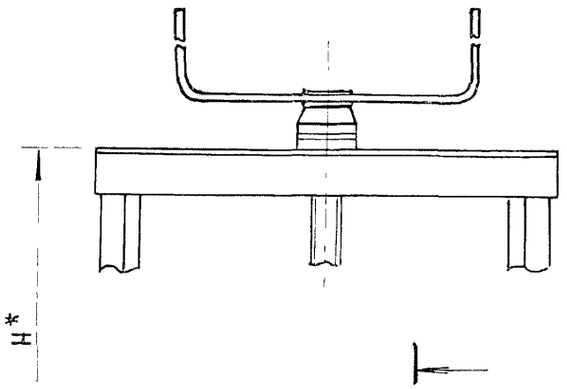

Обозначение	Рис.	Шифр	Размеры, мм			Марка подъёмника	Масса кг
			D*	Н*	H_0*		
ГС60У.00.000	1	ГС60-130Уэ	22 $\frac{H12}{B12}$	2184	1476	13В	184,1
-01	2	ГС60-130Ур	16 $\frac{H12}{B12}$	2176	1420	0,5В	107,8

1. *Размеры для справок
2. H_0 - расстояние от подошвы подъемника до оси проушины опущенного затвора.
3. Сварка по ГОСТ 5264-80 электродом Э42 по ГОСТ 9467-75
4. Неуказанные технические требования по ТУ 33-163-84

Изм.	Лист	№ докум.	Подп.	Дата
Разраб.		Малороссиянцева		11.06.84
Пров.		Тимошенко		12.06.84
Т. контр.				
ГИП		Певзнер.		12.06.84
Н.контр.		Платунина		12.06.84
Утв.		Мишустин		13.06.84

ГС 60 У. 00. 000 СБ

Затвор ГСУ для отверстий 60 × 60 см

Сборочный чертеж.

Лит.	Масса	Масштаб
А	См. табл.	—

Лист 1 | Листов 2

Союзгипроводхоз имени Е.Е. Алексевского г. Москва.

Копировал Жевенёва

Формат А3

ГС 60У.00.000.СБ

Д-Д лист 1
М 1:2

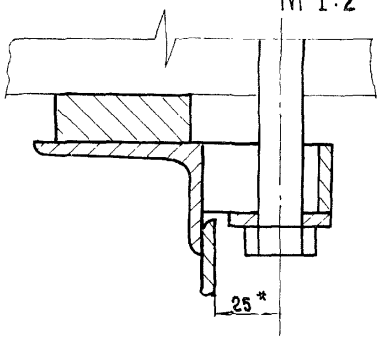

I лист 1
М 1:2

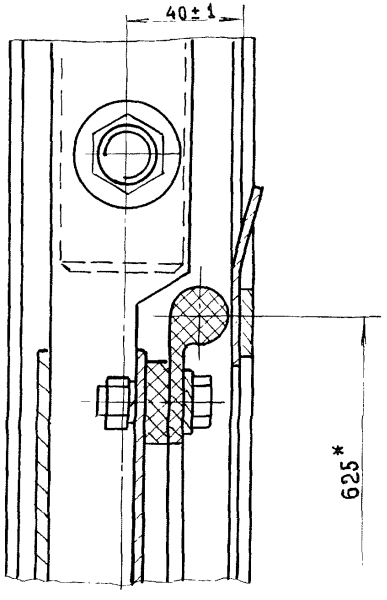

IV лист 1
М 1:2

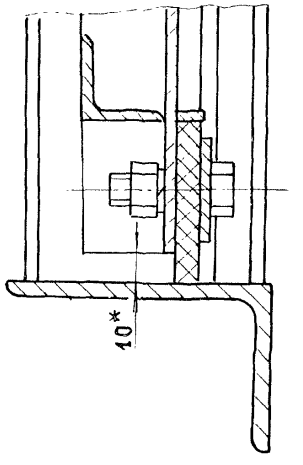

В-В лист 1
М 1:2

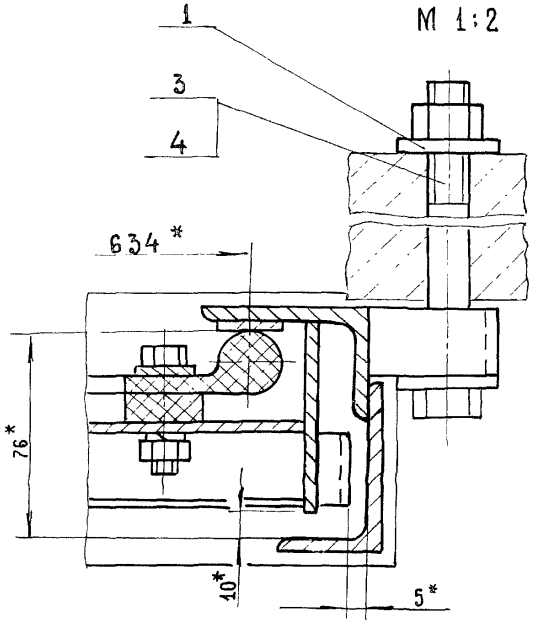

II лист 1
М 1:2

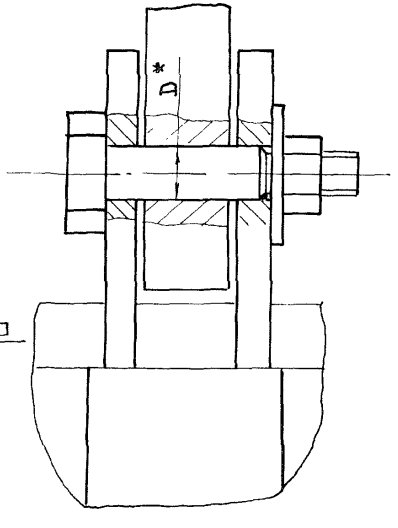

III лист 1
М 1:2

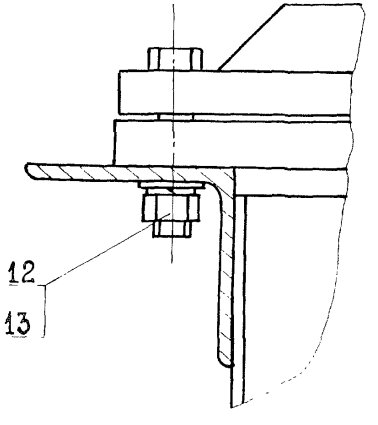

Б-Б лист 1

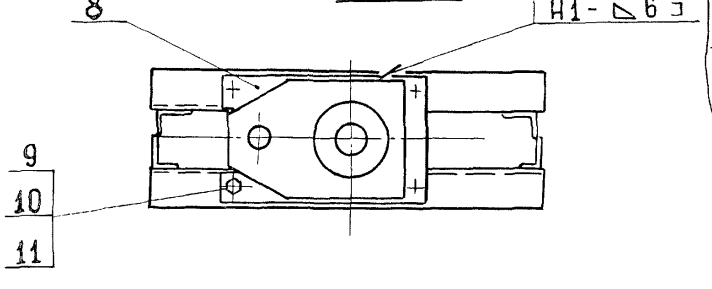

Перв. примен.

Справ. №

Подп. и дата

Инв. № дубл.

Взам. инв. №

Подп. и дата

Инв. № подл.

Изм.	Лист	№ докум.	Подп.	Дата	ГС 60У 00.000.СБ	Лист 2

Серия 3.820.2-43 Выпуск 4

№ стр.	Обозначение	Наименование	Обозначение	Кол.	Общее кол.	Примечание
1	ГС 60У. 00. 000	Затвор ГСУ для отверстий 60×60 см				
2	ГС 60. 03. 000	Затвор			1	
3	ГС 60. 03. 100	Металлоконструкция	ГС 60 03. 000	1	1	
4	ГС 60 У. 01. 000	Рама прислонная			1	
5						
6		Переменные данные для исполнений :				
7						
8		ГС 60У. 00. 000				
9						
10		Ведомость спецификаций подъемника				
11		одновинтового с электроприводом груз 1т. с.				
12		марки 1ЭВ. 26.058 ПВ 090.000. ВС				
13						
14		ГС 60 У. 00. 000 - 01				
15						
16		Ведомость спецификаций подъёмника				
17		одновинтового с ручным приводом груз. 0.5т.с.				
18		марки 0.5В 26 . 058. ПВ . 010. 000. ВС				
19						
20						
21						
22						
23						
24						
25						
26						

Подп. и дата | Инв. № дубл. | Взам. инв. № | Подп. и дата | Инв. № подл.

Изм.	Лист	№ докум.	Подп.	Дата
Разраб.		Малороссиянцева		11.06.84
Пров.		Тимошенко		12.06.84
ГИП		Певзнер		12.06.84
Н.контр.		Платунина		12.06.84
Утв.		Мишустин		13.06.84

ГС 60У. 00. 000. ВС

Затвор ГСУ для отверстий 60 × 60 см

Ведомость спецификаций

Лит	Лист	Листов
А		1

Союзгипроводхоз имени Е.Е. Алексеевского г. Москва

Копировал Жебенёва

Формат А3

Серия 3.820.2-43 Выпуск 4

№ строки	Наименование	Код ОКП	Обозначение документа на поставку	Поставщик	Куда входит (обозначение)	Количество: на изделие	Количество: в комплекты	Количество: на регулир.	Количество: Всего	Примечание
1										
2	Крепежные изделия									
3	Болт М12×40.46.02		ГОСТ 7796 -70		ГС 60У.03.000	24			24	
4	М16×160.46.02		ГОСТ 7798-70			2			2	
5	М16×300.46.02					4			4	
6	Гайка М12.4.02		ГОСТ 5915-70		ГС 60.03.000	24			24	
7	М16.4.02					6			6	
8	Шайба 12.65Г.02		ГОСТ 6402-70		ГС 60.03.000	24			24	
9										
10			Переменные данные	для исполнений						
11			ГС 60У.00.000.							
12										
13	Болт М12×35.46.02		ГОСТ 7798-70			4			4	
14	Гайка М12.4.02		ГОСТ 5915-70			4			4	
15	Шайба 12.65Г.02		ГОСТ 6402-70			4			4	
16		Ведомость	покупных изделий подъемника одновинтового с		электроприводом					
17			груз.1тс	марки 1ЭВ						
18			26.058.ПВ.090.000 ВП							
19			ГС 60У.00.000-01							
20	Шайба 12.65Г.02		ГОСТ 6402-70			2			2	
21	12.04.02		ГОСТ 11371-78			2			2	
22		Ведомость	покупных изделий подъемника одновинтового		с ручным					
23			приводом груз.0,5тс	марки 0.5 В						
24			26.058.ПВ.010.000 ВП							

Подп. и дата | Инв. № дубл. | Взам. инв. № | Подп. и дата | Инв. № подл.

Изм.	Лист	№ докум.	Подп.	Дата
Разраб.		Малороссиянцева		11.06.84
Пров.		Тимошенко		12.06.84
ГИП		Певзнер		12.06.84
Н.контр.		Платунина		14.06.84
Утв.		Мишустин		13.06.84

ГС 60У.00.000ВП

Затвор ГСу для отверстий 60×60 см

Ведомость покупных изделий

Лит.	Лист	Листов
А		1

Союзгипроводхоз имени Е.Е. Алексеевского г. Москва

Копировал Жебенёва

Формат А3

Формат	Зона	Поз.	Обозначение	Наименование	Кол.	Примечание
				Документация		
А3			ГС 60У. 01.000.СБ	Сборочный чертёж		
				Детали		
А4		1	ГС 60У.01.001	Лист забральный	1	
А4		2	ГС 40У. 01. 002	Скоба	6	
Б4		3	ГС 60У. 01 . 002	Стойка		
				Уголок Б-63×40×5 ГОСТ 8510-72 / ВСт3пс6 ГОСТ 535-79		
				ℓ=(2110-44) мм	4	33.0 кг
Б4		4	ГС 60У. 01. 003	Балка пороговая		
				Уголок Б-90×56×6 ГОСТ 8510-72 / ВСт3пс6 ГОСТ 535-79		
				ℓ=(750±1) мм	1	5.0 кг.
Б4		5	ГС 60У. 01. 004	Накладка		
				Полоса Б-2 4×25 ГОСТ 103-76 / 08Х17Т-б ГОСТ 5949-75		
				ℓ=(1300±1.5) мм	2	2.0 кг
Б4		6	ГС 60У. 01. 005	Накладка		
				Полоса Б-2 16×50 ГОСТ 103-76 / ВСт3пс6-ГОСТ 535-79		
				ℓ=(50±1) мм	2	0.7 кг
Б4		7	ГС 60У. 01. 006	Накладка		
				Полоса Б-2 8×50 ГОСТ 103-76 / ВСт3пс6 ГОСТ 535-79		
				ℓ=(50±1) мм	2	0.3 кг

Подп. и дата | Инв. № дубл. | Взам. инв. № | Подп. и дата | Инв. № подл.

Изм.	Лист	№ докум.	Подп.	Дата
Разраб		Тимошенко		11.06.84
Пров.		Малороссиянцева		11.06.84
ГИП		Певзнер		12.06.84
Н контр.		Платунина		13.06.84
Утв.		Мишустин		13.06.84

ГС 60У. 01.000

Рама прислонная

Лит.	Лист	Листов
А	1	2

Союзгипроводхоз имени Е.Е. Алексеевского г. Москва

Копировал Жебенёва Формат А4

Формат	Зона	Поз.	Обозначение	Наименование	Кол.	Примечание
Б4		8	ГС 60У. 01. 007	Накладка		
				Полоса Б-2 10×25 ГОСТ 103-76 / ВСт3пс6 ГОСТ 535-79		
				ℓ=(600-2) мм	1	1.2 кг
				Переменные данные для исполнений:		
				ГС 60У 01 000		
				Детали		
Б4		9	ГС 60У. 01. 008	Ригель		
				Уголок Б-75×75×5 ГОСТ 8509-72 / ВСт3пс6 ГОСТ 535-79		
				ℓ=(750±1) мм	2	10.4 кг
				ГС 60У. 01. 000-01		
				Детали		
А4		9	ГС 60У. 01. 009	Ригель	2	

Подп. и дата | Инв. № дубл. | Взам. инв. № | Подп. и дата | Инв. № подл.

Изм.	Лист	№ докум.	Подп.	Дата

ГС 60У. 01.000

Лист 2

Копировал Жебенева Формат А4

ГС 60У. 01.000 СБ

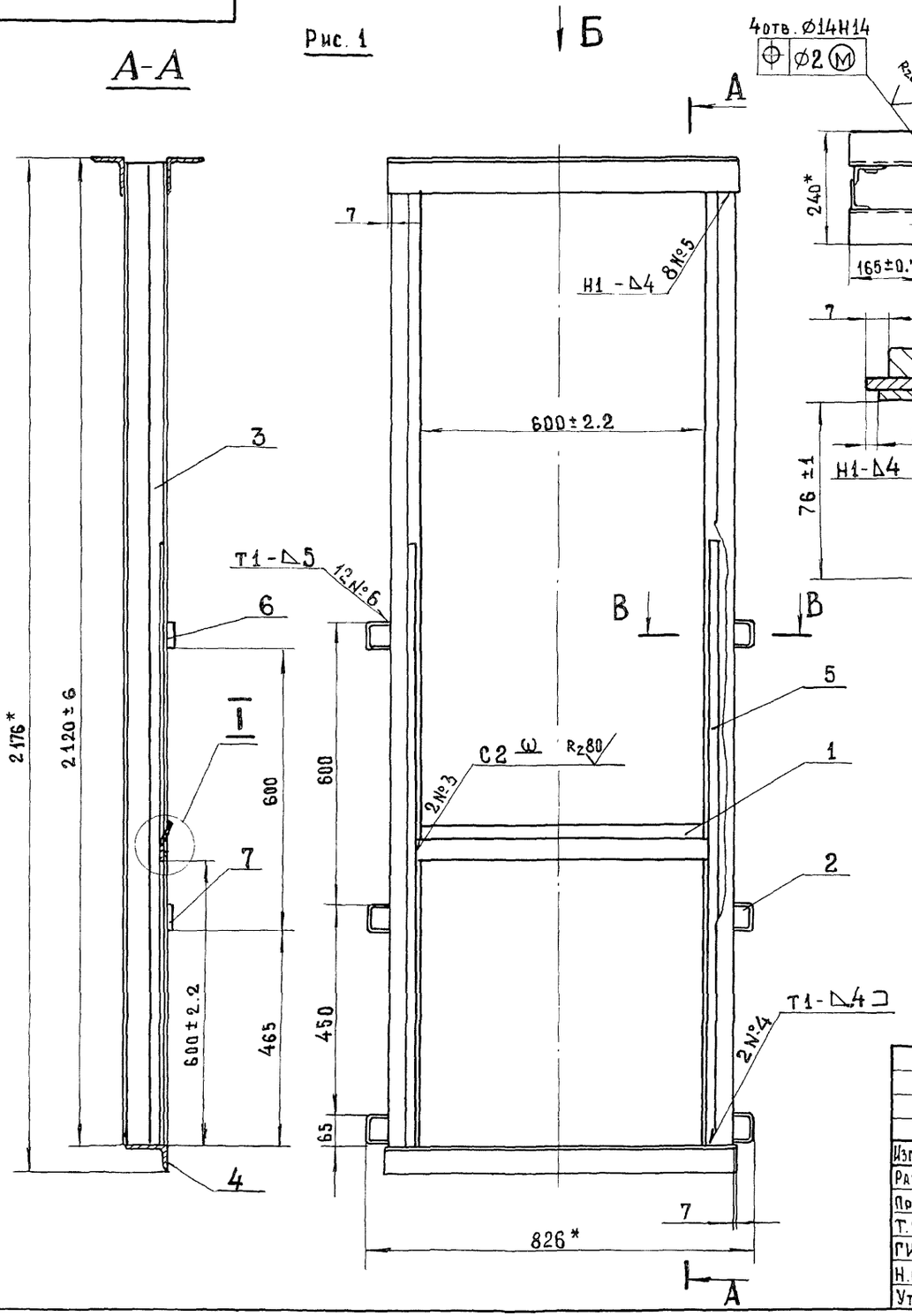

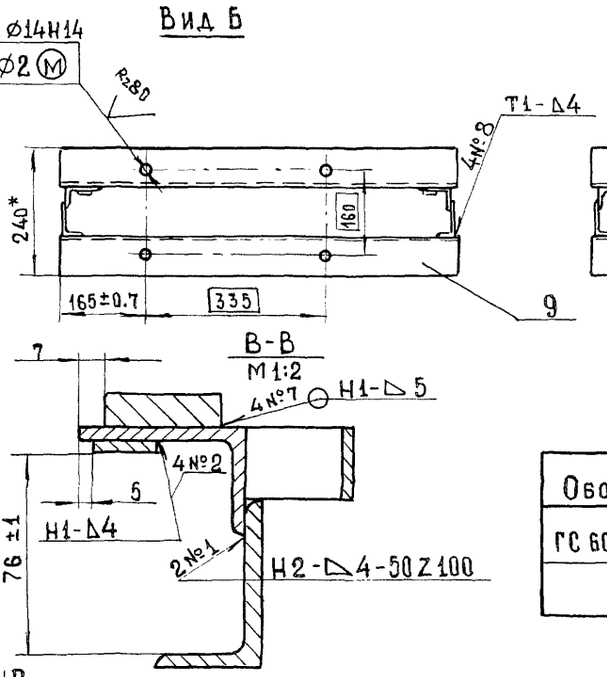

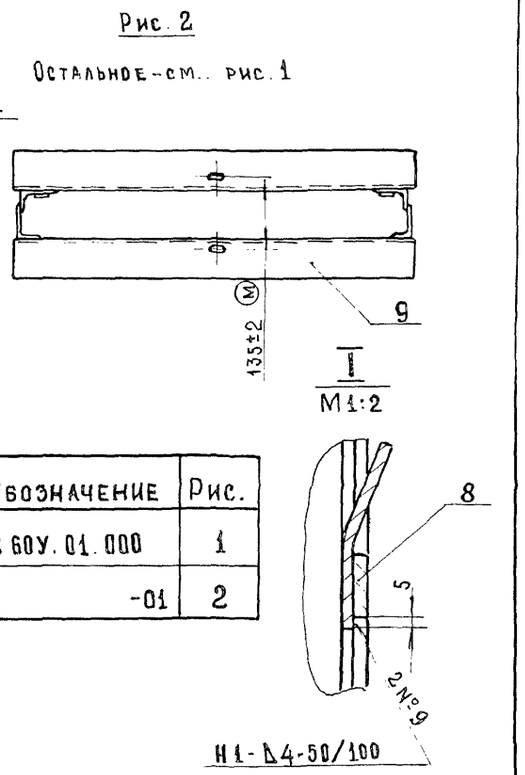

Обозначение	Рис.
ГС 60У. 01.000	1
-01	2

1. * Размеры для справок
2. Сварка по ГОСТ 5264-80 электродом Э42 ГОСТ 9467-75
3. Сварку швов №2, №3, №9 выполнить электродом Э10×17Т ГОСТ 10052-75
4. Шероховатость поверхности деталей, выполненных без чертежа, после обрезки Rz160
5. Неуказанные предельные отклонения размеров $\pm \frac{IT\,16}{2}$

Изм.	Лист	№ докум.	Подп.	Дата
Разраб.		Тимошенко		11.06.84
Пров.		Малороссиянцева		11.06.84
Т.контр.				
ГИП		Певзнер		12.06.84
Н.контр.		Платунина		14.06.84
Утв.		Мишустин		13.06.84

ГС 60У. 01.000 СБ

Рама прислонная
Сборочный чертёж

Лит.	Масса	Масштаб
А	54.5	1:10

Лист | Листов 1

Союзгипроводхоз имени Е.Е. Алексеевского г. Москва

Копировал Жебенёва

Формат А3

Перв. примеч. | Справ. № | Подп. и дата | Взам. инв. № | Инв. № дубл. | Подп. и дата | Инв. № подл.

Перв. примен.

Справ. №

Подп. и дата

Инв. № дубл.

Взам. инв. №

Подп. и дата

Инв. № подл.

Развертка

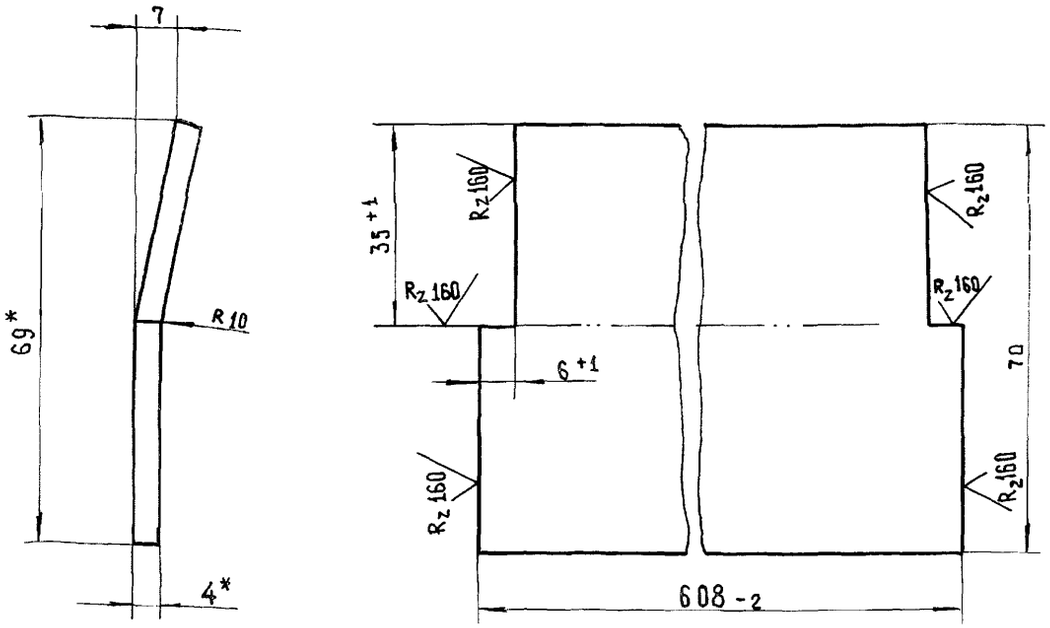

1. * Размеры для справок
2. Неуказанные предельные отклонения размеров по $\pm \frac{IT14}{2}$

Изм.	Лист.	№ докум.	Подп.	Дата
Разраб.		Малороссиянцева		11.06.84
Пров.		Тимошенко		12.06.84
Т. контр.				
Н. контр.		Платунина		14.06.84
Утв.		Певзнер		12.06.84

ГС 60У.01.001

Лист забральный

Лит.	Масса	Масштаб
А	1.3	1:1

Лист | Листов 1

Полоса 5-24×70 ГОСТ 103-76
08Х17Т-б ГОСТ 5949-75

Союзгипроводхоз имени Е.Е. Алексеевского г. Москва

Копировал Жебенева Формат А4

Серия 3.820.2-43 Выпуск 4

Перв. примен.

Справ. №

Подп. и дата

Инв. № дубл.

Взам. инв. №

Подп. и дата

Инв. № подл.

$R_z 160$

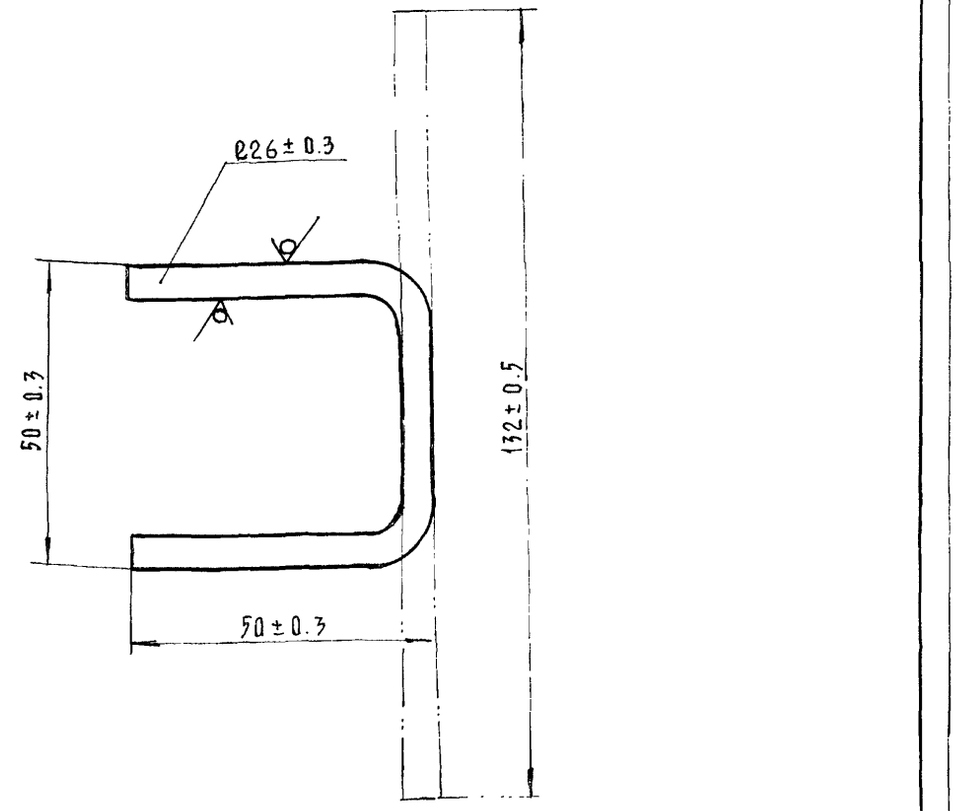

Изм.	Лист	№ докум.	Подп.	Дата
Разраб		Шаталов		11.06.84
Пров.		Тимошенко		12.06.84
Т. контр.				
Н. контр.		Платунина		14.06.84
Утв.		Певзнер		12.06.84

ГС 40У.01.002

Скоба

Лит.	Масса	Масштаб
А	0.1	1:1

Лист | Листов 1

Лист Б-ПН5 ГОСТ 19903-74
Вст3пс6 ГОСТ 14637-79

Союзгипроводхоз имени Е.Е. Алексеевского г. Москва

Копировал Жебенева Формат А4

ГС 60У. 01. 009

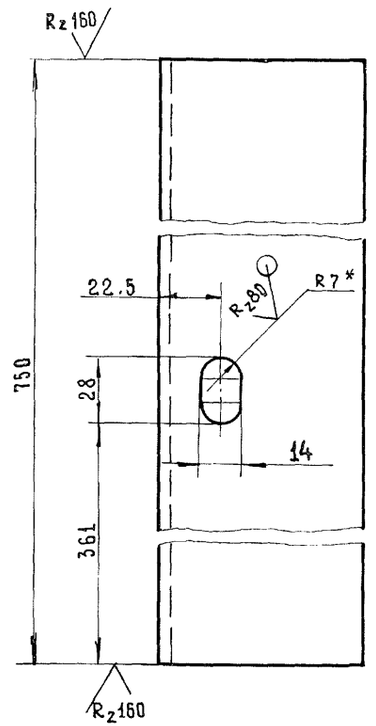

1. * Размер для справок
2. Неуказанные предельные отклонения отверстий по H14, остальных по $\pm \frac{IT14}{2}$

Изм.	Лист.	№ докум.	Подп.	
Разраб.	Малороссиянцева			11.06.84
Пров.	Тимошенко			12.06.84
Т. контр.				
Н. контр.	Платунина			14.06.84
Утв.	Певзнер			12.06.84

ГС 60У. 01.009

Ригель

Лит.	Масса	Масштаб
А	5.2	1:2

Лист | Листов 1

Уголок Б-75×75×6 ГОСТ 8509-72 / В Ст. 3 пс 6 ГОСТ 535-79

Союзгипроводхоз имени Е.Е. Алексеевского г. Москва

Копировал Жебенёва Формат А4

Инв. № подл. | Подп. и дата | Взам. инв. № | Инв. № дубл. | Подп. и дата | Серия 3.820.2-43 Выпуск 4 | Справ. № | Перв. примен.

ГС 60 .00. 001

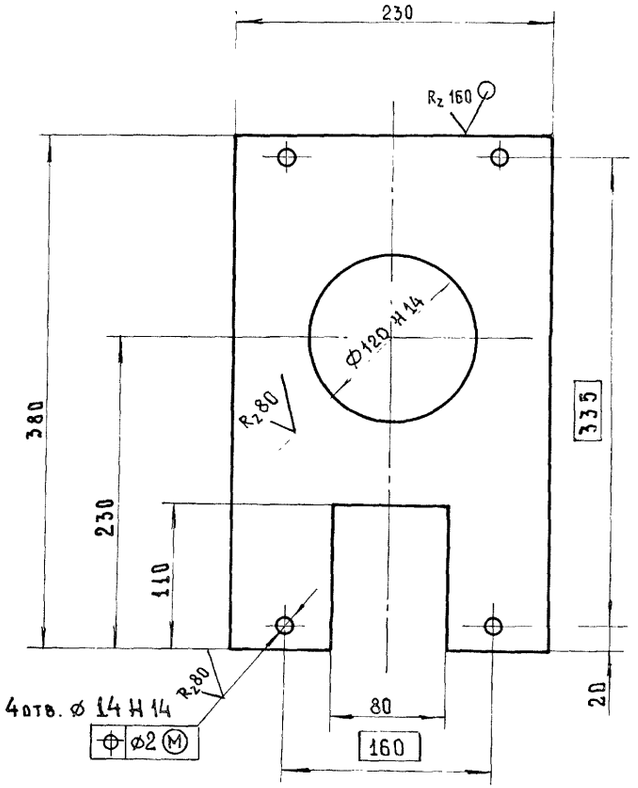

Неуказанные предельные отклонения размеров $\pm \frac{IT14}{2}$

Изм.	Лист	№ докум.	Подп.	Дата
Разраб.	Малороссиянцева			11.06.84
Пров.	Тимошенко			12.06.84
Т. контр.				
Н. контр.	Платунина			14.06.84
Утв.	Певзнер			12.06.84

ГС 60 .00.001

Лист монтажный

Лит.	Масса	Масштаб
А	4.0	1:4

Лист | Листов 1

Лист Б-ПН-8 ГОСТ 19903-74 / В Ст. 3 пс 6 ГОСТ 14637-79

Союзгипроводхоз имени Е.Е. Алексеевского г. Москва

Копировал Жебенёва Формат А4

Формат	Зона	Поз.	Обозначение	Наименование	Кол.	Примечание
				Документация		
А3			ГС 60.03.000 СБ	Сборочный чертеж		
				Детали		
А4		1	ГС 60.03.001	Накладка	1	
А4		2	ГС 60.03.002	Накладка	1	
А4		3	ГС 60 03.003	Накладка	2	
А4		4	ГС 60.03.004	Уплотнение	1	
		5	-01	Уплотнение	1	
		6	-02	Уплотнение	1	
Б4		7	ГС 60.03.005	Уплотнение		
				Пластина I, лист ТМКЩ-С		
				10×30×544 ГОСТ 7338-77	1	0.3 кг
Б4		8	ГС 60.03.006	Уплотнение		
				Пластина I, лист ТМКЩ-С		
				10×30×600 ГОСТ 7338-77	2	0.6 кг
Б4		9	ГС 60.03.007	Уплотнение		
				Пластина I, лист ТМКЩ-С		
				10×60×544 ГОСТ 7338-77	1	0.5 кг
				Стандартные изделия		
		10		Болт М12×40.46.02.		
				ГОСТ 7796-70	24	

Изм.	Лист	№ докум.	Подп.	Дата
Разраб.	Малороссиянцева			11.06.84
Пров.	Тимошенко			12.06.84
ГИП	Певзнер			12.06.84
Н.контр.	Платунина			13.06.84
Утв.	Советов			13.06.84

ГС 60.03.000

Затвор

Лит.	Лист	Листов
А	1	2

Союзгипроводхоз имени Е.Е. Алексеевского г. Москва

Подп. и дата | Инв. № дубл. | Взам. инв. № | Подп. и дата | Инв. № подл.

Копировал Жебенёва Формат А4

Серия 3.820.2-43 Выпуск 4

Формат	Зона	Поз	Обозначение	Наименование	Кол.	Примечание
		11		Гайка М12.5.02		
				ГОСТ 5915-70	24	
		12		Шайба 12.65Г.02		
				ГОСТ 6402-70	24	
			Переменные данные	Для исполнений		
				ГС 60 03.000		
				Сборочные единицы		
А4		13	ГС 60.03.100	Металлоконструкция	1	
				ГС 60.03.000-01		
				Сборочные единицы		
А4		13	ГС 60.03.100-01	Металлоконструкция	1	

Подп. и дата | Инв. № дубл. | Взам. инв. № | Подп. и дата | Инв. № подл.

Изм. Лист № докум. Подп. Дата

ГС 60.03.000

Лист 2

Копировал Жебенёва Формат А4

ГС 60.03.000 СБ

Серия 3.820.2-43 Выпуск 4

Перв. примен.

Справ. №

Подп. и дата

Инв. № дубл.

Взам. инв. №

Подп. и дата

Инв. № подл.

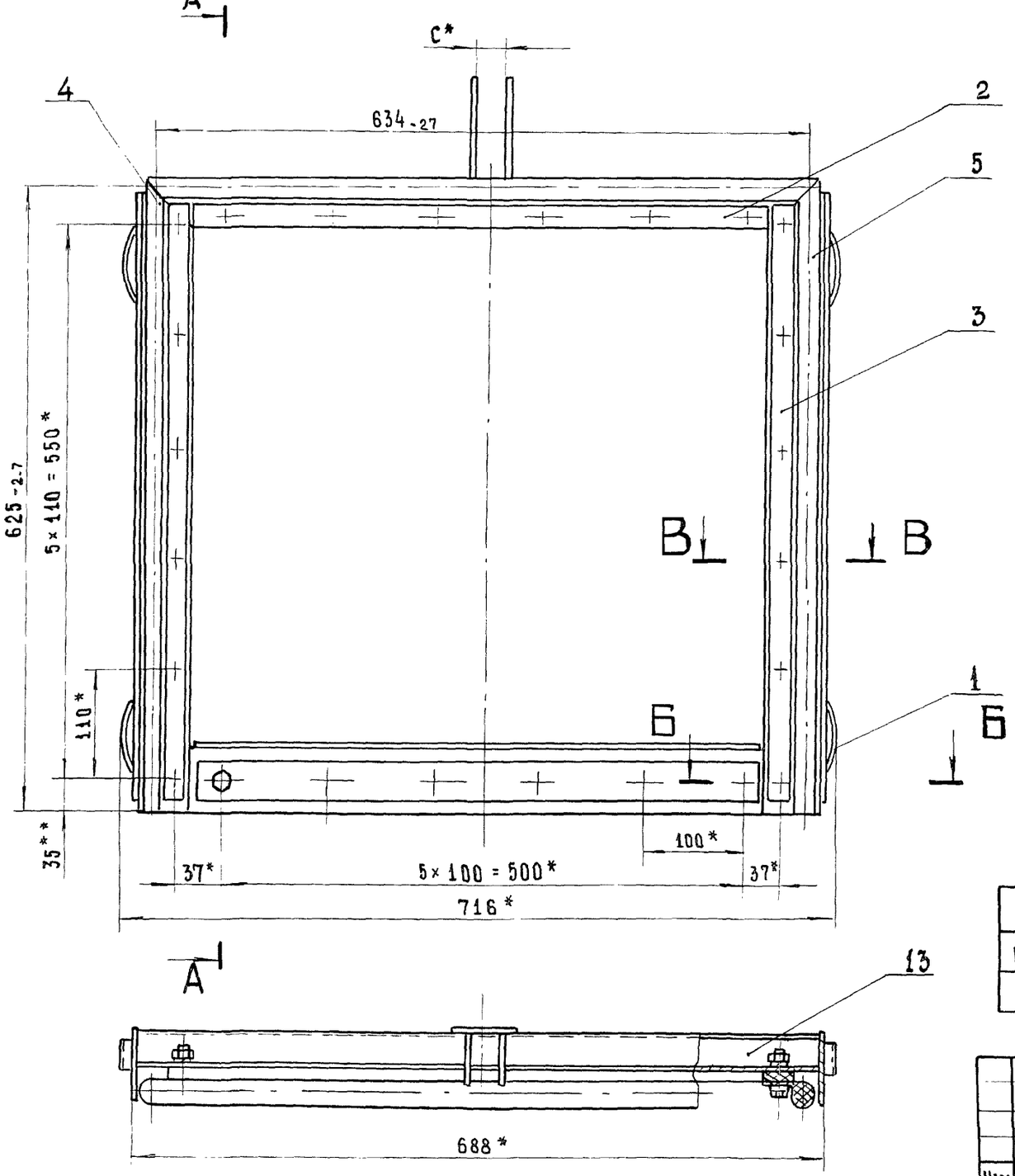

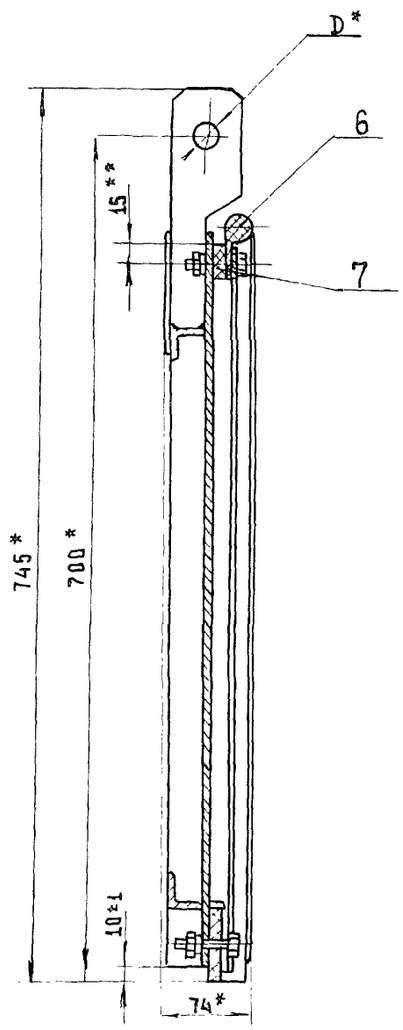

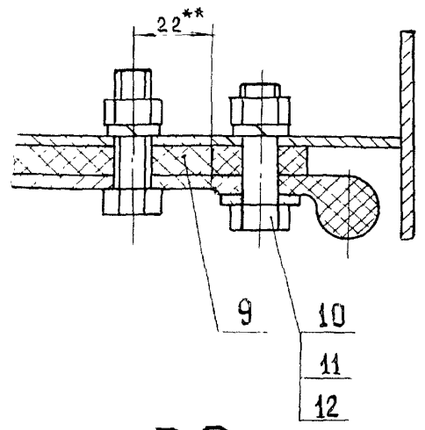

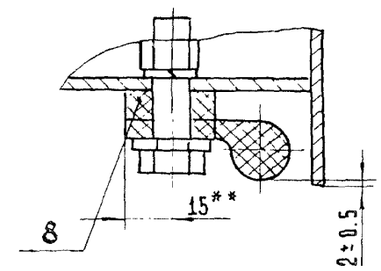

Обозначение	D,* мм	C,* мм
ГС 60.03.000	22Н12	32
-01	16Н12	26

1. * Размеры для справок.
2. ** Размеры выдержать выполнив отверстия ⌀13 в резиновых уплотнениях поз. 4,5,6,7,8,9 по накладкам поз. 1,2,3.
3. Стыки уплотнений поз. 4,5,6 вулканизировать.

Изм	Лист	№ докум.	Подп.	Дата
Разраб.		Малороссиянцева		11.06.84
Пров.		Тимошенко		12.06.84
Т. контр.				
ГИП		Певзнер		12.06.84
Н. контр.		Платунина		12.06.84
Утв.		Советов		13.06.84

ГС 60.03.000 СБ

Затвор

Сборочный чертеж.

Лит	Масса	Масштаб
А	26.4	1:5
Лист	Листов 1	

Союзгипроводхоз имени Е.Е. Алексеевского г. Москва

Копировал Жебенева

Формат А3

Серия 3.820.2-43 Выпуск 4

ГС 60.03.001

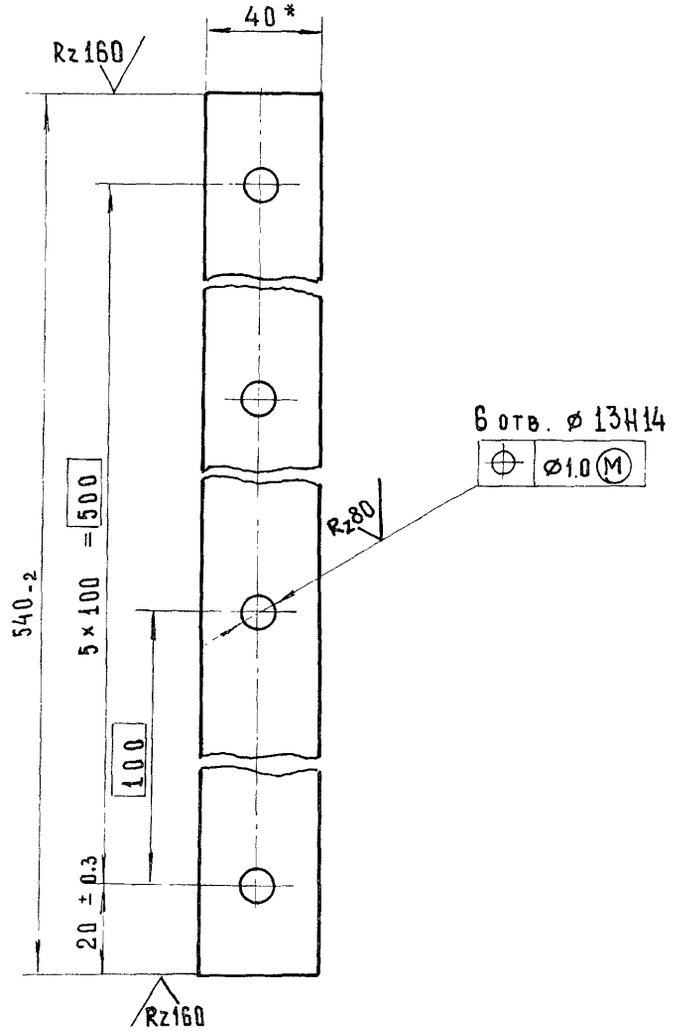

* Размер для справок

Изм.	Лист.	№ докум.	Подп.	Дата	ГС 60.03.001			
Разраб.		Малороссиянцева		11.06.84	Накладка	Лит. А	Масса 0.7	Масштаб 1:2
Пров.		Тимошенко		12.06.84		Лист	Листов 1	
Т. контр.					Полоса Б-2 4×40 ГОСТ 103-76 / ВСт.3пс Б ГОСТ 535-79	Союзгипроводхоз имени Е.Е. Алексеевского г. Москва		
Н. контр.		Платунина		14.06.84				
Утв.		Певзнер		12.06.84				

Копировал Жебенёва Формат А4

Серия 3.820.2-43 Выпуск 4

ГС 60.03.002

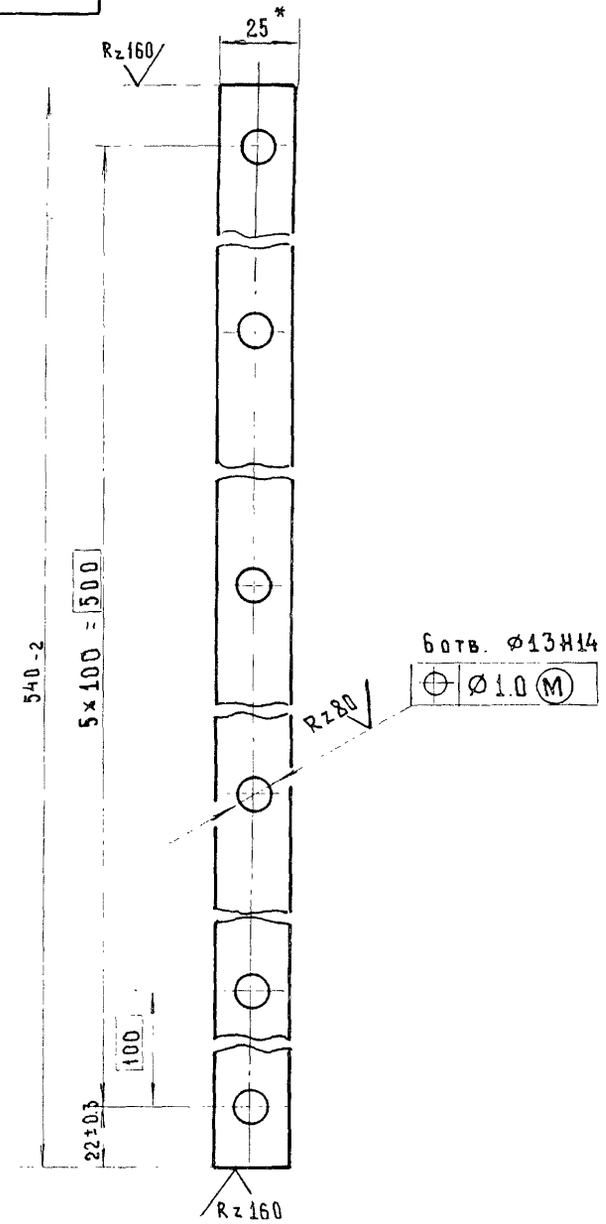

* Размер для справок

Изм.	Лист.	№ докум.	Подп.	Дата	ГС 60.03.002			
Разраб.		Малороссиянцева		11.06.84	Накладка	Лит. А	Масса 0.3	Масштаб 1:2
Пров.		Тимошенко		12.06.84		Лист	Листов 1	
Т. контр.					Лента 3×25 Б Ст.3пс ГОСТ 6009-74	Союзгипроводхоз имени Е.Е. Алексеевского г. Москва		
Н. контр.		Платунина		14.06.84				
Утв.		Певзнер		12.06.84				

Копировал Жебенёва Формат А4

Инв. № подл. | Подп. и дата | Взам. инв. № | Инв. № дубл. | Подп. и дата | Справ. № | Перв. примен.

ГС 60.03.003

Серия 3.820.2-43 Выпуск 4

Справ. № | Перв. примен.

Инв. № подл. | Подп. и дата | Взам. инв. № | Инв. № дубл. | Подп. и дата

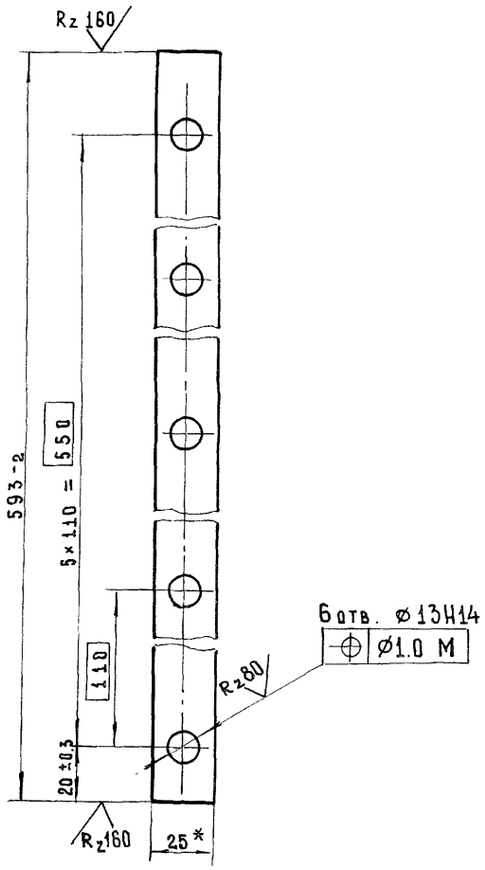

Изм.	Лист	№ докум.	Подп.	Дата
Разраб.		Малороссиянцева		11.06.84
Пров.		Тимошенко		12.06.84
Т. контр.				
Н. контр.		Платунина		12.06.84
Утв.		Певзнер		12.06.84

ГС 60.03.003.

Накладка

Лит.	Масса	Масштаб
А	0.3	1:2

Лист | Листов 1

Лента 3×25 Б Ст 3пс ГОСТ 6009-74

Союзгипроводхоз имени Е.Е. Алексеевского г. Москва

Копировал Жебенёва Формат А4

ГС 60.03.004

Серия 3.820.2-43 Выпуск 4

Справ. № | Перв. примен.

Инв. № подл. | Подп. и дата | Взам. инв. № | Инв. № дубл. | Подп. и дата

Рис. 1

ГС 60.03.004 - изображено

ГС 60.03.004 - 01 - зеркальное отражение.

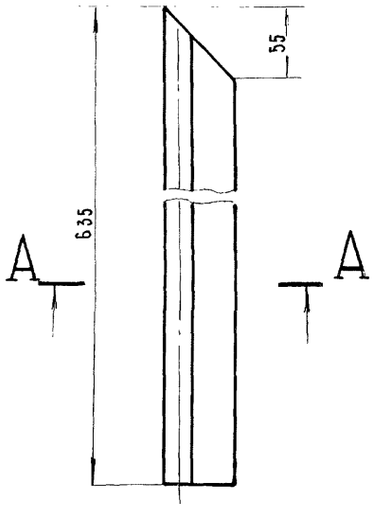

Рис. 2

Остальное см. рис. 1

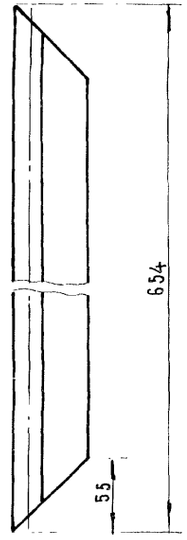

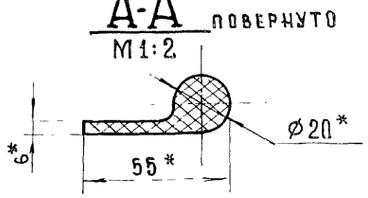

Обозначение	Рис.
ГС 60.03.004	1
- 01	1
- 02	2

* Размеры для справок

Изм.	Лист	№ докум.	Подп.	Дата
Разраб.		Малороссиянцева		11.06.84
Пров.		Тимошенко		12.06.84
Т. контр.				
Н. контр.		Платунина		12.06.84
Утв.		Певзнер		12.06.84

ГС 60.03.004

Уплотнение

Лит.	Масса	Масштаб
А	0.4	1:4

Лист | Листов 1

Резина тип II 6 ТУ 38-105417-83

Союзгипроводхоз имени Е.Е. Алексеевского г. Москва

Копировал Жебенёва Формат А4

Серия 3.820.2-43 Выпуск 4

Формат	Зона	Поз.	Обозначение	Наименование	Кол.	Примечание
				Документация		
А3			ГС 60.03.100 СБ	Сборочный чертеж		
				Детали		
А4		1	ГС 60.03.101	Обшивка	1	
А4		2	ГС 60.03.102	Отбой	4	
А4		3	ГС 60.03.103	Ребро	1	
Б4		4	ГС 60.03.104	Ребро торцевое		
				Полоса $\frac{\text{Б-2 4×70 ГОСТ 103-76}}{\text{В Ст3 пс 6 ГОСТ 535-79}}$		
				ℓ = (605-2.7) мм	2	2.7 кг
БЧ		5	ГС 60.03.105	Накладка		
				Полоса $\frac{\text{Б-2 4×60 ГОСТ 103-76}}{\text{В Ст3 пс 6 ГОСТ 535-79}}$		
				ℓ = 95 мм	1	0.2 кг
БЧ		6	ГС 60.03.106	Ригель		
				Уголок $\frac{\text{Б-32×32×4 ГОСТ 8509-72}}{\text{В Ст3 пс 6 ГОСТ 535-79}}$		
				ℓ = (680-2.7) мм	2	2.6 кг
БЧ		7	ГС 60.03.107	Упор		
				Полоса $\frac{\text{Б-2 6×12 ГОСТ 103-76}}{\text{В Ст3 пс 6 ГОСТ 535-79}}$		
				ℓ = 540 мм	1	0.3 кг

Подп. и дата | Инв. № дубл. | Взам. инв. № | Подп. и дата | Инв. № подл.

Изм.	Лист	№ докум.	Подп.	Дата
Разраб.		Малороссиянцева		11.06.84
Пров.		Тимошенко		12.06.84
ГИП		Певзнер		12.06.84
Н. контр.		Платунина		13.06.84
Утв.		Советов		13.06.84

ГС.60.03.100

Металлоконструкция

Лит.	Лист	Листов
А	1	2

Союзгипроводхоз имени Е.Е. Алексеевского г. Москва

Копировал Жебенёва Формат А4

Серия 3.820.2-43 Выпуск 4

Формат	Зона	Поз.	Обозначение	Наименование	Кол	Примечание
				Переменные данные для исполнений		
				ГС 60.03.100		
				Детали		
А4		8	ГС 60.03.108	Подвеска	2	
				ГС 60.03.100-01		
				Детали		
А4		8	ГС 60.03.108-01	Подвеска	2	

Подп. и дата | Инв. № дубл. | Взам. инв. № | Подп. и дата | Инв. № подл.

Изм.	Лист	№ докум.	Подп.	Дата

ГС 60.03.100.

Лист 2

Серия 3.820.2-43 Допуск 7
Перв. примен.
Справ. №
Подп. и дата
Инв. №дубл.
Взам. инв. №
Подп. и дата
Инв. №подл.

ГС 60.03.100 СБ

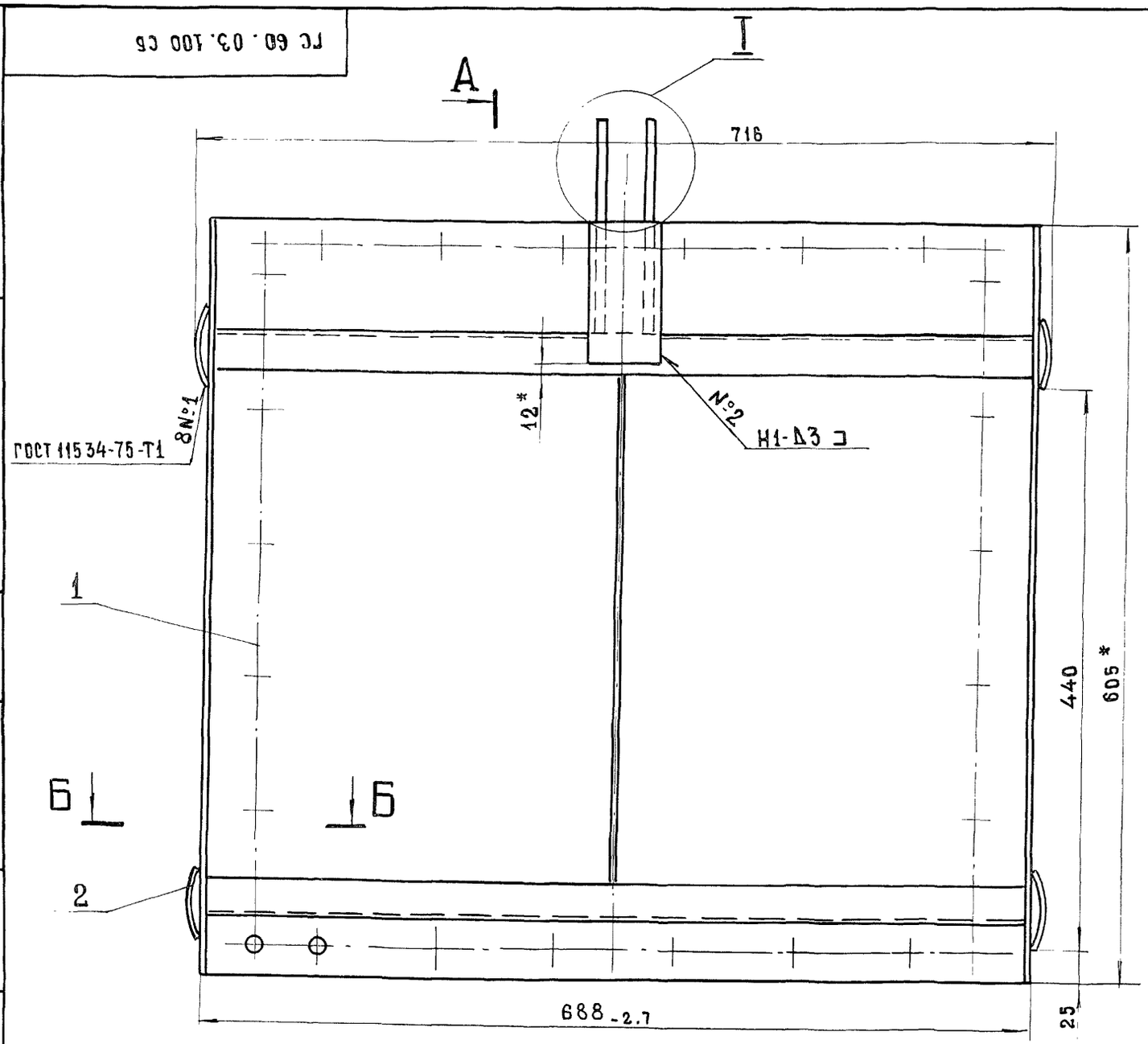

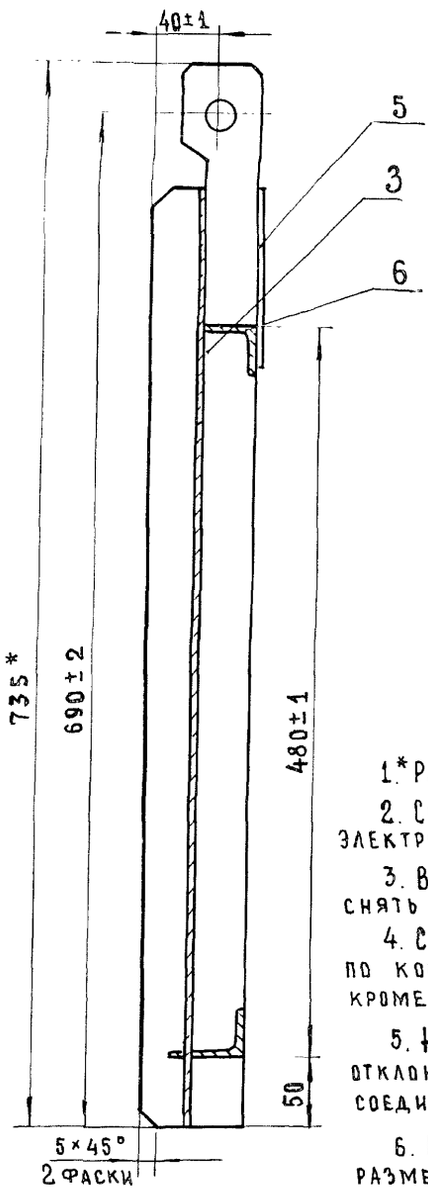

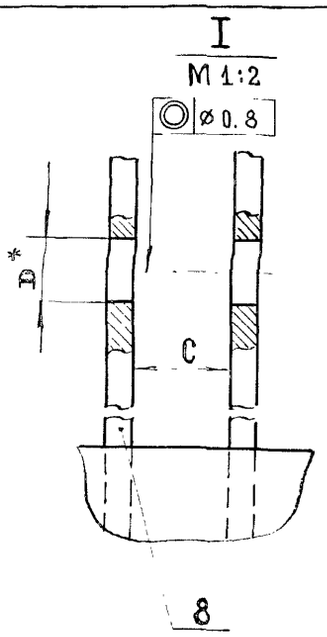

1.* Размеры для справок.

2. Сварка по ГОСТ 5264-80 электродом Э42 ГОСТ 9467-75

3. В деталях поз. 4 и 6 снять фаски.

4. Сварку вести швом Т1-Δ4 по контуру прилегания деталей, кроме швов указанных на чертеже.

5. Неуказанные предельные отклонения размеров сварных соединений $\pm\frac{IT16}{2}$.

6. Предельные отклонения размеров деталей, выполненных без чертежа $\pm\frac{IT14}{2}$;

шероховатость поверхности после обработки $R_z 160$

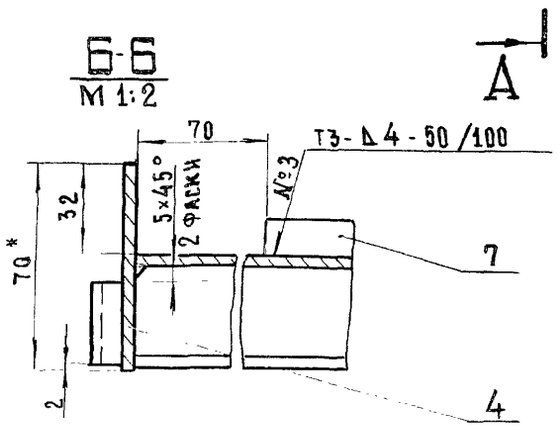

Обозначение	Д* мм	С, мм
ГС 60.03.100	22Н12	32
-01	16Н12	26

Изм.	Лист	№ докум.	Подп.	Дата
Разраб.		Малороссиянцева		11.06.84
Пров.		Тимошенко		12.06.84
Т. контр.				
ГИП		Певзнер		12.06.84
Н. контр.		Платунина		14.06.84
Утв.		Советов		13.06.84

ГС 60.03.100 СБ

Металлоконструкция
Сборочный чертеж

Лит.	Масса	Масштаб
А	20.6	1:4
Лист	Листов 1	

Союзгипроводхоз
имени Е.Е. Алексеевского
г. Москва

Серия 3.820.2-43 Выпуск 4

Перв. примен. | Справ. №

ГС 60.03.101

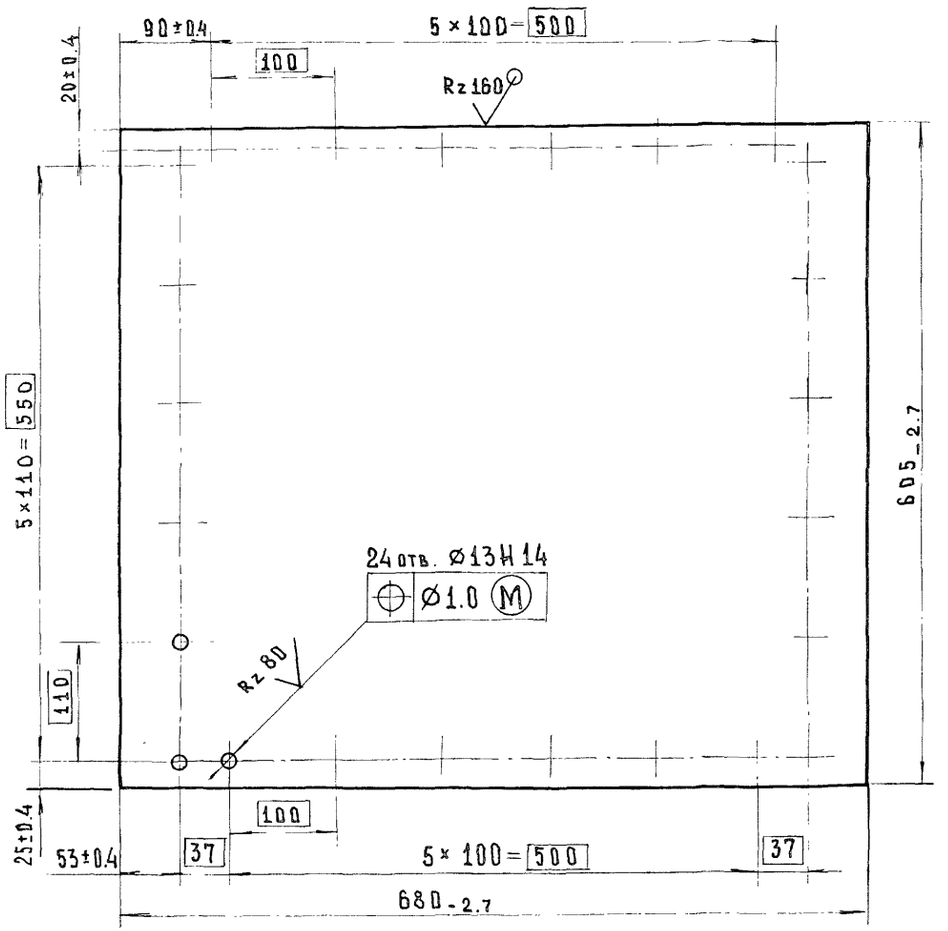

Изм.	Лист	№ докум.	Подп.	Дата
Разраб.		Малороссиянцева		11.06.84
Пров.		Тимошенко		12.06.84
Т. контр.				
Н. контр.		Платунина		11.06.84
Утв.		Певзнер		12.06.84

Обшивка

Лит.	Масса	Масштаб
А	12.9	1:5

Лист | Листов 1

Лист — Б-ПН4 ГОСТ 19903-74 / Вст3пс6 ГОСТ 14637-79

Союзгипроводхоз имени Е.Е. Алексеевского г. Москва

Подп. и дата | Инв. № дубл. | Взам. инв. № | Подп. и дата | Инв. № подл.

Серия 3.820.2-43 Выпуск 4

Перв. примен. | Справ. №

ГС 60.03.102

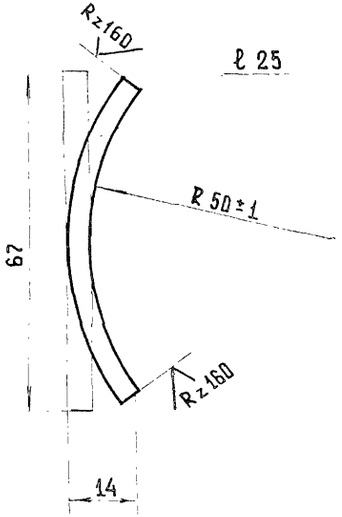

1. * Размер для справок
2. Предельные отклонения размеров по $\pm \frac{IT14}{2}$

Изм.	Лист	№ докум.	Подп.	Дата
Разраб.		Малороссиянцева		11.06.84
Пров.		Тимошенко		12.06.84
Т. контр.				
Н. контр.		Платунина		11.06.84
Утв.		Певзнер		12.06.84

Отбой

Лит.	Масса	Масштаб
А	0.1	1:1

Лист | Листов 1

Лист — Б-ПН4 ГОСТ 19903-74 / Вст3пс6 ГОСТ 14637-79

Союзгипроводхоз имени Е.Е. Алексеевского г. Москва

Подп. и дата | Инв. № дубл. | Взам. инв. № | Подп. и дата | Инв. № подл.

ГС 60.03.103

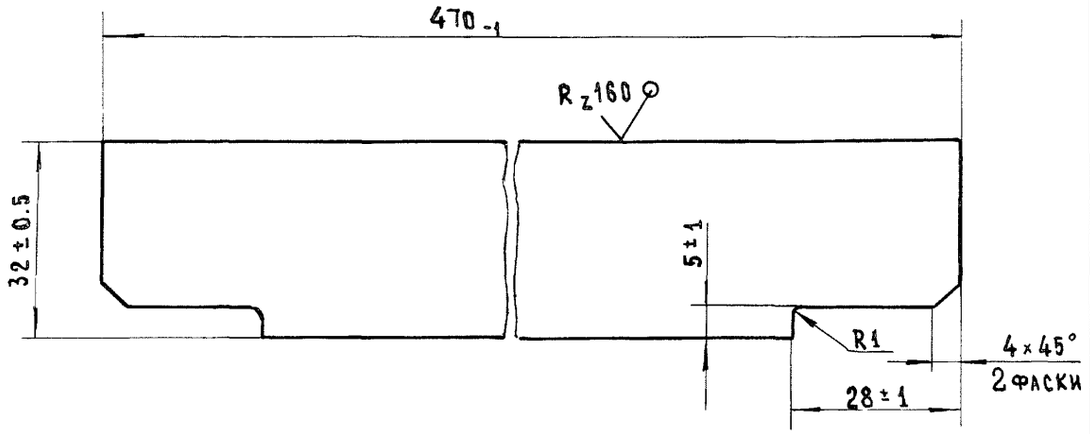

Изм.	Лист.	№ докум.	Подп.	Дата
Разраб.		Малороссиянцева		11.06.84
Пров.		Тимошенко		12.06.84
Т. контр.				
Н. контр.		Платунина		11.06.84

ГС 60.03.103

Ребро

Лит.	Масса	Масштаб
А	0.5	1:1
Лист	Листов 1	

Лист Б-ПН 4 ГОСТ 19903-74
В Ст 3пс 6 ГОСТ 14637-79

Союзгипроводхоз имени Е.Е. Алексеевского г. Москва

Копировал Жебенёва Формат А4

Серия 3.820.2-43 Выпуск 4

Перв. примен.

Справ. №

Инв. № дубл.

Взам. инв. №

Подп. и дата

Инв. № подл.

ГС 60.03.108

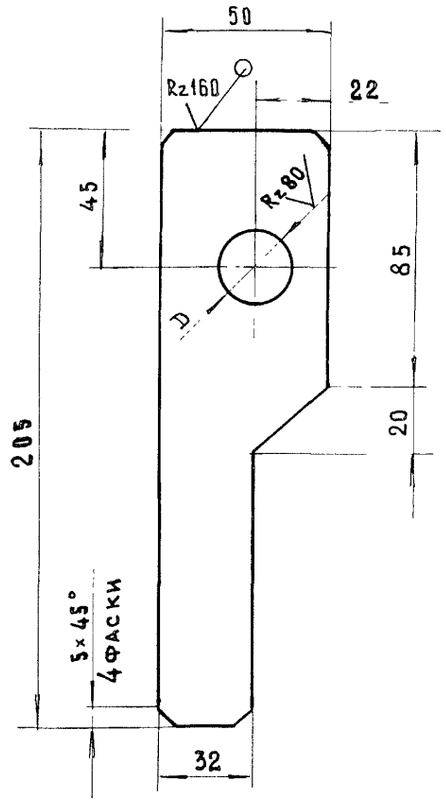

Обозначение	D, мм
ГС 60.03.108	22 Н 12
- 01	16 Н 12

Неуказанные предельные отклонения размеров $\pm \frac{IT\,14}{2}$

Изм.	Лист.	№ докум.	Подп.	Дата
Разраб.		Малороссиянцева		11.06.84
Пров.		Тимошенко		12.06.84
Т. контр.				
Н. контр.		Платунина		11.06.84
Утв.		Певзнер		12.06.84

ГС 60.03.108

Подвеска

Лит.	Масса	Масштаб
А	0.5	1:2
Лист	Листов 1	

Лист Б-ПН 8 ГОСТ 19903-74
В Ст 3пс 6 ГОСТ 14637-79

Союзгипроводхоз имени Е.Е. Алексеевского г. Москва

Копировал Жебенёва Формат А4

ГС 60У.02.000 Г4

Серия 3.820.2-43 Выпуск 4

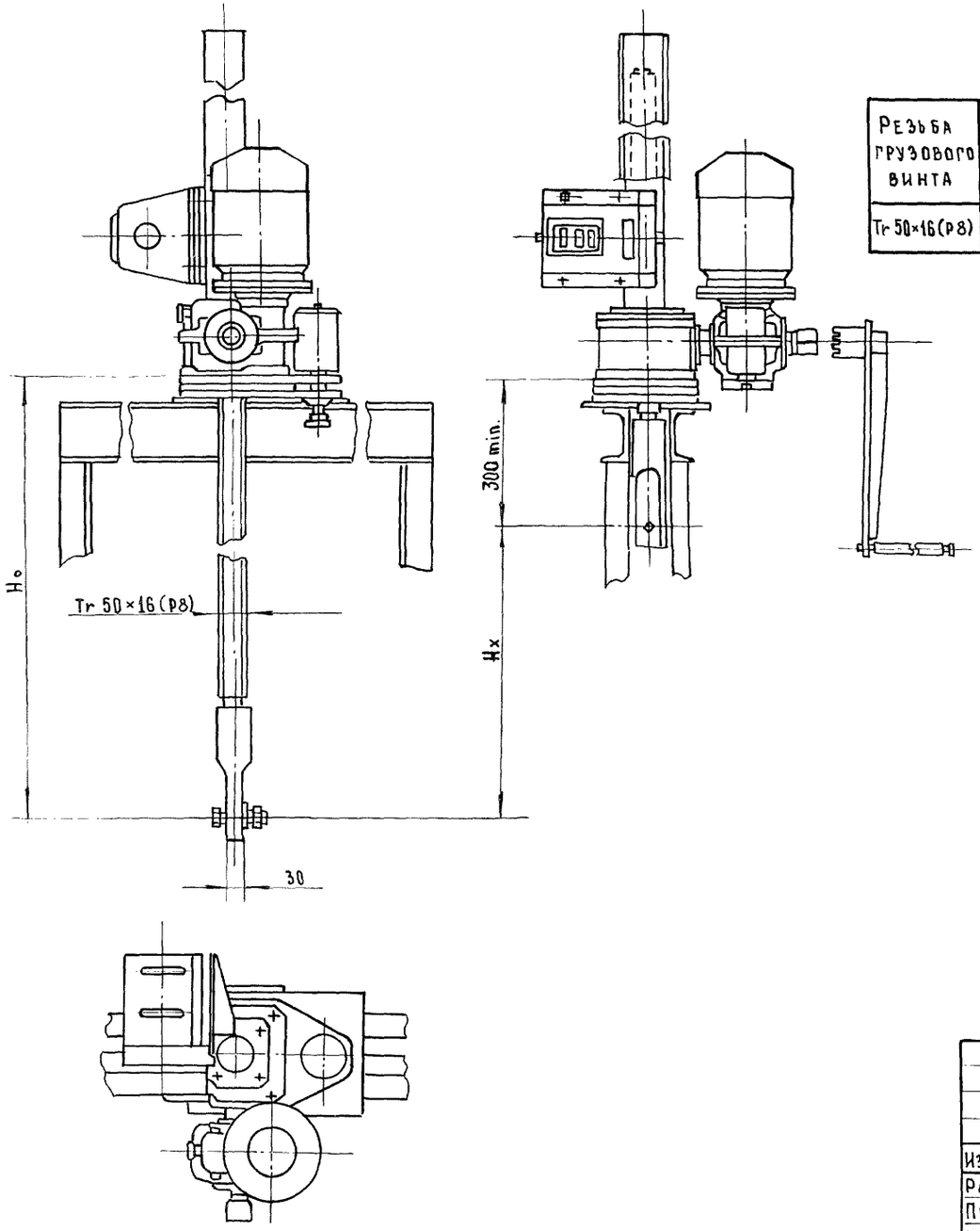

Таблица 1

Техническая характеристика подъёмника

Резьба грузового винта	Усилие, тс		H_0, м не более	Электродв. час 71 А6У1 испол. М 302	Станция управления электропривод.	Усилие на рукоятке при Т, кгс	Время подъёма затвора на 1 м., мин.	
	Тяговое Т	Посадки П					Электродвигателем	Вручную
Tr 50×16(P8)	1	1	2.93	n = 920 об/мин N = 0.4 квт	ЯАА5401-2174У1	6	3	8

Таблица 2

Данные на заказ по затвору

Усилие посадочное потребное, тс	$П_з$	0.34
Расстояние от подошвы подъемника до оси проушины опущенного затвора, м	H_0	1.476
Полный ход затвора, м	H_x	0.65
Датчик ДПМ1. Шаг грузового винта	P	P8
Теоретическая масса подъемника, кг	Q	96

Изм	Лист	№ докум.	Подп.	Дата
Разраб.		Малороссиянцева		11.06.84
Пров.		Тимошенко		12.06.84
Т.контр.				
ГИП		Певзнер		12.06.84
Н.контр.		Платунина		14.06.84
Утв.		Мишустин		13.06.84

ГС 60У.02.000 Г4

Подъемник одновинтовой с электроприводом груз. 1тс. Марки 13В Габаритный чертеж.

Лит	Масса	Масштаб
А	см табл.2	1:10
Лист	Листов 1	

Союзгипроводхоз имени Е.Е. Алексеевского г. Москва

Копировал Жебенёва Формат А3

Инв. № подл. | Подпись и дата | Взам. инв. № | Инв. № дубл. | Подп. и дата

Серия 3.820.2-43 Выпуск 4

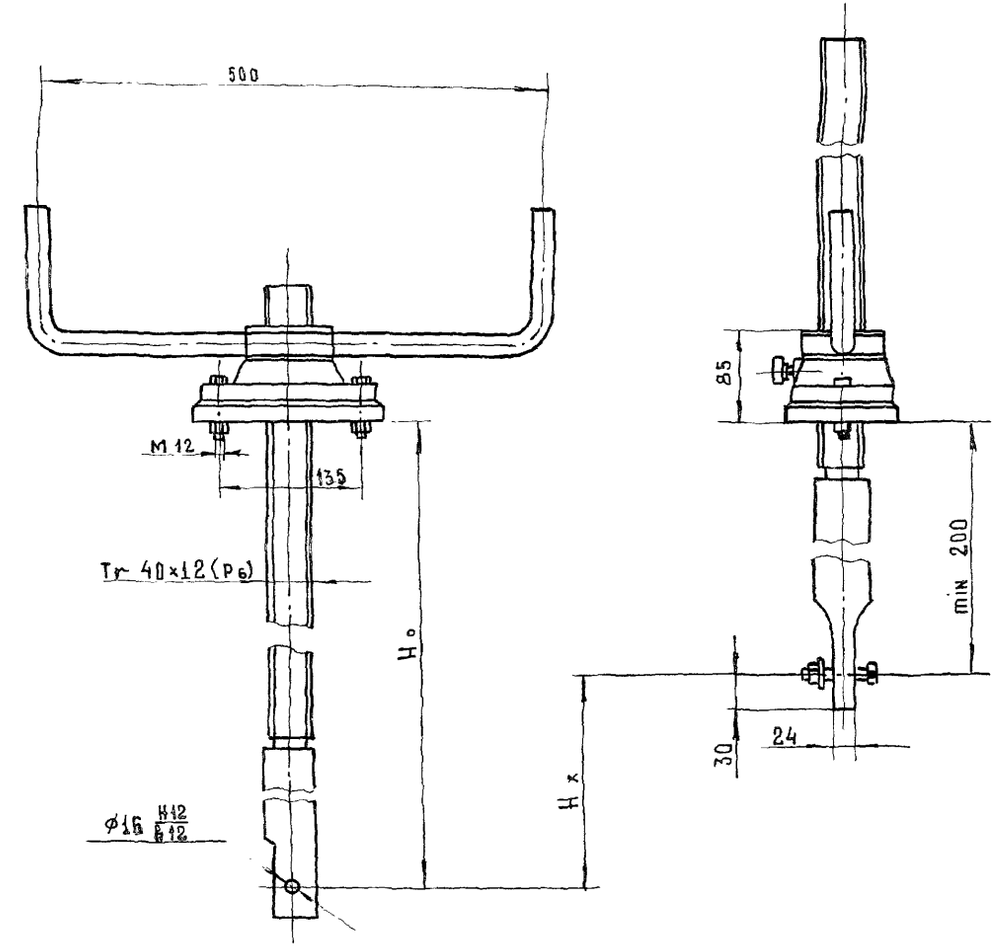

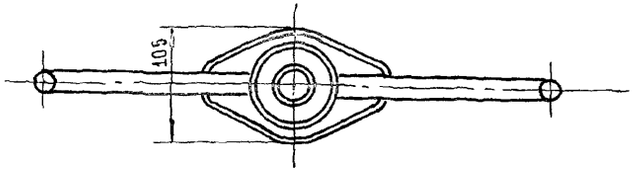

Таблица 1

Техническая характеристика подъёмника

Резьба грузового винта	Усилия, тс наиб.		Но, м наиб.	Усилие на рукоятке, кгс	Время подъёма затвора на 1м, мин
	Тяговое Т	Посадочное П			
Tr 40×12(Р6)	0,5	0,5	2.35	2.0	2.0

Таблица 2

Данные на заказ по затвору

Усилие посадочное потребное, тс	Пэ	0 34
Расстояние от подошвы подъемника до оси проушины опущенного затвора, м	Но	1 420
Полный ход затвора, м	Нх	0. 65
Теоретическая масса подъемника, кг.	Q	23.0

Изм	Лист	№ докум.	Подп.	Дата
Разраб.		Малороссиянцева		11.06.84
Пров.		Тимошенко		12.06.84
Т.контр.				
ГИП		Певзнер		12.06.84
Н.контр.		Платунина		13.06.84
Утв.		Мишустин		13.06.84

ГС 60У.03.000 ГЧ

Подъемник одновинтовой с ручным приводом груз. 0.5тс марки 0.5 В Габаритный чертеж

Лит.	Масса	Масштаб
А	см. таблицу	1:5

Лист | Листов 1

Союзгипроводхоз имени Е.Е. Алексеевского

Подп. и дата | Инв. № дубл. | Взам. инв. № | Подп. и дата | Инв. №

gost.e-ecolog.ru