Типовая документация на конструкции, изделия и узлы зданий и сооружений

серия 3.820.2-43

Затворы глубинные плоские скользящие

Выпуск 3

Рабочие чертежи затворов ГС 60-150, ГС 60-200

gost.e-ecolog.ru

Типовая документация на конструкции, изделия и узлы зданий и сооружений

Серия 3.820.2-43

Затворы глубинные плоские скользящие

Выпуск 3

Рабочие чертежи затворов ГС 60-150, ГС 60-200

Разработана
институтом „Союзгипроводхоз“
в/о „Союзводпроект“
Минводхоза СССР

Утверждена и введена в действие с 01.01.1985 г.
Минводхозом СССР
протокол № 558 от 19.03.1984 г

Главный инженер института А.Ф. Кондратьев
Главный инженер проекта А.Л. Певзнер

Серия 3.820.2-43 Выпуск 3

Обозначение	Наименование	Стр.
ГС 60.00.000	Затвор ГС для отверстий 60×60 см	3
ГС 60.00.000 СБ	Затвор ГС для отверстий 60×60см. Сборочный чертёж.	5
ГС 60.00.000 ВС	Затвор ГС для отверстий 60×60 см. Ведомость спецификаций.	7
ГС 60.00.000 ВП	Затвор ГС для отверстий 60×60 см. Ведомость покупных изделий.	8
ГС 60.01.000.	Марка верхняя	9
ГС 60.00.001	Лист монтажный	9
ГС 60.00.000 СБ	Марка верхняя. Сборочный чертёж	10
ГС 60.01.001	Пластина	11
ГС 60.01.004	Ригель	11
ГС 60.02.000	Марка нижняя	12
ГС 60.02.000 СБ	Марка нижняя. Сборочный чертёж	13
ГС 60.02.001	Пластина	14
ГС 60.02.002	Уголок	14
ГС 60.02.003	Лист забральный	15
ГС 60.02.004	Ребро	15
ГС 60.03.000	Затвор	16
ГС 60.03.000 СБ	Затвор. Сборочный чертёж	17
ГС 60.03.001	Накладка	18
ГС 60.03.002	Накладка	18
ГС 60.03.003	Накладка	19
ГС 60.03.004	Уплотнение	19
ГС 60.03.100	Металлоконструкция	20
ГС 60.03.100 СБ	Металлоконструкция. Сборочный чертёж	21
ГС 60.03.101	Обшивка	22
ГС 60.03.102	Отбой	22
ГС 60.03.103	Ребро	23
ГС 60.03.108	Подвеска	23
ГС 60.04.000 ГЧ	Подъёмник одновинтовой с электроприводом груз. 1тс марки 1ЭВ. Габаритный чертёж	24
ГС 60.05.000 ГЧ	Подъёмник одновинтовой с ручным приводом груз. 1тс марки 1В. Габаритный чертёж	25
ГС 60.06.000 ГЧ	Подъёмник одновинтовой с ручным приводом груз. 0.5тс марки 0.5В. Габаритный чертёж	26

Инв.№ подл. | Подпись и дата | Взам.инв.№ | Инв.№ дубл. | Подпись и дата

Инв. № подл.	Подп и дата	Взам инв. №	Инв. № дубл.	Подп. и дата

Серия 3.820.2-43 Выпуск 3

Формат	Зона	Поз.	Обозначение	Наименование	Кол. на исполнение ГС 60 00 000										Примечание
					–	01	02	03							
				Документация											
А3			ГС 60.00.000 СБ	Сборочный чертёж	X	X	X	X							
А3			ГС 60.00.000 ВС	Ведомость спецификаций	X	X	X	X							
А3			ГС 60 00 000 ВП	Ведомость покупных изделий	X	X	X	X							
А3			ГС 60.04.000 ГЧ	Подъёмник одновинтовой с электроприводом г.п. 1т.с. марки 1ЭВ											
				Габаритный чертёж	X										
				Лит.											
				Шифр.	ГС60-200э А	ГС60-200р А	ГС60-150э А	ГС60-150р А							

Изм.	Лист	№ докум.	Подп.	Дата	ГС 60.00.000			
Разраб.		Малороссиянцева		7.06.84	Затвор ГС для отверстий 60×60 см	Лит.	Лист	Листов
Пров.		Тимошенко		07.06.84		А	1	4
ГИП		Певзнер		7.06.84		СОЮЗГИПРОВОДХОЗ им. Е.Е. Алексеевского г. Москва		
Н. контр.		Платунина		11.06.84				
Утв.		Советов		7.06.84				

Копировал: Формат А4

Инв. № подл	Подп и дата	Взам. инв. №	Инв. № дубл.	Подп. и дата

Серия 3.820.2-43 Выпуск 3

Формат	Зона	Поз.	Обозначение	Наименование	Кол. на исполнение ГС 60.00.000										Примечание
					–	01	02	03							
			-01ГЧ	Подъёмник одновинтовой с электроприводом г.п. 1т.с. марки 1ЭВ											
				Габаритный чертёж			X								
			ГС 60.05.000 ГЧ	Подъёмник одновинтовой с ручным приводом г.п. 1т.с марки 1В											
				Габаритный чертёж		X									
			ГС 60.06.000 ГЧ	Подъёмник одновинтовой с ручным приводом г.п. 0.5т.с. марки 0.5В											
				Габаритный чертёж				X							

Изм	Лист	№ докум.	Подп	Дата	ГС 60.00.000	Лист
						2

Копировал: Формат А4

3

Инв. № подл.	Подп. и дата	Взам. инв. №	Инв. № дубл.	Подп. и дата

Серия 3.820.2-43 Выпуск 3

Формат	Зона	Поз.	Обозначение	Наименование	Кол. на исполнение –	01	02	03	Примечание
				Сборочные единицы					
А3		1	ГС 60.01.000	Марка верхняя	1		1		
			-01	Марка верхняя		1			
			-02	Марка верхняя				1	
А3		2	ГС 60.02.000	Марка нижняя					
			-01	Марка нижняя					
А3		3	ГС 60.03.000	Затвор	1	1	1		
			-01	Затвор				1	
А3		4	26.058ПВ.090 000	Подъёмник одновин-					
				товой с электропри-					
				водом груз. 1т.с Марки 1ЭВ	1		1		Серия 3.820.2-44
А3		4	26.058. ПВ 020.000	Подъёмник одновинто					
				вой с ручным приводом					
				груз. 1т.с. Марки 1В		1			Серия 3.820.2-44
А3		4	26.058. ПВ. 010.000	Подъёмник одновинто					
				вой с ручным приводом					
				груз. 0.5т.с. Марки 0.5В				1	Серия 3.820.2-44

Изм.	Лист	№ докум.	Подп.	Дата	ГС 60.00.000	Лист 3

Копировал: [illegible] Формат А4

Инв. № подл.	Подп. и дата	Взам. инв. №	Инв. № дубл.	Подп. и дата

Серия 3.820.2-43 Выпуск 3

Формат	Зона	Поз.	Обозначение	Наименование	Кол. на исполнение –	01	02	03	Примечание
				Детали					
А4		5	ГС 60.00.001	Лист монтажный	1		1		
				Стандартные изделия					
		6		Болт М12×35 46 02					
				ГОСТ 7798-70	4		4		
		7		Гайка М12 5 02					
				ГОСТ 5915-70	4		4		
		8		Шайбы ГОСТ 6402-70					
				12 65 Г.02	4		4	2	
				16 65 Г 02		2			
		9		Шайбы ГОСТ 11371-78					
				12 01.02				2	
				16.01.02		2			

Изм.	Лист	№ докум.	Подп.	Дата	ГС 60 00 000	Лист 4

Копировал: [illegible] Формат А4

ГС 60.00.000 СБ

Рис. 1

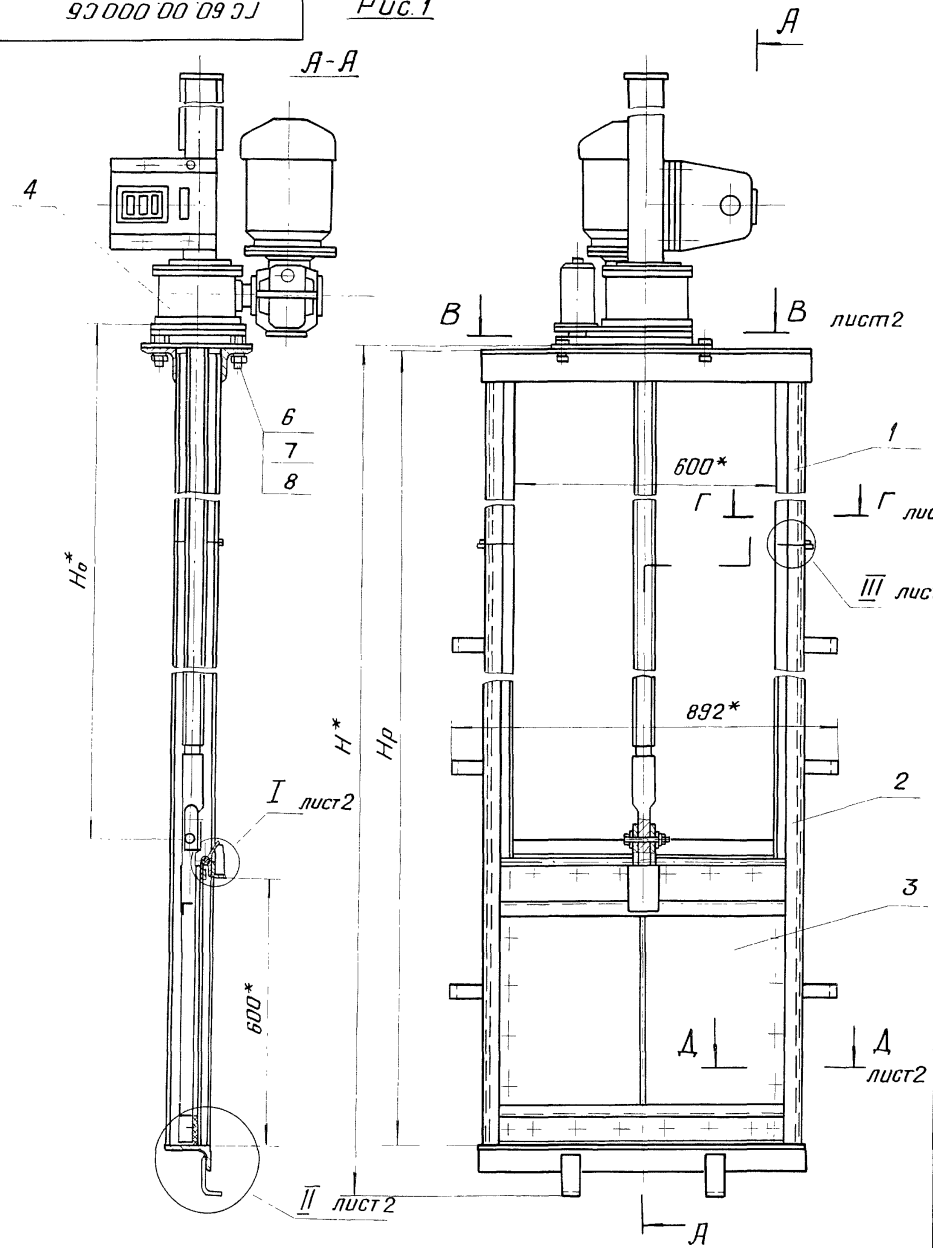

Вид Б повёрнуто

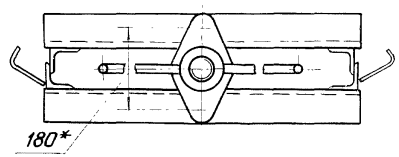

Рис. 3
Остальное - см. рис. 2

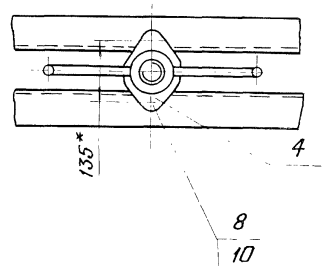

Рис. 2
Остальное - см. рис. 1

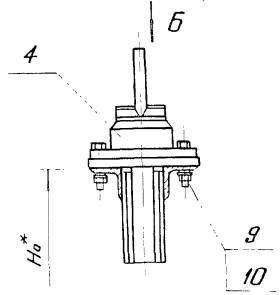

1.* Размеры для справок
2. Сварка по ГОСТ 5264-80 электродами Э 42 по ГОСТ 9467-75
3. Но - расстояние от подошвы подъёмника до оси проушины опущенного затвора
4 Неуказанные технические требования по ТУ 33-163-84

Таблицу исполнений см на листе 2

Изм.	Лист	№ докум.	Подп.	Дата
Разраб.		Малороссиянцева		7.04.84
Пров.		Тимошенко		07.04.84
Т. контр.				
ГИП		Певзнер		07.04.84
Н. контр.		Платунина		7.04.84
Утв.		Советов		7.04.84

ГС 60.00.000 СБ

Затвор ГС для отверстий 60×60 см
Сборочный чертёж

Лит.	Масса	Масштаб
А	см. табл.	—
Лист 1	Листов 2	

Союзгипроводхоз им. Е.Е. Алексеевского г. Москва

Копировал:

Формат А3

Перв. примен.
Справ. №
Подп. и дата
Инв. № дубл.
Взам. инв. №
Подп. и дата
Инв. № подл.

ГС 60.00.000 СБ

Серия 3.820.2-43 Выпуск 3

Обозначение	Рис.	Шифр	Напор, см	Размеры, мм			Марка подъёмника	Масса, кг
				H*	H_0*	Hp		
ГС 60.00.000	1	ГС60-200э	200	3214	2456	3100±7	1ЭВ	219.1
-01	2	ГС60-200р	200	3206	2400	3100±7	1В	157.3
-02	1	ГС60-150э	150	2714	1956	2600±7	1ЭВ	202.0
-03	3	ГС60-150р	150	2706	1900	2600±7	0.5В	119.1

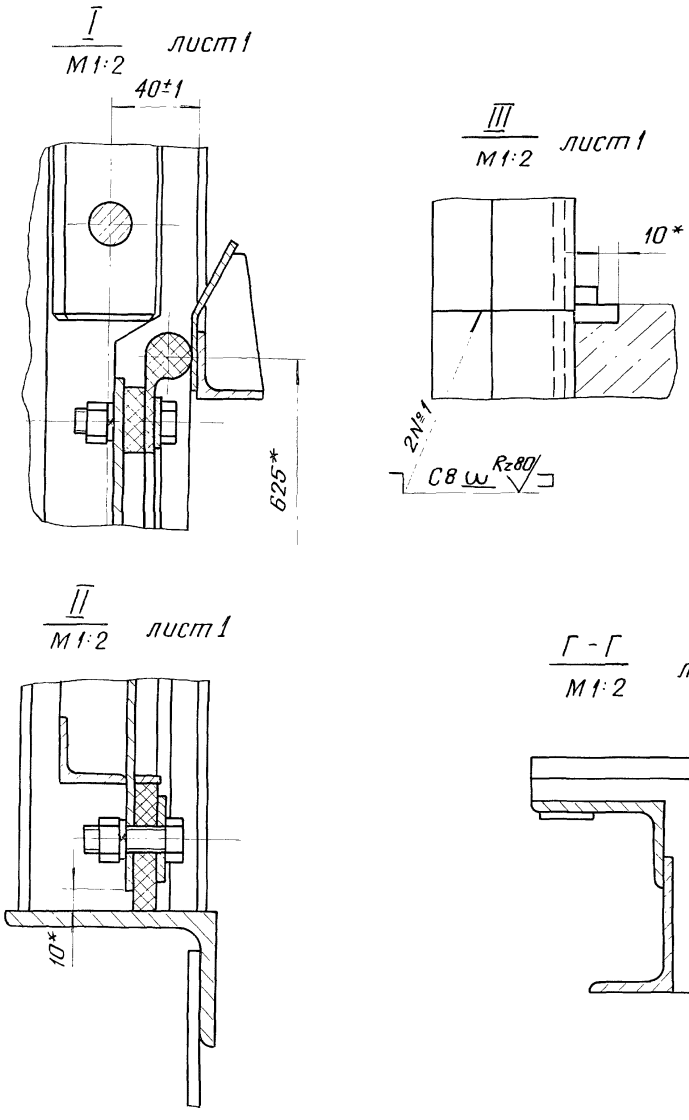

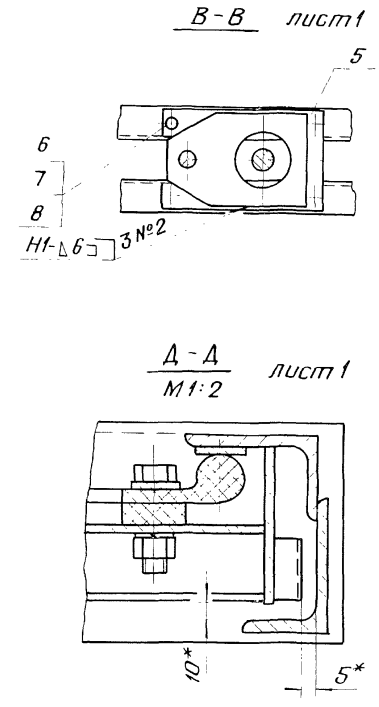

Изм	Лист	№ докум.	Подп.	Дата	ГС 60.00.000 СБ	Лист 2

Копировал: [illegible]

Формат А3

Инв. № подл. | Подпись и дата | Взам. инв. № | Инв. № дубл. | Подп. и дата

Инв. № подл.	Подп. и дата	Взам. инв. №	Инв. № дубл.	Подп. и дата

Номер строки	Обозначение	Наименование	Для исполнения ГС60.00.000 –										Примечан.
			—	01	02	03							
1	ГС60.00.000	Затвор глубинный плоский											
2		скользящий для отверстий 60×60 см	X	X	X	X							
3	ГС60.01.000	Марка верхняя	X	X	X	X							
4	ГС60.02.000	Марка нижняя	X	X	X	X							
5	ГС60.03.000	Затвор	X	X	X	X							
6	ГС60.03.100	Металлоконструкция	X	X	X	X							
7		Ведомость спецификаций											
8		подъёмника одновинтового											
9		с электроприводом г.п. 1т.с.											
10		марки 1ЭВ											
11		26.058.ПВ.090.000ВС	X		X								
12													
13													

Изм.	Лист	№ докум.	Подп.	Дата
Разраб.	Малороссиянцева			10.06.84
Пров.	Тимошенко			07.06.84
ГИП	Певзнер			07.06.84
Н.контр.	Платунина			7.06.84
Утв.	Советов			07.06.84

ГС60.00.000ВС

Затвор ГС для отверстий 60×60 см

Ведомость спецификаций

Лит	Лист	Листов
А	1	2

Союзгипроводхоз им. Е.Е. Алексеевского г. Москва

Копировал: Чуев Формат А4

Инв. № подл.	Подп. и дата	Взам. инв. №	Инв. № дубл.	Подп. и дата

Номер строки	Обозначение	Наименование	Для исполнения ГС60.00.000 –										Примечание
			—	01	02	03							
1													
2		Ведомость спецификаций											
3		подъёмника одновинтового											
4		с ручным приводом											
5		г.п. 1т.с. марки 1В		X									
6		Ведомость спецификаций											
7		подъёмника одновинтового											
8		с ручным приводом											
9		г.п. 0.5 т.с. марки 0.5В				X							
10													
11													
12													
13													
14													
15													
16													
17													

Изм.	Лист	№ докум.	Подп.	Дата

ГС 60 00.000 ВС

Лист 2

Копировал: Чуев Формат А4

Серия 3.820.2-43 Выпуск 3

Номер строки	Наименование	Код ОКП	Обозначение документа на поставку	Поставщик	Кол. на исполнение ГС 60.00.000 –										Примечание
					–	01	02	03							
1	Крепёжные изделия														
2	Болт М12×40.46.02		ГОСТ 7796-70		24	24	24	24							
3	Болт М12×35.46.02		ГОСТ 7798-70		4	–	4	–							
4	Гайка М12.5.02		ГОСТ 5915-70		28	24	28	24							
5	Шайба 12.65Г.02		ГОСТ 6402-70		28	24	28	26							
6	Шайба 16.65Г.02		ГОСТ 6402-70			2									
7	Шайба 12.01.02		ГОСТ 11371-78					2							
8	Шайба 16.01.02		ГОСТ 11371-78			2									
9															
10			Ведомость покупных изделий												
11			подъёмника одновинтового с электроприво-												
12			дом груз. 1т.с. марки 1ЭВ												
13			26.058 ПВ 090.000 ВП		1		1								
14			Ведомость покупных изделий												
15			подъёмника одновинтового с ручным												
16			приводом груз. 1т.с. марки 1В			1									
17			26 058. ПВ 020.000ВП												
18			Ведомость покупных изделий												
19			подъёмника одновинтового с ручным												
20			приводом груз. 0.5т.с. марки 0.5В					1							
21			26.058. ПВ 010.000ВП												
22															
23															
24															
25															
26															
27															

Изм.	Лист	№ докум.	Подп.	Дата
Разраб.		Малороссиянцева		7.06.84
Пров.		Тимошенко		07.06.84
ГИП		Певзнер		07.06.84
Н.контр.		Платунина		11.06.84
Утв.		Советов		07.06.84

ГС 60.00000 ВП

Затвор ГС для отверстий 60×60 см
Ведомость покупных изделий

Лит	Лист	Листов
А		1

СОЮЗГИПРОВОДХОЗ им. Е.Е. Алексеевского г. Москва

Копировал: [signature]

Формат А3

Инв. № подл. | Подп. и дата | Взам. инв. № | Инв. № дубл. | Подп. и дата

Серия 3.820.2-43 Выпуск 3

Формат	Зона	Поз.	Обозначение	Наименование	Кол.	Примечание
				Документация		
А3			ГС 60 01.000 СБ	Сборочный чертёж		
				Детали		
А4		1	ГС 60 01.001	Пластина	2	
Б4		2	ГС 60 01 002	Стойка		
				Уголок Б-63×40×5 ГОС 8510-72 / ВСт3пс6 ГОСТ 535-79		
				ℓ = (895±1) мм	4	14.0 кг
			Переменные данные для исполнений:			
				ГС 60 01 000		
				Детали		
Б4		3	ГС 60.01 003	Ригель		
				Уголок Б-75×75×6 ГОСТ 8509-72 / ВСт3пс6 ГОСТ 535-79		
				ℓ = (750±1) мм	2	10.4 кг
				ГС 60.01.000-01		
				Детали		
А4		3	ГС 60.01 004	Ригель	2	
				ГС 60 01.000-02		
				Детали		
А4		3	ГС 60.01.004-01	Ригель	2	

Изм	Лист	№ докум.	Подп.	Дата
Разраб.		Малороссиянцева		7.06.84
Провер.		Тимошенко		07.06.84
ГИП		Певзнер		07.06.84
Н. контр.		Платунина		11.06.84
Утв.		Советов		07.06.84

ГС 60.01.000

Марка верхняя

Лит.	Лист	Листов
А		1

СОЮЗГИПРОВОДХОЗ им. Е.Е. Алексеевского г. Москва

Копировал: Герасим

Формат А4

Серия 3.820.2-43 Выпуск 3

Перв. примеч.

Справ. №

ГС 60.00.001

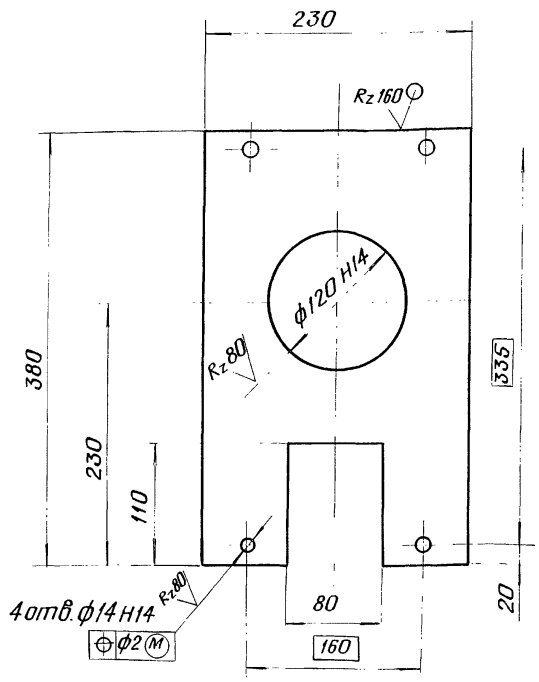

Неуказанные предельные отклонения размеров $\pm \frac{IT14}{2}$

Изм	Лист	№ докум.	Подп.	Дата
Разраб.		Малороссиянцева		7.06.84
Пров.		Тимошенко		07.06.84
Т. контр.				
Н. контр.		Платунина		11.06.84
Утв.		Певзнер		07.06.84

ГС 60.00.001

Лист монтажный

Лит	Масса	Масштаб
А	4.0	1:4

Лист | Листов 1

Лист Б-ПН-8 ГОСТ 19903-74 / ВСт3пс6 ГОСТ 14637-79

СОЮЗГИПРОВОДХОЗ им. Е.Е. Алексеевского г. Москва

Копировал: Герасим

Формат А4

ГС 60 01 000 СБ

Рис. 1

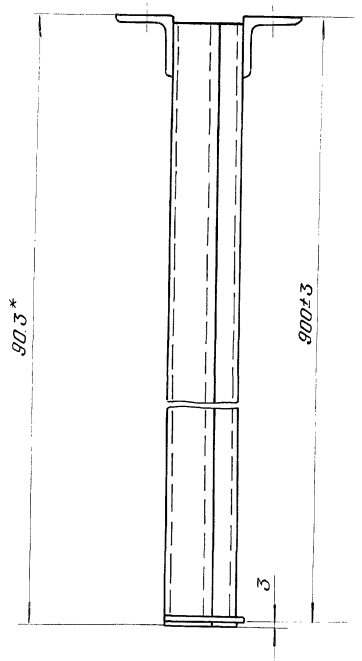

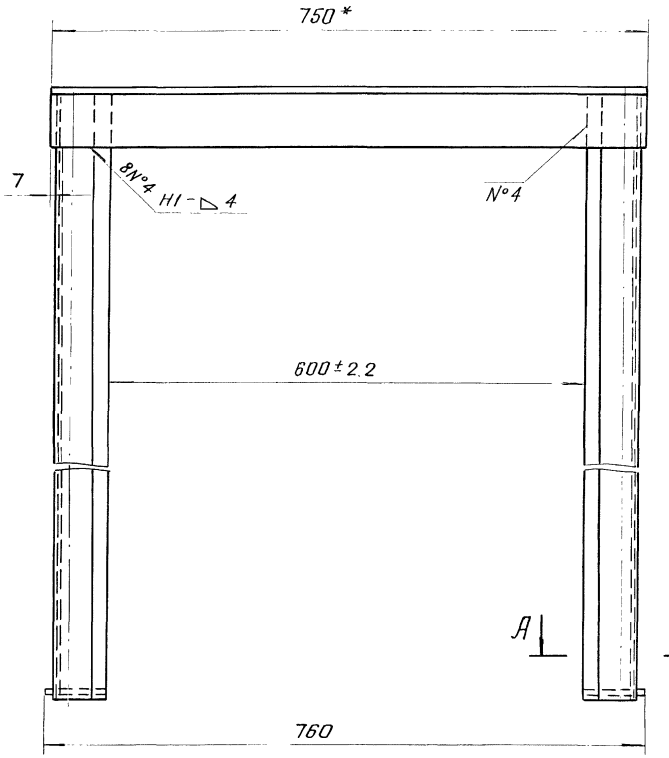

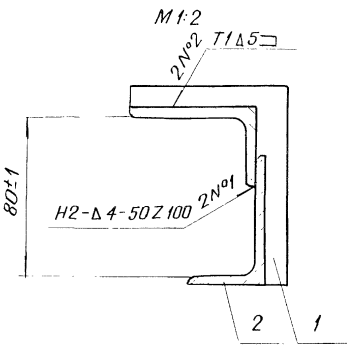

Обозначение	Рис.	С, мм
ГС 60.01.000	1	—
-01	2	180±2
-02	2	135±2

1.* Размеры для справок
2. Сварка по ГОСТ 5264-80 электродом Э 42 ГОСТ 9467-75
3. Неуказанные предельные отклонения размеров сварных соединений ± IT16/2
4. Шероховатость поверхности деталей, выполненных без чертежа, после обрезки – Rz 160

4 отв. ф14 Н14
ф ф2 (М)

Вид Б
М1:10

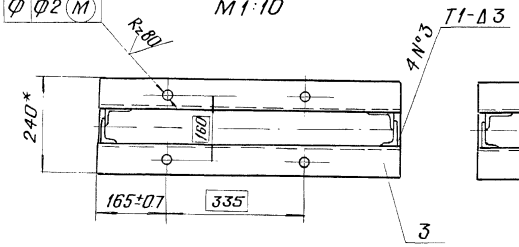

Рис. 2

Остальное-см. рис. 1

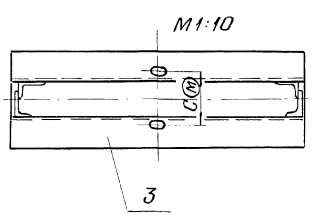

Изм.	Лист	№ докум.	Подп.	Дата
Разраб.		Малороссиянцев		7.06.84
Пров.		Тимошенко		07.06.84
Т. контр.				
ГИП		Певзнер		07.06.84
Н. контр.		Платунина		7.06.84
Утв.		Советов		07.06.84

ГС 60 01 000 СБ

Марка верхняя
Сборочный чертеж

Лит.	Масса	Масштаб
А	24.6	1:5
Лист	Листов 1	

СОЮЗГИПРОВОДХОЗ им. Е.Е. Алексеевского г. Москва

Копировал:

Формат А3

Перв. примен.
Справ. №
Подп. и дата
Инв. № дубл.
Взам. инв. №
Подп. и дата
Инв. № подл.

Серия 3.820.2-43 Выпуск 3

Справ. № | Перв. примен.

ГС 60.01.001

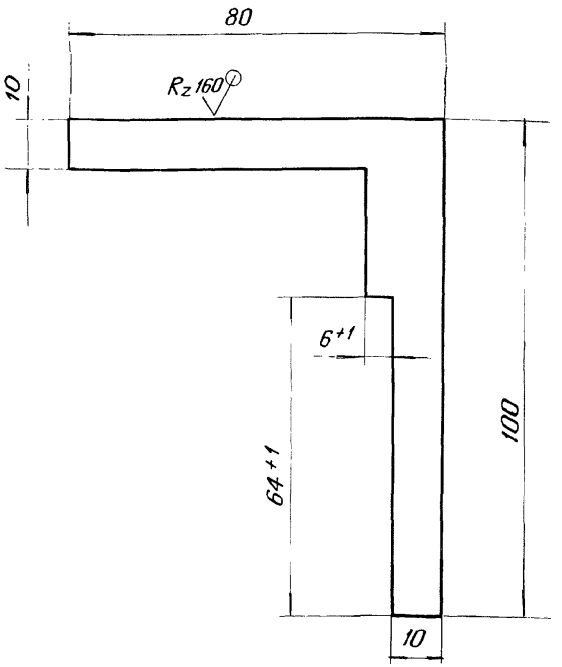

Неуказанные предельные отклонения размеров - $\pm \frac{IT14}{2}$

Изм.	Лист.	№ докум.	Подп.	Дата
Разраб.		Малороссиянцева		7.06.84
Пров.		Тимошенко		07.06.84
Т.контр.				
Н.контр.		Платунина		11.06.84
Утв.		Певзнер		07.06.84

ГС 60.01.001

Пластина

Лит.	Масса	Масштаб
А	0.1	1:1
Лист	Листов 1	

Лист

Б-ПН-8 ГОСТ 19903-74
Вст3пс6 ГОСТ 14637-79

СОЮЗГИПРОВОДХОЗ им. Е.Е. Алексеевского г. Москва

Копировал: Чурина Формат А4

ГС 60.01.004

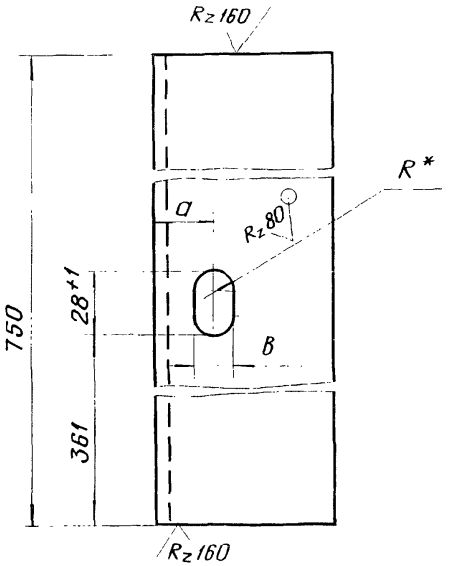

Обозначение	Размеры, мм		
	a	б	R*
ГС 60 01.004	45	18	9
-01	22.5	14	7

1.* Размер для справок
2. Неуказанные предельные отклонения отверстий по Н14, остальных по $\pm \frac{IT14}{2}$

Изм.	Лист	№ докум.	Подп	Дата
Разраб.		Малороссиянцева		7.06.84
Пров.		Тимошенко		07.06.84
Т.контр.				
Н.контр.		Платунина		11.06.84
Утв.		Певзнер		07.06.84

ГС 60 01.004

Ригель

Лит.	Масса	Масштаб
А	5.2	1:2
Лист	Листов 1	

Уголок Б-75×75×6 ГОСТ 8509-72
Вст3пс6 ГОСТ 535-79

СОЮЗГИПРОВОДХОЗ им. Е.Е. Алексеевского г. Москва

Копировал: Чурина Формат А4

Формат	Зона	Поз.	Обозначение	Наименование	Кол.	Примечание
				Документация		
А3			ГС 60.02.000 СБ	Сборочный чертёж		
				Детали		
А4		1	ГС 60.02 001	Пластина	2	
А4		2	ГС 60.02.002	Уголок	1	
А4		3	ГС 60.02.003	Лист забральный	1	
А4		4	ГС 60.02.004	Ребро	1	
Б4		5	ГС 60.02.005	Порог		
				Уголок Б-100×63×6 ГОСТ 8510-72 / ВСт3пс6 ГОСТ 535-79		
				ℓ=(750±1) мм	1	5.6 кг
Б4		6	ГС 60.02.006	Накладка		
				Полоса Б-24×25 ГОСТ 103-76 / 08Х17Т-Б ГОСТ 5949-75		
				ℓ=(1250±2) мм	2	2.0 кг
				Переменные данные для исполнений:		
				ГС 60.02.000		
				Детали		
Б4		7	ГС 60.02.007	Стойка		
				Уголок Б-63×40×5 ГОСТ 8510-72 / ВСт3пс6 ГОСТ 535-79		
				ℓ=(2196±3) мм	4	34.3 кг

Подп. и дата | Инв. № дубл. | Взам. инв. № | Подп. и дата | Инв. № подл.

Изм.	Лист	№ докум.	Подп.	Дата
Разраб.		Малороссиянцева		7.06.84
Пров.		Тимашенко		07.06.84
ГИП		Певзнер		07.06.84
Н. контр		Платунина		11.06.84
Утв.		Савельев		07.06.84

ГС 60.02.000

Марка нижняя

Лит	Лист	Листов
А	1	2

СОЮЗГИПРОВОДХОЗ им. Е.Е. Алексеевского г. Москва

Копировал: Формат А4

Формат	Зона	Поз.	Обозначение	Наименование	Кол.	Примечание
Б4		8	ГС 60.02.008	Анкер		
				Полоса Б-2 5×50 ГОСТ 103-76 / ВСт3пс6 ГОСТ 535-79		
				ℓ=(120±1) мм	10	2.3 кг
				ГС 60.02 000-01		
				Детали		
Б4		7	ГС 60.02.009	Стойка		
				Уголок Б-63×40×5 ГОСТ 8510-72 / ВСт3пс6 ГОСТ 535-79		
				ℓ=(1696±3) мм	4	26.5 кг
Б4		8	ГС 60.02.008	Анкер		
				Полоса Б-2 5×50 ГОСТ 103-76 / ВСт3пс6 ГОСТ 535-79		
				ℓ=(120±1) мм	8	1.9 кг

Подп. и дата | Инв. № дубл. | Взам. инв. № | Подп. и дата | Инв. № подл.

Изм.	Лист	№ докум.	Подп.	Дата

ГС 60 02. 000

Лист 2

Копировал: Формат А4

ГС 60.02.000СБ

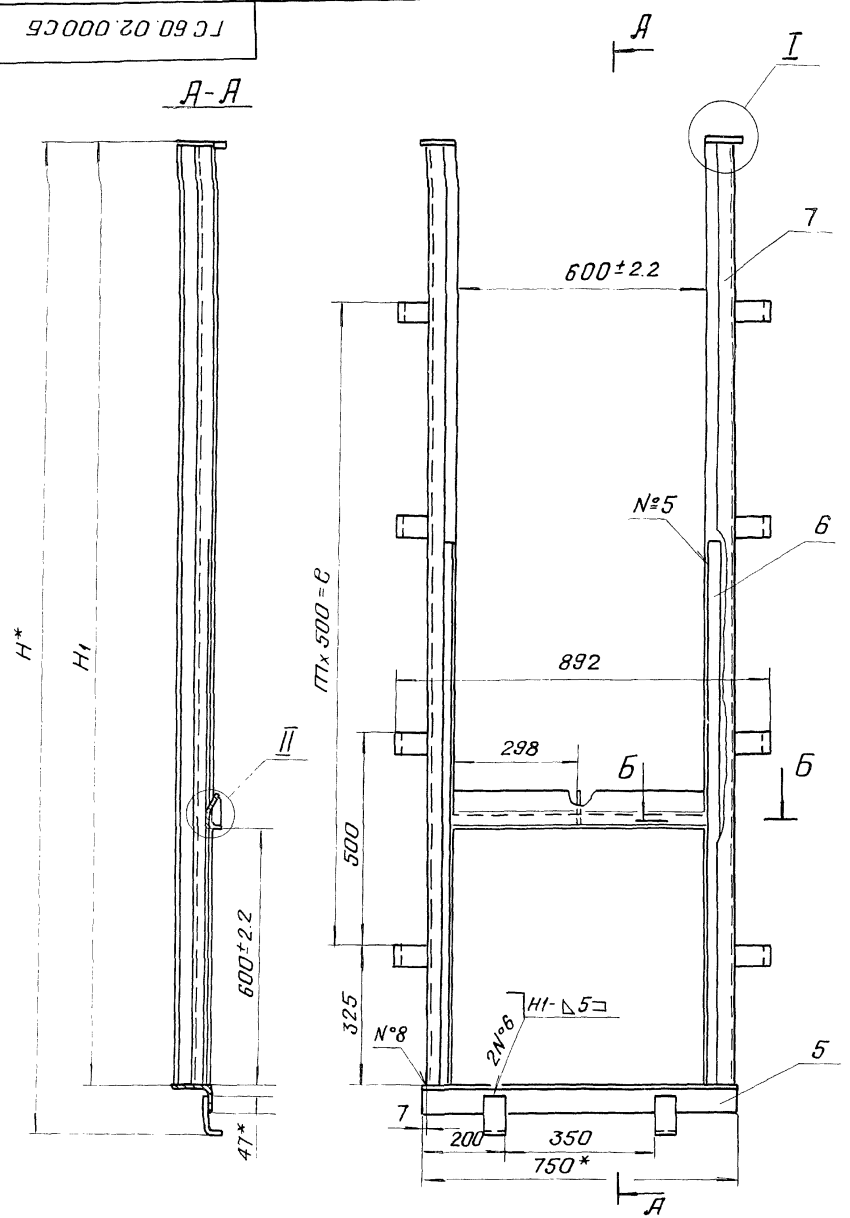

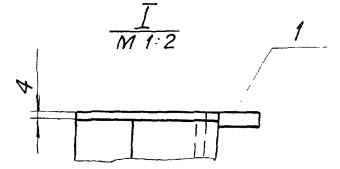

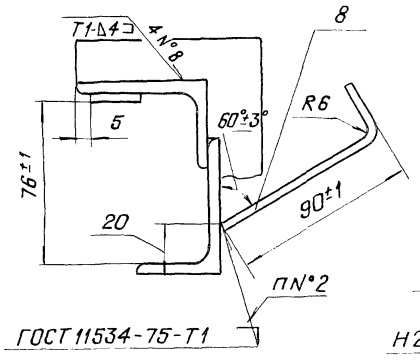

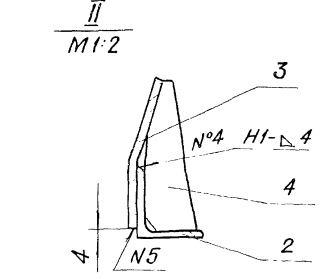

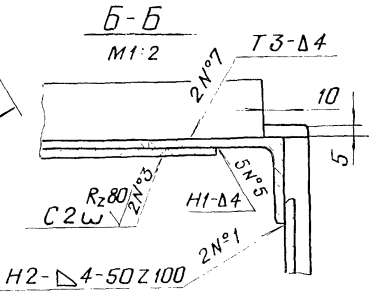

Обозначение	H_1, мм	H^*, мм	e, мм	m	n	Масса, кг
ГС 60.02.000	2200±4	2306	1500	3	8	47.3
-01	1700±4	1806	1000	2	6	39.1

1. * Размеры для справок
2. Сварка по ГОСТ 5264-80 электродом Э42 ГОСТ 9467-75
3. Сварные швы №3,4,5 выполнить электродом Э10Х17Т ГОСТ 10052-75
4. Шероховатость поверхности деталей, выполненных без чертежа, после обработки $R_z 160$
5. Неуказанные предельные отклонения размеров $\pm \frac{IT16}{2}$

Изм.	Лист	№ докум.	Подп.	Дата
Разраб.		Малороссиянцева		06.84
Пров.		Тимошенко		06.84
Т. контр.				
ГИП		Певзнер		06.84
Н. контр.		Платунина		06.84
Утв.		Советов		07.84

ГС 60.02 000СБ

Марка нижняя

Сборочный чертёж

Лит.	Масса	Масштаб
А	см табл	–
Лист	Листов 1	

СОЮЗГИПРОВОДХОЗ им. Е.Е. Алексеевского г. Москва

Копировал:

Формат А3

Инв. № подл. | Подп. и дата | Взам. инв. № | Инв. № дубл. | Подп. и дата

Перв. примен.

Справ. №

Выпуск 2

ГС 60.02.001

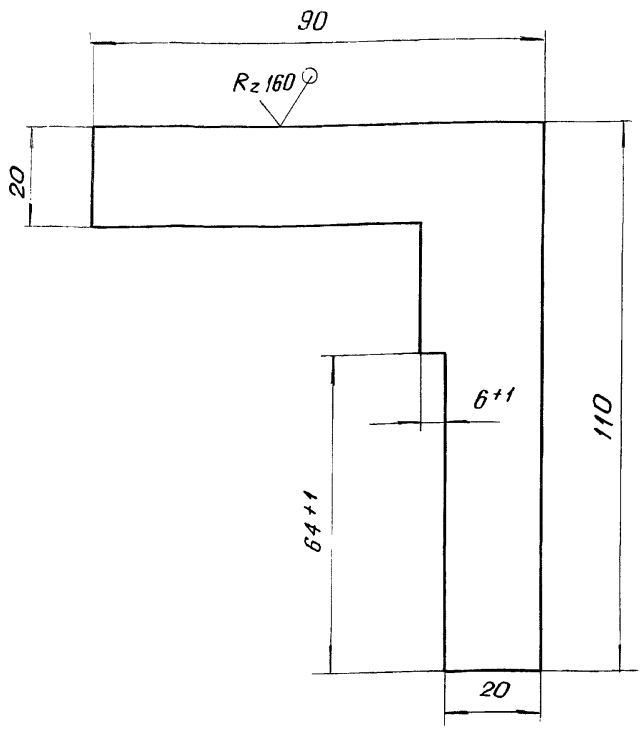

Неуказанные предельные отклонения размеров $\pm \frac{IT14}{2}$

Изм.	Лист	№ докум.	Подп.	Дата
Разраб.		Малороссиянцева		07.06.84
Пров.		Тимошенко		07.06.84
Т. контр.				
Н. контр.		Платунина		11.06.84
Утв.		Певзнер		08.06.84

ГС 60.02.001

Пластина

Лит.	Масса	Масштаб
А	0.25	1:1

Лист | Листов 1

Лист Б-ПН-8 ГОСТ 19903-74
Вст3пс6 ГОСТ 14637-79

Союзгипроводхоз им. Е.Е. Алексеевского г. Москва

Копировал: | Формат А4

Серия 3.820.2-43 Выпуск 3 Перв. примен. Справ. №

Подп. и дата | Взам. инв. № | Инв. № дубл. | Подп. и дата | Инв. № подл.

ГС 60.02.002

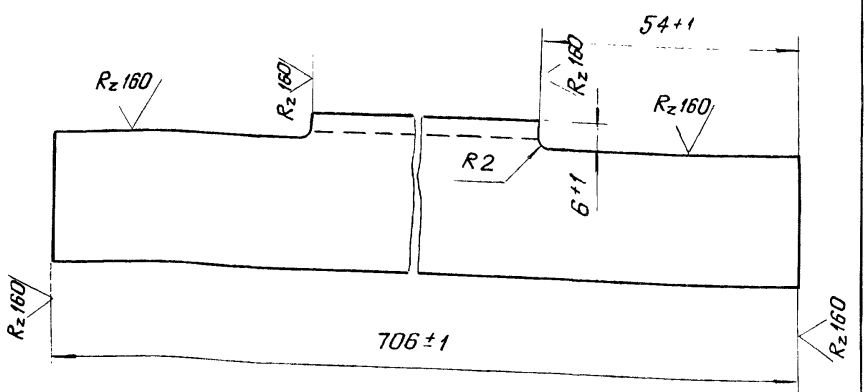

Изм.	Лист	№ докум.	Подп.	Дата
Разраб.		Малороссиянцева		07.06.84
Пров.		Тимошенко		07.06.84
Т. контр.				
Н. контр.		Платунина		11.06.84
Утв.		Певзнер		08.06.84

ГС 60.02.002

Уголок

Лит.	Масса	Масштаб
А	1.3	1:1

Лист | Листов 1

Уголок Б-32×32×4 ГОСТ 8509-72
Вст3пс6 ГОСТ 535-79

Союзгипроводхоз им. Е.Е. Алексеевского г. Москва

Копировал: | Формат А4

Серия 3.820.2-43 Выпуск 3 Перв. примен. Справ. №

Подп. и дата | Взам. инв. № | Инв. № дубл. | Подп. и дата | Инв. № подл.

ГС 60.02.003

Развёртка

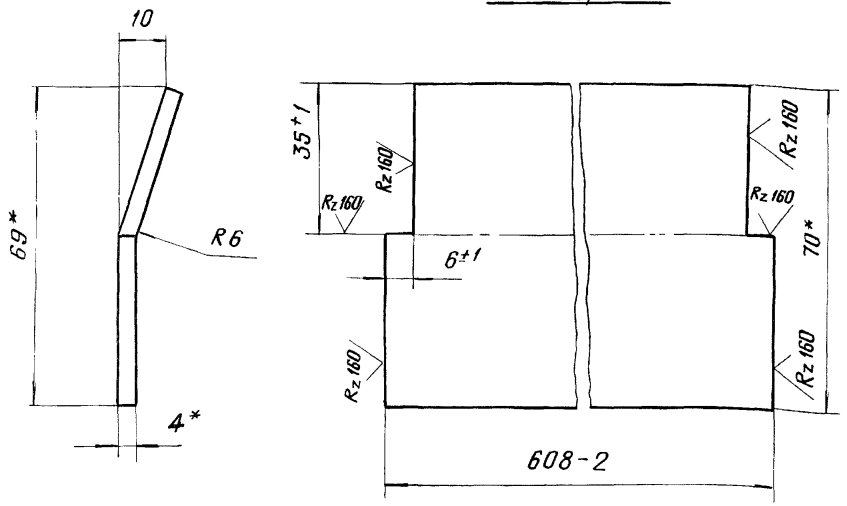

1. * Размеры для справок
2. Неуказанные предельные отклонения размеров $\pm \frac{IT14}{2}$

Изм.	Лист	№ докум.	Подп.	Дата
Разраб.		Малороссиянцева		7.06.84
Пров.		Тимошенко		07.06.84
Т. контр.				
Н. контр.		Платунина		11.06.84
Утв.		Певзнер		07.06.84

ГС 60.02.003

Лист забральный

Лит.	Масса	Масштаб
А	1.3	1:1

Лист | Листов 1

Полоса Б-24×70 ГОСТ 103-76 / 08Х17Т-Б ГОСТ 5949-75

СОЮЗГИПРОВОДХОЗ им. Е.Е. Алексеевского г. Москва

Копировал: Формат А4

ГС 60.02.004

Серия 3.820.2-43 Выпуск 3

Перв. примеч. | Справ. № | Подп. и дата | Инв. № дубл. | Взам. инв. № | Подп. и дата | Инв. № подл.

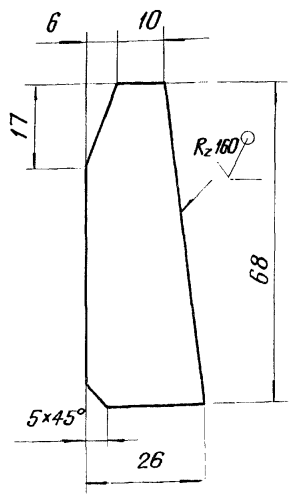

Предельные отклонения размеров $\pm \frac{IT14}{2}$

Изм.	Лист	№ докум.	Подп.	Дата
Разраб.		Малороссиянцева		7.06.84
Пров.		Тимошенко		07.06.84
Т. контр.				
Н. контр.		Платунина		11.06.84
Утв.		Певзнер		11.06.84

ГС 60.02.004

Ребро

Лит.	Масса	Масштаб
А	0.05	1:1

Лист | Листов 1

Лист Б-ПН4 ГОСТ 19903-74 / В Ст3пс6 ГОСТ 14637-79

СОЮЗГИПРОВОДХОЗ им. Е.Е. Алексеевского г. Москва

Копировал: Формат А4

Формат	Зона	Поз.	Обозначение	Наименование	Кол.	Примечание
				Документация		
А3			ГС 60.03.000СБ	Сборочный чертёж		
				Детали		
А4		1	ГС 60.03.001	Накладка	1	
А4		2	ГС 60.03.002	Накладка	1	
А4		3	ГС 60.03.003	Накладка	2	
А4		4	ГС 60.03.004	Уплотнение	1	
		5	-01	Уплотнение	1	
		6	-02	Уплотнение	1	
Б4		7	ГС 60.03.005	Уплотнение		
				Пластина I, лист ТМКЩ-С		
				10×30×544 ГОСТ 7338-77	1	0.3 кг
Б4		8	ГС 60.03.006	Уплотнение		
				Пластина I, лист ТМКЩ-С		
				10×30×600 ГОСТ 7338-77	2	0.6 кг
Б4		9	ГС 60.03.007	Уплотнение		
				Пластина I, лист ТМКЩ-С		
				10×60×544 ГОСТ 7338-77	1	0.5 кг
				Стандартные изделия		
		10		Болт М12×40.46.02		
				ГОСТ 7796-70	24	

Подп. и дата | Инв. № дубл. | Взам. инв. № | Подп. и дата | Инв. № подл.

Изм.	Лист	№ докум.	Подп.	Дата
Разраб.		Малороссиянцева		7.06.84
Пров.		Титошенко		07.06.84
ГИП		Певзнер		07.06.84
Н. контр.		Платунина		7.06.84
Утв.		Советов		07.06.84

ГС 60. 03. 000

Затвор

Лит.	Лист	Листов
А	1	2

СОЮЗГИПРОВОДХОЗ им. Е.Е. Алексеевского г. Москва

Копировал: Формат А4

Формат	Зона	Поз.	Обозначение	Наименование	Кол.	Примечание
		11		Гайка М12.5.02		
				ГОСТ 5915-70	24	
		12		Шайба 12 65Г 02		
				ГОСТ 6402-70	24	
				Переменные данные для исполнений		
				ГС 60 03.000		
				Сборочные единицы		
А4		13	ГС 60.03.100	Металлоконструкц.	1	
				ГС 60.03.000-01		
				Сборочные единицы		
А4		13	ГС 60.03.100-01	Металлоконструкция	1	

Подп. и дата | Инв. № дубл. | Взам. инв. № | Подп. и дата | Инв. № подл.

Изм.	Лист	№ докум.	Подп.	Дата

ГС 60. 03. 000

Лист 2

Копировал: Формат А4

ГС 60.03.000 СБ

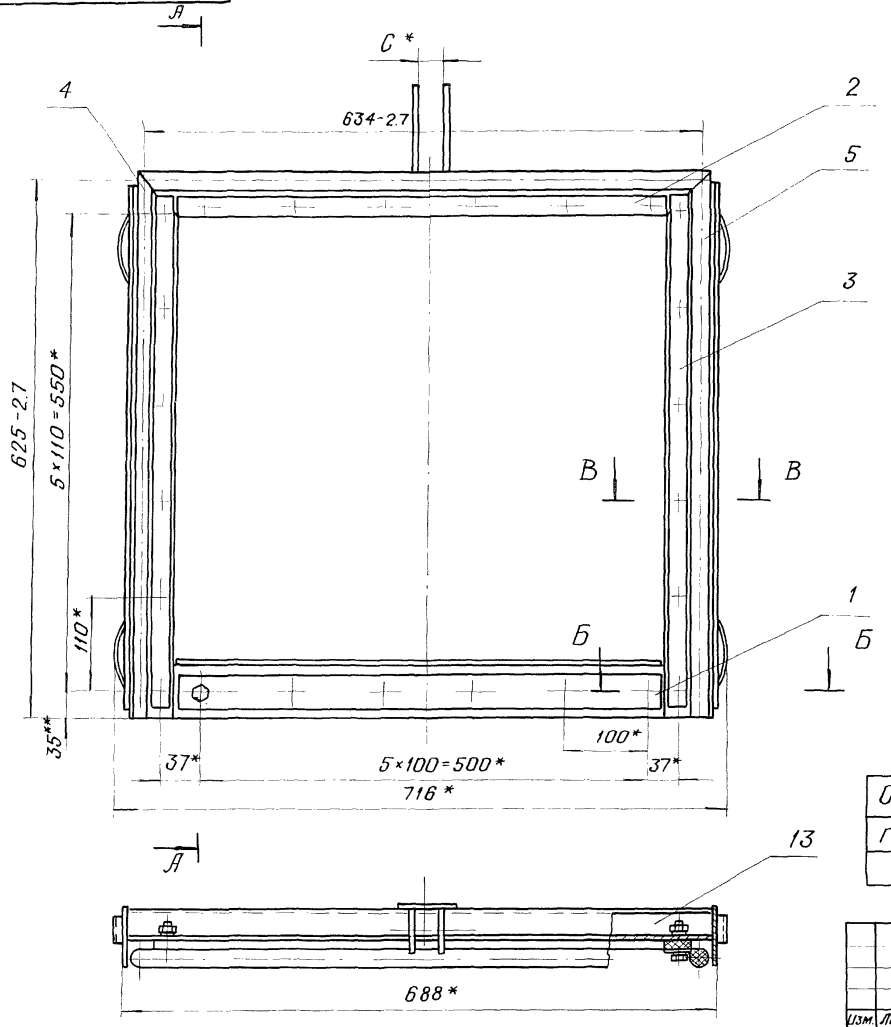

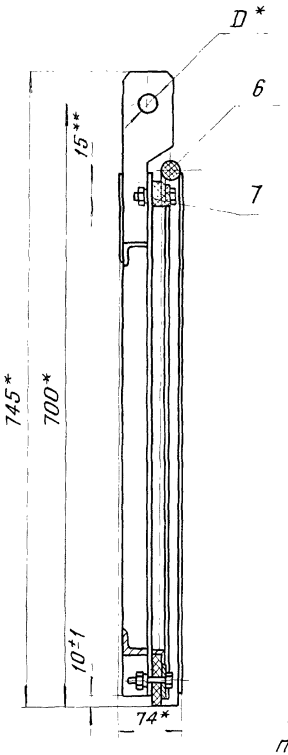

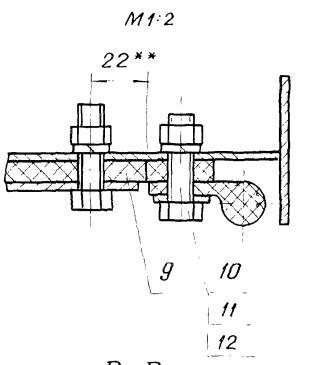

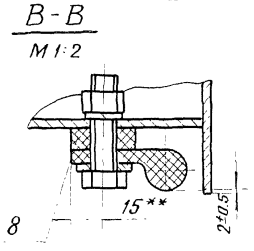

Обозначение	Д,* мм	С,* мм
ГС 60.03.000	22 Н12	32
-01	16 Н12	26

1.* Размеры для справок
2.** Размеры выдержать, выполнив отверстия ф13 в резиновых уплотнениях поз. 4, 5, 6, 7, 8, 9 по накладкам поз. 1, 2, 3
3. Стыки уплотнений поз. 4, 5, 6 вулканизировать

Изм.	Лист	№ докум.	Подп.	Дата
Разраб.		Малороссиянцев		7.06.84
Пров.		Тимошенко		07.06.84
Т. контр.				
ГИП		Певзнер		07.06.84
Н. контр.		Платунина		11.06.84
Утв.		Совстов		07.06.84

ГС 60.03.000 СБ

Затвор
Сборочный чертёж

Лит.	Масса	Масштаб
А	26.4	1:5
Лист	Листов 1	

СОЮЗГИПРОВОДХОЗ им. Е.Е. Алексеевского г. Москва

Копировал:

Формат А3

Перв. примен.
Справ. №
Подп. и дата
Инв. № дубл.
Взам. инв. №
Подп. и дата
Инв. № подл.

ГС 60.03.001

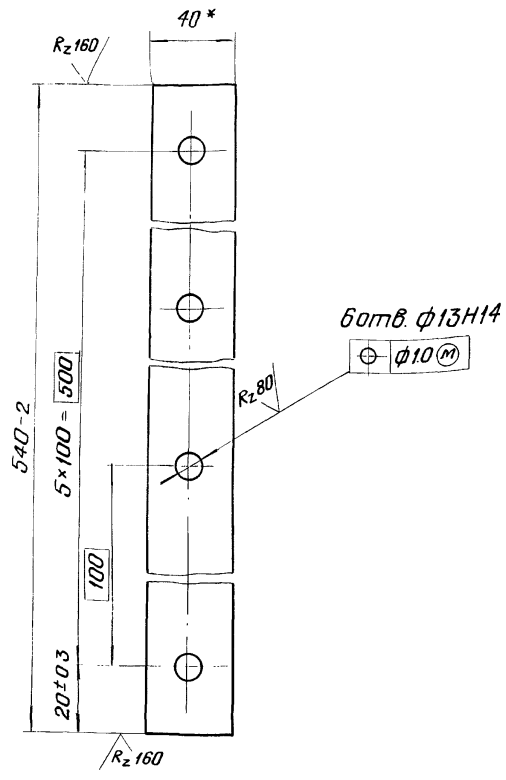

* Размер для справок

Изм	Лист	№ докум	Подп.	Дата
Разраб.		Малороссиянцева		7.06.84
Пров.		Тимошенко		07.06.84
Т. контр.				
Н. контр.		Платунина		11.06.84
Утв.		Певзнер		07.06.84

ГС 60.03.001

Накладка

Лит.	Масса	Масштаб
А	0.7	1:2

Лист | Листов 1

Полоса Б-2 4×40 ГОСТ 103-76 / ВСт3пс6 ГОСТ 535-79

СОЮЗГИПРОВОДХОЗ им. Е.Е. Алексеевского г. Москва

Копировал: Формат А4

ГС 60.03.002

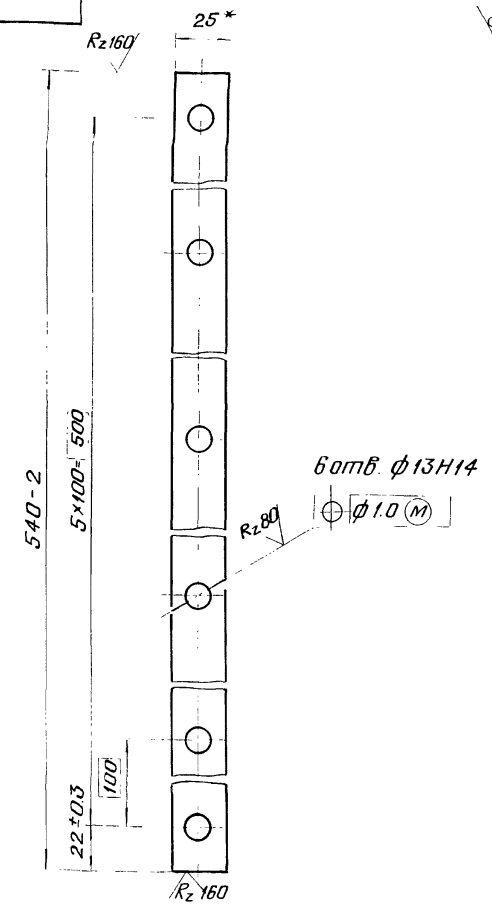

* Размер для справок

Изм	Лист	№ докум	Подп	Дата
Разраб.		Малороссиянцева		7.06.84
Пров.		Тимошенко		07.06.84
Т. контр.				
Н. контр.		Платунина		11.06.84
Утв.		Певзнер		07.06.84

ГС 60.03.002

Накладка

Лит.	Масса	Масштаб
А	0.3	1:2

Лист | Листов 1

Лента 3×25 Б Ст3пс ГОСТ 6009-74

СОЮЗГИПРОВОДХОЗ им. Е.Е. Алексеевского г. Москва

Копировал: Формат А4

Серия 3.820.2-43 Выпуск 3

Перв. примеч. | Справ. № | Подп. и дата | Инв. № дубл. | Взам. инв. № | Подп. и дата | Инв. № подл.

ГС 60.03.003

Серия 3.820.2-43 Выпуск 3

Справ. № | Перв. примен.

Подп. и дата | Инв. № дубл. | Взам. инв. № | Подп. и дата | Инв. № подл.

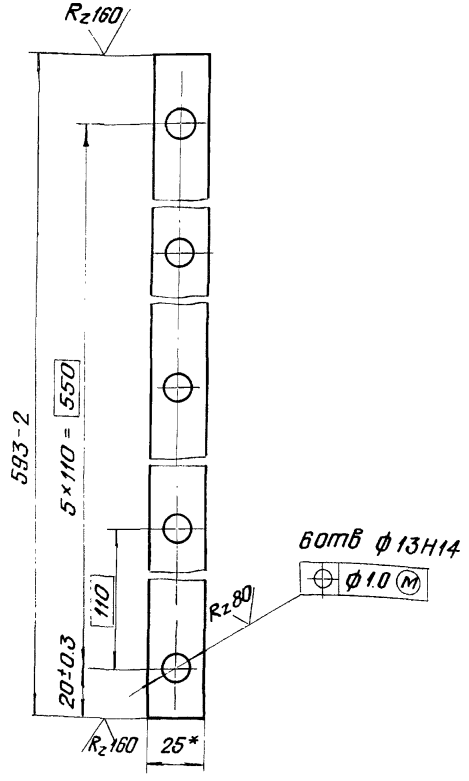

Изм.	Лист	№ докум.	Подп.	Дата
Разраб.		Малороссиянцева		7.06.84
Пров.		Тимошенко		07.06.84
Т. контр.				
Н. контр.		Платунино		7.06.84
Утв.		Певзнер		07.06.84

ГС 60.03.003

Накладка

Лит	Масса	Масштаб
А	0.3	1:2
Лист	Листов 1	

Лента 3×25 БСт3пс ГОСТ 6009-74

Союзгипроводхоз им. Е.Е. Алексеевского г. Москва

Копировал: | Формат А4

ГС 60.03.004

Рис. 1

ГС 60 03 004 - изображено

ГС 60 03 004-01- зеркальное отражение

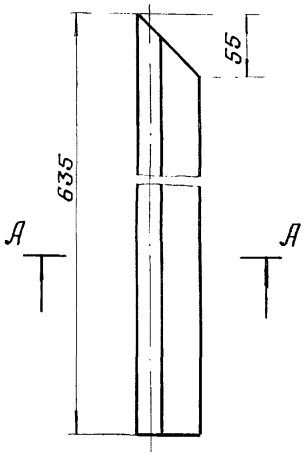

Рис. 2

Остальное - см. рис. 1

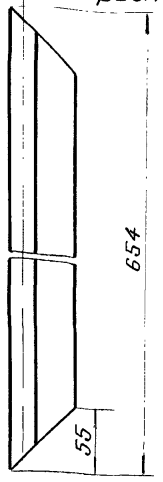

А - А повернуто

М1:2

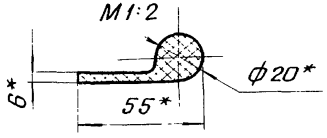

Обозначение	Рис.
ГС 60.03.004	1
-01	1
-02	2

* Размеры для справок

Изм.	Лист	№ докум.	Подп.	Дата
Разраб.		Малороссиянцева		7.06.84
Пров.		Тимошенко		07.06.84
Т. контр.				
Н. контр.		Платунино		7.06.84
Утв.		Певзнер		07.06.84

ГС 60.03.004

Уплотнение

Лит	Масса	Масштаб
А	0.4	1:4
Лист	Листов 1	

Резина тип II б ТУ 38-105417-83

Союзгипроводхоз им. Е.Е. Алексеевского г. Москва

Копировал: | Формат А4

Серия 3.820.2-43 Выпуск 3

Формат	Зона	Поз.	Обозначение	Наименование	Кол.	Примечание
				Документация		
А3			ГС 60.03.100 СБ	Сборочный чертёж		
				Детали		
А4		1	ГС 60.03.101	Обшивка	1	
А4		2	ГС 60.03.102	Отбой	4	
А4		3	ГС 60.03.103	Ребро	1	
Б4		4	ГС 60.03.104	Ребро торцевое		
				Полоса $\frac{Б\text{-}2\,4\times70\ ГОСТ\ 103\text{-}76}{ВСт3пс6\ ГОСТ\ 535\text{-}79}$		
				$\ell = 605$ мм	2	2.7 кг
Б4		5	ГС 60.03.105	Накладка		
				Полоса $\frac{Б\text{-}2\,4\times60\ ГОСТ\ 103\text{-}76}{ВСт3пс6\ ГОСТ\ 535\text{-}79}$		
				$\ell = 95$ мм	1	0.2 кг
Б4		6	ГС 60.03.106	Ригель		
				Уголок $\frac{Б\text{-}32\times32\times4\ ГОСТ\ 8509\text{-}72}{ВСт3пс6\ ГОСТ\ 535\text{-}79}$		
				$\ell = (680 - 2.7)$ мм	2	2.6 кг
Б4		7	ГС 60.03.107	Упор		
				Полоса $\frac{Б\text{-}2\,6\times12\ ГОСТ\ 103\text{-}76}{ВСт3пс6\ ГОСТ\ 535\text{-}79}$		
				$\ell = 540$ мм	1	0.3 кг

Подп. и дата | Инв. № дубл. | Взам. инв. № | Подп. и дата | Инв. № подл.

Изм.	Лист	№ докум.	Подп.	Дата
Разраб.		Малороссиянцева		07.06.84
Пров.		Титошенко		07.06.84
ГИП		Певзнер		07.06.84
Н. контр.		Платунина		07.06.84
Утв.		Советов		07.06.84

ГС 60.03.100

Металлоконструкция

Лит.	Лист	Листов
А	1	2

Союзгипроводхоз им. Е.Е. Алексеевского г. Москва

Копировал: Чернова Формат А4

Серия 3.820.2-43 Выпуск 3

Формат	Зона	Поз.	Обозначение	Наименование	Кол.	Примечание
				Переменные данные для исполнений:		
				ГС 60 03 100		
				Детали		
А4		8	ГС 60 03 108	Подвеска	2	
				ГС 60 03 100-01		
				Детали		
А4		8	ГС 60 03 108-01	Подвеска	2	

Подп. и дата | Инв. № дубл. | Взам. инв. № | Подп. и дата | Инв. № подл.

Изм.	Лист	№ докум.	Подп.	Дата

ГС 60 03 100

Лист 2

Копировал: Чернова Формат А4

ГС 60.03.100СБ

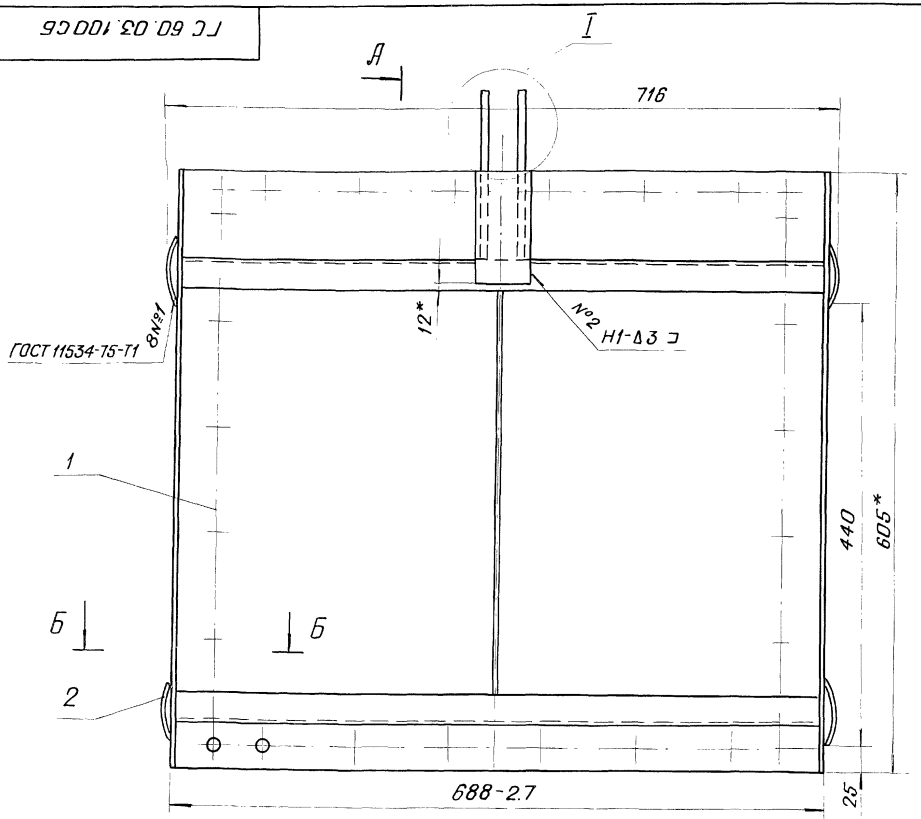

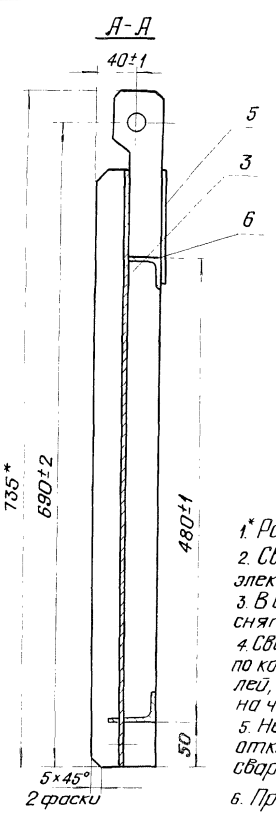

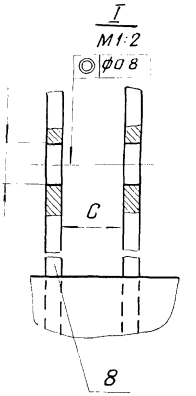

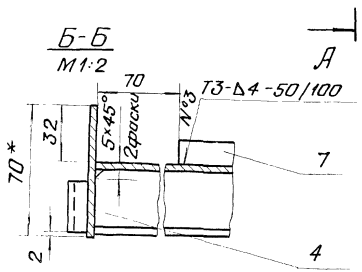

Обозначение	D*, мм	C, мм
ГС 60.03.100	22Н12	32
-01	16Н12	26

1.* Размеры для справок
2. Сварка по ГОСТ5264-80 электродом Э42 ГОСТ9467-75
3. В деталях поз. 4 и 6 снять фаски
4. Сварку вести швом Т1-Δ3 по контуру прилегания деталей, кроме швов указанных на чертеже.
5. Неуказанные предельные отклонения размеров сварных соединений $\pm\frac{IT16}{2}$
6. Предельные отклонения размеров деталей, выполненных без чертежа $\pm\frac{IT14}{2}$; шероховатость поверхности после обработки $\sqrt{Rz\,160}$

Изм.	Лист	№ докум.	Подп.	Дата
Разраб.		Малорассиянцева		07.06.84
Пров.		Титошенко		07.06.84
Т. контр.				
ГИП		Левзнер		07.06.84
Н. контр.		Плотунина		11.06.84
Утв.		Советов		07.06.84

ГС 60.03. 100СБ

Металлоконструкция
Сборочный чертёж

Лит.	Масса	Масштаб
А	20,6	1:4
Лист	Листов 1	

Союзгипроводхоз им. Е.Е. Алексеевского г. Москва

Копировал:

Формат А3

Серия 3.820.2-43 Выпуск 8

Перв. примен.

Справ. №

Подл. и дата

Инв. № дубл.

Взам. инв. №

Подп. и дата

Инв. № подл.

ГС 60.03.101

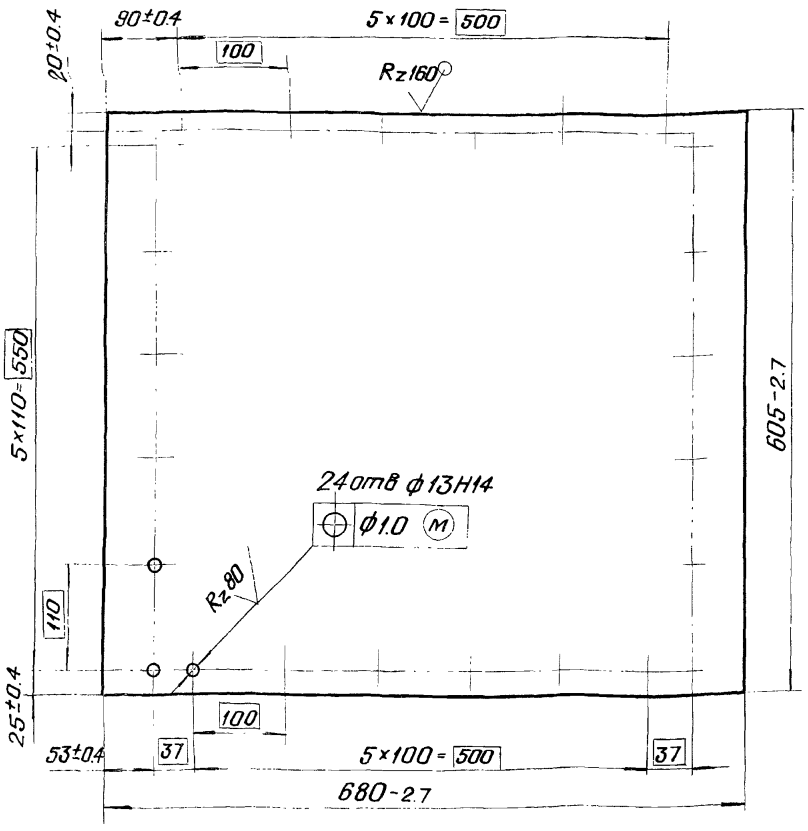

Изм.	Лист	№ докум.	Подп.	Дата
Разраб.		Малороссиянцева		7.06.84
Пров.		Тимошенко		07.06.84
Т. контр.				
Н. контр.		Платунина		11.06.84
Утв.		Певзнер		07.06.84

ГС 60.03.101

Обшивка

Лит.	Масса	Масштаб
А	12.9	1:5
Лист	Листов 1	

Лист Б-ПН4 ГОСТ 19903-74 / ВСт3пс6 ГОСТ 14637-79

СОЮЗГИПРОВОДХОЗ им. Е.Е. Алексеевского г. Москва

Копировал: Формат А4

ГС 60.03.102

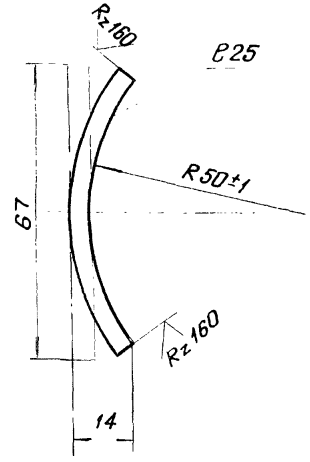

1* Размер для справок

2. Предельные отклонения размеров по $\pm \frac{IT14}{2}$

Изм.	Лист	№ докум.	Подп.	Дата
Разраб.		Малороссиянцева		7.06.84
Пров.		Тимошенко		07.06.84
Т. контр.				
Н. контр.		Платунина		11.06.84
Утв.		Певзнер		07.06.84

ГС 60.03.102

Отбой

Лит.	Масса	Масштаб
А	0.1	1:1
Лист	Листов 1	

Лист Б-ПН4 ГОСТ 19903-74 / ВСт3пс6 ГОСТ 14637-79

СОЮЗГИПРОВОДХОЗ им. Е.Е. Алексеевского г. Москва

Копировал: Формат А4

Серия 3.820.2-43 Выпуск 3 Справ. № Перв. примен. Инв. № подл. | Подп. и дата | Взам. инв. № | Инв. № дубл. | Подп. и дата

ГС 60.03.103

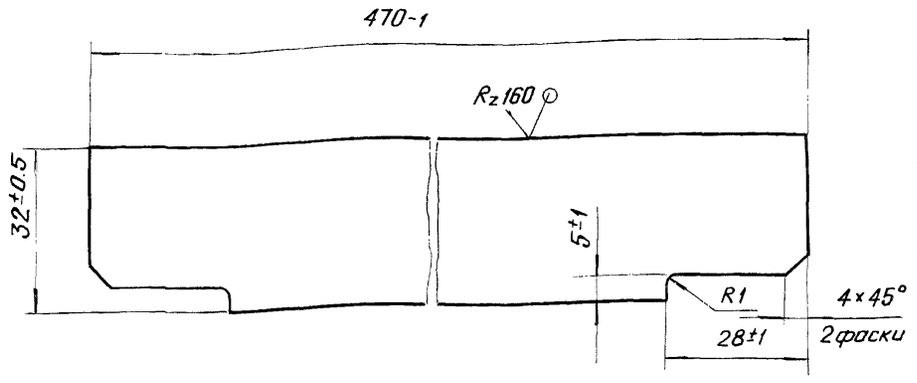

Изм	Лист	№ докум.	Подп.	Дата
Разраб.		Малороссиянцева		07.06.84
Пров.		Тимошенко		07.06.84
Т. контр.				
Н. контр.		Платунина		11.06.84
Утв.		Певзнер		07.06.84

ГС 60.03.103

Ребро

Лит.	Масса	Масштаб
А	0.5	1:1

Лист | Листов 1

Лист Б-ПН4 ГОСТ 19903-74 / ВСт3пс6 ГОСТ 14637-79

СОЮЗГИПРОВОДХОЗ им. Е.Е. Алексеевского г. Москва

Копировал: Формат А4

Серия 3.820.2-43 Выпуск 3

ГС 60.03.108

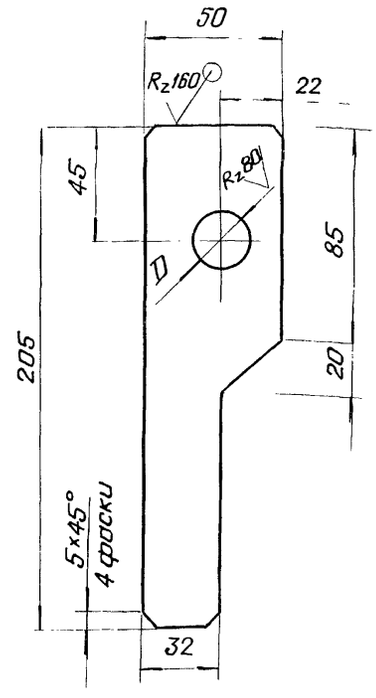

Обозначение	D, мм
ГС 60.03.108	22Н12
-01	16Н12

Неуказанные предельные отклонения размеров $\pm \frac{IT14}{2}$

Изм	Лист	№ докум.	Подп.	Дата
Разраб		Малороссиянцева		07.06.84
Пров.		Тимошенко		07.06.84
Т. контр.				
Н. контр.		Платунина		11.06.84
Утв.		Певзнер		07.06.84

ГС 60.03.108

Подвеска

Лит.	Масса	Масштаб
А	0.5	1:2

Лист | Листов 1

Лист Б-ПН8 ГОСТ 19903-74 / ВСт3пс6 ГОСТ 14637-79

СОЮЗГИПРОВОДХОЗ им. Е.Е. Алексеевского г. Москва

Копировал: Формат А4

ГС 60.04.000 ГЧ

Серия 3.820.2-43 Выпуск 3

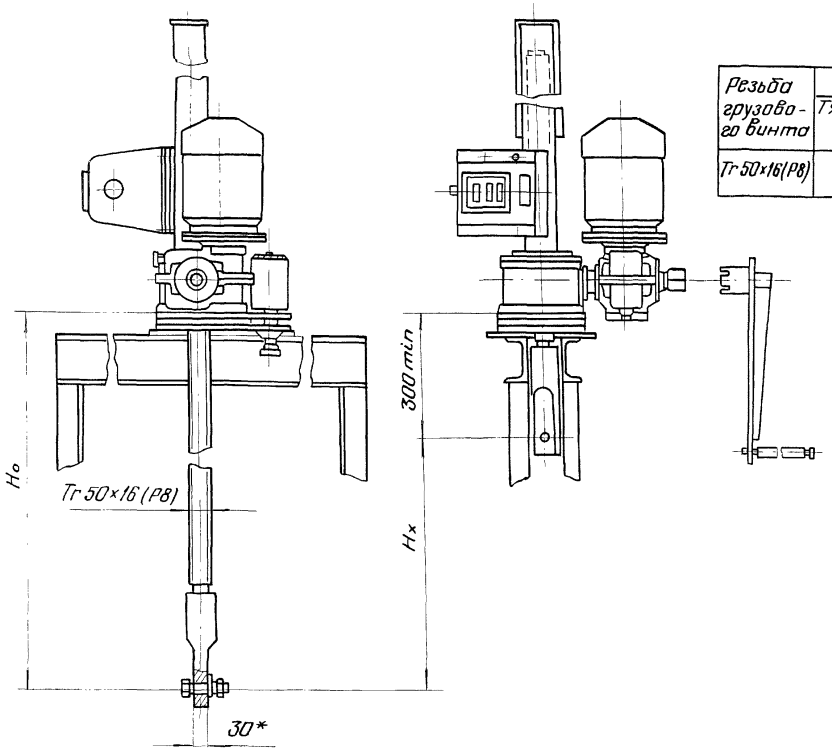

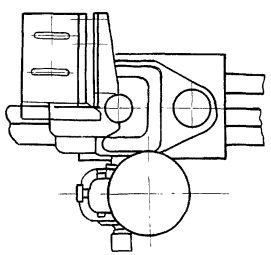

Таблица 1

Техническая характеристика

Резьба грузового винта	Усилие, тс		Ho, м, наиб.	Электродв. ЧАС 71А6У1 исп. М302	Станция управления электропр.	Усилие на рукоятке при Т, кгс	Время подъёма затвора на 1м, мин.	
	Тяговое Т	Посадки П					Электродвигателем	Вручную
Tr 50×16(P8)	1	1	2.93	n=920 об/мин. N=0.4 квт	ЯАЛ 5401-2174У1	6	3	8

Таблица 2

Данные на заказ по затвору

Наименование		ГС 60.04.000 –	
		–	01
Напор, м	H	2.0	1.5
Усилие посадочное потребное, тс	Пз	0.41	0.39
Усилие регулировки грузового реле, тс	Р	0.41	0.39
Расстояние от подошвы подъемника до оси проушины опущенного затвора, м	Ho	2.456	1.956
Полный ход затвора, м	Hx	0.65	0.65
Датчик ДПМ1. Шаг гр. винта	Р	8	8
Теоретическая масса подъемника, кг	Q	116.5	107.5

Изм.	Лист	№ докум.	Подп.	Дата
Разраб.		Малороссиянцева		07.06.84
Пров.		Тимошенко		07.06.84
Т. контр.				
ГИП		Певзнер		08.06.84
Н. контр.		Платунина		11.06.84
Утв.		Советов		08.06.84

ГС 60.04 000 ГЧ

Подъёмник одновинтовой с электроприводом груз. 1тс марки 1ЭВ

Габаритный чертёж

Лит.	Масса	Масштаб
А	см. табл. 2	1:10
Лист	Листов 1	

Союзгипроводхоз им. Е.Е. Алексеевского г. Москва

Копировал:

Формат А3

Инв. № подл. | Подп. и дата | Взам. инв. № | Инв. № дубл. | Подп. и дата

ГС 60.05.000Г4

Серия 3.820.2-43 Выпуск 3

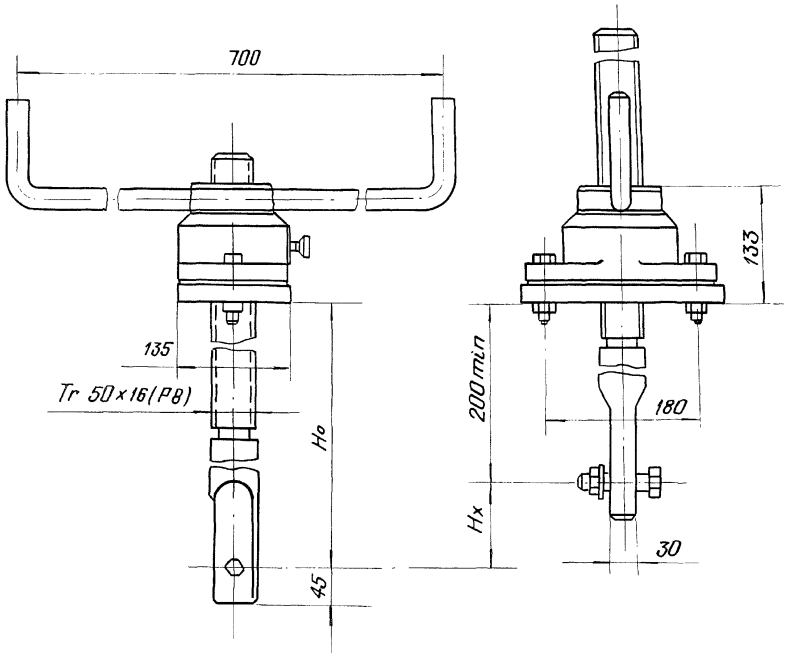

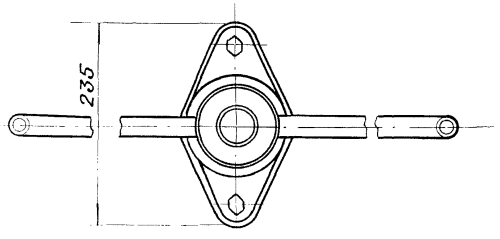

Таблица 1

Техническая характеристика

Резьба грузового винта	Исполнение „Ш" Подъём, посадка и дожим, на шарикоподшипнике		Ho, м, не более	Усилие на рукоятке кгс	Время подъёма затвора на 1м мин
	Усилие, тс				
	Тяговое Т	Посадочное П			
Tr 50×16 (P8)	1.0	1.0	2.9	2.0	2.5

Таблица 2

Данные на заказ по затвору

Усилие посадки потребное, тс	Пз	0.41
Расстояние от подошвы подъёмника до оси проушины опущенного затвора, м	Ho	2.4
Полный ход затвора, м	Hx	0.65
Теоретическая масса подъемника, кг	Q	59

Изм.	Лист	№ докум.	Подп.	Дата
Разраб.		Малороссиянцева		07.06.84
Пров.		Тимошенко		07.06.84
Т. контр.				
ГИП		Певзнер		07.06.84
Н. контр.		Платунина		07.06.84
Утв.		Советов		07.06.84

ГС 60.05.000 ГЧ

Подъёмник одновинтовой с ручным приводом груз. 1тс Марки 1В

Габаритный чертёж

Лит	Масса	Масштаб
А	см. табл. 2	1:5
Лист	Листов 1	

Союзгипроводхоз им. Е.Е. Алексеевского г. Москва

Копировал:

Формат А3

Инв. № подл. | Подп. и дата | Взам. инв. № | Инв. № дубл. | Подп. и дата

ГС 60.06.000 Г4

Серия 3.820.2-43 Выпуск 3

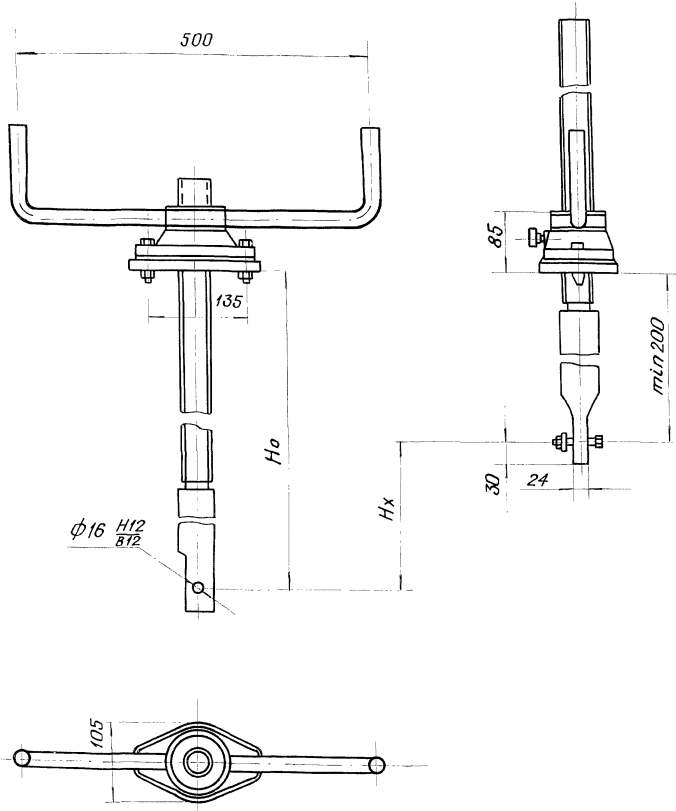

Таблица 1

Техническая характеристика

Резьба грузового винта	Усилие, тс		Ho, м наиб.	Усилие на рукоятке, кгс	Время подъёма затвора на 1м, мин
	Тяговое Т	Посадочное П			
Тг. 40×12(Р6)	0.5	0.5	2.35	2.0	2.0

Таблица 2

Данные на заказ по затвору

Усилие посадочное потребное, тс	Пз	0.39
Расстояние от подошвы подъёмника до оси проушины опущенного затвора, м	Ho	1.9
Полный ход затвора, м	Hx	0.65
Теоретическая масса подъёмника, кг	Q	29

Изм.	Лист	№ докум.	Подп.	Дата
Разраб.		Малорассиянцев		13.06.84
Пров.		Титошенко		13.06.84
Т. контр.				
ГИП		Левзнер		13.06.84
Н. контр.		Платунина		13.06.84
Утв.		Советов		13.06.84

ГС 60.06.000 Г4

Подъёмник одновинтовой с ручным приводом груз. 0,5 тс марки 0,5В габаритный чертёж

Лит	Масса	Масштаб
А	см. таблицу N2	1:5
Лист	Листов 1	

СОЮЗГИПРОВОДХОЗ им. Е. Е. Алексеевского г. Москва

Копировал:

Формат А3

Инв. № подл. | Подп. и дата | Взам. инв. № | Инв. № дубл. | Подп. и дата

gost.e-ecolog.ru