Типовая документация на конструкции, изделия и узлы зданий и сооружений

Серия 3.820.2-43

Затворы глубинные плоские скользящие

Выпуск 2

Рабочие чертежи затвора ГС 40-100У

gost.e-ecolog.ru

Типовая документация на конструкции, изделия и узлы зданий и сооружений

Серия 3.820.2-43

Затворы глубинные плоские скользящие

Выпуск 2

Рабочие чертежи затвора ГС 40-100У

Разработана
институтом „Союзгипроводхоз"
в/о „Союзводпроект"
Минводхоза СССР

Утверждена и введена в действие с 01.01.1985 г.
Минводхозом СССР
протокол № 558 от 19.03.1984 г.

Главный инженер института А. Ф. Кондратьев
Главный инженер проекта А. Л. Певзнер

Содержание

Обозначение	Наименование	Стр.
ГС40У.00.000	Затвор ГСу для отверстий 40×40см.	3
ГС40У.00.001	Подкладка	4
ГС40У.00.000СБ	Затвор ГСу для отверстий 40×40см. Сборочный чертеж	5
ГС40У.00.000ВС	Затвор ГСу для отверстий 40×40см. Ведомость спецификаций	7
ГС40У.00.000ВП	Затвор ГСу для отверстий 40×40см. ведомость покупных изделий	8
ГС40У.01.000	Рама прислонная	9
ГС40У.01.000 СБ	Рама прислонная. Сборочный чертеж	10
ГС40У.01.001	Лист забральный	11
ГС40У.01.002	Скоба	11
ГС40У.01.010	Ригель	12
ГС40У.00.002	Лист монтажный	12
ГС40.03.000	Затвор	13
ГС40.03.000СБ	Затвор Сборочный чертеж	14
ГС40.03.001	Накладка	15
ГС40.03.002	Накладка	15
ГС40.03.003	Уплотнение	16
ГС40.03.101	Обшивка	16
ГС40.03.100	Металлоконструкция	17
ГС40.03.100 СБ	Металлоконструкция Сборочный чертеж	18

Обозначение	Наименование	Стр.
ГС40.03.102	Отбой	19
ГС40.03.109	Подвеска	19
ГС40У.02.000ГЧ	Подъемник одновинтовой с электроприводом груз. 1тс марки 1.38 Габаритный чертеж	20
ГС40У.03.000ГЧ	Подъемник одновинтовой с ручным приводом груз. 1тс марки 0,5В Габаритный чертеж	21

Серия 3.820.2-43 Выпуск 2

Формат	Зона	Поз.	Обозначение	Наименование	Кол.	Примечание
				Документация		
А3			ГС40У.00.000СБ	Сборочный чертеж		
А3			ГС40У.00.000ВС	Ведомость спецификаций		
А3			ГС40У.00.000ВП	Ведомость покупных изделий.		
				Детали		
А4		1	ГС40У.00.001	Подкладка	12	
				Стандартные изделия		
		2		Болт М16х160.46.02 ГОСТ 7798-70	2	
		3		Болт М16х280.46.02 ГОСТ 7798-70	4	
		4		Гайка М16.4.02 ГОСТ 5915-70	6	
			Переменные данные для исполнений:			
			ГС40У.00.000			
				Документация		
А3			ГС40У.02.000ГЧ	Подъемник одновинтовой с электроприводом груз. 1тс. марки 1ЭВ		

Инв.№ подл. | Подп. и дата | Взам. инв.№ | Инв.№ дубл. | Подп. и дата

Разраб.	Малороссиянцева		07.06.89
Пров.	Тимошенко		07.06.89
ГИП	Левзнер		07.06.89
Н.контр	Пастушкина		11.06.89
Ч.в	Мишустин		07.06.89

ГС40У.00.000

Затвор ГСу для отверстий 40х40 см

Лит.	Лист	Листов
А	1	3

Союзгипроводхоз имени Е.Е. Алексеевского г. Москва

Формат А4

Серия 3.820.2-43 Выпуск 2

Формат	Зона	Поз.	Обозначение	Наименование	Кол.	Примечание
				Сборочные единицы		
А4		5	ГС40У.01.000	Рама приставная	1	
А4		6	ГС40.03.000	Затвор	1	
А4		7	26.058.ПВ 090.000	Подъемник одновинтовой с электроприводом груз. 1тс марки 1ЭВ	1	Серия 3.820.2-44
				Детали		
А4		8	ГС40У.00.002	Лист монтажный	1	
				Стандартные изделия		
		9		Болт М12х35.46.02 ГОСТ 7798-70	4	
		10		Гайка М12.4.02 ГОСТ 5915-70	4	
		11		Шайба 12.65Г.02 ГОСТ 6402-70	4	
				ГС40У.00.000-01		
				Документация		
А3			ГС40У.03.000ГЧ	Подъемник одновинтовой с ручным приводом груз. 0,5тс. марки 0,5В		

Инв.№ подл. | Подп. и дата | Взам. инв.№ | Инв.№ дубл. | Подп. и дата

Изм.	Лист	№ докум.	Подп.	Дата

ГС40У.00.000 Лист 2

Копировал: Марулина Формат А4

Формат	Зона	Поз	Обозначение	Наименование	Кол	Примечание
				Сборочные единицы		
А4		5	ГС40У.01.000-01	Рама прислонная	1	
А4		6	ГС40.03.000-01	Затвор	1	
А4		7	26.058.ПВ 010.000	Подъемник одновинтовой с ручным приводом груз. 0,5тс марки 0,5В	1	Серия 3.820.2-44
				Стандартные изделия		
		12		Шайба 12.65Г.02 ГОСТ 6402-70	2	
		13		Шайба 12.04.02 ГОСТ 11371-78	2	

Серия 3.820.2-43 Выпуск 2

Подп. и дата | Инв. № дубл | Взам. инв. № | Подп. и дата | Инв. № подл

Изм.	Лист	№ докум.	Подп.	Дата	ГС 40У.00.000	Лист 3

Копировал: Марулина Формат А4

ГС 40У.00.001

Серия 3.820.2-43 Выпуск 2

Перв. примен | Справ. №

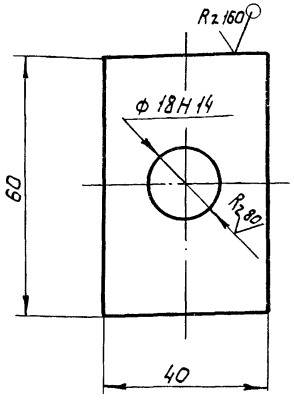

Неуказанные предельные отклонения размеров $\pm \frac{IT14}{2}$

Изм.	Лист	№ докум.	Подп.	Дата
1	Разраб.	Малороссиянцева		07.06.84
	Пров.	Тимошенко		07.06.84
	Т. контр.			
	Н. контр.	Платунина		11.06.84
	Утв.	Певзнер		07.06.84

ГС40У.00.001

Подкладка

Лит.	Масса	Масштаб.
А	0,1	1:1

Лист | Листов 1

Лист Б-ПН4 ГОСТ 19903-74 / 8 Ст3 ПС 6 ГОСТ 14637-79

Союзгипроводхоз имени Е.Е. Алексеевского г. Москва

Подп. и дата | Инв. № дубл | Взам. инв. № | Подп. и дата | Инв. № подл.

Копировал: Марулина Формат А4

ГС 40У.00.000 СБ

Серия 3.820.2-4.3 Выпуск 2

Перв. примен.

Справ. №

Подл. и дата | Инв. № дубл. | Взам. инв. № | Подл. и дата | Инв. № подл.

А-А

Рис 1

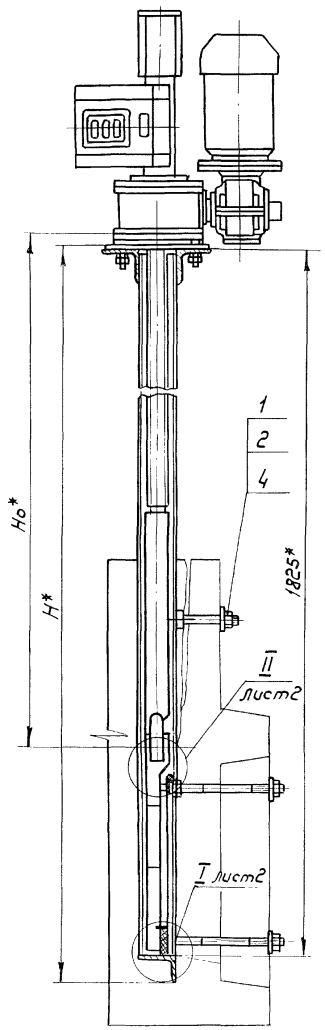

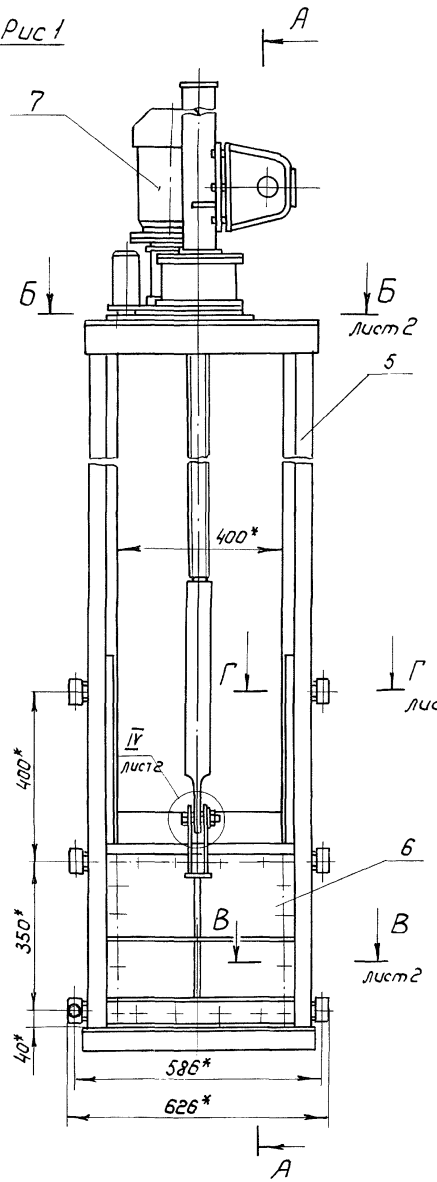

Д-Д

Рис.2

Остальное . см. рис. 1

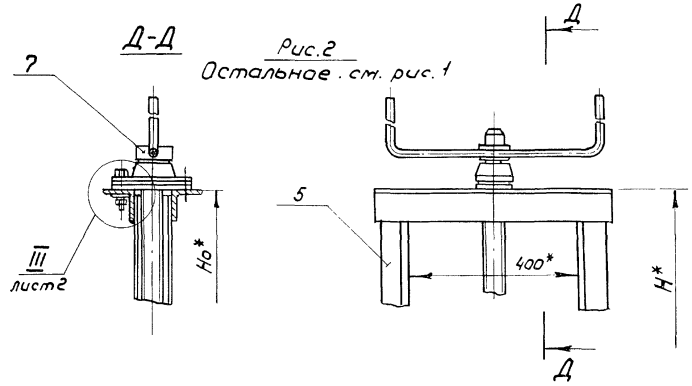

Обозначение	Рис.	Шифр	Размеры, мм			Марка подъемника	Масса, кг
			D*	Но*	Н*		
ГС 40У.00.000	1	ГС40-100Уэ	22 H12/B12	1396	1889	138	159,0
-01	2	ГС40-100Ур	16 H12/B12	1340	1881	0,58	82,7

1.* Размеры для справок

2. Сварные швы выполнить по ГОСТ 5264-80 электродом Э42 ГОСТ 9467-75

3. Но-расстояние от подошвы подъемника до оси проушины опущенного затвора.

4. Неуказанные технические требования по ТУ33-163-84

Изм.	Лист	№ докум.	Подп.	Дата
Разраб.		Малороссиянец		7.06.84
Пров.		Тимошенко		07.06.84
Т.контр.				
ГИП		Певзнер		7.06.84
Н. контр.		Платунина		7.06.84
Утв.		Мишустин		07.06.84

ГС 40У.00.000 СБ

Затвор ГСу для отверстий 40×40 см. Сборочный чертеж

Лит.	Масса	Масштаб
А	См. табл.	1:10

Лист 1 | Листов 2

Союзгипроводхоз имени Е.Е. Алексеевского г. Москва

Копировал: Марулина

Формат А3

ГС 40У.00.000СБ

Серия 3.017.2-45 Выпуск 2

Справ.№ | Перевич. примеч.

Инв.№ подл. | Подпись и дата | Взам.инв.№ | Инв.№ дубл. | Подп. и дата

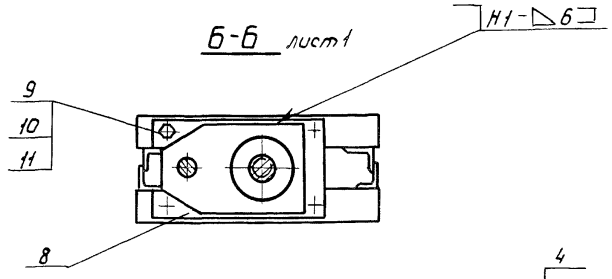

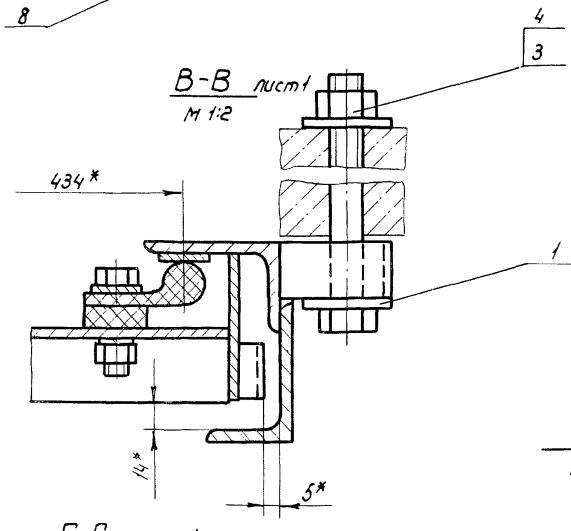

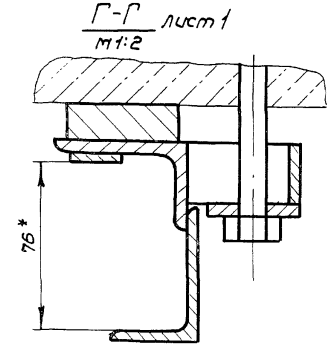

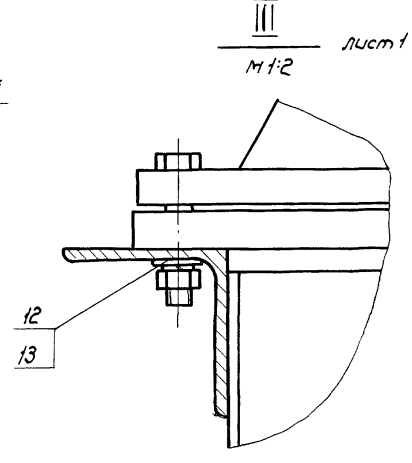

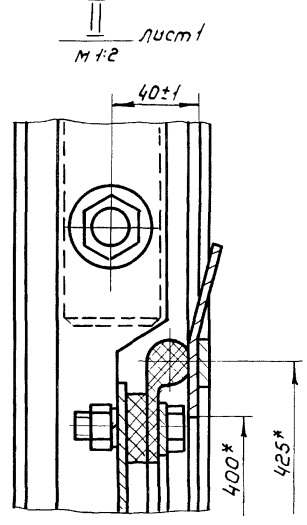

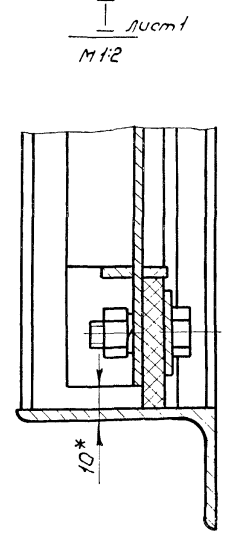

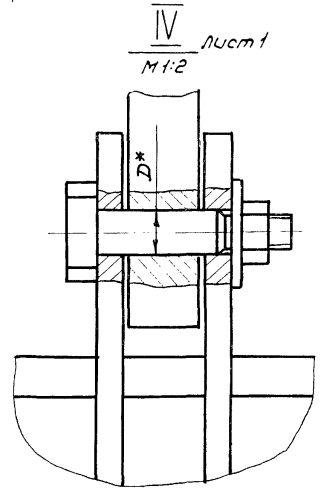

Изм	Лист	№ докум.	Подп.	Дата	ГС 40У. 00.000 СБ	Лист 2

Копировал: Жарулина

Формат А3

Серия 3.820.2-43 Выпуск 2

№строки	Обозначение	Наименование	Куда входит: Обозначение	Куда входит: Кол.	Общее кол.	Примечание
1	ГС40У.00.000	Затвор ГСу для отверстий 40х40 см				
2	ГС40.03.000	Затвор			1	
3	ГС40.03.100	Металлоконструкция	ГС40.03.000	1	1	
4	ГС40У.01.000	Рама прислонная			1	
5						
6		Переменные данные для исполнений				
7						
8		ГС 40У.00.000				
9						
10		Ведомость спецификаций подъемника				
11		одновинтового с электроприводом				
12		груз. 1тс. Марки 1ЭВ				
13		26.058. ПВ.090.000 ВС				
14						
15		ГС 40У.00.000-01.				
16						
17		Ведомость спецификаций подъемника				
18		одновинтового с ручным приводом				
19		груз. 0,5 тс. Марки 0,5В				
20		26.058 ПВ.040.000ВС				
21						
22						
23						
24						
25						
26						

Инв.№подл. | Подп. и дата | Взам.инв.№ | Инв.№дубл. | Подп. и дата

Изм.	Лист	№ докум.	Подп.	Дата
Разраб.		Малороссиянцева		7.06.84
Пров.		Тимошенко		07.06.84
ГИП		Левзнер		7.06.84
Н.контр.		Шишутина		7.06.84
Утв.		Мишустин		07.06.84

ГС 40У.00.000ВС

Затвор ГСу для отверстий 40х40 см
Ведомость спецификаций

Лит.	Лист	Листов
А	1	1

Союзгипроводхоз имени Е.Е. Алексеевского г. Москва

Копировал: Жарулина

Формат А3

Серия 3.820.2-43 Выпуск 2

№ строки	Наименование	Код ОКП	Обозначение документа на поставку	Поставщик	Куда входит (обозначение)	Количество: на изделие	Количество: в комплекты	Количество: на регулир.	Количество: Всего	Примечание
1										
2	Крепежные изделия									
3	Болт М12х40.46.02		ГОСТ 7796-70		ГС40. 03. 000	18			18	
4	М16х280.46.02		ГОСТ 7798-70			4			4	
5	М16х160.46.02					2			2	
6	Гайка М12.4.02		ГОСТ 5915-70		ГС 40.03.000	18			18	
7	М16.4.02					6			6	
8	Шайба 12.65Г.02		ГОСТ 6402-70		ГС 40.03. 000	18			18	
9										
10			Переменные данные для исполнений:							
11			ГС 40У. 00.000							
12										
13	Болт М12х35.46.02		ГОСТ 7798-70			4			4	
14	Гайка М12. 4.02		ГОСТ 5915-70			4			4	
15	Шайба 12.65Г.02		ГОСТ 6402-70			4			4	
16		Ведомость покупных изделий подъемника одновинтового								
17		с электроприводом груз 1 тс марки 1ЭВ								
18		26.058.	ПВ. 090. 000 ВП							
19			ГС 40У. 00. 000-01							
20	Шайба 12.65Г.02		ГОСТ 6402-70			2			2	
21	12.04.02		ГОСТ 11371-78			2			2	
22		Ведомость покупных изделий подъемника одновинтового								
23		с ручным приводом груз. 0,5 т.с марки 0,5В								
24		26.058	ПВ. 010. 000 ВП							

Инв.№подл. | Подп. и дата | Взам.инв.№ | Инв.№дубл. | Подп. и дата

изм	лист	№ докум.	Подп.	Дата
Разраб		Макроссиянцева		7.06.84
Пров.		Тимошенко		11.06.84
ГИП		Левзнер		7.06.84
Н.контр.		Платунина		7.06.84
Утв.		Мишустин		07.06.84

ГС 40У. 00.000 ВП

Затвор ГСу для отверстий 40х40 см. Ведомость покупных изделий

Лит	Лист	Листов
А		1

Союзгипроводхоз имени Е.Е. Алексеевского г. Москва

Серия 3.820.2-43 Выпуск 2

Формат	Зона	Поз.	Обозначение	Наименование	Кол.	Примечание
				Документация		
А3			ГС40У.01.000 СБ	Сборочный чертеж		
				Детали		
А4		1	ГС40У.01.001	Лист забральный	1	
А4		2	ГС40У.01.002	Скоба	6	
Б4		3	ГС40У.01.003	Стойка		
				Уголок Б-63х40х5 ГОСТ 8510-72 / ВСт3пс6 ГОСТ 535-79		
				ℓ = (1815-3,7) мм	4	28,4 кг
Б4		4	ГС 40У.01.004	Балка пороговая		
				Уголок Б-90х56х6 ГОСТ 8510-72 / ВСт3пс6 ГОСТ 535-79		
				ℓ = (550±1) мм	1	3,7 кг
Б4		5	ГС 40У.01.005	Накладка		
				Полоса Б-2 4х26 ГОСТ 103-76 / 08Х17Т-Б ГОСТ 5949-75		
				ℓ = (850±1,5) мм	2	1,4 кг
Б4		6	ГС40У.01.006	Накладка		
				Полоса Б-2 17х50 ГОСТ 103-76 / ВСт3пс6 ГОСТ 535-79		
				ℓ = (50±1) мм	2	0,6 кг
Б4		7	ГС40У.01.007	Накладка		
				Полоса Б-2 9х50 ГОСТ 103-76 / ВСт3пс6 ГОСТ 535-79		
				ℓ = (50±1) мм	2	0,3 кг

Подп. и дата | Инв. № дубл. | Взам. инв. № | Подп. и дата | Инв. № подл.

Изм.	Лист	№ докум.	Подп.	Дата
Разраб.		Макарошвили		7.06.84
Пров.		Тимошенко		7.06.84
ГИП		Левзнер		7.06.84
Н. контр.		Платунина		7.06.84
Утв.		Мишустин		7.06.84

ГС40У.01.000

Рама прицепная

Лит	Лист	Листов
А	1	2

Союзгипроводхоз имени Е.Е. Алексеевского г. Москва

Копировал: Марулина Формат А4

Серия 3.820.2-43 Выпуск 2

Формат	Зона	Поз.	Обозначение	Наименование	Кол.	Примечание
Б4		8	ГС40У.01.008	Накладка		
				Полоса Б-2 10х25 ГОСТ 103-76 / ВСт3пс6 ГОСТ 535-79		
				ℓ = (400-2) мм	1	0,8 кг.
			Переменные	данные для исполнений:		
				ГС40У.01.000		
				Детали		
Б4		9	ГС40У.01.009	Ригель		
				Уголок Б-75х75х5 ГОСТ 8509-72 / ВСт.3пс6 ГОСТ 535-79		
				ℓ = (550±1) мм.	2	6,4 кг
				ГС40У.01.000.-01		
				Детали		
А4		9	ГС40У.01.010	Ригель	2	

Подп. и дата | Инв. № дубл. | Взам. инв. № | Подп. и дата | Инв. № подл.

Изм.	Лист	№ докум.	Подп.	Дата

ГС40У.01.000

Лист 2

Копировал: Марулина Формат А4

ГС40У.01.000СБ

Серия 3.820.2-43 Выпуск 2

Справ. № | Перв. примен.

Рис.1

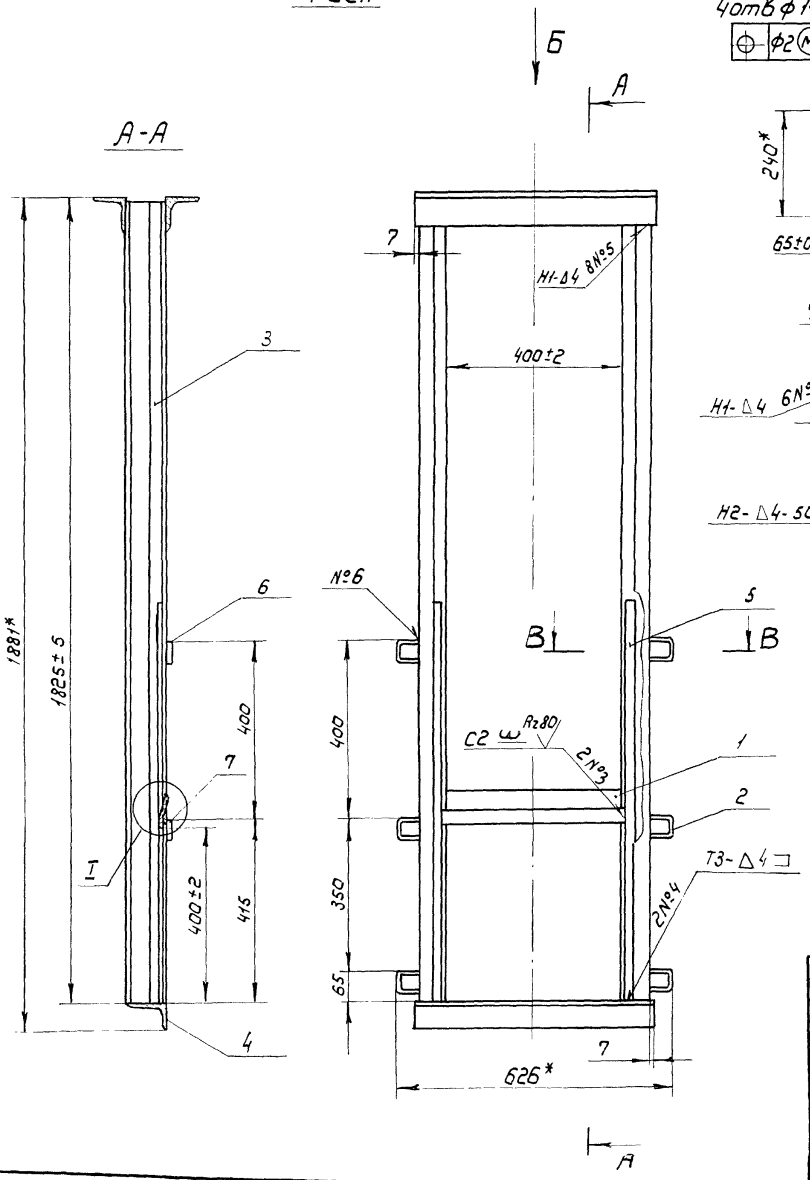

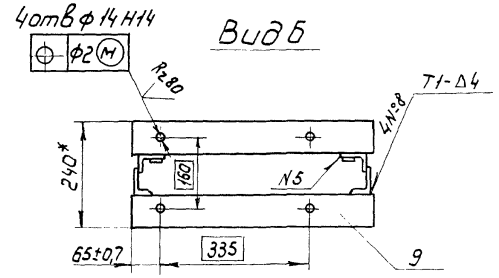

Рис.2

Остальное - см. рис.1

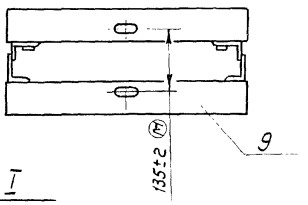

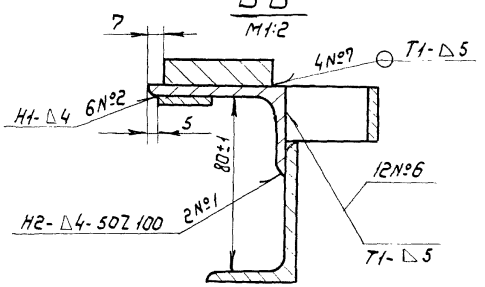

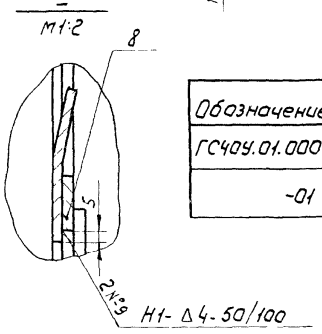

Обозначение	Рис.
ГС40У.01.000	1
-01	2

1.* Размеры для справок

2. Сварка по ГОСТ 5264-80 электродом Э42 ГОСТ9467-75

3. Сварку швов №2, №3, №9 выполнить электродом Э10Х17Т ГОСТ 10052-75

4. Шероховатость поверхности деталей, выполненных без чертежа, после обрезки $Rz\ ^{160}\!\!\diagup$

5. Неуказанные предельные отклонения размеров $\pm \frac{IT16}{2}$

Изм.	Лист	№ докум.	Подп.	Дата
Разраб.		Малороссиянцева		06.84
Пров.		Тимошенко		07.84
Т. контр.				
ГИП		Левзнер		7.06.84
Н. контр.		Платунина		07.84
Утв.		Мишустин		07.06.84

ГС40У.01.000СБ

Рама приспанная

Сборочный чертеж

Лит.	Масса	Масштаб
А	43,1	1:10
Лист	Листов 1	

Союзгипроводхоз имени Е.Е. Алексеевского г. Москва

Инв.№ подл. | Подп. и дата | Взам. инв. № | Инв.№ дубл. | Подп. и дата

Серия 3.820.2-43 Выпуск 2

Перв. примеч. | Справ. № | Подп. и дата | Инв. № дубл. | Взам. инв. № | Подп. и дата | Инв. № подл.

ГС 40У.01.001

Развертка

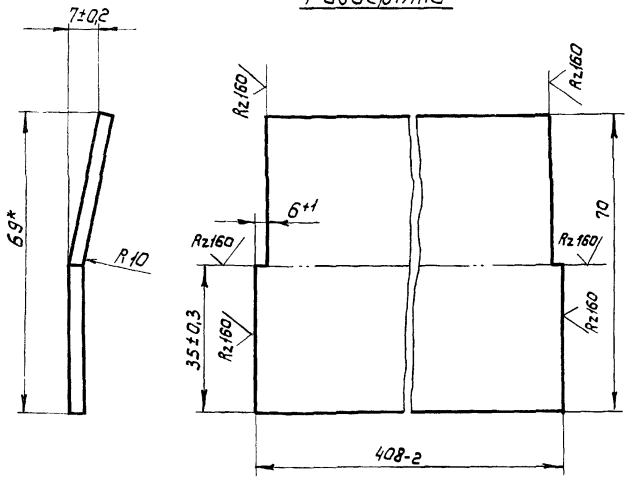

* Размер для справок

Изм.	Лист	№ докум.	Подп.	Дата
Разраб.		Малороссиянцева		7.06.84
Пров.		Тимошенко		07.06.84
Т. контр.				
Н. контр.		Платунина		11.06.84
Утв.		Певзнер		7.06.84

ГС 40У.01.001

Лист забральный

Полоса б-24х70 ГОСТ 103-76
ав х 17 Т-0 ГОСТ 5949-75

Лит	Масса	Масштаб
А	0,9	1:2

Лист | Листов 1

Союзгипроводхоз имени Е.Е. Алексеевского г. Москва

Копировал: Марулина

Формат А4

Серия 3.820.2-43 Выпуск 2

Перв. примеч. | Справ. № | Подп. и дата | Инв. № дубл. | Взам. инв. № | Подп. и дата | Инв. № подл.

ГС 40У.01.002

Rz160

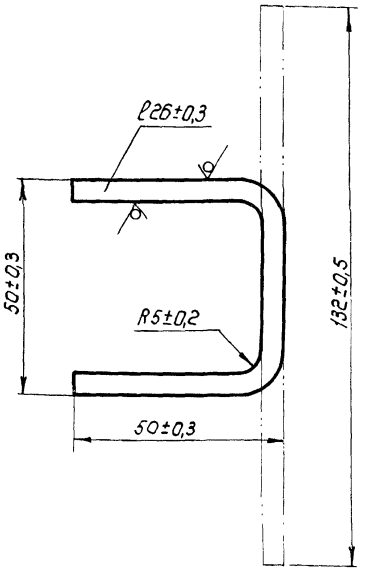

Изм.	Лист	№ докум.	Подп.	Дата
Разраб.		Малороссиянцева		7.06.84
Пров.		Тимошенко		07.06.84
Т. контр.				
Н. контр.		Платунина		11.06.84
Утв.		Певзнер		7.06.84

ГС 40У.01.002

Скоба

Лист Б-ПН5 ГОСТ 19903-74
В Ст3 пс6 ГОСТ 14637-79

Лит.	Масса	Масштаб
А	0,1	1:1

Лист | Листов 1

Союзгипроводхоз имени Е.Е. Алексеевского г. Москва

Копировал: Марулина

Формат А4

ГС40У.01.010

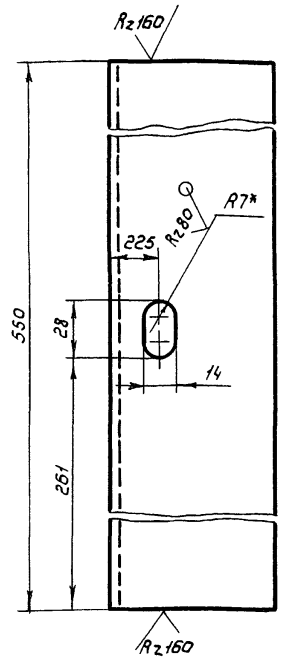

1.* Размер для справок

2. Неуказанные предельные отклонения размеров: отверстий по Н14, остальных – $\pm \frac{IT14}{2}$

Изм.	Лист	№ докум.	Подп.	Дата
Разраб.		Малорассиянцева		7.06.84
Пров.		Тимошенко		07.06.84
Т. контр.				
Н. контр.		Платунина		7.06.84
Утв.		Певзнер		7.06.84

ГС40У.01.010

Ригель

Лит.	Масса	Масштаб
А	3,2	1:2

Уголок Б-75х75х5 ГОСТ 8509-72 / В Ст3пс6 ГОСТ 535-79

Союзгиправодхоз имени Е.Е. Алексеевского г. Москва

Копир: Марулина Формат А4

Серия 3.820.2-43 Выпуск 2

Справ. №

Перв. примен.

Подп. и дата

Инв. № дубл.

Взам. инв. №

Подп. и дата

Инв. № подл.

ГС40У.00.002

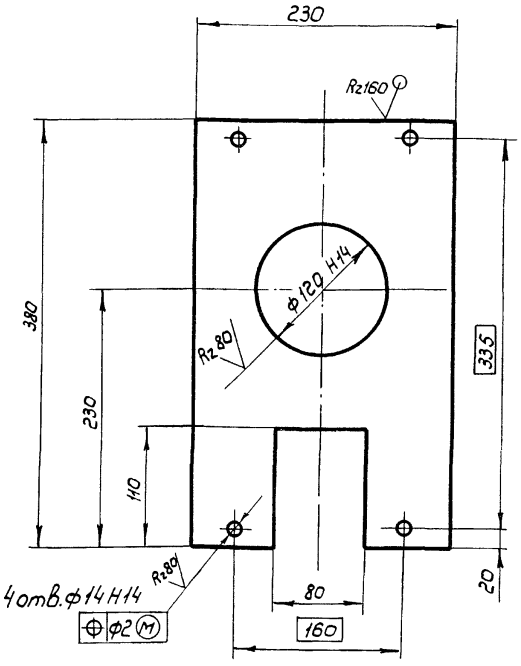

Неуказанные предельные отклонения размеров $\pm \frac{IT14}{2}$

Изм.	Лист	№ докум.	Подп.	Дата
Разраб.		Малорассиянцева		7.06.84
Пров.		Тимошенко		07.06.84
Т. контр.				
Н. контр.		Платунина		7.06.84
Утв.		Певзнер		7.06.84

ГС40У.00.002

Лист монтажный

Лит.	Масса	Масштаб
А	4,0	1:2

Лист | Листов 1

Лист Б-ПН-8 ГОСТ 19903-74 / ВСт3пс6 ГОСТ 535-79

Союзгиправодхоз имени Е.Е. Алексеевского г. Москва

Копир: Марулина Формат А4

Формат	Зона	Поз.	Обозначение	Наименование	Кол.	Примечание
				Документация		
А3			ГС 40.03.000 СБ	Сборочный чертеж		
				Детали		
А4		1	ГС 40.03.001	Накладка	2	
А4		2	ГС 40.03.002	Накладка	1	
		3	-01	Накладка	1	
А4		4	ГС 40.03.003	Уплотнение	1	
		5	-01	Уплотнение	1	
		6	-02	Уплотнение	1	
Б4		7	ГС 40.03.004	Уплотнение		
				Пластина I, лист 7МКЩ-С		
				10х30х344 ГОСТ 7338-77	1	0,2кг
Б4		8	ГС 40.03.005	Уплотнение		
				Пластина I, лист 7МКЩ-С		
				10х30х410 ГОСТ 7338-77	2	0,4кг
Б4		9	ГС 40.03.006	Уплотнение		
				Пластина I, лист 7МКЩ-С		
				10х60х344 ГОСТ 7338-77	1	0,3кг
				Стандартные изделия		
		10		Болт М12х40 46.02		
				ГОСТ 7796-70	18	

Подп. и дата | Инв. № дубл. | Взам. инв. № | Подп. и дата | Инв. № подл.

Изм.	Лист	№ докум.	Подп.	Дата
Разраб.		Колорессиянцев		7.06.84
Пров.		Тимошенко		7.06.84
ГИП		Левзнер		7.06.84
Н.контр.		Платунина		7.06.84
Утв.		Советов		11.06.84

ГС 40.03.000

Затвор

Лит.	Лист	Листов
А	1	2

Союзгипроводхоз имени К.Е. Алексеевского г. Москва

Копировал: Марунина Формат А4

Формат	Зона	Поз.	Обозначение	Наименование	Кол.	Примечание
		11		Гайка М12.4.02		
				ГОСТ 5915-70	18	
		12		Шайба 12.65Г.02		
				ГОСТ 6402-70	18	
				Переменные данные для исполнений:		
				ГС 40.03.000		
				Сборочные единицы		
А4		13	ГС 40.03.100	Металлоконструкция	1	
				ГС 40.03.000-01		
				Сборочные единицы		
А4		13	ГС 40.03.100-01	Металлоконструкция	1	

Подп. и дата | Инв. № дубл. | Взам. инв. № | Подп. и дата | Инв. № подл.

Изм.	Лист	№ докум.	Подп.	Дата

ГС 40.03.000

Лист 2

Копировал: Марунина Формат А4

ГС 40.03.000 СБ

Серия 3.820.2-43 Выпуск 2

Перв. примен.

Справ. №

Подп. и дата

Инв. № дубл.

Взам. инв. №

Подп. и дата

Инв. № подл.

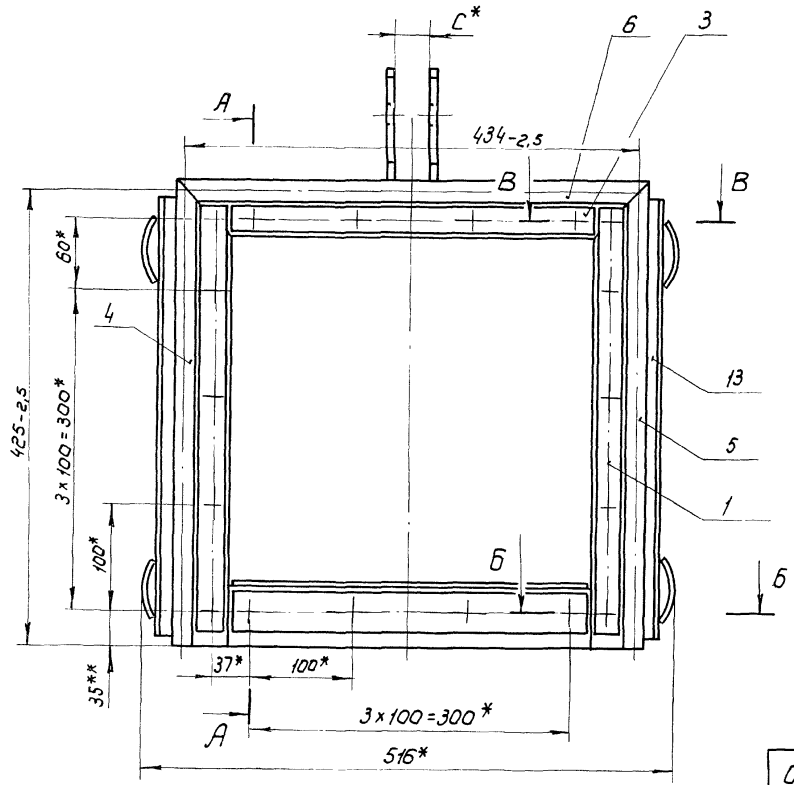

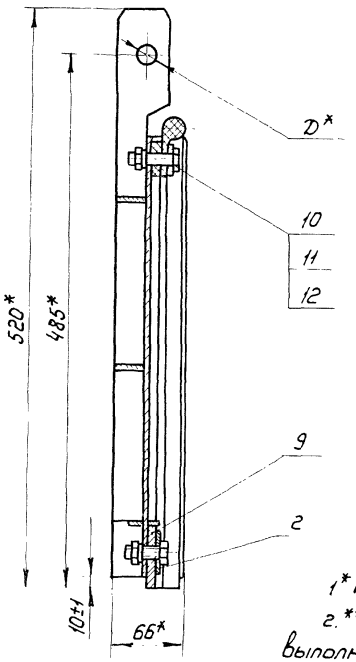

Обозначение	D,* мм	C,* мм
ГС 40.03.000	22Н12	32
-01	16Н12	26

1.* Размеры для справок

2.** Размеры выдержать, выполнив отверстия ф 13 в резиновых уплотнениях поз. 4, 5, 6, 7, 8, 9 по накладкам поз. 1, 2, 3

3. Стыки уплотнений поз. 4, 5, 6 вулканизировать

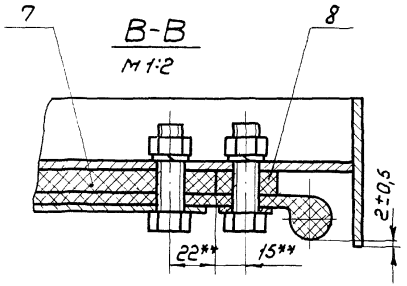

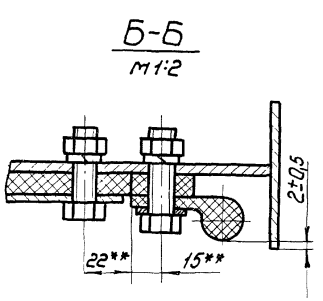

Изм.	Лист	N докум.	Подп.	Дата
Разраб.		Макаровский		7.06.84
Пров.		Тимошенко		07.06.84
Т. контр.				
ГИП		Левзнер		7.06.84
Н. контр		Платунина		7.06.84
Утв.		Советов		7.06.84

ГС 40.03.000 СБ

Затвор

Сборочный чертеж

Лит	Масса	Масштаб
А	13,8	1:4

Лист | Листов 1

Союзгипроводхоз имени Е.Е. Алексеевского г. Москва

Копировал: Жарулина

Формат А3

ГС 40.03.001

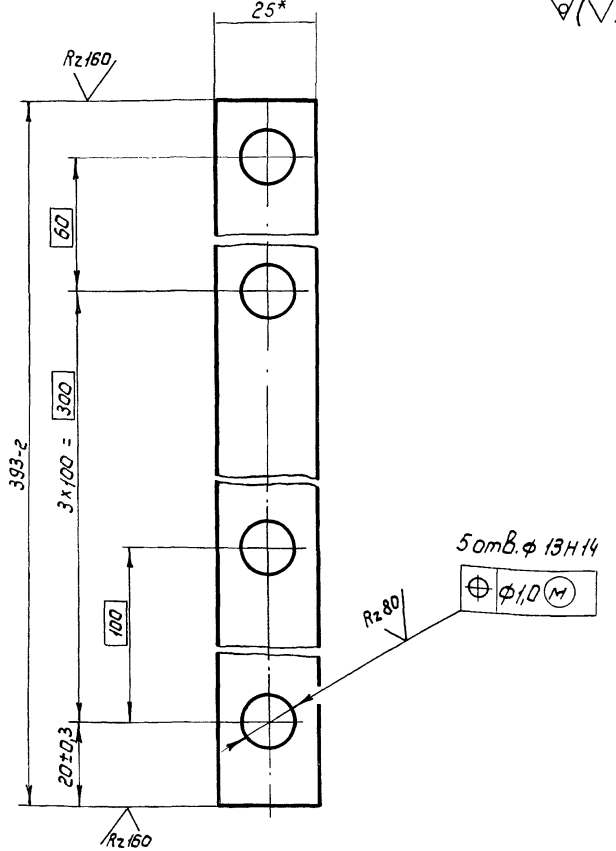

* Размер для справок

Изм.	Лист	№ докум.	Подп.	Дата	ГС 40.03.001			
Разраб.		Малороссиянцева		7.05.84	Накладка	Лит.	Масса	Масштаб
Пров.		Тимошенко		07.06.84		А	0,23	1:2
Т. контр.						Лист	Листов 1	
Н. контр.		Плотунина		11.06.84	Лента 3х25 Б Ст3пс ГОСТ 6009-74	Союзгипроводхоз имени Е.Е. Алексеевского г. Москва		
Утв.		Левзнер		7.06.84				

Копировал: Марулина Формат А4

Инв. № подл. | Подп. и дата | Взам. инв. № | Инв. № дубл. | Подп. и дата | Справ. № | Перв. примен.

Серия 8.820.2-43 Выпуск 2

ГС 40.03.002

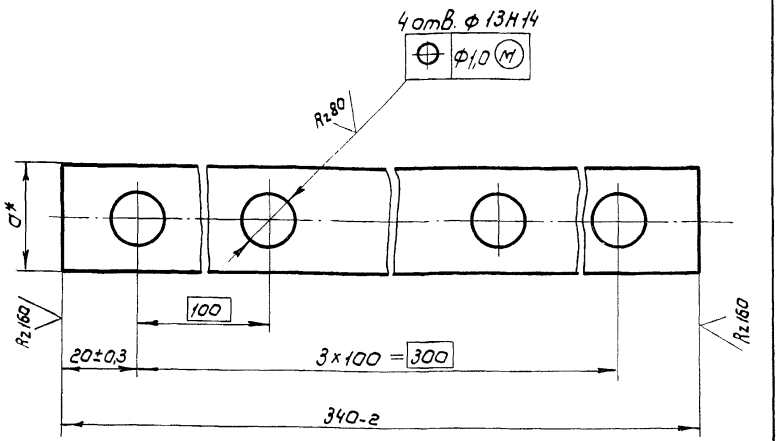

Обозначение	d*, мм	Материал	Масса, кг
ГС 40.03.002	40	Полоса Б-24х40 ГОСТ 103-76 / В Ст3пс6 ГОСТ 535-79	0,4
-01	25	Лента 3х25 Б Ст3пс ГОСТ 6009-74	0,2

* Размеры для справок

Изм.	Лист	№ докум.	Подп.	Дата	ГС 40.03.002			
Разраб.		Малороссиянцева		7.05.84	Накладка	Лит.	Масса	Масштаб
Пров.		Тимошенко		07.06.84		А	См. табл.	—
Т. контр.						Лист	Листов 1	
Н. контр.		Плотунина		11.06.84	См. табл.	Союзгипроводхоз имени Е.Е. Алексеевского г. Москва		
Утв.		Левзнер		7.06.84				

Копировал: Марулина Формат А4

Рис 1

ГС 40.03.003 - изображено
ГС 40.03.003-01 - зеркальное отражение

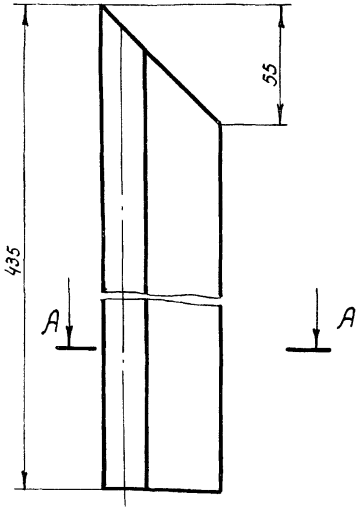

Рис.2

Остальное - см. рис. 1

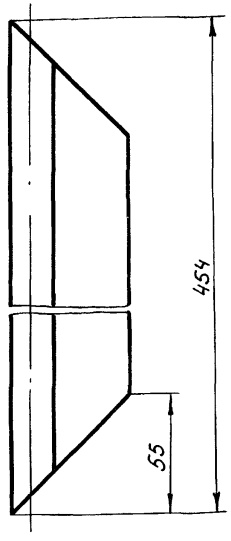

Обозначение	Рис.
ГС40.03.003	1
-01	1
-02	2

А – А
М1:1

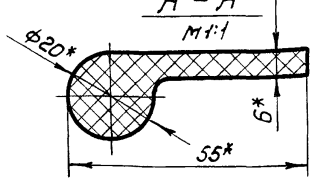

* Размеры для справок

Выпуск 1
Серия 3.820.2-43
Перв. примен.
Справ. №
Подп. и дата
Инв. № дубл.
Взам. инв. №
Подп. и дата
Инв. № подл.

Изм.	Лист	№ докум.	Подп.	Дата
Разраб.		Малороссиянцева		7.06.84
Пров.		Тимошенко		07.06.84
Т. контр.				
Н. контр.		Платунина		11.06.84
Утв.		Левзнер		7.06.84

ГС40.03.003

Уплотнение

Лит.	Масса	Масштаб
А	0,27	1:2
Лист	Листов 1	

Резина тип II б
ТУ 38-105417-83

Союзгипроводхоз имени Е.Е. Алексеевского г. Москва

Копировал: Марумина

Формат А4

ГС40.03.101

V(V)

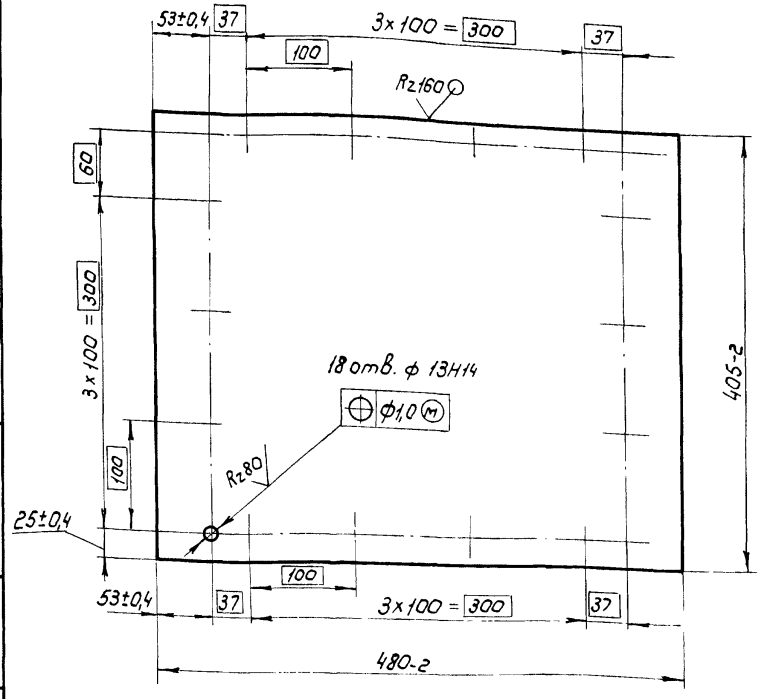

Выпуск 2
Серия 3.820.2-43
Перв. примен.
Справ. №
Подп. и дата
Инв. № дубл.
Взам. инв. №
Подп. и дата
Инв. № подл.

Изм.	Лист	№ докум.	Подп.	Дата
Разраб.		Малороссиянцева		7.06.84
Пров.		Тимошенко		07.06.84
Т. контр.				
Н. контр.		Платунина		11.06.84
Утв.		Левзнер		7.06.84

ГС40.03.101

Обшивка

Лит.	Масса	Масштаб
А	6,0	1:4
Лист	Листов 1	

Лист 6-ПН 4 ГОСТ 19903-74
8 Ст 3 пс 6 ГОСТ 14637-79

Союзгипроводхоз имени Е.Е. Алексеевского г. Москва

Копировал: Марулина

Формат А4

Серия 3.820.2-43 Выпуск 2

Формат	Зона	Поз.	Обозначение	Наименование	Кол.	Примечание
				Документация		
А3			ГС40.03.100 СБ	Сборочный чертеж		
				Детали		
А4		1	ГС40.03.101	Обшивка	1	
А4		2	ГС40.03.102	Отбой	4	
Б4		3	ГС40.03.103	Ребра торцевое		
				Полоса Б-2 4х65 ГОСТ 103-76 / ВСт3пс6 ГОСТ 535-79		
				$\ell = (405-2)$ мм	2	1,65 кг
Б4		4	ГС40.03.104	Ригель		
				Полоса Б-2 4х30 ГОСТ 103-76 / ВСт3пс6 ГОСТ 535-79		
				$\ell = (480-2)$ мм	1	0,45 кг
Б4		5	ГС40.03.105	Ребро		
				Полоса Б-2 4х14 ГОСТ 103-76 / ВСт3пс6 ГОСТ 535-79		
				$\ell = (480-2)$ мм	1	0,21 кг
Б4		6	ГС40.03.106	Вертикаль		
				Полоса Б-2 4х30 ГОСТ 103-76 / ВСт3пс6 ГОСТ 535-79		
				$\ell = (145-1)$ мм.	2	0,26 кг

Подп. и дата | Инв.№ дубл. | Взам. инв.№ | Подп. и дата | Инв.№ подл.

Изм.	Лист	№ докум.	Подп.	Дата	ГС40.03.100		
Разраб.		Малороссиянцев		4.06.84			
Пров.		Тимошенко		4.06.84		Лит.	Лист 1	Листов 2
ГИП		Левзнер		4.06.84	Металлоконструкция	А		
Н.контр.		Платчинка		4.06.84		Союзгипроводхоз имени Е.Е. Алексеевского г. Москва	
Утв.		Советов		4.06.84			

Копировал: Марулина Формат А4

Серия 3.820.2-43 Выпуск 2

Формат	Зона	Поз.	Обозначение	Наименование	Кол.	Примечание
Б4		7	ГС40.03.107	Упор		
				Полоса Б-2 4х14 ГОСТ 103-76 / ВСт3пс6 ГОСТ 535-79		
				$\ell = (340 \pm 0,7)$ мм	1	0,15 кг
Б4		8	ГС40.03.108	Столик		
				Полоса Б-2 4х30 ГОСТ 103-76 / ВСт3пс6 ГОСТ 535-79		
				$\ell = (60 \pm 0,37)$ мм.	1	0,06 кг
				Переменные данные для исполнений:		
				ГС40.03.100		
				Детали		
А4		9	ГС40.03.109	Подвеска	2	
				ГС40.03.100-01		
				Детали		
А4		9	ГС40.03.109-01	Подвеска	2	

Подп. и дата | Инв.№ дубл. | Взам. инв.№ | Подп. и дата | Инв.№ подл.

Изм.	Лист	№ докум.	Подп.	Дата	ГС40.03.100	Лист 2

Копировал: Марулина Формат А4

ГС 40.03.100СБ

Серия 3.820.2-43 Выпуск 2

Справ. № | Перв. примен.

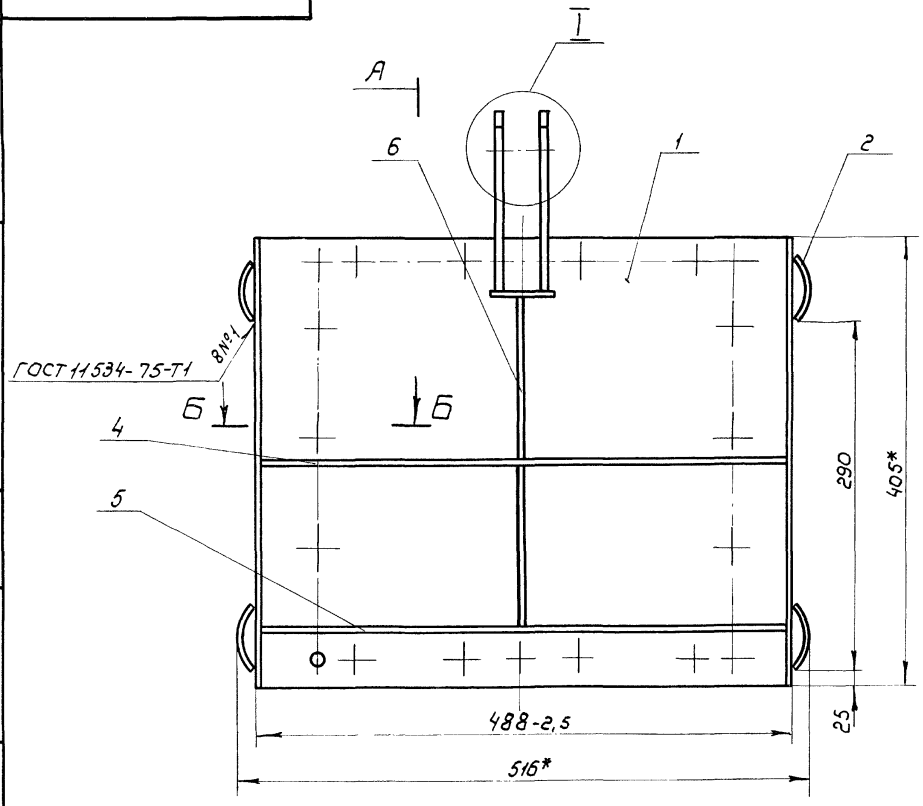

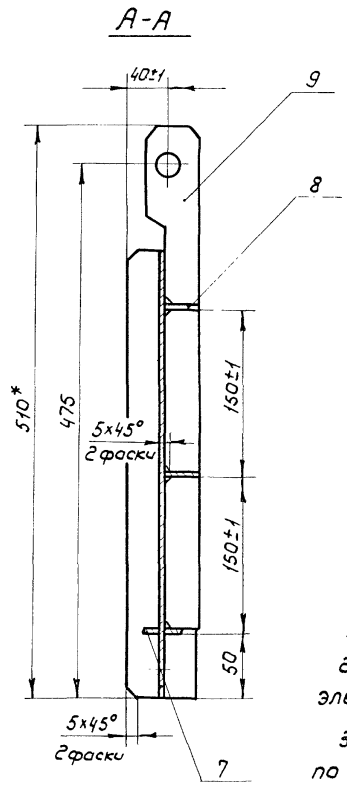

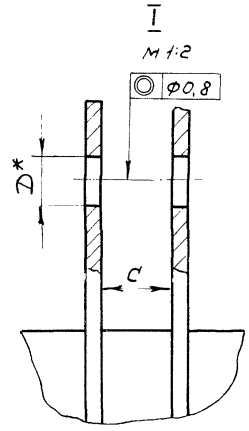

1.* Размеры для справок.

2. Сварка по ГОСТ 5264-80 электродом Э-42 ГОСТ 9467-75.

3. Сварку вести швом Т1-△4 по контуру прилегания деталей, кроме швов, указанных на чертеже.

4. Неуказанные предельные отклонения размеров $\pm \frac{IT16}{2}$

5. Шероховатость поверхности деталей, выполненных без чертежа, после обрезки $Rz\,160$

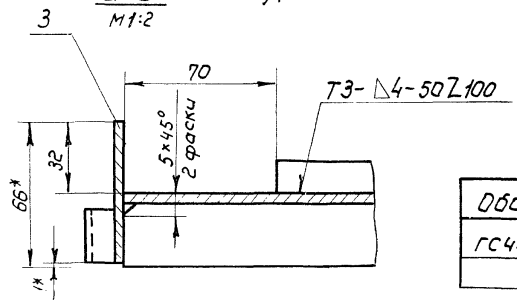

Обозначение	D*, мм	C, мм
ГС40.03.100	22Н12	32
-01	16Н12	26

Изм.	Лист	№ докум.	Подп.	Дата
Разраб.		Молодрассиянцева		6.06.84
Пров.		Тимашенко		07.06.84
Т. контр.				
ГИП		Певзнер		7.06.84
Н. контр.		Платунина		7.06.84
Утв.		Советов		07.06.84

ГС40.03.100СБ

Металлоконструкция
Сборочный чертеж

Лит.	Масса	Масштаб
А	9,8	1:4
Лист	Листов 1	

Союзгипроводхоз имени Е.Е. Алексеевского г. Москва

Инв. № подл. | Подп. и дата | Взам. инв. № | Инв. № дубл. | Подп. и дата

ГС40.03.102

Rz 160

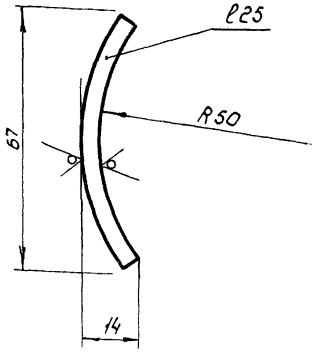

Предельные отклонения размеров $\pm \frac{IT14}{2}$

Изм.	Лист	№ докум.	Подп.	Дата
Разраб.		Малороссиянцева		7.06.84
Пров.		Тимошенко		07.06.84
Т. контр.				
Н. контр.		Платунина		7.06.84
Утв.		Левзнер		7.06.84

ГС 40 03.102

Отбой

Лит.	Масса	Масштаб
А	0,05	1:1
Лист	Листов 1	

Б-ПН 4 ГОСТ 19903-74
Лист В Ст 3 пс 6 ГОСТ 14637-79

Союзгипроводхоз имени Е.Е. Алексеевского г. Москва

Копировал: Марулина

Формат А4

Серия 3.820.2-43 Выпуск 2

Перв. примен.

Справ. №

Подп. и дата

Инв. № дубл.

Взам. инв. №

Подп. и дата

Инв. № подл.

ГС40.03.109

Rz 160

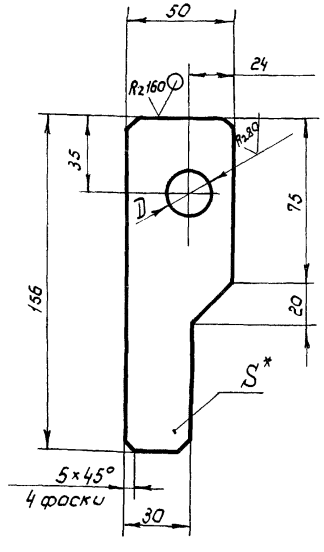

Обозначение	D, мм.	S*, мм
ГС 40.03.109	22 H12	8
-01	16 H12	6

1. Неуказанные предельные отклонения размеров $\pm \frac{IT14}{2}$
2* Размеры для справок

Изм.	Лист	№ докум.	Подп.	Дата
Разраб.		Малороссиянцева		7.06.84
Пров.		Тимошенко		07.06.84
Т. контр.				
Н. контр.		Платунина		7.06.84
Утв.		Левзнер		7.06.84

ГС40.03.109

Подвеска

Лит.	Масса	Масштаб
А	0,4	1:2
Лист	Листов 1	

Лист Б-ПН5 ГОСТ 19903-74
В Ст 3 пс 6 ГОСТ 14637-79

Союзгипроводхоз имени Е.Е. Алексеевского г. Москва

Копировал: Марулина

Формат А4

Серия 3.820.2-43 Выпуск 2

Перв. примен.

Справ. №

Подп. и дата

Инв. № дубл.

Взам. инв. №

Подп. и дата

Инв. № подл.

ГС 40У. 02. 000 ГЧ

Серия 3.820.2-43 Выпуск 2

Подп. и дата | Инв. № дубл. | Взам. инв. № | Подп. и дата | Инв. № подл.

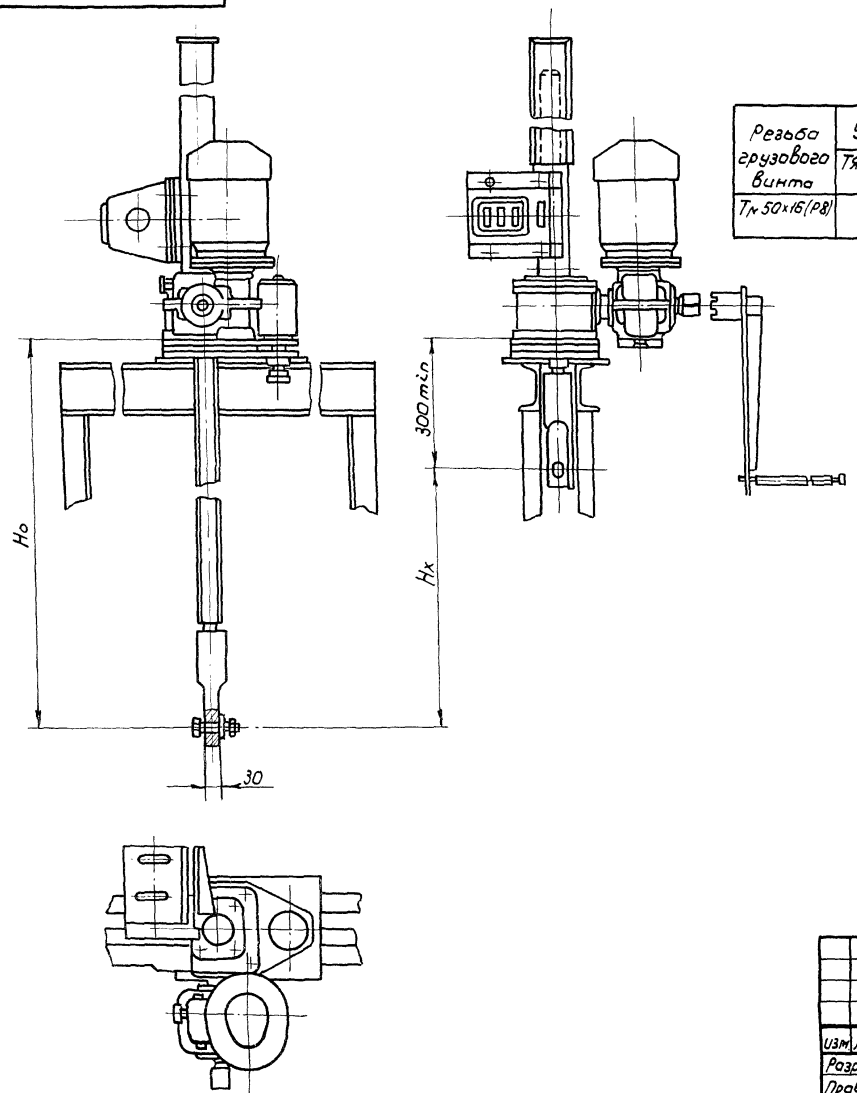

Таблица 1

Техническая характеристика подъемника

Резьба грузового винта	Усилие, тс		Но, м не более	Электродвигатель ЧАС 71 А6У1 исполн. М302	Станция управления электроприводом	Усилие на рукоятке при Т, кгс	Время подъема затвора на 1 м, мин.	
	Тяговое Т	Посадки П					Электродвигателем	Вручную
Тр 50х16(Р8)	1	1	2,93	n = 920об/мин N = 0,4кВт	ЯАА 5401 -2174У1	6	3	8

Таблица 2

Данные на заказ по затвору

Усилие посадочное потребное, тс	Пз	0,14
Расстояние от подошвы подъемника до оси проушины опущенного затвора, м	Но	1,396
Полный ход затвора, м	Нх	0,45
Датчик ДПМ1. Шаг гр. винта	р	8
Теоретическая масса подъемника, кг	Q	94,0

Изм.	Лист.	№ докум.	Подп.	Дата
Разраб.		Макарссиянцева		7.06.84
Пров.		Тимашенко		07.06.84
Т.контр.				
ГИП		Левзнер		7.06.84
Н.контр.		Плотунина		7.06.84
Утв.		Мишустин		06.07.84

ГС40У. 02. 000 ГЧ

Подъемник одновинтовой с электроприводом груз 1тс Марки 1ЭВ Габаритный чертеж

Лит	Масса	Масштаб
А	См. табл. 2	1:10
Лист	Листов 1	

Союзгипроводхоз имени Е.Е. Алексеевского г. Москва

Копир. Жарупина

Формат А3

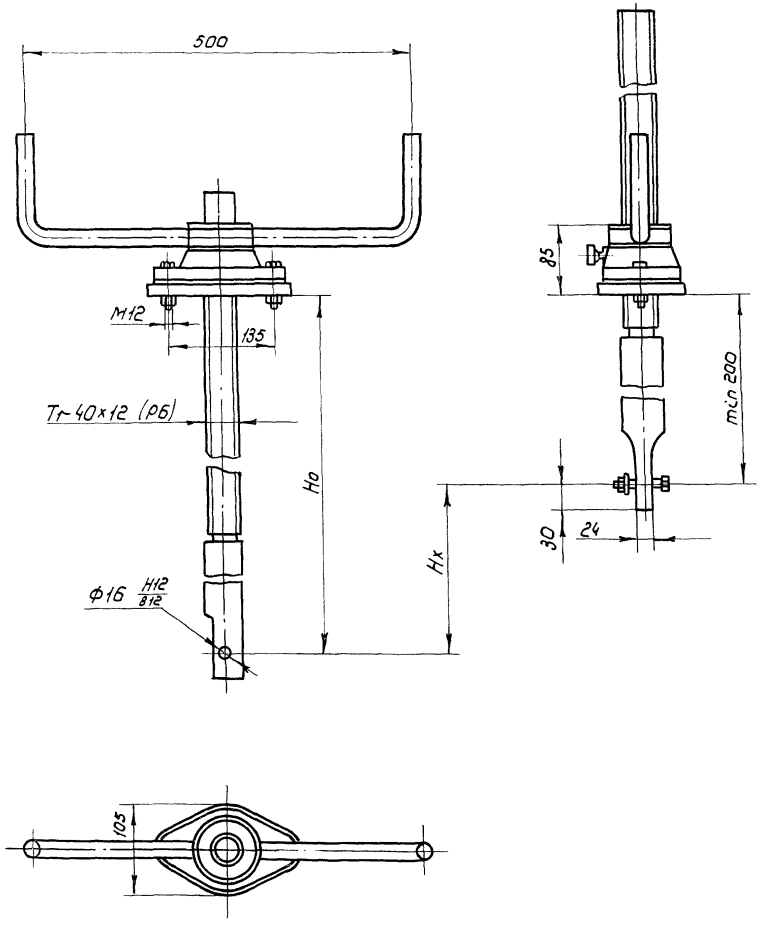

Таблица 1

Техническая характеристика подъемника

Резьба грузового винта	Усилия, тс		Но, м наиб.	Усилие рукоятке, кгс	Время подъема затвора на 1м, мин.
	Тяговое Т	Посадочное П			
Тр 40×12(р6)	0,5	0,5	2,35	2,0	2,0

Таблица 2

Данные на заказ по затвору

Усилие посадочное потребное, тс	Пз	0,14
Расстояние от подошвы подъемника до оси проушины опущенного затвора, м	Но	1,34
Полный ход затвора, м	Нх	0,45
Теоретическая масса подъемника, кг	Q	22,0

Подл. и дата | Инв. № дубл. | Взам. инв. № | Подл. и дата | Инв. № подл.

Изм. Лист	№ докум.	Подп.	Дата	ГС.40У.03.000Г4
Разраб.	Молорассиянцева		7.06.84	Подъемник однавинтовой с ручным приводам груз 0,5тс. Марки 0,5В Габаритный чертеж
Пров.	Тимашенко		07.06.84	
Т.контр.				
ГИП	Певзнер		7.06.84	
Н.контр.	Платунина		7.06.84	
Утв.	Мушустина		07.06.84	

Лит.	Масса	Масштаб
А	см. табл.2	1:5
Лист	Листов 1	

Союзгипроводхоз имени Е.Е. Алексеевского г. Москва

Копировал: Марулина

Формат А3

gost.e-ecolog.ru