Типовая документация на конструкции, изделия и узлы зданий и сооружений

Серия 3.820.2-43

Затворы глубинные плоские скользящие

Выпуск 1

Рабочие чертежи затвора ГС 40-100

gost.e-ecolog.ru

Типовая документация на конструкции, изделия и узлы зданий и сооружений

Серия 3.820.2-43

Затворы глубинные плоские скользящие

Выпуск 1

Рабочие чертежи затвора ГС 40-100

Разработана
институтом „Союзгипроводхоз"
в/о „Союзводпроект"
Минводхоза СССР

Утверждена и введена в действие с 01.01.1985г.
Минводхозом СССР
протокол № 558 от 19.03.1984 г.

Главный инженер института А.Ф. Кондратьев
Главный инженер проекта А.А. Певзнер

Обозначение	Наименование	Стр.
ГС 40.00.000	Затвор ГС для отверстий 40×40 см	3
ГС 40.00.000.СБ	Затвор ГС для отверстий 40×40 см. Сборочный чертеж	4
ГС 40.00.000 ВС	Затвор ГС для отверстий 40×40 см. Ведомость спецификаций.	6
ГС 40.00000 ВП	Затвор ГС для отверстий 40×40 см. Ведомость покупных изделий	7
ГС 40.00.001	Лист монтажный	8
ГС 40.01.000	Марка нижняя	8
ГС 40.01.000 СБ	Марка нижняя. Сборочный чертеж	9
ГС 40.01.001	Пластина	10
ГС 40.01.002	Уголок	10
ГС 40.01.003	Лист забральный	11
ГС 40.01.004	Ребро	11
ГС 40.02.000	Марка верхняя	12
ГС 40.02.003	Ригель	12
ГС 40.02.000 СБ	Марка верхняя. Сборочный чертеж	13
ГС 40.03.000	Затвор.	14
ГС 40.03.000.СБ	Затвор. Сборочный чертеж	15
ГС. 40.03.001	Накладка	16
ГС 40.03.002	Накладка	16
ГС 40.03.003	Уплотнение	17
ГС 40.03.101	Обшивка	17
ГС 40.03.100	Металлоконструкция	18
ГС 40.03.100 СБ	Металлоконструкция Сборочный чертеж	19
ГС 40.03.102	Отбой	20
ГС 40.03.109	Подвеска	20
ГС 40.04.000 ГЧ	Подъемник одновинтовой с электроприводом груз. 1 т.с марки 1ЭВ. Габаритный чертеж	21
ГС 40.05.000 ГЧ.	Подъемник одновинтовой с ручным приводом груз. 0.5 т.с. Марки 0.5В. Габаритный чертеж	22

Инв.№ подл. | Подп. и дата | Взам. инв.№ | Инв.№ дубл. | Подп. и дата

Формат	Зона	Поз.	Обозначение	Наименование	Кол.	Примечание
				Документация		
А3			ГС 40.00.000 СБ	Сборочный чертёж		
А3			ГС 40.00.000 ВС	Ведомость спецификаций		
А3			ГС 40.00.000 ВП	Ведомость покупных изделий		
				Сборочные единицы		
А4		1	ГС 40.01.000	Марка нижняя	1	
			Переменные данные	для исполнений: ГС.40.00.000		
				Документация		
А3			ГС 40.04.000 ГЧ	Подъемник одновинтовой с электроприводом груз. 1т.с. марки 1ЭВ Габаритный чертеж		
				Сборочные единицы		
А4		2	ГС 40.02.000	Марка верхняя	1	
А4		3	ГС 40.03.000	Затвор	1	
А4		4	26.058 ПВ 090.000	Подъемник одновинтовой с электроприводом груз. 1тс марки 1ЭВ	1	Серия 3.820.2-44
				Детали		
А4		5	ГС 40.00.001	Лист монтажный	1	

Инв. № подл. | Подп. и дата | Взам. инв. № | Инв. № дубл. | Подп. и дата

Изм.	Лист	№ докум.	Подп.	Дата
Разраб.		Малороссиянцева		15.06.84
Пров.		Тимошенко		15.06.84
ГИП		Певзнер		15.06.84
Н. контр.		Платунина		27.06.84
Утв.		Советов		27.06.84

ГС 40.00.000.

Затвор ГС для отверстий 40×40 см

Лит.	Лист	Листов
А	1	2

Союзгипроводхоз имени Е.Е. Алексеевского г. Москва

Копировал Жебенёва Формат А4

Формат	Зона	Поз.	Обозначение	Наименование	Кол.	Примечание
				Стандартные изделия		
		6		Болт М12×35 46.02 ГОСТ 7798-70	4	
		7		Гайка М12.4.02 ГОСТ 5915-70	4	
		8		Шайба 12.65Г.02 ГОСТ 6402-70	4	
				ГС 40.00.000-01		
				Документация		
А3			ГС 40.05.000 ГЧ	Подъемник одновинтовой с ручным приводом груз. 0.5т.с. марки 0.5В Габаритный чертеж		
				Сборочные единицы		
А4		2	ГС 40.02.000-01	Марка верхняя	1	
А4		3	ГС 40.03.000-01	Затвор	1	
А4		4	26.058.ПВ.010.000	Подъемник одновинтовой с ручным приводом груз. 0.5т.с. марки 0.5В	1	Серия 3.820.2-44
				Стандартные изделия		
		8		Шайба 12.65Г.02 ГОСТ 6402-70	2	
		9		Шайба 12.01.02 ГОСТ 11371-78	2	

Инв. № подл. | Подп. и дата | Взам. инв. № | Инв. № дубл. | Подп. и дата

Изм.	Лист	№ докум.	Подп.	Дата

ГС. 40.00.000

Лист 2

Копировал Жебенева Формат А4

ГС 40.00.000 СБ.

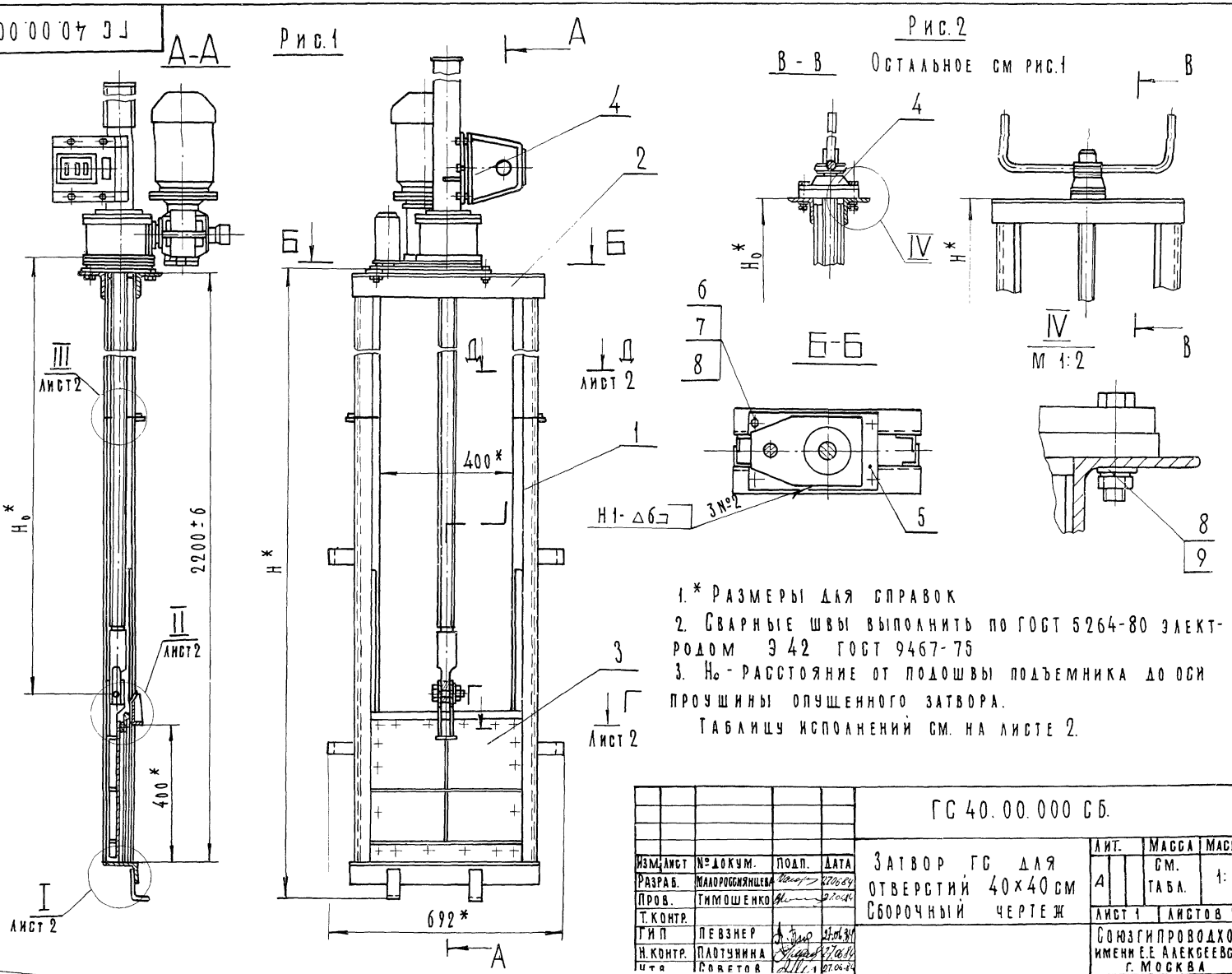

1.* Размеры для справок

2. Сварные швы выполнить по ГОСТ 5264-80 электродом Э 42 ГОСТ 9467-75

3. H_0 - расстояние от подошвы подъемника до оси проушины опущенного затвора.

Таблицу исполнений см. на листе 2.

					ГС 40.00.000 СБ.			
Изм.	Лист	№ докум.	Подп.	Дата	Затвор ГС для отверстий 40×40 см Сборочный чертеж	Лит.	Масса	Масштаб
Разраб.		Малороссиянцева		27.06.84		А	См. табл.	1:10
Пров.		Тимошенко		27.06.84		Лист 1	Листов 2	
Т. контр.								
ГИП		Певзнер		27.06.84		Союзгипроводхоз имени Е.Е. Алексеевского г. Москва		
Н. контр.		Плотунина		27.06.84				
Утв.		Советов		27.06.84				

Копир: Левина

Формат А3

Серия 3.820.2-43

Выпуск

Перв. примеч.

Справ. №

Подпись и дата

Инв. № дубл.

Взам. инв. №

Подп. и дата

Инв. № подл.

ГС 40.00.000СБ

Серия 3.820.2-43 Выпуск 1

Перв. прим.

Справ. №

Инв. № подл. | Подп. и дата | Взам. инв. № | Инв. № дубл. | Подп. и дата

Обозначение	Рис.	Шифр	Напор, см	Размеры, мм		Марка подъемника	Масса кг
				H_0*	H*		
ГС 40.00.000	1	ГС 40-100э	100	1771	2314	13В	170,2
-01	2	ГС 40-100р	100	1715	2306	0.5В	90,5

Г-Г лист 1
М 1:2

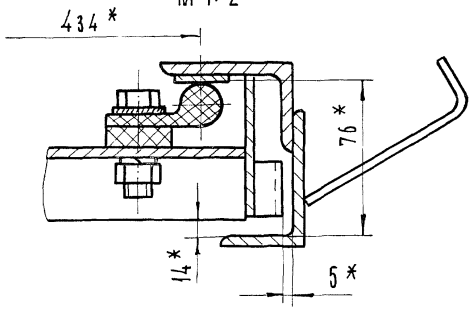

I лист 1
М 1:2

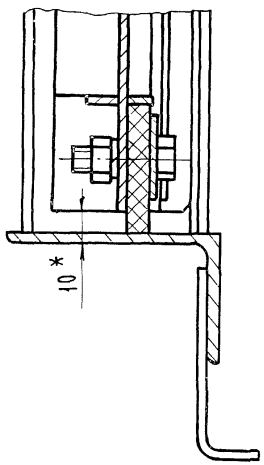

II лист 1
М 1:2

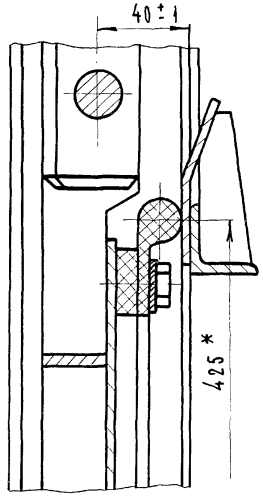

III лист 1
М 1:2

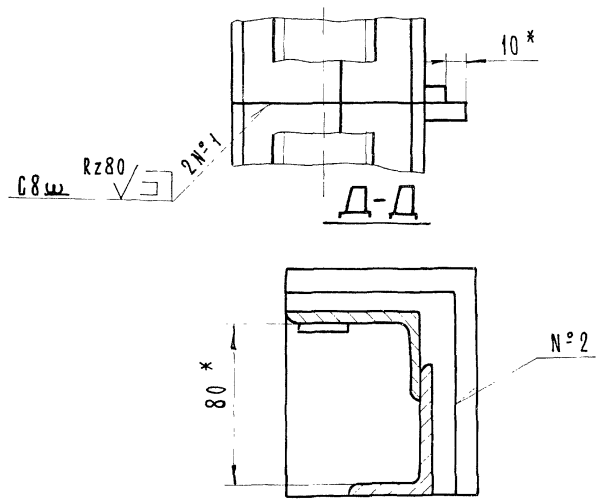

Изм.	Лист	№ докум.	Подп.	Дата	ГС 40.00.000 СБ	Лист 2

Копир: Левина

Формат А3

Серия 3.820.2-43 Выпуск 1

№ строки	Обозначение	Наименование	Куда входит: Обозначение	Куда входит: кол.	Общее кол.	Примечание
1						
2	ГС 40.00.000	Затвор ГС для отверстий 40×40 см			1	
3	ГС 40.01.000	Марка нижняя			1	
4	ГС 40.02.000	Марка верхняя			1	
5	ГС 40.03.000	Затвор			1	
6	ГС 40.03.100	Металлоконструкция	ГС 40.03.000		1	
7						
8						
9		Переменные данные для исполнений:				
10						
11		ГС 40.00.000				
12						
13		Ведомость спецификаций подъемника				
14		одновинтового с электроводом г.п. 1 т.с.				
15		марки 13В.				
16		26.058.ПВ.090.000 ВС.				
17		ГС. 40.00.000-01.				
18		Ведомость спецификаций подъемника				
19		одновинтового с ручным приводом				
20		г.п. 0.5 т.с. марки 0.5 В				
21		26.058.ПВ.010.000 ВС.				
22						
23						
24						
25						
26						

Инв.№ подл. | Подп. и дата | Взам. инв.№ | Инв.№ дубл. | Подп. и дата

Изм.	Лист	№ докум.	Подпись	Дата
Разраб.		Малороссиянцев		15.06.89
Пров.		Тимошенко		15.06.89
Гип.		Певзнер		15.06.89
Н. контр.				
Утв.		Советов		27.06.89

ГС 40.00.000 ВС

Затвор ГС для отверстий 40×40 см.

Лит.	Лист	Листов
А		1

Союзгипроводхоз

Серия 3.820.2-43 Выпуск 1

№ строки	Наименование	Код ОКП	Обозначение документа на поставку	Поставщик	Куда входит (обозначение)	Количество: на изделие	Количество: в комплекты	Количество: на регулир.	Количество: всего	Примечание
1										
2	Крепежные	Изделия								
3										
4	Болт М12×40 46.02		ГОСТ 7796-70		ГС 40.03.000	18			18	
5	Гайка М12.4.02		ГОСТ 5915-70		ГС 40.03.000	18			18	
6	Шайба 12.65Г.02		ГОСТ 6402-70		ГС 40 03.000	18			18	
7										
8			Переменные данные	для исполнений:						
9										
10			ГС 40.00.000							
11	Болт М12×35.46.02.		ГОСТ 7798-70			4			4	
12	Гайка М12.4.02		ГОСТ 5915-70			4			4	
13	Шайба 12.65Г.02		ГОСТ 6402-70			4			4	
14										
15			Ведомость покупных изделий							
16			подъемника одновинтового с электро-							
17			приводом груз. 1 т.с	марки 1ЭВ.						
18			26.058.ПВ 000.000 ВП.							
19			ГС. 40. 00.000 – 01							
20	Шайба 12.65Г.02		ГОСТ 6402-70			2			2	
21	Шайба 12.01.02.		ГОСТ 11371-78			2			2	
22		Ведомость	покупных изделий	подъемника одновинтового						
23		с ручным	приводом груз 0.5 тс	марки 0.5 В.						
24			26 058. ПВ. 010.000. ВП.							

Инв. № подл. | Подпись и дата | Взам. инв. № | Инв. № дубл. | Подпись и дата

Изм.	Лист.	№ докум.	Подп.	Дата
Разраб.		Малороссиянцева		15.06.84
Пров.		Тимошенко		15.06.84
ГИП		Певзнер		15.06.84
Н. контр.		Платунина		27.06.84
Утв.		Советов		27.06.84

ГС 40.00.000.ВП.

Затвор ГС для отверстий 40×40 см. Ведомость покупных изделий

Лит.	Лист	Листов
А1		1

Союзгипроводхоз имени К.Е. Алексеевского г. Москва

Копир. Левина

Формат А3

ГС 40.00.001

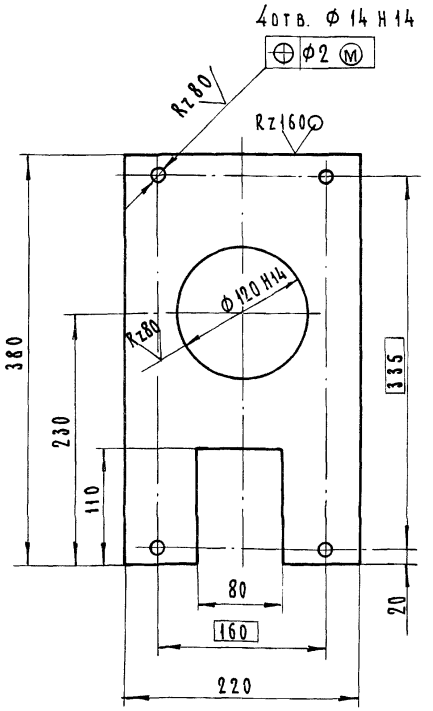

Неуказанные предельные отклонения размеров $\pm \frac{IT14}{2}$

Изм.	Лист	№ докум.	Подп.	Дата
Разраб.		Малороссиянцева		15.06.84
Провер.		Тимошенко		15.06.84
Т.контр.				
Н.конт.		Платунина		27.06.84
Утв.		Певзнер		15.06.84

ГС 40.00.001

Лист монтажный

Лит.	Масса	Масшт.
А	4.0	1:4

Лист | Листов 1

Лист Б-ПН 8 ГОСТ 19903-74 / ВСТ3пс 6 ГОСТ 14637-79

Союзгипроводхоз имени Е.Е. Алексеевского г. Москва

Формат А4

Серия 3.820.2-43 Выпуск 1

Перв. примеч. | Справ. № | Подп. и дата | Инв. № дубл. | Взам. инв. № | Подп. и дата | Инв. № подл.

Формат	Зона	Поз.	Обозначение	Наименование	Кол.	Примеч.
				Документация		
А3			ГС 40.01.000 СБ.	Сборочный чертеж		
				Детали		
А4		1	ГС 40.01.001	Пластина	2	
А4		2	ГС 40.01.002	Уголок	1	
А4		3	ГС 40.01.003	Лист забральный	1	
А4		4	ГС 40.01.004	Ребро	1	
Б4		5	ГС 40.01.005	Порог		
				Уголок $\frac{Б\text{-}100\times63\times6\ ГОСТ\ 8510\text{-}72}{ВСт3пс6\ ГОСТ\ 535\text{-}79}$		
				L = (550 ± 1) мм	1	4.1 кг
Б4		6	ГС 40.01.006	Накладка		
				Полоса $\frac{Б\text{-}2\ 4\times25\ ГОСТ\ 103\text{-}76}{08\times17Т\text{-}5\ ГОСТ\ 5949\text{-}75}$		
				L = (900 ± 2) мм	2	1.4 кг
Б4		7	ГС 40.01.007	Стойка		
				Уголок $\frac{Б\text{-}63\times40\times5\ ГОСТ\ 8510\text{-}72}{ВСт3пс6\ ГОСТ\ 535\text{-}79}$		
				L = (1296 ± 3) мм	4	20.3 кг
Б4		8	ГС 40.01.008	Анкер		
				Полоса $\frac{Б\text{-}2\ 5\times50\ ГОСТ\ 103\text{-}76}{ВСт3пс6\ ГОСТ\ 535\text{-}79}$		
				L = (120 ± 1) мм	6	1.4 кг

Изм.	Лист	№ докум.	Подп.	Дата
Разраб.		Малороссиянцева		15.06.84
Пров.		Тимошенко		15.06.84
Гип.		Певзнер		15.06.84
Н.контр.		Платунина		27.06.84
Утв.		Советов.		27.06.84

ГС 40.01.000

Марка нижняя

Лит.	Лист	Листов
А		1

Союзгипроводхоз имени Е.Е. Алексеевского г. Москва

Копир. Левина

Формат А4

Серия 3.820.2-43 Выпуск 1

Подп. и дата | Инв. № дубл. | Взам. инв. № | Подп. и дата | Инв. № подл.

ГС 40.01.000 СБ

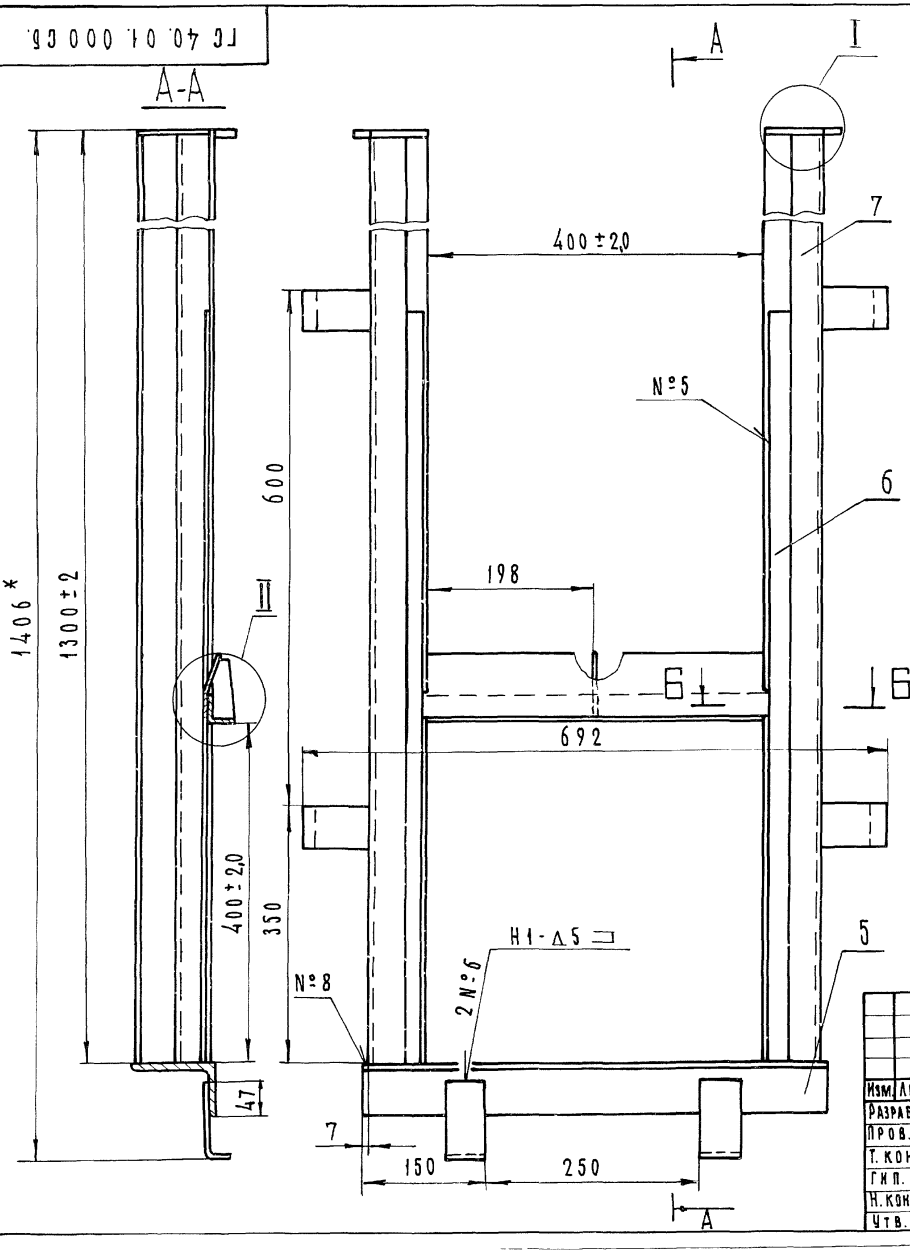

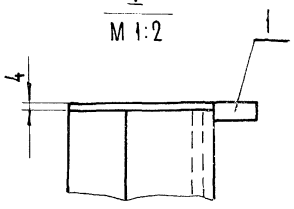

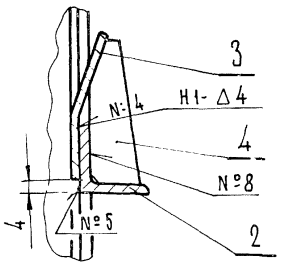

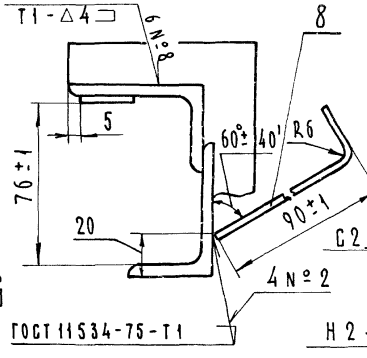

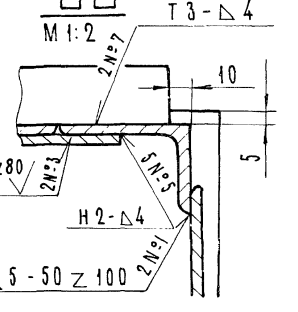

1* Размеры для справок

2. Сварка по ГОСТ 5264-80 электродом Э42 ГОСТ 9467-75

3. Неуказанные предельные отклонения размеров: $\pm \frac{IT16}{2}$

4. Сварные швы № 3, 4, 5 выполнить электродом Э10Х17Т ГОСТ 10052-75

5. Шероховатость поверхности деталей, выполненных без чертежа, после обрезки Rz160

Изм.	Лист.	№ докум.	Подп.	Дата
Разраб.		Малороссиянцева		15.06.89
Пров.		Тимошенко		15.06.89
Т. контр.				
Гип.		Певзнер		15.06.89
Н. контр.		Платунина		27.06.89
Утв.		Советов		27.06.89

ГС 40.01.000 СБ

Марка нижняя
Сборочный чертеж

Лит	Масса	Масшт.
А	29,5	1:5
Лист	Листов 1	

Союзгипроводхоз имени Е. Е. Алексеевского г. Москва

Формат А3

Перв. примен. | Справ. № | Подп. и дата | Инв. № подл. | Взам. инв. № | Инв. № дубл. | Подп. и дата

ГС 40.01.001

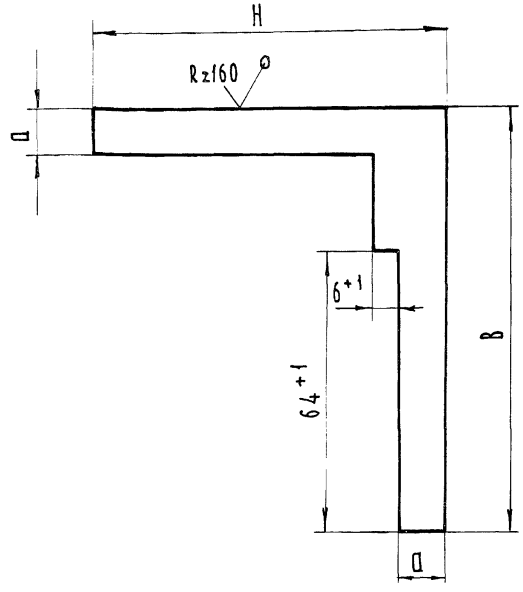

Обозначение	Размеры, мм			Масса, кг
	B	H	d	
ГС 40.01.001	110	90	20	0.25
-01	100	80	10	0.10

Неуказанные предельные отклонения размеров $\pm \frac{IT14}{2}$

Изм.	Лист	№ докум.	Подп.	Дата
Разраб.		Малороссиянцева		15.06.84
Пров.		Тимошенко		15.06.84
Т.контр.				
Н.контр.		Платунина		27.06.84
Утв.		Советов		27.06.84

ГС 40.01.001

Пластина

Лит.	Масса	Масшт.
А	См. табл.	-

Лист | Листов 1

Лист

Б-ПН 8 ГОСТ 19903-74
Вст3пс6 ГОСТ 14637-79

Союзгипроводхоз имени Е.Е. Алексеевского г. Москва

Формат А4

Перв. примен.

Справ. №

Подп. и дата

Инв. № дубл.

Взам. инв. №

Подп. и дата

Инв. № подл.

ГС 40.01.002

Выпуск 1

Серия 3.820.2-43

Справ. №

Перв. примен.

Подп. и дата

Инв. № дубл.

Взам. инв. N

Подп. и дата

Инв. № подл.

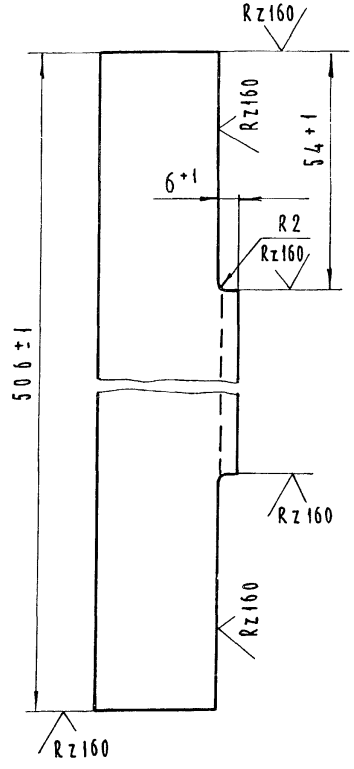

Изм.	Лист	№ докум.	Подп.	Дата
Разраб.		Малороссиянцева		15.06.84
Пров.		Тимошенко		15.06.84
Т.контр.				
Н.контр.		Платунина		27.06.84
Утв.		Певзнер		15.06.84

ГС 40.01.002

Уголок

Лит	Масса	Масштаб
А	0.86	1:1

Лист | Листов 1

Уголок

Б-32×32×4 ГОСТ 8509-72
Вст3пс6 ГОСТ 535-79

Союзгипроводхоз имени Е.Е. Алексеевского г. Москва

Копир. Левина.

Формат А4

ГС 40.01.003

Развертка

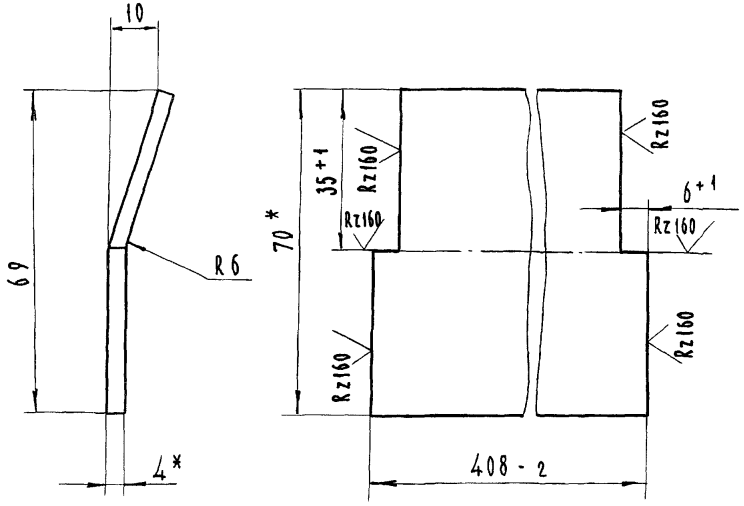

1. *Размеры для справок.
2. Неуказанные предельные отклонения размеров $\pm \frac{IT14}{2}$

Изм.	Лист	№ докум.	Подп.	Дата
Разраб.		Малорессиянцева		15.06.84
Пров.		Тимошенко		15.06.84
Т. контр.				
Н. контр.		Платунина		15.06.84
Утв.		Певзнер		15.06.84

ГС 40.01.003

Лист забральный

Лит.	Масса	Масштаб
А	0,9	1:1

Лист | Листов 1

Полоса Б-24×70 ГОСТ 103-76
08Х17Т-Б ГОСТ 5949-75

Союзгипроводхоз имени Е.Е. Алексеевского г. Москва

Формат А4.

Серия 3.820.2-43 Выпуск 1

Справ. № | Перв. примен.

Подп. и дата | Инв. № дубл. | Взам. инв. № | Подп. и дата | Инв. № подл.

ГС 40.01.004

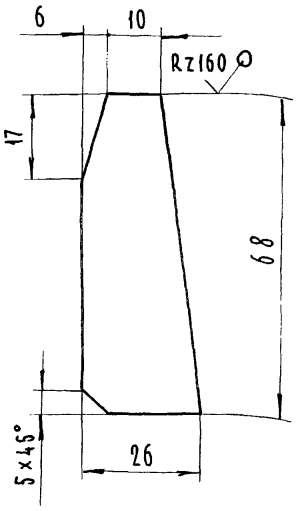

Предельные отклонения размеров $\pm \frac{IT14}{2}$

Изм.	Лист	№ докум.	Подп.	Дата
Разраб.		Малорессиянцева		15.06.84
Пров.		Тимошенко		15.06.84
Т. контр.				
Н. контр.		Платунина		15.06.84
Утв.		Певзнер		15.06.84

ГС 40.01.004

Ребро

Лит	Масса	Масштаб
А	0.05	1:1

Лист | Листов 1

Лист Б-ПН4 ГОСТ 19903-74
ВСт3пс6 ГОСТ 14637-79

Союзгипроводхоз имени Е.Е. Алексеевского г. Москва

Копир: Левина

Формат А4

Формат	Зона	Поз.	Обозначение	Наименование	Кол.	Примечан.
				Документация		
А3			ГС 40.02.000 СБ.	Сборочный чертеж		
				Детали		
А4		1	ГС 40.01.001-01	Пластина	2	
Б4		2	ГС 40.02.001	Стойка		
				Уголок Б-63×40×5 ГОСТ 7810-72 / ВСт3пс6 ГОСТ 535-79		
				L = (895 ± 1) мм	4	14.0 кг.
				Переменные данные для исполнений		
				ГС 40.02.000		
				Детали		
Б4		3	ГС 40.02.002	Ригель		
				Уголок Б-75×75×5 ГОСТ 8509-72 / ВСт3пс6 ГОСТ 535-79		
				L = (550 ± 1) мм	2	6,4 кг
				ГС 40.02.000-01		
				Детали		
А1		3	ГС 40.02.003	Ригель	2	

Подп. и дата | Взам. инв. № | Инв. № дубл. | Подп. и дата | Инв. № подл.

Изм.	Лист	№ докум.	Подп.	Дата
Разраб.		Малороссиянцева		15.06.84
Пров.		Тимошенко		15.06.84
ГИП		Певзнер		15.06.84
Н. контр.		Платунина		27.06.84
Утв.		Советов		27.06.84

ГС 40.02.000

Марка верхняя

Лит.	Лист	Листов
А		1

Союзгипроводхоз имени Е.Е. Алексеевского г. Москва

Формат А4

Справ. № | Перв. примен.

ГС 40.02.003

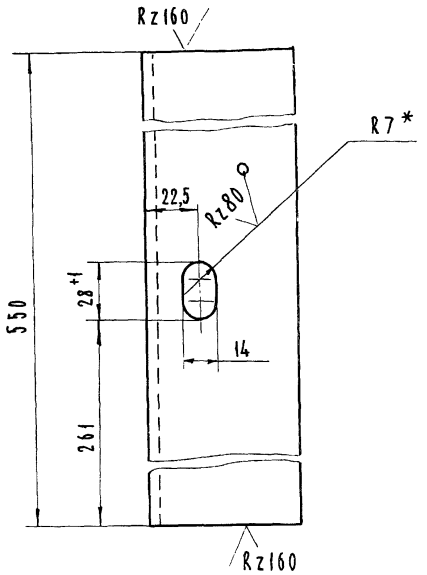

1* Размеры для справок

2. Неуказанные предельные отклонения размеров: отверстий по H14, остальных ± IT14/2

Подп. и дата | Взам. инв. № | Инв. № дубл. | Подп. и дата | Инв. № подл.

Изм.	Лист	№ докум.	Подп.	Дата
Разраб.		Малороссиянцева		15.06.84
Пров.		Тимошенко		15.06.84
Т. контр.				
Н. контр.		Платунина		27.06.84
Утв.		Певзнер		27.06.84

ГС 40.02.003

Ригель

Лит	Масса	Масштаб
А	3,2	1:2

Лист	Листов 1

Уголок Б-75×75×5 ГОСТ 8509-72 / ВСт3пс6 ГОСТ 535-79

Союзгипроводхоз имени Е.Е. Алексеевского г. Москва

Копир. Левина. Формат А4

ГС 40.02.000 СБ

Рис. 1

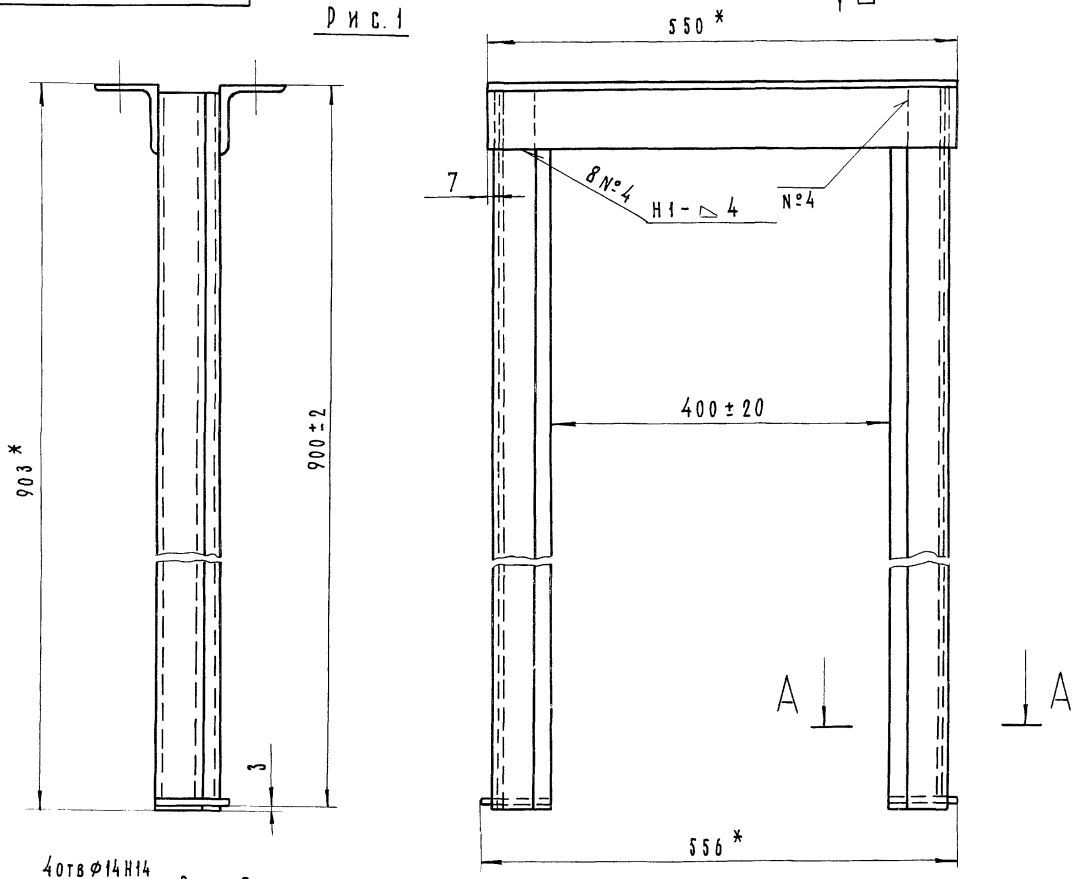

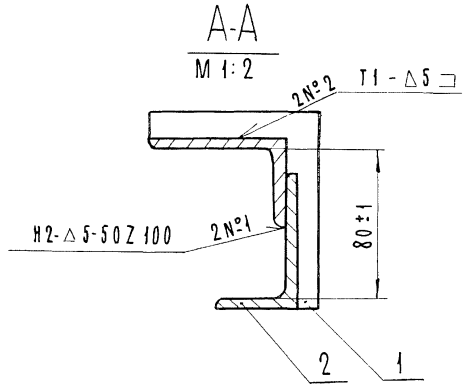

Обозначение	Рис.
ГС 40.02.000	1
-01	2

1. * Размеры для справок
2. Сварка по ГОСТ 5264-80 электродом Э42 ГОСТ 9467-75.
3. Неуказанные предельные отклонения размеров $\pm \frac{IT16}{2}$
4. Шероховатость поверхности деталей, выполненных без чертежа, после обрезки RZ 160

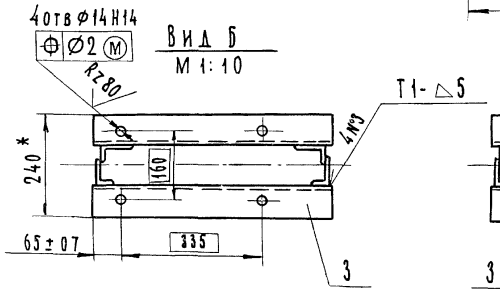

Рис 2

Остальное - см. рис. 1

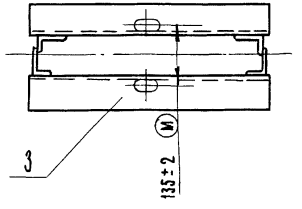

Изм	Лист	№ докум.	Подл.	Дата
Разраб.		Малороссиянцева		15.06.84
Пров.		Тимошенко		15.06.84
Т. контр.				
ГИП		Певзнер		15.06.84
Н. контр.		Платунина		27.06.84
Утв.		Советов		27.06.84

ГС. 40.02.000 СБ

Марка верхняя
Сборочный чертеж

Лит	Масса	Масштаб
А	20,6	1:5

Лист | Листов 1

Союзгипроводхоз имени Е.Е. Алексеевского г. Москва

Копир: Левина

Формат А3

Инв. № подл. | Подп. № дата | Взам. инв. № | Инв. № дубл. | Подп. и дата | Справ. № | Перв. примеч.

Серия 3.820.2-45 Выпуск 4

Формат	Зона	Поз.	Обозначение	Наименование	Кол.	Примечан.
				Документация		
А3			ГС 40.03.000 СБ	Сборочный чертеж		
				Детали		
А4		1	ГС 40 03.001	Накладка	2	
А4		2	ГС 40.03.002	Накладка	1	
		3	-01	Накладка	1	
А4		4	ГС 40.03.003	Уплотнение	1	
		5	-01	Уплотнение	1	
		6	-02	Уплотнение	1	
Б4		7	ГС 40.02.004	Уплотнение		
				Пластина I лист ТМКЩ-С		
				10×30×344 ГОСТ 7338-77	1	0,2 кг
Б4		8	ГС 40.03.005	Уплотнение		
				Пластина I лист ТМКЩ-С		
				10×30×410 ГОСТ 7338-77	2	0,4 кг
Б4		9	ГС 40.03.006	Уплотнение		
				Пластина I лист ТМКЩ-С		
				10×60×344 ГОСТ 7338-77	1	0,3 кг
				Стандартные изделия		
		10		Болт М12×40.46.02		
				ГОСТ 7796-70	18	

Инв. № подл. | Подп. и дата | Взам. инв. № | Инв. № дубл. | Подп. и дата

Изм.	Лист	№ докум.	Подп.	Дата
Разраб.		Малоросиянцева		15.06.84
Пров.		Тимошенко		15.06.84
ГИП		Певзнер		15.06.84
Н. Контр.		Платунина		27.06.84
Утв.		Советов		27.06.84

ГС.40.03.000

Затвор

Лит.	Лист	Листов
А1	1	2

Союзгипроводхоз имени Е.Е. Алексеевского г. Москва

Формат А4

Формат	Зона	Поз.	Обозначение	Наименование	Кол.	Примеч.
		11		Гайка М12.4.02		
				ГОСТ 5915-70	18	
		12		Шайба 12.65 Г 02		
				ГОСТ 6402-70	18	
			Переменные данные для исполнений:			
				ГС 40.03.000		
				Сборочные единицы		
А4		13	ГС 40.03.100	Металлоконструкция	1	
				ГС 40.03.000-01		
				Сборочные единицы		
А4		13	ГС 40.03.100-01	Металлоконструкция	1	

Инв. № подл. | Подп. и дата | Взам. инв. № | Инв. № дубл. | Подп. и дата

Изм.	Лист	№ докум.	Подп.	Дата

ГС 40.03.000

Лист 2

Копир: Левина

Формат А4

ГС 40.03.000.СБ

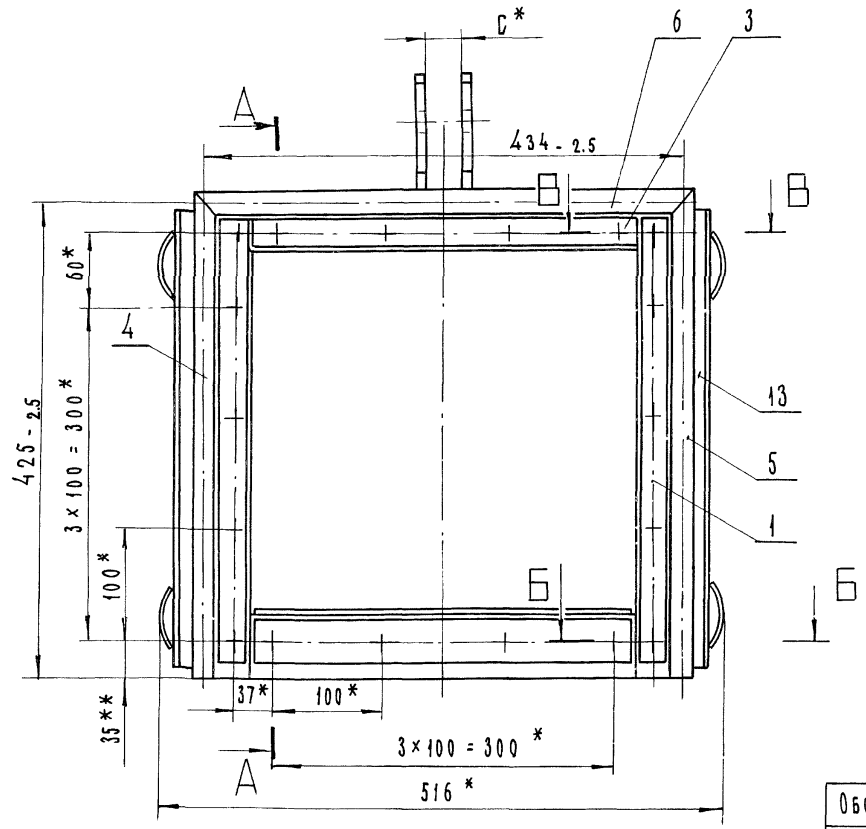

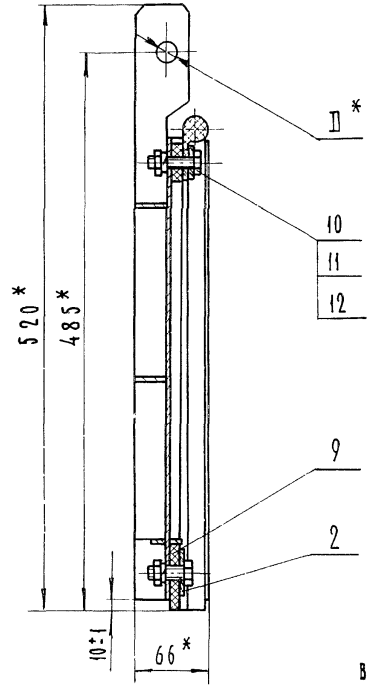

1. *Размеры для справок
2. **Размеры выдержать, выполнив отверстия Ø13 мм. в резиновых уплотнениях поз. 4.5.6.7.8.9 по накладкам поз. 1.2.3
3. Стыки уплотнений поз. 4.5.6 вулканизировать.

Обозначение	D*, мм	С*, мм
ГС 40.03.000	22Н12	32
-01	16Н12	26

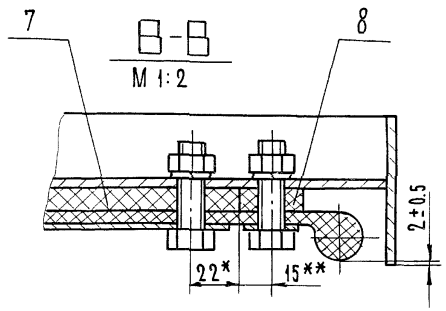

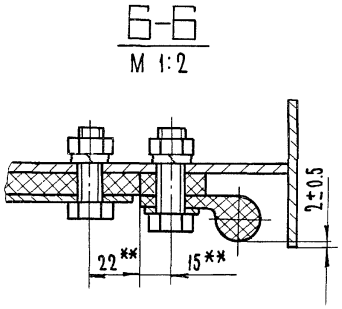

Изм.	Лист	№ докум.	Подп.	Дата
Разраб.		Малороссиянцева		15.06.84
Пров.		Тимошенко		15.06.84
Т. контр.				
ГИП		Певзнер		15.06.84
Н. контр.		Платунина		26.06.84
Утв.		Советов		27.06.84

ГС 40.03.000 СБ

Затвор. Сборочный чертеж

Лит	Масса	Масштаб
А	13.8	1:4

Лист | Листов 1

Союзгипроводхоз имени Е.Е. Алексеевского г. Москва

Копир: Левина

Формат А3

Инв. № подл. | Подп. и дата | Взам. инв. № | Инв. № дубл. | Подп. и дата | Справ. № | Перв. примен.

ГС 40.03.001

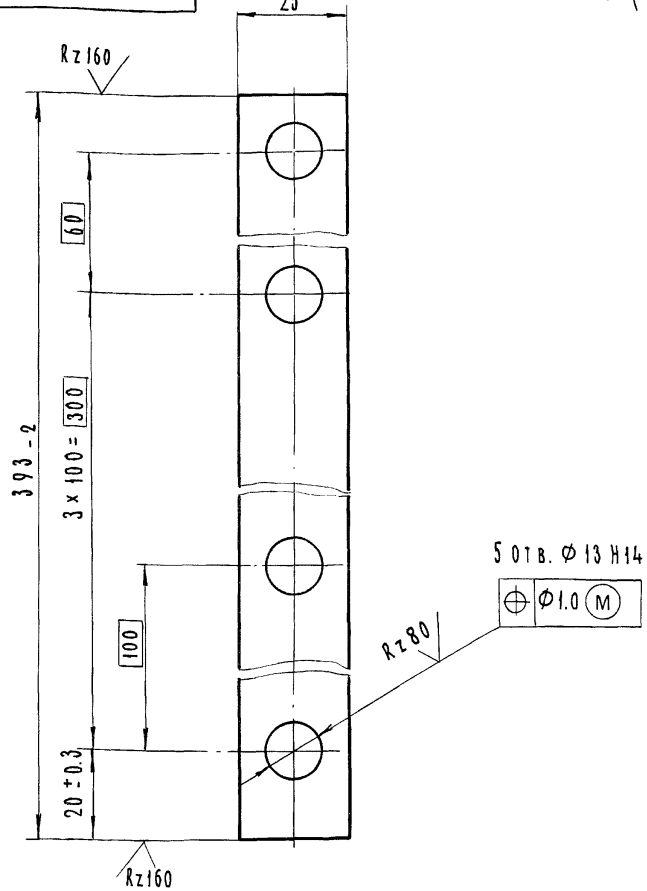

* Размер для справок

Изм.	Лист	№ докум.	Подп.	Дата	ГС 40.03.001			
Разраб.		Малороссиянцева		15.06.84	Накладка	Лит.	Масса	Масштаб
Пров		Тимошенко		15.06.84		А	0.23	1:2
Т. контр.						Лист	Листов 1	
Н. контр.		Платунина		15.06.84	Лента 3×25 Б Ст 3 пс ГОСТ 6009-74	Союзгипроводхоз имени Е.Е. Алексеевского г. Москва		
Утв.		Певзнер		15.06.84				

Формат А4

Серия 3.820.2-43 Выпуск 1

ГС 40.03.002

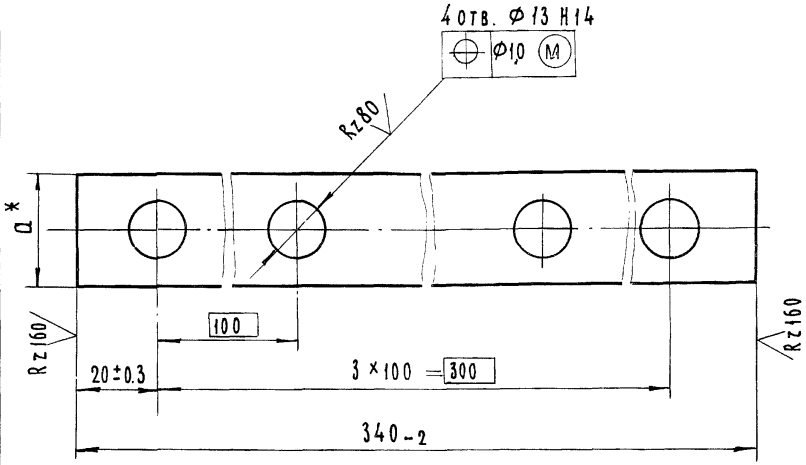

Обозначение	a*, мм	Материал	Масса, кг
ГС 40.03.002.	40	Полоса Б-2 4×40 ГОСТ 103-76 / В Ст 3 пс Б ГОСТ 535-79	0.4
-01	25	Лента 3×25 Б Ст 3 пс ГОСТ 6009-74	0.2

* Размеры для справок

Изм.	Лист	№ докум.	Подп.	Дата	ГС 40.03.002			
Разраб.		Малороссиянцева		15.06.84	Накладка	Лит.	Масса	Масштаб
Пров.		Тимошенко		15.06.84		А	См. табл.	—
Т. контр.						Лист	Листов 1	
Н. контр.		Платунина		15.06.84	См. табл.	Союзгипроводхоз имени Е.Е. Алексеевского г. Москва		
Утв.		Певзнер		15.06.84				

Копир: Левина.

Формат А4

Справ. № | Перв. примен. | Подп. и дата | Инв. № дубл. | Взам. инв. № | Подп. и дата | Инв. № подл.

ГС 40.03.003

Рис 1.

ГС 40.03.003 - изображено
ГС 40.03.003-01 - зеркальное отражение

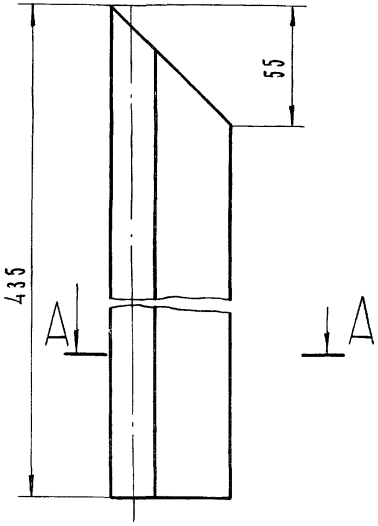

Рис 2

Остальное - см. рис. 1.

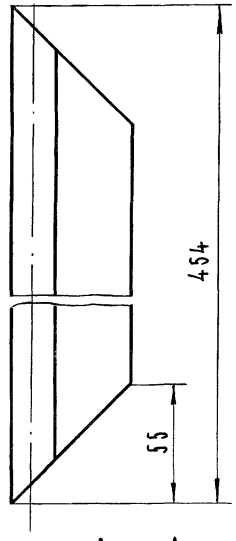

Обозначение	Рис
ГС 40.03 003	1
- 01	1
- 02	2

А – А
М1:1

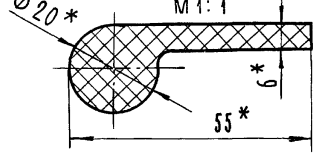

*Размеры для справок

Изм.	Лист	№ докум.	Подп.	Дата
Разраб.		Малороссиянцева		15.06.84
Пров.		Тимошенко		15.06.84
Т. контр.				
Н. контр.		Платунина		15.06.84
Утв.		Певзнер		15.06.84

ГС 40.03.003

Уплотнение

Лит.	Масса	Масштаб
А	0.27	1:2

Лист	Листов 1

Резина тип II б
ТУ 38-105417-83

Союзгипроводхоз имени Е.Е. Алексеевского г. Москва

Формат А4

Инв. № подл. | Подп. и дата | Взам. инв. № | Инв. № дубл. | Подп. и дата | Справ. № | Перв. примен.

Выпуск 1
Серия 3.820.2-43

ГС 40.03.101

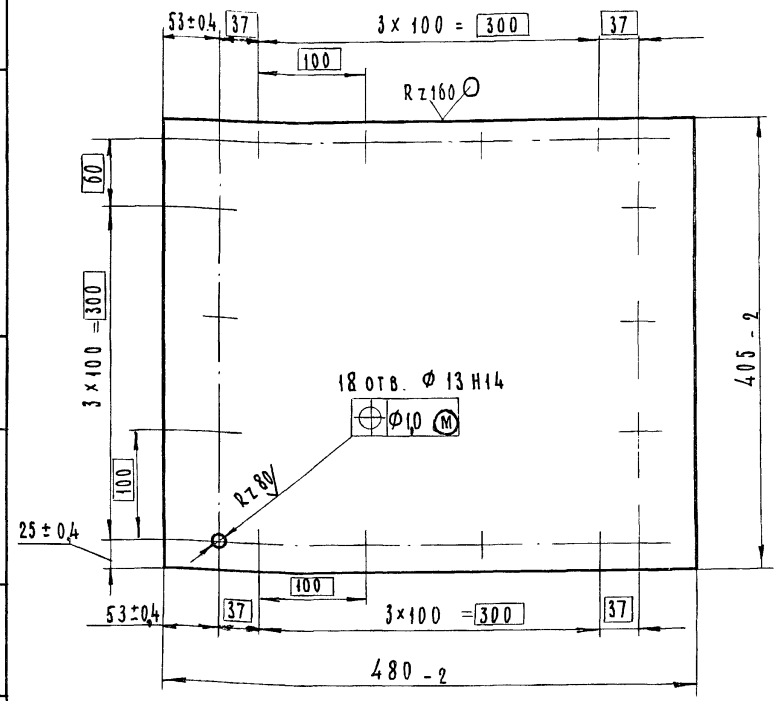

Изм.	Лист	№ докум.	Подп.	Дата
Разраб.		Малороссиянцева		15.06.84
Пров.		Тимошенко		15.06.84
Т. контр.				
Н. контр.		Платунина		15.06.84
Утв.		Певзнер		15.06.84

ГС 40.03.101.

Обшивка

Лит.	Масса	Масштаб
А	6.0	1:4

Лист	Листов 1

Б-ПН4 ГОСТ 19903-74
Ст 3пс 6 ГОСТ 14637-79

Союзгипроводхоз имени Е.Е. Алексеевского г. Москва

Копир: Левина

Формат А4

Серия 3.820.2-43 Выпуск 1

Формат	Зона	Поз.	Обозначение	Наименование	Кол.	Примеч.
				Документация		
А3			ГС 40 03. 100 СБ	Сборочный чертеж		
				Детали		
А4		1	ГС 40. 03. 101	Обшивка	1	
А4		2	ГС 40. 03. 102	Отбой	4	
Б4		3	ГС 40. 03. 103	Ребро торцевое		
				Полоса $\frac{Б-2\,4\times65\ ГОСТ\ 103-76}{ВСт3пс6\ ГОСТ\ 535-79}$		
				L = (405 - 2) мм	2	1,65 кг
Б4		4	ГС 40. 03. 104	Ригель		
				Полоса $\frac{Б-2\,4\times30\ ГОСТ\ 103-76}{ВСт3пс6\ ГОСТ\ 535-79}$		
				L = (480 - 2) мм	1	0,45 кг
Б4		5	ГС 40. 03. 105	Ребро		
				Полоса $\frac{Б-2\,4\times14\ ГОСТ\ 103-76}{ВСт3пс6\ ГОСТ\ 535-79}$		
				L = (480-2) мм	1	0,21 кг
Б4		6	ГС 40. 03. 106	Вертикаль		
				Полоса $\frac{Б-2\,4\times30\ ГОСТ\ 103-76}{ВСт3пс6\ ГОСТ\ 535-79}$		
				L = (145 - 1) мм	2	0,26 кг

Подп. и дата | Инв. № подл. | Взам. инв. № | Инв. № дубл. | Подпись и дата

Изм	Лист	№ докум.	Подп.	Дата
Разраб.		Мальроссиянцева		15.06.84
Пров.		Тимошенко		15.06.84
ГИП		Левзнер		15.06.84
Н. контр.		Платунина		27.06.84
Утв.		Советов		27.06.84

ГС 40.03.100

Металлоконструкция

Лит	Масса	Масштаб
А		

Лист	Листов
1	2

Союзгипроводхоз имени Е.Е. Алексеевского г. Москва

Формат А4

Серия 3.820.2-43 Выпуск 1

Формат	Зона	Поз.	Обозначение	Наименование	Кол.	Примеч.
Б4		7	ГС 40. 03. 107	Упор		
				Полоса $\frac{Б-2\,4\times14\ ГОСТ\ 103-76}{ВСт3пс6\ ГОСТ\ 535-79}$		
				L = (340 ± 0,7) мм	1	0,15 кг
Б4		8	ГС 40. 03. 108	Столик		
				Полоса $\frac{Б-2\,4\times30\ ГОСТ\ 103-76}{ВСт3пс6\ ГОСТ\ 7535-79}$		
				L = (60 ± 0,37) мм	1	0,06 кг.
			Переменные	данные для исполнений:		
				ГС 40.03 100		
				Детали		
А4		9	ГС 40. 03. 109	Подвеска	2	
				ГС 40. 03. 100-01		
				Детали		
АМ		9	ГС 40.03 109-01	Подвеска	2	

Подп. и дата | Инв. № дубл. | Взам. инв. № | Подп. и дата | Инв. № подл.

Изм	Кол.	№ докум.	Подп.	Дата

ГС 40.03. 100

Лист 2

Копия: Левина

Формат А4

ГС 40.03.100 СБ

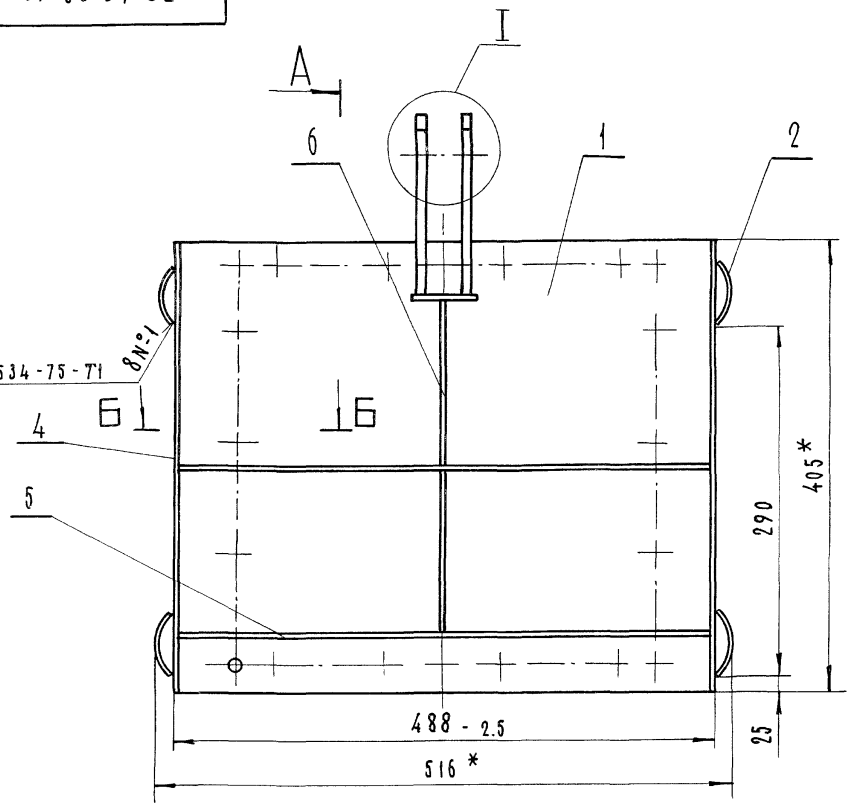

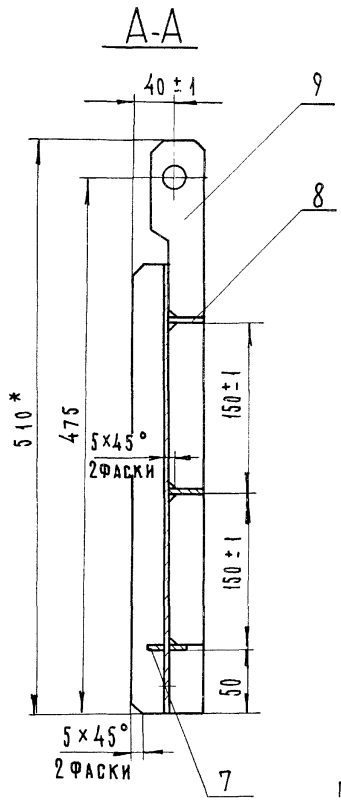

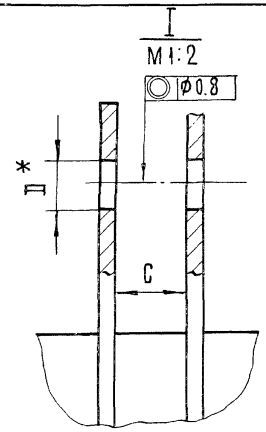

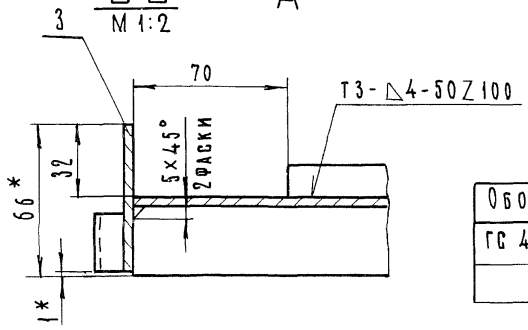

Обозначение	D*, мм	C, мм
ГС 40.03.100	22Н12	32
-01	16Н12	26

1 *Размеры для справок

2. Сварка по ГОСТ 5264-80 электродом Э 42 ГОСТ 9467-75

3. Сварку вести швом Т1-△4 по контуру прилегания деталей, кроме швов, указанных на чертеже.

4. Неуказанные предельные отклонения размеров: $\pm \frac{IT16}{2}$

5. Шероховатость поверхности деталей, выполненных без чертежа, после обрезки Rz160

Изм	Лист	№ докум.	Подп.	Дата	ГС 40.03.100 СБ			
Разраб.		Малороссиянцев		15.06.84	Металлоконструкция Сборочный чертеж	Лит.	Масса	Масштаб
Пров.		Тимошенко		15.06.84		А	9,8	1:4
Т. конт.						Лист	Листов 1	
Гип.		Певзнер		15.06.84		Союзгипроводхоз имени Е. Е. Алексеевского г. Москва		
Н.контр.		Платунника		27.06.84				
Утв.		Советов		27.06.84				

Копир. Левина

Формат А3

Перв. примен. | Справ. № | Подпись и дата | Инв. № дубл. | Взам. инв. № | Подп. и дата | Инв. № дубл.

ГС 40.03.102

Rz 160

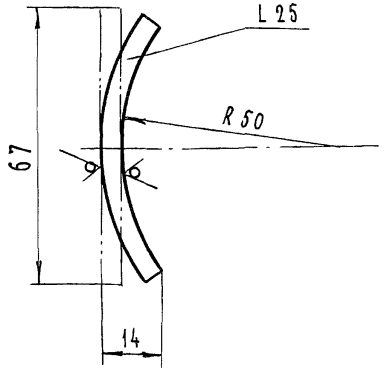

Предельные отклонения размеров $\pm \frac{IT14}{2}$

Изм	Лист	№ докум	Подп.	Дата
Разраб.		Малороссиянская		15.06.84
Пров		Тимошенко		15.06.84
Т. контр.				
Н. контр.		Платунина		21.06.84
Утв.		Певзнер		15.06.84

ГС 40.03.102

Отбой

Лит.	Масса	Масштаб
А	0.05	1:1

Лист | Листов 1

Лист Б-ПН4 ГОСТ 19903-74
В Ст3пс6 ГОСТ 14637-79

Союзгипроводхоз имени Е.Е. Алексеевского г. Москва

Формат А4

Серия 3.820.2-43 Выпуск 1

Справ. № | Перв. примен.

Инв. № подл. | Подп. и дата | Взам. инв. № | Инв. № дубл. | Подпись и дата

ГС 40.03.109

Rz 160

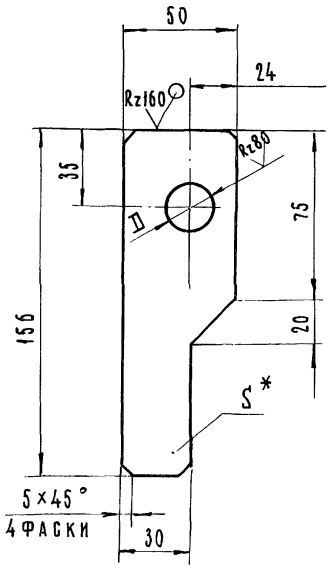

Обозначение	D, мм	S*, мм
ГС 40.03.109	22 H12	8
-01	16 H12	6

1. Неуказанные предельные отклонения размеров $\pm \frac{IT14}{2}$
2*Размеры для справок.

Изм	Лист	№ докум.	Подп.	Дата
Разраб.		Малороссиянцева		15.06.84
Пров		Тимошенко		15.06.84
Т. контр.				
Н. контр.		Платунина		21.06.84
Утв.		Певзнер		15.06.84

ГС 40.03.109

Подвеска

Лит	Масса	Масшт.
А	0.4	1:2

Лист | Листов 1

Лист Б-ПН5 ГОСТ 19903-74
В Ст3пс Б ГОСТ 14637-79

Союзгипроводхоз имени Е.Е. Алексеевского г. Москва

Копир. Левина

Формат А4

Серия 3.820.2-43 Выпуск 1

Справ. № | Перв. примен.

Инв. № подл. | Подп. и дата | Взам. инв. № | Инв. № подл. | Подп. и дата

ГС 40.04.000 ГЧ

Серия 3.820.2-43 Выпуск 1

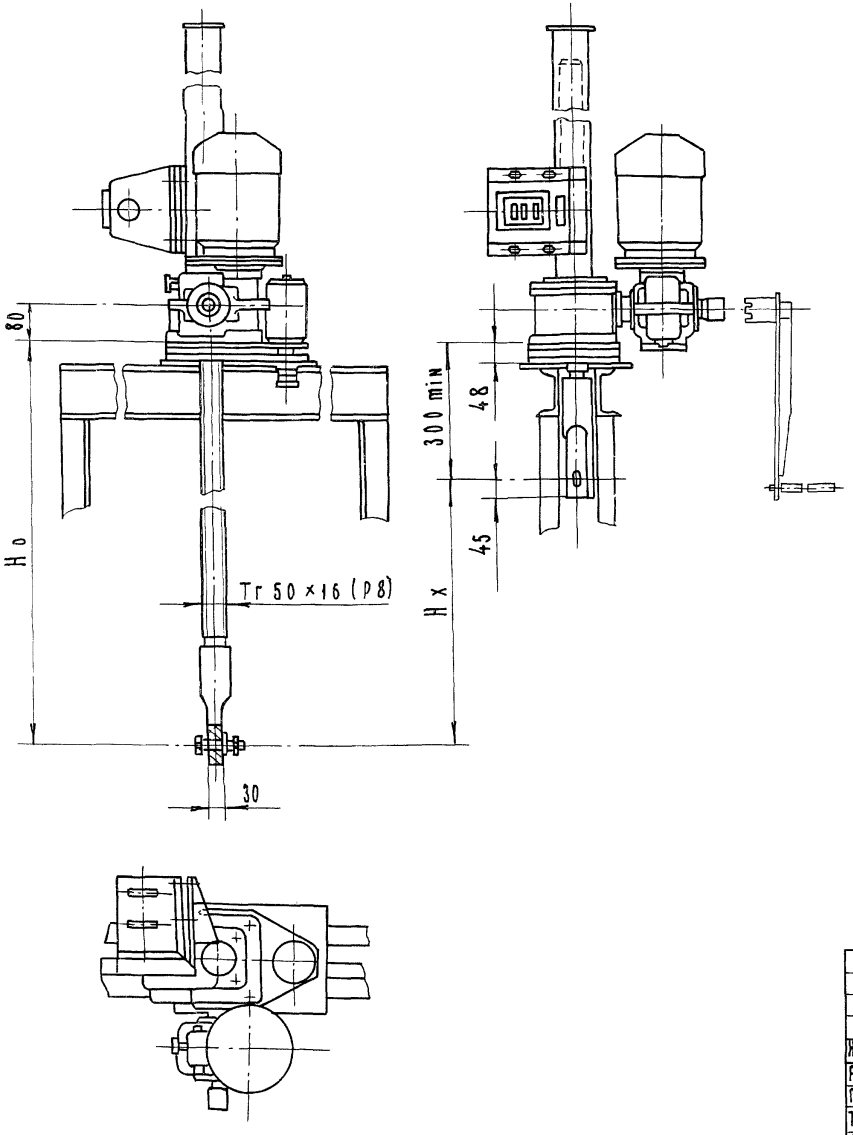

Таблица 1

Техническая характеристика подъемника.

Резьба грузового винта	Усилие, тс		Ho, м наиб.	Электродвигатель час 71АБУ1 ИСП. М 302	Станция управление электроприводом	Усилие на рукоятке при Т, кгс	Время подъема затвора на 1 м, мин	
	Тяговое Т	Посадки П					Электр.	В ручную
Tr 50×16 (P8)	1	1	2,93	П=920 об/мин N=0.4 квт	ЯАА5401-2174У1	6	3	8

Таблица 2

Данные на заказ по затвору.

Усилие посадочное потребное, т.с.	Пз	0.14
Усилие регулировки грузового реле, т.с	Р	0.14
Расстояние от подошвы подъемника до оси проушины опущенного затвора, м.	H_0	1,771
Полный ход затвора, м	H_x	0.45
Датчик ДПМ1. шаг грузового реле	Р	8
Теоретическая масса подъемника, кг	Q	102.0

Изм	Лист.	№ докум.	Подпись	Дата
Разраб.		Малороссиянцева		15.06.84
Провер.		Тимошенко		15.06.84
Т.контр.				
ГИП		Певзнер		15.06.84
Н.контр.		Платунина		27.06.84
Утв.		Советов		27.06.84

ГС 40.04.000 ГЧ

Подъемник одновинтовой с электроприводом груз. 1,0 тс. марки 1ЭВ

Габаритный чертеж

Лит.	Масса	Масштаб
А	См. табл. 2	1:10

Лист | Листов 1

Союзгипроводхоз имени Е.Е. Алексеевского г. Москва

Копир: Левина.

Формат А3

Инв. № подл.	Подп. и дата	Взам. инв. №	Инв. № дубл.	Подп. и дата

ГС 40.05.000 ГЧ

Серия 3.820.2-43 Выпуск 1

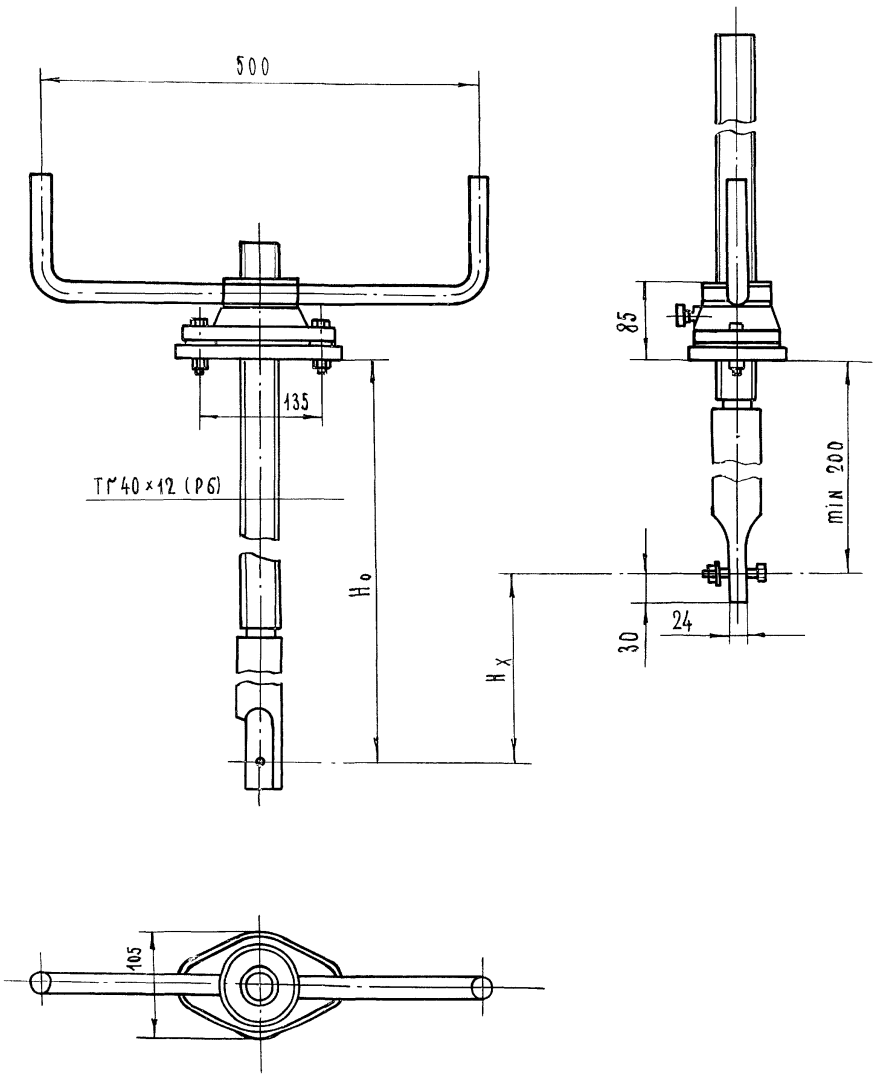

Таблица 1

Техническая характеристика подъемника

Резьба грузового винта	Усилие, т.с		Ho в м наиб.	Усилие на рукоятке при Т, кГс	Время подъема затвора на 1м., мин.
	Тяговое, Т	Посадочное, П			
Тг 40×12 (Р6)	0,5	0,5	2,35	20	2,0.

Таблица 2

Данные на заказ по затвору

Усилие посадочное потребное, т.с	$П_з$	0,14
Расстояние от подошвы подъемника до оси проушины опущенного затвора, м	H_0	1,715
Полный ход затвора, м	H_x	0,45
Теоретическая масса подъемника, кг	Q	26,5

Изм.	Лист	№ докум.	Подп.	Дата
Разраб.		Малороссиянцева		15.06.84
Пров.		Тимошенко		15.06.84
Т.контр.				
ГИП		Певзнер		15.06.84
Н.контр.		Платунина		27.06.84
Утв.		Советов		27.06.84

ГС 40.05.000 ГЧ

Подъемник одновинтовой с ручным приводом Груз. 0,5 в. Марки 0,5 в Габаритный чертеж

Лит	Масса	Масштаб
А	См табл. 2	1:5

Лист | Листов 1

Союзгипроводхоз имени Е.Е. Алексеевского г. Москва

Копир: Левина. Формат А3

Инв. № | Подп. и дата | Взам. инв. № | Инв. № дубл. | Подп. и дата

gost.e-ecolog.ru