ТИПОВАЯ ДОКУМЕНТАЦИЯ НА КОНСТРУКЦИИ, ИЗДЕЛИЯ И УЗЛЫ ЗДАНИЙ И СООРУЖЕНИЙ

СЕРИЯ 7.820—6

ЗАТВОРЫ ГЛУБИННЫЕ СКОЛЬЗЯЩИЕ ДЛЯ ПЕРЕКРЫТИЯ ОТВЕРСТИЙ СООРУЖЕНИЙ НА СИСТЕМАХ ЛИМАННОГО ОРОШЕНИЯ ДИАМЕТРОМ 0,8 И 1,0 м ПРИ НАПОРЕ ОТ 1,0 ДО 3,0 м

Выпуск 6

Затворы для перекрытия отверстий водовыпусков в оградительных дамбах лиманов диаметром 1,0 м при напоре от 2,4 до 2,9 м

gost.e-ecolog.ru

ТИПОВАЯ ДОКУМЕНТАЦИЯ НА КОНСТРУКЦИИ, ИЗДЕЛИЯ И УЗЛЫ ЗДАНИЙ И СООРУЖЕНИЙ

СЕРИЯ 7.820—6

ЗАТВОРЫ ГЛУБИННЫЕ СКОЛЬЗЯЩИЕ ДЛЯ ПЕРЕКРЫТИЯ ОТВЕРСТИЙ СООРУЖЕНИЙ НА СИСТЕМАХ ЛИМАННОГО ОРОШЕНИЯ ДИАМЕТРОМ 0,8 И 1,0 м ПРИ НАПОРЕ ОТ 1,0 ДО 3,0 м

Выпуск 6

Затворы для перекрытия отверстий водовыпусков в оградительных дамбах лиманов диаметром 1,0 м при напоре от 2,4 до 2,9 м

Разработана
институтом «Ленгипроводхоз»
Главнечерноземводстроя
Минводхоза СССР

Утверждена и введена
в действие с 1.01.89 г.
Минводхозом СССР
Протокол № 775 от 6.05.88 г.

Главный инженер института *В. Н. Кузнецов*

Главный инженер проекта *С. А. Гитин*

Содержание

Обозначение	Наименование	Стр.
7.820-6-КМ60.000	Затворы для перекрытия отверстий водовыпусков в оградительных дамбах лиманов диаметром 1.0м при напоре от 2.4 до 2.9 м	3
7.820-6-КМ13.003	Шпилька	3
7.820-6-КМ60.000 СБ	Затворы для перекрытия отверстий водовыпусков в оградительных дамбах лиманов диаметром 1.0м при напоре от 2,4 до 2,9м. Сборочный чертеж.	4,5
7.820-6-КМ60.000 ВС	Затворы для перекрытия отверстий водовыпусков в оградительных дамбах лиманов диаметрам 1.0м при напоре от 2.4 до 2,9м. Ведомость спецификаций.	6
7.820-6-КМ60.000 ВП	Затворы для перекрытия отверстий водовыпусков в оградительных дамбах лиманов диаметром 1.0м при напоре от 2,4 до 2,9м. Ведомость покупных изделий.	7
7.820-6-КМ60.000 ВМ	Затворы для перекрытия отверстий водовыпусков в оградительных дамбах лиманов диаметром 1.0м при напоре от 2.4 до 2,9м Ведомость металлоконструкций по видам профилей.	8
7.820-6-КМ61.000	Затвор	9
7.820-6-КМ61.000 СБ	Затвор. Сборочный чертеж	10, 11
7.820-6-КМ61.100	Металлоконструкция затвора	12
7.820-6-КМ61.101	Полоса	12
7.820-6-КМ61.100 СБ	Металлоконструкция затвора. Сборочный чертеж.	13
7.820-6-КМ61.102	Ребро	14
7.820-6-КМ52.102	Косынка	14
7.820-6-КМ61.103	Полоса	15
7.820-6-КМ52.104	Полоса	15
7.820-6-КМ61.104	Ребро	16

Обозначение	Наименование	Стр.
7.820-6-КМ61.200	Накладка боковая	16
7.820-6-КМ61.200 СБ	Накладка боковая. Сборочный чертеж	17
7.820-6-КМ52.201	Полоса	17
7.820-6-КМ43.202	Ребро	18
7.820-6-КМ31.100	Вилка	18
7.820-6-КМ31.100 СБ	Вилка. Сборочный чертеж.	19
7.820-6-КМ31.101	Основание	19
7.820-6-КМ31.102	Проушина	20
7.820-6-КМ52.001	Накладка верхняя	20
7.820-6-КМ62.009	Стойка	21
7.820-6-КМ52.002	Накладка нижняя	21
7.820-6-КМ32.000	Колонка	22
7.820-6-КМ32.001	Швеллер	22
7.820-6-КМ32.000 СБ	Колонка. Сборочный чертеж	23
7.820-6-КМ53.000	Марка	24
7.820-6-КМ53.000 СБ	Марка. Сборочный чертеж	24
7.820-6-КМ53.001	Лист	25
7.820-6-КМ13.002	Шайба	25
7.820-6-КМ62.000	Рама	26
7.820-6-КМ62.000 СБ	Рама. Сборочный чертеж	27
7.820-6-КМ62.001	Ригель	28
7.820-6-КМ11.103	Ребро	28
7.820-6-КМ11.105	Болт анкерный	29
7.820-6-КМ62.002	Уголок	29
3.820.2-44.26.058 ПВ030.000 ГЧ	Подъемник одновинтовой с ручным приводом груз. 2,5т.с. марки 2,5В Габаритный чертеж	30

Инв. № подл. | Подп. и дата | Взам. инв. № | Инв. № дубл. | Подп. и дата

Серия 7.820-6 Выпуск 6

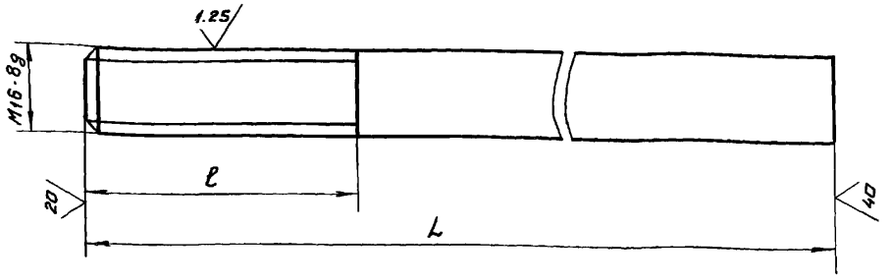

Обозначение	ℓ, мм	L, мм	Масса, кг
7.820-6-КМ13.003	50	150	0,2
-01	100	380	0,6

Неуказанные предельные отклонения размеров: $\frac{IT14}{2}$

Изм	Лист	N докум.	Подп.	Дата
Разраб.	Оканов			16.03.88
Пров.	Попова			17.03.88
ГИП	Гитин			17.03.88
Нач. отд.	Кореневв			18.03.88
Н.контр.	Смельчакова			21.03.88

7.820-6-КМ13.003

Шпилька

Лит.	Масса	Масштаб
А	см. таблицу	1:1
Лист	Листов 1	

Круг В16 ГОСТ 2590-71 / Ст3сп5 ГОСТ 535-79

Ленгипроводхоз

Инв. N подл. | Подп. и дата | Взам. инв. N | Инв. N дубл. | Подп. и дата

Серия 7.820-6 Выпуск 6

Формат	Зона	Поз.	Обозначение	Наименование	Кол.	Примечание
				Документация		
А3			7.820-6-КМ60.000 СБ	Сборочный чертеж		
А4			7.820-6-КМ60.000 ВС	Ведомость спецификаций		
А3			7.820-6-КМ60.000 ВП	Ведомость покупных изделий		
А3			7.820-6-КМ60.000 ВМ	Ведомость металлоконструкций по видам профилей		
А3			3.820.2-44.26.058.ПВ.030.000 Р4	Подъемник одновинтовой с ручным приводом груз. 2,5тс марки 2.5В. Габаритный чертеж		
				Сборочные единицы		
А4		1	7.820-6-КМ61.000	Затвор	1	
А4		2	7.820-6-КМ32.000	Колонка	1	
А4		3	7.820-6-КМ53.000	Марка	2	
		4	-01	Марка	4	
			Переменные данные для исполнений			
				7.820-6-КМ60.000		
				Сборочные единицы		
А4		5	7.820-6-КМ62.000	Рама	1	
А4		6	3.820.2-44.26.058.ПВ.030.000	Подъемник одновинтовой с ручным приводом груз. 2,5тс марки 2.5В	1	Серия 3.820.2-44 Выпуск 3
				7.820-6-КМ60.000-01		
				Сборочные единицы		
А4		5	7.820-6-КМ62.000-01	Рама	1	
А4		6	3.820.2-44.26.058.ПВ.030.000-01	Подъемник одновинтовой с ручным приводом груз. 2,5тс марки 2,5В	1	Серия 3.820.2-44 Выпуск 3

Инв. N подл. | Подп. и дата | Взам. инв. N | Инв. N дубл. | Подп. и дата

Изм.	Лист	N докум.	Подп.	Дата
Разраб.	Оканов			16.03.88
Пров.	Попова			17.03.88
ГИП	Гитин			17.03.88
Нач. отд.	Кореневв			18.03.88
Н.контр.	Смельчакова			21.03.88

7.820-6-КМ60.000

Затворы для перекрытия отверстий водовыпусков в ограждительных дамбах лиманов диаметром 1,0м при напорах от 2,4 до 2,9м

Лит.	Лист	Листов
А		1

Ленгипроводхоз

7.820-6-КМ 60.000 СБ

Серия 7.820-6 Выпуск 6

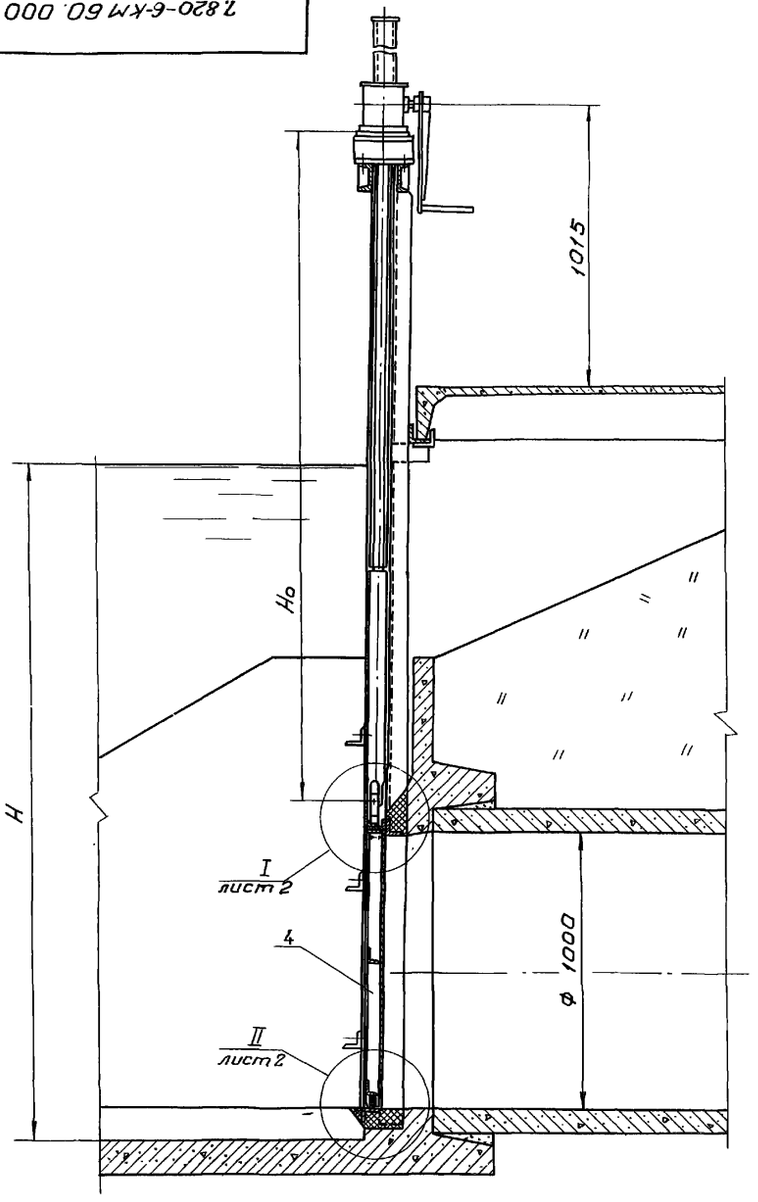

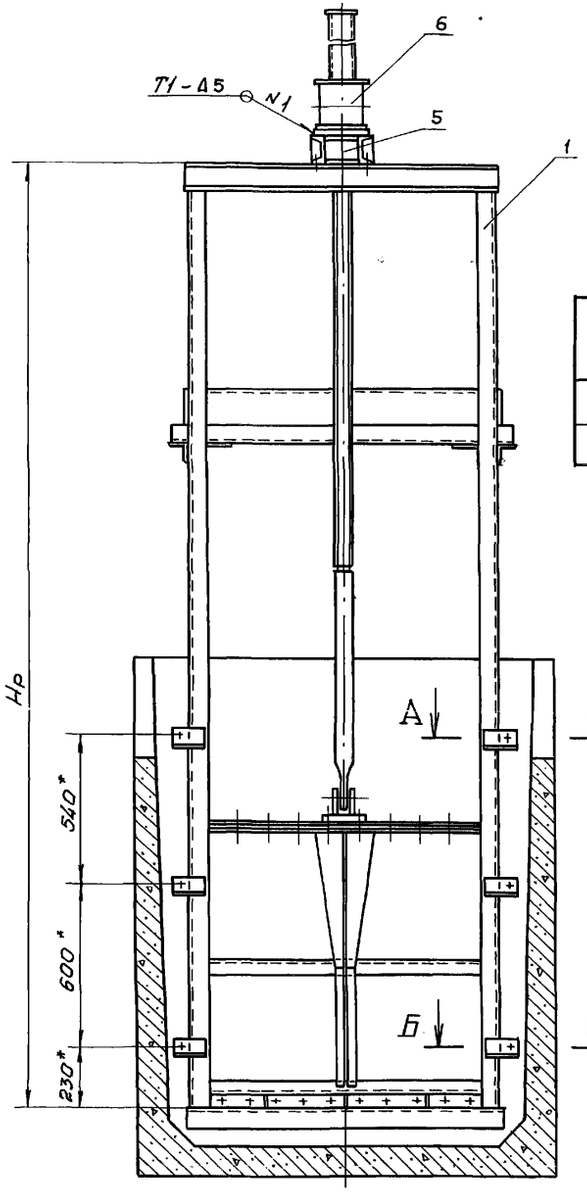

А лист 2

Б лист 2

Обозначение	Н, м	Нр мм	Но мм	Масса, кг
7.820-6-КМ 60.000	2,4÷2,6	3500	2491	306.3
-01	2,9	3900	2891	327.0

1. * Размеры для справок.
2. Сварные швы выполнять по ГОСТ 5264-80
3. Электроды Э42 ГОСТ 9466-75.

Изм.	Лист	N докум.	Подп.	Дата
Разраб.		Оханов		16.03.88
Пров.		Попова		17.03.88
ГИП		Гитин		18.03.88
Нач. отд.		Каренев		21.03.88

7.820-6-КМ 60.000 СБ

Затворы для перекрытия отверстий водовыпусков в вертикальных дамбах лиманов диаметром 1,0 м при напорах от 2,4 до 2,9 м

Сборочный чертеж

Лит.	Масса	Масштаб
А	См. таблицу	1:20

Лист-1 Листов-2

Ленгипроводхоз

Инв. N подл. | Подп. и дата | Взам. инв. N | Инв. N дубл. | Подп. и дата

I
М 1:2
лист 1

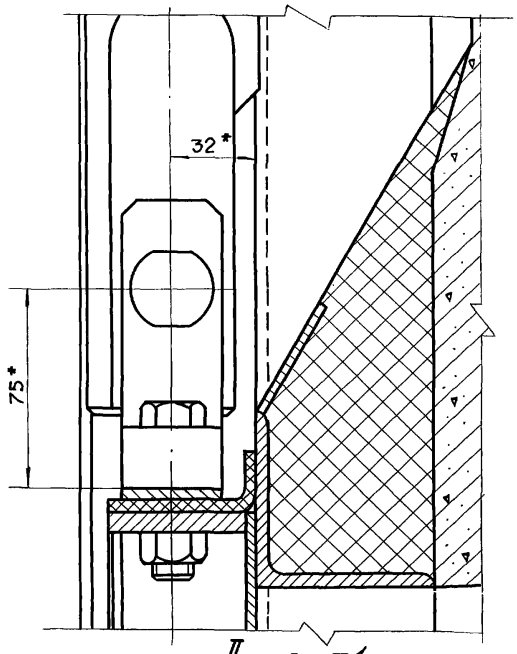

II
М 1:2
лист 1

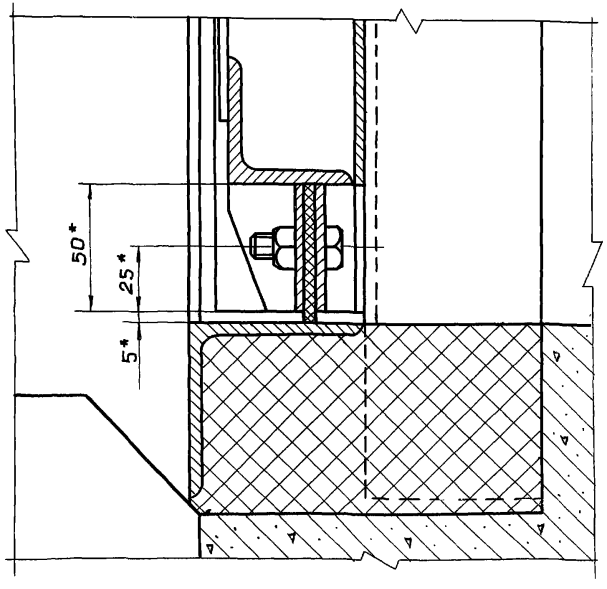

А-А
М 1:5
лист 1

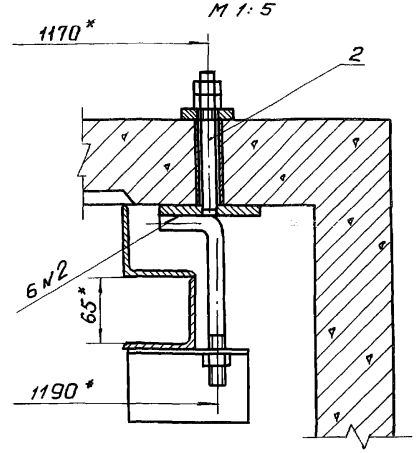

Б-Б
М 1:5
лист 1

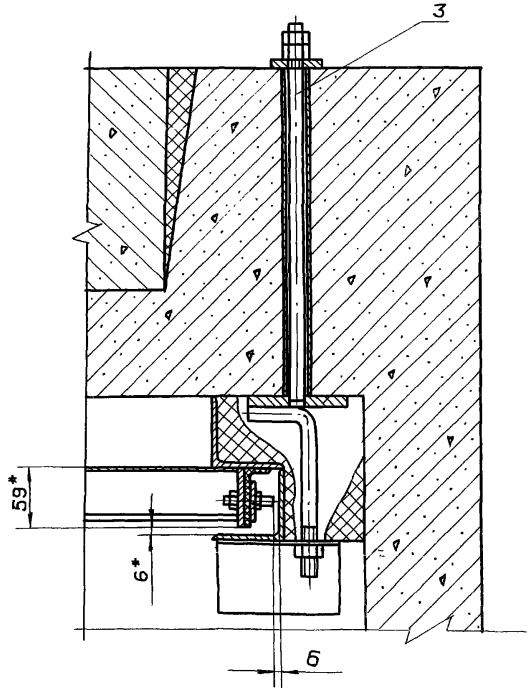

Инв. N подл.	Подпись и дата	Взам. инв. N	Инв. N дубл.	Подп. и дата

Серия 7.820-6 Выпуск 6

Номер строки	Обозначение	Наименование	Для испол. 7.820-6-КМ60.000 —	Для испол. 7.820-6-КМ60.000 01	Примечание
1					
2	7.820-6-КМ60.000СБ	Сборочный чертеж	×		
3	-01	Сборочный чертеж		×	
4	7.820-6-КМ61.000	Затвор	×	×	
5	7.820-6-КМ32.000	Колонка	×	×	
6	7.820-6-КМ53.000	Марка	×	×	
7	-01	Марка	×	×	
8	7.820-6-КМ62.000	Рама	×		
9	-01	Рама		×	
10	7.820-6-КМ61.100	Металлоконструкция затвора	×	×	
11	7.820-6-КМ61.200	Накладка боковая	×	×	
12	7.820-6-КМ31.100	Вилка	×	×	
13					
14	3.820.2-44.26.058 ПВ.030.000ВС	Ведомость спецификаций подъ-			
15		емника одновинтового с ручным			

Изм.	Лист	N докум.	Подп.	Дата
Разраб.	Оханов			16.03.88
Пров.	Попова			17.03.88
ГИП	Гитин			17.03.88
Нач. отд.	Коренев			18.03.88
Н. контр.	Смельчакова			21.03.88

7.820-6-КМ60.000 ВС

Затворы для перекрытия отверстий водовыпусков в оградительных дамбах лиманов диаметром 1,0 м при напорах от 2,4 до 2,9 м
Ведомость спецификаций

Лит.	Лист	Листов
А	1	2

Ленгипроводхоз

Копировал: [illegible] Формат А4

Инв. N подл.	Подп. и дата	Взам. инв. N	Инв. N дубл.	Подп. и дата

Серия 7.820-6 Выпуск 6

Номер строки	Обозначение	Наименование	Для испол. 7.820-6-КМ60.000 —	Для испол. 7.820-6-КМ60.000 01	Примечание
1		приводом груз. 2,5 тс марки 2,5В	×	×	
2					
3					
4					
5					
6					
7					
8					
9					
10					
11					
12					
13					
14					
15					
16					
17					
18					

Изм.	Лист	N докум.	Подп.	Дата

7.820-6-КМ60.000 ВС

Лист 2

Копировал: [illegible] Формат А4

Выпуск 6
Серия 7.820-6

Номер строки	Наименование	Код ОКП	Обозначение документа на поставку	Поставщик	Количество на исполнение		Примечание
					-	01	
1							
2	Крепежные изделия						
3	Болт М10-8g×30.46.029		ГОСТ 7798-70		40	40	
4	М12-8g×45.46.029				4	4	
5	М16-8g×55.46.029				2	2	
6							
7	Гайка М10-7Н.5.029		ГОСТ 5915-70		40	40	
8	М12-7Н.5.029				4	4	
9	М16-7Н.5.029				20	20	
10							
11	Шайба 12.01.029		ГОСТ 10906-78		8	8	
12							
13							
14							
15							
16							
17							
18							
19							
20							
21							
22							
23							
24							
25							
26							
27							

Инв. N подл. | Подпись и дата | Взам. инв. N | Инв. N дубл. | Подпись и дата

Изм.	Лист	N докум.	Подп.	Дата	7.820-6-КМ 60.000 ВП			
Разраб.		Оханов		16.03.88	Затворы для перекрытия отверстий водовыпусков в огради-	Лит.	Лист	Листов
Пров.		Попова		17.03.88	тельных дамбах лиманов диаметром 1,0м при напорах от 2,4 до 2,9 м	А		1
ГИП		Гитин		17.03.88		Ленгипроводхоз		
Нач. отд.		Коренев		18.03.88				

Инв. N подл.	Подп. и дата	Взам. инв. N	Инв. N дубл.	Подп. и дата

Серия 7.820-6 Выпуск 6

Наименование конструкций по номенклатуре прейскуранта N 01-09	Позиции по прейскуранту N 01-09	№ п/п	Код конструкций	Масса конструкций, т: Всего стали по вышеной и высокой прочности	по видам профилей стали: Балки и швеллеры	Крупносортная сталь	Среднесортная сталь	Мелкосортная сталь	Толстолистовая сталь	Универсальная сталь	Тонколистовая сталь	Гнутые и гнутосварные	Трубы	Прочие	Всего	Количество шт.	Серия типовых конструкций
1	2	3	4	5	6	7	8	9	10	11	12	13	14	15	16	17	18
							Напор 2,4÷2,6 м										
Рама		1	7.820-6-КМ62.000	—	0.021	0.105	0.002	0.002	0.0004	—	—	—	—	—	0.1304	1	
Затвор		2	7.820-6-КМ61.000	—	—	0.008	0.014	0.006	0.037	—	—	—	—	—	0.065	1	
Колонка		3	7.820-6-КМ32.000	—	0.006	—	—	—	0.0004	—	—	—	—	—	0.0064	1	
Марка		4	7.820-6-КМ53.000	—	—	—	—	0.0004	0.002	—	—	—	—	—	0.0024	2	
Марка		5	7.820-6-КМ53.000-01	—	—	—	—	0.0024	0.004	—	—	—	—	—	0.0064	4	
Итого:				—	0.027	0.113	0.016	0.0108	0.0438	—	—	—	—	—	0.2106		
							Напор 2,9 м										
Рама		1	7.820-6-КМ62.000-01	—	0.021	0.114	0.002	0.002	0.0004	—	—	—	—	—	0.1394	1	
Затвор		2	7.820-6-КМ61.000	—	—	0.008	0.014	0.006	0.037	—	—	—	—	—	0.065	1	
Колонка		3	7.820-6-КМ32.000	—	0.006	—	—	—	0.0004	—	—	—	—	—	0.0064	1	
Марка		4	7.820-6-КМ53.000	—	—	—	—	0.0004	0.002	—	—	—	—	—	0.0024	2	
Марка		5	7.820-6-КМ53.000-01	—	—	—	—	0.0024	0.004	—	—	—	—	—	0.0064	4	
Итого:				—	0.027	0.122	0.016	0.0108	0.0438	—	—	—	—	—	0.2196		

Изм.	Лист	N докум.	Подп.	Дата
Разраб.		Оханов	[signature]	16.03.88
Пров.		Попова	[signature]	17.03.88
ГИП		Гитин	[signature]	17.03.88
Нач. отд.		Коренев	[signature]	18.03.88
Н. контр.		Смельчакова	[signature]	21.03.88

7.820-6-КМ 60.000 ВМ

Затворы для перекрытия отверстий водовыпусков в оградительных дамбах лиманов диаметром 1,0 м при напорах от 2,4 до 2,9 м. Ведомость металлоконструкций по видам профилей

Лит	Лист	Листов
А		1

Ленгипроводхоз

Копировал: [signature]

Формат А3

8

Выпуск 6
Серия 7.820-6

Формат	Зона	Поз.	Обозначение	Наименование	Кол.	Примечание
				Документация		
А4			7.820-6-КМ 61.000 СБ	Сборочный чертеж		
				Сборочные единицы		
А4		1	7.820-6-КМ 61.100	Металлоконструкция	1	
А4		2	7.820-6-КМ 61.200	Накладка боковая	1	
		3	-01	Накладка боковая	1	
А4		4	7.820-6-КМ 31.100	Вилка	1	
				Детали		
А4		5	7.820-6-КМ 52.001	Накладка верхняя	1	
А4		6	7.820-6-КМ 52.002	Накладка нижняя	1	
Б.4		7	7.820-6-КМ 61.001	Уплотнение верхнее		
				Пластина I, лист		
				ТМКЩ-М-5×80×1120-1.7		
				ГОСТ 7338-77	1	0,5 кг
Б.4		8	7.820-6-КМ 61.002	Уплотнение боковое		
				Пластина I, лист		
				ТМКЩ-М-5×80×1035-1.7		
				ГОСТ 7338-77	2	1,0 кг
Б.4		9	7.820-6-КМ 61.003	Уплотнение нижнее		
				Пластина I, лист		
				ТМКЩ-М-5×55×1060-1.7		
				ГОСТ 7338-77	1	0,35 кг
				Стандартные изделия		
				Болт М10-8g×30.46.029		
				ГОСТ 7798-70		

Инв. N подл. | Подп. и дата | Взам. инв. N | Инв. N дубл. | Подп. и дата

Изм.	Лист	N докум.	Подп.	Дата
Разраб.	Оханов			16.03.88
Пров.	Попова			17.03.88
ГИП	Гитин			17.03.88
Нач. отд.	Кореневв			18.03.88

7.820-6-КМ 61.000

Затвор

Лит.	Лист	Листов
А	1	2

Ленгипроводхоз

Выпуск 6
Серия 7.820-6

Формат	Зона	Поз.	Обозначение	Наименование	Кол.	Примечание
		11		Болт М16-8g×55.46.029		
				ГОСТ 7798-70	2	
		12		Гайка М10-7Н.5.029		
				ГОСТ 5915-70	40	
		13		Гайка М16-7Н.5.029		
				ГОСТ 5915-70	2	

Инв. N подл. | Подп. и дата | Взам. инв. N | Инв. N дубл. | Подп. и дата

7.820-6-КМ 61.000

Лист 2

7.820-6-КМ 61.000 СБ

Серия 7.820-6 Выпуск 6

Подп. и дата | Инв. № дубл. | Взам. инв. № | Подп. и дата | Инв. № подл.

Вид с напорной стороны

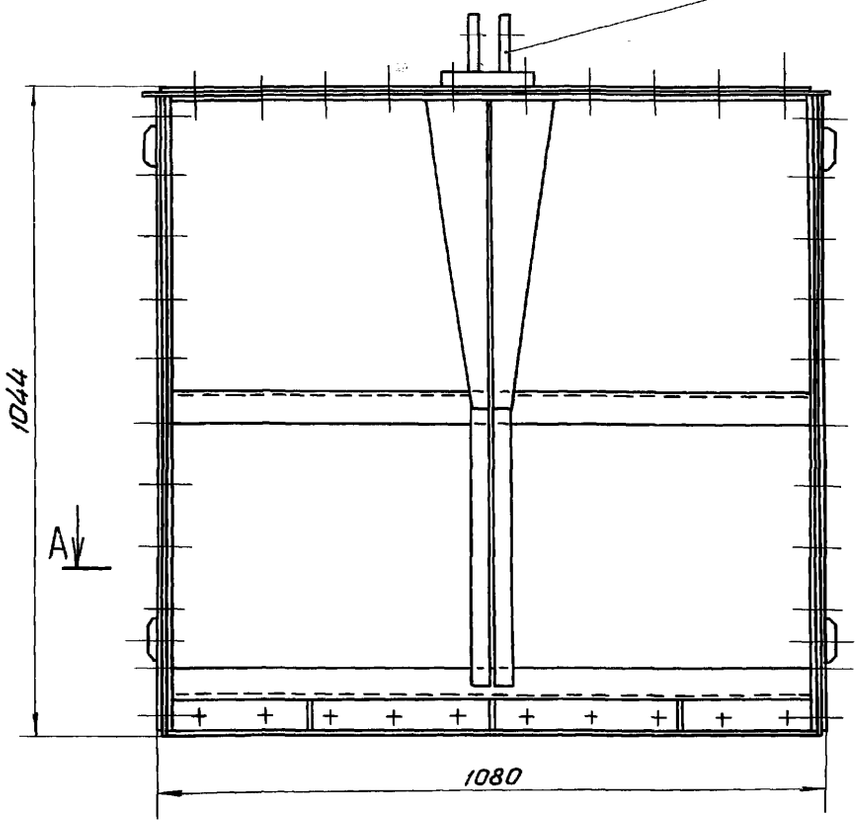

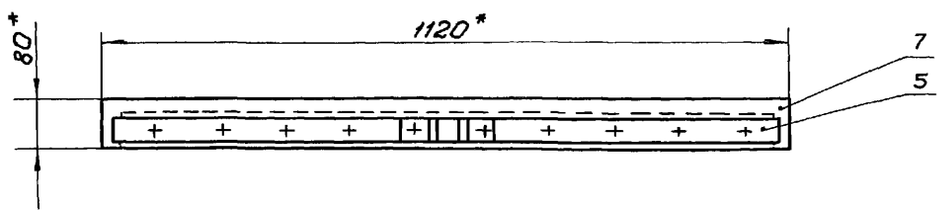

А – А

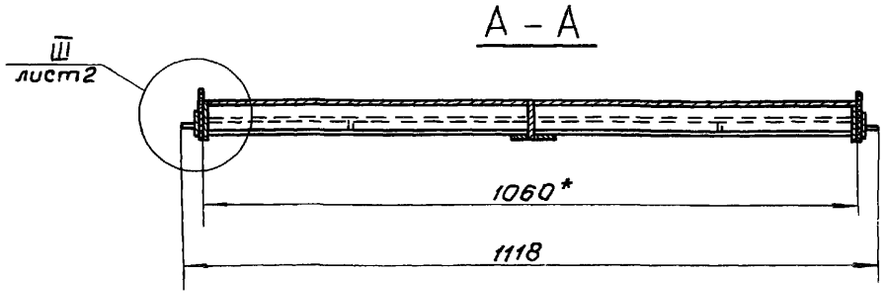

Вид с безнапорной стороны

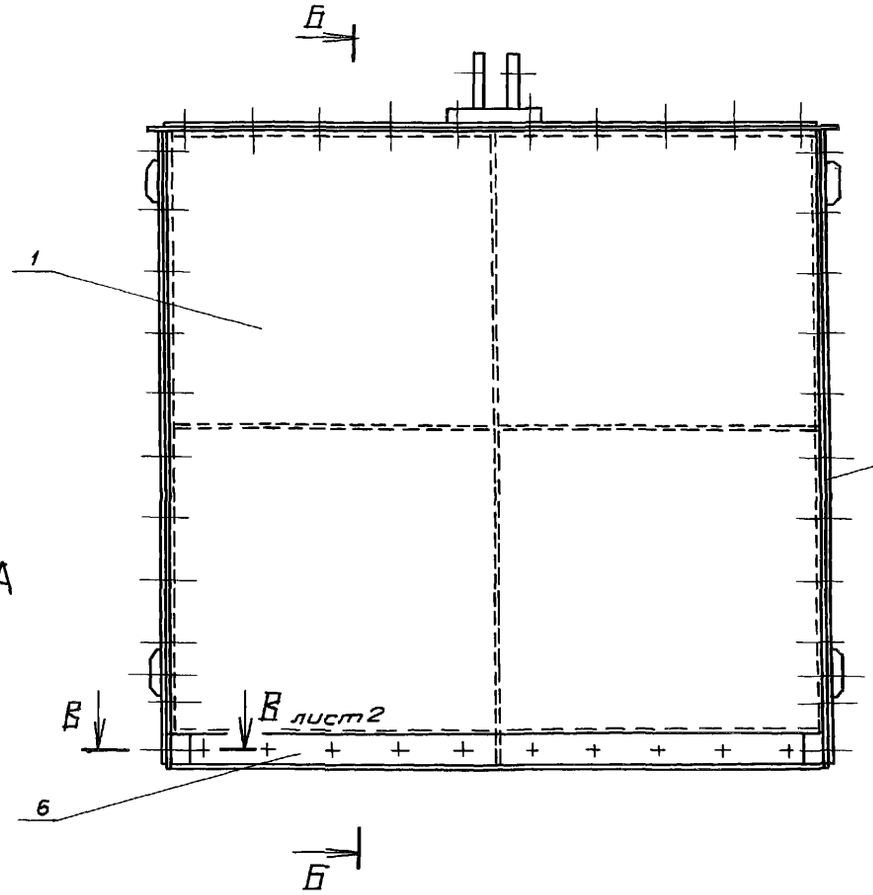

Б – Б

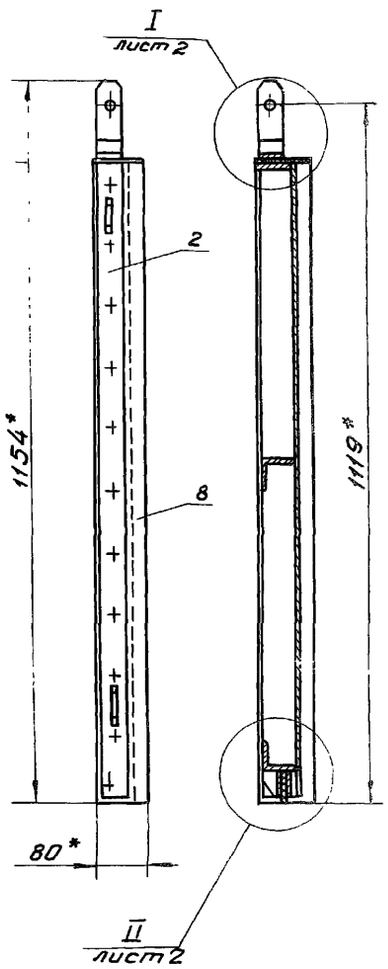

1. * Размеры для справок.
2. Предельные отклонения размеров $\pm \frac{JT14}{2}$

Изм.	Лист	N докум.	Подп.	Дата
Разраб.		Оханов		16.03.88
Пров.		Попова		17.03.88
ГИП		Гитин		18.03.88
Нач. отд.		Кореневв		18.03.88

7.820-6-КМ 61.000 СБ

Затвор
Сборочный чертеж

Лит.	Масса	Масштаб
А	67.0	1:10

Лист 1 | Листов 2

Ленгипроводхоз

I
М 1:2
лист1

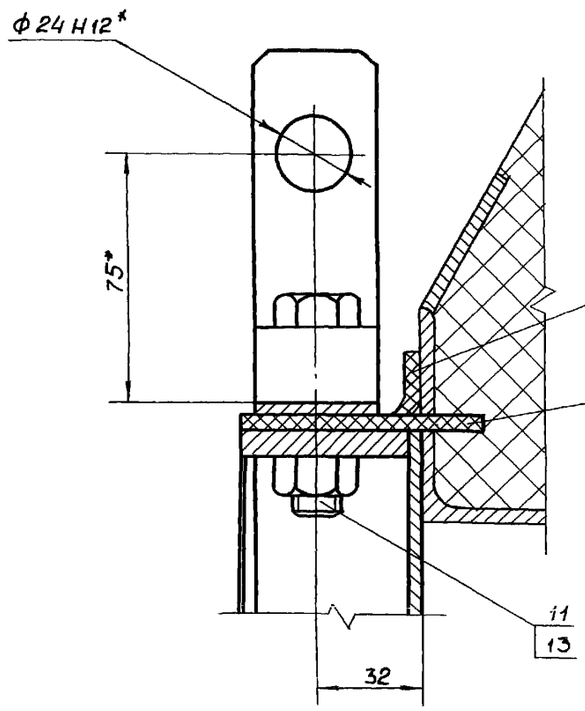

III
М 1:2
лист1

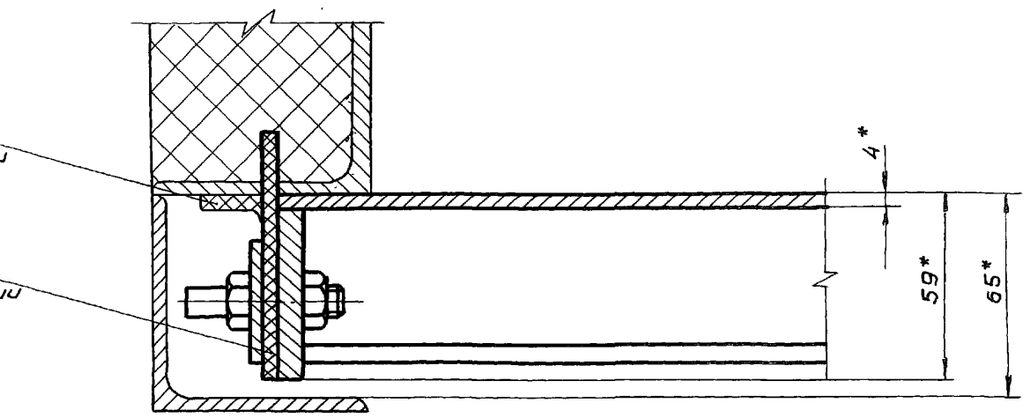

В - В
М 1:2
лист1

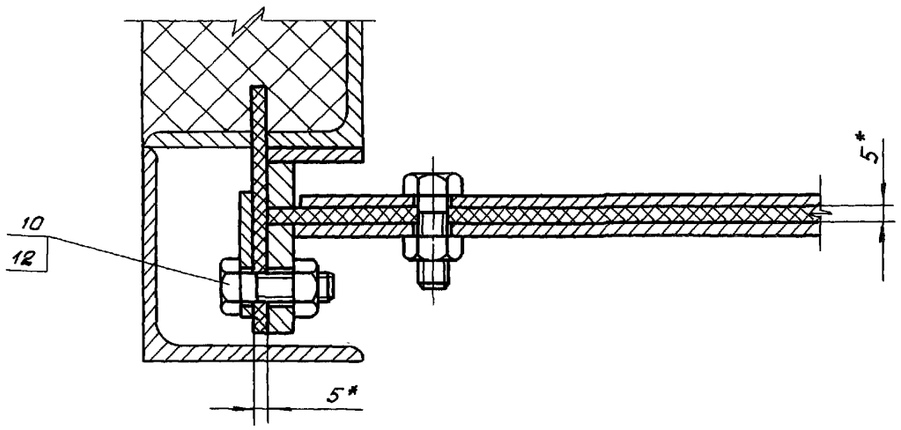

II
М 1:2
лист1

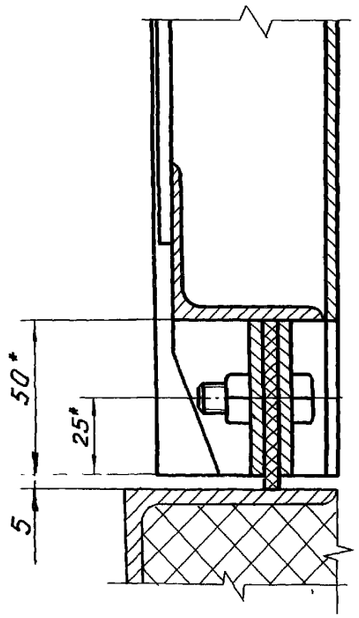

7.820-6-КМ 61.101

Выпуск 6 Серия 7.820-6

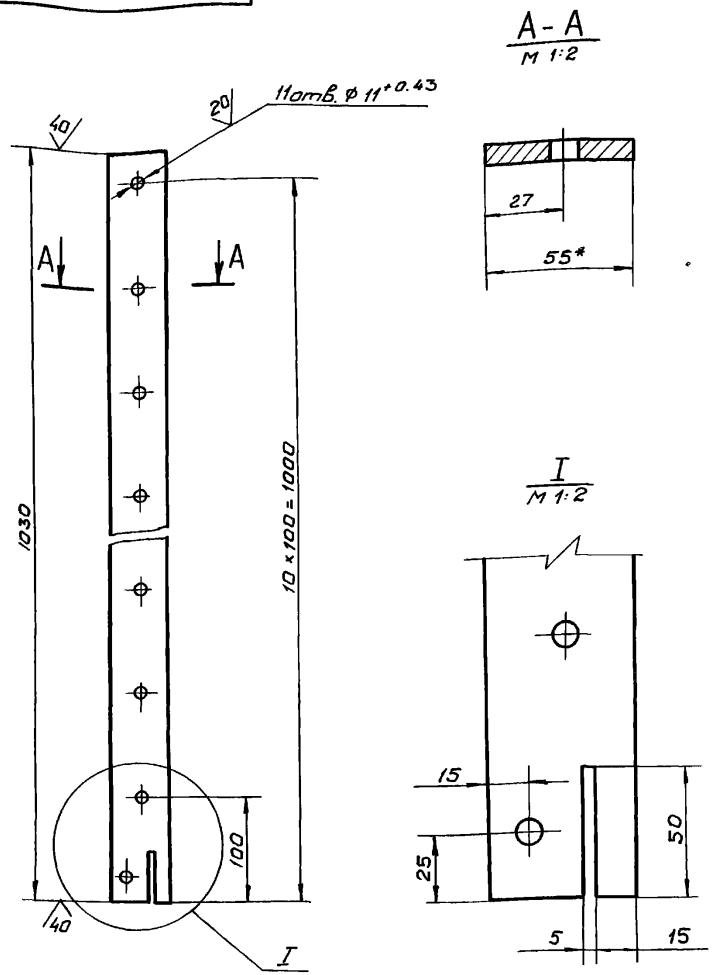

1. * Размер для справок.
2. Предельные отклонения размеров ± $\frac{JT14}{2}$.
3. Предельные отклонения размеров, координирующих оси отверстий ± 0,28 мм

Изм.	Лист	N докум.	Подп.	Дата
Разраб.		Оханов		16.03.88
Пров.		Попова		17.03.88
ГИП		Гитин		
Нач.отд.		Коренев		18.03.88

7.820-6-КМ 61.101

Полоса

Лит.	Масса	Масштаб
А	2,7	1:5

Лист | Листов - 1

Полоса Б-2 6×55 ГОСТ 103-76

Ленгипроводхоз

Подп. и дата | Инв. N дубл. | Взам. инв. N | Подп. и дата | Инв. N подл.

Выпуск 6 Серия 7.820-6

Формат	Зона	Поз.	Обозначение	Наименование	Кол.	Примечание
				Документация		
А3			7.820-6-КМ61.100 СБ	Сборочный чертеж		
				Детали		
А4		1	7.820-6-КМ61.101	Полоса	2	
А4		2	7.820-6-КМ61.102	Ребро	1	
А4		3	7.820-6-КМ52.102	Косынка	2	
А4		4	7.820-6-КМ61.103	Полоса	1	
А4		5	7.820-6-КМ52.104	Полоса	1	
А4		6	7.820-6-КМ61.104	Ребро	3	
Б.Ч.		7	7.820-6-КМ61.105	Ребро		
				Полоса $\frac{Б\text{-}2\ 4\times55\ ГОСТ\ 103\text{-}76}{В\ ст3\ сп5\ ГОСТ\ 535\text{-}79}$		
				$L = 470 \pm \frac{JT14}{2}$	1	0,8 кг
Б.Ч.		8	7.820-6-КМ61.106	Полоса		
				Лист $\frac{Б\text{-}ПН\text{-}4\ ГОСТ\ 19903\text{-}74}{В\ ст3\ сп5\ ГОСТ\ 14637\text{-}79}$		
				$(30\times460) \pm \frac{JT14}{2}$	2	0,9 кг
Б.Ч.		9	7.820-6-КМ61.107	Обшивка		
				Лист $\frac{Б\text{-}ПН\text{-}4\ ГОСТ\ 19903\text{-}74}{В\ ст3\ сп5\ ГОСТ\ 14637\text{-}79}$		
				$(980\times1060) \pm \frac{JT14}{2}$	1	32,6 кг
Б.Ч.		10	7.820-6-КМ61.108	Ригель		
				Уголок $\frac{Б\text{-}50\times50\times5\ ГОСТ\ 8509\text{-}86}{В\ ст3\ сп5\ ГОСТ\ 535\text{-}79}$		
				$L = 1046 \pm \frac{JT14}{2}$	2	7,9 кг
Б.Ч.		11	7.820-6-КМ61.109	Лист		
				Лист $\frac{Б\text{-}ПН\text{-}4\ ГОСТ\ 19903\text{-}74}{В\ ст3\ сп5\ ГОСТ\ 14637\text{-}79}$		
				$(30\times50) \pm \frac{JT14}{2}$	2	0,1 кг

7.820-6-КМ 61.100

Изм.	Лист	N докум.	Подп.	Дата
Разраб.		Оханов		16.03.88
Пров.		Попова		17.03.88
ГИП		Гитин		18.03.88
Нач.отд.		Коренев		18.03.88

Металлоконструкция затвора

Лит.	Лист	Листов
А		1

Ленгипроводхоз

Подп. и дата | Инв. N дубл. | Взам. инв. N | Подп. и дата | Инв. N подл.

7.820-6-КМ 61.100СБ

Серия 7.820-6 Выпуск 6

Инв.№подл. | Подп. и дата | Взам.инв.№ | Инв.№дубл. | Подп. и дата

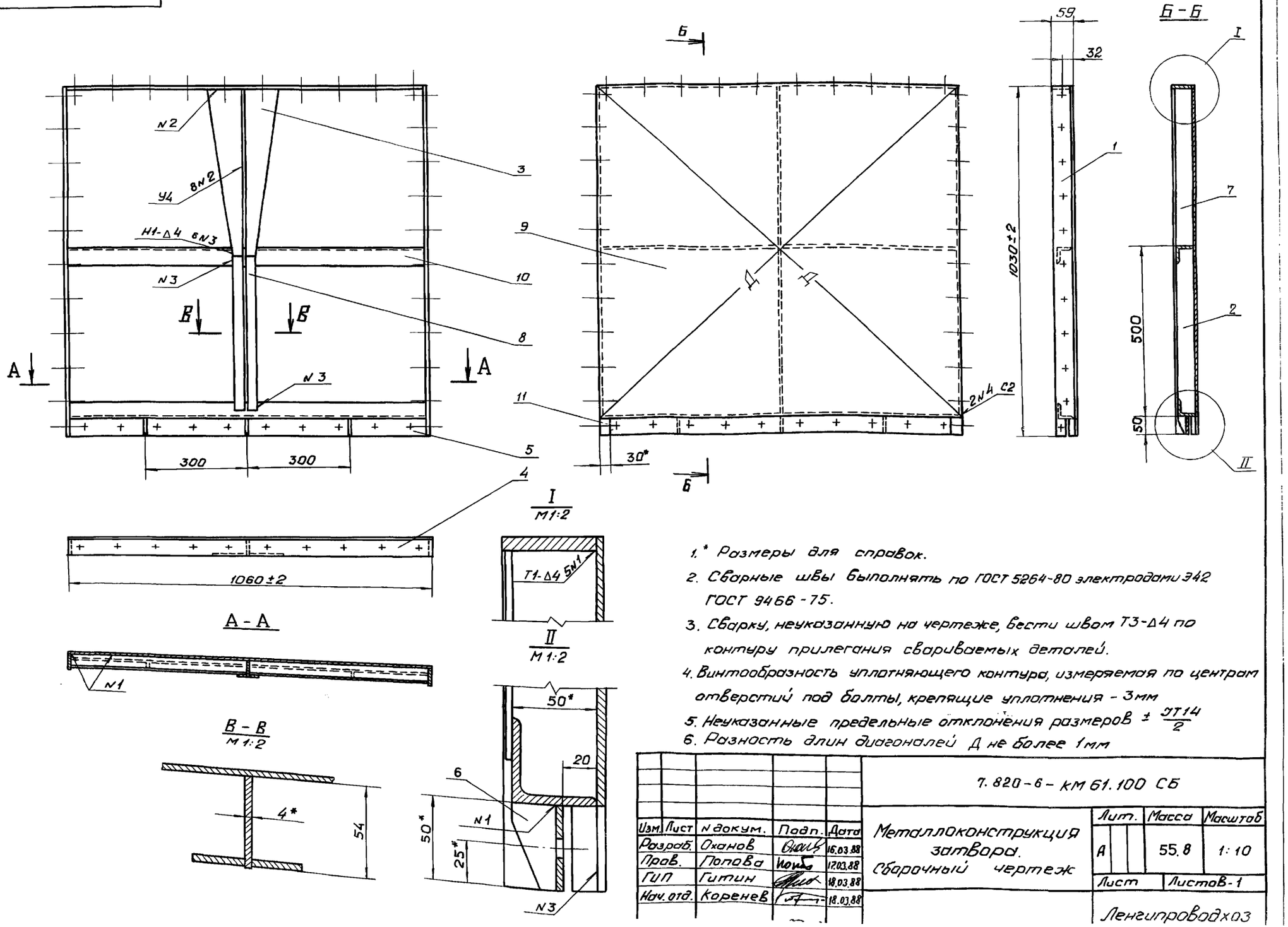

1. * Размеры для справок.
2. Сварные швы выполнять по ГОСТ 5264-80 электродами Э42 ГОСТ 9466-75.
3. Сварку, неуказанную на чертеже, вести швом Т3-Δ4 по контуру прилегания свариваемых деталей.
4. Винтообразность уплотняющего контура, измеряемая по центрам отверстий под болты, крепящие уплотнения - 3мм
5. Неуказанные предельные отклонения размеров $\pm \frac{IT14}{2}$
6. Разность длин диагоналей Д не более 1мм

Изм.	Лист	N докум.	Подп.	Дата
Разраб.		Оханов		16.03.88
Пров.		Попова		17.03.88
ГИП		Гитин		18.03.88
Нач. отд.		Коренев		18.03.88

7.820-6-КМ 61.100 СБ

Металлоконструкция затвора. Сварочный чертеж

Лит.	Масса	Масштаб
А	55.8	1:10
Лист	Листов 1	

Ленгипроводхоз

7.820-6-КМ 61. 102

Выпуск 6

Серия 7.820-6

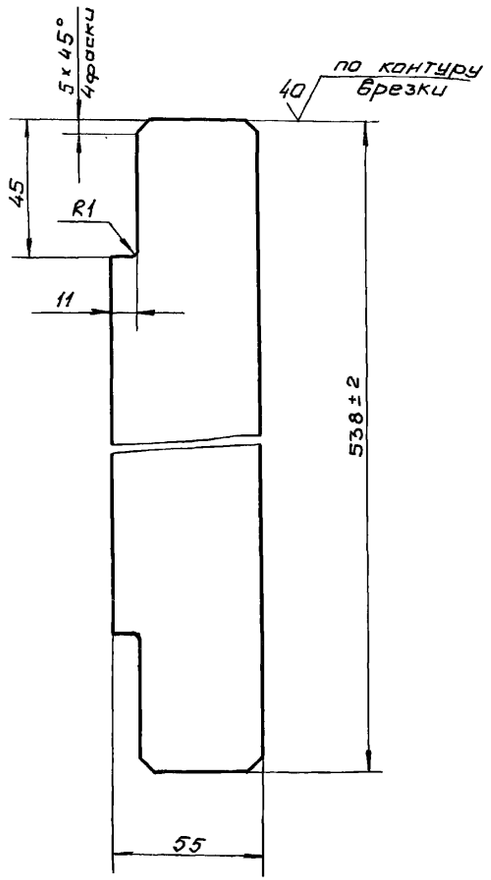

Неуказанные предельные отклонения размеров ± JT14/2

Изм.	Лист	N докум.	Подп.	Дата
Разраб.		Оханов		16.03.88
Пров.		Попова		17.03.88
ГИП		Гитин		17.03.88
Нач. отд.		Коренев		18.03.88

7.820-6-КМ 61.102

Ребро

Лит.	Масса	Масштаб
А	0,9	1:2
Лист	Листов -1	

Полоса Б-2 4×55 ГОСТ 103-76 / Ст3кп-5 ГОСТ 535-79

Ленгипроводхоз

Подп. и дата | Взам. инв. N | Инв. N дубл. | Подп. и дата | Инв. N подл.

7.820-6-КМ 52. 102

Выпуск 6

Серия 7.820-6

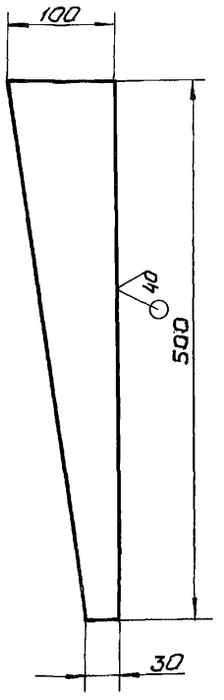

Предельные отклонения размеров ± JT14/2

Изм.	Лист	N докум	Подп.	Дата
Разраб.		Оханов		16.03.88
Пров.		Попова		17.03.88
ГИП		Гитин		18.03.88
Нач. отд.		Коренев		18.03.88

7.820-6-КМ 52.102

Косынка

Лит.	Масса	Масштаб
А	1,0	1:5
Лист	Листов -1	

Лист Б-ПН-4 ГОСТ 19903-74

Ленгипроводхоз

Подп. и дата | Взам. инв. N | Инв. N дубл. | Подп. и дата | Инв. N подл.

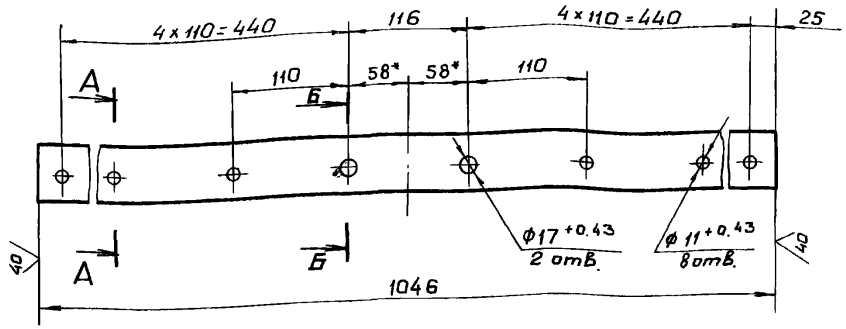

А-А
М 1:2

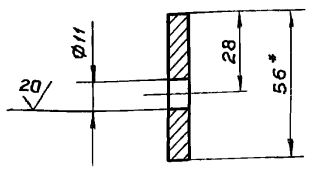

Б-Б
М 1:2

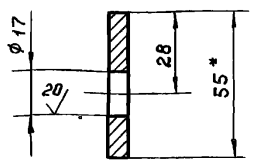

1. * Размеры для справок.
2. Неуказанные предельные отклонения размеров $\pm \frac{JT14}{2}$
3. Предельные отклонения размеров, координирующих оси отверстий ± 0,28 мм

Изм.	Лист	N докум.	Подп.	Дата
Разраб.		Оханов		16.03.88
Пров.		Попова		17.03.88
ГИП		Гитин		18.03.88
Нач. отд.		Коренев		18.03.88

7.820-6-КМ 61.103

Полоса

Лит.	Масса	Масштаб
А	3,5	1:5
Лист	Листов 1	

Полоса Б-2 8×55 ГОСТ 103-76

Ленгипроводхоз

Инв. № подл. | Подп. и дата | Взам. инв. № | Инв. № дубл. | Подп. и дата

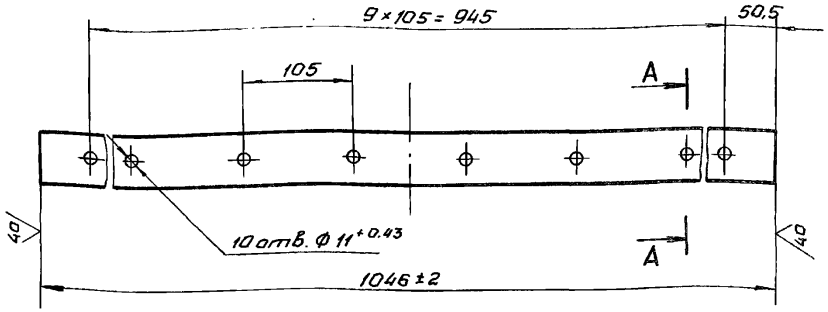

А-А
М1:2

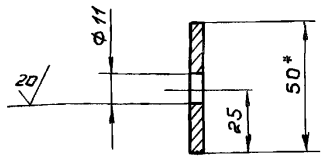

1. * Размер для справок.
2. Неуказанные предельные отклонения размеров $\pm \frac{JT14}{2}$

Изм.	Лист	N докум.	Подп.	Дата
Разраб.		Оханов		16.03.88
Пров.		Попова		17.03.88
ГИП		Гитин		18.03.88
Нач. отд.		Коренев		18.03.88

7.820-6-КМ 52.104

Полоса

Лит.	Масса	Масштаб
А	1,6	1:5
Лист	Листов 1	

Полоса Б-2 4×50 ГОСТ 103-76

Ленгипроводхоз

Инв. № подл. | Подп. и дата | Взам. инв. № | Инв. № дубл. | Подп. и дата

7.820-6-КМ 61.104

Серия 7.820-6 Выпуск 6

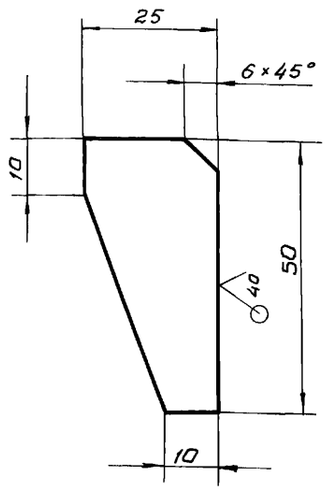

Предельные отклонения размеров $\pm \frac{IT14}{2}$

Изм.	Лист	N докум.	Подп.	Дата
Разраб.	Оханов			16.03.88
Пров.	Попова			17.03.88
ГИП	Гитин			18.03.88
Нач.отд.	Коренев			18.03.88

7.820-6-КМ 61.104

Ребро

Лит.	Масса	Масштаб
А	0.03	1:1
Лист	Листов - 1	

Лист 6-ПН-4 ГОСТ 19903-74

Ленгипровдхоз

Инв. N подл. | Подп. и дата | Взам. инв. N | Инв. N дубл. | Подп. и дата

Серия 7.820-6 Выпуск 6

Формат	Зона	Поз.	Обозначение	Наименование	Кол.	Примечание
				Документация		
А4			7.820-6-КМ 61.200 СБ	Сборочный чертеж		
				Детали		
А4			7.820-6-КМ 52.201	Полоса	1	
А4			7.820-6-КМ 43.202	Ребро	2	
			Различие исполнений 7.820-6-КМ 61.200-01	7.820-6-КМ 61.200 и по сборочному чертежу		

Изм.	Лист	N докум.	Подп.	Дата
Разраб.	Оханов			16.03.88
Пров.	Попова			17.03.88
ГИП	Гитин			18.03.88
Нач.отд.	Коренев			18.03.88

7.820-6-КМ 61.200

Наклайка боковая

Лит.	Лист	Листов
А		1

Ленгипровдхоз

Инв. N подл. | Подп. и дата | Взам. инв. N | Инв. N дубл. | Подп. и дата

7.820-6-КМ 61.200 СБ

Серия 7.820-6 Выпуск 6

Подп. и дата | Инв. N дубл. | Взам. инв. N | Подп. и дата | Инв. N подл.

7.820-6-КМ 61.200

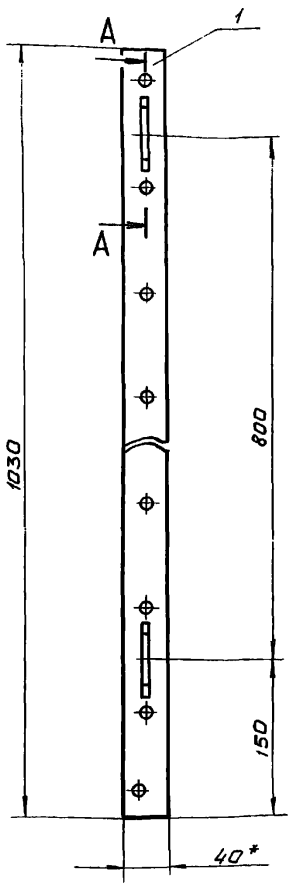

A-A
М 1:2

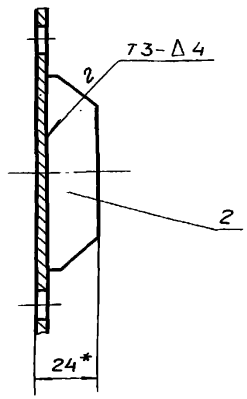

7.820-6-КМ 61.200-01 - зеркальное отражение
Остальное см. 7.820-6-КМ 61.200

М 1:10



1. * Размеры для справок.
2. Сварные швы выполнять по ГОСТ 5264-80.
3. Электроды Э42 ГОСТ 9466-75.
4. Предельные отклонения размеров ± $\frac{JT14}{2}$

Изм.	Лист	N докум.	Подп.	Дата
Разраб.		Оханов		16.03.88
Пров.		Попова		17.03.88
ГИП		Гитин		18.03.88
Нач. отд.		Коренев		18.03.88

7.820-6-КМ 61.200 СБ

Накладка боковая
Сборочный чертеж

Лит.	Масса	Масштаб
А	1,4	1:5
Лист	Листов - 1	

Ленгипроводхоз

7.820-6-КМ 52.201

Серия 7.820-6 Выпуск 6

Подп. и дата | Инв. N дубл. | Взам. инв. N | Подп. и дата | Инв. N подл.

A A
М 1:1

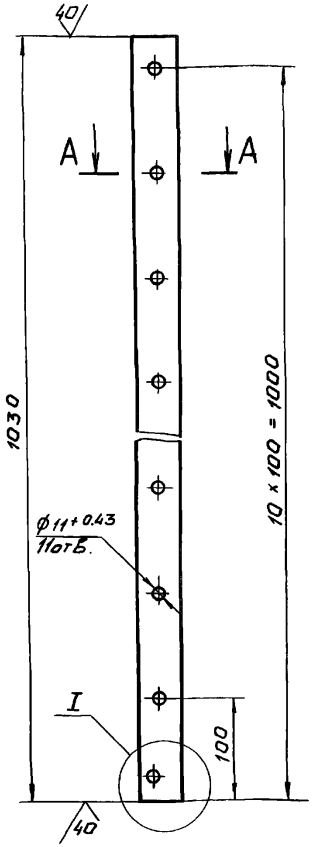

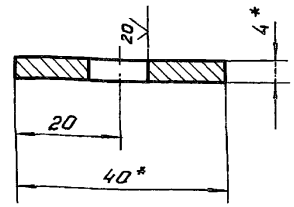

I
М 1:2

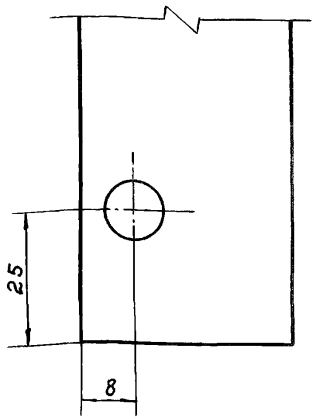

1. * Размеры для справок.
2. Предельные отклонения размеров, координирующих оси отверстий ± 0,28 мм
3. Предельные отклонения размеров ± $\frac{JT14}{2}$

Изм.	Лист	N докум.	Подп.	Дата
Разраб.		Оханов		16.03.88
Пров.		Попова		17.03.88
ГИП		Гитин		18.03.88
Нач. отд.		Коренев		18.03.88

7.820-6-КМ 52.201

Полоса

Лит.	Масса	Масштаб
А	1,3	1:5
Лист	Листов - 1	

Полоса Б-2 4х40 ГОСТ 103-76

Ленгипроводхоз

7.820-6-КМ 43.202

√(V)

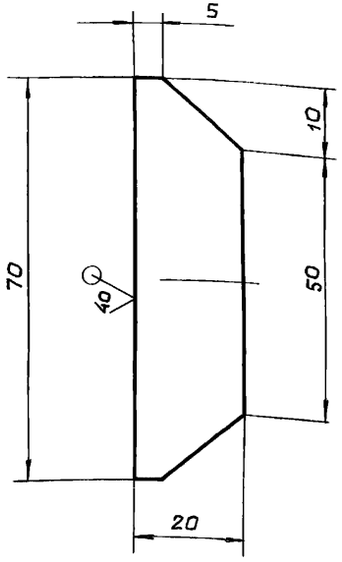

Предельные отклонения размеров ± IT14/2

Выпуск 6
Серия 7.820-6

Изм.	Лист	N докум.	Подп.	Дата
Разраб.	Оханов			16.03.88
Пров.	Попова			17.03.88
ГИП	Гитин			18.03.88
Нач. отд.	Коренев			18.03.88

7.820-6-КМ 43.202

Ребро

Лит.	Масса	Масштаб
А	0,08	1:1
Лист	Листов -1	

Лист Б-ПН-В ГОСТ 19903-74

Ленгипроводхоз

Инв. N подл. | Подп. и дата | Взам. инв. N | Инв. N дубл. | Подп. и дата

Формат	Зона	Поз.	Обозначение	Наименование	Кол.	Примечание
				Документация		
А4			7.820-6-КМ31.100 СБ	Сборочный чертеж		
				Детали		
А4		1	7.820-6-КМ31.101	Основание	1	
А4		2	7.820-6-КМ31.102	Проушина	2	

Выпуск 6
Серия 7.820-6

Изм.	Лист	N докум.	Подп.	Дата
Разраб.	Оханов			16.03.88
Пров.	Попова			17.03.88
ГИП	Гитин			18.03.88
Нач. отд.	Коренев			18.03.88

7.820-6-КМ 31.100

Вилка

Лит.	Лист	Листов
А		1

Ленгипроводхоз

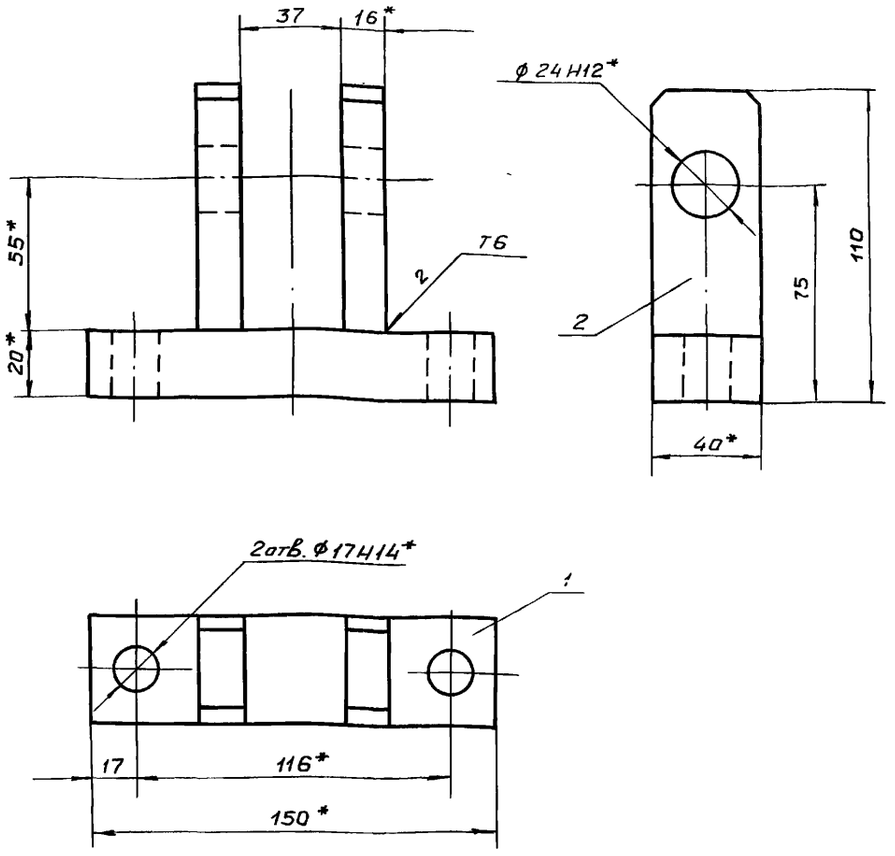

1. * Размеры для справок.
2. Сварные швы выполнять по ГОСТ 5264-80.
3. Электроды Э42 ГОСТ 9466-75.
4. Неуказанные предельные отклонения размеров $\pm \frac{JT14}{2}$

Изм.	Лист	N докум.	Подп.	Дата
Разраб.		Оханов		16.03.88
Пров.		Попова		17.03.88
ГИП		Гитин		18.03.88
Нач.отд.		Кореневв		18.03.88

7.820-6-КМ 31.100 СБ

Вилка
Сборочный чертеж

Лит.	Масса	Масштаб
А	1,7	1:2
Лист	Листов-1	

Ленгипроводхоз

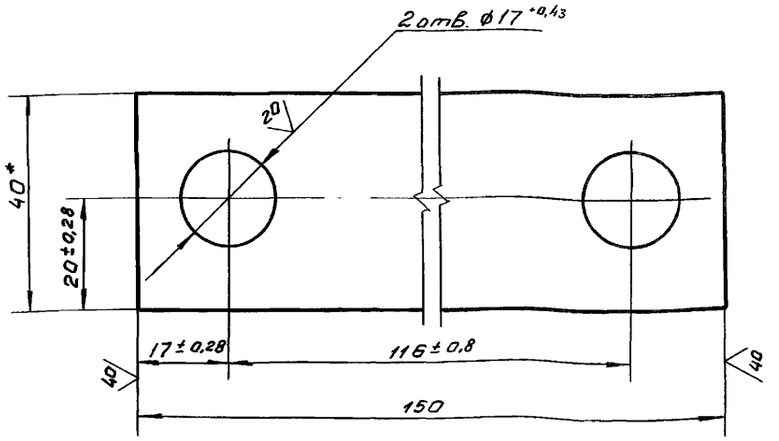

1. * Размер для справок.
2. Неуказанные предельные отклонения размеров $\pm \frac{JT14}{2}$

Изм.	Лист	N докум.	Подп.	Дата
Разраб.		Оханов		16.03.88
Пров.		Попова		17.03.88
ГИП		Гитин		18.03.88
Нач.отд.		Кореневв		18.03.88

7.820-6-КМ 31.101

Основание

Лит.	Масса	Масштаб
А	0,9	1:1
Лист	Листов-1	

Полоса Б-2 20×40 ГОСТ 103-76

Ленгипроводхоз

Инв. N подл. | Подп. и дата | Взам. инв. N | Инв. N дубл. | Подп. и дата

7.820-6-КМ 31.102

Выпуск 6

Серия 7.820-6

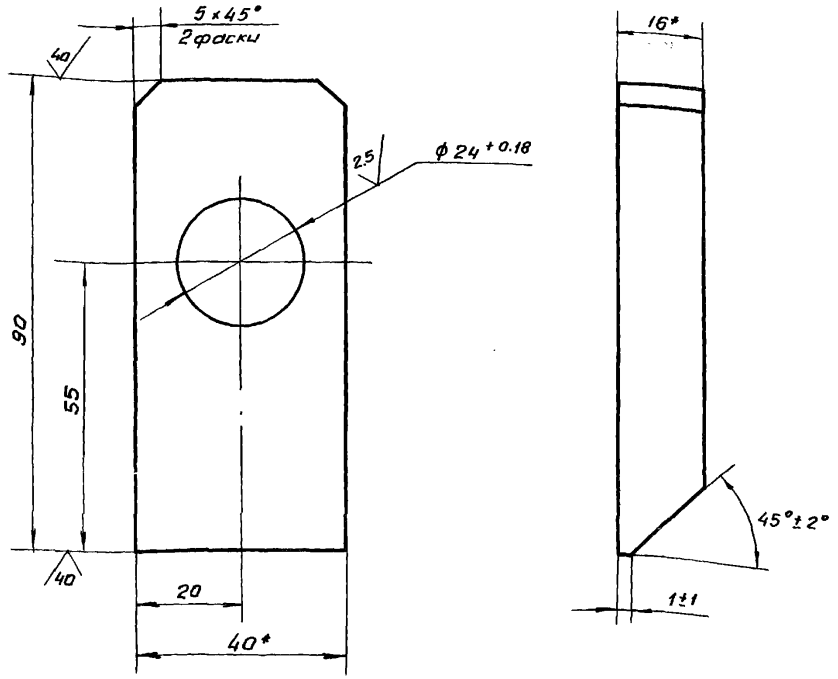

1.* Размеры для справок

2. Неуказанные предельные отклонения размеров ± $\frac{JT14}{2}$

Изм.	Лист	N докум.	Подп.	Дата
Разраб.		Оханов		16.03.88
Пров.		Попова		17.03.88
ГИП		Гитин		17.03.88
Нач. отд.		Коренев		18.03.88

7.820-6-КМ 31.102

Проушина

Лит.	Масса	Масштаб
А	0.4	1:1

Лист | Листов -1

Б-2 16×40 ГОСТ 103-76

Ленгипроводхоз

Подп. и дата | Инв. N дубл. | Взам. инв. N | Подп. и дата | Инв. N подл.

7.820-6-КМ 52.001

Выпуск 6

Серия 7.820-6

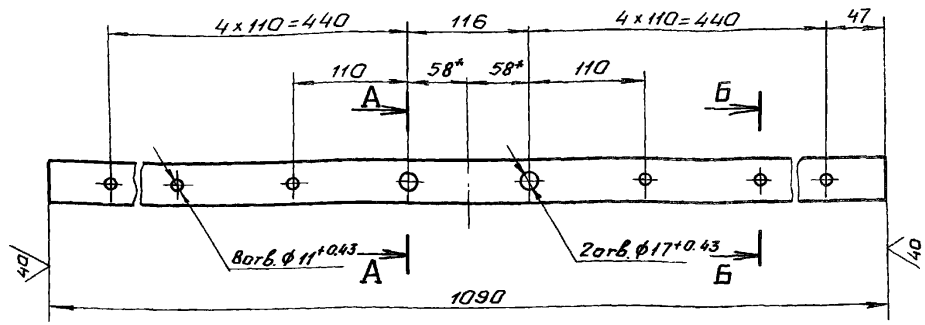

А-А
М 1:1

Б-Б
М 1:1

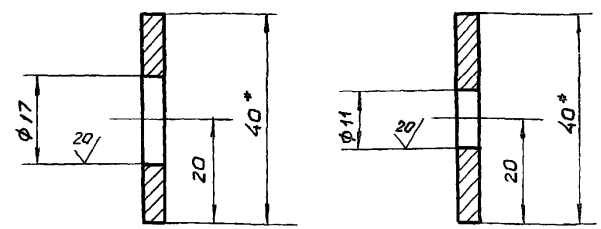

1.* Размеры для справок

2. Предельные отклонения размеров, координирующих оси отверстий ±0,28 мм

3. Неуказанные предельные отклонения размеров ± $\frac{JT14}{2}$

Изм.	Лист	N докум.	Подп.	Дата
Разраб.		Оханов		16.03.88
Пров.		Попова		17.03.88
ГИП		Гитин		18.03.88
Нач. отд.		Коренев		18.03.88

7.820-6-КМ 52.001

Накладка верхняя

Лит.	Масса	Масштаб
А	1,3	1:5

Лист | Листов -1

Полоса Б-2 4×40 ГОСТ 103-73
Б-3 ... ГОСТ 535-79

Ленгипроводхоз

Подп. и дата | Инв. N дубл. | Взам. инв. N | Подп. и дата | Инв. N подл.

7.820-6-КМ 62.009

Серия 7.820-6 Выпуск 6

Рис. 1

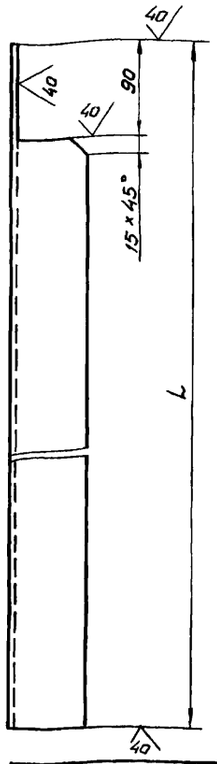

Рис. 2
М 1:10

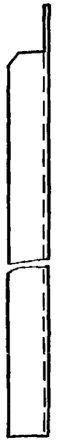

Обозначение	Рис.	L, мм	Масса, кг
7.820-6-КМ 62.009	1	3560	18.9
-01	2	3560	18.9
-02	1	3960	21.1
-03	2	3960	21.1

Предельные отклонения размеров $\pm \frac{JT14}{2}$

Изм.	Лист	N докум.	Подп.	Дата
Разраб.		Оханов		16.03.88
Пров.		Попова		17.03.88
ГИП		Гитин		18.03.88
Нач.отд.		Коренев		18.03.88

7.820-6-КМ 62.009

Стойка

Лит.	Масса	Масштаб
А	см. таблицу	1:5
Лист	Листов -1	

Уголок Б-70×70×5 ГОСТ 8509-86

Ленгипроводхоз

Серия 7.820-6 Выпуск 6

7.820-6-КМ 52.002

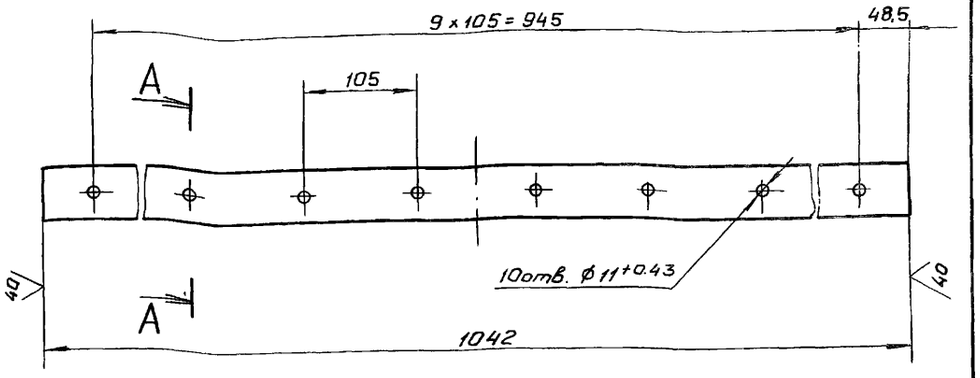

А-А
М 1:1

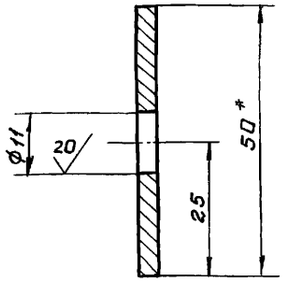

1.* Размеры для справок.

2. Предельные отклонения размеров координирующих оси отверстий, ± 0,28 мм

3. Неуказанные предельные отклонения размеров $\pm \frac{JT14}{2}$

Изм.	Лист	N докум.	Подп.	Дата
Разраб.		Оханов		16.03.88
Пров.		Попова		17.03.88
ГИП		Гитин		18.03.88
Нач.отд.		Коренев		18.03.88

7.820-6-КМ 52.002

Накладка нижняя

Лит.	Масса	Масштаб
А	1,6	1:5
Лист	Листов -1	

Полоса Б-2 4×50 ГОСТ 103-76

Ленгипроводхоз

Инв. N подл. | Подп. и дата | Взам. инв. N | Инв. N дубл. | Подп. и дата

Серия 7.820-6 Выпуск 6

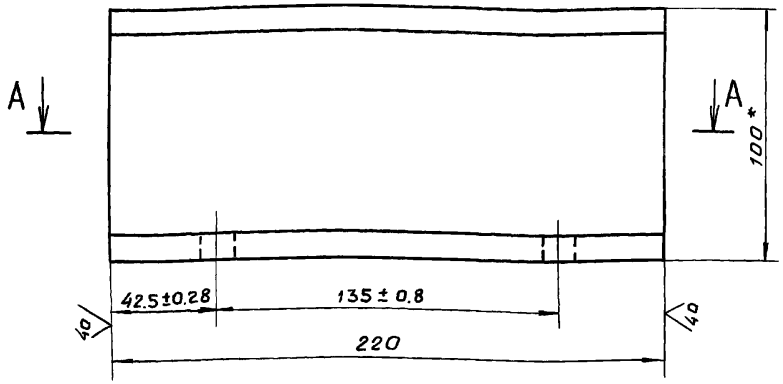

А-А

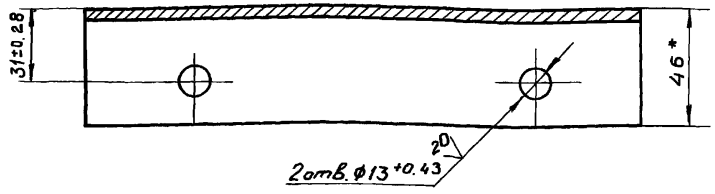

1. * Размеры для справок.
2. Неуказанные предельные отклонения размеров $\pm \frac{JT14}{2}$

Изм.	Лист	N докум.	Подп.	Дата
Разраб.		Оханов		16.03.88
Пров.		Попова		17.03.88
ГИП		Гитин		18.03.88
Нач. отд.		Кореньев		18.03.88

7.820-6-КМ 32.001

Швеллер

Лит.	Масса	Масштаб
А	1,9	1:2
Лист	Листов 1	

Швеллер 10 ГОСТ 8240-72

Ленгипроводхоз

Подп. и дата | Взам. инв. N | Инв. N дубл. | Подп. и дата | N подл.

Формат	Зона	Поз.	Обозначение	Наименование	Кол.	Примечание
				Документация		
А3			7.820-6-КМ32.000 СБ	Сборочный чертеж		
				Детали		
А4		1	7.820-6-КМ 32.001	Швеллер	2	
А4		2	7.820-6-КМ 11.103	Ребро	4	
Б.4		3	7.820-6-КМ 32.002	Швеллер		
				Швеллер $\frac{10\ ГОСТ\ 8240\text{-}72}{Вст3сп5\ ГОСТ\ 535\text{-}79}$		
				$L = 128 \pm \frac{JT14}{2}$	2	2,2 кг
				Стандартные изделия		
		4		Болт М12-8g×45.46.029		
				ГОСТ 7798-70	4	
		5		Гайка М12-7Н.5.029		
				ГОСТ 5915-70	4	
		6		Шайба 12.01.029		
				ГОСТ 10906-78	4	

Серия 7.820-6 Выпуск 6

Подп. и дата | Инв. N дубл. | Взам. инв. N | Подп. и дата | Инв. N подл.

Изм.	Лист	N докум.	Подп.	Дата
Разраб.		Оханов		16.03.88
Пров.		Попова		17.03.88
ГИП		Гитин		18.03.88
Нач. отд.		Кореньев		18.03.88

7.820-6-КМ 32.000

Колонка

Лит.	Лист	Листов
А		1

Ленгипроводхоз

7.820-6-КМ 32.000 СБ

Взам. инв. N | Инв. N дубл. | Подп. и дата | Инв. N подл. | Подп. и дата

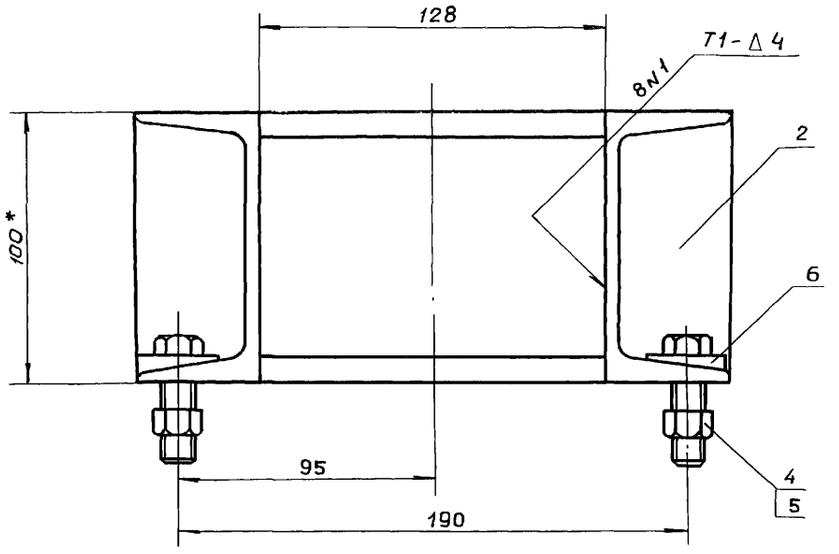

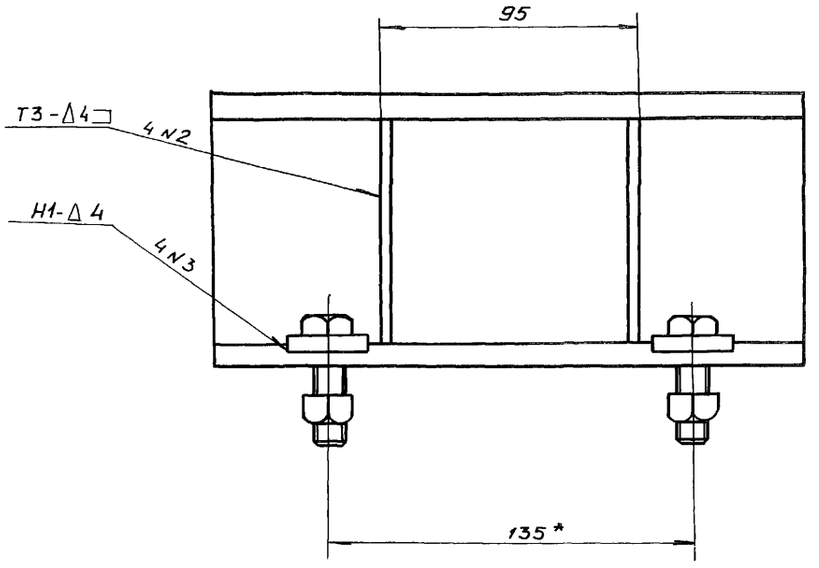

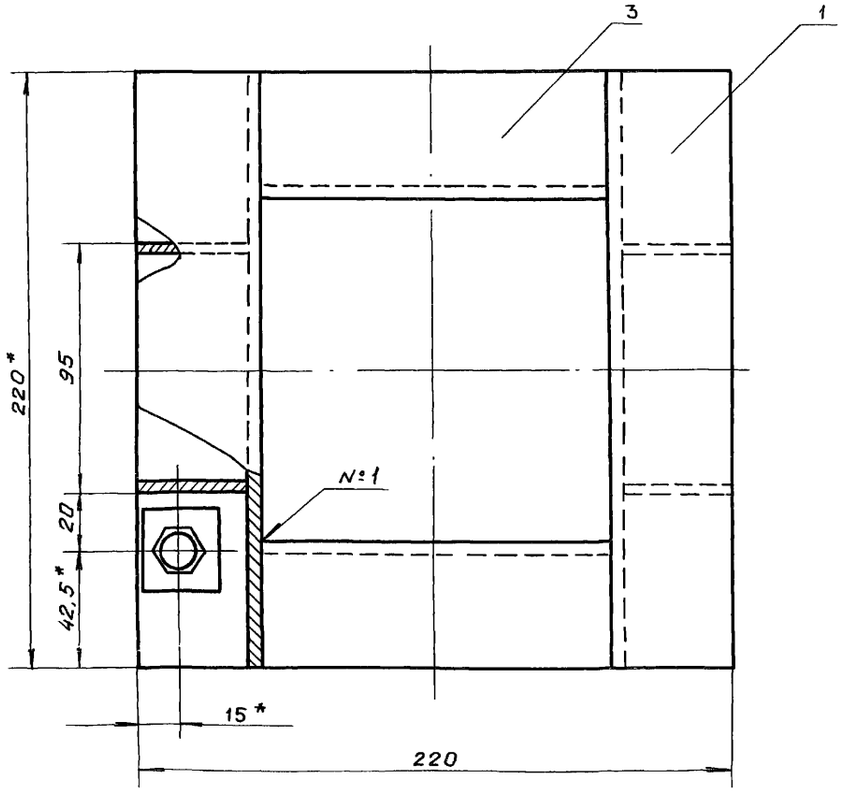

1. * Размеры для справок
2. Сварные швы выполнять по ГОСТ 5264-80.
3. Электроды Э42 ГОСТ 9466-75
4. Неуказанные предельные отклонения размеров $\pm \frac{IT14}{2}$

					7.820-6-КМ 32.000 СБ		
Изм.	Лист	N докум.	Подп.	Дата	Колонка Сборочный чертеж	Лит.	Масса / Масштаб
Разраб.		Оханов		16.03.88		А	6,8 / 1:2
Пров.		Попова		17.03.88		Лист	Листов 1
ГИП		Гитин		17.03.88		Ленгипроводхоз	
Нач.отд.		Кореневв		18.03.88			

7.820-6-КМ 53.000 СБ

Выпуск 6

Серия 7.820-6

Подп. и дата | Инв. N дубл. | Взам. инв. N | Подп. и дата | Инв. N подл.

А-А

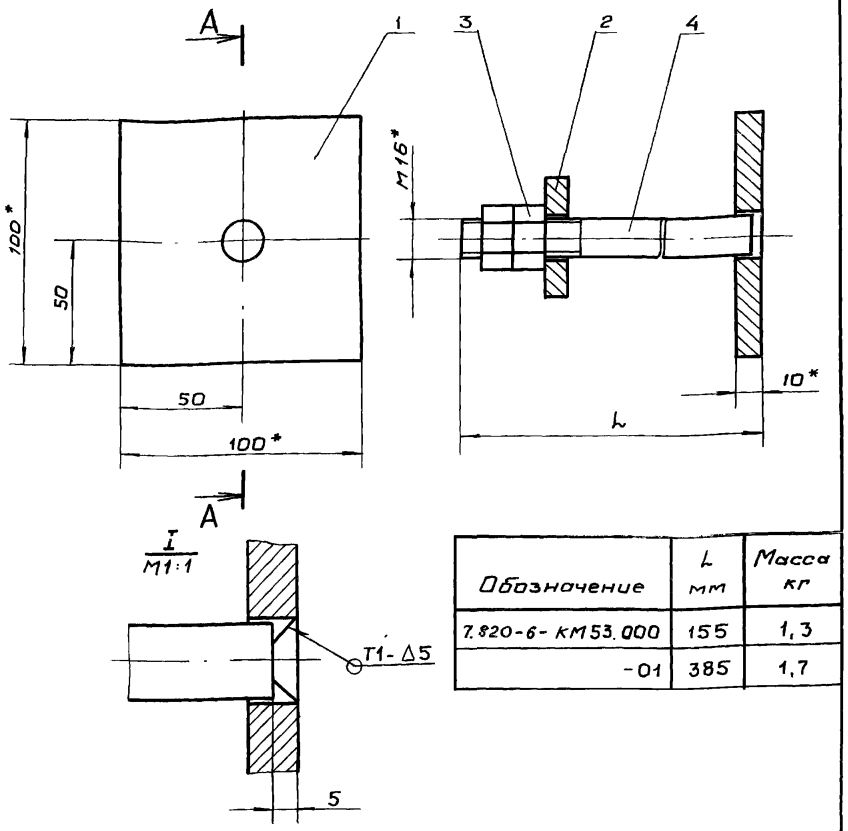

Обозначение	L мм	Масса кг
7.820-6-КМ53.000	155	1,3
-01	385	1,7

1. * Размеры для справок.
2. Сварные швы выполнять по ГОСТ 5264-80.
3. Электроды Э42 ГОСТ 9466-75
4. Предельные отклонения размеров $\pm \frac{JT14}{2}$

Изм.	Лист	N докум.	Подп.	Дата
Разраб.	Оханов			16.03.88
Пров.	Попова			17.03.88
ГИП	Гитин			18.03.88
Нач. отд.	Коренев			18.03.88

7.820-6-КМ 53.000 СБ

Марка
Сборочный чертеж

Лит.	Масса	Масштаб
А	см. таблицу	1:2
Лист	Листов - 1	

Ленгипроводхоз

Формат	Зона	Поз.	Обозначение	Наименование	Кол.	Примечание
				Документация		
А4			7.820-6-КМ 53.000 СБ	Сборочный чертеж		
				Детали		
А4		1	7.820-6-КМ 53.001	Лист	1	
А4		2	7.820-6-КМ 13.002	Шайба	1	
				Стандартные изделия		
		3		Гайка М16-7Н.5.029		
				ГОСТ 5915-70	2	
			Переменные данные для исполнения			
				7.820-6-КМ 53.000		
				Детали		
А4		4	7.820-6-КМ 13.003	Шпилька	1	
				7.820-6-КМ 53.000-01		
				Детали		
А4		4	7.820-6-КМ13.003-01	Шпилька	1	

7.820-6-КМ 53.000

Изм.	Лист	N докум.	Подп.	Дата
Разраб.	Оханов			16.03.88
Пров.	Попова			17.03.88
ГИП	Гитин			18.03.88
Нач. отд.	Коренев			18.03.88

Марка

Лит.	Лист	Листов
А		1

Ленгипроводхоз

7.820-6-КМ 53.001

Выпуск 6

Серия 7.820-6

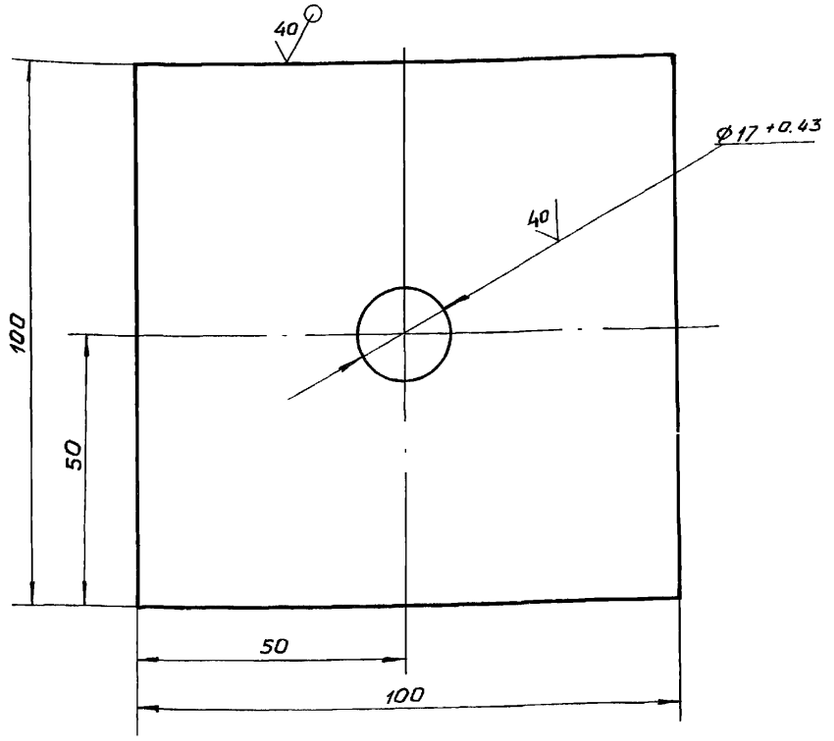

Неуказанные предельные отклонения размеров $\pm \frac{JT14}{2}$

Изм.	Лист	N докум.	Подп.	Дата
Разраб.	Оханов			16.03.88
Пров.	Попова			17.03.88
ГИП	Гитин			18.03.88
Нач.отд.	Коренев			18.03.88

7.820-6- КМ 53.001

Лист

Лит.	Масса	Масштаб
А	0.8	1:1

Лист | Листов 1

Б-ПН-10 ГОСТ10003-74

Подп. и дата | Инв. N дубл. | Взам. инв. N | Подп. и дата | N подл.

7.820-6-КМ 13.002

Выпуск 6

Серия 7.820-6

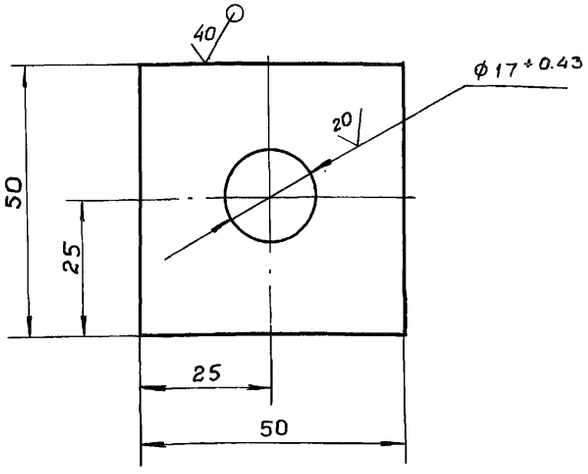

Неуказанные предельные отклонения размеров $\pm \frac{JT14}{2}$

Изм.	Лист	N докум.	Подп.	Дата
Разраб.	Оханов			16.03.88
Пров.	Попова			17.03.88
ГИП	Гитин			18.03.88
Нач.отд.	Коренев			18.03.88

7.820-6-КМ 13.002

Шайба

Лит.	Масса	Масштаб
А	0,2	1:1

Лист | Листов -1

Б-ПН-10 ГОСТ10003-74

Подп. и дата | Инв. N дубл. | Взам. инв. N | Подп. и дата | N подл.

Формат	Зона	Поз.	Обозначение	Наименование	Кол.	Примечание
				Документация		
А3			7.820-6-КМ62.000 СБ	Сборочный чертеж		
				Детали		
А4		1	7.820-6-КМ62.001	Ригель	2	
А4		2	7.820-6-КМ11.103	Ребро	4	
А4		3	7.820-6-КМ11.105	Болт анкерный	6	
А4		4	7.820-6-КМ62.002	Уголок	3	
		5	-01	Уголок	3	
Б.Ч.		6	7.820-6-КМ62.003	Уголок		
				Уголок Б-70×70×5 ГОСТ8509-86 / Вст3сп5 ГОСТ 535-79		
				$L = 998 \pm \frac{JT14}{2}$	1	5.4 кг
Б.Ч.		7	7.820-6-КМ62.004	Порог		
				Уголок Б-70×70×5 ГОСТ8509-86 / Вст3сп5 ГОСТ 535-79		
				$L = 1160 \pm \frac{JT14}{2}$	1	6.25 кг
Б.Ч.		8	7.820-6-КМ62.005	Уголок		
				Уголок Б-70×70×5 ГОСТ8509-86 / Вст3сп5 ГОСТ 535-79		
				$L = 210 \pm \frac{JT14}{2}$	2	2,3 кг
Б.Ч.		9	7.820-6-КМ62.006	Полоса		
				Полоса Б-24×50 ГОСТ103-76 / Вст3сп5 ГОСТ 535-79		
				$L = 998 \pm \frac{JT14}{2}$	1	1,6 кг
Б.Ч.		10	7.820-6-КМ62.007	Уголок		
				Уголок Б-70×70×5 ГОСТ8509-86 / Вст3сп5 ГОСТ 535-79		
				$L = 1270 \pm \frac{JT14}{2}$	1	6.8 кг

Выпуск 6 Серия 7.820-6

Подп. и дата | Инв. N дубл. | Взам. инв. N | Подп. и дата | Инв. N подл.

Изм.	Лист	N докум.	Подп.	Дата
Разраб.		Оханов		16.03.88
Пров.		Попова		17.03.88
ГИП		Гитин		18.03.88
Нач.отд.		Кореньев		18.03.88

7.820-6-КМ 62.000

Рама

Лит.	Лист	Листов
А	1	2

Ленгипроводхоз

Формат	Зона	Поз.	Обозначение	Наименование	Кол.	Примечание
Б.4.		11	7.820-6-КМ 62.008	Уголок		
				Уголок Б-70×70×5 ГОСТ8509-86 / Вст3сп5 ГОСТ 535-79		
				$L = 100 \pm \frac{JT14}{2}$	2	1.1 кг
				Стандартные изделия		
		12		Гайка М16-7Н.5.029		
				ГОСТ 5915-70	6	
		13		Шайба 12.01.029		
				ГОСТ 10906-78	4	
				Переменные данные для исполнений		
				7.820-6-КМ 62.000		
				Детали		
А4		14	7.820-6-КМ62.009	Стойка	1	
		15	-01	Стойка	1	
Б.Ч.		16	7.820-6-КМ62.010	Стойка		
				Уголок Б-70×70×5 ГОСТ8509-86 / Вст3сп5 ГОСТ 535-79		
				$L = 3490 \pm \frac{JT14}{2}$	2	37.6 кг
				7.820-6-КМ62.000-01		
				Детали		
А4		14	7.820-6-КМ62.009-02	Стойка	1	
		15	-03	Стойка	1	
Б.4		16	7.820-6-КМ62.010-01	Стойка		
				Уголок Б-70×70×5 ГОСТ8509-86 / Вст3сп5 ГОСТ 535-79		
				$L = 3890 \pm \frac{JT14}{2}$	2	41.9 кг

Выпуск 6 Серия 7.820-6

Подп. и дата | Инв. N дубл. | Взам. инв. N | Подп. и дата | Инв. N подл.

7.820-6-КМ 62.000

Лист

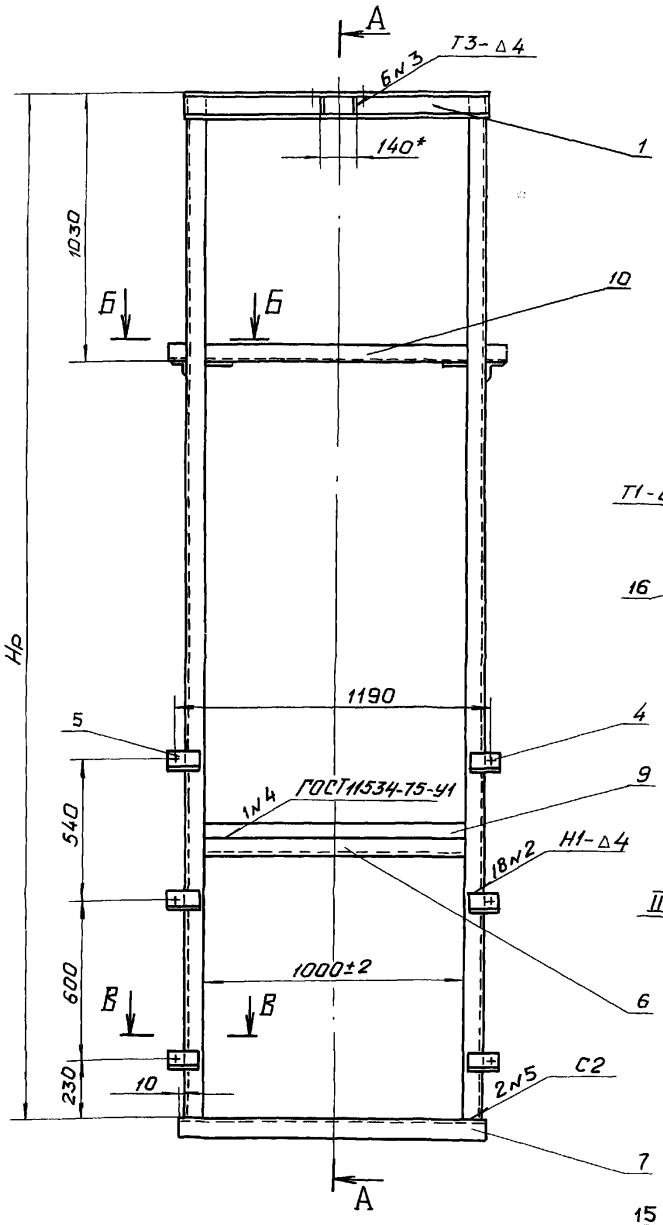

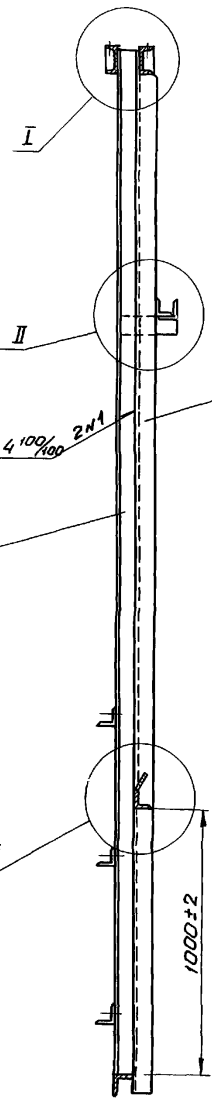

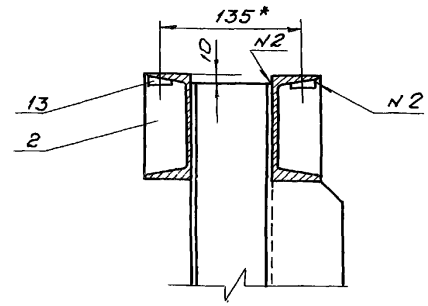

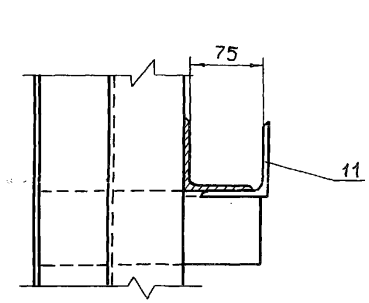

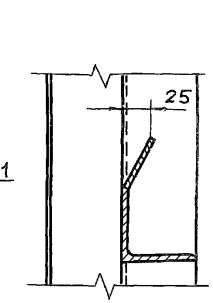

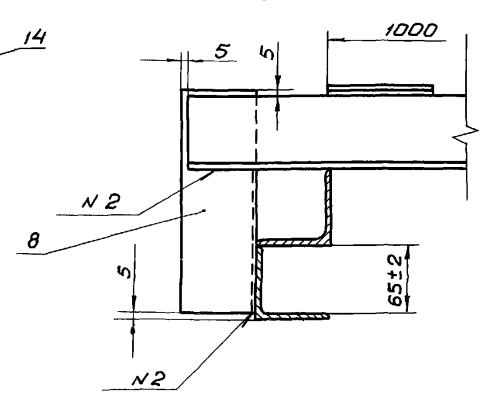

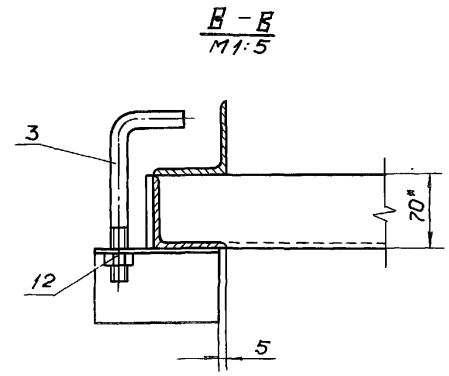

Обозначение	Н, м	Нр, мм	Масса сборки, кг
7.820-6-КМ62.000	2,4÷2,6	3500±5	125.1
-01	2,7÷2,9	3900±5	133.8

1. *Размеры для справок.
2. Сварные швы выполнять по ГОСТ 5264-80 электродами Э42 ГОСТ 9466-75.
3. Сборку, неуказанную на чертеже, вести швом Т1-Δ4 по контуру прилегания свариваемых деталей.
4. Винтообразность пазовых конструкций рамы затвора, измеряемая по концам отправочного элемента, 3мм.
5. Неуказанные предельные отклонения размеров ± $\frac{IT14}{2}$

Изм.	Лист	№ докум.	Подп.	Дата
Разраб.	Оханов			16.03.88
Пров.	Попова			17.03.88
ГИП	Гитин			18.03.88
Нач.отд.	Кореневв			18.03.88

7.820-6-КМ 62.000 СБ

Рама
Сборочный чертеж

Лит.	Масса	Масштаб
А	см. таблицу	1:20
Лист	Листов 1	

Ленгипроводхоз

7.820-6-КМ62.001

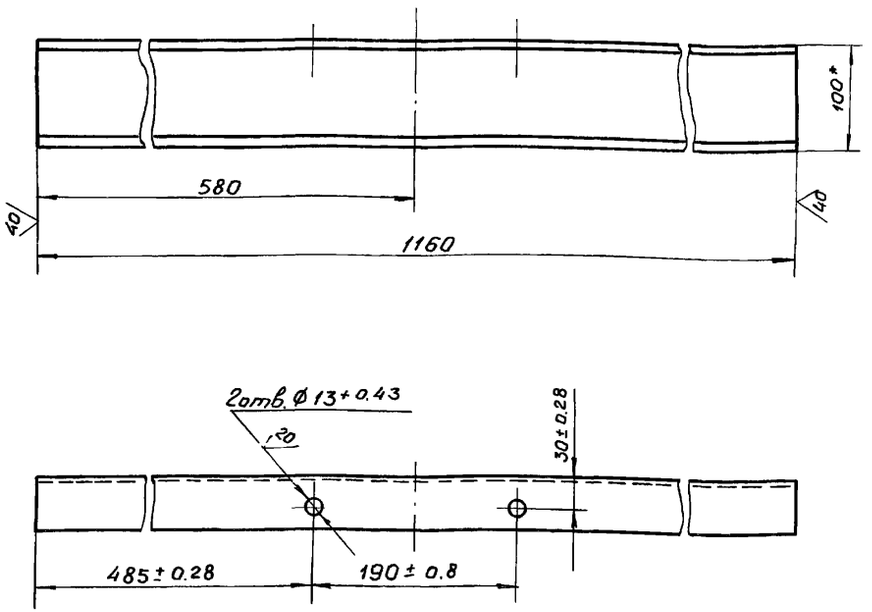

1. * Размер для справок.
2. Неуказанные предельные отклонения размеров $\pm \frac{JT14}{2}$

Изм.	Лист	N докум.	Подп.	Дата
Разраб.		Оханов		16.03.88
Пров.		Попова		17.03.88
ГИП		Гитин		18.03.88
Нач.отд.		Кореневв		18.03.88

7.820-6-КМ 62.001

Ригель

Лит.	Масса	Масштаб
А	9,9	1:5
Лист	Листов - 1	

Швеллер 10 ГОСТ 8240-72

Ленгипроводхоз

Выпуск 6

Серия 7.820-6

Инв. N дубл. | Подп. и дата | Взам. инв. N | Инв. N подл. | Подп. и дата

7.820-6-КМ 11.103

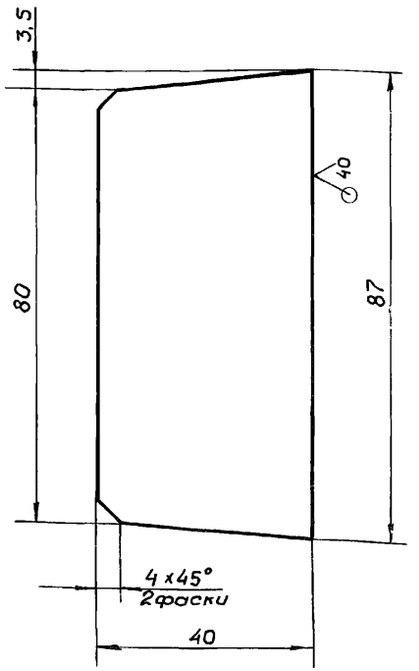

Предельные отклонения размеров $\pm \frac{JT14}{2}$

Изм.	Лист	N докум.	Подп.	Дата
Разраб.		Оханов		16.03.88
Пров.		Попова		17.03.88
ГИП		Гитин		18.03.88
Нач.отд.		Кореневв		18.03.88

7.820-6-КМ 11.103

Ребро

Лит.	Масса	Масштаб
А	0,1	1:1
Лист	Листов - 1	

Лист Б-ПН-4 ГОСТ 19903-74

Ленгипроводхоз

Выпуск 6

Серия 7.820-6

Инв. N дубл. | Подп. и дата | Взам. инв. N | Инв. N подл. | Подп. и дата

7.820-6-КМ 11.105

Серия 7.820-6 Выпуск 6

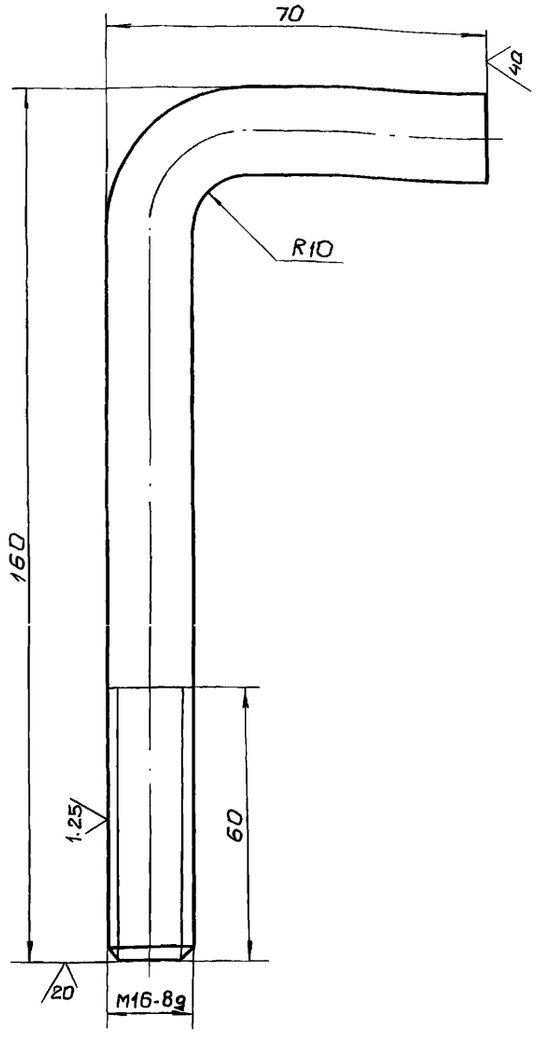

1. Предельные отклонения размеров $\pm \frac{JT14}{2}$
2. Длина заготовки 210 мм

Изм.	Лист	N докум.	Подп.	Дата	7.820-6-КМ 11.105			
Разраб.		Оханов		16.03.88	Болт анкерный	Лит.	Масса	Масштаб
Пров.		Попова		17.03.88		А	0,3	1:1
ГИП		Гитин		18.03.88		Лист	Листов-1	
Нач. отд.		Коренев		18.03.88				

Конт. В16 ГОСТ 2590-71

7.820-6-КМ 62.002

Серия 7.820-6 Выпуск 6

7.820-6-КМ62.002

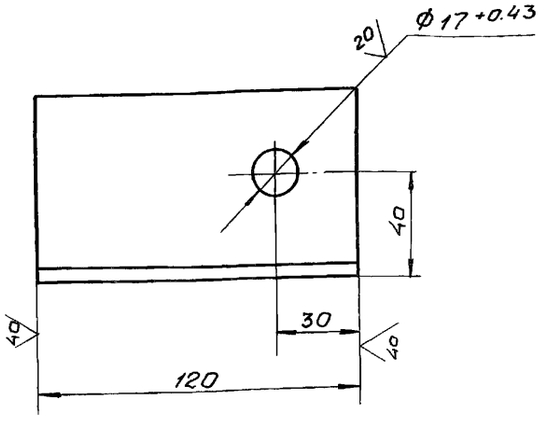

7.820-6-КМ62.002-01-зеркальное отражение. Остальное см. 7.820-6-КМ62.002

М 1:5

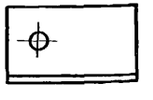

Предельные отклонения размеров $\pm \frac{JT14}{2}$

Изм.	Лист	N докум.	Подп.	Дата	7.820-6-КМ 62.002			
Разраб.		Оханов		16.03.88	Уголок	Лит.	Масса	Масштаб
Пров.		Попова		17.03.88		А	0,65	1:2
ГИП		Гитин		18.03.88		Лист	Листов-1	
Нач. отд.		Коренев		18.03.88				

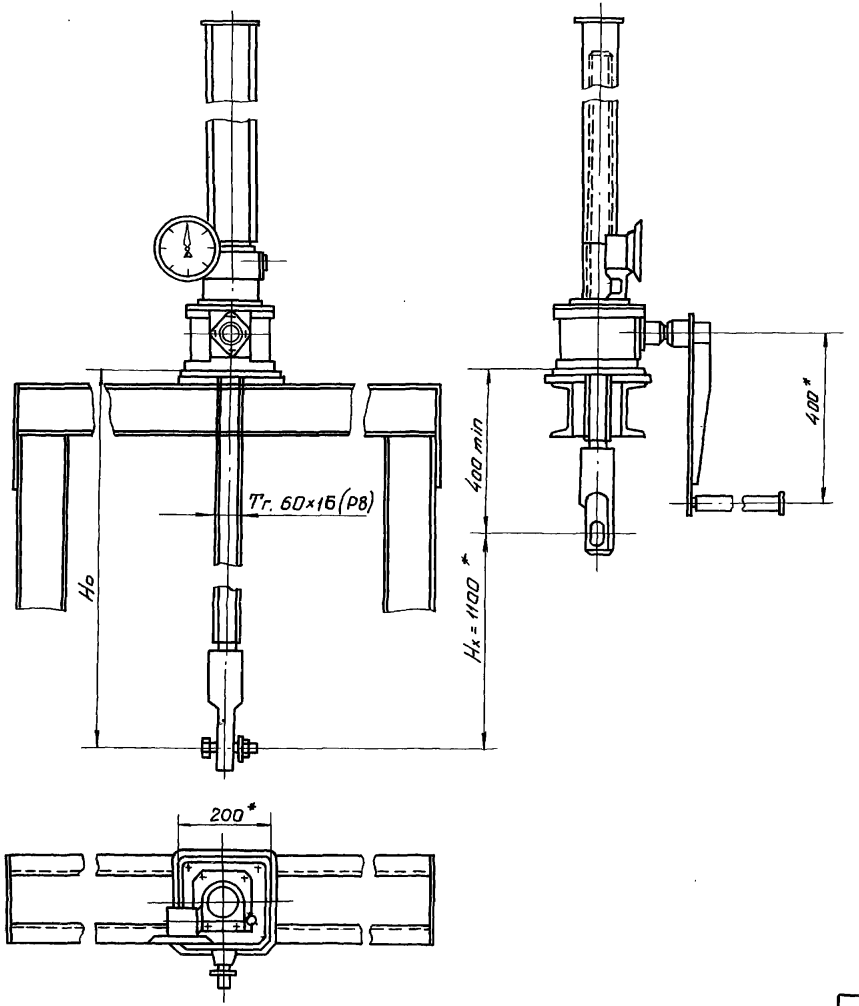

Указатель положения затвора выбирается взависимости от Нх при Нх ≤ 2,5м установить УПР.253, при 2,5 < Н ≤ 5м установить - УПР. 508

Таблица 1

Техническая характеристика подъемника

Резьба грузового винта	Усилие в т.с. наиб.		Но в м наиб.	Усилие на рукоятке при Т в кгс.	Время подъема затвора на 1м в мин.
	Тяговое Т	Посадочное П			
Тг. 60×16(Р8)	2,5	2,5	3,65	18	7,5

Таблица 2

Данные на заказ по затвору		Напор	
		2,4÷2,6	2,9
Усилие посадочное потребное в т.с.	$П_з$	1,5	1,7
Расстояние от подошвы подъемника до оси проушины опущенного затвора в м	Но	2491	2891
Полный ход затвора в м	Нх	1,1	
Указатель положения затвора	-	УПР. 2.58	
Теоретическая масса подъемника в кг	Q	98	110

Таблица 3

Теоретическая масса подъемников

Нх, м	Но, м				
	1,5	2,0	2,5	3,0	3,6
	Масса 1шт. без учета показателя положения затвора, кг				
1,0	69	85	99	114	133
1,5	—	79	93	108	126
2,0	—	—	87	102	120
2,5	—	—	—	96	114
3,2	—	—	—	—	106

* Размеры для справок

Изм.	Лист	N докум.	Подп.	Дата
Разраб.	Оханов			15.03.88
Пров.	Попова			17.03.88
ГИП	Гитин			18.03.88
Нач. отд.	Кареев			18.03.88

3.820.2-44.26.058.ПВ 030.000 Г4

Подъемник одновинтовой с ручным приводом груз. 2,5 т.с. марки 2,5 В Габаритный чертеж.

Лит.	Масса	Масштаб
А	см. таблицу	1:10
Лист	Листов 1	

Ленгипроводхоз

Инв. № подл. | Подп. и дата | Взам. инв. № | Инв. № дубл. | Подп. и дата

gost.e-ecolog.ru