ТИПОВАЯ ДОКУМЕНТАЦИЯ НА КОНСТРУКЦИИ, ИЗДЕЛИЯ И УЗЛЫ ЗДАНИЙ И СООРУЖЕНИЙ

СЕРИЯ 7.820—6

ЗАТВОРЫ ГЛУБИННЫЕ СКОЛЬЗЯЩИЕ ДЛЯ ПЕРЕКРЫТИЯ ОТВЕРСТИЙ СООРУЖЕНИЙ НА СИСТЕМАХ ЛИМАННОГО ОРОШЕНИЯ ДИАМЕТРОМ 0,8 И 1,0 м ПРИ НАПОРЕ ОТ 1,0 ДО 3,0 м

Выпуск 5

Затворы для перекрытия отверстий водовыпусков в оградительных дамбах лиманов диаметром 1,0 м при напоре 2,0 м

gost.e-ecolog.ru

ТИПОВАЯ ДОКУМЕНТАЦИЯ НА КОНСТРУКЦИИ, ИЗДЕЛИЯ И УЗЛЫ ЗДАНИЙ И СООРУЖЕНИЙ

СЕРИЯ 7.820—6

ЗАТВОРЫ ГЛУБИННЫЕ СКОЛЬЗЯЩИЕ ДЛЯ ПЕРЕКРЫТИЯ ОТВЕРСТИЙ СООРУЖЕНИЙ НА СИСТЕМАХ ЛИМАННОГО ОРОШЕНИЯ ДИАМЕТРОМ 0,8 И 1,0 м ПРИ НАПОРЕ ОТ 1,0 ДО 3,0 м

Выпуск 5

Затворы для перекрытия отверстий водовыпусков в оградительных дамбах лиманов диаметром 1,0 м при напоре 2,0 м

Разработана
институтом «Ленгипроводхоз»
Главнечерноземводстроя
Минводхоза СССР

Утверждена и введена
в действие с 1.01.89г.
Минводхозом СССР
Протокол № 775 от 6.05.88г.

Главный инженер института *В. Н. Кузнецов*

Главный инженер проекта *С. А. Гитин*

Серия 7.820-6 Выпуск 5

Инв. N подл. | Подп. и дата | Взам. инв. N | Инв. N дубл. | Подп. и дата

Содержание

Обозначение	Наименование	Стр.
7.820-6-КМ 50.000	Затворы для перекрытия отверстий водовыпусков в оградительных дамбах лиманов диаметром 1.0м при напоре 2.0м	3
7.820-6-КМ 13.003	Шпилька	3
7.820-6-КМ 50.000 СБ	Затворы для перекрытия отверстий водовыпусков в оградительных дамбах лиманов диаметром 1.0м при напоре 2.0м Сборочный чертеж.	4,5
7.820-6-КМ 50.000 ВС	Затворы для перекрытия отверстий водовыпусков в оградительных дамбах лиманов диаметром 1.0м при напоре 2.0м Ведомость спецификаций.	6
7.820-6-КМ 50.000 ВП	Затворы для перекрытия отверстий водовыпусков в оградительных дамбах лиманов диаметром 1.0м при напоре 2.0м. Ведомость покупных изделий.	7
7.820-6-КМ 50.000 ВМ	Затворы для перекрытия отверстий водовыпусков в оградительных дамбах лиманов диаметром 1.0м при напоре 2.0м. Ведомость металлоконструкций по видам профилей.	8
7.820-6-КМ 51.000	Рама	9
7.820-6-КМ 51.000 СБ	Рама. Сборочный чертеж	10
7.820-6-КМ 51.001	Стойка	11
7.820-6-КМ 51.002	Ригель	11
7.820-6-КМ 11.103	Ребро	12
7.820-6-КМ 21.003	Болт анкерный	12
7.820-6-КМ 52.002	Накладка нижняя	13
7.820-6-КМ 21.004	Уголок	13
7.820-6-КМ 52.000	Затвор	14
7.820-6-КМ 52.000 СБ	Затвор. Сборочный чертеж	15.16
7.820-6-КМ 52.100	Металлоконструкция затвора	17
7.820-6-КМ 52.101	Полоса	17
7.820-6-КМ 52.100 СБ	Металлоконструкция затвора. Сборочный чертеж.	18
7.820-6-КМ 43.102	Ребро	19
7.820-6-КМ 52.102	Косынка	19
7.820-6-КМ 52.103	Полоса	20
7.820-6-КМ 52.104	Полоса	20
7.820-6-КМ 43.103	Ребро	21
7.820-6-КМ 52.200	Накладка боковая	21
7.820-6-КМ 52.200 СБ	Накладка боковая. Сборочный чертеж	22
7.820-6-КМ 52.201	Полоса	22
7.820-6-КМ 12.302	Ребро	23
7.820-6-КМ 31.100	Вилка	23
7.820-6-КМ 31.100 СБ	Вилка. Сборочный чертеж	24
7.820-6-КМ 31.101	Основание	24
7.820-6-КМ 31.102	Проушина	25
7.820-6-КМ 52.001	Накладка верхняя	25
7.820-6-КМ 32.000	Колонка	26
7.820-6-КМ 32.001	Швеллер	26
7.820-6-КМ 32.000 СБ	Колонка. Сборочный чертеж.	27
7.820-6-КМ 53.000	Марка	28
7.820-6-КМ 53.000 СБ	Марка. Сборочный чертеж.	28
7.820-6-КМ 53.001	Лист	29
7.820-6-КМ 13.002	Шайба	29
3.820.2-44.26.058.ПВ.030.000-Г4	Подъемник одновинтовой с ручным приводом груз. 2.5 т.с. марки 2.5 В	30

7.820-6-КМ13.003

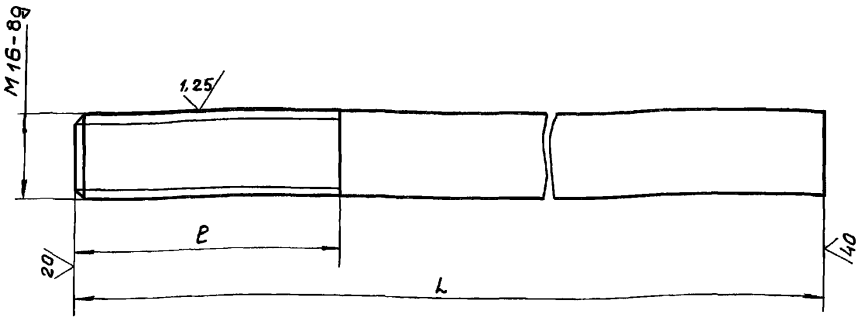

Обозначение	ℓ, мм	L, мм	Масса, кг
7.820-6-КМ13.003	50	150	0,2
-01	100	380	0,6

Неуказанные предельные отклонения размеров $\pm \frac{JT14}{2}$

Изм.	Лист	N докум.	Подп.	Дата
Разраб.		Оханов		14.03.88
Пров.		Попова		16.03.88
ГИП		Гитин		18.03.88
Нач. отд.		Кореневъ		16.03.88
Н. контр.		Умрильчикова		21.03.88

7.820-6-КМ 13.003

Шпилька

Лит.	Масса	Масштаб
А	см. таблицу	1:1
Лист	Листов 1	

Круг В16 ГОСТ 2590-71 / Вст3сп5 ГОСТ 535-79

Ленгипроводхоз

Инв.№ подл. | Подп. и дата | Взам. инв.№ | Инв.№ дубл. | Подп. и дата

Серия 7.820-6 Выпуск 5

Формат	Зона	Поз.	Обозначение	Наименование	Кол.	Примечание
				Документация		
А3			7.820-6-КМ50.000 СБ	Сборочный чертеж		
А3			7.820-6-КМ 50.000 ВС	Ведомость спецификаций		
А3			7.820-6-КМ50.000 ВП	Ведомость покупных изделий		
А3			7.820-6-КМ 50.000 ВМ	Ведомость металлоконструкций по видам профилей.		
А3			3.820.2-44.26.058.ПВ.030.000 ГЧ	Подъемник одновинтовой с ручным приводом груз. 2,5 т.с. марки 2,5 В Габаритный чертеж		
				Сборочные единицы		
А4		1	7.820-6-КМ 51.000	Рама	1	
А4		2	7.820-6-КМ 52.000	Затвор	1	
А4		3	7.820-6-КМ 32.000	Колонка	1	
А4		4	7.820-6-КМ 53.000	Марка	2	
А4		5	-01	Марка	4	
А4		6	3.820.2-44.26.058ПВ030.000	Подъемник одновинтовой с ручным приводом груз. 2,5 т.с. марки 2,5 В	1	Серия 3.820.2-44 Выпуск 2

Изм.	Лист	N докум.	Подп.	Дата
Разраб.		Оханов		14.03.88
Пров.		Попова		16.03.88
ГИП		Гитин		18.03.88
Нач. отд.		Кореневъ		18.03.88
Н. контр.		Умрильчикова		21.03.88

7.820-6-КМ 50.000

Затворы для перекрытия отверстий водовыпусков в оградительных дамбах лиманов диаметром 1,0 м при напоре 2,0 м

Лит.	Лист	Листов
А		1

Ленгипроводхоз

Серия 7.820-6 Выпуск 5

Инв. № подл. | Подп. и дата | Взам. инв. № | Инв. № дубл. | Подп. и дата

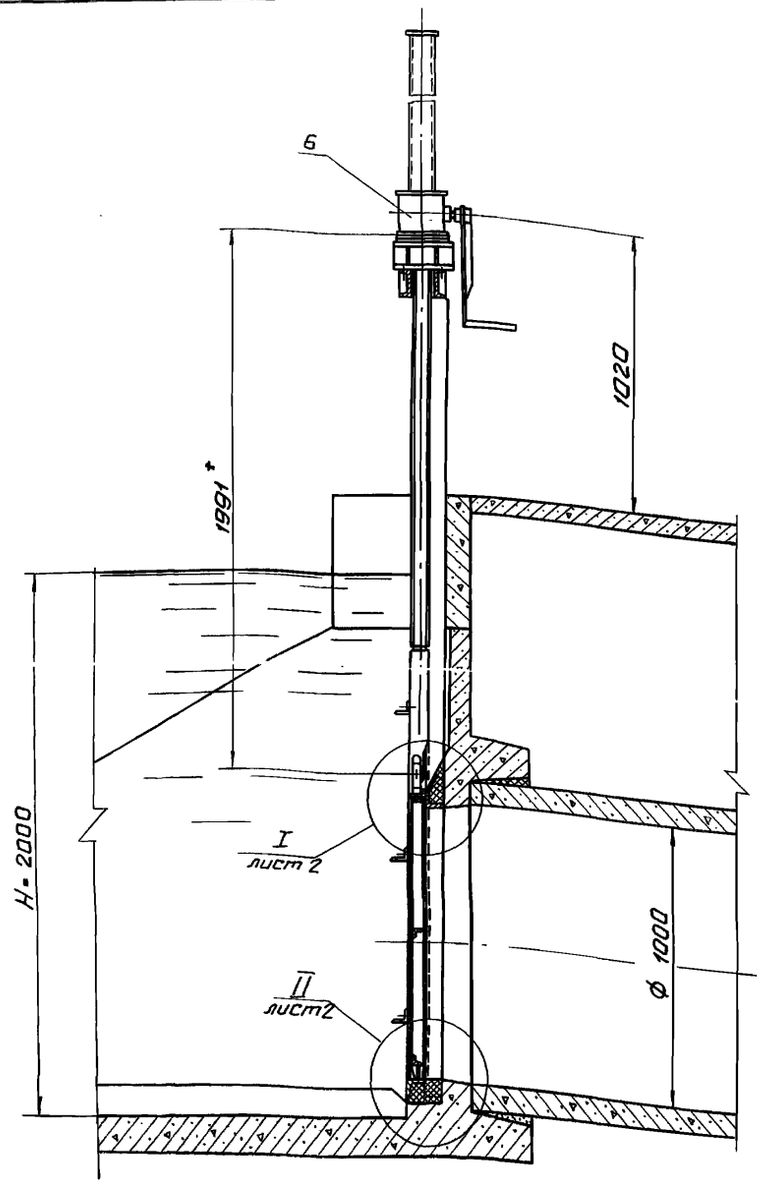

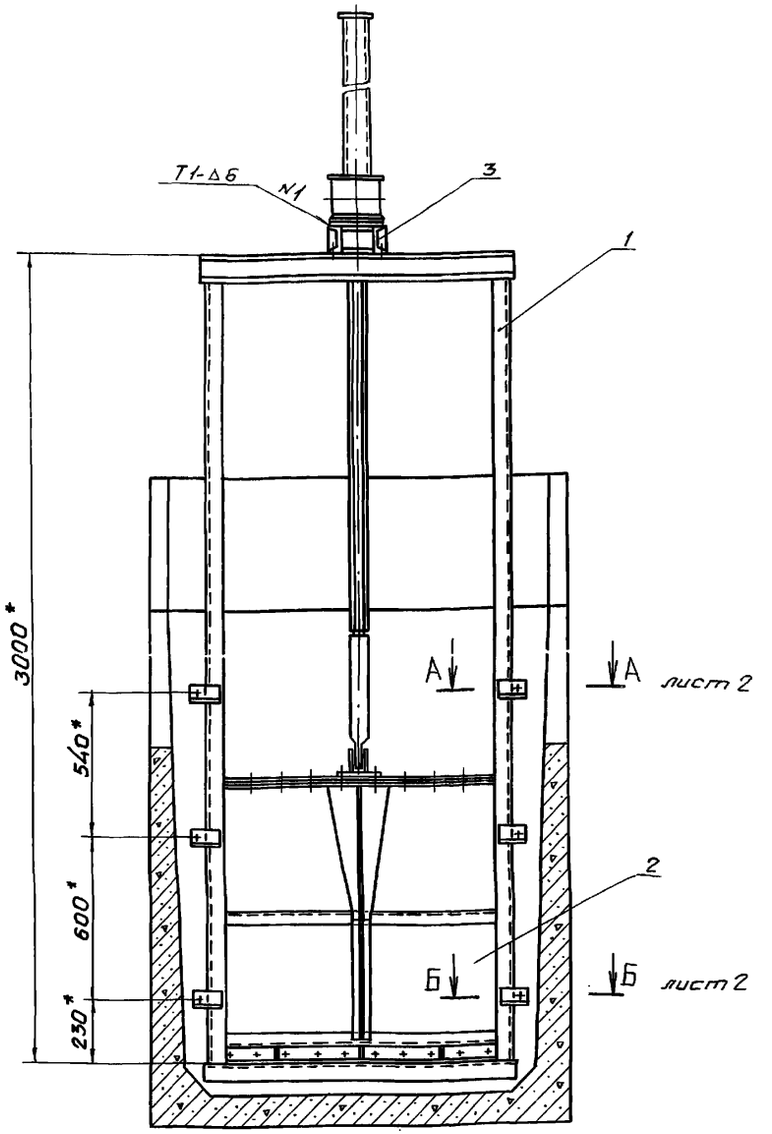

1. * Размеры для справок.
2. Сварные швы выполнять по ГОСТ 5264-80.
3. Электроды Э42 ГОСТ 9466-75.

Изм.	Лист	N докум.	Подп.	Дата
Разраб.		Оханов		14.03.88
Пров.		Попова		15.03.88
ГИП		Гитин		18.03.88
Нач.отд.		Коренев		21.03.88
Н.контр.		Смельницкий		21.03.88

7.820-6-КМ 50.000 СБ

Затворы для перекрытия отверстий водовыпусков в аграрительных дамбах лиманов диаметром 1,0м при напоре 2,0м
Сборочный чертеж

Лит.	Масса	Масштаб
А	261.7	1:20
Лист 1	Листов - 2	

Ленгипроводхоз

Инв.№ подл. | Подп. и дата | Взам. инв.№ | Инв.№ дубл. | Подп. и дата

I
М1:2
лист 1

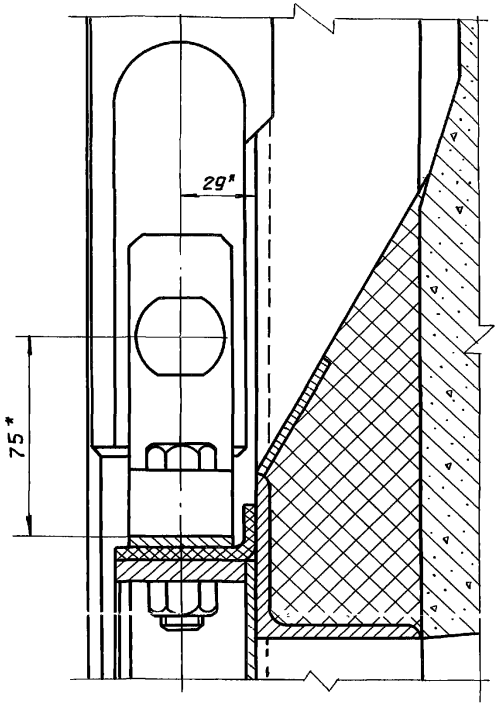

II
М1:2
лист 1

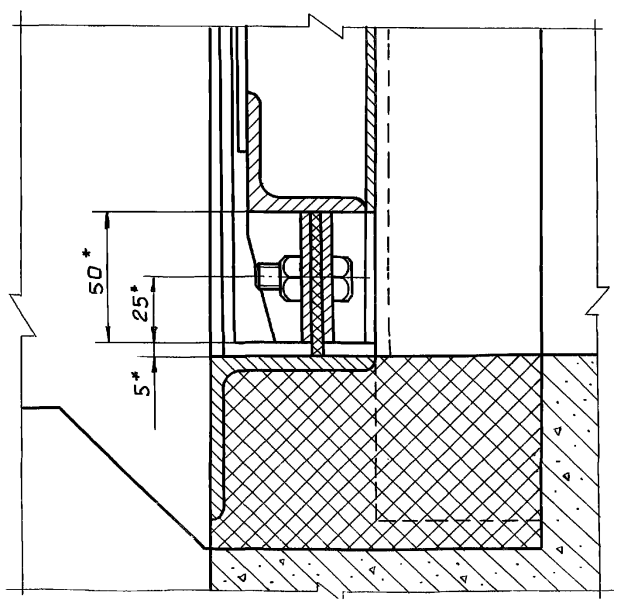

А - А
М1:5
лист 1

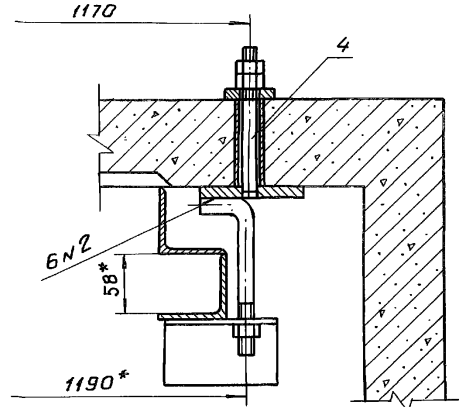

Б - Б
М1:5
лист 1

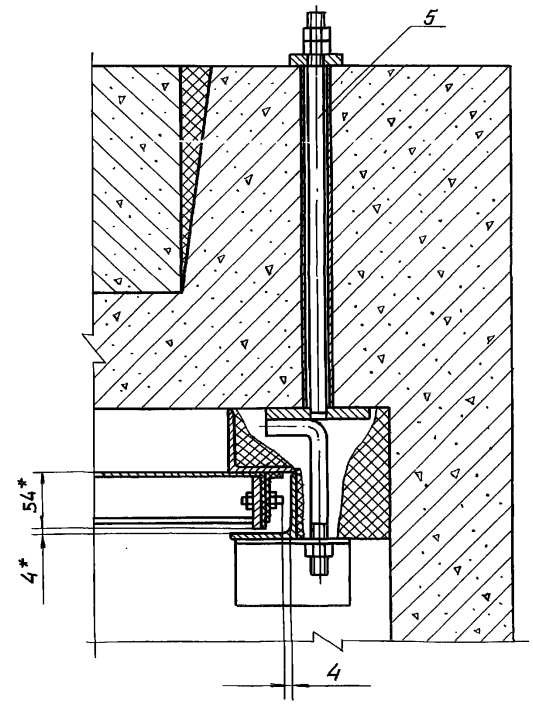

Серия 7.820-6 Выпуск 5

№ строки	Обозначение	Наименование	Куда входит: Обозначение	Куда входит: Кол.	Общее кол.	Примечание
1	7.820-6-КМ 50.000	Сборочный чертеж				
2						
3	7.820-6-КМ 51.000	Рама	7.820-6-КМ 50.000	1	1	
4	7.820-6-КМ 52.000	Затвор	7.820-6-КМ 50.000	1	1	
5	7.820-6-КМ 32.000	Колонка	7.820-6-КМ 50.000	1	1	
6	7.820-6-КМ 53.000	Марка	7.820-6-КМ 50.000	2	2	
7	-01	Марка	7.820-6-КМ 50.000	4	4	
8						
9	7.820-6-КМ 52.100	Металлоконструкция	7.820-6-КМ 52.000	1	1	
10	7.820-6-КМ 52.200	Накладка боковая	7.820-6-КМ 52.000	2	2	
11	7.820-6-КМ 31.100	Вилка	7.820-6-КМ 52.000	1	1	
12						
13		Ведомость спецификаций подъемника одновинто-				
14		вого 2,5 В.				
15		3.820.2-44-26.058.ПВ 030.000 ВС				Серия 3.820.2-44 Выпуск 3
16						
17						
18						
19						
20						
21						
22						
23						
24						
25						

Инв.№ подл. | Подпись и дата | Взам. инв.№ | Инв.№ дубл. | Подпись и дата

Изм.	Лист	№ докум.	Подпись	Дата
Разраб.		Оханов		14.03.88
Пров.		Попова		15.03.88
ГИП		Гитин		18.03.88
Нач.отд.		Кореневв		18.03.88

7.820-6-КМ 50.000 ВС

Затворы для перекрытия отверстий водовыпусков в оградительных дамбах лиманов диаметром 1,0м при напоре 2,0м

Ведомость спецификаций

Лит.	Лист	Листов
А		1

Ленгипроводхоз

Выпуск 5
Серия 7.820-6

№ строки	Наименование	Код ОКП	Обозначение документа на поставку	Поставщик	Куда входит (обозначение)	Количество: на изделие	Количество: в комплекты	Количество: на регулир.	Количество: Всего	Примечание
1										
2	Крепежные изделия									
3	Болт М10-8g×30.46.029		ГОСТ 7798-70			40			40	
4	М12-8g×45.46.029					4			4	
5	М16-8g×55.46.029					2			2	
6										
7	Гайка М10-7Н.5.029		ГОСТ 5915-70			40			40	
8	М12-7Н.5.029					4			4	
9	М16-7Н.5.029					20			20	
10										
11	Шайба 12.01.029		ГОСТ 10906-78			8			8	
12										
13										
14										
15										
16										
17										
18										
19										
20										
21										
22										
23										
24										
25										

Подп. и дата | Инв. № дубл. | Взам. инв. № | Подп. и дата | Инв. № подл.

Изм.	Лист	№ докум.	Подп.	Дата	7.820-6-КМ 50.000 ВП			
Разраб.		Оханов		14.03.88	Затворы для перекрытия отверстий водовыпусков в оградительных дамбах лиманов диаметром 1.0м при напоре 2.0м	Лит	Лист	Листов
Пров.		Попова		15.03.88		А		1
ГИП		Гитин		18.03.88		Ленгипроводхоз		
Нач. отд.		Кореньев		18.03.88				

Инв.N подл.	Подп. и дата	Взам.инв.N	Инв.N дубл.	Подп. и дата

Серия 7.820-6 Выпуск 5

Наименование конструкций по номенклатуре прейскуранта N 01-09	Позиции по прейскуранту N 01-09	N п/п	Код конструкций	Масса конструкций, т												Количество шт.	Серия типовых конструкций
				Всего стали по вышенной и высокой прочности	по видам профилей стали										Всего		
					балки и швеллеры	крупносортная сталь	среднесортная сталь	мелкосортная сталь	толстолистовая сталь	универсальная сталь	тонколистовая сталь	гнутые и гнутосварные	трубы	прочие			
1	2	3	4	5	6	7	8	9	10	11	12	13	14	15	16	17	18
Дама		1	7.820-6-														
			-КМ51.000	—	0.020	0.070	0.002	0.002	0.002	—	—	—	—	—	0.096	1	
Затвор		2	7.820-6-														
			-КМ52.000	—	—	—	0.020	0.006	0.037	—	—	—	—	—	0.083	1	
Балонка		3	7.820-6-														
			-КМ32.000	—	0.006	—	—	—	0.0004	—	—	—	—	—	0.0064	1	
Марка		4	7.820-6-														
			-КМ53.000	—	—	—	—	0.0014	0.002	—	—	—	—	—	0.0024	2	
Марка		5	7.820-6-														
			-КМ53.000-01	—	—	—	—	0.0024	0.004	—	—	—	—	—	0.0064	4	
Итого:				—	0.026	0.070	0.022	0.011	0.045	—	—	—	—	—	0.174		

Изм.	Лист	N докум.	Подп.	Дата	7.820-6- КМ 50.000 ВМ			
Разраб		Оханов		14.03.88	Затворы для перекрытия отверстий водовыпусков в ограждительных дамбах лиманов диаметром 1.0 м при напоре 2.0 м Ведомость металлоконструкций по видам профилей.	Лит.	Лист	Листов
Пров.		Попова		15.03.88		А		1
ГИП		Гитин		18.03.88		Ленгипроводхоз		
Нач. отд.		Кореньев		18.03.88				
Н. контр.		Стельмахова		21.03.88				

Выпуск 5

Серия 7.820-6

Формат	Зона	Поз.	Обозначение	Наименование	Кол.	Примечание
				Документация		
А3			7.820-6-КМ 51.000 СБ	Сборочный чертеж		
				Детали		
А4		1	7.820-6-КМ 51.001	Стойка	1	
		2	-01	Стойка	1	
А4		3	7.820-6-КМ 51.002	Ригель	2	
А4		4	7.820-6-КМ 11.103	Ребро	4	
А4		5	7.820-6-КМ 21.003	Болт анкерный	6	
А4		6	7.820-6-КМ 21.004	Уголок	3	
		7	-01	Уголок	3	
Б.Ч.		8	7.820-6-КМ 51.003	Уголок		
				Уголок $\frac{Б\text{-}63\times63\times5\ ГОСТ\ 8509\text{-}86}{Вст3сп5\ ГОСТ\ 535\text{-}79}$		
				$L = 998 \pm \frac{JT14}{2}$	1	4.8 кг
Б.Ч.		9	7.820-6-КМ 51.004	Порог		
				Уголок $\frac{Б\text{-}63\times63\times5\ ГОСТ\ 8509\text{-}86}{Вст3сп5\ ГОСТ\ 535\text{-}79}$		
				$L = 1150 \pm \frac{JT14}{2}$	1	5,5 кг
Б.Ч.		10	7.820-6-КМ 51.005	Стойка		
				Уголок $\frac{Б\text{-}63\times63\times5\ ГОСТ\ 8509\text{-}86}{Вст3сп5\ ГОСТ\ 535\text{-}79}$		
				$L = 2990 \pm \frac{JT14}{2}$	2	28.8 кг
Б.Ч.		11	7.820-6-КМ 51.006	Полоса		
				Полоса $\frac{Б\text{-}2\ 4\times50\ ГОСТ\ 103\text{-}76}{Вст3сп5\ ГОСТ\ 535\text{-}79}$		
				$L = 998 \pm \frac{JT14}{2}$	1	1,6 кг

Подп. и дата | Инв. N дубл. | Взам. инв. N | Подп. и дата | Инв. N подл.

Изм.	Лист	N докум.	Подп.	Дата
Разраб.	Оханов			14.03.88
Пров.	Попова			15.03.88
ГИП	Гитин			18.03.88
Нач.отд.	Коренев			18.03.88
Н.контр.	Емельянова			21.03.88

7.820-6-КМ 51.000

Рама

Лит.	Лист	Листов
А	1	2

Ленгипроводхоз

Выпуск 5

Серия 7.820-6

Формат	Зона	Поз.	Обозначение	Наименование	Кол.	Примечание
Б.Ч.		12	7.820-6-КМ 51.007	Лист		
				Лист $\frac{Б\text{-}ПН\text{-}5\ ГОСТ\ 19903\text{-}74}{Вст3сп5\ ГОСТ\ 14637\text{-}79}$		
				$(80\times110) \pm \frac{JT14}{2}$	4	1,4 кг
				Стандартные изделия		
		13		Гайка М16-7Н.5.029		
				ГОСТ 5915-70	6	
		14		Шайба 12.01.029		
				ГОСТ 10906-78	4	

Подп. и дата | Инв. N дубл. | Взам. инв. N | Подп. и дата | Инв. N подл.

Изм.	Лист	N докум.	Подп.	Дата

7.820-6-КМ 51.000

Лист 2

7.820-6-КМ 51.000 СБ

Серия 7.820-6 Выпуск 5

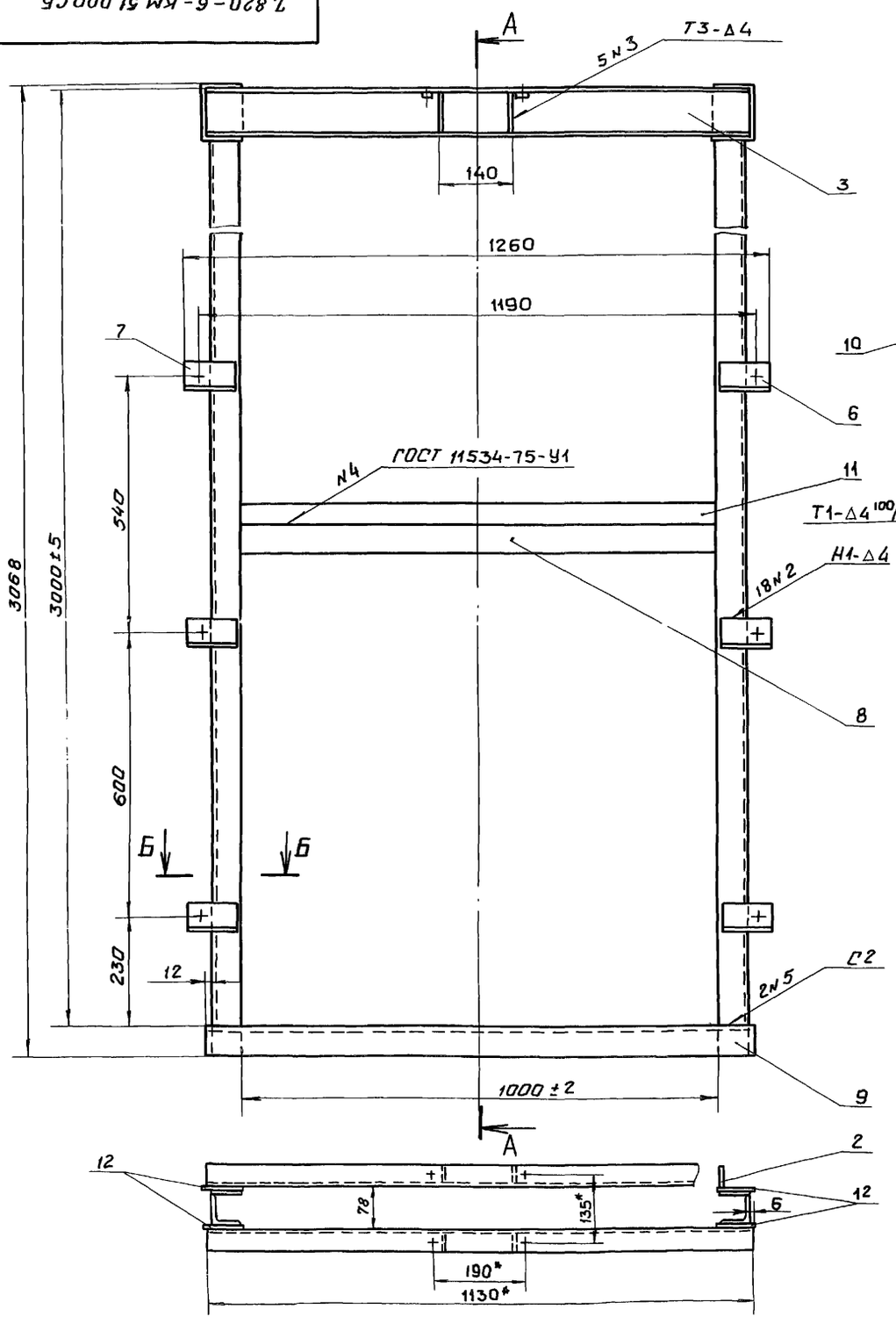

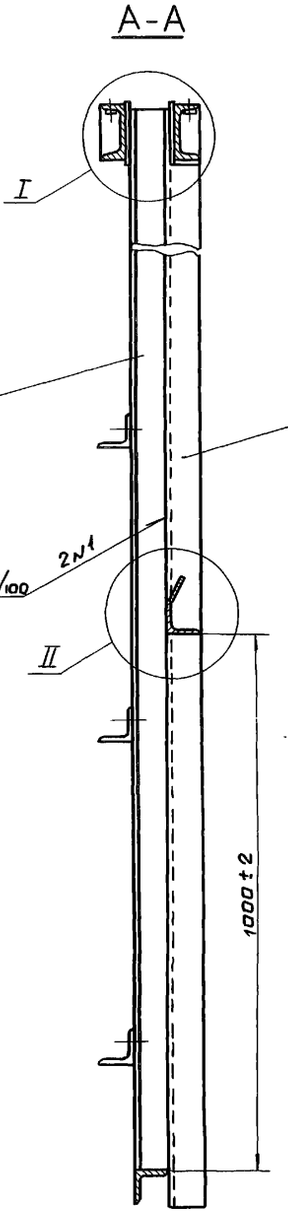

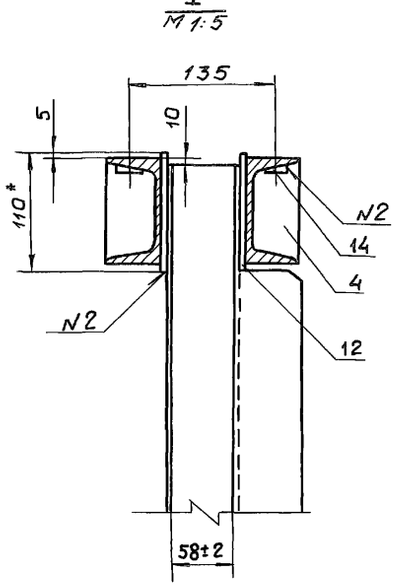

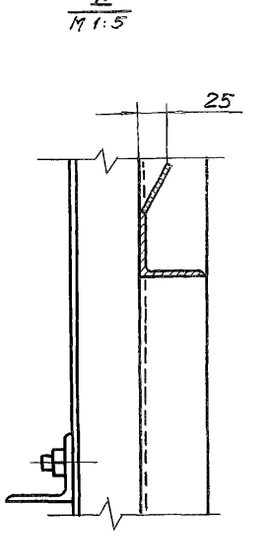

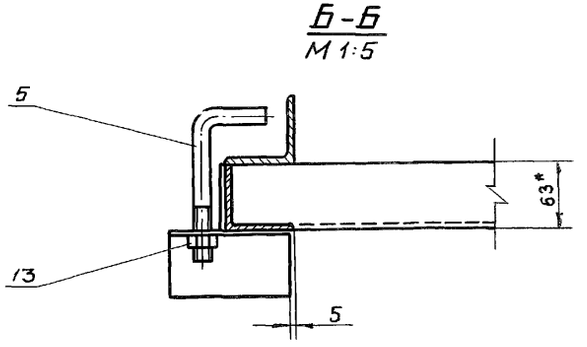

1. * Размеры для справок.
2. Сварные швы выполнять по ГОСТ 5264-80 электродами Э42 ГОСТ 9466-75.
3. Сборку, неуказанную на чертеже, вести швом Т1-△4 по контуру прилегания свариваемых деталей.
4. Винтообразность пазовых конструкций рамы затвора, измеряемая по концам отправочного элемента, 3 мм
5. Неуказанные предельные отклонения размеров ± $\frac{JT14}{2}$

Изм.	Лист	N докум.	Подп.	Дата
Разраб.		Оханов		14.03.88
Пров.		Попова		15.03.88
ГИП		Гитин		18.03.88
Нач. отд.		Каренев		18.03.88

7.820-6-КМ 51.000 СБ

Рама
Сборочный чертеж

Лит.	Масса	Масштаб
А	96.6	1:10
Лист	Листов 1	

Ленгипроводхоз

Инв. № подл. | Подп. и дата | Взам. инв. № | Инв. № дубл. | Подп. и дата

√ (√)

7.820-6 - КМ 51.001

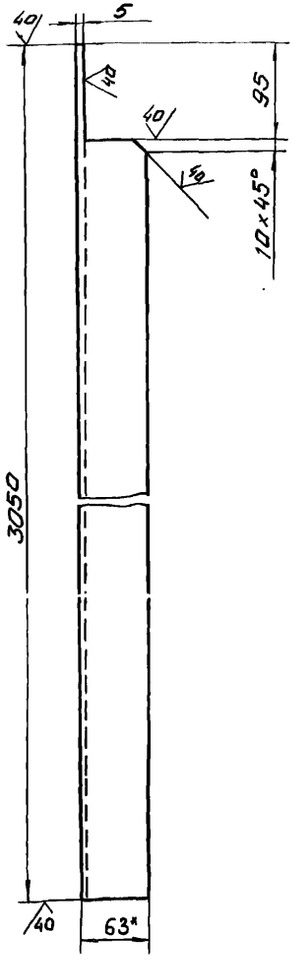

7.820-6- КМ 51.001-01- зеркальное отражение остальное см. 7.820-6-КМ51.001

М 1:10



1.* Размер для справок

2. Предельные отклонения размеров $\pm \frac{JT14}{2}$

Изм.	Лист	N докум.	Подп.	Дата
Разраб.	Оханов			14.03.88
Пров.	Попова			15.03.88
ГИП	Гитин			16.03.88
Нач. отд.	Каренев			18.03.88

7.820-6-КМ 51.001

Стойка

Лит.	Масса	Масштаб
А	14,5	1:5
Лист	Листов 1	

Б-6.3×6.3×5 ГОСТ 8509-86

Ленгипроводхоз

Серия 7.820-6 Выпуск 5

Инв.№ подл. | Подп. и дата | Взам. инв.№ | Инв.№ дубл. | Подп. и дата

√ (√)

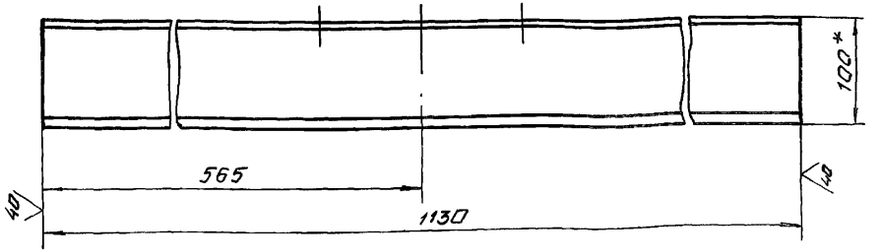

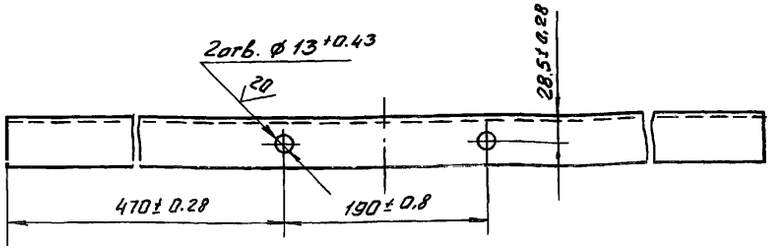

1.* Размер для справок.

2. Неуказанные предельные отклонения размеров $\pm \frac{JT14}{2}$

Изм.	Лист	N докум.	Подп.	Дата
Разраб.	Оханов			14.03.88
Пров.	Попова			15.03.88
ГИП	Гитин			16.03.88
Нач. отд.	Каренев			18.03.88

7.820-6-КМ 51.002

Ригель

Лит	Масса	Масштаб
А	9,7	1:5
Лист	Листов 1	

Швеллер 10 ГОСТ 8240-72

Ленгипроводхоз

Серия 7.820-6 Выпуск 5

Инв.№ подл. | Подп. и дата | Взам. инв.№ | Инв.№ дубл. | Подп. и дата

Серия 7.820-6 Выпуск 5

7.820-6-КМ 11.103

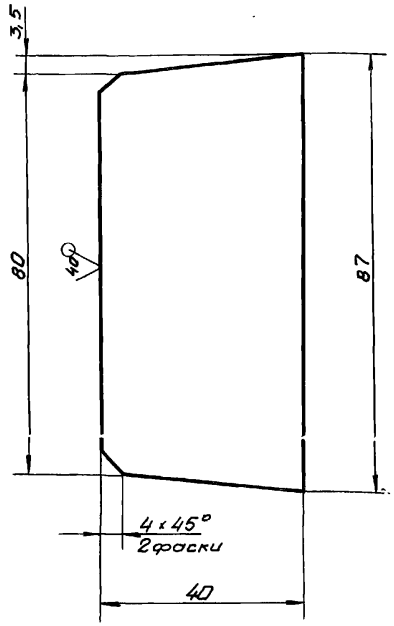

Предельные отклонения размеров ± JT14/2

Изм.	Лист	N докум.	Подп.	Дата
Разраб.	Оханов			14.03.88
Пров.	Попова			15.03.88
ГИП	Гитин			14.03.88
Нач. отд.	Кореньев			18.03.88

7.820-6-КМ 11.103

Ребро	Лит.	Масса	Масштаб
	А	0,1	1:1
	Лист	Листов 1	
Лист Б-ПН-4 ГОСТ 19903-74	Ленгипроводхоз		

Инв. N подл. | Подп. и дата | Взам. инв. N | Инв. N дубл. | Подп. и дата

Серия 7.820-6 Выпуск 5

7.820-6-КМ 21.003

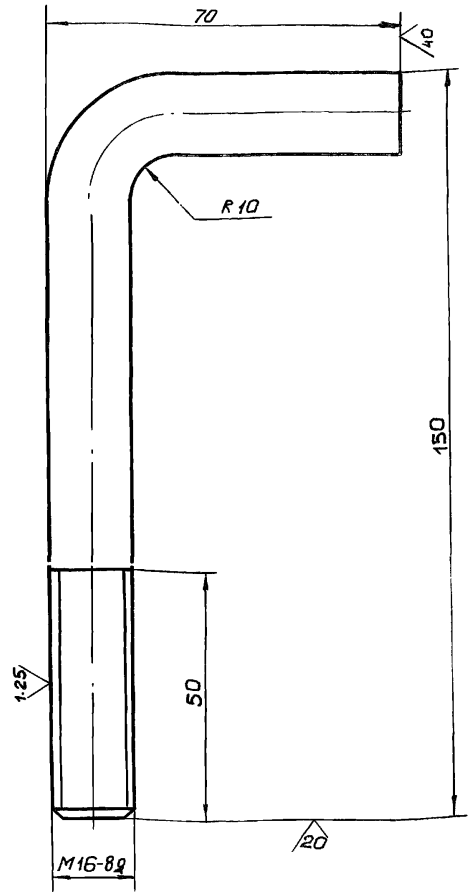

1. Предельные отклонения размеров ± JT14/2
2. Длина заготовки 200 мм

Изм.	Лист	N докум.	Подп.	Дата
Разраб.	Оханов			14.03.88
Пров.	Попова			15.03.88
ГИП	Гитин			18.03.88
Нач. отд.	Кореньев			18.03.88

7.820-6-КМ 21.003

Болт анкерный	Лит.	Масса	Масштаб
	А	0,3	1:1
	Лист	Листов 1	
Круг В16 ГОСТ 2590-71 / Вст3сп5 ГОСТ 535-79	Ленгипроводхоз		

Инв. N подл. | Подп. и дата | Взам. инв. N | Инв. N дубл. | Подп. и дата

Выпуск 5

Серия 7.820-6

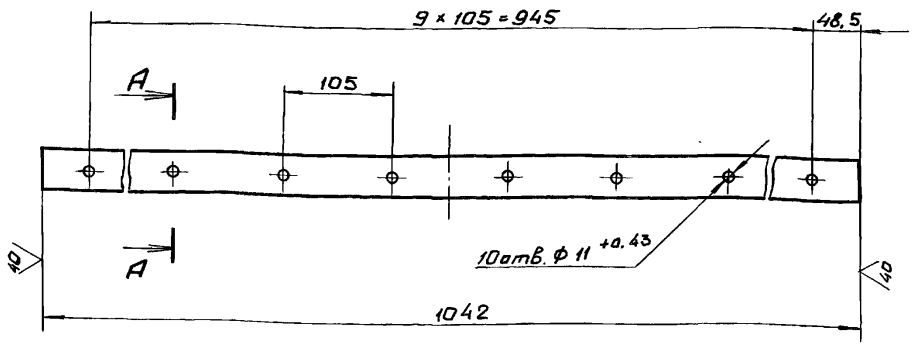

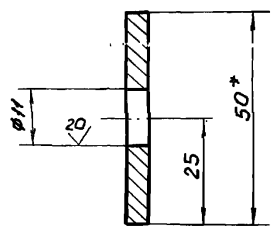

1. * Размеры для справок.
2. Предельные отклонения размеров, координирующих оси отверстий, ± 0.28 мм
3. Неуказанные предельные отклонения размеров $\pm \frac{JT14}{2}$

Подп. и дата | Инв. N дубл. | Взам. инв. N | Подп. и дата | Инв. N подл.

Изм.	Лист	N докум.	Подп.	Дата
Разраб.	Оханов			14.03.88
Пров.	Попова			16.03.88
ГИП	Гитин			18.03.88
Нач. отд.	Коренев			18.03.88

7.820-6-КМ 52.002

Накладка нижняя

Лит.	Масса	Масштаб
А	1,6	1:5
Лист	Листов 1	

Полоса Б-2 4×50 ГОСТ 103-76

Ленгипроводхоз

Выпуск 5

Серия 7.820-6

7.820-6-КМ 21.004

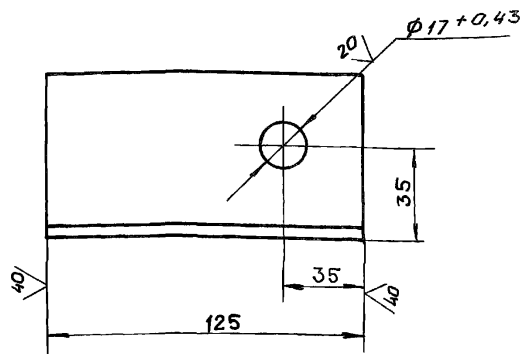

7.820-6-КМ 21.004-01-зеркальное отражение
Остальное см. 7.820-6-КМ 21.004

М 1:5



Предельные отклонения размеров $\pm \frac{JT14}{2}$

Подп. и дата | Инв. N дубл. | Взам. инв. N | Подп. и дата | Инв. N подл.

Изм.	Лист	N докум.	Подп.	Дата
Разраб.	Оханов			14.03.88
Пров.	Попова			15.03.88
ГИП	Гитин			18.03.88
Нач. отд.	Коренев			19.03.88

7.820-6-КМ 21.004

Уголок

Лит.	Масса	Масштаб
А	0,6	1:2
Лист	Листов 1	

Уголок Б-63×63×5 ГОСТ 8509-86
Ст3кп2 Б ГОСТ 535-79

Ленгипроводхоз

Выпуск 5
Серия 7.820-6

Формат	Зона	Поз.	Обозначение	Наименование	Кол.	Примечание
				Документация		
А3			7.820-6-КМ 52.000 СБ	Сборочный чертеж		
				Сборочные единицы		
А4		1	7.820-6-КМ 52.100	Металлоконструкция	1	
А4		2	7.820-6-КМ 52.200	Накладка боковая	1	
		3	-01	Накладка боковая	1	
А4		4	7.820-6-КМ 31.100	Вилка	1	
				Детали		
А4		5	7.820-6-КМ 52.001	Накладка верхняя	1	
А4		6	7.820-6-КМ 52.002	Накладка нижняя	1	
Б.4		7	7.820-6-КМ 52.003	Уплотнение верхнее		
				Пластина I, лист		
				ТМКЩ-М-5×80×1100-1.7		
				ГОСТ 7338-77	1	0,5 кг
Б.4		8	7.820-6-КМ 52.004	Уплотнение боковое		
				Пластина I, лист		
				ТМКЩ-М-5×70×1035-1.7		
				ГОСТ 7338-77	2	0,9 кг
Б.4		9	7.820-6-КМ 52.005	Уплотнение нижнее		
				Пластина I, лист		
				ТМКЩ-М-5×55×1060-1.7		
				ГОСТ 7338-77	1	0.35 кг
				Стандартные изделия		
		10		Болт М10-8g×30.46.029		
				ГОСТ 7798-70	40	

Инв. № подл. | Подп. и дата | Взам. инв. № | Инв. № дубл. | Подп. и дата

Изм.	Лист	№ докум.	Подп.	Дата
Разраб.		Оханов		14.03.88
Пров.		Попова		15.03.88
ГИП		Гитин		18.03.88

7.820-6-КМ 52.000

Затвор

Лит.	Лист	Листов
А	1	2

Ленгипроводхоз

Выпуск 5
Серия 7.820-6

Формат	Зона	Поз.	Обозначение	Наименование	Кол.	Примечание
		11		Болт М16-8g×55.46.029		
				ГОСТ 7798-70	2	
		12		Гайка М10-7Н.5.029		
				ГОСТ 5915-70	40	
		13		Гайка М16-7Н.5.029		
				ГОСТ 5915-70	2	

Инв. № подл. | Подп. и дата | Взам. инв. № | Инв. № дубл. | Подп. и дата

7.820-6-52.000

Лист 2

Инв. N подл. | Подп. и дата | Взам. инв. N | Инв. N дубл. | Подп. и дата

Вид с напорной стороны

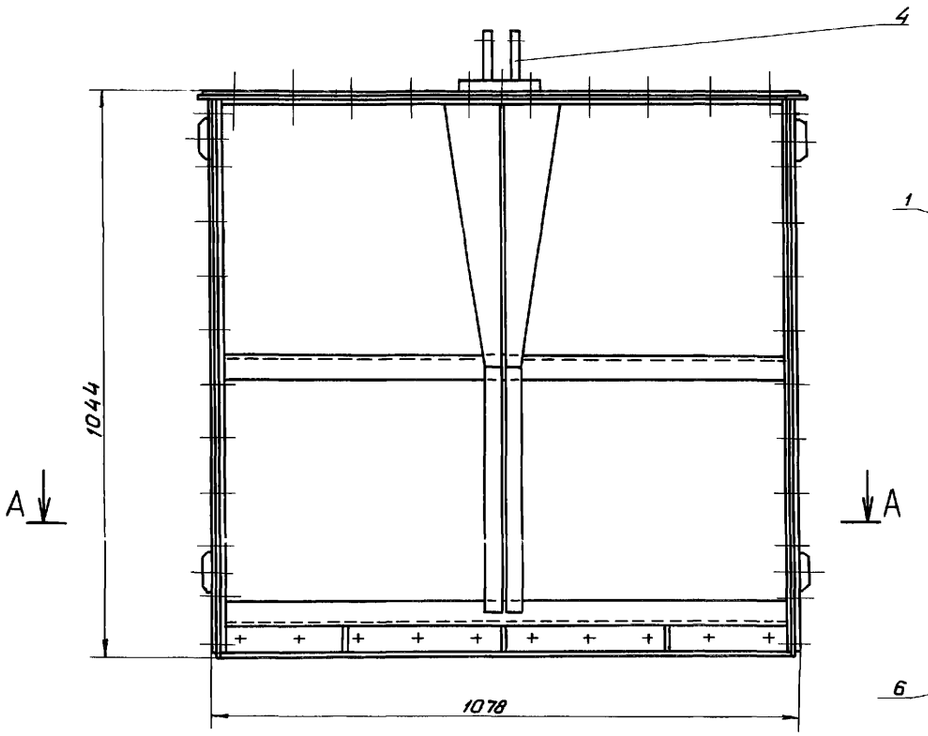

Вид с безнапорной стороны

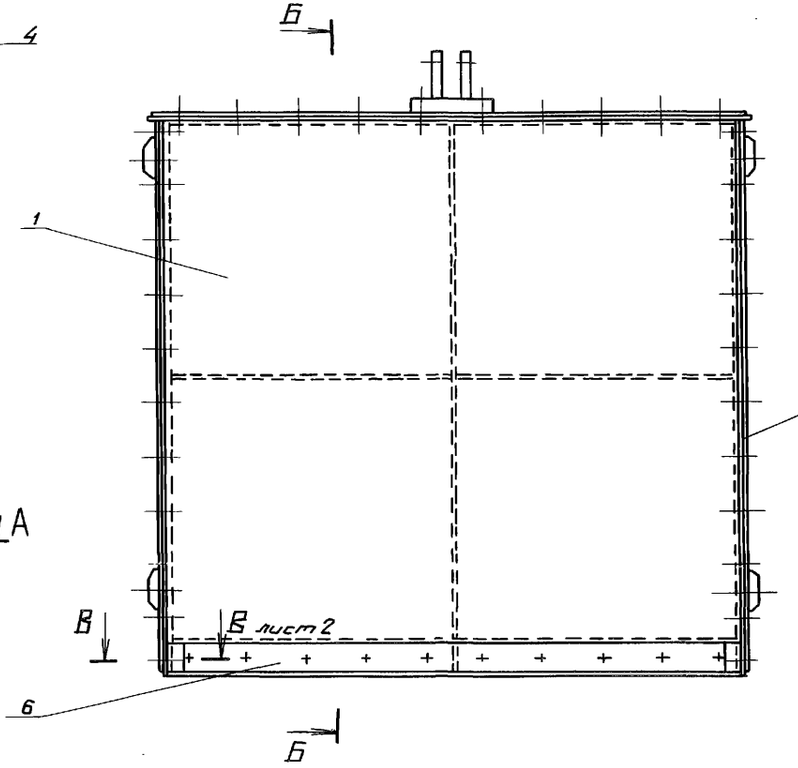

Б - Б

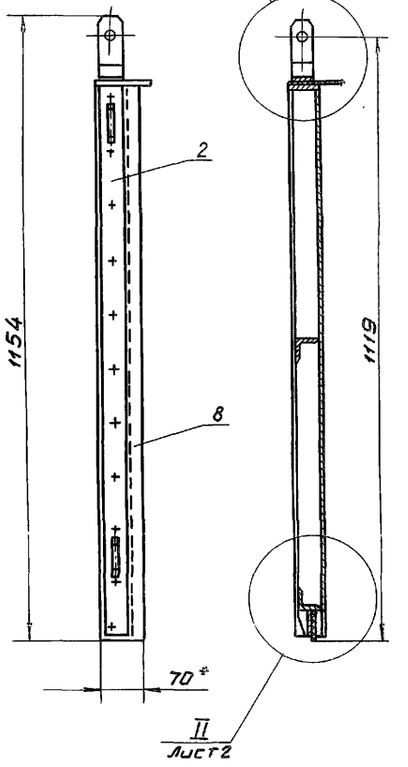

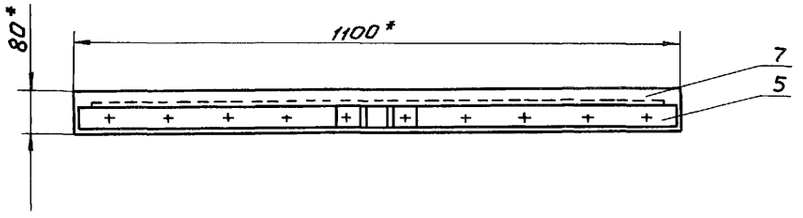

А-А

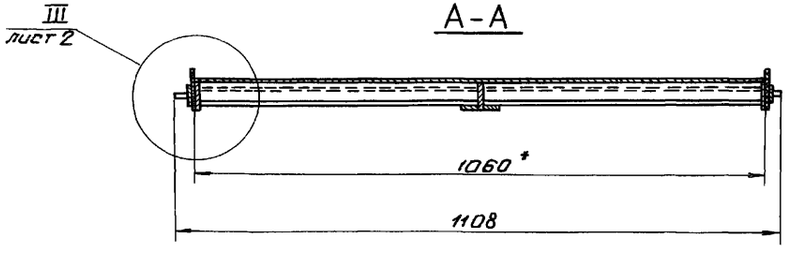

1. * Размеры для справок

2. Неуказанные предельные отклонения размеров $\pm \frac{JT14}{2}$

Изм.	Лист	N докум.	Подп.	Дата
Разраб.		Оханов		14.03.88
Пров.		Попова		16.03.88
ГИП		Гитин		18.03.88
Нач.отд.		Кореневв		18.03.88

7.820-6-КМ 52.000 СБ

Затвор
Сборочный чертеж

Лит.	Масса	Масштаб
А	64.9	1:10

Лист 1 | Листов - 2

Ленгипроводхоз

I
М1:2
лист 1

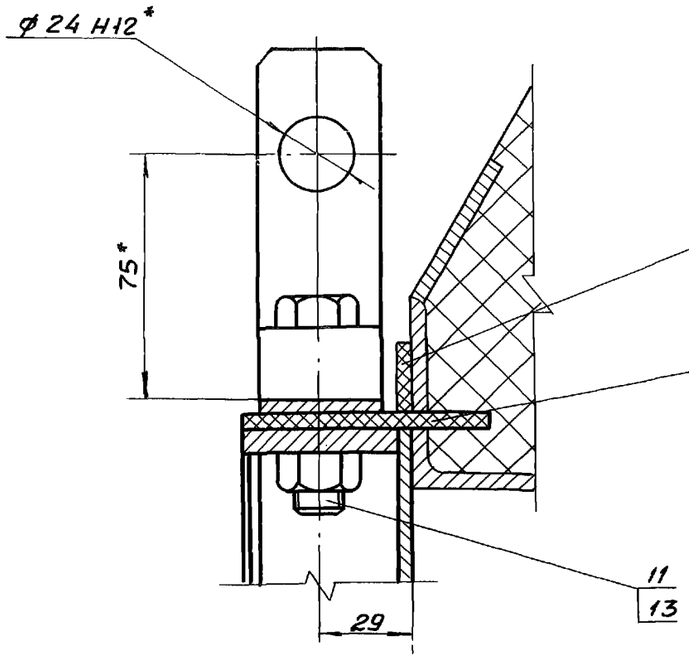

III
М1:2
лист 1

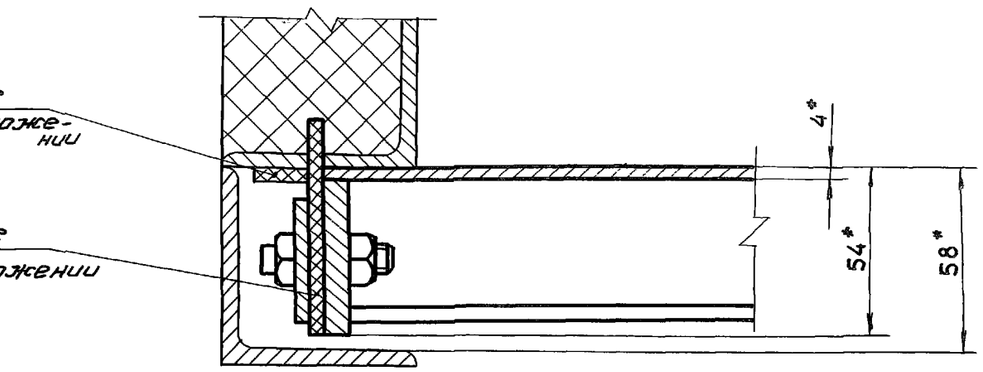

В – В
М1:2
лист 1

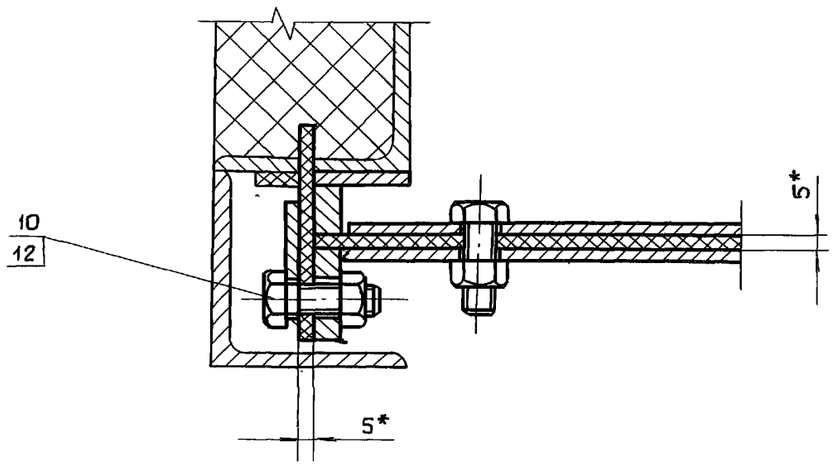

II
М1:2
лист 1

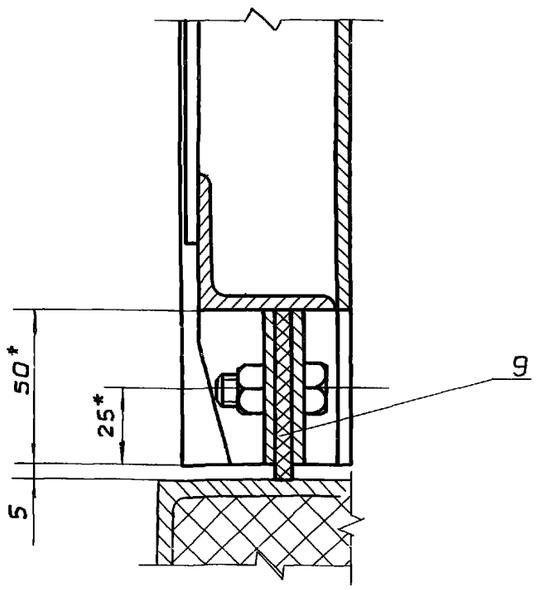

Серия 7.820-6 Выпуск 5

7.820-6-КМ 52.101

√ (√)

А А
М 1:2

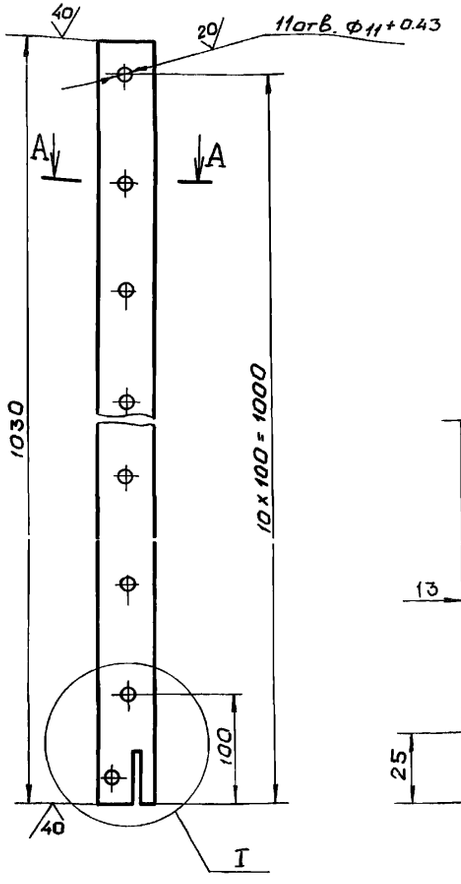

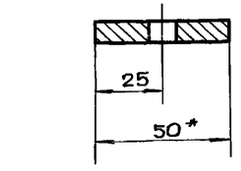

I
М 1:2

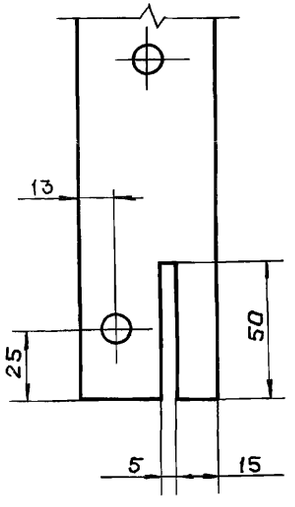

1. * Размер для справок
2. Неуказанные предельные отклонения размеров $\pm \frac{JT14}{2}$
3. Предельные отклонения размеров, координирующих оси отверстий ±0.28 мм

Изм.	Лист	N докум.	Подп.	Дата
Разраб.	Оханов			14.03.88
Пров.	Попова			16.03.88
ГИП	Гитин			18.03.88
Нач. отд	Коренев			18.03.88

7.820-6-КМ 52.101

Полоса

Лит.	Масса	Масштаб
А	2.4	1:5
Лист	Листов 1	

Полоса Б-2 6×50 ГОСТ 103-76

Ленгипроводхоз

Серия 7.820-6 Выпуск 5

Формат	Зона	Поз.	Обозначение	Наименование	Кол.	Примечание
				Документация		
А3			7.820-6-КМ 52.100 СБ	Сборочный чертеж		
				Детали		
А4		1	7.820-6-КМ 52.101	Полоса	2	
А4		2	7.820-6-КМ 43.102	Ребро	1	
А4		3	7.820-6-КМ 52.102	Косынка	2	
А4		4	7.820-6-КМ 52.103	Полоса	1	
А4		5	7.820-6-КМ 52.104	Полоса	1	
А4		6	7.820-6-КМ 43.103	Ребро	3	
Б4		7	7.820-6-КМ 52.105	Ребро		
				Полоса $\frac{Б\text{-}2\ 4\times50\ ГОСТ\ 103\text{-}76}{Вст3сп5\ ГОСТ\ 535\text{-}79}$		
				$L = 470 \pm \frac{JT14}{2}$	1	0,7кг
Б4		8	7.820-6-КМ 52.106	Полоса		
				Лист $\frac{Б\text{-}ПН\text{-}4\ ГОСТ\ 19903\text{-}74}{Вст3сп5\ ГОСТ\ 14637\text{-}79}$		
				$(30\times460) \pm \frac{JT14}{2}$	2	0,9кг
Б4		9	7.820-6-КМ 52.107	Обшивка		
				Лист $\frac{Б\text{-}ПН\text{-}4\ ГОСТ\ 19903\text{-}74}{Вст3сп5\ ГОСТ\ 14637\text{-}79}$		
				$(980\times1060) \pm \frac{JT14}{2}$	1	32,6кг
Б4		10	7.820-6-КМ 52.108	Ригель		
				Уголок $\frac{Б\text{-}45\times45\times5\ ГОСТ\ 8509\text{-}86}{Вст3сп5\ ГОСТ\ 535\text{-}79}$		
				$L = 1046 \pm \frac{JT14}{2}$	2	7,0кг
Б4		11	7.820-6-КМ 52.109	Лист		
				Лист $\frac{Б\text{-}ПН\text{-}4\ ГОСТ\ 19903\text{-}74}{Вст3сп5\ ГОСТ\ 14637\text{-}79}$		
				$(30\times50) \pm \frac{JT14}{2}$	2	0,1кг

Изм.	Лист	N докум.	Подп.	Дата
Разраб.	Оханов			14.03.88
Пров.	Попова			16.03.88
ГИП	Гитин			18.03.88
Нач. отд.	Коренев			18.03.88

7.820-6-КМ 52.100

Металлоконструкция затвора

Лит.	Лист	Листов
А		1

Ленгипроводхоз

Инв. № подл. | Подп. и дата | Взам. инв. № | Инв. № дубл. | Подп. и дата

Инв.№ подл. | Подп. и дата | Взам. инв.№ | Инв.№ дубл. | Подп. и дата

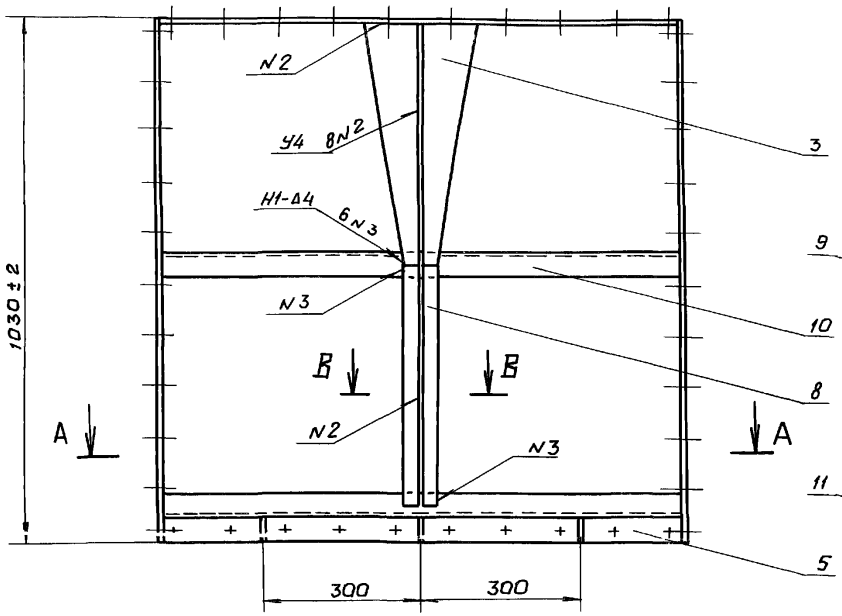

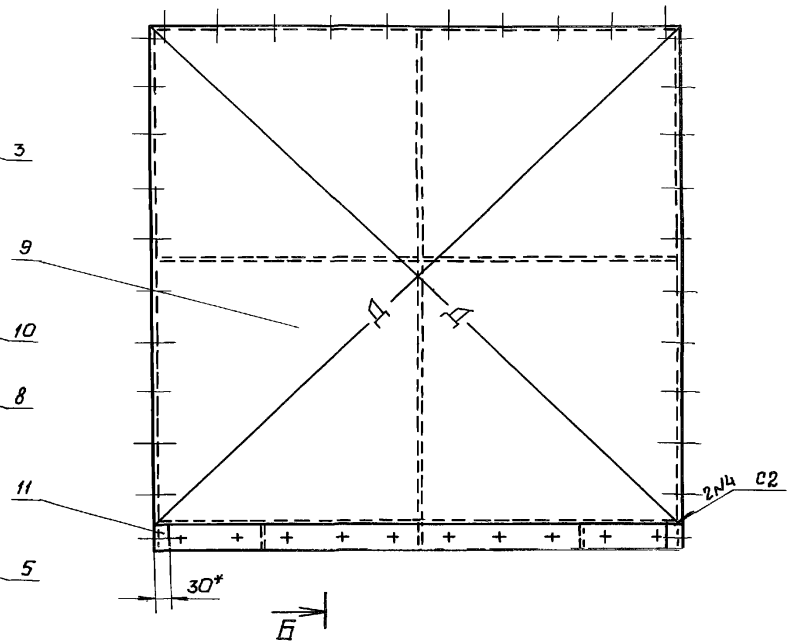

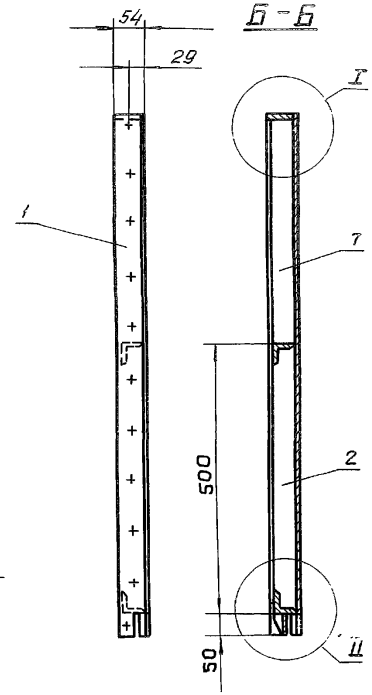

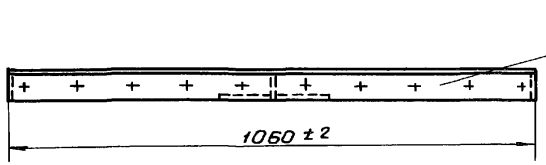

А-А

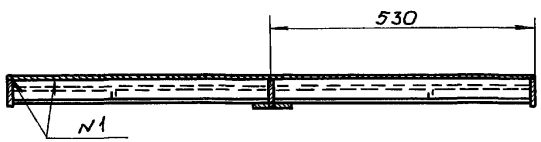

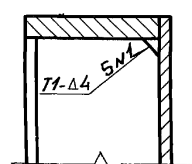

I
М1:2

II
М1:2

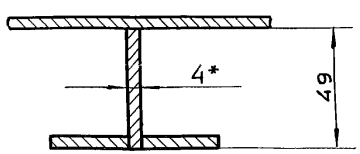

В-В
М1:2

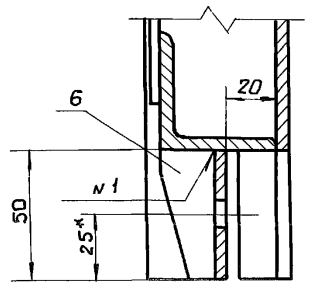

1. * Размеры для справок.
2. Сварные швы выполнять по ГОСТ 5264-80 электродами Э42 ГОСТ 9466-75
3. Сварку, неуказанную на чертеже, вести швом Т3-Δ4 по контуру прилегания свариваемых деталей.
4. Винтообразность уплотняющего контура, измеряемая по центрам отверстий под болты, крепящие уплотнение - 3мм
5. Неуказанные предельные отклонения размеров $\pm \frac{IT14}{2}$
6. Разность длин диагоналей Д не более 1мм

Изм.	Лист	N докум.	Подп.	Дата
Разраб.		Охапов		14.03.88
Пров.		Попова		16.03.88
ГИП		Гитин		17.03.88
Нач. отд.		Кареев		18.03.88

7.820-6-КМ 52.100 СБ

Металлоконструкция затвора
Сборочный чертеж

Лит	Масса	Масштаб
А	53.8	1:10
Лист	Листов-1	

Ленгипровод х03

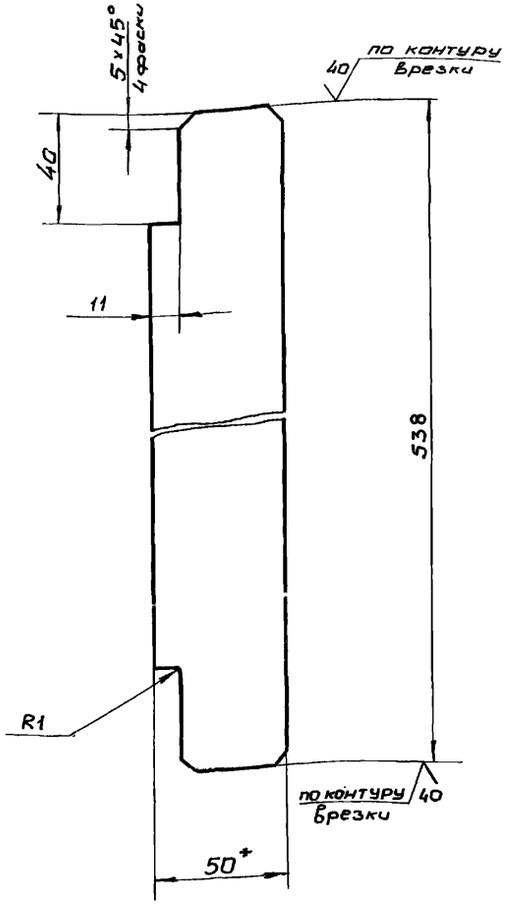

Неуказанные предельные отклонения размеров $\pm \frac{IT14}{2}$

Изм.	Лист	N докум.	Подп.	Дата
Разраб.	Оханов			14.03.88
Пров.	Попова			15.03.88
ГИП	Гитин			18.03.88
Нач. отд.	Каренев			18.03.88

7.820-6-КМ 43.102

Ребро

Лит.	Масса	Масштаб
А	0.8	1:2
Лист	Листов 1	

Полоса Б-2.4×50 ГОСТ 103-76 / В ст3 гп 5 ГОСТ 535-79

Ленгипроводхоз

Инв. N подл. | Подп. и дата | Взам. инв. N | Инв. N дубл. | Подп. и дата | Выпуск 5 | Серия 7.820-6

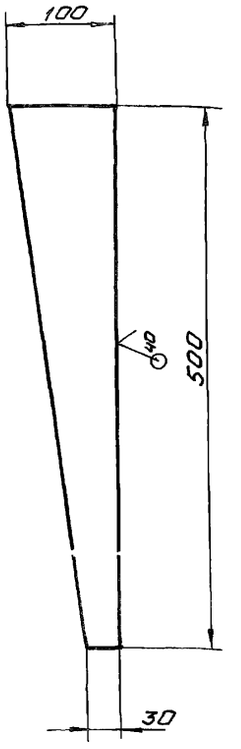

Неуказанные предельные отклонения размеров $\pm \frac{IT14}{2}$

Изм.	Лист	N докум.	Подп.	Дата
Разраб.	Оханов			14.03.88
Пров.	Попова			15.03.88
ГИП	Гитин			18.03.88
Нач. отд.	Каренев			18.03.88

7.820-6-КМ 52.102

Косынка

Лит.	Масса	Масштаб
А	1.0	1:5
Лист	Листов 1	

Лист Б-ПН-4 ГОСТ 19903-74 / В ст3 гп 5 ГОСТ 14637-79

Ленгипроводхоз

Инв. N подл. | Подп. и дата | Взам. инв. N | Инв. N дубл. | Подп. и дата | Выпуск 5 | Серия 7.820-6

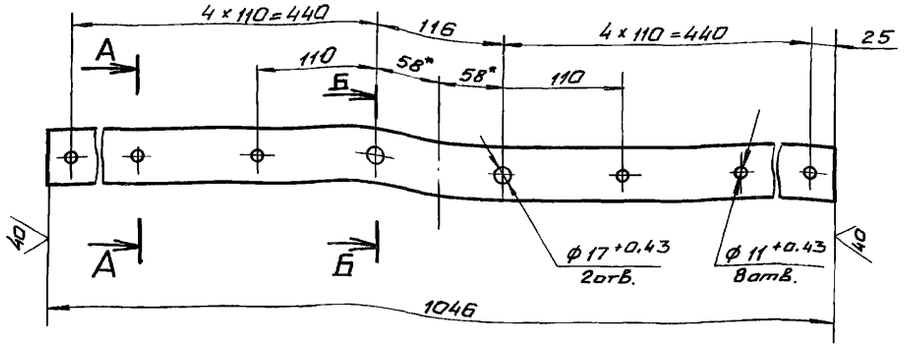

А–А
М 1:2

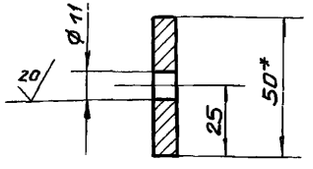

Б–Б
М 1:2

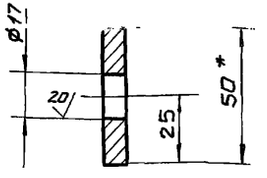

1. * Размеры для справок.
2. Неуказанные предельные отклонения размеров ± JT14/2
3. Предельные отклонения размеров, координирующие оси отверстий ± 0,28 мм

Изм.	Лист	N докум.	Подп.	Дата
Разраб.		Оханов		14.03.88
Пров.		Попова		16.03.88
ГИП		Гитин		18.03.88
Нач.отд.		Каренев		18.03.88

7.820-6-КМ 52.103

Полоса

Лит.	Масса	Масштаб
А	3,2	1:5
Лист	Листов-1	

Полоса Б-2 8×50 ГОСТ 103-76

Ленгипроводхоз

Подп. и дата | Инв. N дубл. | Взам. инв. N | Подп. и дата | Инв. N подл.

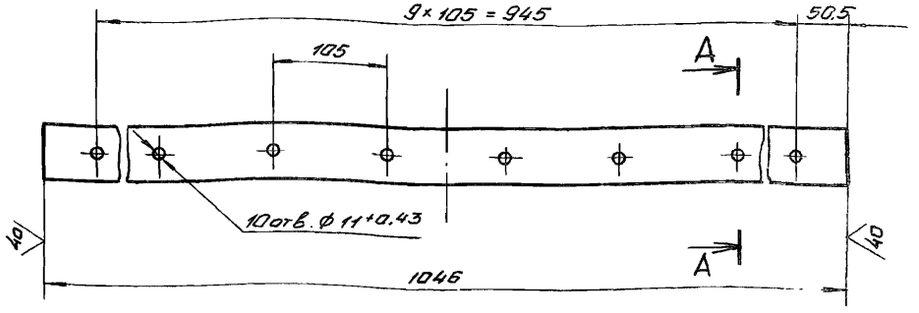

А–А
М 1:2

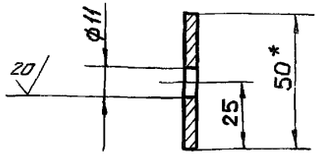

1. * Размер для справок.
2. Неуказанные предельные отклонения размеров ± JT14/2
3. Предельные отклонения размеров, координирующие оси отверстий ± 0,28 мм

Изм.	Лист	N докум.	Подп.	Дата
Разраб.		Оханов		14.03.88
Пров.		Попова		16.03.88
ГИП		Гитин		18.03.88
Нач.отд.		Каренев		18.03.88

7.820-6-КМ 52.104

Полоса

Лит.	Масса	Масштаб
А	1,6	1:5
Лист	Листов-1	

Полоса Б-2 4×50 ГОСТ 103-76

Ленгипроводхоз

Подп. и дата | Инв. N дубл. | Взам. инв. N | Подп. и дата | Инв. N подл.

7.820-6-КМ43.103

✓ (√)

Серия 7.820-6 Выпуск 5

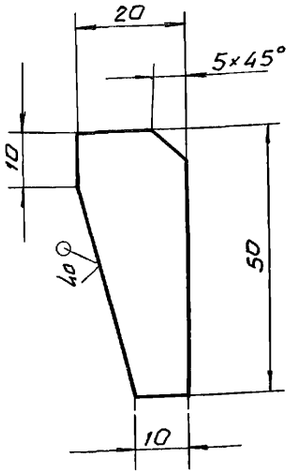

Неуказанные предельные отклонения размеров ± JT14/2

Изм.	Лист	N докум.	Подп.	Дата
Разраб.	Оханов			14.03.88
Пров.	Попова			16.03.88
ГИП	Гитин			18.03.88
Нач.отд.	Коренев			18.03.88

7.820-6-КМ 43.103

Ребро

Лит.	Масса	Масштаб
А	0.03	1:1
Лист	Листов 1	

Инв. № подл. | Подп. и дата | Взам. инв. № | Инв. № дубл. | Подп. и дата

Серия 7.820-6 Выпуск 5

Формат	Зона	Поз.	Обозначение	Наименование	Кол.	Примечание
				Документация		
А4			7.820-6-КМ 52.200 СБ	Сборочный чертеж		
				Детали		
А4		1	7.820-6-КМ 52.201	Полоса	1	
А4		2	7.820-6-КМ 12.302	Ребро	2	
			Различия исполнений	7.820-6-КМ 52.200 и		
			7.820-6-КМ 52.200-01 по	сборочному чертежу		

Изм.	Лист	N докум.	Подп.	Дата
Разраб.	Оханов			14.03.88
Пров.	Попова			16.03.88
ГИП	Гитин			18.03.88

7.820-6-КМ 52.200

Накладка боковая

Лит.	Лист	Листов
А		1

7.820-6-КМ52.200 СБ

Серия 7.820-6 Выпуск 5

Инв.№подл. | Подп. и дата | Взам.инв.№ | Инв.№дубл. | Подп. и дата

7.820-6 - КМ 52.200

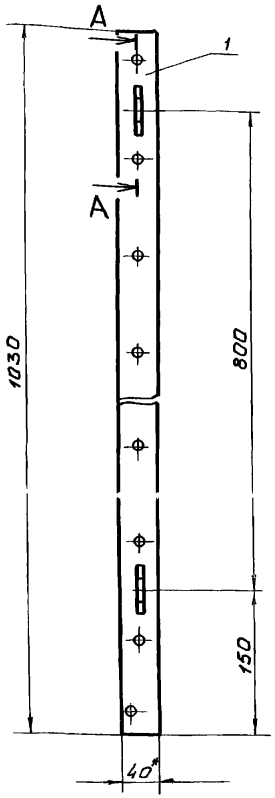

А – А
М 1:2

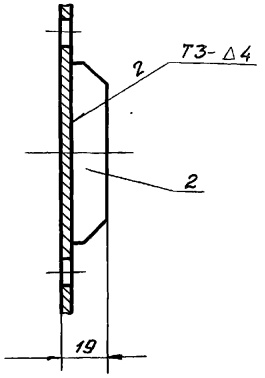

7.820-6-КМ 52.200-01- зеркальное отражение. Остальное см. 7.820-6-КМ 52.200

М 1:10



1. * Размеры для справок.
2. Сварные швы выполнять по ГОСТ 5264-80
3. Электроды Э42 ГОСТ 9466-75.
4. Неуказанные предельные отклонения размеров ± $\frac{IT14}{2}$

Изм.	Лист	N докум.	Подп.	Дата
Разраб.	Оханов			14.03.88
Пров.	Попова			16.03.88
ГИП	Гитин			18.03.88
Нач.отд.	Коренев			18.03.88

7.820-6-КМ 52.200 СБ

Накладка боковая
Сборочный чертеж

Лит.	Масса	Масштаб
А	1.4	1:5
Лист	Листов -1	

Ленгипроводхоз

7.820-6-КМ 52.201

Серия 7.820-6 Выпуск 5

Инв.№подл. | Подп. и дата | Взам.инв.№ | Инв.№дубл. | Подп. и дата

А – А
М 1:1

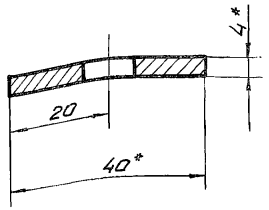

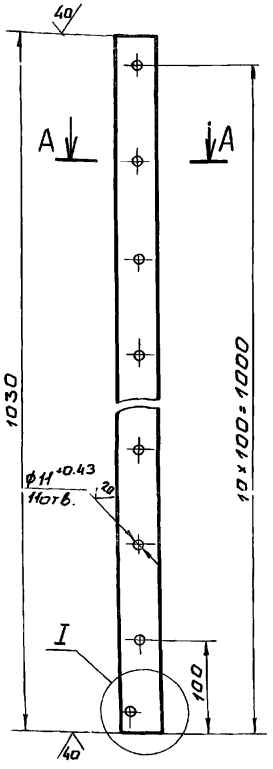

I
М 1:1

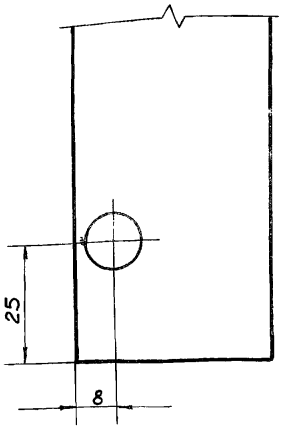

1. * Размеры для справок.
2. Предельные отклонения размеров, координирующих оси отверстий, ± 0.28 мм.
3. Неуказанные предельные отклонения размеров ± $\frac{IT14}{2}$

Изм.	Лист	N докум.	Подп.	Дата
Разраб.	Оханов			14.03.88
Пров.	Попова			16.03.88
ГИП	Гитин			18.03.88
Нач.отд.	Коренев			18.03.88

7.820-6-КМ 52.201

Полоса

Лит.	Масса	Масштаб
А	1.3	1:5
Лист	Листов -1	

Полоса-Б-24×40 ГОСТ 103-76

Ленгипроводхоз

7.820-6-КМ 12.302

Серия 7.820-6 Выпуск 5

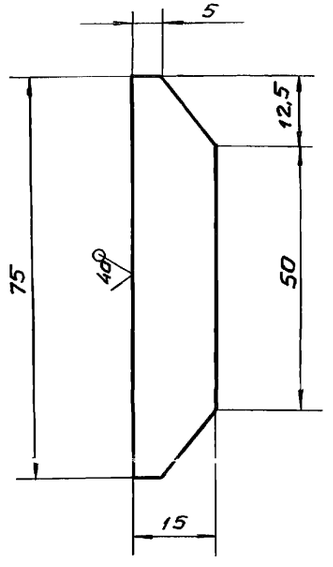

Неуказанные предельные отклонения размеров $\pm \frac{IT14}{2}$

Изм.	Лист	N докум.	Подп.	Дата
Разраб.	Оханов			14.03.88
Пров.	Попова			15.03.88
ГИП	Гитин			18.03.88
Нач. отд.	Коренев			18.03.88

7.820-6-КМ 12.302

Ребро

Лит.	Масса	Масштаб
А	0.06	1:1
Лист	Листов 1	

Лист 6-ЛН-8 ГОСТ 19903-74
Вст.3 сп.5 ГОСТ 14637-79

Ленгипроводхоз

Инв. N подл. | Подп. и дата | Взам. инв. N | Инв. N дубл. | Подп. и дата | Выпуск 5 | Серия 7.820-6

Формат	Зона	Поз.	Обозначение	Наименование	Кол.	Примечание
				Документация		
А4			7.820-6-КМ 31.100 СБ	Сборочный чертеж		
				Детали		
А4		1	7.820-6-КМ 31.101	Основание	1	
А4		2	7.820-6-КМ 31.102	Проушина	2	

Изм.	Лист	N докум.	Подп.	Дата
Разраб.	Оханов			14.03.88
Пров.	Попова			15.03.88
ГИП	Гитин			18.03.88
Нач. отд.	Коренев			18.03.88

7.820-6-КМ 31.100

Вилка

Лит.	Лист	Листов
А		1

Ленгипроводхоз

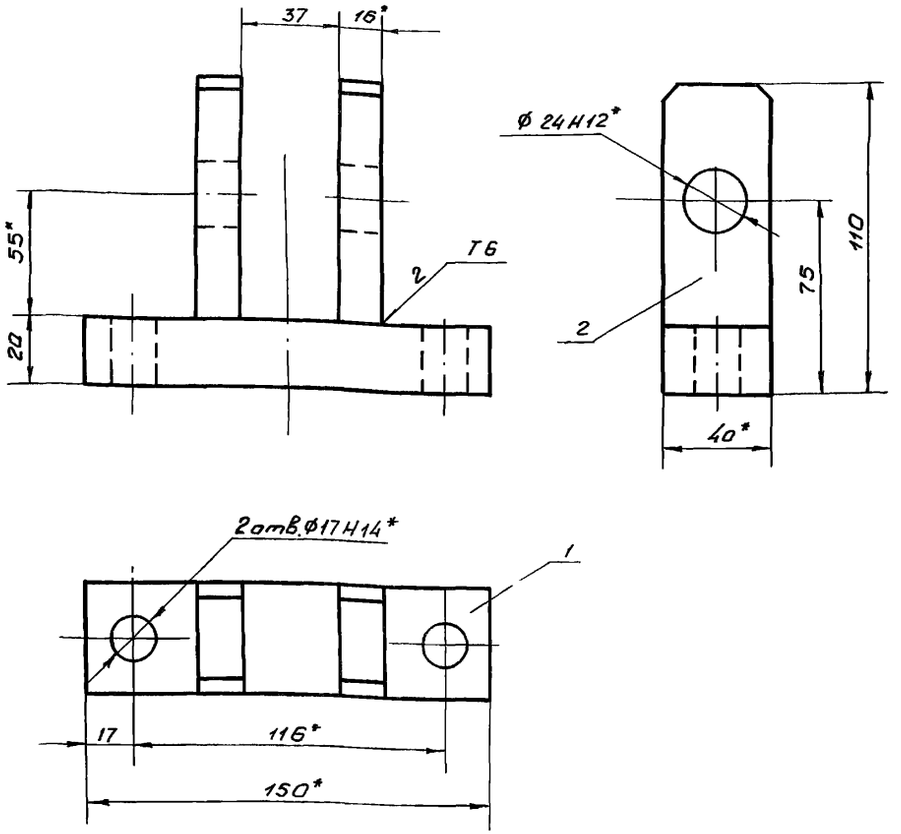

1.* Размеры для справок.
2. Сварные швы выполнять по ГОСТ 5264-80
3. Электроды Э42 ГОСТ 9466-75.
4. Неуказанные предельные отклонения размеров $\pm \frac{JT14}{2}$

Изм.	Лист	N докум.	Подп.	Дата
Разраб.		Оханов		14.03.88
Пров.		Попова		16.03.88
ГИП		Гитин		18.03.88
Нач.отд.		Коренев		18.03.88

7.820-6-КМ 31. 100 СБ

Вилка
Сборочный чертеж

Лит.	Масса	Масштаб
А	1.7	1:2
Лист	Листов 1	

Ленгипроводхоз

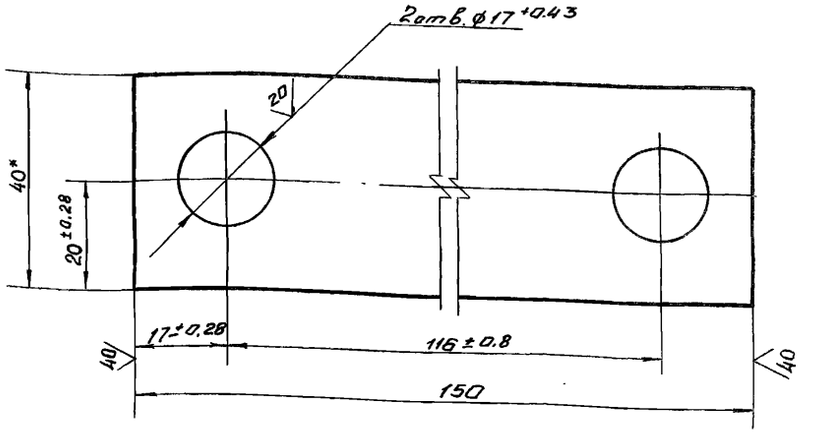

1.* Размер для справок.
2. Неуказанные предельные отклонения размеров $\frac{JT14}{2}$

Изм.	Лист	N докум.	Подп.	Дата
Разраб.		Оханов		14.03.88
Пров.		Попова		16.03.88
ГИП		Гитин		18.03.88
Нач.отд.		Коренев		18.03.88

7.820-6-КМ 31. 101

Основание

Лит.	Масса	Масштаб
А	0.9	1:1
Лист	Листов 1	

Полоса $\frac{Б-2\ 20\times40\ ГОСТ\ 103-76}{Ст.3сп.5\ ГОСТ\ 535-79}$

Ленгипроводхоз

Инв. N подл. | Подп. и дата | Взам. инв. N | Инв. N дубл. | Подп. и дата

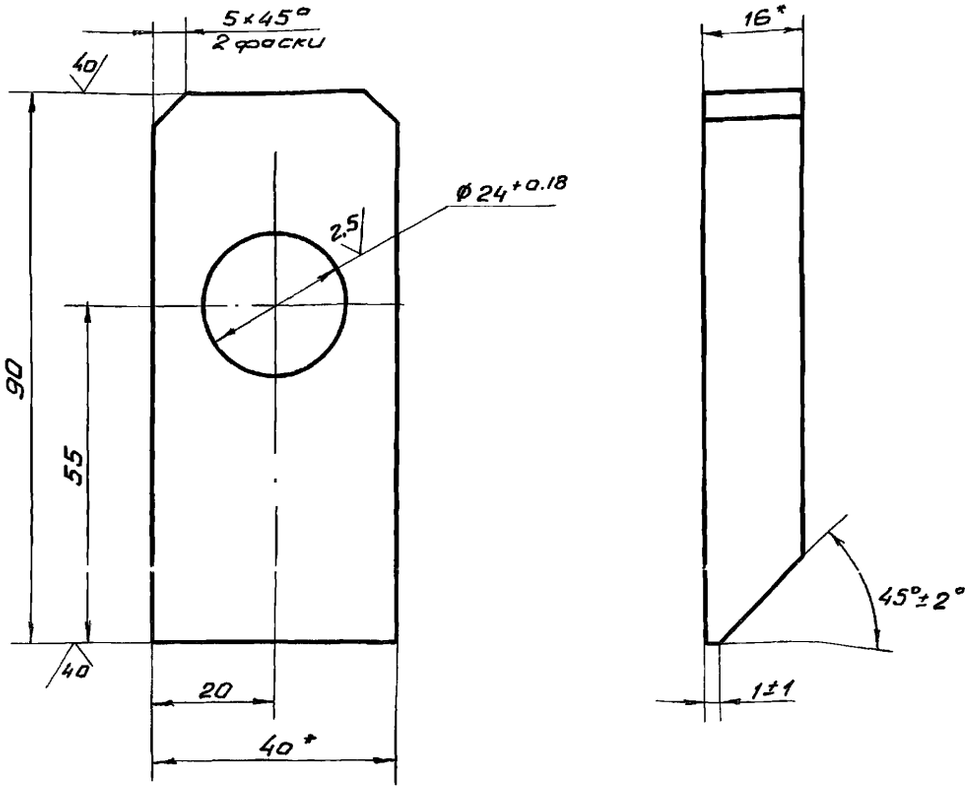

1. * Размеры для справок.
2. Неуказанные предельные отклонения размеров $\pm\frac{JT14}{2}$

Изм.	Лист	N докум.	Подп.	Дата
Разраб.		Оханов		14.03.88
Пров.		Попова		16.03.88
ГИП		Гитин		18.03.88
Нач. отд.		Каренев		18.03.88

7.820-6-КМ 31.102

Проушина

Лит.	Масса	Масштаб
А	0.4	1:1
Лист	Листов 1	

Полоса $\frac{Б-2\ 16\times40\ ГОСТ\ 103-76}{Вст3пс5\ ГОСТ\ 535-79}$

Ленгипроводхоз

Инв. N подл. | Подп. и дата | Взам. инв. N | Инв. N дубл. | Подп. и дата

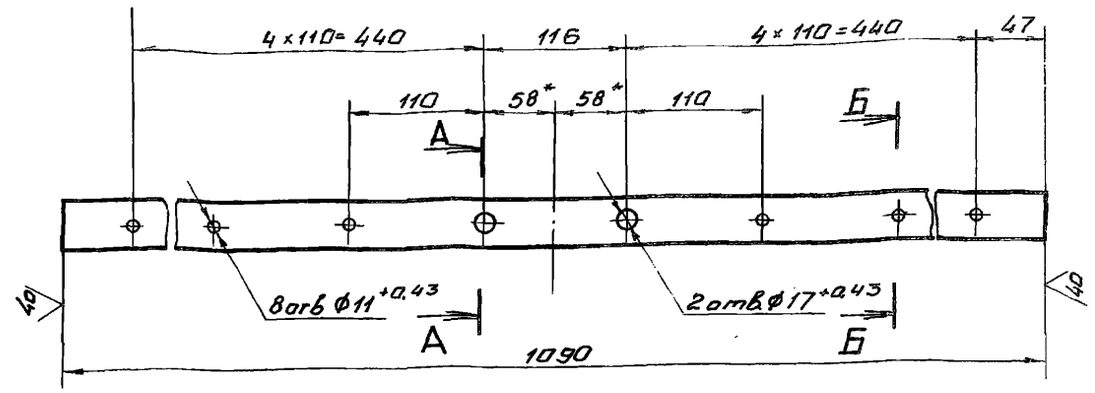

А–А
М 1:1

Б-Б
М 1:1

1. * Размеры для справок.
2. Предельные отклонения размеров, координирующих оси отверстий, ± 0,28 мм
3. Неуказанные предельные отклонения размеров $\pm\frac{JT14}{2}$

Изм.	Лист	N докум.	Подп.	Дата
Разраб.		Оханов		14.03.88
Пров.		Попова		16.03.88
ГИП		Гитин		18.03.88
Нач. отд.		Каренев		18.03.88

7.820-6-КМ 52.001

Накладка Верхняя

Лит.	Масса	Масштаб
А	1,3	1:5
Лист	Листов 1	

Полоса Б-2 4×40 ГОСТ 103-76

Ленгипроводхоз

Инв. N подл. | Подп. и дата | Взам. инв. N | Инв. N дубл. | Подп. и дата

7.820-6-КМ 32.001

Серия 7.820-6 Выпуск 5

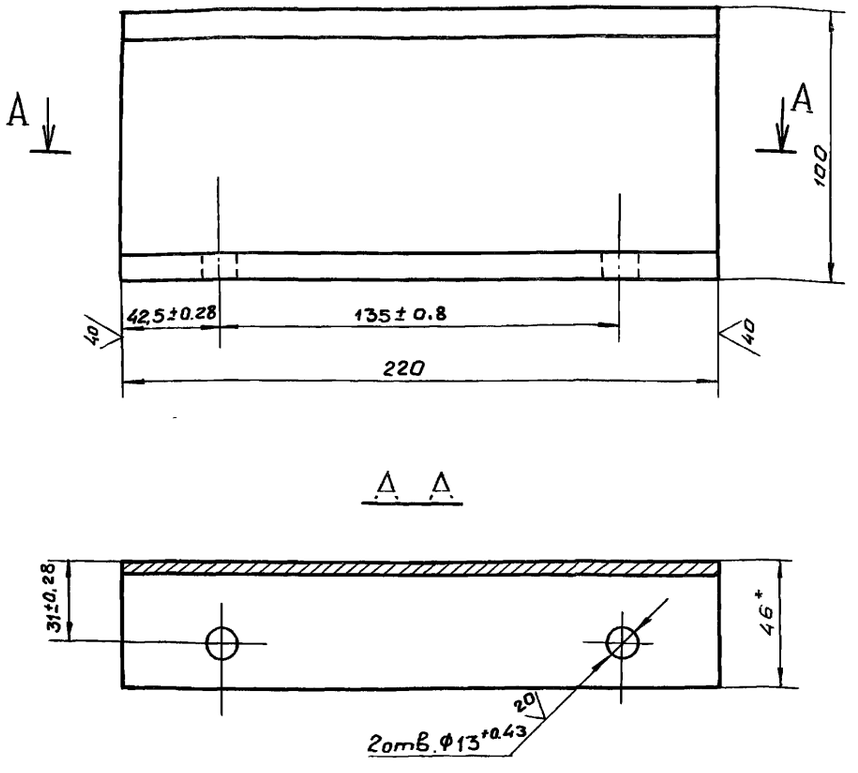

1. * Размеры для справок.
2. Неуказанные предельные отклонения размеров $\pm \frac{JT14}{2}$

Изм.	Лист	N докум.	Подп.	Дата
Разраб.	Оханов			14.03.88
Пров.	Попова			16.03.88
ГИП	Гитин			18.03.88
Нач. отд.	Коренев			18.03.88
Н. контр.	Стельмахович			21.03.88

7.820-6-КМ 32.001

Швеллер

Лит.	Масса	Масштаб
А	1,9	1:2
Лист	Листов 1	

Швеллер 10 ГОСТ 8240-72 / Вст3сп5 ГОСТ 535-79

Ленгипроводхоз

Инв. N подл. | Подп. и дата | Взам. инв. N | Инв. N дубл. | Подп. и дата

Формат	Зона	Поз.	Обозначение	Наименование	Кол.	Примечание
				Документация		
А3			7.820-6-КМ32.000 СБ	Сборочный чертеж		
				Детали		
А4		1	7.820-6-КМ 32.001	Швеллер	2	
А4		2	7.820-6-КМ 11.103	Ребро	4	
Б4		3	7.820-6-КМ 32.002	Швеллер		
				Швеллер 10 ГОСТ 8240-72 / Вст3сп5 ГОСТ 535-79		
				L = 128 ± JT14/2	2	2,2 кг
				Стандартные изделия		
		4		Болт М12-8g×45.46.029		
				ГОСТ 7798-70	4	
		5		Гайка М12-7Н.5.029		
				ГОСТ 5915-70	4	
		6		Шайба 12.01.029		
				ГОСТ 10906-78	4	

Серия 7.820-6 Выпуск 5

Изм.	Лист	N докум.	Подп.	Дата
Разраб.	Оханов			14.03.88
Пров.	Попова			16.03.88
ГИП	Гитин			18.03.88
Нач. отд.	Коренев			18.03.88

7.820-6-КМ 32.000

Колонка

Лит.	Лист	Листов
А		1

Ленгипроводхоз

7.820-6-КМ 32.000 СБ

Серия 7.820-6 Выпуск 5

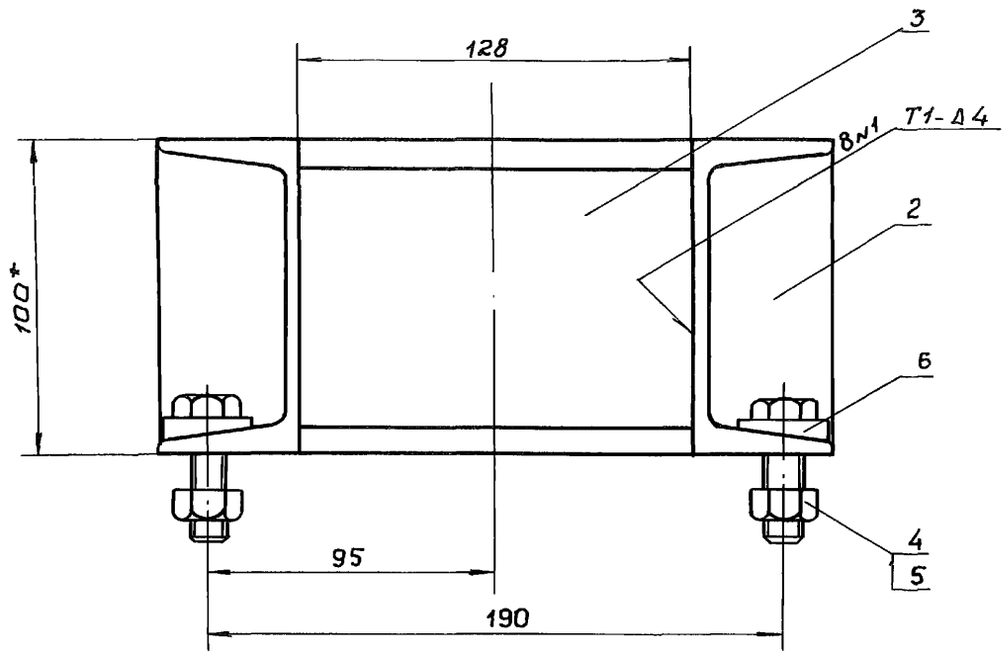

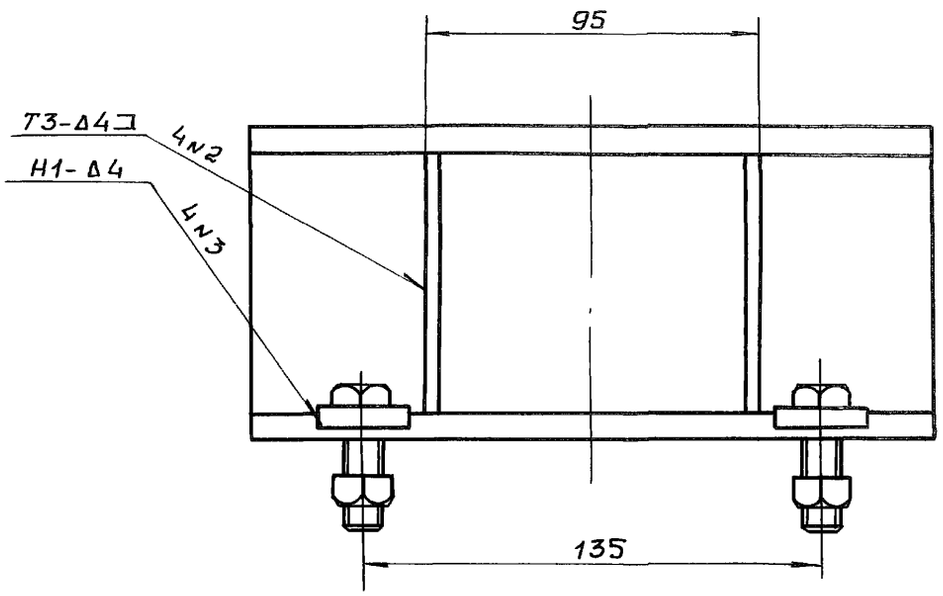

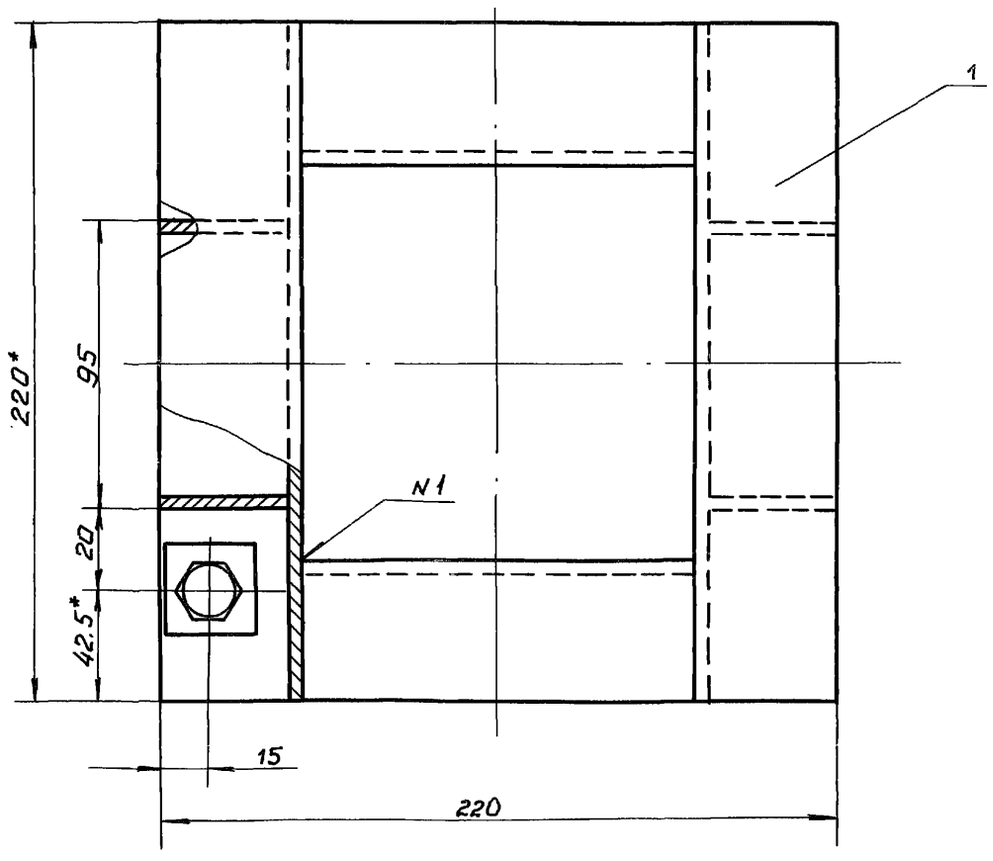

1. * Размеры для справок.
2. Сварные швы выполнять по ГОСТ 5264-80.
3. Электроды Э42 ГОСТ 9466-75.
4. Неуказанные предельные отклонения размеров $\pm \frac{IT14}{2}$

Изм.	Лист	N докум.	Подп.	Дата	7.820-6-КМ 32.000 СБ			
Разраб.		Оханов		14.03.88	Колонка Сборочный чертеж	Лит.	Масса	Масштаб
Пров.		Попова		16.03.88		А	6.8	1:2
ГИП		Гитин		18.03.88		Лист	Листов 1	
Нач. отд.		Коренев		18.03.88		Ленгипроводхоз		

Инв. N подл. | Подп. и дата | Взам. инв. N | Инв. N дубл. | Подп. и дата

7.820-6-КМ 53.000 СБ

Серия 7.820-6 Выпуск 5

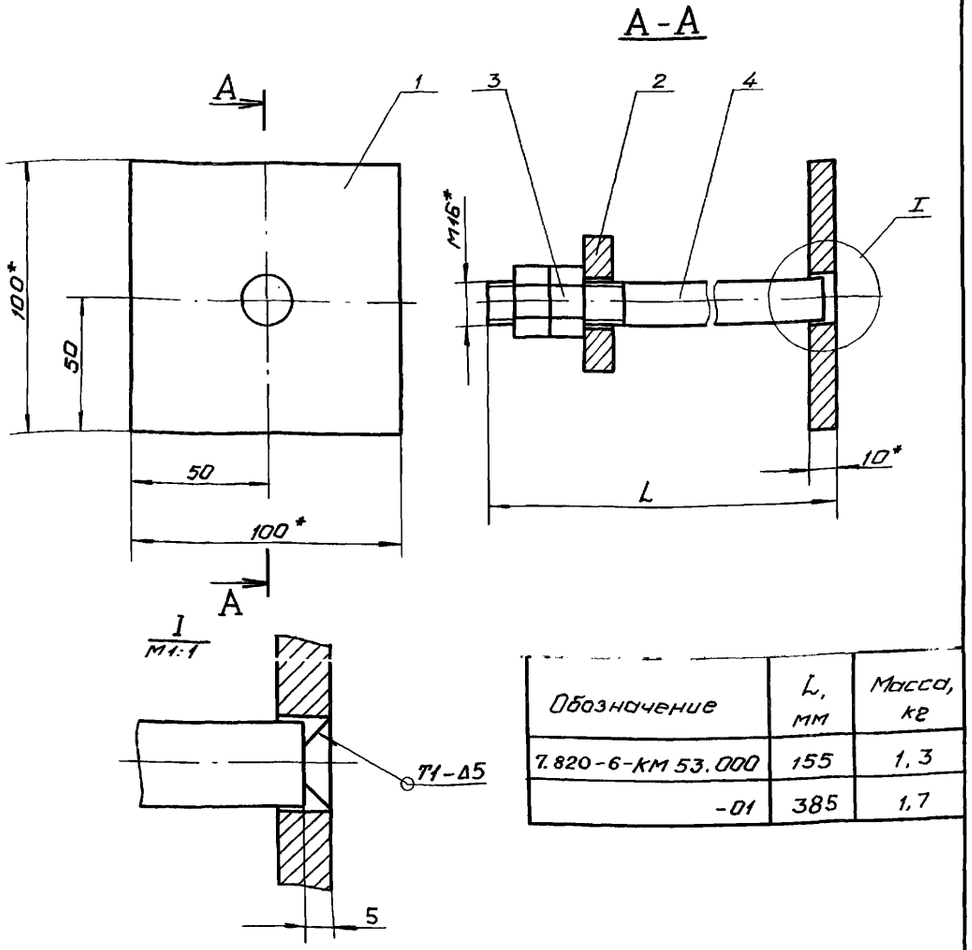

Обозначение	L, мм	Масса, кг
7.820-6-КМ 53.000	155	1,3
-01	385	1,7

1. * Размеры для справок.
2. Сварные швы выполнять по ГОСТ 5264-80.
3. Электроды Э42 ГОСТ 9466-75.
4. Предельные отклонения размеров ± $\frac{JT14}{2}$.

Изм.	Лист	N докум.	Подп.	Дата
Разраб.		Оханов		14.03.88
Пров.		Попова		16.03.88
ГИП		Гитин		18.03.88
Нач. отд.		Каренев		18.03.88
Н. контр.		Смельчакова		21.03.88

7.820-6-КМ 53.000 СБ

Марка
Сборочный чертеж

Лит.	Масса	Масштаб
А	см таблицу	1:2

Лист | Листов - 1

Ленгипроводхоз

Инв. N подл. | Подп. и дата | Взам. инв. N | Инв. N дубл. | Подп. и дата

Серия 7.820-6 Выпуск 5

Формат	Зона	Поз.	Обозначение	Наименование	Кол.	Примечание
				Документация		
А4			7.820-6-КМ 53.000 СБ	Сборочный чертеж		
				Детали		
А4		1	7.820-6-КМ 53.001	Лист	1	
А4		2	7.820-6-КМ 13.002	Шайба	1	
				Стандартные изделия		
		3		Гайка М16-7Н.5.029		
				ГОСТ 5915-70	2	
			Переменные данные для исполнения			
				7.820-6-КМ 53.000		
				Детали		
А4		4	7.820-6-КМ 13.003	Шпилька	1	
				7.820-6-КМ 53.000-01		
				Детали		
А4		4	7.820-6-КМ 13.003-01	Шпилька	1	

Изм.	Лист	N докум.	Подп.	Дата
Разраб.		Оханов		14.03.88
Пров.		Попова		16.03.88
ГИП		Гитин		18.03.88
Нач. отд.		Каренев		18.03.88
Н. контр.		Смельчакова		21.03.88

7.820-6-КМ 53.000

Марка

Лит	Лист	Листов
А		1

Ленгипроводхоз

Инв. N подл. | Подп. и дата | Взам. инв. N | Инв. N дубл. | Подп. и дата

7.820-6-КМ 53.001

Серия 7.820-6 Выпуск 5

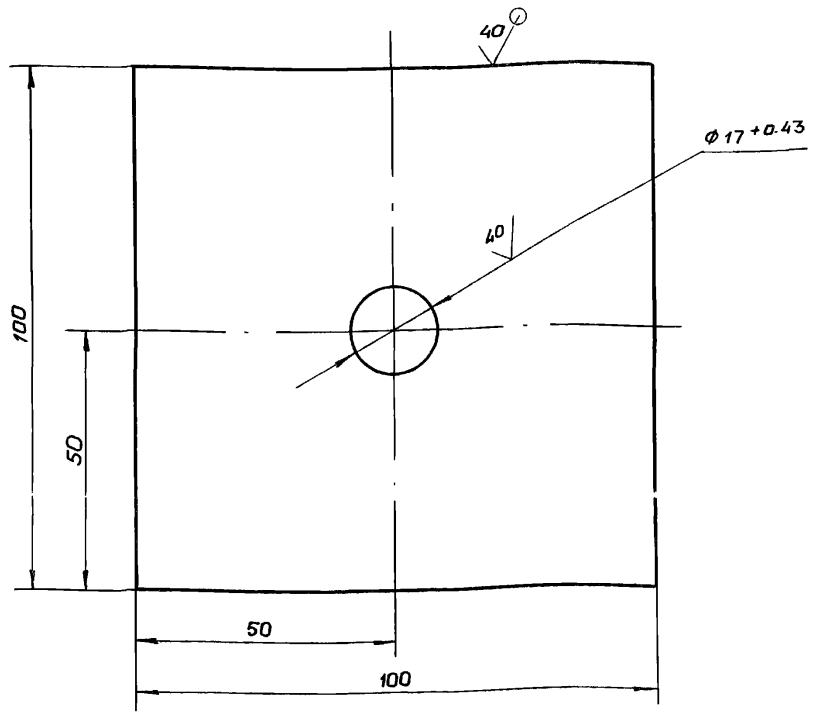

Неуказанные предельные отклонения размеров ± JT14/2

Изм.	Лист	N докум.	Подп.	Дата
Разраб.	Оханов			14.03.88
Пров.	Попова			16.03.88
ГИП	Гитин			17.03.88
Нач. отд.	Коренев			18.03.88

7.820-6-КМ 53.001

Лит.	Масса	Масштаб
А	0,8	1:1
Лист	Листов 1	

Лист

Лист Б-ПН-10 ГОСТ 19903-74

Ленгипроводхоз

Инв. N подл. | Подп. и дата | Взам. инв. N | Инв. N дубл. | Подп. и дата

7.820-6-КМ 13.002

Серия 7.820-6 Выпуск 5

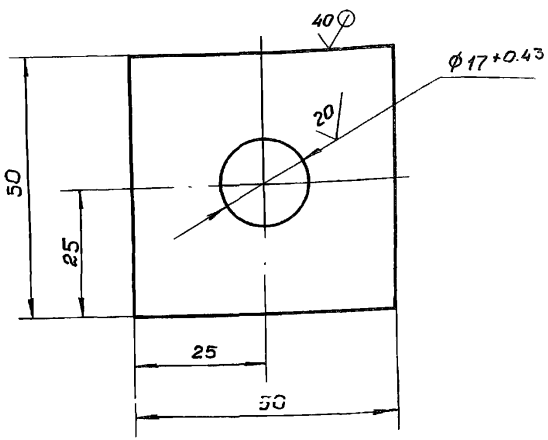

Неуказанные предельные отклонения размеров ± JT14/2

Изм.	Лист	N докум.	Подп.	Дата
Разраб.	Оханов			14.03.88
Пров.	Попова			16.03.88
ГИП	Гитин			17.03.88
Нач. отд.	Коренев			18.03.88

7.820-6-КМ 13.002

Лит.	Масса	Масштаб
А	0.2	1:1
Лист	Листов 1	

Шайба

Лист Б-ПН-10 ГОСТ 19903-74

Ленгипроводхоз

Инв. N подл. | Подп. и дата | Взам. инв. N | Инв. N дубл. | Подп. и дата

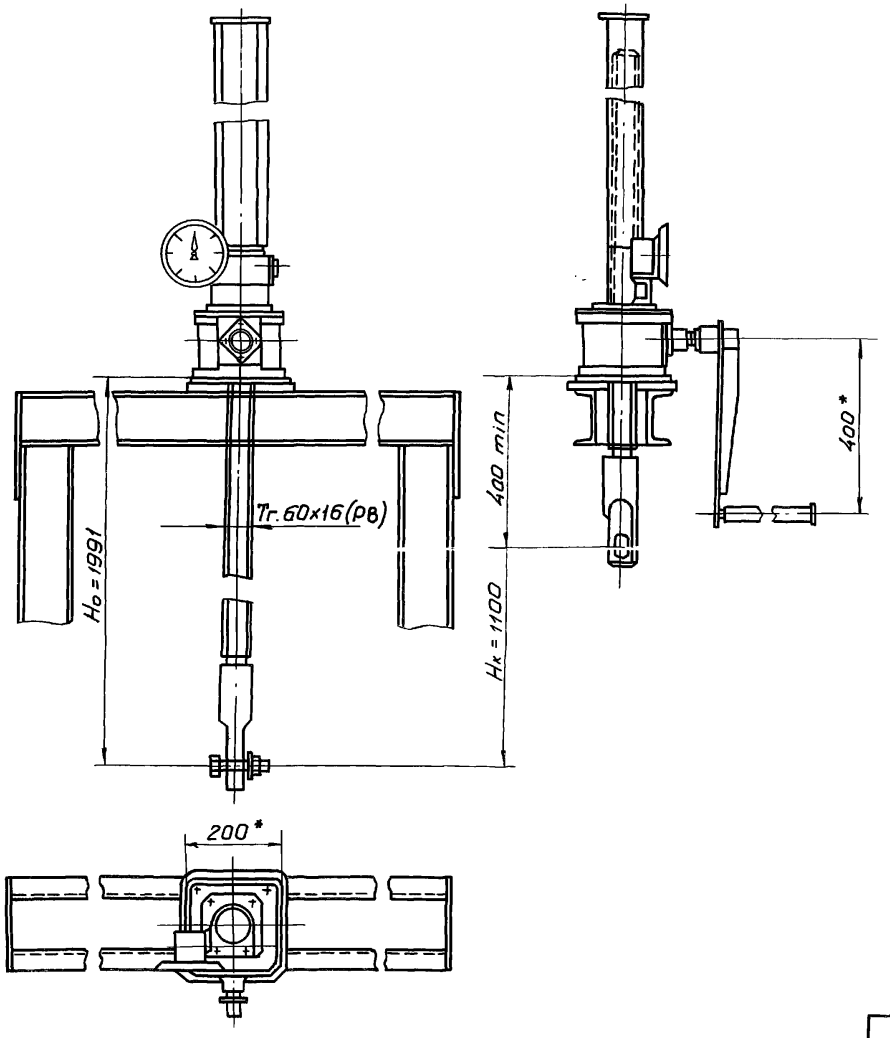

Указатель положения затвора выбирается взависимости от Hx при Hx ≤ 2.5м установить УПР-25В, при 2.5 < H ≤ 5м установить - УПР 50В.

Таблица 1

Техническая характеристика подъемника

Резьба грузового винта	Усилие в т.с наиб.		H_o в м наиб.	Усилие на рукоятке при ТВ кес	Время подъема затвора на 1м в мин.
	Тяговое Т	Посадочное П			
Tr. 60×16(P8)	2.5	2.5	3.65	16	7.5

Таблица 2

Данные на заказ по затвору.

Усилие посадочное потребное в т.с.	Пз	1.0
Расстояние от подошвы подъемника до оси проушины опущенного затвора в м	Ho	1,991
Полный ход затвора в м.	Hx	1.1
Указатель положения затвора	-	УПР. 258
Теоретическая масса подъемника в кг	Q	84.0

Таблица 3

Теоретическая масса подъемников

Hx, м	Ho, м				
	1,5	2,0	2,5	3,0	3,6
	Масса 1шт. без учета указателя положения затвора, кг				
1,0	69	85	99	114	133
1,5	—	79	93	108	126
2,0	—	—	87	102	120
2,5	—	—	—	96	114
3,2	—	—	—	—	106

*Размеры для справок.

Изм	Лист	N докум.	Подп.	Дата
Разраб.		Оханов		14.03.88
Пров.		Попова		17.03.88
ГИП		Гитин		17.03.88
Нач. отд.		Коренев		18.03.88

3.820.2-44.26.058. ПВ 030. ООО ГЧ

Подъемник одновинтовой с ручным приводом груз. 2.5 т.с. марки 2,5 В Габаритный чертеж

Лит.	Масса	Масштаб
А	см. табл. 2	1:10
Лист	Листов 1	

Ленгипроводхоз

gost.e-ecolog.ru