ТИПОВАЯ ДОКУМЕНТАЦИЯ НА КОНСТРУКЦИИ, ИЗДЕЛИЯ И УЗЛЫ ЗДАНИЙ И СООРУЖЕНИЙ

СЕРИЯ 7.820—6

ЗАТВОРЫ ГЛУБИННЫЕ СКОЛЬЗЯЩИЕ ДЛЯ ПЕРЕКРЫТИЯ ОТВЕРСТИЙ СООРУЖЕНИЙ НА СИСТЕМАХ ЛИМАННОГО ОРОШЕНИЯ ДИАМЕТРОМ 0,8 И 1,0 м ПРИ НАПОРЕ ОТ 1,0 ДО 3,0 м

Выпуск 4

Затворы для перекрытия отверстий водовыпусков в дамбах подводящего канала диаметром 1,0 м при напоре от 1,5 до 1,9 м

gost.e-ecolog.ru

ТИПОВАЯ ДОКУМЕНТАЦИЯ НА КОНСТРУКЦИИ, ИЗДЕЛИЯ И УЗЛЫ ЗДАНИЙ И СООРУЖЕНИЙ

СЕРИЯ 7.820—6

ЗАТВОРЫ ГЛУБИННЫЕ СКОЛЬЗЯЩИЕ ДЛЯ ПЕРЕКРЫТИЯ ОТВЕРСТИЙ СООРУЖЕНИЙ НА СИСТЕМАХ ЛИМАННОГО ОРОШЕНИЯ ДИАМЕТРОМ 0,8 И 1,0 м ПРИ НАПОРЕ ОТ 1,0 ДО 3,0 м

Выпуск 4

Затворы для перекрытия отверстий водовыпусков в дамбах подводящего канала диаметром 1,0 м при напоре от 1,5 до 1,9 м

Разработана
институтом «Ленгипроводхоз»
Главнечерноземводстроя
Минводхоза СССР

Утверждена и введена
в действие с 1.01.89г.
Минводхозом СССР
Протокол № 775 от 6.05.88г.

Главный инженер института *В. Н. Кузнецов*

Главный инженер проекта *С. А. Гитин*

Содержание

Обозначение	Наименование	Стр.
7.820-6-КМ 40.000	Затворы для перекрытия отверстий водовыпусков в дамбах подводящего канала диаметром 1,0 м при напоре 1,5 ÷ 1,9 м	4
7.820-6-КМ 40.000 СБ	Затворы для перекрытия отверстий водовыпусков в дамбах подводящего канала диаметром 1,0м при напоре 1,5÷1,9м. Сборочный чертеж.	5,6
7.820-6-КМ 40.000 ВС	Затворы для перекрытия отверстий водовыпусков в дамбах подводящего канала диаметром 1,0 м при напоре 1,5 ÷ 1,9 м. Ведомость спецификаций.	7
7.820-6-КМ 40.000 ВП	Затворы для перекрытия отверстий водовыпусков в дамбах подводящего канала диаметром 1,0м при напоре 1,5 ÷ 1,9 м. Ведомость покупных изделий	8
7.820-6-КМ 40.000 ВМ	Затворы для перекрытия отверстий водовыпусков в дамбах подводящего канала диаметром 1,0м при напоре 1,5 ÷ 1,9 м. Ведомость металлоконструкций по видам профилей.	9
7.820-6-КМ 41.000	Марка	10
7.820-6-КМ 41.000 СБ	Марка. Сборочный чертеж	10
7.820-6-КМ 41.001	Лист	11
7.820-6-КМ 12.002	Шайба	11
7.820-6-КМ 13.003	Шпилька	12
7.820-6-КМ 42.104	Уголок	12
7.820-6-КМ 42.000	Рама	13
7.820-6-КМ 42.000 СБ	Рама. Сборочный чертеж	14
7.820-6-КМ 11.105	Болт анкерный	15
7.820-6-КМ 42.001	Накладка боковая	15
7.820-6-КМ 11.002	Накладка угловая	16
7.820-6-КМ 42.002	Накладка верхняя	16
7.820-6-КМ 42.003	Уплотнение верхнее	17
7.820-6-КМ 42.004	Уплотнение боковое	17
7.820-6-КМ 42.100	Металлоконструкция рамы	18
7.820-6-КМ 42.100 СБ	Металлоконструкция рамы. Сборочный чертеж	19
7.820-6-КМ 11.103	Ребро	20
7.820-6-КМ 42.111	Ригель	20
7.820-6-КМ 42.102	Полоса	21
7.820-6-КМ 42.103	Полоса	21
7.820-6-КМ 43.000	Затвор	22
7.820-6-КМ 43.000 СБ	Затвор. Сборочный чертеж.	23,24
7.820-6-КМ 42.101	Стойка	25
7.820-6-КМ 43.100	Металлоконструкция затвора	25
7.820-6-КМ 43.100 СБ	Металлоконструкция затвора. Сборочный чертеж.	26
7.820-6-КМ 43.101	Полоса	27
7.820-6-КМ 43.102	Ребро	27
7.820-6-КМ 43.103	Ребро	28
7.820-6-КМ 43.104	Полоса	28
7.820-6-КМ 43.105	Полоса	29
7.820-6-КМ 43.106	Косынка	29
7.820-6-КМ 43.200	Накладка боковая	30
7.820-6-КМ 43.200 СБ	Накладка боковая. Сборочный чертеж	

Обозначение	Наименование	Стр.
	Сборочный чертеж	30
7.820-6 -КМ 43.201	Полоса	31
7.820-6 -КМ 43.202	Ребро	31
7.820-6 -КМ 43.001	Накладка нижняя	32
7.820-6 -КМ 43.002	Накладка верхняя	32
7.820-6 -КМ 12.200	Вилка	33
7.820-6 -КМ 12.200 СБ	Вилка. Сборочный чертеж	33
7.820-6 -КМ 12.201	Основание	34
7.820-6 -КМ 12.202	Проушина	34
7.820-6 -КМ 31.100	Вилка	35
7.820-6 -КМ 31.100 СБ	Вилка. Сборочный чертеж	35
7.820-6 -КМ 31.101	Основание	36
7.820-6 -КМ 31.102	Проушина	36
7.820-6 -КМ 32.000	Колонка	37
7.820-6 -КМ 32.001	Швеллер	37
7.820-6 -КМ 32.000 СБ	Колонка. Сборочный чертеж	38
3.820.2-44.26.058.ПВ.020.000Гч	Подъемник одновинтовой с	
	ручным приводом груз. 1 т. с.	
	марки 1В	
	Габаритный чертеж	39
3.820.2-44.26.058.ПВ.030.000Гч	Подъемник одновинтовой с ручным	
	приводом груз. 2.5 т. с.	
	марки 2,5 В.	
	Габаритный чертеж	40

Обозначение	Наименование	Стр.

Серия 7.820-6 Выпуск 4

Формат	Зона	Поз.	Обозначение	Наименование	Кол.	Примечание
				Документация		
А3			7.820-6-КМ40.000 СБ	Сборочный чертеж		
А4			7.820-6-КМ 40.000 ВС	Ведомость спецификаций		
А3			7.820-6-КМ 40.000 ВП	Ведомость покупных изделий		
А3			7.820-6-КМ 40.000 ВМ	Ведомость металлоконструкций по видам профилей		
				Сборочные единицы		
А4		1	7.820-6-КМ 41.000	Марка	2	
		2	-01	Марка	4	
			Переменные данные для исполнений			
				7.820-6-КМ40.000		
				Документация		
А3			3.820.2-44.26.058.ПВ.020.000ГЧ	Подъемник одновинтовой с ручным приводом груз. 1тс. марки 1В		
				Габаритный чертеж		
				Сборочные единицы		
А4		3	7.820-6-КМ 42.000	Рама	1	
А4		4	7.820-6-КМ 43.000	Затвор	1	
А4		6	3.820.2-44.26.058.ПВ.020.000	Подъемник одновинтовой с ручным приводом груз. 1тс. марки 1В	1	Серия 3.820.2-44 Выпуск 2

Подп. и дата | Инв. N дубл. | Взам. инв. N | Подп. и дата | Инв. N подл.

Изм.	Лист	N докум.	Подп.	Дата
Разраб.		Гусев		27.08.87
Пров.		Попова		15.03.88
ГИП		Гитин		17.03.88
Нач. отд.		Кореневв		18.03.88

7.820-6-КМ 40.000

Затворы для перекрытия отверстий бадовыпусков в камбах подводящего канала диаметром 1,0м при напоре от 1,5 до 1,9м

Лит.	Лист	Листов
А	1	2

Ленгипроводхоз

Серия 7.820-6 Выпуск 4

Формат	Зона	Поз.	Обозначение	Наименование	Кол.	Примечание
				7.820-6-КМ40.000-01		
				Документация		
А3			3.820.2-44.26.058.ПВ.030.000ГЧ	Подъемник одновинтовой с ручным приводом груз. 2,5тс. марки 2,5В		
				Габаритный чертеж		
				Сборочные единицы		
А4		3	7.820-6-КМ 42.000-01	Рама	1	
А4		4	7.820-6-КМ 43.000-01	Затвор	1	
А4		5	7.820-6-КМ 32.000	Колонка	1	
А4		6	3.820.2-44.26.058.ПВ.030.000	Подъемник одновинтовой с ручным приводом груз. 2,5тс. марки 2,5В	1	Серия 3.820.2-44 Выпуск 3

Подп. и дата | Инв. N дубл. | Взам. инв. N | Подп. и дата | Инв. N подл.

7.820-6-КМ 40.000

Лист

Серия 7.820-6 Выпуск 4

Рис.1

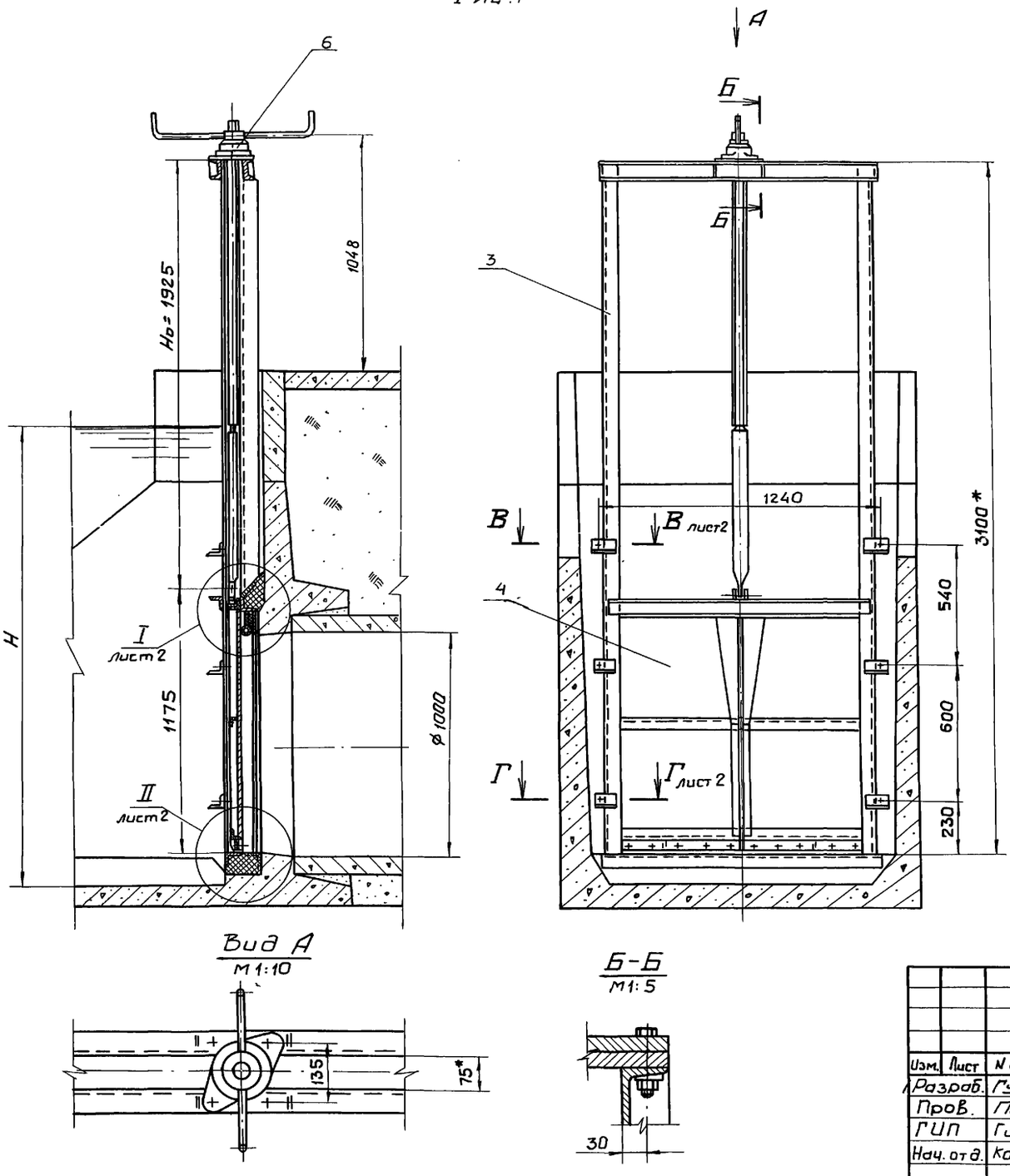

Вид А
М1:10

Б-Б
М1:5

Рис.2
Остальное см. рис.1

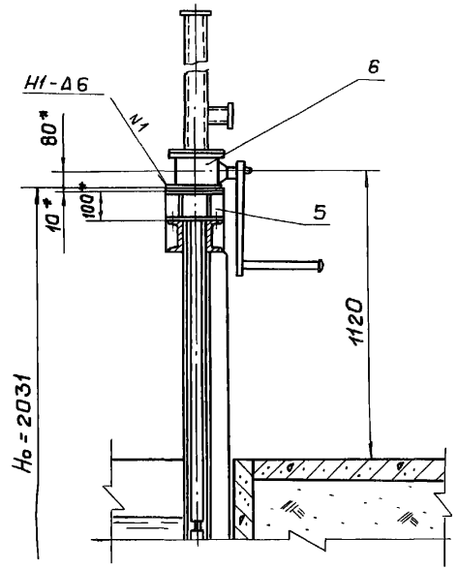

Обозначение	Рис.	Напор Нм	Тип подъемника	Но, м	Масса сборки кг
7.820-6-КМ40.000	1	1,5÷1,7	1В	1,925	270,4
-01	2	1,8÷1,9	2,5В	2,031	315,1

1. * Размеры для справок.
2. Сварные швы выполнять по ГОСТ 5264-80
3. Электроды Э42 ГОСТ 9466-75.
4. Предельные отклонения размеров ± $\frac{JT14}{2}$

Изм.	Лист	N докум.	Подп.	Дата
Разраб.		Гусев		25.03.88
Пров.		Попова		14.03.88
ГИП		Гитин		18.03.88
Нач. отд.		Коренев		21.03.88

7.820-6-КМ40.000 СБ

Затворы для перекрытия отверстий водовыпусков в дамбах подводящего канала диаметром 1,0 м при напоре от 1,5 до 1,9 м Сборочный чертеж

Лит.	Масса	Масштаб
А	см. табл.	1:20

Лист-1 | Листов-2

Ленгипроводхоз

Инв. № подл. | Подп. и дата | Взам. инв. № | Инв. № дубл. | Подп. и дата

I лист 1
М1:2

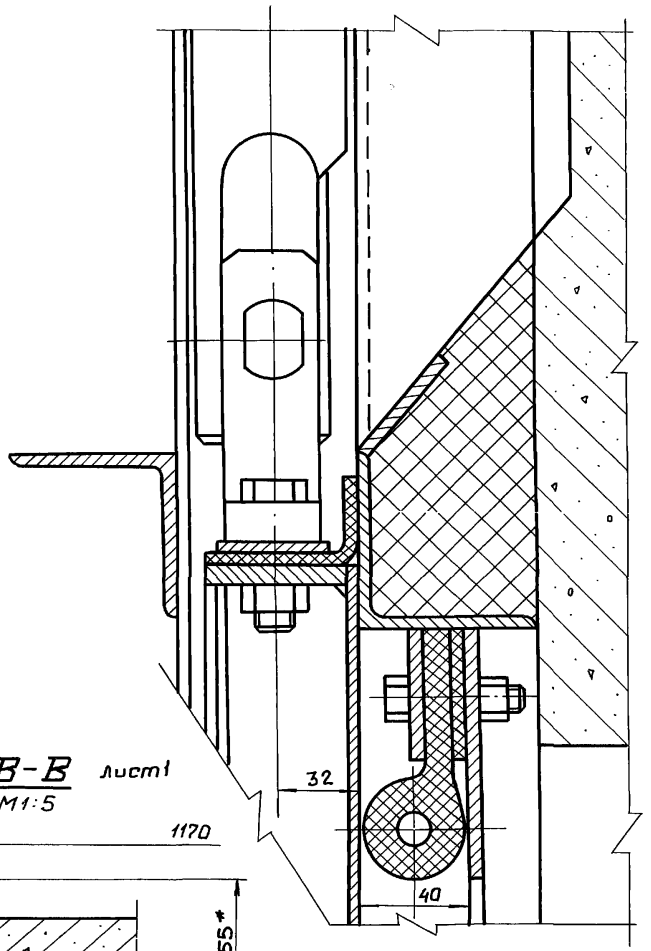

II лист 1
М1:2

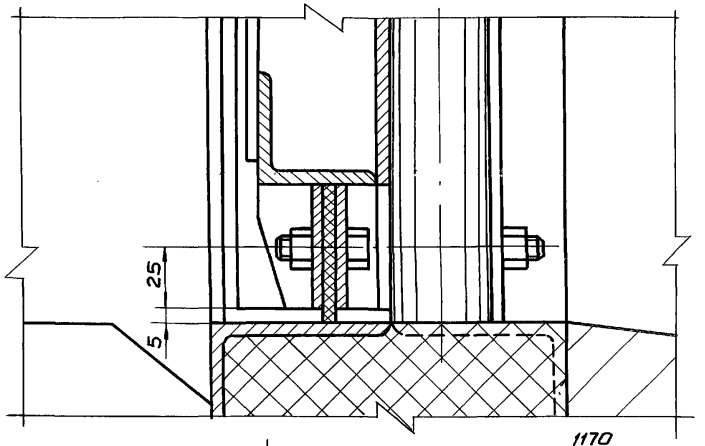

Г-Г лист 1
М1:2

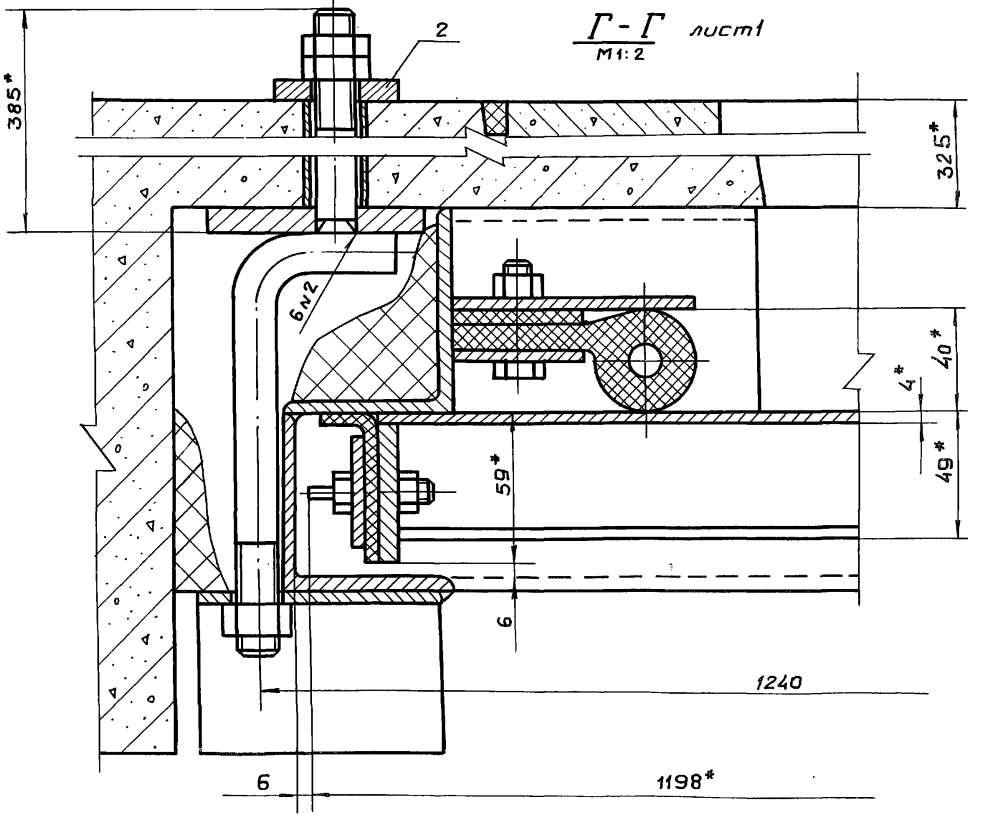

В-В лист 1
М1:5

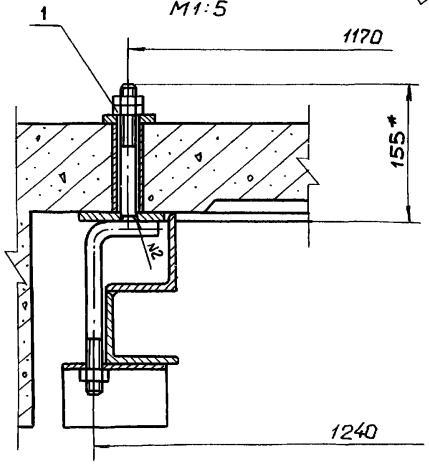

№ строки	Обозначение	Наименование	Для испол. —	Для испол. 01	Примечание
1	7.820-6-КМ40.000	Сборочный чертеж	×		
2	-01	Сборочный чертеж		×	
3	7.820-6-КМ41.000	Марка	×	×	
4	-01	Марка	×	×	
5	7.820-6-КМ42.000	Рама	×		
6	-01	Рама		×	
7	7.820-6-КМ43.000	Затвор	×		
8	-01	Затвор		×	
9	7.820-6-КМ32.000	Колонка		×	
10	7.820-6-КМ42.100	Металлоконструкция рамы	×		
11	-01	Металлоконструкция рамы		×	
12	7.820-6-КМ43.100	Металлоконструкция затвора	×	×	
13	7.820-6-КМ43.200	Накладка боковая	×	×	
14	7.820-6-КМ12.200	Вилка	×		
15	7.820-6-КМ31.100	Вилка		×	

Изм.	Лист	N докум.	Подп.	Дата	7.820-6-КМ40.000 ВС			
Разраб.	Гусев			10.07.87	Затворы для перекрытия отверстий водовыпусков в дамбах подводящего канала диаметром 1,0 м при напоре от 1,5 до 1,9 м	Лит.	Лист 1	Листов 2
Провер.	Попова			14.03.88		А		
ГИП	Гитин			17.03.88	Ведомость спецификаций	Ленгипроводхоз		
Нач.отд.	Кареиев			17.03.88				
Н.контр.	Смельчакова			18.03.88				

Копировал: БА Формат А4

Инв. N подл.	Подп. и дата	Взам. инв. N	Инв. N дубл.	Подп. и дата

Серия 7.820-6 Выпуск 4

№ строки	Обозначение	Наименование	Для испол. —	Для испол. 01	Примечание
1	3.820.2-44.26.058.ПВ.020.000 ВС	Ведомость спецификаций			
2		Подъемника одновинтового			Серия
3		с ручным приводом груз. 1 т.с.			3.820.2-44
4		марки 1В	×		Выпуск 2
5	3.820.2-44.26.058.ПВ.030.000 ВС	Ведомость спецификаций			
6		подъемника одновинтового			Серия
7		с ручным приводом груз. 2,5 т.с.			3.820.2-44
8		марки 2,5В		×	Выпуск 3
9					
10					
11					
12					
13					
14					
15					
16					
17					
18					

Изм.	Лист	N докум.	Подп.	Дата	7.820-6-КМ40.000 ВС	Лист 2

Копировал: БА Формат А4

Номер строки	Наименование	Код ОКП	Обозначение документа на поставку	Поставщик	Кол. на испол. 7.820-6-КМ40.000 –	Кол. на испол. 7.820-6-КМ40.000 01	Примечание
1							
2	Крепежные изделия						
3							
4	Болт М10-8g×30.46.029		ГОСТ 7798-70		40	40	
5	М10-8g×40.46.029				33	33	
6	М12-8g×45.46.029				–	4	
7	М16-8g×55.46.029				2	2	
8	Гайка М10-7Н.5.029		ГОСТ 5915-70		73	73	
9	М12-7Н.5.029				–	4	
10	М16-7Н.5.029				20	20	
11	Шайба 12.02.029		ГОСТ 10906-78		4	4	
12	16.02.029				–	4	
13							
14							
15							
16							
17							
18							
19							
20							
21							
22							
23							
24							
25							
26							
27							
28							

Изм.	Лист	№ докум.	Подп.	Дата
Разраб.		Гусев		10.03.87
Провер.		Попова		15.03.88
ГИП		Гитин		17.03.88
Нач. отд.		Коренев		18.03.88

7.820-6-КМ 40.000 ВП

Затворы для перекрытия отверстий водовыпусков в дамбах подводящего канала диаметром 1.0 м при напоре от 1.5 до 1.9 м

Лит.	Лист	Листов
А		1

Ленгиправодхоз

Наименование конструкций по номенклатуре прейскуранта N 01-09	Позиции по прейскуранту N 01-09	N п/п	Код конструкций	Масса конструкций, т: Всего стали повышенной и высокой прочности	по видам профилей стали: Балки и швеллеры	Крупносортная сталь	Среднесортная сталь	Мелкосортная сталь	Толстолистовая сталь	Универсальная сталь	Тонколистовая сталь	Гнутые и гнутосварные	Трубы	Прочие	Всего	Количество шт	Серия типовых конструкций
1	2	3	4	5	6	7	8	9	10	11	12	13	14	15	16	17	18
							Напор 1,5м										
Рама		1	7.820-6-														
			-КМ42.000	—	0,022	0,106	0,007	0,002	0,0014	—	—	—	—	—	0,1384	1	
Марка		2	7.820-6-														
			-КМ41.000	—	—	—	—	0,0004	0,002	—	—	—	—	—	0,0024	2	
Марка		3	7.820-6-														
			-КМ41.000-01	—	—	—	—	0,0025	0,004	—	—	—	—	—	0,0065	4	
Затвор		4	7.820-6-														
			-КМ43.000	—	—	—	0,022	0,006	0,043	—	—	—	—	—	0,071	1	
Итого:				—	0,022	0,106	0,029	0,0109	0,0504	—	—	—	—	—	0,218		
							Напор 1,8 ÷ 1,9м										
Рама		1	7.820-6-														
			-КМ42.000	—	0,022	0,106	0,007	0,002	0,0014	—	—	—	—	—	0,1384	1	
Марка		2	7.820-6-														
			-КМ41.000	—	—	—	—	0,0004	0,002	—	—	—	—	—	0,0024	2	
Марка		3	7.820-6-														
			-КМ41.000-01	—	—	—	—	0,0025	0,004	—	—	—	—	—	0,0065	4	
Затвор		4	7.820-6-														
			-КМ43.000-01	—	—	—	0,022	0,0065	0,043	—	—	—	—	—	0,0715	1	
Колонка		5	7.820-6														
			-КМ32.000	—	0,006	—	—	—	0,0004	—	—	—	—	—	0,0064	1	
Итого:				—	0,028	0,106	0,029	0,0114	0,051	—	—	—	—	—	0,225		

Изм.	Лист	N докум.	Подп.	Дата
Разраб.		Гусев		10.09.87
Пров.		Попова		15.03.88
ГИП		Гитин		17.03.88
Нач. отд.		Кореневъ		18.03.88
Н. контр.		Смельчакова		21.03.88

7.820-6-КМ 40.000 ВМ

Затворы для перекрытия отверстий водовыпусков в затворах подводящего канала диаметром 1,0м при напоре от 1,5 до 1,9 м
Ведомость металлоконструкций по видам профилей.

Лит.	Лист	Листов
А		1

Ленгипроводхоз

7.820-6-КМ41.000 СБ

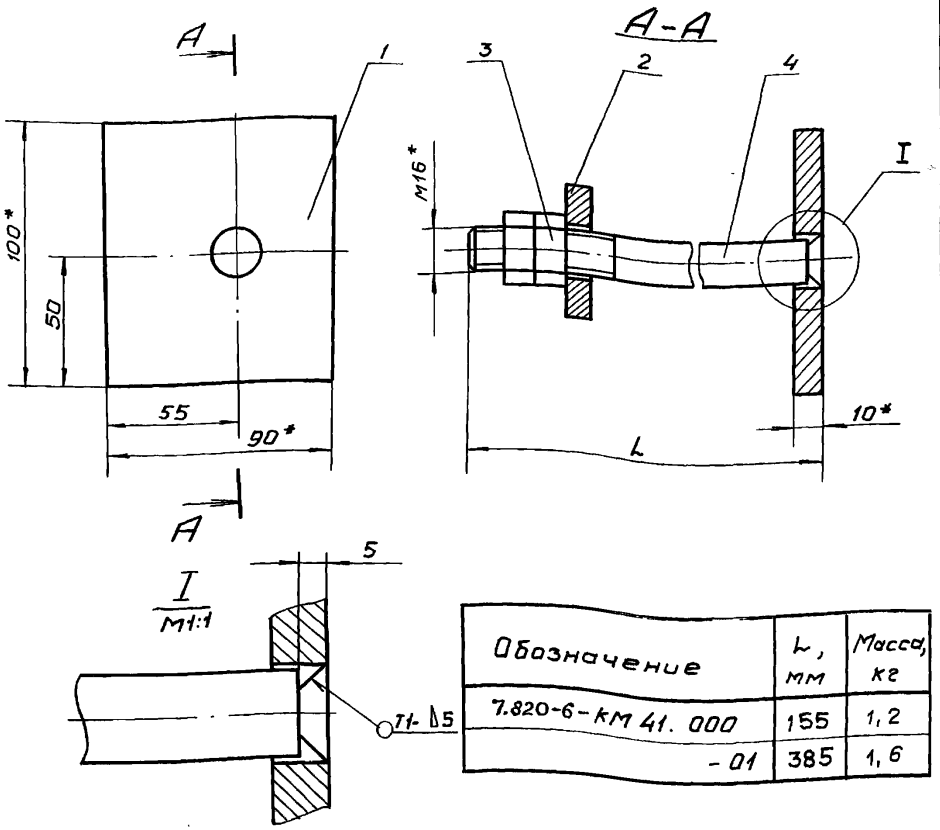

Обозначение	L, мм	Масса, кг
7.820-6-КМ 41. 000	155	1,2
-01	385	1,6

1. * Размеры для справок.
2. Сварные швы выполнять по ГОСТ 5264-80.
3. Электроды Э42 ГОСТ 9466-75.
4. Предельные отклонения размеров $\pm \frac{JT14}{2}$

Изм.	Лист	N докум.	Подп.	Дата
Разраб.	Гусев			17.09.87
Пров	Попова			14.03.88
ГИП	Гитин			17.03.88
Нач.отд.	Кореневв			18.03.88

7.820-6-КМ 41.000 СБ

Марка

Сборочный чертеж.

Лит.	Масса	Масштаб
А	см. табл.	1:2
Лист	Листов 1	

Ленгипроводхоз

Серия 7.820-6 Выпуск 4

Подп. и дата | Инв. N дубл. | Взам. инв. N | Подп. и дата | Инв. N подл.

Формат	Зона	Поз.	Обозначение	Наименование	Кол.	Примечание
				Документация		
А4			7.820-6-КМ 41.000 СБ	Сборочный чертеж		
				Детали		
А4		1	7.820-6-КМ 41.001	Лист	1	
А4		2	7.820-6-КМ 12.002	Шайба	1	
				Стандартные изделия		
		3		Гайка М16-7Н.5.029 ГОСТ 5915-70	2	
				Переменные данные для исполнений		
				7.820-6-КМ 41.000		
				Детали		
А4		4	7.820-6-КМ13.003	Шпилька	1	
				7.820-6-КМ 41.000-01		
				Детали		
А4		4	7.820-6-КМ13.003-01	Шпилька	1	

Изм.	Лист	N докум.	Подп.	Дата
Разраб.	Гусев			17.09.87
Пров.	Попова			14.03.88
ГИП	Гитин			17.03.88
Нач. отд.	Кореневв			18.03.88

7.820-6-КМ 41.000

Марка

Лит.	Лист	Листов
А		1

Ленгипроводхоз

7.820-6-КМ 41.001

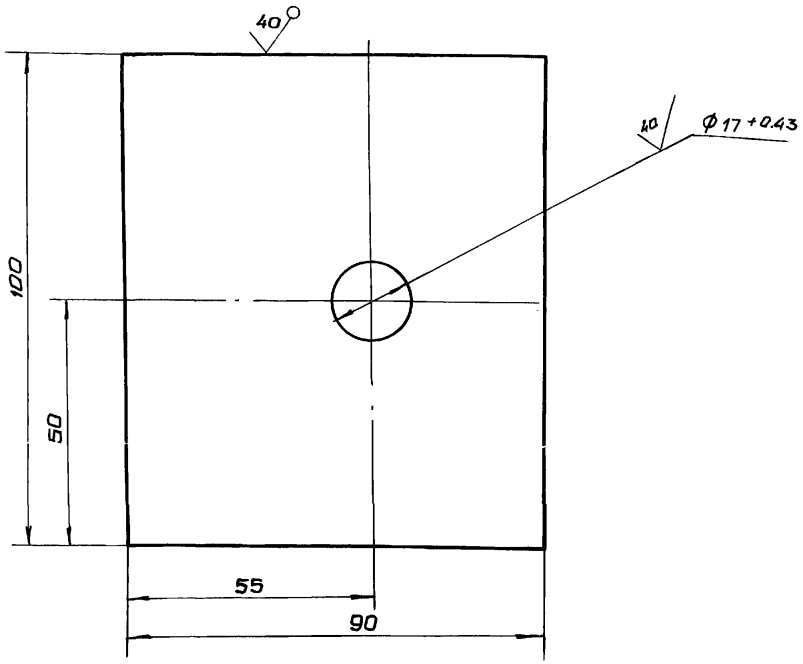

Неуказанные предельные отклонения размеров $\pm \frac{JT14}{2}$

Изм.	Лист	N докум.	Подп.	Дата
Разраб.	Гусев			17.09.87
Пров.	Попова			14.03.88
ГИП	Гитин			17.03.88
Нач. отд.	Каренев			18.03.88

7.820-6-КМ 41.001

Лит.	Масса	Масштаб
А	0,7	1:1
Лист	Листов 1	

Лист

Лист Б-ПН-10 ГОСТ 19903-74

Ленгипроводхоз

7.820-6-КМ 12.002

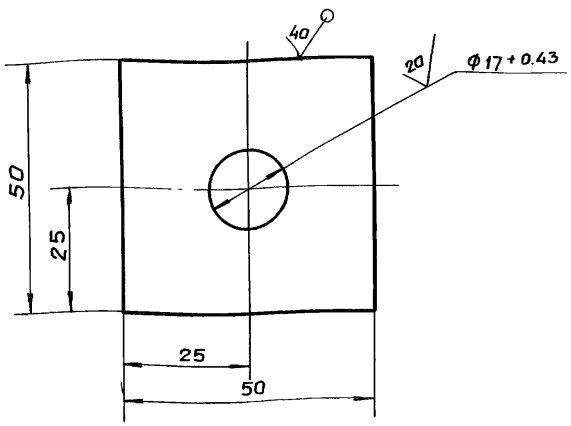

Неуказанные предельные отклонения размеров $\pm \frac{JT14}{2}$

Изм.	Лист	N докум.	Подп.	Дата
Разраб.	Гусев			17.09.87
Пров.	Попова			14.03.88
ГИП	Гитин			17.03.88
Нач. отд.	Каренев			18.03.88

7.820-6-КМ 12.002

Лит.	Масса	Масштаб
А	0,2	1:1
Лист	Листов 1	

Шайба

Лист Б-ПН-10 ГОСТ 19903-74

Ленгипроводхоз

Подп. и дата | Инв. N дубл. | Взам. инв. N | Подп. и дата | Инв. N подл.

7.820-6 -КМ 42.104

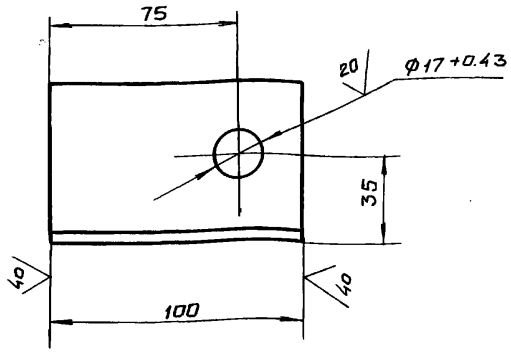

7.820-6-КМ 42.104-01-
-зеркальное отражение
Остальное см.
7.820-6-КМ42.104

М1:5

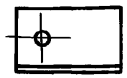

Неуказанные предельные отклонения размеров $\pm \frac{IT14}{2}$

Изм.	Лист	N докум.	Подп.	Дата
Разраб.		Гусев		3.09.87
Пров.		Попова		15.03.88
ГИП		Гитин		17.03.88
Нач.отд.		Каренев		18.03.88

7.820-6-КМ 42.104

Уголок

Лит.	Масса	Масштаб
А	0,5	1:2
Лист	Листов 1	

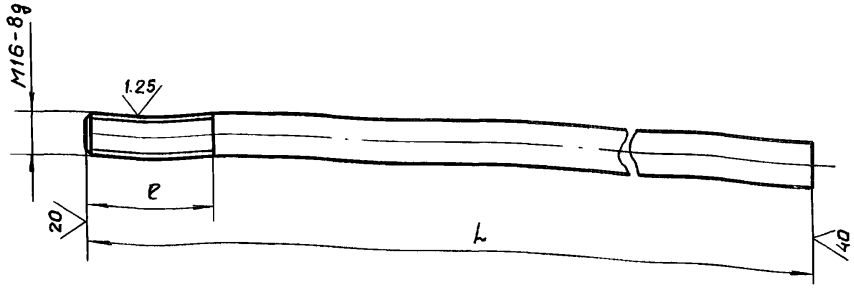

Обозначение	L, мм	ℓ, мм	Масса, кг
7.820-6-КМ 13.003	150	50	0,2
-01	380	100	0,6

Предельные отклонения размеров $\pm \frac{IT14}{2}$

Подп. и дата | Инв. N дубл. | Взам. инв. N | Подп. и дата | Инв. N подл.

Изм.	Лист	N докум.	Подп.	Дата
Разраб.		Гусев		17.09.87
Пров.		Попова		14.03.88
ГИП		Гитин		17.03.88
Нач.отд		Каренев		18.03.88

7.820-6-КМ 13.003

Шпилька

Лит.	Масса	Масштаб
А	см. табл.	1:2
Лист	Листов 1	

Серия 7.820-6 Выпуск 4

Формат	Зона	Поз.	Обозначение	Наименование	Кол.	Примечание
				Документация		
А3			7.820-6-КМ42.000 СБ	Сборочный чертеж		
				Детали		
А4		1	7.820-6-КМ 11.105	Болт анкерный	6	
А4		2	7.820-6-КМ 42.001	Накладка боковая	2	
А4		3	7.820-6-КМ 11.002	Накладка угловая	2	
А4		4	7.820-6-КМ 42.002	Накладка верхняя	1	
А4		5	7.820-6-КМ 42.003	Уплотнение верхнее	1	
А4		6	7.820-6-КМ 42.004	Уплотнение боковое	1	
		7	-01	Уплотнение боковое	1	
Б4		8	7.820-6-КМ 42.005	Подкладка		
				Пластина I, лист,		
				ТМКЩ-М-5×45×1080-1,7		
				ГОСТ 7338-77	1	0,3 кг
Б4		9	7.820-6-КМ 42.006	Подкладка		
				Пластина I, лист,		
				ТМКЩ-М-5×45×1010-1,7		
				ГОСТ 7338-77	2	0,5 кг
				Стандартные изделия		
		10		Болт М10-8g×40.46.029		
				ГОСТ 7798-70	33	
				Гайки ГОСТ 5915-70		
		11		М10-7Н.5.029	33	
		12		М16-7Н.5.029	6	

Инв. N подл. | Подп. и дата | Взам. инв. N | Инв. N дубл. | Подп. и дата

Изм.	Лист	N докум.	Подп.	Дата
Разраб.		Гусев		31.08.87
Пров.		Попова		15.03.88
ГИП		Ритин		17.03.88
Нач. отд.		Карев		18.03.88

7.820-6-КМ 42.000

Рама

Лит.	Лист	Листов
А	1	2

Ленгипроводхоз

Серия 7.820-6 Выпуск 4

Формат	Зона	Поз.	Обозначение	Наименование	Кол.	Примечание
				Переменные данные для исполнений		
				7.820-6-КМ42.000		
				Сборочные единицы		
А4		13	7.820-6-КМ 42.100	Металлоконструкция рамы	1	
				7.820-6-КМ42.000-01		
				Сборочные единицы		
		13	7.820-6-КМ 42.100-01	Металлоконструкция рамы	1	

Инв. N подл. | Подп. и дата | Взам. инв. N | Инв. N дубл. | Подп. и дата

7.820-6-КМ 42.000

Лист 0

7820-6-КМ 42.000 СБ

Серия 7.820-6 Выпуск 4

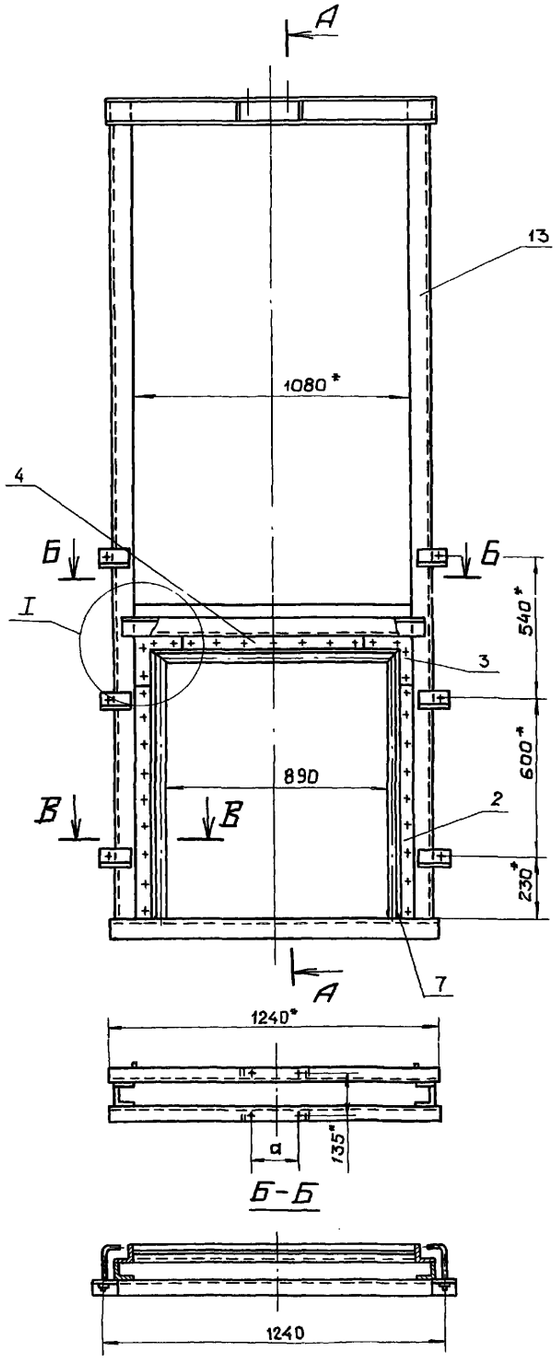

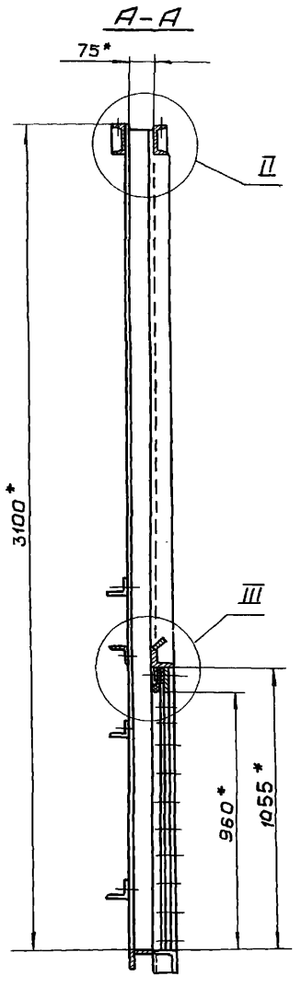

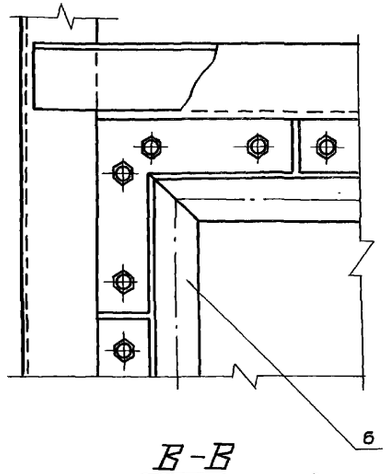

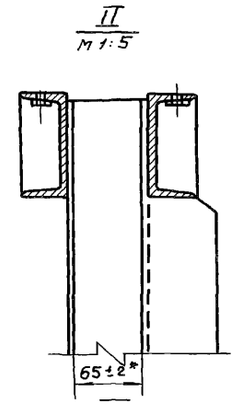

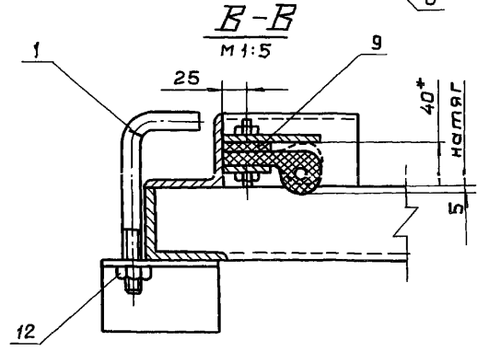

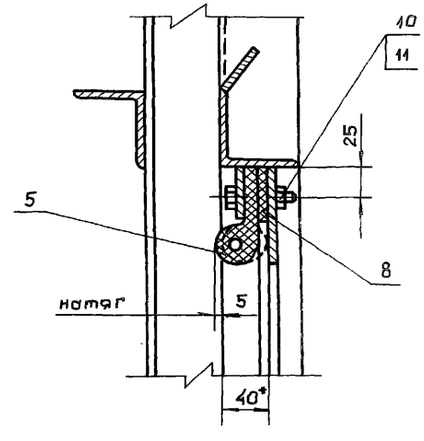

1. * Размеры для справок.
2. Неуказанные предельные отклонения размеров $\pm \frac{JT14}{2}$
3. Угловые стыки верхнего и боковых уплотнений (поз. 6, 7 и 8) вулканизировать.

Обозначение	а, мм
7.820-6-КМ42.000	119
-01	190

Изм.	Лист	N докум.	Подп.	Дата
Разраб.		Гусев		17.08.87
Пров.		Попова		19.03.88
ГИП		Гитин		13.03.88
Нач. отд.		Коренев		19.03.88

7.820-6-КМ 42.000 СБ

Рама
Сборочный чертеж

Лит.	Масса	Масштаб
А	142,4	1:20
Лист	Листов 1	

Ленгипроводхоз

N подл.	Подп. и дата	Взам. инв. N	Инв. N дубл.	Подп. и дата

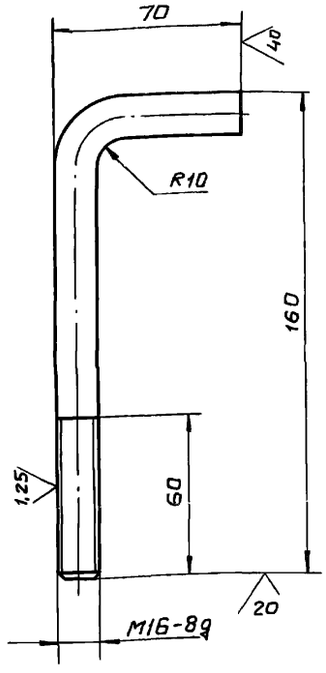

1. Неуказанные предельные отклонения размеров ± $\frac{IT14}{2}$
2. Длина заготовки 210 мм.

Изм.	Лист	N докум.	Подп.	Дата
Разраб.	Гусев			3.09.87
Пров.	Попова			15.03.88
ГИП	Гитин			17.03.88
Нач. отд.	Коренев			18.03.88

7.820-6 - КМ 11. 105

Болт анкерный

Лит.	Масса	Масштаб
А	0,3	1:2
Лист	Листов-1	

Круг $\frac{В16\ ГОСТ2590-71}{}$

Ленгипроводхоз

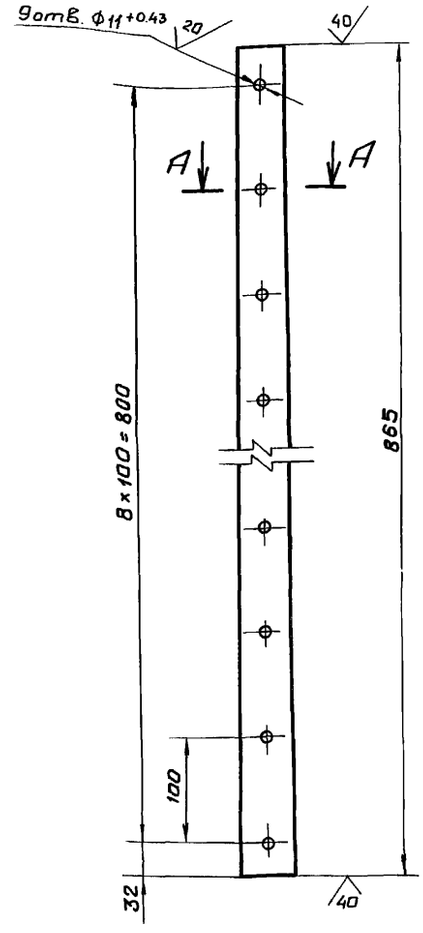

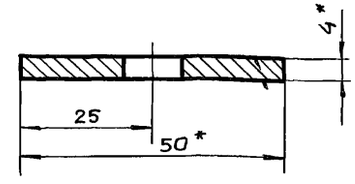

1. * Размеры для справок.
2. Предельные отклонения размеров, координирующих оси отверстий, ± 0.28 мм
3. Предельные отклонения прочих размеров ± $\frac{IT14}{2}$

Изм.	Лист	N докум.	Подп.	Дата
Разраб.	Гусев			3.09.87
Пров.	Попова			15.03.88
ГИП	Гитин			17.03.88
Нач. отд.	Коренев			18.03.88

7.820-6-КМ 42. 001

Накладка боковая

Лит.	Масса	Масштаб
А	1,35	1:5
Лист	Листов-1	

Полоса $\frac{Б-2\ 4х50\ ГОСТ103-76}{}$

Ленгипроводхоз

Инв. N подл. | Подп. и дата | Взам. инв. N | Инв. N дубл. | Подп. и дата

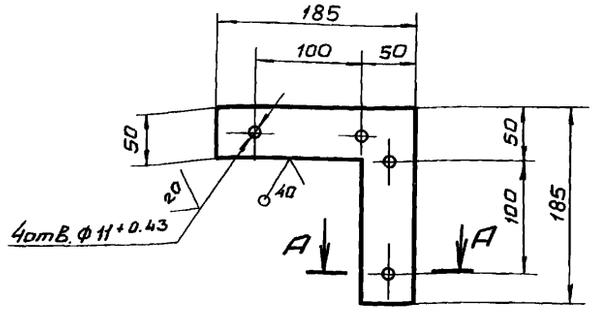

А-А
М1:1

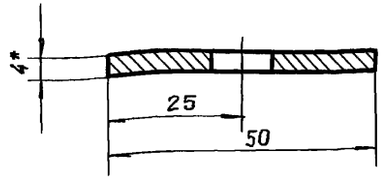

1. * Размер для справок.
2. Предельные отклонения размеров, координирующих оси отверстий, ± 0.28 мм
3. Предельные отклонения прочих размеров $\pm \frac{IT14}{2}$

Изм.	Лист	N докум.	Подп.	Дата	7.820-6-КМ 11.002			
Разраб.	Гусев			3.09.87	Накладка угловая	Лит.	Масса	Масштаб
Пров.	Попова			14.03.88		А	0,5	1:5
ГИП	Гитин			17.03.88		Лист	Листов -1	
Нач.отд.	Коренев			18.03.88	Лист Б-ПН-4 ГОСТ19903-74 / В Ст3сп5 ГОСТ14637-79	Ленгипроводхоз		
Н.контр.	Смельчакова			21.03.88				

Инв.N подл. | Подп. и дата | Взам.инв.N | Инв.N дубл. | Подп. и дата

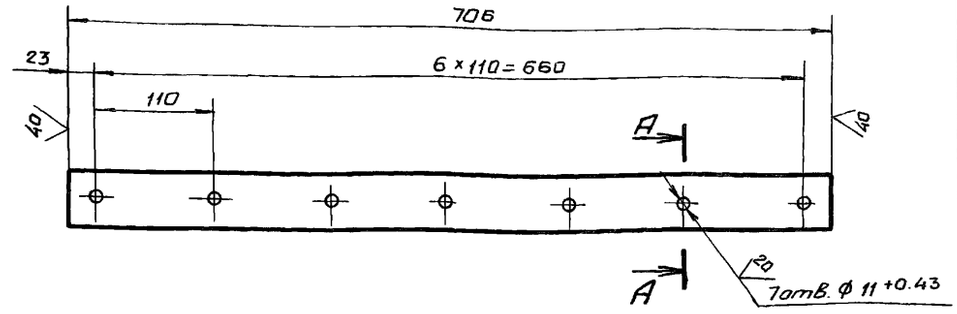

А-А
М1:1

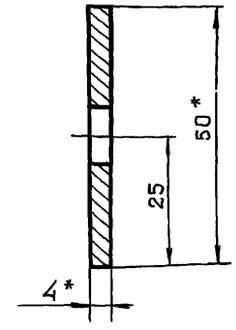

1. * Размеры для справок.
2. Предельные отклонения размеров, координирующих оси отверстий, ± 0,28 мм.
3. Предельные отклонения прочих размеров $\pm \frac{IT14}{2}$

Изм.	Лист	N докум.	Подп.	Дата	7.820-6-КМ 42.002			
Разраб.	Гусев			3.09.87	Накладка верхняя	Лит.	Масса	Масштаб
Пров.	Попова			16.03.88		А	1,1	1:5
ГИП	Гитин			17.03.88		Лист	Листов-1	
Нач.отд.	Коренев			18.03.88	Полоса Б-2 4х50 ГОСТ103-76 / В Ст3 сп5 ГОСТ 535-79	Ленгипроводхоз		

Инв.N подл. | Подп. и дата | Взам.инв.N | Инв.N дубл. | Подп. и дата

7.820-6-КМ 42.003

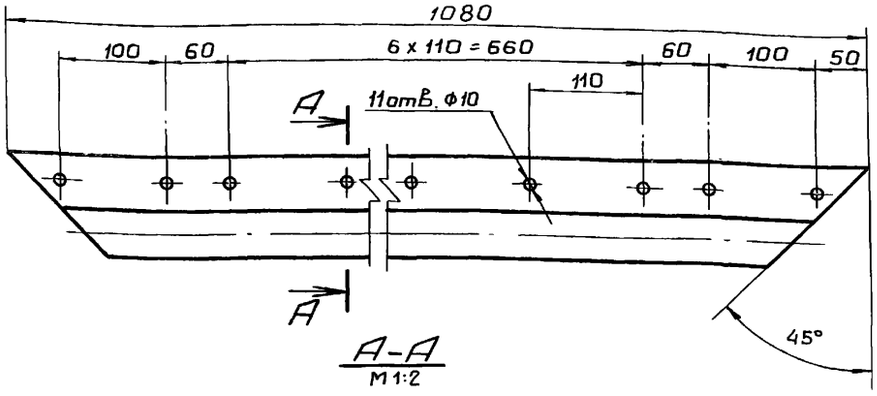

А-А
М1:2

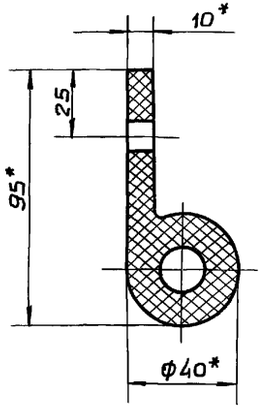

1.* Размеры для справок.

2. Отверстия ф10 пробивать через отверстия в накладке верхней (7.820-6-КМ 42.002) и угловой (7.820-6-КМ 11.002) при установке уплотнения.

Изм.	Лист	N докум.	Подп.	Дата	7.820-6 -КМ 42.003			
Разраб.		Гусев		4.09.87	Уплотнение верхнее	Лит.	Масса	Масштаб
Пров.		Попова		15.03.88		А	1,9	1:5
ГИП		Гитин		17.03.88		Лист	Листов - 1	
Нач.отд.		Кореньев		18.03.88	Уплотнение тип II а ТУ 38-105417-83	Ленгипровод хоз		
Н.контр.		Смельчакова		21.03.88				

Серия 7.820-6 Выпуск 4

Инв. N подл. | Подп. и дата | Взам. инв. N | Инв. N дубл. | Подп. и дата

7.820-6-КМ 42.004

7.820-6-КМ 42.004

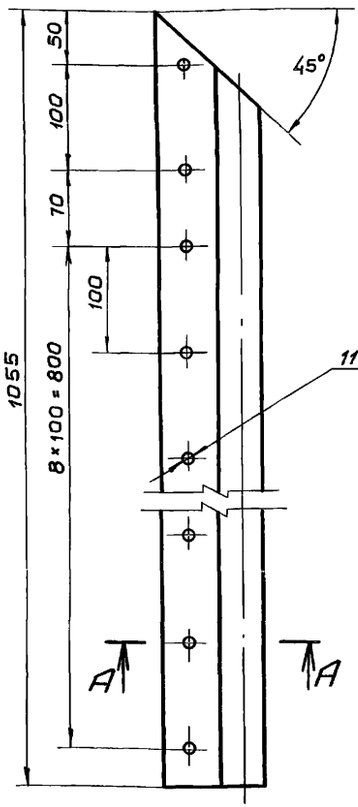

А-А
М1:2

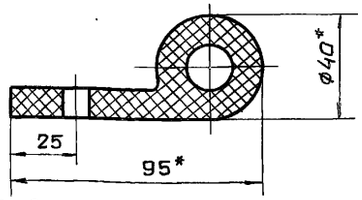

7.820-6-КМ 42.004-01-
-зеркальное отражение
Остальное см.
7.820-6-КМ 42.004

М1:10

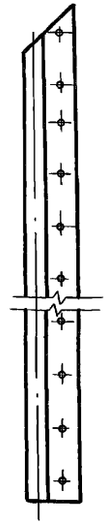

1.* Размеры для справок.

2. Отверстия ф10 пробивать через отверстия в накладке боковой (7.820-6-КМ 42.001) и угловой (7.820-6-КМ 11.002) при установке уплотнения.

Изм.	Лист	N докум.	Подп.	Дата	7.820-6 -КМ 42.004			
Разраб.		Гусев		4.09.87	Уплотнение боковое	Лит.	Масса	Масштаб
Пров.		Попова		15.03.88		А	1,9	1:5
ГИП		Гитин		17.03.88		Лист	Листов - 1	
Нач.отд.		Кореньев		18.03.88	Уплотнение тип II а ТУ 38-105417-83	Ленгипровод хоз		
Н.контр.		Смельчакова		21.03.88				

Серия 7.820-6 Выпуск 4

Инв. N подл. | Подп. и дата | Взам. инв. N | Инв. N дубл. | Подп. и дата

Формат	Зона	Поз.	Обозначение	Наименование	Кол.	Примечание
				Документация		
А3			7.820-6-КМ 42.100 СБ	Сборочный чертеж		
				Детали		
А4		1	7.820-6-КМ 42.101	Стойка	1	
		2	-01	Стойка	1	
А4		3	7.820-6-КМ 11.103	Ребро	4	
А4		4	7.820-6-КМ 42.102	Полоса	1	
А4		5	7.820-6-КМ 42.103	Полоса	2	
А4		6	7.820-6-КМ 42.104	Уголок	3	
		7	-01	Уголок	3	
Б4		8	7.820-6-КМ 42.105	Уголок		
				Уголок Б-63×63×5 ГОСТ 8509-86 / В Ст3сп5 ГОСТ 535-79		
				$L = 1200 \pm \frac{JT14}{2}$	1	5,8 кг
Б4		9	7.820-6-КМ 42.106	Уголок		
				Уголок Б-70×70×5 ГОСТ 8509-86 / В Ст3сп5 ГОСТ 535-79		
				$L = 1080 \pm \frac{JT14}{2}$	1	5.8 кг
Б4		10	7.820-6-КМ 42.107	Порог		
				Уголок Б-70×70×5 ГОСТ 8509-86 / В Ст3сп5 ГОСТ 535-79		
				$L = 1240 \pm \frac{JT14}{2}$	1	6,7 кг
Б4		11	7.820-6-КМ 42.108	Уголок		
				Уголок Б-70×70×5 ГОСТ 8509-86 / В Ст3сп5 ГОСТ 535-79		
				$L = 120 \pm \frac{JT14}{2}$	2	1,3 кг
Б4		12	7.820-6-КМ 42.109	Стойка		
				Уголок Б-70×70×5 ГОСТ 8509-86 / В Ст3сп5 ГОСТ 535-79		
				$L = 3090 \pm \frac{JT14}{2}$	2	33.2 кг
Б4		13	7.820-6-КМ 42.110	Полоса		
				Полоса Б-25×50 ГОСТ 103-76 / В Ст3сп5 ГОСТ 535-79		
				$L = 1080 \pm \frac{JT14}{2}$	1	2,1 кг
				Переменные данные для исполнений		
				7.820-6-КМ 42.100		
				Детали		
А4		14	7.820-6-КМ 42.111	Ригель	2	
				Стандартные изделия		
		15		Шайба 12.01.029 ГОСТ 10906-78	4	
				7.820-6-КМ 42.100-01		
				Детали		
		14	7.820-6-КМ 42.111-01	Ригель	2	
				Стандартные изделия		
		15		Шайба 16.01.029 ГОСТ 10906-78	4	

Выпуск 4 Серия 7.820-6

Подп. и дата | Взам. инв. № | Инв. № дубл. | Подп. и дата | Инв. № подл.

Изм.	Лист	№ докум.	Подп.	Дата
Разраб.	Гусев			27.08.87
Пров.	Попова			15.03.88
ГИП	Гитин			17.03.88
Нач. отд.	Коренев			18.03.88

7.820-6-КМ 42.100

Металлоконструкция рамы

Лит.	Лист	Листов
А	1	2

Ленгипроводхоз

7.820-6-КМ 42.100 СБ

Серия 7.820-6 Выпуск 4

Инв. N подл. | Подп. и дата | Взам. инв. N | Инв. N дубл. | Подп. и дата

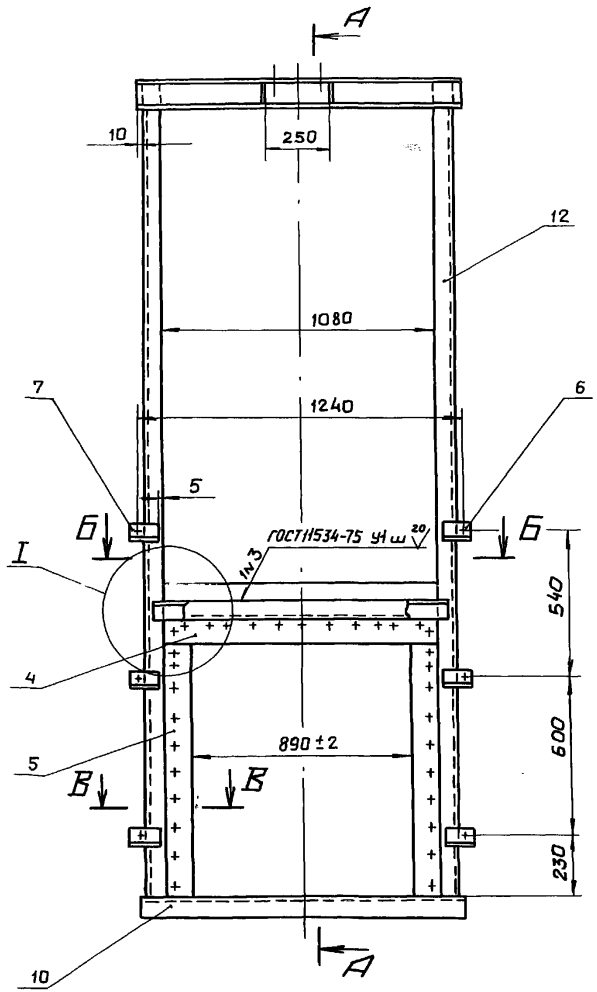

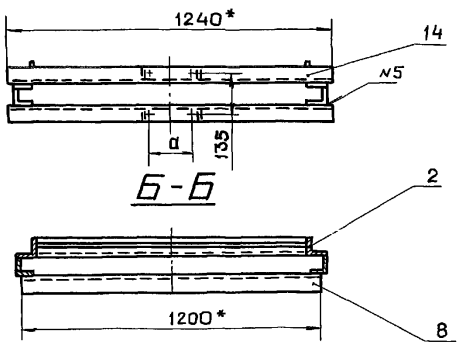

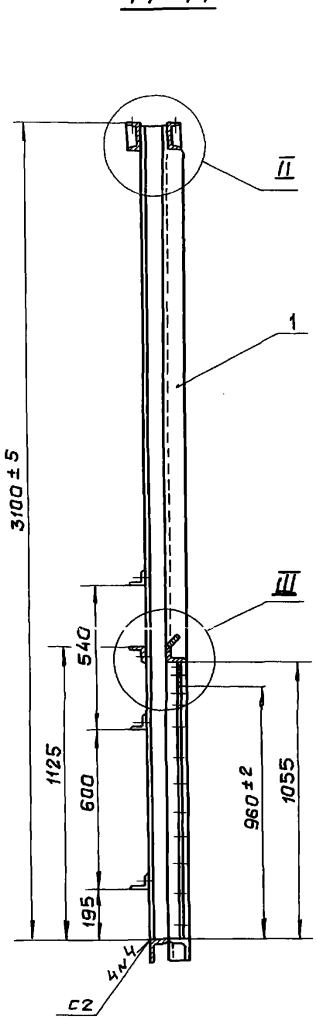

Обозначение	а, мм
7.820-6-КМ 42.100	119
-01	190

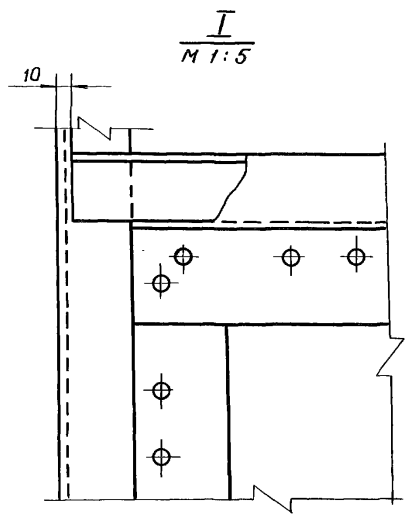

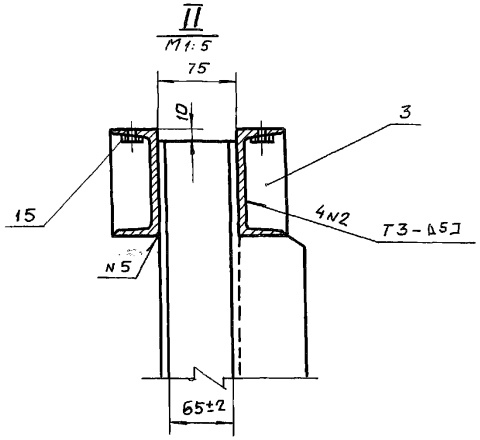

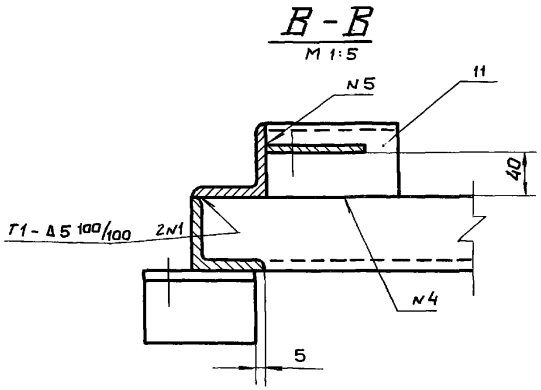

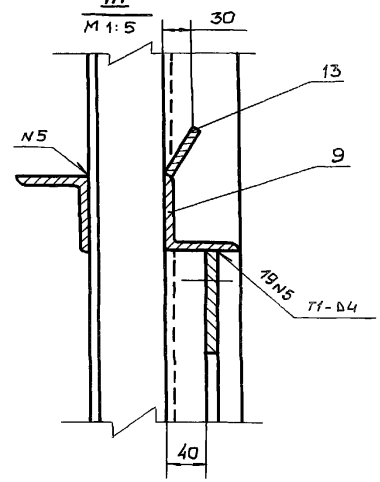

1.* Размеры для справок.

2. Винтообразность пазовых конструкций, измеряемая по концам - 3мм.

3. Сварные швы выполнять по ГОСТ 5264-80.

4. Электроды Э42 ГОСТ 9466-75.

5. Сварку, неуказанную на чертеже, вести швом Н1-Δ5 по контуру прилегания свариваемых деталей.

6. Неуказанные предельные отклонения размеров $\pm \frac{IT14}{2}$

Изм.	Лист	N докум.	Подп.	Дата
Разраб.		Гусев		18.03.87
Пров.		Попова		17.03.88
ГИП		Гитин		17.03.88
Нач. отд.		Кореньев		18.03.88

7.820-6-КМ 42.100 СБ

Металлоконструкция рамы
Сборочный чертеж

Лит.	Масса	Масштаб
А	126.4	1:20
Лист	Листов 1	

Ленгипроводхоз

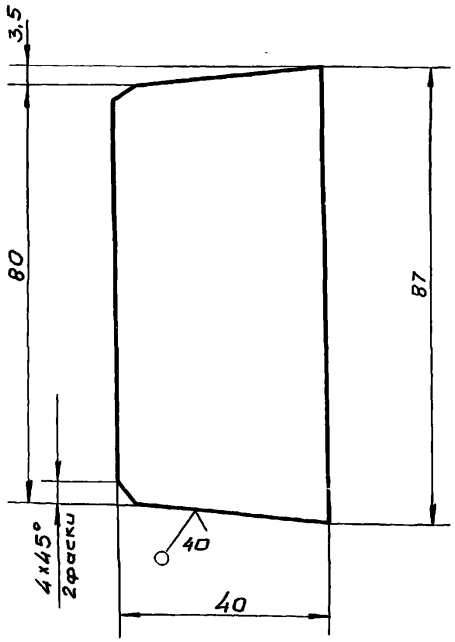

Предельные отклонения размеров $\pm \frac{IT14}{2}$

Изм.	Лист	N докум.	Подп.	Дата
Разраб.	Гусев			3.09.87
Пров.	Попова			15.01.88
ГИП	Гитин			17.03.88
Нач. отд.	Коренев			18.03.88

7.820-6-КМ 11.103

Ребро

Лит.	Масса	Масштаб
А	0,1	1:1
Лист	Листов-1	

Лист Б-ПН-4 ГОСТ 19903-74 / В Ст3 сп5 ГОСТ 14637-79

Ленгипроводхоз

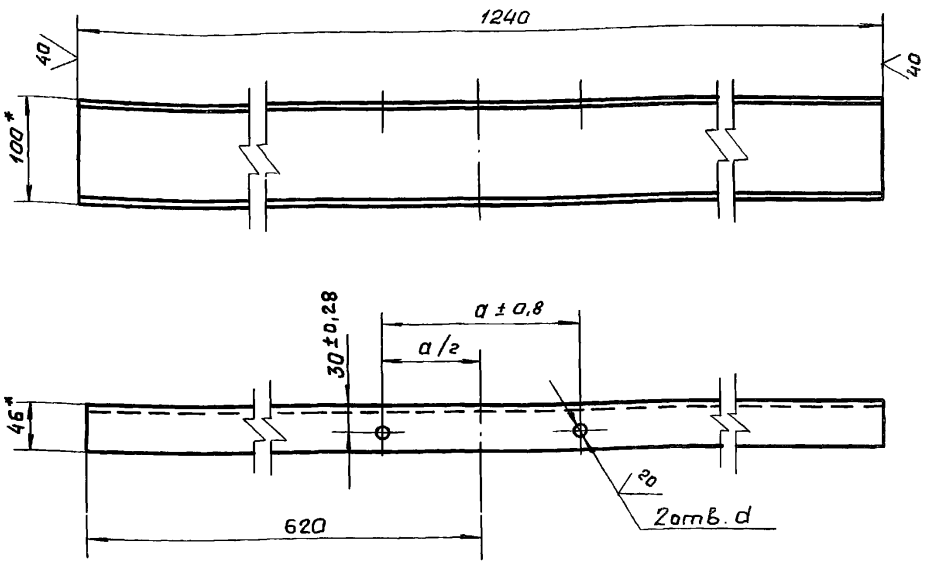

Обозначение	a, мм	d, мм
7.820-6- КМ 42.111	119 ± 0,8	$17^{+0.43}$
-01	190 ± 0,8	$13^{+0.43}$

1. * Размеры для справок.
2. Неуказанные предельные отклонения размеров $\pm \frac{IT14}{2}$

Изм.	Лист	N докум.	Подп.	Дата
Разраб.	Гусев			3.09.87
Пров.	Попова			17.03.88
ГИП	Гитин			17.03.88
Нач. отд.	Коренев			18.03.88

7.820-6-КМ 42.111

Ригель

Лит.	Масса	Масштаб
А	10,6	1:5
Лист	Листов-1	

Швеллер 10 ГОСТ 8240-72 / В Ст3 сп5 ГОСТ 535-88

Ленгипроводхоз

Инв. N подл. | Подп. и дата | Взам. инв. N | Инв. N дубл. | Подп. и дата

7.820-6-КМ 42.102

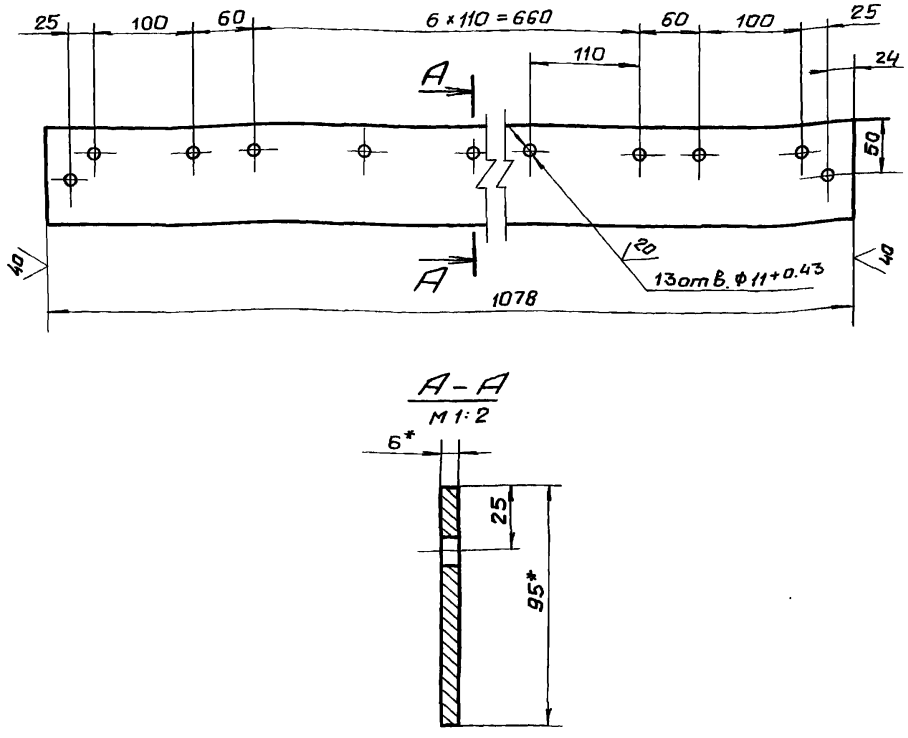

1. * Размеры для справок.
2. Предельные отклонения размеров, координирующих оси отверстий, ± 0.28 мм
3. Предельные отклонения прочих размеров $\pm \frac{IT14}{2}$

Изм.	Лист	N докум.	Подп.	Дата
Разраб.		Гусев		3.09.87
Пров.		Попова		15.03.88
ГИП		Гитин		17.03.88
Нач.отд.		Кореньев		18.03.88

7.820-6-КМ 42.102

Лит.	Масса	Масштаб
А	4.8	1:5
Лист	Листов 1	

Полоса

Полоса Б-2 6х95 ГОСТ 103-76

Ленгипроводхоз

Серия 7.820-6 Выпуск 4

Инв. N дубл. | Взам. инв. N | Подп. и дата

7.820-6-КМ 42.103

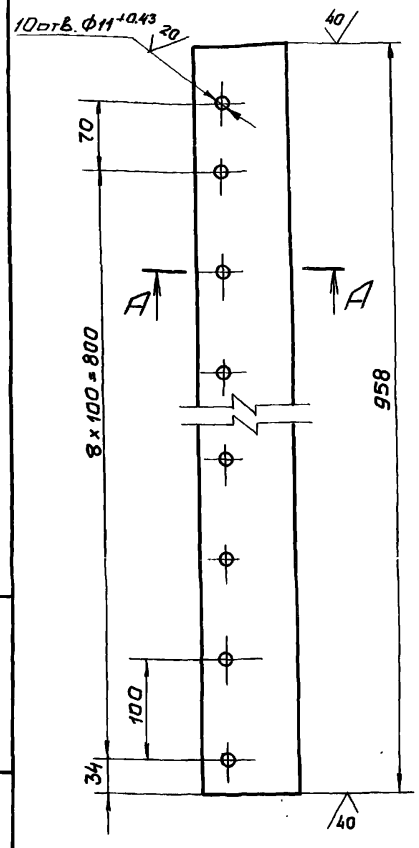

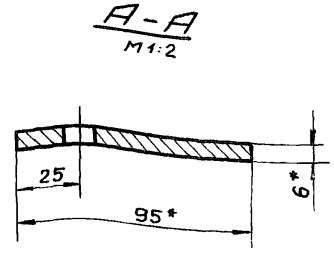

1. * Размеры для справок.
2. Предельные отклонения размеров, координирующих оси отверстий, ± 0.28 мм
3. Предельные отклонения прочих размеров $\pm \frac{IT14}{2}$

Изм.	Лист	N докум.	Подп.	Дата
Разраб.		Гусев		3.09.87
Пров.		Попова		16.03.88
ГИП		Гитин		17.03.88
Нач.отд.		Кореньев		18.03.88

7.820-6-КМ 42.103

Лит.	Масса	Масштаб
А	4.3	1:1
Лист	Листов 1	

Полоса

Полоса Б-2 6х95 ГОСТ 103-76

Ленгипроводхоз

Серия 7.820-6 Выпуск 4

Инв. N дубл. | Взам. инв. N | Подп. и дата

Выпуск 4
Серия 7.820-6

Формат	Зона	Поз.	Обозначение	Наименование	Кол.	Примечание
				Документация		
А3			7.820-6-КМ43.000 СБ	Сборочный чертеж		
				Сборочные единицы		
А4		1	7.820-6-КМ43.100	Металлоконструкция затвора	1	
А4		2	7.820-6-КМ 43.200	Накладка боковая	1	
		3	-01	Накладка боковая	1	
				Детали		
А4		4	7.820-6-КМ 43.001	Накладка нижняя	1	
А4		5	7.820-6-КМ 43.002	Накладка верхняя	1	
Б4		6	7.820-6-КМ 43.003	Уплотнение нижнее		
				Пластина I, лист,		
				ТМКЩ-М-5×55×1140-1,7		
				ГОСТ 7338-77	1	0,4 кг
Б4		7	7.820-6-КМ 43.004	Уплотнение боковое		
				Пластина I, лист,		
				ТМКЩ-М-5×80×1095-1,7		
				ГОСТ 7338-77	2	1,1 кг
Б4		8	7.820-6-КМ 43.005	Уплотнение верхнее		
				Пластина I, лист,		
				ТМКЩ-М-5×80-1180-1,7		
				ГОСТ 7338-77	1	0,6 кг
				Стандартные изделия		
				Болты ГОСТ 7798-70		
		9		М10-8g×30.46.029	40	
		10		М16-8g×55.46.029	2	

Подп. и дата | Инв. N дубл. | Взам. инв. N | Подп. и дата | Инв. N подл.

Изм.	Лист	N докум.	Подп.	Дата
Разраб.		Гусев		27.02.87
Пров.		Попова		16.03.87
ГИП		Гитин		17.03.87
Нач. отд.		Коренев		17.03.87

7.820-6-КМ 43.000

Затвор

Лит.	Лист	Листов
А	1	2

Ленгипроводхоз

Выпуск 4
Серия 7.820-6

Формат	Зона	Поз.	Обозначение	Наименование	Кол.	Примечание
				Гайки ГОСТ 5915-70		
		11		М10-7Н. 5. 029	40	
		12		М16-7Н. 5. 029	2	
				Переменные данные для исполнений		
				7.820-6-КМ 43.000		
				Сборочные единицы		
А4		13	7.820-6-КМ 12.200	Вилка	1	
				7.820-6-КМ 43.000-01		
				Сборочные единицы		
А4		13	7.820-6-КМ 31.100	Вилка	1	

Подп. и дата | Инв. N дубл. | Взам. инв. N | Подп. и дата | Инв. N подл.

7.820-6-КМ 43.000

Лист

7.820-6-КМ43.000 СБ

7.820-6-КМ 43.000

Серия 7.820-6 Выпуск 4

Напорная сторона

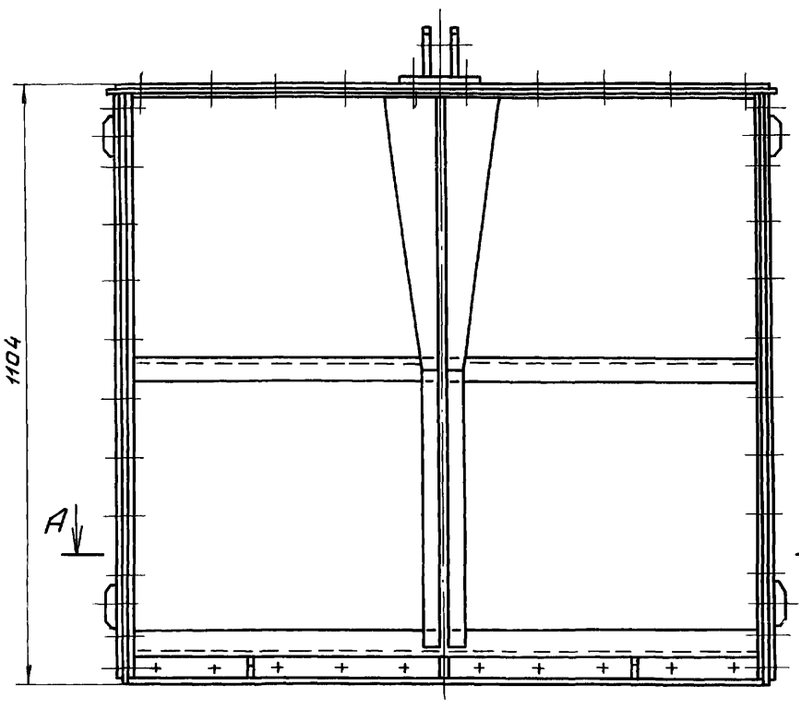

Безнапорная сторона

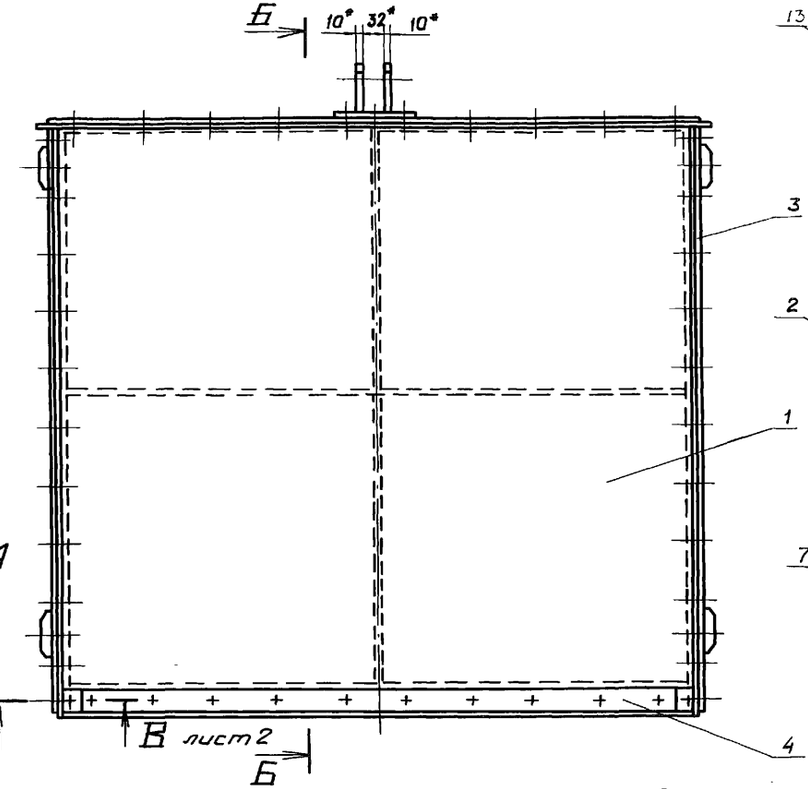

Б-Б

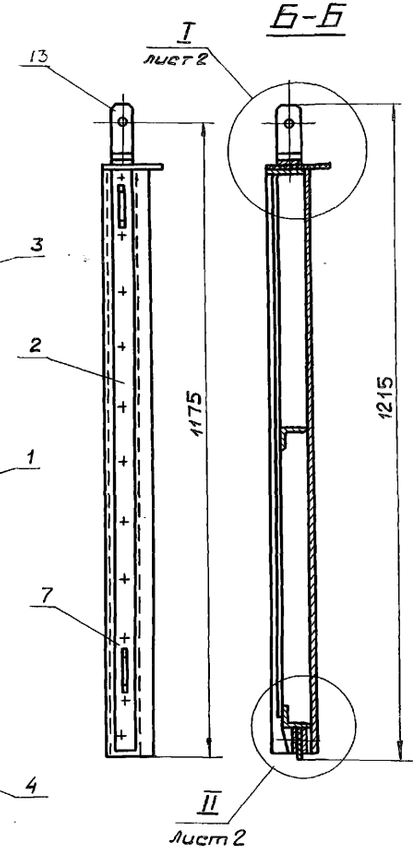

Обозначение	Масса кг
7.820-6-КМ 43.000	72,7
-01	73,1

Б-Б

7.820-6-КМ 43.000-01
Остальное см.
7.820-6-КМ 43.000

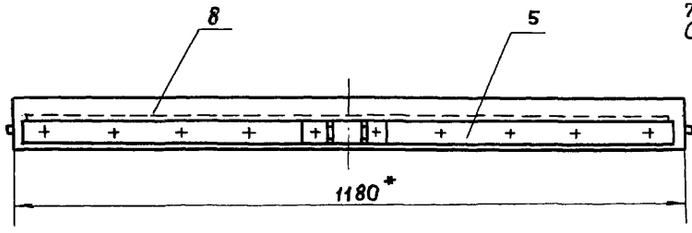

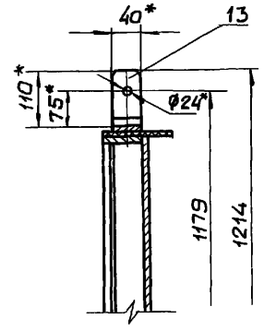

III
лист 2

А-А

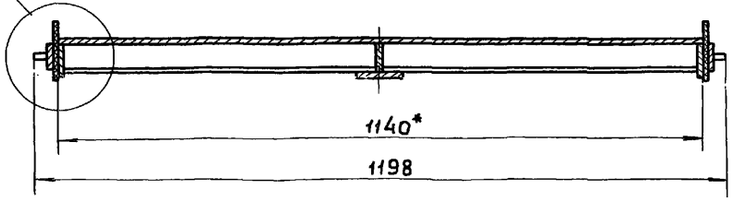

1. * Размеры для справок.
2. Неуказанные предельные отклонения размеров $\pm \frac{JT14}{2}$

Изм.	Лист	N докум.	Подп.	Дата
Разраб.		Гусев		19.01.87
Пров.		Попова		17.03.88
ГИП		Гитин		17.03.88
Нач.отд.		Кореневъ		18.03.88

7.820-6-КМ 43.000 СБ

Затвор
Сборочный чертеж

Лит.	Масса	Масштаб
А	см. табл.	1:10

Лист-1 Листов-2

Ленгипроводхоз

I лист 1
М1:2

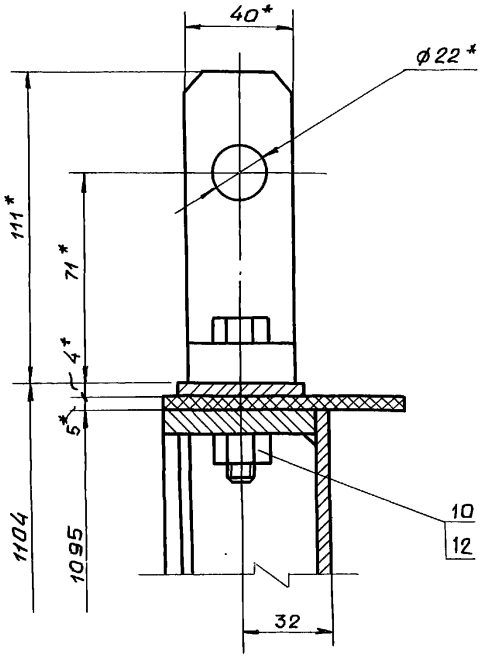

II лист 1
М1:2

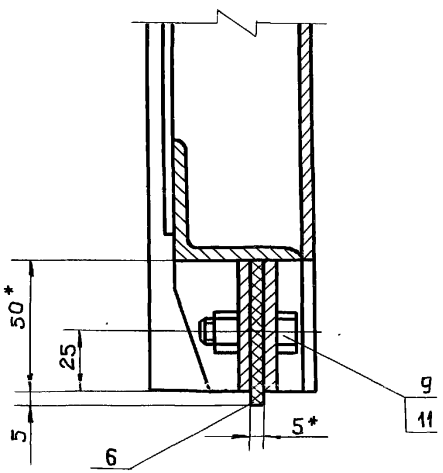

III лист 1
М1:2

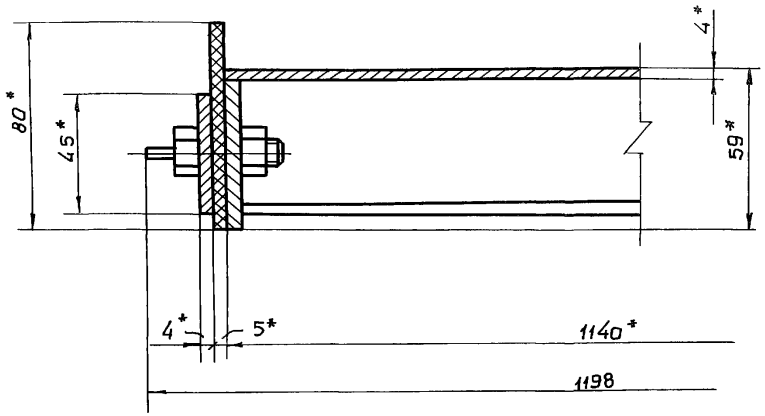

В - В лист 1
М1:2

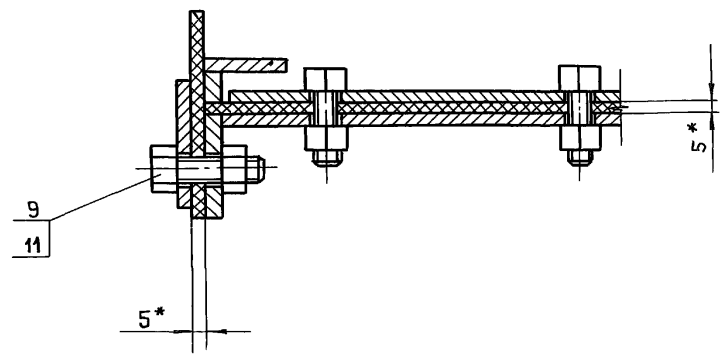

Серия 7.820-6 Выпуск 4

7.820-6-КМ 42.101

7.820-6 - КМ 42.101

7.820-6 -КМ 42.101-01-
- зеркальное отражение.
Остальное см.
7.820-6 - КМ 42.101

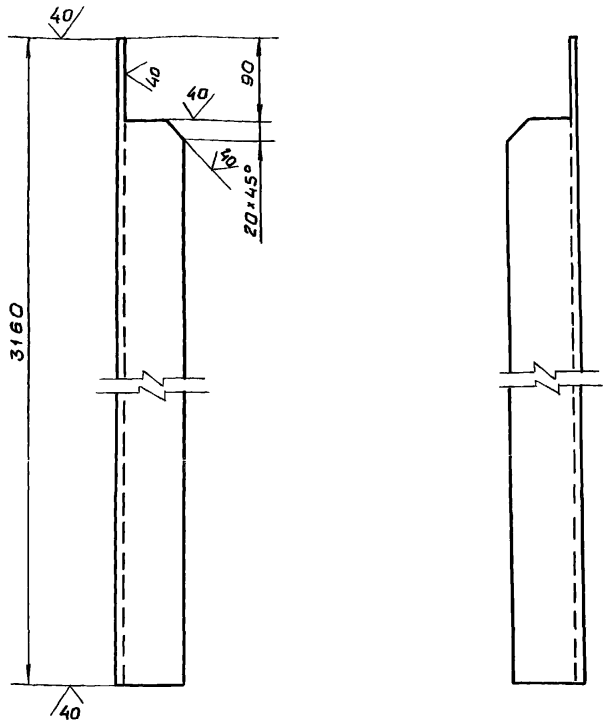

Предельные отклонения размеров $\pm \frac{JT14}{2}$

Изм.	Лист	N докум.	Подп.	Дата
Разраб.		Гусев		2.07.87
Пров.		Попова		16.03.88
ГИП		Гитин		17.03.88
Нач. отд.		Коренев		18.03.88
Н. контр.		Стельчакова		21.03.88

7.820-6-КМ 42.101

Стойка

Лит.	Масса	Масштаб
А	16,7	1:5
Лист	Листов 1	

Уголок Б-70×70×5 ГОСТ 8509-86 / Вст3сп5 ГОСТ 535-79

Ленгипроводхоз

Формат	Зона	Поз.	Обозначение	Наименование	Кол.	Примечание
				Документация		
А3			7.820-6-КМ 43.100 СБ	Сборочный чертеж		
				Детали		
А4		1	7.820-6-КМ 43.101	Полоса	2	
А4		2	7.820-6-КМ 43.102	Ребро	1	
А4		3	7.820-6-КМ 43.103	Ребро	3	
А4		4	7.820-6-КМ 43.104	Полоса	1	
А4		5	7.820-6-КМ 43.105	Полоса	1	
А4		6	7.820-6-КМ 43.106	Косынка	2	
Б4		7	7.820-6-КМ 43.107	Обшивка		
				Лист Б-ПН-4 ГОСТ 19903-74 / В Ст3сп5 ГОСТ 14637-79		
				$(1040\times1140)\pm\frac{JT14}{2}$	1	37,2 кг
Б4		8	7.820-6-КМ 43.108	Ригель		
				Уголок Б-45×45×5 ГОСТ 8509-86 / Вст3сп5 ГОСТ 535-79		
				$L = 1126\pm\frac{JT14}{2}$	2	7,6 кг
Б4		9	7.820-6-КМ 43.109	Полоса		
				Лист Б-ПН-4 ГОСТ 19903-74 / В Ст3сп5 ГОСТ 14637-79		
				$(30\times512)\pm\frac{JT14}{2}$	2	1,0 кг
Б4		10	7.820-6-КМ 43.110	Лист		
				Лист Б-ПН-4 ГОСТ 19903-74 / В Ст3сп5 ГОСТ 14637-79		
				$(30\times50)\pm\frac{JT14}{2}$	2	0,1 кг
Б4		11	7.820-6-КМ 43.111	Ребро		
				Лист Б-ПН-4 ГОСТ 19903-74 / В Ст3сп5 ГОСТ 14637-79		
				$(50\times480)\pm\frac{JT14}{2}$	1	0,7 кг

Инв. N подл. | Подп. и дата | Взам. инв. N | Инв. N дубл. | Подп. и дата

Изм.	Лист	N докум.	Подп.	Дата
Разраб.		Гусев		31.08.87
Пров.		Попова		16.03.88
ГИП		Гитин		17.03.88
Нач. отд.		Коренев		18.03.88
Н. контр.		Смельчакова		21.03.88

7.820-6-КМ 43.100

Металлоконструкция затвора

Лит.	Лист	Листов
А		1

Ленгипроводхоз

7.820-6-КМ 43.100 СБ

Серия 7.820-6 Выпуск 4

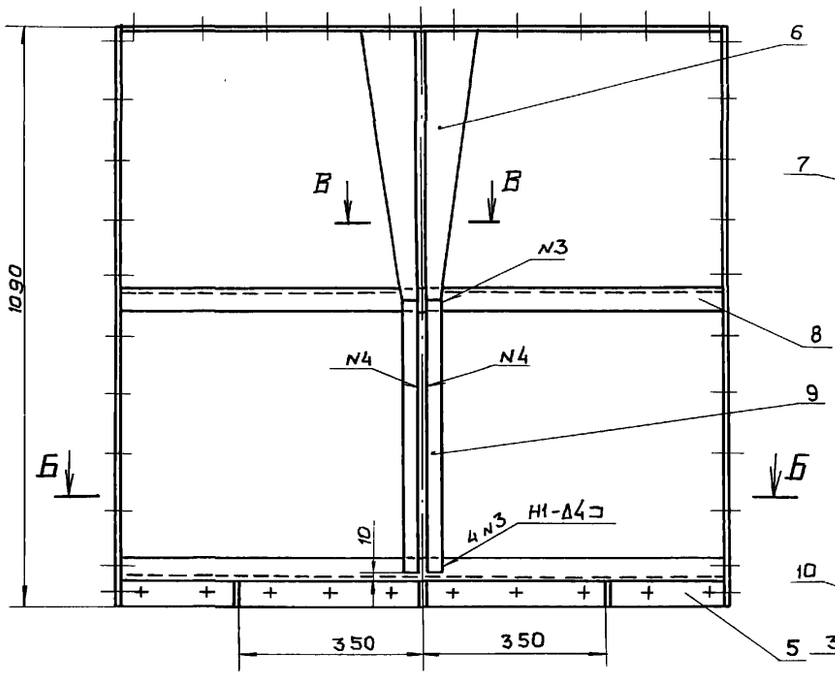

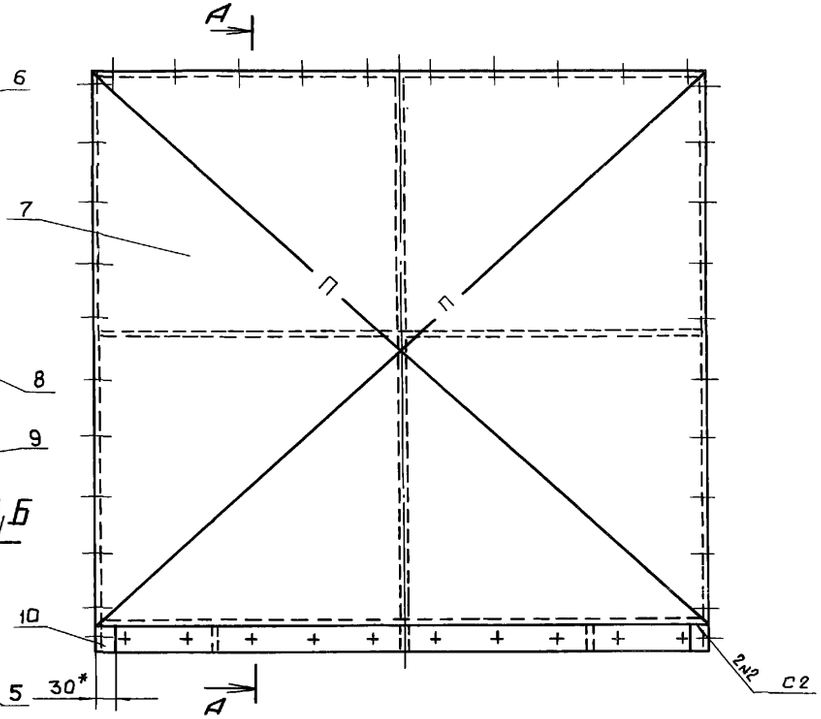

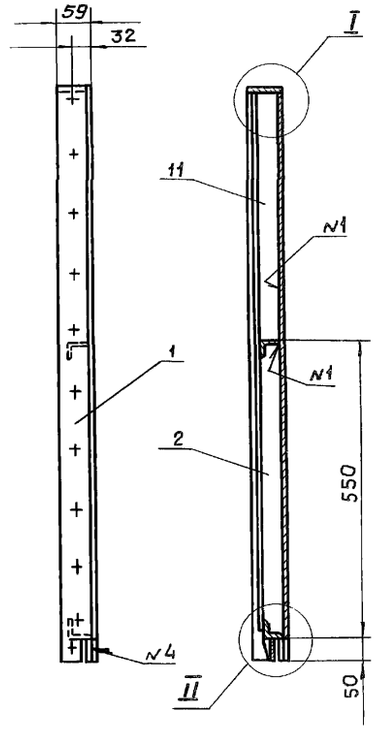

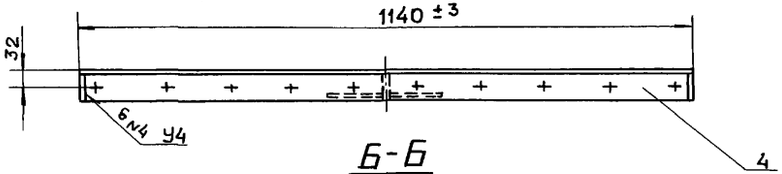

Б-Б

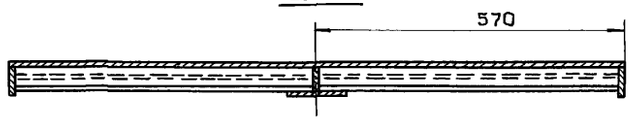

В-В
М1:2

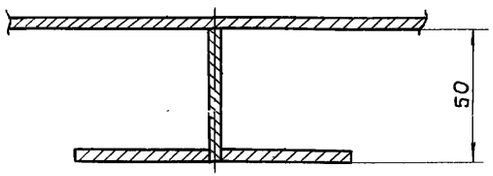

I
М1:2

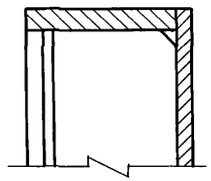

II
М1:2

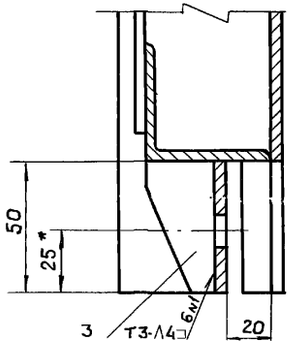

1. * Размеры для справок.
2. Сварные швы выполнять по ГОСТ 5264-80.
3. Электроды Э42 ГОСТ 9466-75.
4. Сварку, неуказанную на чертеже, вести швом Т1-Δ4 по контуру прилегания свариваемых деталей.
5. Разность длин диагоналей П не более 2 мм.
6. Винтообразность уплотняющего контура металлоконструкций, измеряемая по ее концам, 3 мм.
7. Неуказанные предельные отклонения размеров $\pm \frac{JT14}{2}$

Изм.	Лист	N докум.	Подп.	Дата
Разраб.		Гусев		18.08.87
Пров.		Попова		18.08.87
ГИП		Гитин		17.03.88
Нач. отд.		Кореневв		18.03.88

7.820-6-КМ 43.100 СБ

Металлоконструкция затвора
Сборочный чертеж

Лит.	Масса	Масштаб
А	60.6	1:10
Лист	Листов 1	

Ленгипроводхоз

Инв. N подл. | Подп. и дата | Взам. инв. N | Инв. N дубл. | Подп. и дата

7.820-6-КМ 43.101

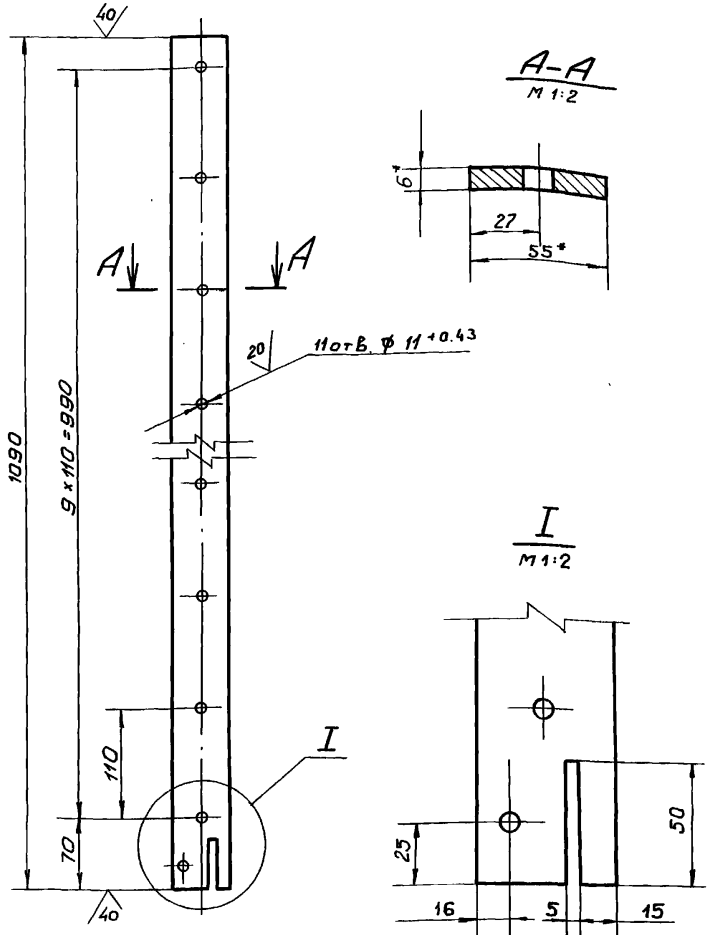

1. * Размеры для справок.
2. Предельные отклонения размеров, координирующих оси отверстий, ±0.28 мм.
3. Предельные отклонения прочих размеров ± JT14/2

Изм.	Лист	N докум.	Подп.	Дата	7.820-6-КМ 43.101			
Разраб.		Гусев		1.09.87	Полоса	Лит.	Масса	Масштаб
Пров.		Попова		15.03.88		А	2,8	1:5
ГИП		Гитин		17.03.88		Лист	Листов-1	
Нач.отд.		Кореньев		18.03.88				

Полоса Б-2 6×55 ГОСТ 103-76 — Ленгипроводхоз

Выпуск 4 Серия 7.820-6

Подп. и дата | Инв. N дубл. | Взам. инв. N | Подп. и дата | Инв. N подл.

7.820-6-КМ 43.102

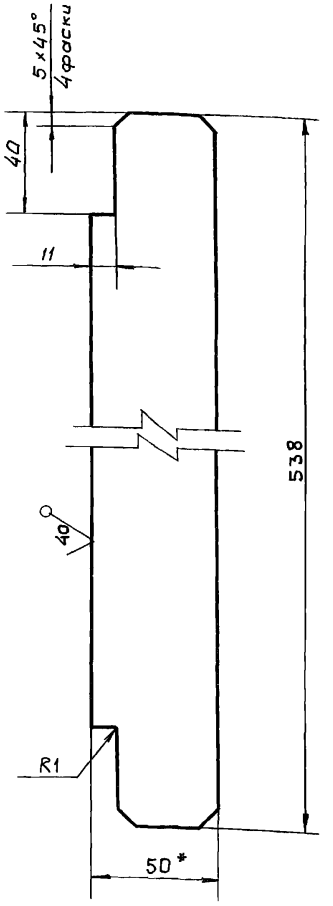

1. * Размер для справок.
2. Предельные отклонения размеров ± JT14/2

Изм.	Лист	N докум.	Подп.	Дата	7.820-6-КМ 43.102			
Разраб.		Гусев		1.09.87	Ребро	Лит.	Масса	Масштаб
Пров.		Попова		15.03.88		А	0,8	1:2
ГИП		Гитин		17.03.88		Лист	Листов-1	
Нач.отд.		Кореньев		18.03.88				

Полоса Б-2 4×50 ГОСТ 103-76 — Ленгипроводхоз

Выпуск 4 Серия 7.820-6

Подп. и дата | Инв. N дубл. | Взам. инв. N | Подп. и дата | Инв. N подл.

Серия 7.820-6 Выпуск 4

7.820-6-КМ43.103

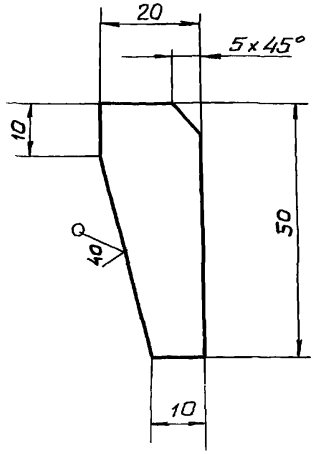

Предельные отклонения размеров $\pm \frac{JT14}{2}$

Изм.	Лист	N докум.	Подп.	Дата
Разраб.		Гусев		2.09.87
Пров.		Попова		18.03.88
ГИП		Гитин		17.03.88
Нач. отд.		Коренев		18.03.88

7.820-6 - КМ 43.103

Ребро

Лит.	Масса	Масштаб
А	0,02	1:1

Лист | Листов 1

Лист Б-ПН-4 ГОСТ19903-74

Ленгипроводхоз

Серия 7.820-6 Выпуск 4

7.820-6-КМ43.104

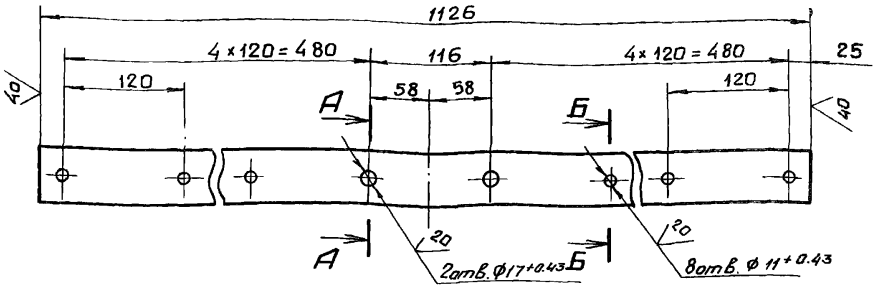

А-А повернуто
М1:1

Б-Б повернуто
М1:1

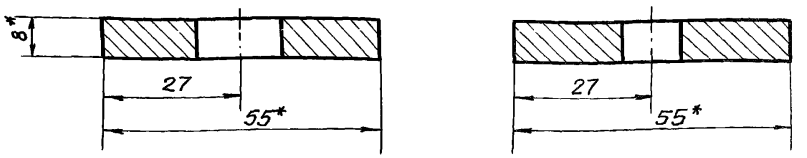

1.* Размеры для справок.
2. Предельные отклонения размеров, координирующих оси отверстий ± 0,28 мм
3. Предельные отклонения прочих размеров $\pm \frac{JT14}{2}$

Изм.	Лист	N докум.	Подп.	Дата
Разраб.		Гусев		2.09.87
Пров.		Попова		15.03.88
ГИП		Гитин		17.03.88
Нач. отд.		Коренев		18.03.88

7.820-6 - КМ 43.104

Полоса

Лит	Масса	Масштаб
А	3.8	1:5

Лист | Листов-1

Полоса Б-2 8×55 ГОСТ103-76

Подп. и дата | Инв. N дубл. | Взам. инв. N | Подп. и дата | Инв. N подл.

7.820-6-КМ 43.105

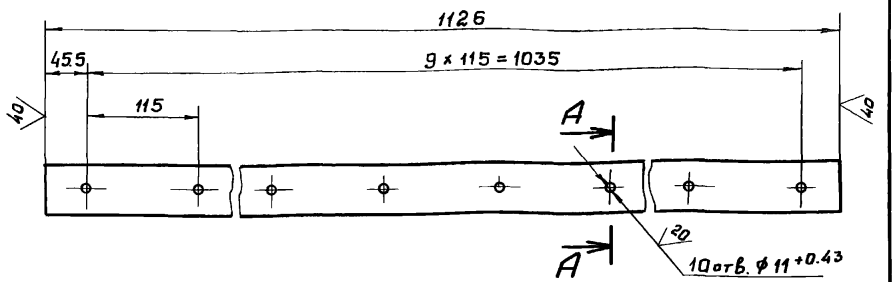

А-А / М1:1 повернуто

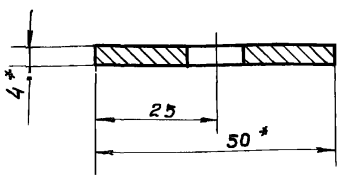

1. * Размеры для справок.
2. Предельные отклонения размеров, координирующих оси отверстий, ± 0,28 мм
3. Предельные отклонения прочих размеров ± JT14/2

Изм	Лист	N докум.	Подп.	Дата
Разраб.		Гусев		2.09.87
Пров.		Попова		15.03.88
ГИП		Гитин		17.03.88
Нач. отд		Коренев		18.03.88
Н. контр		Смельчакова		21.03.88

7.820-6-КМ 43.105

Полоса

Лит.	Масса	Масштаб
А	1,7	1:5
Лист	Листов -1	

Полоса Б-2 4х50 ГОСТ 103-76 / Вст3сп5 ГОСТ 535-79

Ленгипроводхоз

7.820-6-КМ 43.106

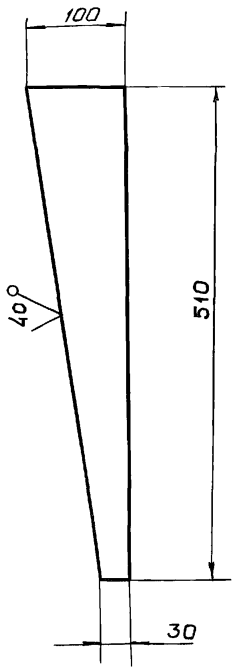

Предельные отклонения размеров ± JT14/2

Изм	Лист	N докум.	Подп.	Дата
Разраб.		Гусев		2.09.87
Пров.		Попова		15.03.88
ГИП		Гитин		17.03.88
Нач. отд.		Коренев		18.03.88
Н. контр.		Смельчакова		21.03.88

7.820-6-КМ 43.106

Косынка

Лит.	Масса	Масштаб
А	1,0	1:5
Лист	Листов -1	

Лист Б-ПН-4 ГОСТ 19903-74 / Вст3сп5 ГОСТ 14637-79

Ленгипроводхоз

Серия 7.820-6 Выпуск 4

Инв. N подл. | Подп. и дата | Взам. инв. N | Инв. N дубл. | Подп. и дата

1.820-6-КМ 43.200СБ

7.820-6-КМ 43.200

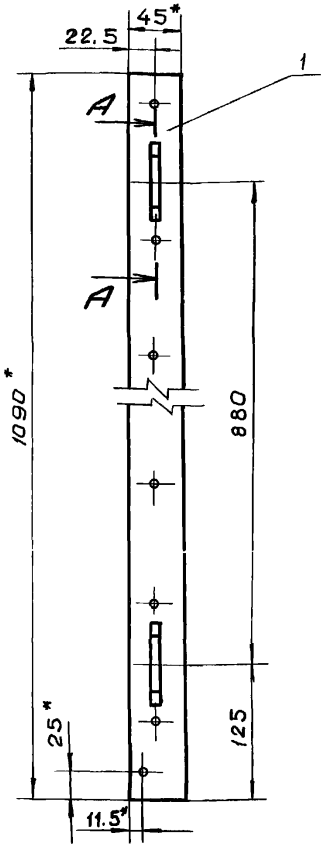

А-А
М1:2

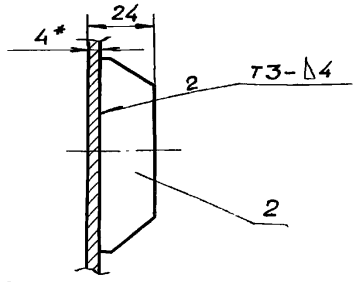

7.820-6-КМ 43.200-01-
- зеркальное отражение.
Остальное см.
7.820-6-КМ 43.200

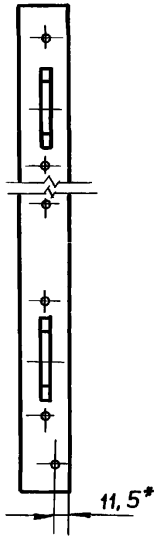

1.* Размеры для справок.
2. Сварные швы выполнять по ГОСТ 5264-80.
3. Электроды Э42 ГОСТ 9466-75.
4. Предельные отклонения размеров $\pm \frac{JT14}{2}$

Изм.	Лист	N докум.	Подп.	Дата
Разраб.	Гусев			31.08.87
Пров.	Попова			15.03.88
ГИП	Гитин			17.03.88
Нач. отд.	Кореньев			18.03.88

7.820-6-КМ 43.200 СБ

Накладка боковая
Сборочный чертеж

Лит.	Масса	Масштаб
А	1,7	1:5
Лист	Листов 1	

Ленгипроводхоз

Серия 7.820-6 Выпуск 4

Инв. № подл. | Подп. и дата | Взам. инв. № | Инв. № дубл. | Подп. и дата

Формат	Зона	Поз.	Обозначение	Наименование	Кол.	Примечание
				Документация		
А4			7.820-6-КМ 43.200 СБ	Сборочный чертеж		
				Детали		
А4		1	7.820-6-КМ 43.201	Полоса	1	
А4		2	7.820-6-КМ 43.202	Ребро	2	
			Различия исполнений	7.820-6-КМ 43.200 и		
			7.820-6-КМ 43.200-01	по сборочному чертежу		

Серия 7.820-6 Выпуск 4

Инв. № подл. | Подп. и дата | Взам. инв. № | Инв. № дубл. | Подп. и дата

Изм.	Лист	N докум.	Подп.	Дата
Разраб.	Гусев			31.08.87
Пров.	Попова			15.03.88
ГИП	Гитин			17.03.88
Нач. отд.	Кореньев			18.03.88

7.820-6-КМ 43.200

Накладка боковая

Лит.	Лист	Листов
А		1

Ленгипроводхоз

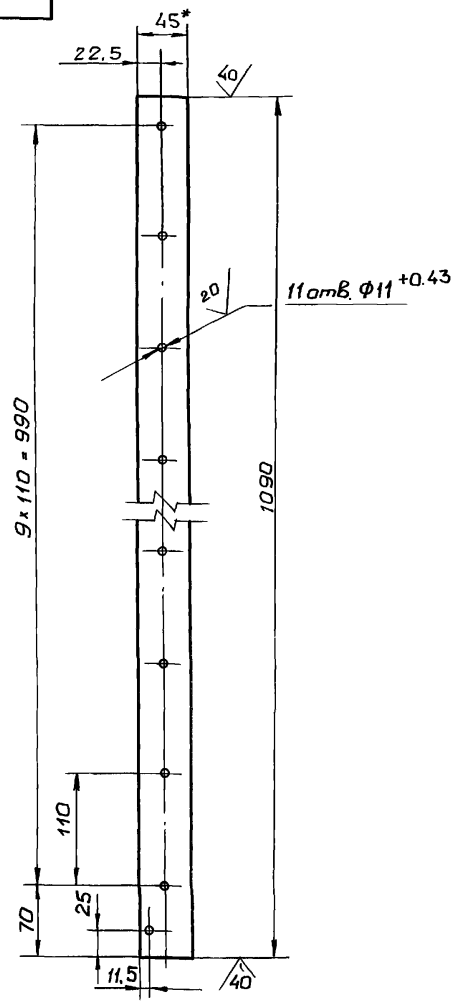

1. *Размер для справок.
2. Предельные отклонения размеров, координирующих оси отверстий, ± 0.28мм
3. Предельные отклонения прочих размеров ± $\frac{JT14}{2}$

7.820-6-КМ 43.201

Изм.	Лист	N докум.	Подп.	Дата
Разраб.	Гусев			31.08.87
Пров.	Попова			15.03.88
ГИП	Гитин			17.03.88
Нач. отд.	Коренев			18.03.88

Полоса

Лит.	Масса	Масштаб
А	1,5	1:5
Лист	Листов 1	

Полоса Б-2 4х45 ГОСТ 103-76
Ст3сп5 ГОСТ 535-79

Ленгипроводхоз

Серия 7.820-6 Выпуск 4

Инв. N подл. | Подп. и дата | Взам. инв. N | Инв. N дубл. | Подп. и дата

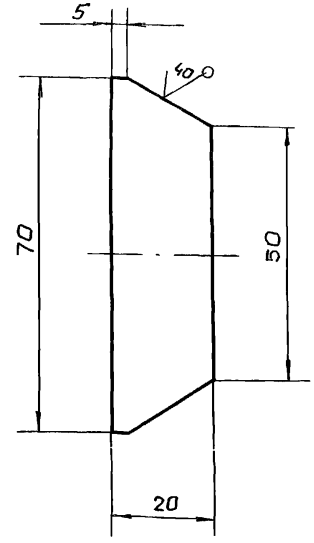

Предельные отклонения размеров ± $\frac{JT14}{2}$

7.820-6-КМ 43.202

Изм.	Лист	N докум.	Подп.	Дата
Разраб.	Гусев			31.08.87
Пров.	Попова			15.03.88
ГИП	Гитин			17.03.88
Нач. отд.	Коренев			18.03.88

Ребро

Лит.	Масса	Масштаб
А	0,08	1:1
Лист	Листов 1	

Лист Б-ПН-8 ГОСТ 19903-74
Ст3сп5 ГОСТ 14637-79

Ленгипроводхоз

Серия 7.820-6 Выпуск 4

Инв. N подл. | Подп. и дата | Взам. инв. N | Инв. N дубл. | Подп. и дата

Серия 7.820-6 Выпуск 4

7.820-6-КМ 43.001

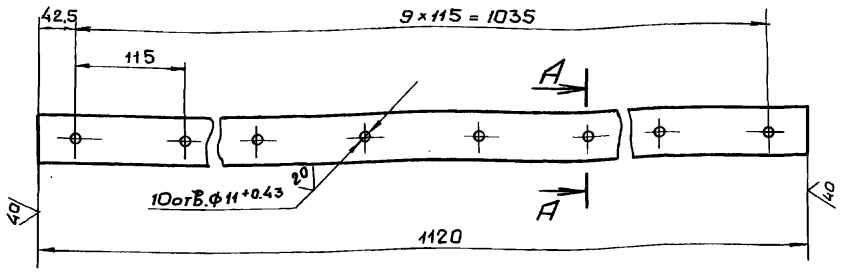

А-А повернуто
М1:1

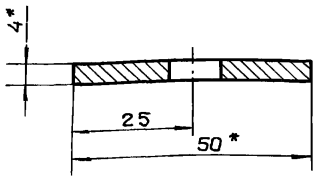

1. * Размеры для справок.
2. Предельные отклонения размеров, координирующих оси отверстий, ± 0,28 мм.
3. Предельные отклонения прочих размеров $\pm \frac{JT14}{2}$

Изм.	Лист	N докум.	Подп.	Дата	7.820-6 - КМ 43.001			
Разраб.		Гусев		1.09.87	Накладка нижняя	Лит.	Масса	Масштаб
Пров.		Попова		18.03.88		А	1,7	1:5
ГИП		Гитин		17.03.88		Лист	Листов -1	
Нач.отд.		Кореньев		18.03.88	Полоса Б-2 4×50 ГОСТ 103-76	Ленгипроводхоз		

Подп. и дата | Инв.N дубл. | Взам.инв.N | Подп. и дата | Инв.N подл.

Серия 7.820-6 Выпуск 4

7.820-6-КМ43.002

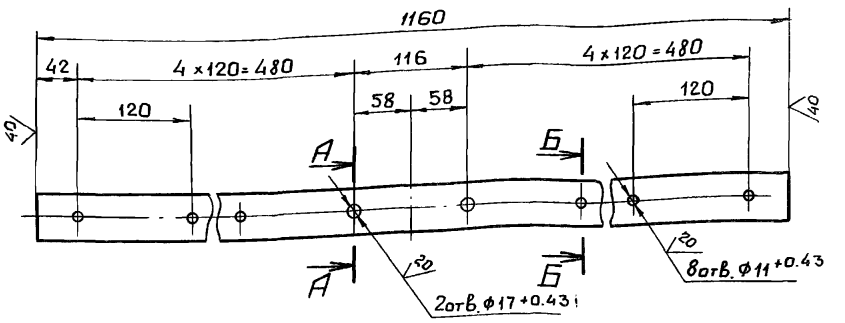

А-А повернуто
М1:1

Б-Б повернуто
М1:1

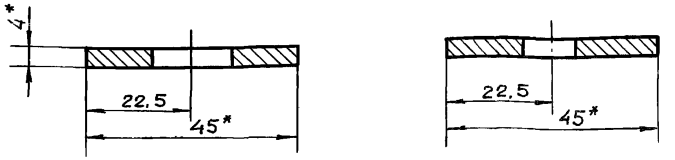

1. * Размеры для справок.
2. Предельные отклонения размеров, координирующих оси отверстий, ± 0,28 мм.
3. Предельные отклонения прочих размеров $\pm \frac{JT14}{2}$

Изм.	Лист	N докум.	Подп.	Дата	7.820-6-КМ 43.002			
Разраб.		Гусев		1.09.87	Накладка верхняя	Лит.	Масса	Масштаб
Пров.		Попова		15.03.88		А	1,6	1:5
ГИП		Гитин		17.03.88		Лист	Листов -1	
Нач. отд.		Кореньев		18.03.88	Полоса Б-2 4×45 ГОСТ 103-76	Ленгипроводхоз		

Подп. и дата | Инв.N дубл. | Взам.инв.N | Подп. и дата | Инв.N подл.

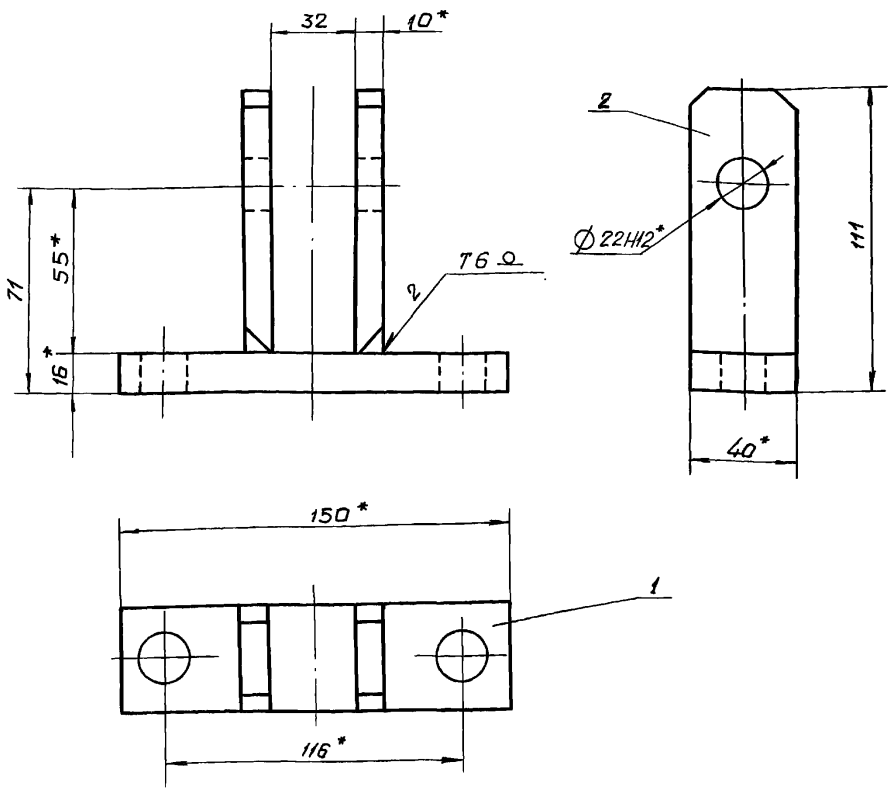

1. * Размеры для справок.
2. Сварные швы выполнять по ГОСТ 5264-80
3. Электроды Э42 ГОСТ 9466-75.
4. Предельные отклонения размеров $\pm \frac{JT14}{2}$

Изм.	Лист	N докум.	Подп.	Дата
Разраб.		Гусев		8.09.87
Пров.		Попова		15.03.88
ГИП		Гитин		17.03.88
Нач. отд.		Коренев		18.03.88

7.820-6-КМ12.200 СБ

Вилка
Сборочный чертеж

Лит.	Масса	Масштаб
А	1,3	1:2
Лист	Листов 1	

Ленгипроводхоз

Инв. N подл. | Подп. и дата | Взам. инв. N | Инв. N дубл. | Подп. и дата

Формат	Зона	Поз.	Обозначение	Наименование	Кол.	Примечание
				Документация		
А4			7.820-6-КМ12.200 СБ	Сборочный чертеж		
				Детали		
А4		1	7.820-6-КМ12.201	Основание	1	
А4		2	7.820-6-КМ12.202	Проушина	2	

7.820-6-КМ12.200

Изм.	Лист	N докум.	Подп.	Дата
Разраб.		Гусев		8.09.87
Пров.		Попова		15.03.88
ГИП		Гитин		17.03.88
Нач. отд.		Коренев		18.03.88

Вилка

Лит.	Лист	Листов
А		1

Ленгипроводхоз

Инв. N подл. | Подп. и дата | Взам. инв. N | Инв. N дубл. | Подп. и дата

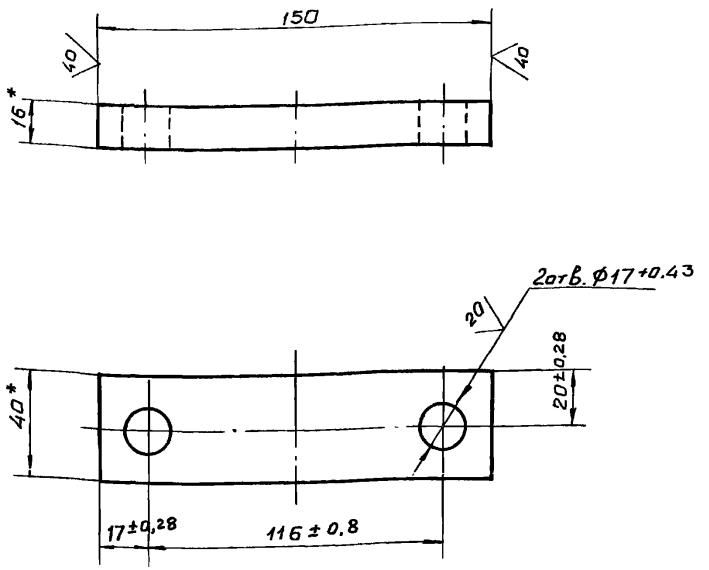

1. * Размеры для справок.

2. Неуказанные предельные отклонения размеров $\pm \frac{JT14}{2}$

Изм.	Лист	N докум.	Подп.	Дата
Разраб.	Гусев			8.09.87
Пров.	Попова			15.03.88
ГИП	Гитин			17.03.88
Нач. отд.	Кореньев			18.03.88

7.820-6 - КМ 12. 201

Основание

Лит.	Масса	Масштаб
А	0,7	1:2
Лист	Листов 1	

Полоса Б-2 16×40 ГОСТ 103-76

Ленгипроводхоз

Инв. N подл. | Подп. и дата | Взам. инв. N | Инв. N дубл. | Подп. и дата

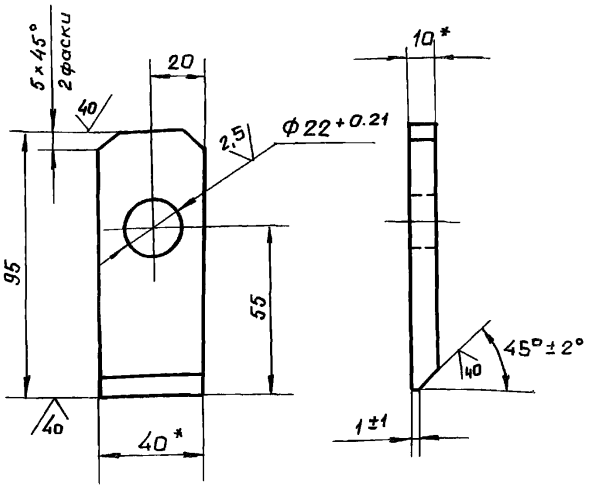

1. * Размеры для справок.

2. Неуказанные предельные отклонения размеров $\pm \frac{JT14}{2}$

Изм.	Лист	N докум.	Подп.	Дата
Разраб.	Гусев			8.09.87
Пров.	Попова			16.03.88
ГИП	Гитин			17.03.88
Нач. отд.	Кореньев			18.03.88

7.820-6 - КМ 12. 202

Проушина

Лит.	Масса	Масштаб
А	0,3	1:2
Лист	Листов 1	

Полоса Б-2 10×40 ГОСТ 103-76

Ленгипроводхоз

Инв. N подл. | Подп. и дата | Взам. инв. N | Инв. N дубл. | Подп. и дата

1.820-6 - КМ 31.100 СБ

Серия 1.820-6 Выпуск 4

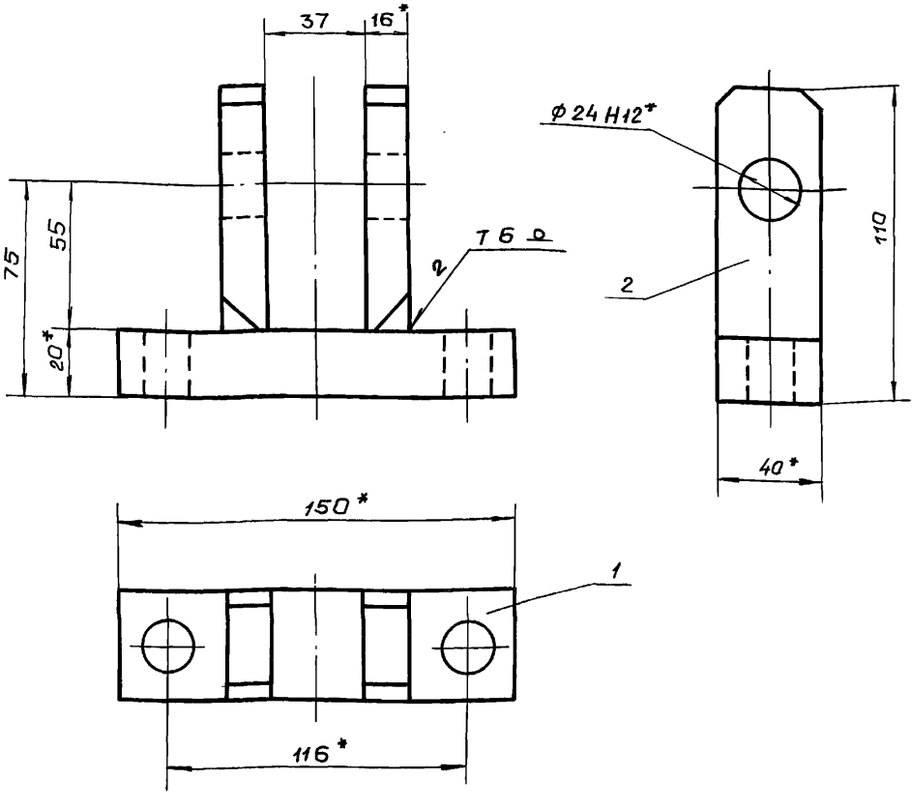

1. * Размеры для справок.
2. Сварные швы выполнять по ГОСТ 5264-80.
3. Электроды Э42 ГОСТ 9466-75.
4. Предельные отклонения размеров $\pm \frac{JT14}{2}$

Изм.	Лист	N докум.	Подп.	Дата
Разраб.		Гусев		9.09.87
Пров.		Попова		15.03.88
ГИП		Гитин		17.03.88
Нач.отд.		Кореневв		18.03.88

1.820-6 - КМ 31.100 СБ

Вилка
Сборочный чертеж

Лит.	Масса	Масштаб
А	1,7	1:2
Лист	Листов 1	

Ленгипроводхоз

Серия 1.820-6 Выпуск 4

Формат	Зона	Поз.	Обозначение	Наименование	Кол.	Примечание
				Документация		
А4			1.820-6 - КМ 31.100 СБ	Сборочный чертеж		
				Детали		
А4		1	1.820-6 - КМ 31.101	Основание	1	
А4		2	1.820-6 - КМ 31.102	Проушина	2	

Изм.	Лист	N докум.	Подп.	Дата
Разраб.		Гусев		9.09.87
Пров.		Попова		15.03.88
ГИП		Гитин		17.03.88
Нач.отд.		Кореневв		18.03.88

1.820-6 - КМ 31.100

Вилка

Лит.	Лист	Листов
А		1

Ленгипроводхоз

Инв. N подл. | Подп. и дата | Взам. инв. N | Инв. N дубл. | Подп. и дата

1.820-6-КМ31.101

Выпуск 4

Серия 7.820-6

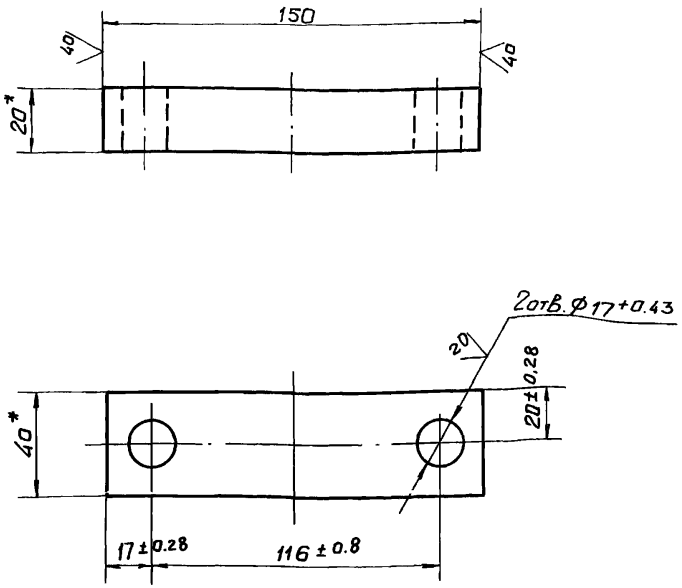

1. * Размеры для справок.
2. Неуказанные предельные отклонения размеров ± JT14/2

Изм.	Лист	N докум.	Подп.	Дата
Разраб.	Гусев			9.09.87
Пров.	Попова			15.03.88
ГИП	Гитин			17.03.88
Нач.отд.	Каренев			18.03.88

7.820-6-КМ 31.101

Основание

Лит.	Масса	Масштаб
А	0,9	1:2

Лист | Листов 1

Полоса Б-2 25×40 ГОСТ 103-76

Ленгипроводхоз

Инв.№ подл. | Подп. и дата | Взам.инв.№ | Инв.№ дубл. | Подп. и дата

1.820-6-КМ31.102

Выпуск 4

Серия 7.820-6

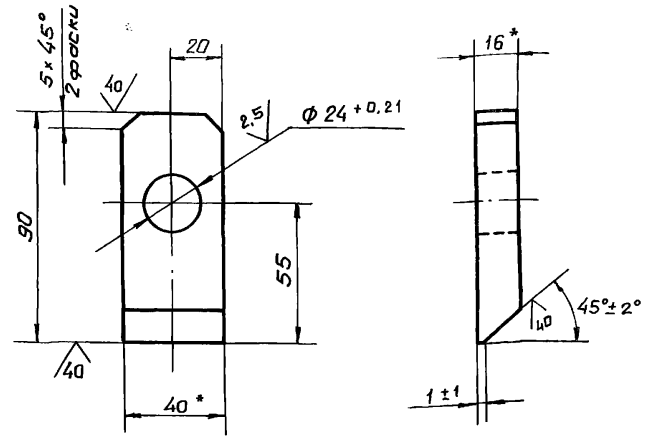

1. * Размеры для справок.
2. Неуказанные предельные отклонения размеров ± JT14/2

Изм.	Лист	N докум.	Подп.	Дата
Разраб.	Гусев			9.09.87
Пров.	Попова			15.03.88
ГИП	Гитин			17.03.88
Нач.отд.	Каренев			18.03.88

7.820-6-КМ 31.102

Проушина

Лит.	Масса	Масштаб
А	0.4	1:2

Лист | Листов 1

Полоса Б-2 16×40 ГОСТ 103-76

Инв.№ подл. | Подп. и дата | Взам.инв.№ | Инв.№ дубл. | Подп. и дата

7.820-6 -КМ 32.001

√(V)

Серия 7.820-6 Выпуск 4

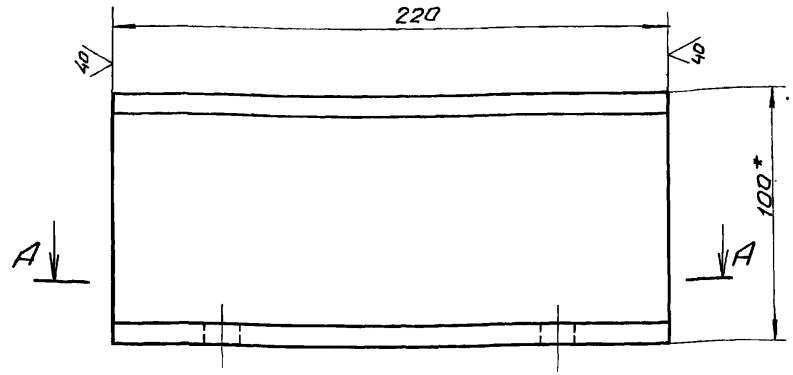

А-А

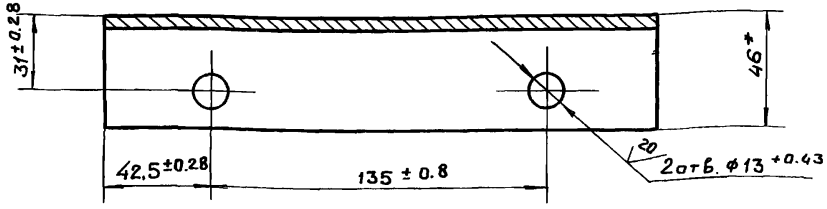

1.* Размеры для справок.

2. Неуказанные предельные отклонения размеров $\pm\frac{JT14}{2}$

Изм	Лист	N докум.	Подп.	Дата
Разраб.	Гусев			12.12.87
Пров.	Попова			14.03.88
ГИП	Гитин			17.03.88
Нач. отд.	Кореньев			18.03.88

7.820-6-КМ 32.001

Швеллер

Лит.	Масса	Масштаб
А	1.9	1:2
Лист	Листов 1	

Швеллер 10 ГОСТ 8240-72 / Вст3сп5 ГОСТ 535-79

Ленгипроводхоз

Инв. N подл. | Подп. и дата | Взам. инв. N | Инв. N дубл. | Подп. и дата

Серия 7.820-6 Выпуск 4

Формат	Зона	Поз.	Обозначение	Наименование	Кол.	Примечание
				Документация		
А3			7.820-6 -КМ32.000 СБ	Сборочный чертеж		
				Детали		
А4		1	7.820-6 - КМ 32. 001	Швеллер	2	
А4		2	7.820-6 - КМ 11. 103	Ребро	4	
Б4		3	7.820-6 - КМ 32. 002	Швеллер		
				Швеллер 10 ГОСТ 8240-72 / Вст3сп5 ГОСТ 535-79		
				$L = 128 \pm \frac{JT14}{2}$	2	2,2 кг
				Стандартные изделия		
		4		Болт М12-8g×45.46.029		
				ГОСТ 7798-70	4	
		5		Гайка М12-7Н.5.029		
				ГОСТ 5915-70	4	
		6		Шайба 12.01.029		
				ГОСТ 10906-78	4	

Подп. и дата | Взам. инв. N | Инв. N дубл. | Подп. и дата

Изм	Лист	N докум.	Подп.	Дата
Разраб.	Гусев			7.12.87
Пров.	Попова			14.03.88
ГИП	Гитин			17.03.88
Нач. отд.	Кореньев			18.03.88

7.820-6-КМ 32.000

Колонка

Лит.	Лист	Листов
А		1

Ленгипроводхоз

7.820-6-КМ32.000 СБ

Серия 7.820-6 Выпуск 4

Взам. инв. N | Подп. и дата | Инв. N подл.

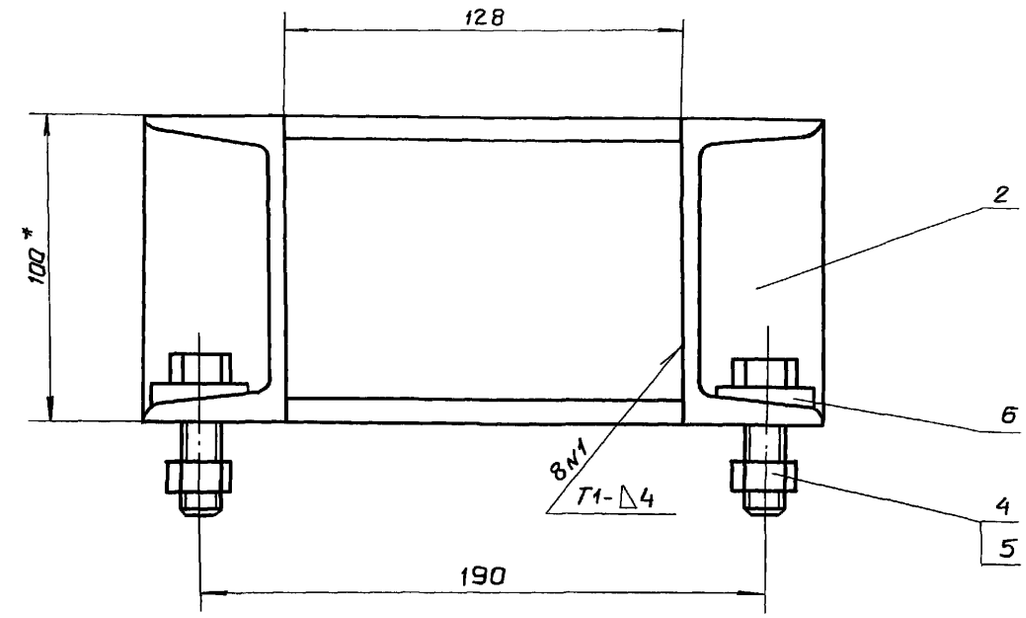

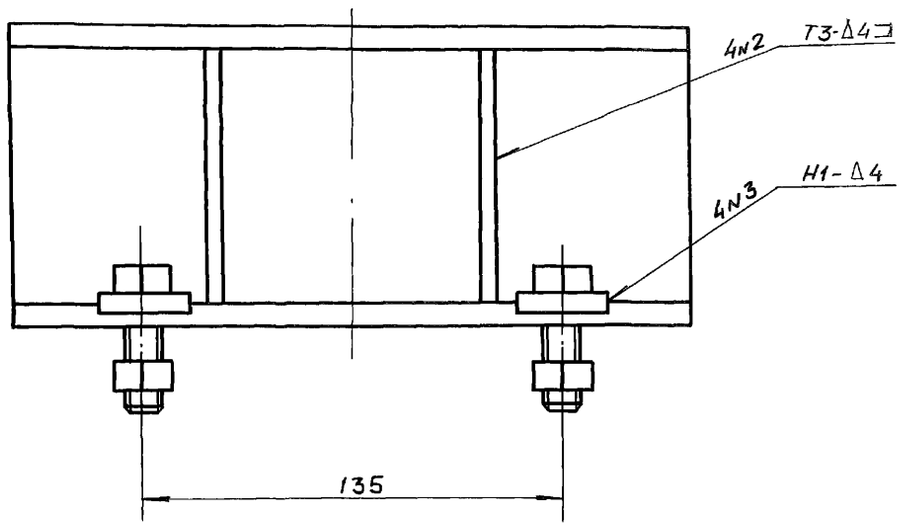

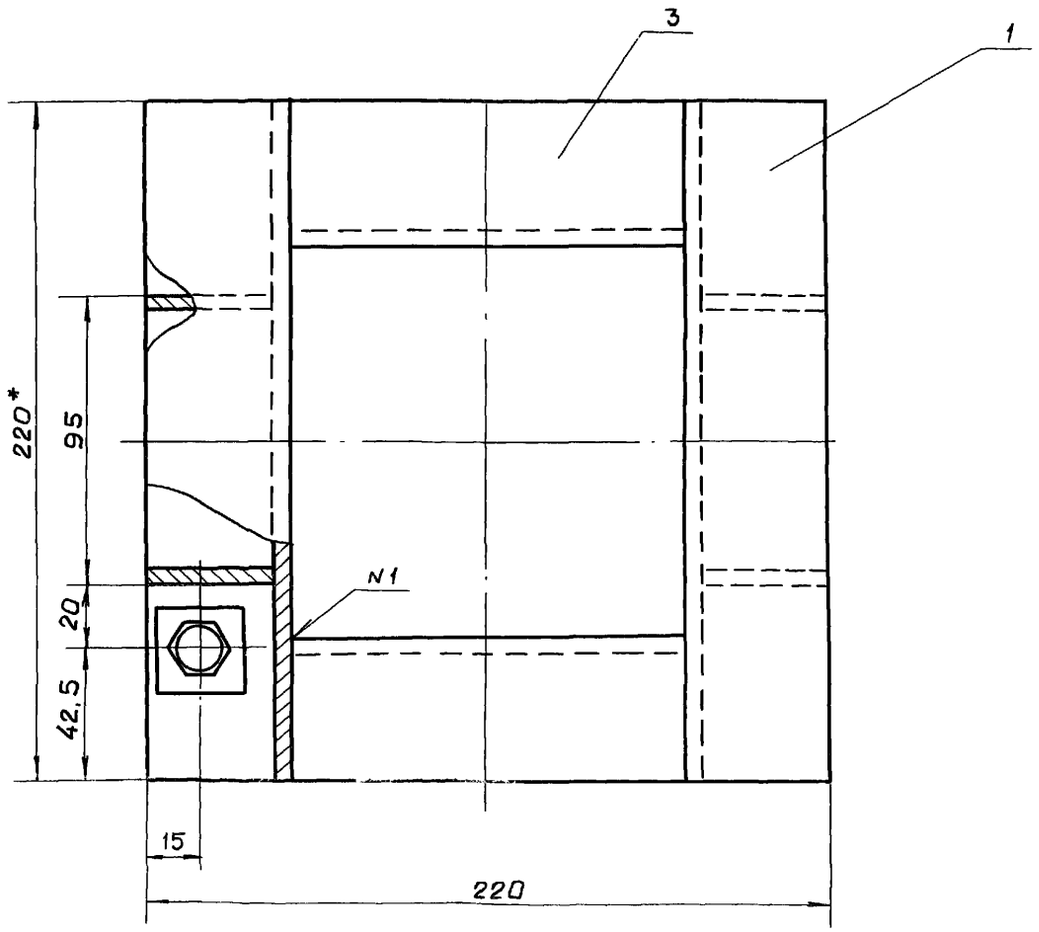

1.* Размеры для справок.

2. Сварные швы выполнять по ГОСТ 5264-80

3. Электроды Э42 ГОСТ 9466-75.

4. Предельные отклонения размеров $\pm \frac{IT14}{2}$

Изм.	Лист	N докум.	Подп.	Дата
Разраб.		Гусев		17.12.87
Пров.		Попова		14.03.88
ГИП		Гитин		17.03.88
Нач. отд.		Коренев		18.03.88

7.820-6-КМ32.000 СБ

Колонка

Сборочный чертеж

Лит.	Масса	Масштаб
А	6,8	1:2
Лист	Листов-1	

Ленинпроект

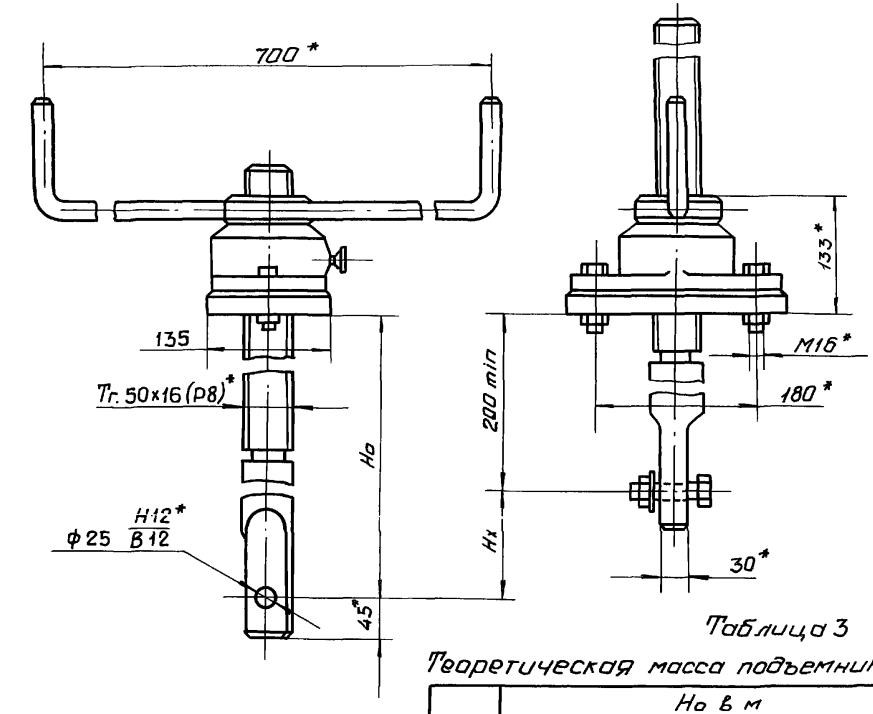

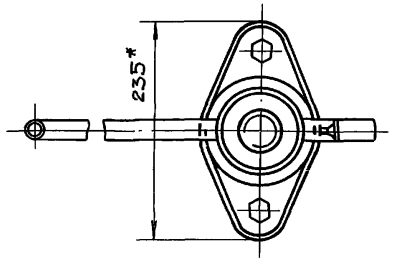

Таблица 1

Техническая характеристика

Резьба грузового винта	Исп. 26.058.ПВ.020.000-01 Подъем на шарикоподшипнике Посадка и дожим на чугунной опоре		Исп. 26.058.ПВ.020.000 Подъем, посадка и дожим на шарикоподшипнике		Но в м наиб.	Усилие на рукоятке при Т в кгс	Время подъема затвора на 1м в мин
	Усилие в тс.		Усилие в тс.				
	Тяговое Т	Посадочное П	Тяговое Т	Посадочное П			
Тг. 50×16 (Р8)	1,0	0,6	1,0	1,0	2,9	2,0	2,5

Таблица 2

Данные на заказ по затвору

Усилие посадки потребное в т.с.	Пз	0,9
Расстояние от подошвы подъемника до оси проушины опущенного затвора в м	Но	1,925
Полный ход затвора в м	Нх	1,1
Теоретическая масса подъемника в кг	Q	46,5

Таблица 3

Теоретическая масса подъемников

Нх в м	Но в м										
	1.0	1,2	1.4	1,6	1,8	2.0	2.2	2,4	2,6	2.8	2.9
	Масса 1 шт в кг										
0.8	31	35	38	42	46	50	54	58	62	66	68
1,0	—	33	37	41	45	49	53	57	61	65	67
1.2	—	—	36	40	44	48	52	56	60	64	66
1.4	—	—	—	39	43	47	51	55	59	63	65
1,6	—	—	—	—	41	45	49	53	57	61	63
1.8	—	—	—	—	—	44	48	52	56	60	62
2,0	—	—	—	—	—	—	46	50	54	58	60
2,2	—	—	—	—	—	—	—	49	53	57	59
2.4	—	—	—	—	—	—	—	—	52	56	58
2,6	—	—	—	—	—	—	—	—	—	54	57
2,7	—	—	—	—	—	—	—	—	—	—	56

* Размеры для справок

Изм.	Лист	N докум.	Подп.	Дата
Разраб.	Гусев			9.09.87
Пров.	Попова			15.03.88
ГИП	Гитин			17.03.88
Нач. отд.	Коренев			18.03.88

3.820.2-44.26.058.ПВ.020.000 Г4

Подъемник одновинтовой с ручным приводом груз. 1т. с. марки 1В. Габаритный чертеж.

Лит.	Масса	Масштаб
А	см. табл.2	1:5
Лист	Листов 1	

Ленгипроводхоз

3.820.2-44.26.058.ПВ.030.000 Г4

Серия 7.820-6 Выпуск 4

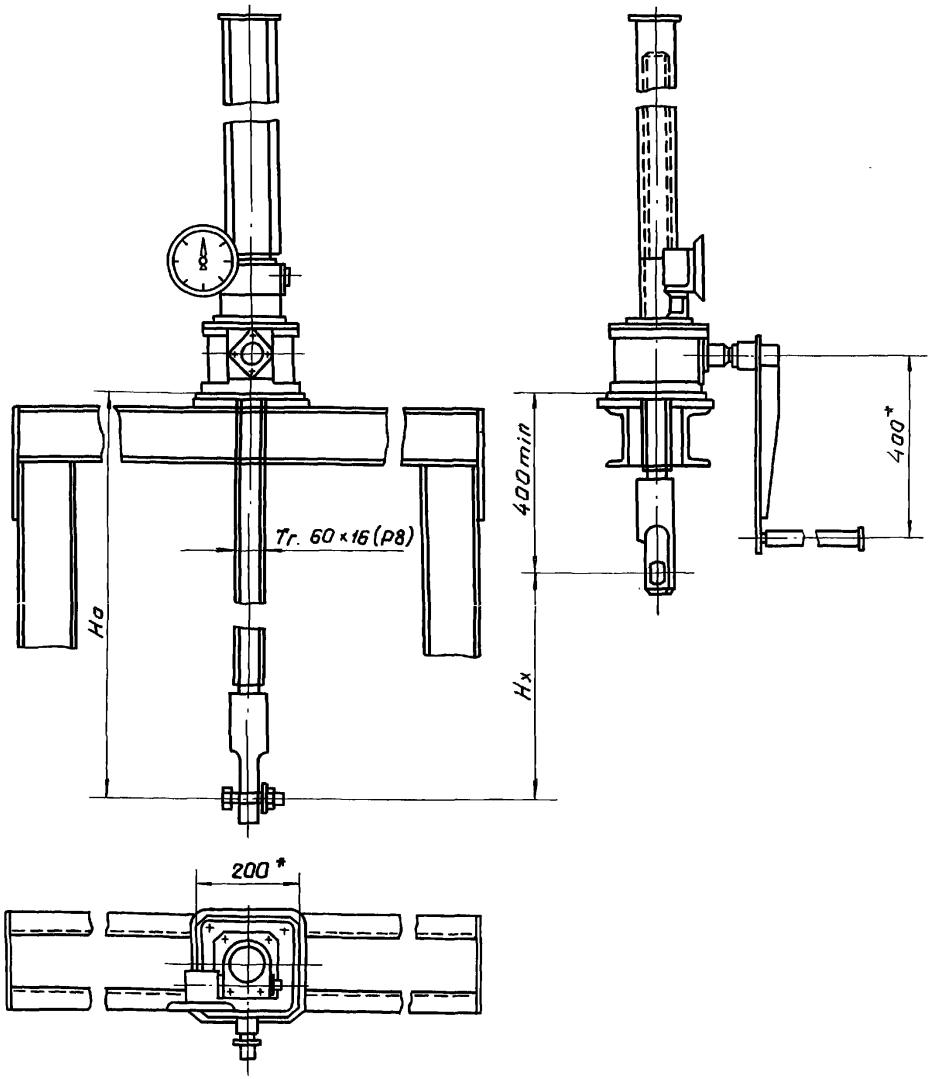

Указатель положения затвора выбирается в зависимости от Hx при Hx ≤ 2,5 м установить УПР-258, при 2,5 < H ≤ 5 м установить - УПР-508

Таблица 1

Техническая характеристика подъемника

Резьба грузового винта	Усилие в т.с. наиб.		Ho в м наиб.	Усилие на рукоятке при Т в кгс	Время подъема затвора на 1м в мм
	Тяговое Т	Посадочное П			
Тг.60×16(Р8)	2,5	2,5	3.65	16	7,5

Таблица 2

Данные на заказ по затвору

Усилие посадочное потребное в т.с.	Пз	1,1
Расстояние от подошвы подъемника до оси проушины опущенного затвора в м	Ho	2.031
Полный ход затвора в м	Hx	1,1
Указатель положения затвора	–	УПР 258
Теоретическая масса подъемника в кг	Q	84,0

Таблица 3

Теоретическая масса подъемников.

Hx, м	Ho, м				
	1,5	2,0	2,5	3,0	3,6
	Масса 1шт. без учета указателя положения затвора, кг				
1,0	69	85	99	114	133
1,5	—	79	93	108	125
2,0	—	—	87	102	120
2,5	—	—	—	96	114
3,2	—	—	—	—	106

* Размеры для справок.

Изм	Лист	N докум.	Подп.	Дата
Разраб.		Гусев		9.03.87
Пров.		Попова		15.03.88
ГИП		Гитин		17.03.88
Нач.отд.		Коренев		18.03.88
Н.контр.		Смельчакова		21.03.88

3.820.2-44.26.058.ПВ.030.000 ГЧ

Подъемник одновинтовой с ручным приводом груз. 2,5 т.с. марки 2,5 В Габаритный чертеж.

Лит.	Масса	Масштаб
А	см. табл. 2	1:10

Лист | Листов-1

Ленгипроводхоз

Инв. N подл. | Подп. и дата | Взам. инв. N | Инв. N дубл. | Подп. и дата

gost.e-ecolog.ru