ТИПОВАЯ ДОКУМЕНТАЦИЯ НА КОНСТРУКЦИИ, ИЗДЕЛИЯ И УЗЛЫ ЗДАНИЙ И СООРУЖЕНИЙ

СЕРИЯ 7.820—6

ЗАТВОРЫ ГЛУБИННЫЕ СКОЛЬЗЯЩИЕ ДЛЯ ПЕРЕКРЫТИЯ ОТВЕРСТИЙ СООРУЖЕНИЙ НА СИСТЕМАХ ЛИМАННОГО ОРОШЕНИЯ ДИАМЕТРОМ 0,8 И 1,0 м ПРИ НАПОРЕ ОТ 1,0 ДО 3,0 м

Выпуск 2

Затворы для перекрытия отверстий водовыпусков в оградительных дамбах лиманов диаметром 0,8 м при напоре 1,8 м

gost.e-ecolog.ru

ТИПОВАЯ ДОКУМЕНТАЦИЯ НА КОНСТРУКЦИИ, ИЗДЕЛИЯ И УЗЛЫ ЗДАНИЙ И СООРУЖЕНИЙ

СЕРИЯ 7.820—6

ЗАТВОРЫ ГЛУБИННЫЕ СКОЛЬЗЯЩИЕ ДЛЯ ПЕРЕКРЫТИЯ ОТВЕРСТИЙ СООРУЖЕНИЙ НА СИСТЕМАХ ЛИМАННОГО ОРОШЕНИЯ ДИАМЕТРОМ 0,8 И 1,0 м ПРИ НАПОРЕ ОТ 1,0 ДО 3,0 м

Выпуск 2

Затворы для перекрытия отверстий водовыпусков в оградительных дамбах лиманов диаметром 0,8 м при напоре 1,8 м

Разработана
институтом «Ленгипроводхоз»
Главнечерноземводстроя
Минводхоза СССР

Утверждена и введена
в действие с 1.01.89г.
Минводхозом СССР
Протокол № 775 от 6.05.88г.

Главный инженер института *В. Н. Кузнецов*

Главный инженер проекта *С. А. Гитин*

Содержание

Обозначение	Наименование	Стр.
7.820-6 -КМ 20.000	Затворы для перекрытия отверстий водовыпусков в оградительных дамбах лиманов диаметром 0,8 м при напоре 1,8 м	3
7.820-6 -КМ12.003	Шпилька	3
7.820-6-КМ 20.000 СБ	Затворы для перекрытия отверстий водовыпусков в оградительных дамбах лиманов диаметром 0,8м. при напоре 1,8м Сборочный чертеж	4, 5
7.820-6 -КМ 20.000 ВС	Затворы для перекрытия отверстий водовыпусков в оградительных дамбах лиманов диаметром 0,8м при напоре 1,8м Ведомость спецификаций	6
7.820-6-КМ 20.000 ВП	Затворы для перекрытия отверстий водовыпусков в оградительных дамбах лиманов диаметром 0,8м при напоре 1,8м Ведомость покупных изделий	7
7.820-6 -КМ 20.000 ВМ	Затворы для перекрытия отверстий водовыпусков в оградительных дамбах лиманов диаметром 0,8м при напоре 1,8м Ведомость металлоконструкций по видам профилей	8
7.820-6 -КМ 21. 000	Рама	9
7.820-6-КМ 21.000 СБ	Рама. Сборочный чертеж.	10
7.820-6 -КМ 21. 001	Стойка	11
7.820-6 -КМ 21. 002	Ригель	11
7.820-6 -КМ 11. 103	Ребро	12
7.820-6 -КМ 21. 003	Болт анкерный	12
7.820-6 -КМ22. 000	Затвор	13
7.820-6 -КМ 22. 000 СБ	Затвор. Сборочный чертеж	14, 15
7.820-6 -КМ 22.100	Металлоконструкция затвора	16

Обозначение	Наименование	Стр.
7.820-6 -КМ 21. 004	Уголок	16
7.820-6 -КМ22.100 СБ	Металлоконструкция затвора Сборочный чертеж	17, 18
7.820-6 -КМ 22. 101	Полоса	19
7.820-6 -КМ 22. 102	Полоса	19
7.820-6 -КМ 22. 103	Полоса	20
7.820-6 -КМ 22. 104	Ребро	20
7.820-6 -КМ 22. 105	Накладка	21
7.820-6 -КМ 22. 106	Ребро	21
7.820-6 -КМ12. 200	Вилка	22
7.820-6 -КМ12. 200 СБ	Вилка. Сборочный чертеж.	22
7.820-6 -КМ12. 201	Основание	23
7.820-6 -КМ12. 202	Проушина	23
7.820-6 -КМ22. 200	Накладка боковая	24
7.820-6 -КМ 22. 200 СБ	Накладка боковая. Сборочный чертеж	24
7.820-6 -КМ 22. 201	Накладка	25
7.820-6 -КМ12. 302	Ребро	25
7.820-6 -КМ 22. 001	Накладка нижняя	26
7.820-6 -КМ 22. 002	Накладка верхняя	26
7.820-6 -КМ 23. 000	Марка	27
7.820-6 -КМ 23. 000 СБ	Марка, Сборочный чертеж	27
7.820-6 -КМ23. 001	Лист	28
7.820-6 -КМ12. 002	Шайба	28
3.820.2-44-26.058.ПВ.020.000 ГЧ	Подъемник одновинтовой с ручным приводом грузоподъемностью 1,0 тс. марки 1В. Габаритный чертеж	29

Инв. N подл. | Подп. и дата | Взам. инв. N | Инв. N дубл. | Подп. и дата

7.820-6 -КМ 13.003

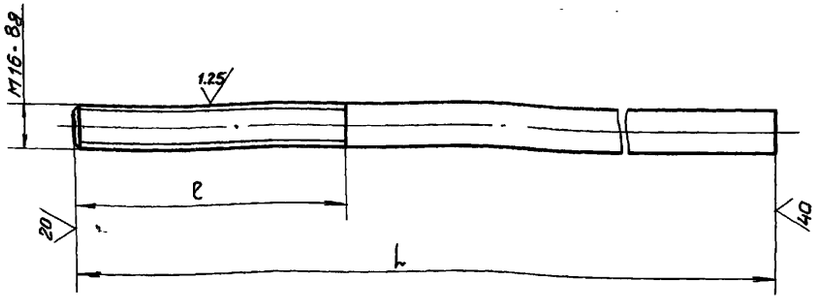

Обозначение	ℓ, мм	L, мм	Масса, кг
7.820-6 -КМ 13.003	50	150	0.2
7.820-6 -КМ 13.003-01	100	380	0.6

Изм.	Лист	N докум.	Подп.	Дата
Разраб.		Попова		10.07.87
Пров.		Гитин		17.03.88
ГИП		Гитин		17.03.88
Нач.отд.		Кореневв		18.03.88
Н.контр.		Стрельникова		21.03.88

7.820-6-КМ 13.003

Шпилька

Лит.	Масса	Масштаб
А	см. таблицу	1:2
Лист	Листов 1	

круг В16 ГОСТ 2590-71 / В Ст3сп5 ГОСТ 535-79

Ленгипроводхоз

Выпуск 2 Серия 7.820-6

Формат	Зона	Поз.	Обозначение	Наименование	Кол.	Примечание
				Документация		
А3			7.820-6 -КМ 20.000 СБ	Сборочный чертеж		
А3			7.820-6 -КМ 20.000 ВС	Ведомость спецификаций		
А3			7.820-6 -КМ 20.000 ВП	Ведомость покупных изделий		
А3			7.820-6 -КМ 20.000 ВМ	Ведомость металлоконструкций по видам профилей		
А3			3.820.2-44-26.058 ПВ 020.000 ГЧ	Подъемник одновинтовой с ручным приводом груз.1.0тс марки 1В. Габаритный чертеж		
				Сборочные единицы		
А4		1	7.820-6 -КМ 21.000	Рама	1	
А4		2	7.820-6 -КМ 22.000	Затвор	1	
А4		3	7.820-6 -КМ 23.000	Марка	2	
		4	-01	Марка	4	
А4		5	3.820.2-44-26.058.ПВ.020.000	Подъемник одновинтовой с ручным приводом груз.1.0тс марки 1В	1	Серия 3.820.2-44 Выпуск 2

Подп. и дата | Инв. N дубл. | Взам. инв. N | Подп. и дата | Инв. N подл.

Изм.	Лист	№ докум.	Подп.	Дата
Разраб.		Попова		10.07.87
Пров.		Гитин		17.03.88
ГИП		Гитин		17.03.88
Нач.отд.		Кореневв		18.03.88

7.820-6-КМ 20.000

Затворы для перекрытия отверстий водовыпусков в ограодительных дамбах лиманов диаметром 0,8м при напор 1,8м

Лит.	Лист	Листов
А		1

Ленгипроводхоз

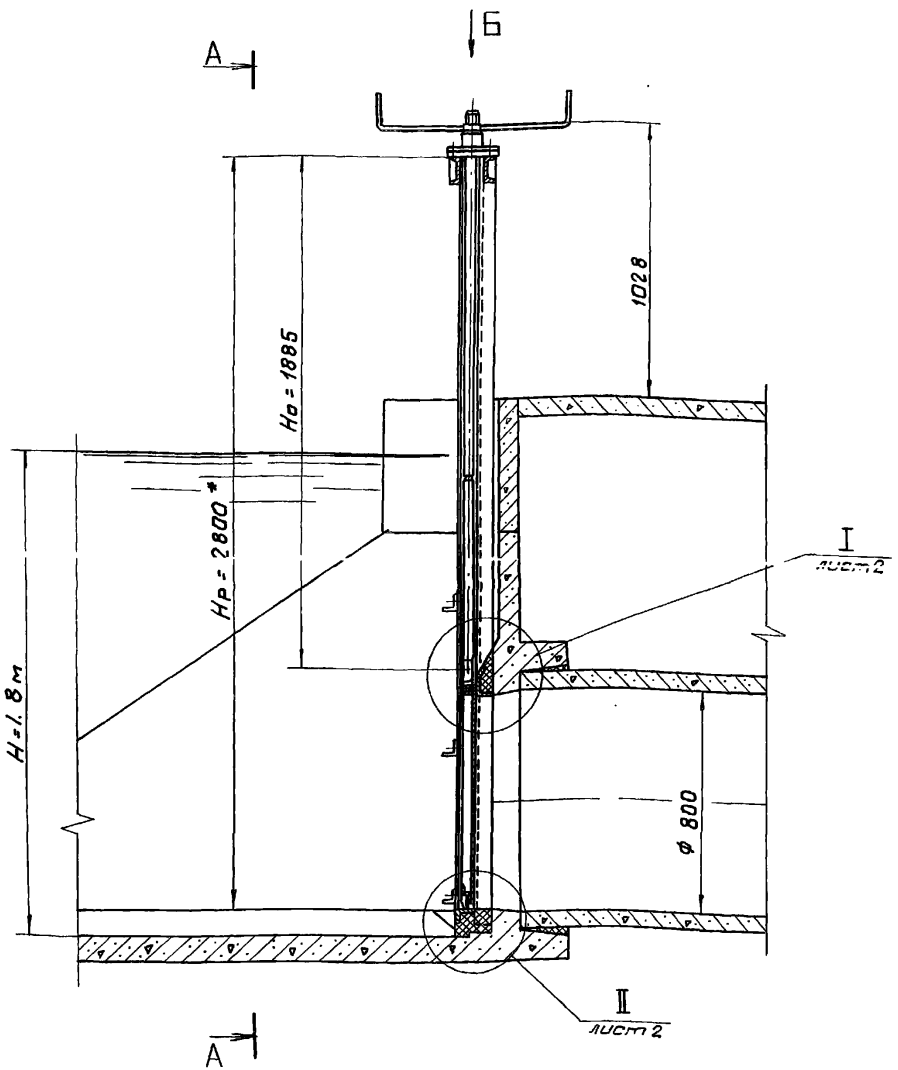

А – А

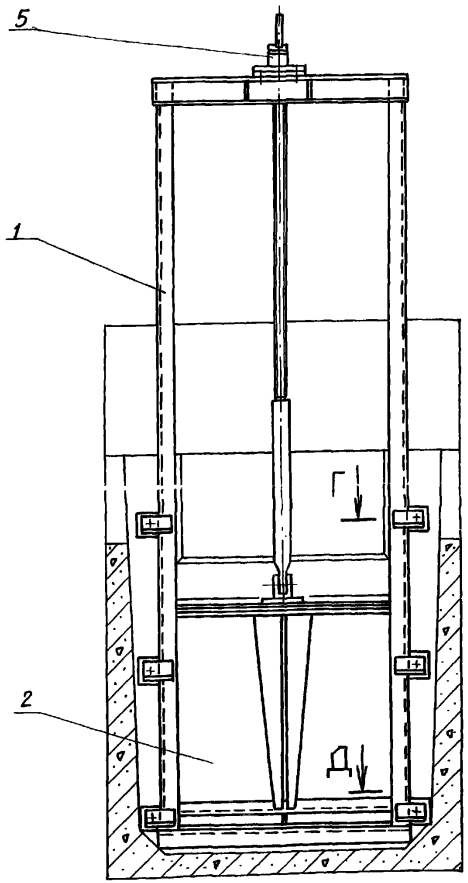

Вид Б
М 1:5

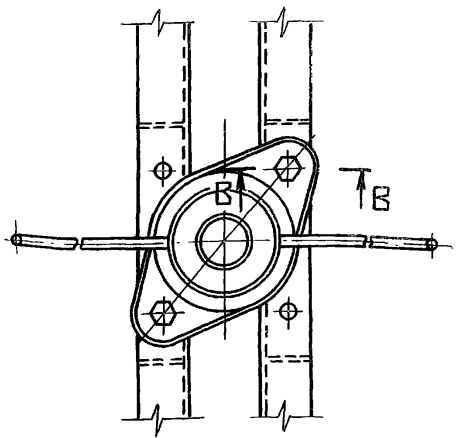

В – В
М 1:2,5

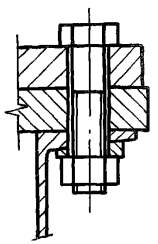

1. * Размеры для справок.
2. Сварные швы выполнять по ГОСТ 5264-80.
3. Электроды Э42 ГОСТ 9466-75
4. Предельные отклонения размеров $\pm \frac{JT14}{2}$

Изм.	Лист	N докум.	Подп.	Дата
Разраб.		Попова		13.01.88
Пров.		Гитин		18.03.88
ГИП		Гитин		18.03.88
Нач. отд.		Кареиев		21.03.88

7.820-6-КМ 20.000 СБ

Затворы для перекрытия отверстий водовыпусков в оградительных дамбах лиманов диаметром 0,8 м при напоре 1,8 м
Сборочный чертеж

Лит.	Масса	Масштаб
А	188.3	1:20
Лист-1	Листов-2	

Ленгипроводхоз

I лист 1
М 1:2,5

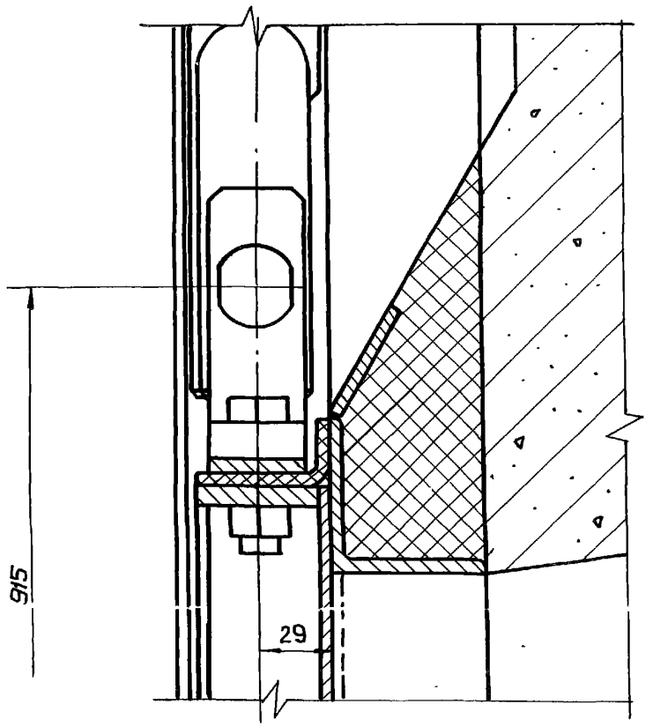

II лист 1
М 1:2,5

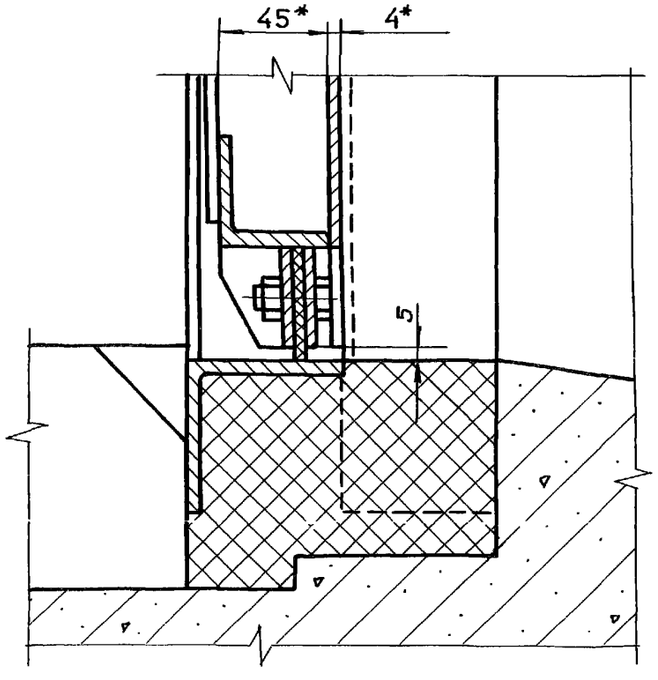

Г - Г лист 1
М 1:4

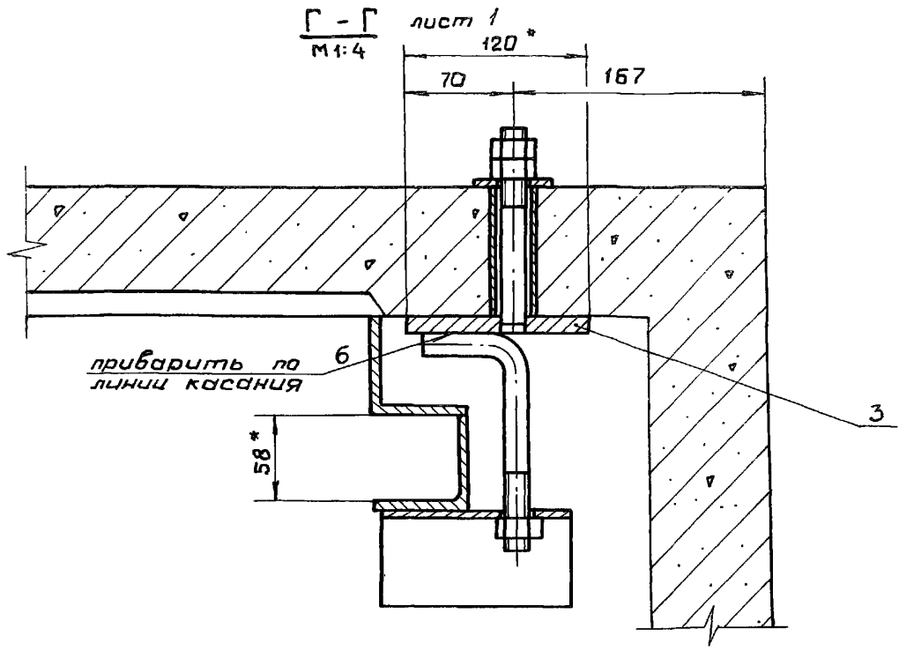

Д - Д лист 1
М 1:4

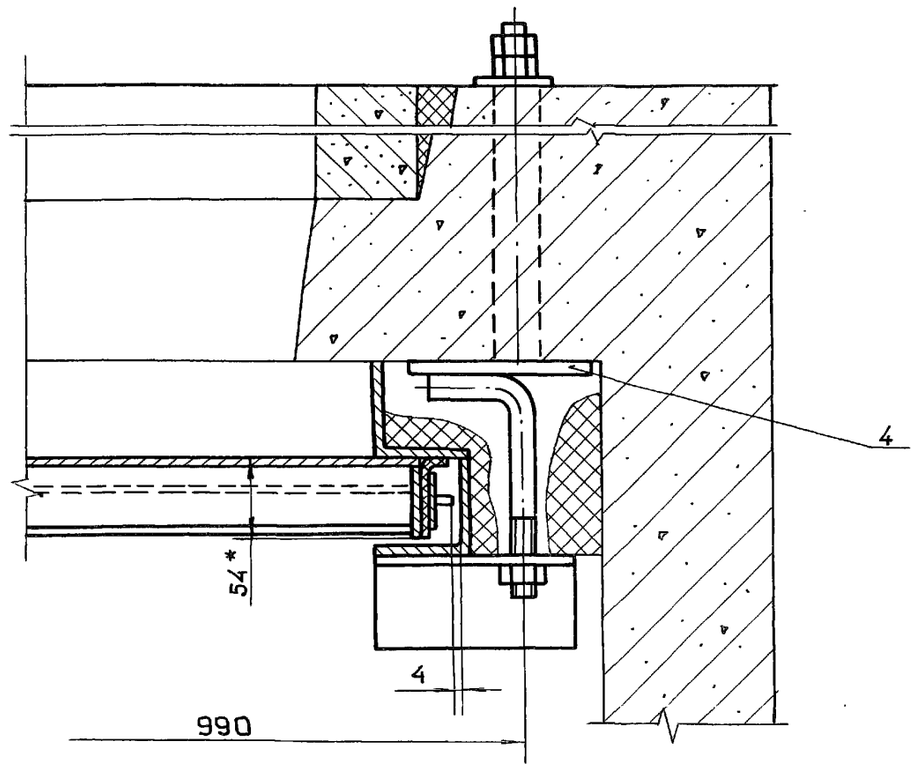

Серия 7.820-6 Выпуск 2

№ строки	Обозначение	Наименование	Куда входит: Обозначение	Куда входит: Кол.	Общее кол.	Примечание
1	7.820-6 -КМ 20.000	Сборочный чертеж				
2						
3	7.820-6 -КМ21.000	Рама	7.820-6 -КМ 20.000	1	1	
4	7.820-6 -КМ 22.000	Затвор	7.820-6 -КМ 20.000	1	1	
5	7.820-6 -КМ 23.000	Марка	7.820-6 -КМ 20.000	2	2	
6	-01	Марка	7.820-6 -КМ 20.000	4	4	
7						
8	7.820-6 -КМ 22.100	Металлоконструкция затвора	7.820-6 -КМ 22.000	1	1	
9	7.820-6 -КМ 12.200	Вилка	7.820-6 -КМ 22.000	1	1	
10	7.820-6 -КМ 22.200	Накладка боковая	7.820-6 -КМ 22.000	1	1	
11	-01	Накладка боковая	7.820-6 -КМ 22.000	1	1	
12						
13		Ведомость спецификаций подъемника				
14		одновинтового 1В				
15		3.820.2-44-26.058.ПВ 020.000 ВС				Серия 3.820.2-44 Выпуск 2
16						
17						
18						
19						
20						
21						
22						
23						
24						
25						

Инв. N подл. | Подпись и дата | Взам. инв. N | Инв. N дубл. | Подп. и дата

Изм.	Лист	N докум.	Подпись	Дата
Разраб.		Попова		13.01.88
Пров.		Гитин		17.03.88
ГИП		Гитин		17.03.88
Нач. отд.		Коренев		18.03.88

7.820-6 -КМ 20.000 ВС

Затворы для перекрытия отверстий водовыпусков в оградительных дамбах лиманов диаметром 0,8м при напоре 1,8м

Лит.	Лист	Листов
А		1

Ленгипроводхоз

№ строки	Наименование	Код ОКП	Обозначение документа на поставку	Поставщик	Куда входит (обозначение)	Количество: на изделие	Количество: в комплекты	Количество: на регулир.	Количество: Всего	Примечание
1										
2	Крепежные изделия									
3	Болт М10-8g×30.46.029		ГОСТ 7798-70			32			32	
4	М16-8g×60.46.029					2			2	
5										
6	Гайка М10-7Н.5.029		ГОСТ 5915-70			32			32	
7	М16-7Н.5.029					20			20	
8										
9	Шайба 16.01.029		ГОСТ 10906-78			4			4	
10										
11										
12										
13										
14										
15										
16										
17										
18										
19										
20										
21										
22										
23										
24										
25										

Выпуск 2
Серия 1.820-6

Взам. инв. № | Инв. № дубл. | Подп. и дата
Инв. № подл. | Подп. и дата

Изм.	Лист	№ докум.	Подп.	Дата
Разраб.		Попова		13.01.88
Пров.		Гитин		17.03.88
Гип		Гитин		17.03.88
Нач. отд		Кареев		18.03.88

1.820-6-КМ20.000 ВП

Затворы для перекрытия отверстий водовыпусков в оградительных дамбах лиманов диаметром 0,8 м при напоре 1,8 м

Ведомость покупных изделий

Лит	Лист	Листов
А		1

Ленгипроводхоз

Инв. N подл.	Подп. и дата	Взам. инв. N	Инв. N дубл.	Подп. и дата

Серия 7.820-6 Выпуск 2

Наименование конструкций по номенклатуре прейскуранта N 01-09	Позиции по Прейскуранту N 01-09	№ п/п	Код конструкций	Масса конструкций, т: Всего стали по вышенной и высокой прочности	по видам профилей стали: Балки и швеллеры	Крупносортная сталь	Среднесортная сталь	Мелкосортная сталь	Толстолистовая сталь	Универсальная сталь	Тонколистовая сталь	Гнутые и гнутосварные	Трубы	Прочие	Всего	Количество шт	Серия типовых конструкций
1	2	3	4	5	6	7	8	9	10	11	12	13	14	15	16	17	18
Дама		1	7.820-6-КМ21.000	—	0.017	0.068	0.001	0.002	0.001	—	—	—	—	—	0.089	1	
Затвор		2	7.820-6-КМ22.000	—	—	—	0.016	0.001	0.026	—	—	—	—	—	0.043	1	
Марка		3	7.820-6-КМ23.000	—	—	—	—	0.0024	0.002	—	—	—	—	—	0.0024	2	
Марка		4	7.820-6-КМ23.000-01	—	—	—	—	0.0025	0.004	—	—	—	—	—	0.0065	4	
Итого				—	0.017	0.068	0.017	0.006	0.033	—	—	—	—	—	1,41		

Изм.	Лист	N докум.	Подп.	Дата
Разраб.		Попова		15.01.88
Пров.		Гитин		17.03.88
ГИП		Гитин		17.03.88
Нач. отд.		Каренев		18.03.88
Н. контр.		Смельчакова		21.03.88

7.820-6 - КМ 020.000 ВМ

Затворы для перекрытия отверстий водовыпусков в оградительных дамбах лиманов диаметром 0,8 м при напоре 1,8 м. Ведомость металлоконструкций по видам профилей

Лит.	Лист	Листов
А		1

Ленгипроводхоз

Копировал: [illegible]

Формат А3

Формат	Зона	Поз.	Обозначение	Наименование	Кол.	Примечание
				Документация		
А3			7.820-6-КМ 21.000 СБ	Сборочный чертеж		
				Детали		
А4		1	7.820-6-КМ21.001	Стойка	1	
		2	7.820-6-КМ 21.001-01	Стойка	1	
А4		3	7.820-6-КМ21.002	Ригель	2	
А4		4	7.820-6-КМ11.103	Ребро	4	
А4		5	7.820-6-КМ21.003	Болт анкерный	6	
А4		6	7.820-6-КМ21.004	Уголок	3	
		7	7.820-6-КМ21.004-01	Уголок	3	
Б4		8	7.820-6-КМ21.005	Уголок		
				Уголок $\frac{Б-63\times63\times5\ ГОСТ8509-86}{В\ Ст3сп5\ ГОСТ535-79}$		
				$L = 798 \pm \frac{JT14}{2}$	1	3.8 кг
Б4		9	7.820-6-КМ21.006	Порог		
				Уголок $\frac{Б-63\times63\times5\ ГОСТ8509-86}{В\ Ст3сп5\ ГОСТ535-79}$		
				$L = 950 \pm \frac{JT14}{2}$	1	4.6 кг
Б4		10	7.820-6-КМ21.007	Стойка		
				Уголок $\frac{Б-63\times63\times5\ ГОСТ8509-86}{В\ Ст3сп5\ ГОСТ535-79}$		
				$L = 2790 \pm \frac{JT14}{2}$	2	26.8 кг
Б4		11	7.820-6-КМ21.008	Полоса		
				Полоса $\frac{Б-2\ 4\times50\ ГОСТ103-76}{В\ Ст3сп5\ ГОСТ535-79}$		
				$L = 798 \pm \frac{JT14}{2}$	1	1,25 кг

Изм.	Лист	N докум.	Подп.	Дата
Разраб.	Попова			8.07.87
Пров.	Гитин			18.03.88
ГИП	Гитин			18.03.88

7.820-6-КМ 21.000

Рама

Лит.	Лист	Листов
А	1	2

Ленгипроводхоз

Формат	Зона	Поз.	Обозначение	Наименование	Кол.	Примечание
				Стандартные изделия		
		12		Гайка М16-7Н.5.029		
				ГОСТ 5915-70	6	
		13		Шайба 16.01.029		
				ГОСТ 10906-78	4	

7.820-6-КМ 21.000

Лист

Выпуск 2

Серия 7.820-6

Подп. и дата | Инв. N дубл. | Взам. инв. N | Подп. и дата | Инв. N подл.

1.820-6-КМ21.000 СБ

Серия 1.820-6 Выпуск 2

Инв. № подл. | Подп. и дата | Взам. инв. № | Инв. № дубл. | Подп. и дата

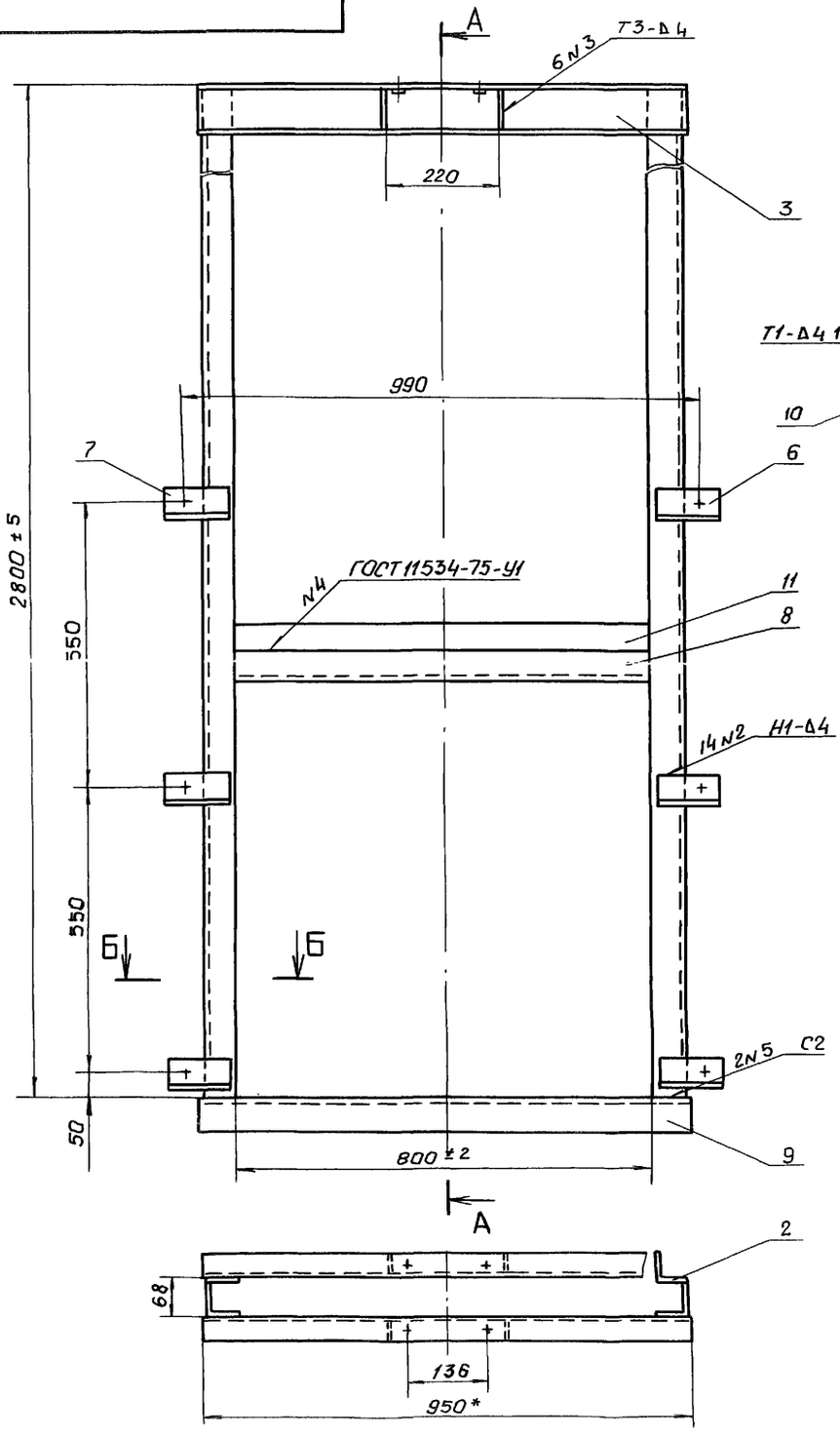

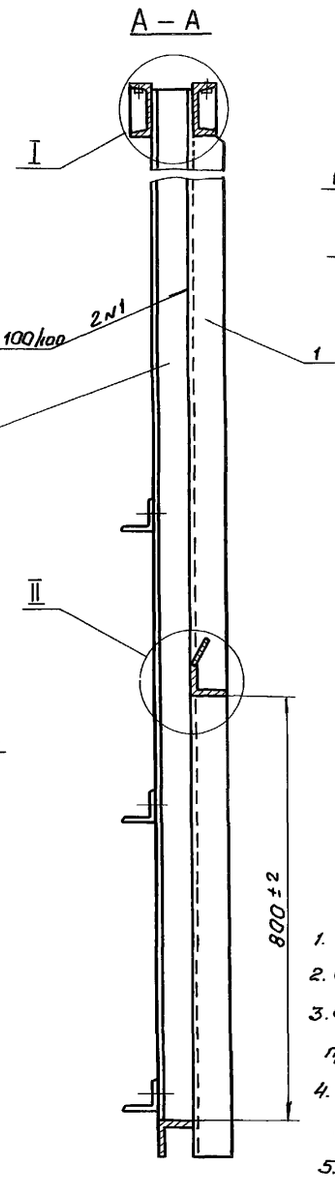

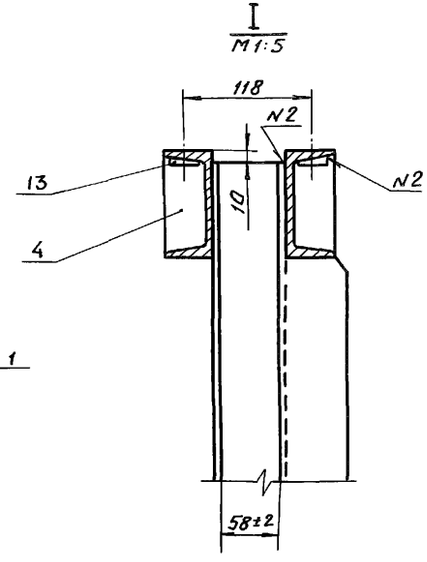

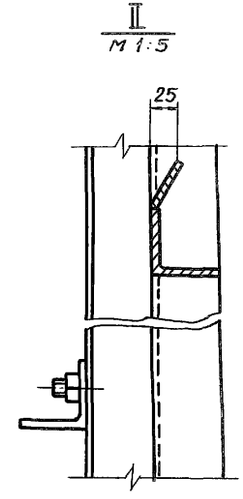

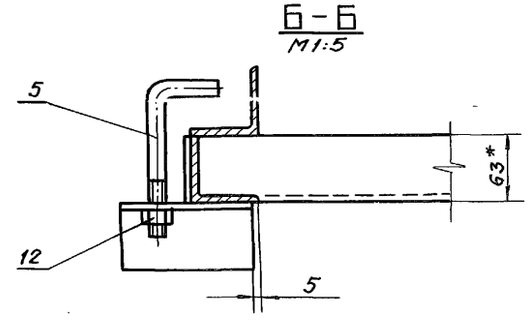

1. *Размеры для справок.
2. Сварные швы выполнять по ГОСТ 5264-80 электродами Э42 ГОСТ 9466-75
3. Сварку, неуказанную на чертеже, вести швом Т1-Δ4 по контуру прилегания свариваемых деталей.
4. Винтообразность пазовых конструкций рамы затвора, измеряемая по концам отправочного элемента, 3 мм
5. Неуказанные предельные отклонения размеров $\pm \frac{IT14}{2}$

Изм.	Лист	N докум.	Подп.	Дата
Разраб		Попова		8.07.87
Пров.		Гитин		17.03.88
ГИП		Гитин		17.03.88
Нач. отд.		Каренев		18.03.88

1.820-6-км 21.000 СБ

Рама

Сборочный чертеж

Лит.	Масса	Масштаб
А	86.0	1:10
Лист	Листов 1	

Ленгипроводхоз

7.820-6-КМ 21.001

7.820-6-КМ 21.001

Серия 7.820-6 Выпуск 2

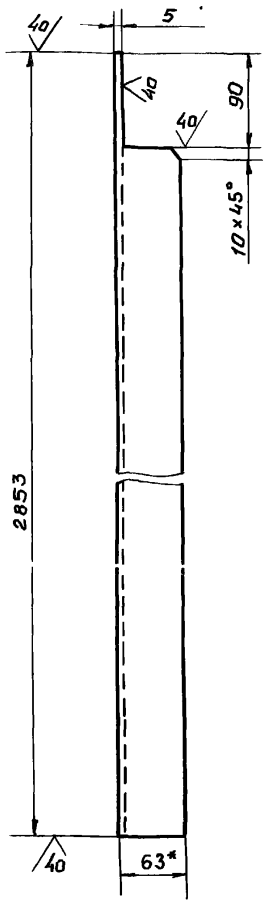

7.820-6-КМ21.001-01-зеркальное отражение. Остальное см. 7.820-6-КМ21.001

М 1:10



1.* Размер для справок.

2. Предельные отклонения размеров ± JT14/2

Изм.	Лист	N докум.	Подп.	Дата
Разраб.	Попова			8.07.87
Пров.	Гитин			17.03.88
ГИП	Гитин			17.03.88
Нач. отд.	Кареиев			18.03.88

7.820-6-КМ 21.001

Стойка

Лит	Масса	Масштаб
А	13.5	1:5
Лист	Листов -1	

Уголок Б-63×63×5 ГОСТ 8509-86

Ленгипроводхоз

Инв. N подл. | Подп. и дата | Взам. инв. N | Инв. N дубл. | Подп. и дата

7.820-6-КМ 21.002

Серия 7.820-6 Выпуск 2

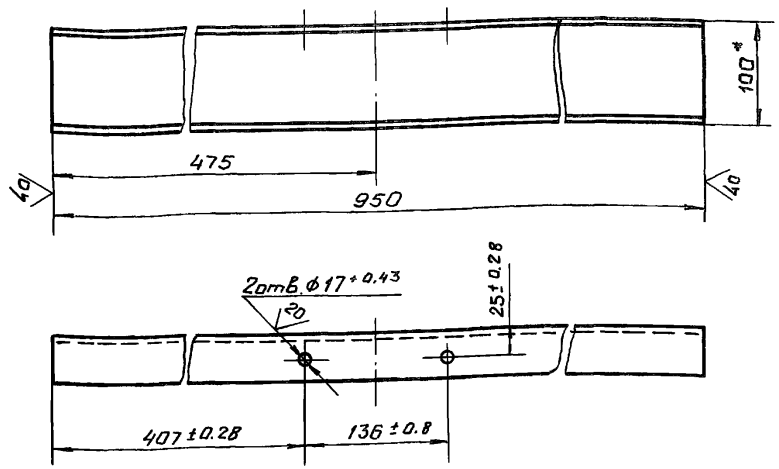

1.* Размер для справок.

2. Неуказанные предельные отклонения размеров ± JT14/2

Изм.	Лист	N докум.	Подп.	Дата
Разраб.	Попова			8.07.87
Пров.	Гитин			17.03.88
ГИП	Гитин			17.03.88
Нач. отд.	Кареиев			18.03.88

7.820-6-КМ 21.002

Ригель

Лит.	Масса	Масштаб
А	8.2	1:5
Лист	Листов -1	

Швеллер 10 ГОСТ 8240-72

Ленгипроводхоз

Инв. N подл. | Подп. и дата | Взам. инв. N | Инв. N дубл. | Подп. и дата

7.820-6-КМ 11.103

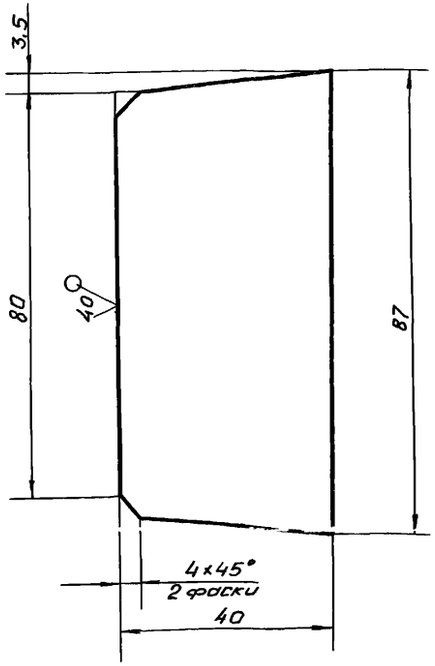

Предельные отклонения размеров $\pm \frac{JT14}{2}$

Изм.	Лист	N докум.	Подп.	Дата
Разраб.	Попова			8.07.87
Пров.	Гитин			17.03.88
ГИП	Гитин			17.03.88
Нач.отд.	Кореньев			18.03.88

7.820-6-КМ 11.103

Ребро

Лит.	Масса	Масштаб
А	0.13	1:1
Лист	Листов-1	

Б-ПН-5 ГОСТ 19903-74

Ленгипроводхоз

Инв.N подл. | Подп. и дата | Взам.инв.N | Инв.N дубл. | Подп. и дата

7.820-6-КМ 21.003

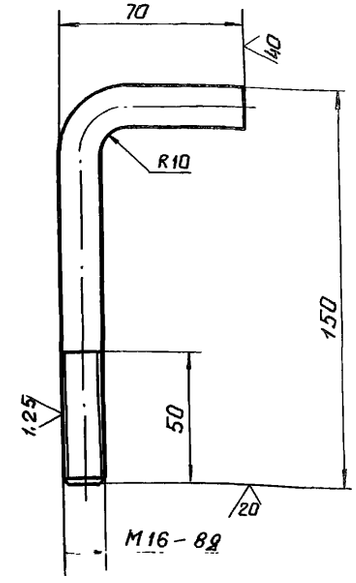

1. Предельные отклонения размеров $\pm \frac{JT14}{2}$
2. Длина заготовки 200 мм

Изм.	Лист	N докум.	Подп.	Дата
Разраб.	Попова			8.07.87
Пров.	Гитин			17.03.88
ГИП	Гитин			17.03.88
Нач.отд.	Кореньев			18.03.88

7.820-6-КМ 21.003

Болт анкерный

Лит.	Масса	Масштаб
А	0.3	1:2
Лист	Листов-1	

Круг В16 ГОСТ 2590-71

Ленгипроводхоз

Инв.N подл. | Подп. и дата | Взам.инв.N | Инв.N дубл. | Подп. и дата

Выпуск 2
Серия 7.820-6

Формат	Зона	Поз.	Обозначение	Наименование	Кол.	Примечание
				Документация		
А3			7.820-6 -КМ22.000 СБ	Сборочный чертеж		
				Сборочные единицы		
А4		1	7.820-6-КМ22.100	Металлоконструкция	1	
А4		2	7.820-6-КМ12.200	Вилка	1	
А4		3	7.820-6-КМ22.200	Накладка боковая	1	
		4	-01	Накладка боковая	1	
				Детали		
А4		5	7.820-6-КМ22.001	Накладка нижняя	1	
А4		6	7.820-6-КМ22.002	Накладка верхняя	1	
Б4		7	7.820-6-КМ22.003	Уплотнение верхнее		
				Пластина I, лист		
				ТМКЩ-М-5×80×900-1,7		
				ГОСТ 7338-77	1	0,4 кг
Б4		8	7.820-6-КМ22.004	Уплотнение боковое		
				Пластина I, лист.		
				ТМКЩ-М-5×70×835-1,7		
				ГОСТ 7338-77	2	0,8 кг
Б4		9	7.820-6-КМ22.005	Уплотнение нижнее		
				Пластина I, лист,		
				ТМКЩ-М-5×45×860-1,7		
				ГОСТ 7338-77	1	0,2 кг
				Стандартные изделия		
		10		Болт М10-8g×30.46.029		
-				ГОСТ 7798-70	32	

Инв.№ подл. | Подп. и дата | Взам. инв.№ | Инв.№ дубл. | Подп. и дата

Изм.	Лист	№ докум.	Подп.	Дата
Разраб		Попова		6.07.87
Пров.		Гитин		18.03.88
ГИП		Гитин		18.03.88
Нач.отд.		Кореневв		21.03.88

7.820-6 -КМ 22.000

Затвор

Лит.	Лист	Листов
А	1	2

Ленгипроводхоз

Выпуск 2
Серия 7.820-6

Формат	Зона	Поз.	Обозначение	Наименование	Кол.	Примечание
		11		Болт М16-8g×60.46.029		
				ГОСТ 7798-70	2	
		12		Гайка М10-7Н.5.029		
				ГОСТ 5915-70	32	
		13		Гайка М16-7Н.5.029		
				ГОСТ 5915-70	2	

Инв.№ подл. | Подп. и дата | Взам. инв.№ | Инв.№ дубл. | Подп. и дата

7.820-6-КМ 22.000

Лист 2

7.820-6-КМ 22.000 СБ

Серия 7.820-6 Выпуск 2

Вид с напорной стороны

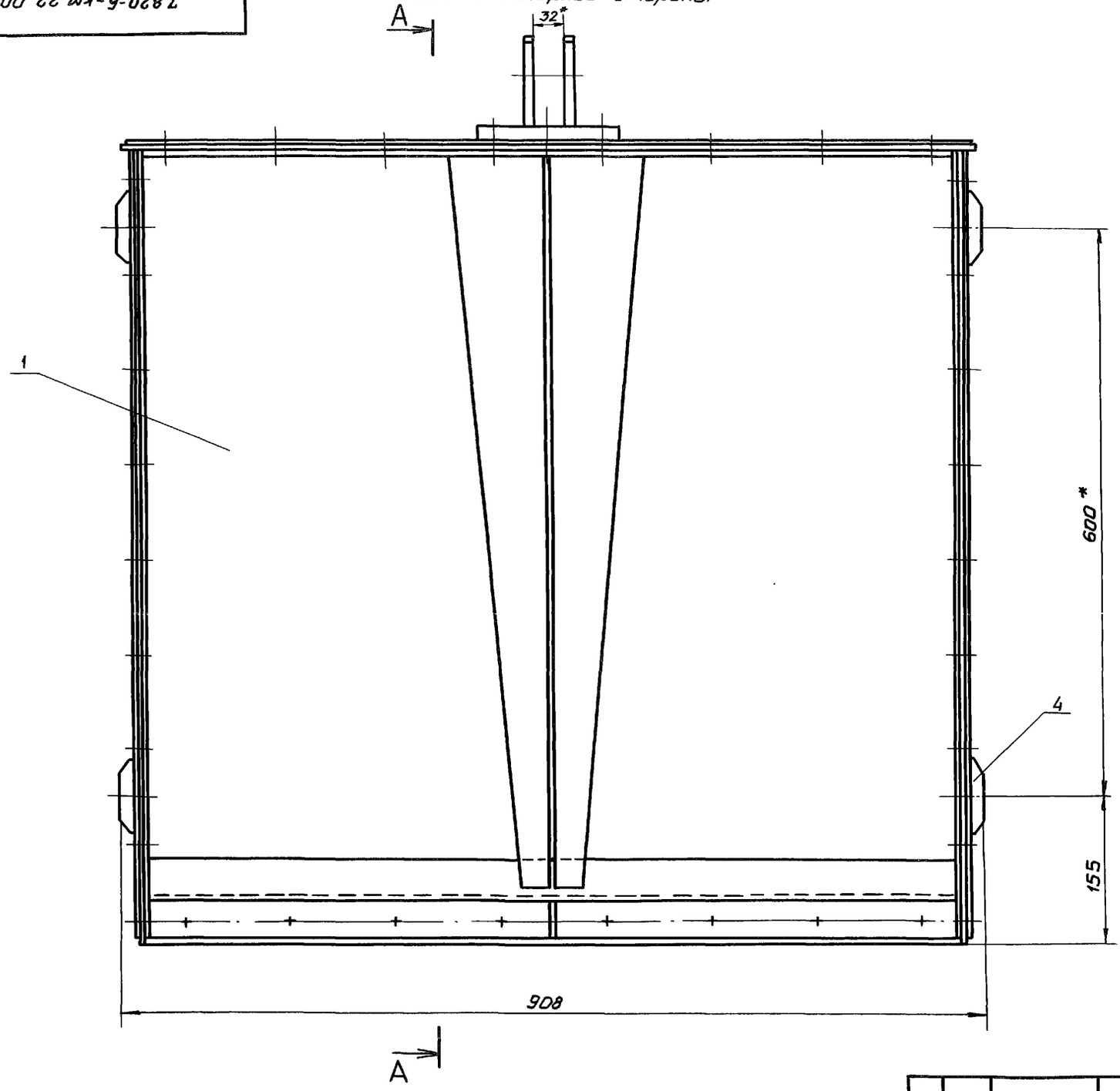

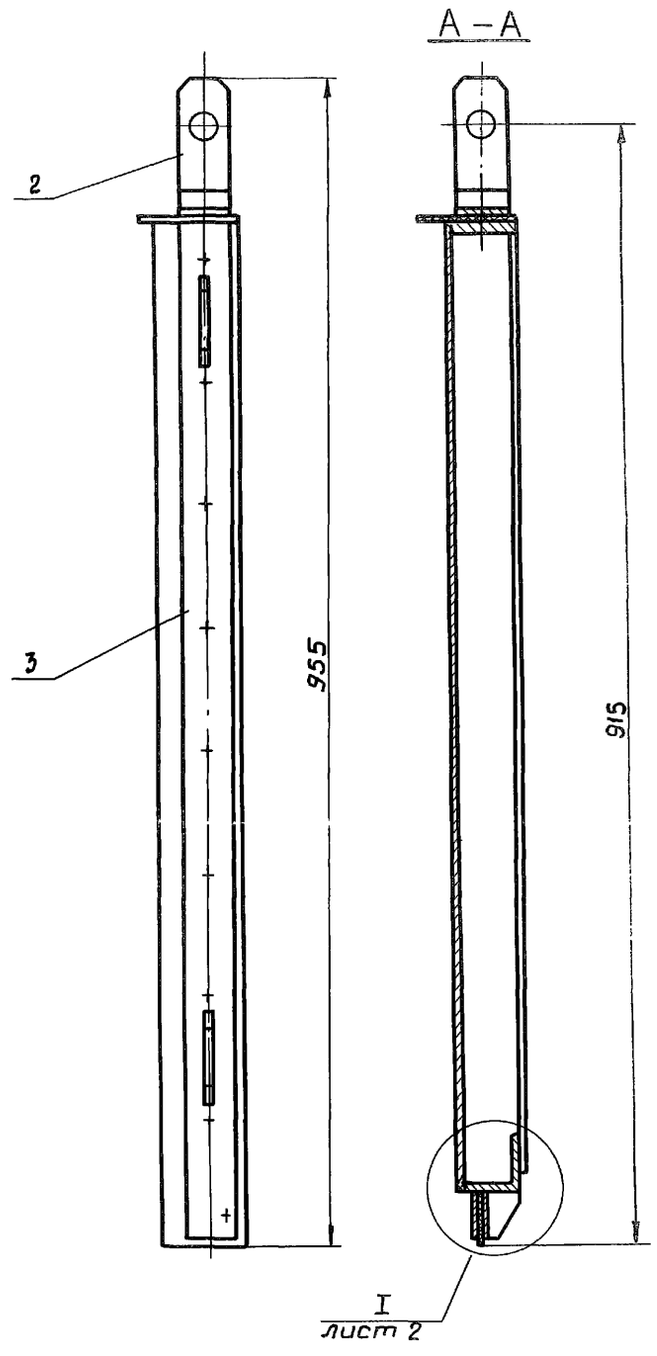

1. * Размеры для справок.
2. Предельные отклонения размеров $\pm \frac{JT14}{2}$

Изм	Лист	№ докум.	Подп.	Дата
Разраб.		Попова		6.07.87
Пров.		Гитин		18.08.87
ГИП		Гитин		18.08.87
Нач. отд.		Коренев		21.03.88

7.820-6-КМ 22.000 СБ

Затвор
Сборочный чертеж

Лит.	Масса	Масштаб
А	44.3	1,5

Лист-1 Листов-2

Ленгипроводхоз

Инв. № подл. | Подп. и дата | Взам. инв. № | Инв. № дубл. | Подп. и дата

Вид с безнапорной стороны

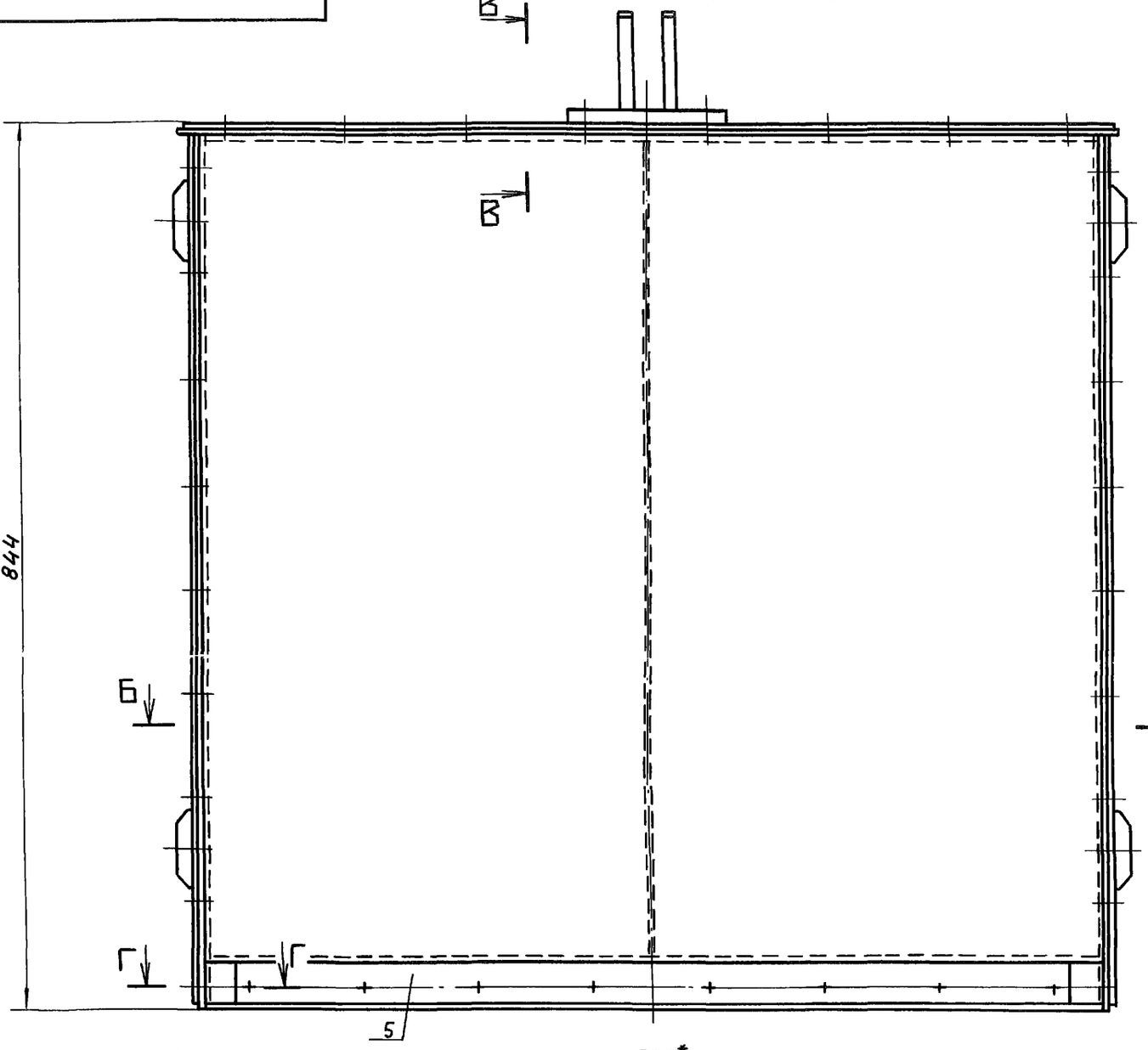

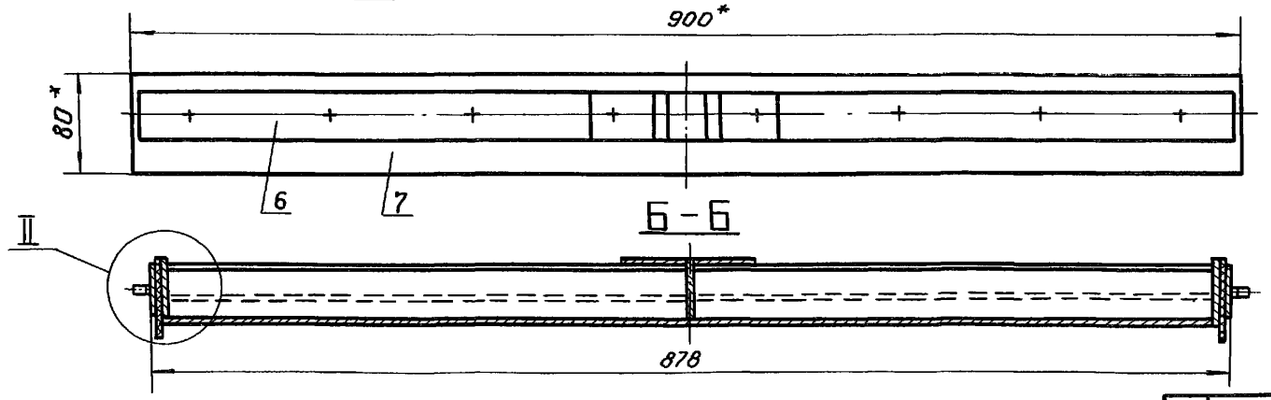

I
М1:2

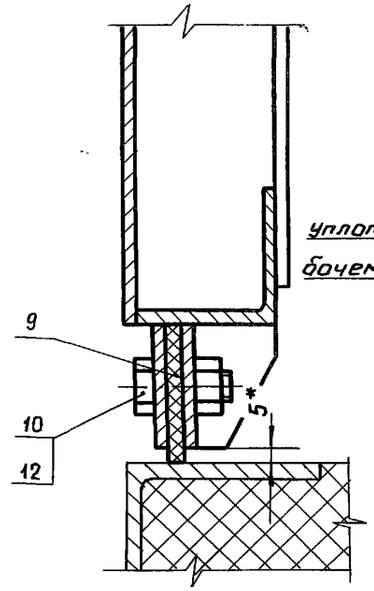

В - В
М1:2

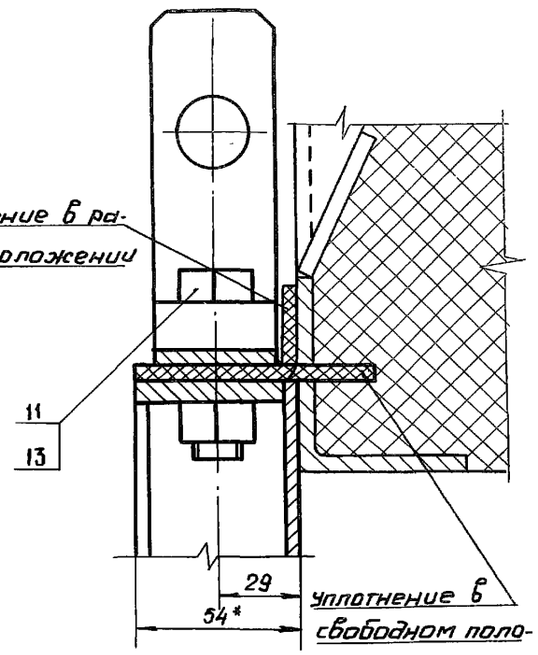

II
М1:2

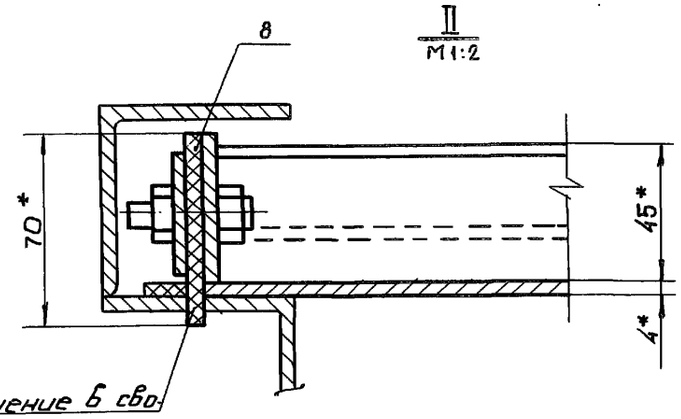

Г - Г
М1:2

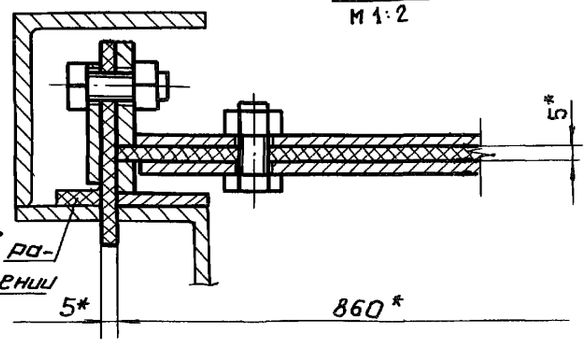

Серия 7.820-6 Выпуск 2
Инв. № дубл. | Подп. и дата
Взам. инв. № | Инв. № подл. | Подп. и дата

Выпуск 2

Серия 7.820-6

7.820-6-КМ21.004

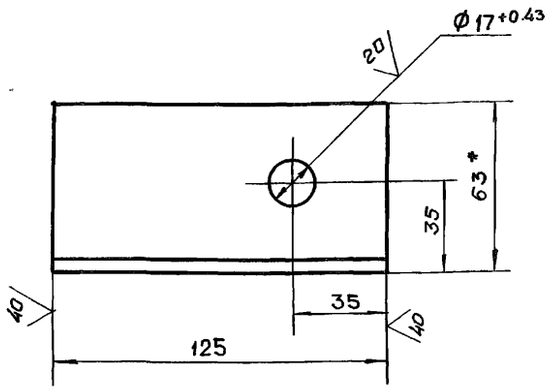

7.820-6-КМ21.004-01-зеркальное отражение. Остальное см. 7.820-6-КМ21.004

М1:5

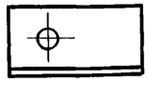

Неуказанные предельные отклонения размеров $\pm \frac{JT14}{2}$

Изм.	Лист	N докум.	Подп.	Дата
Разраб.		Попова		8.07.87
Пров.		Гитин		18.03.88
ГИП		Гитин		18.03.88
Нач.отд.		Каренев		18.03.88
Н.контр.		Смельчакова		21.03.88

7.820-6-КМ21.004

Уголок

Лит.	Масса	Масштаб
А	0,6	1:2
Лист	Листов 1	

Уголок Б-63×63×5 ГОСТ 8509-86 / ВСт3сп5 ГОСТ 535-79

Ленгипроводхоз

Инв.N подл. | Подп. и дата | Взам. инв.N | Инв.N дубл. | Подп. и дата

Выпуск 2

Серия 7.820-6

Формат	Зона	Поз.	Обозначение	Наименование	Кол.	Примечание
				Документация		
А3			7.820-6-КМ22.100 СБ	Сборочный чертеж		
				Детали		
А4		1	7.820-6-КМ22.101	Полоса	2	
А4		2	7.820-6-КМ22.102	Полоса	1	
А4		3	7.820-6-КМ22.103	Полоса	1	
А4		4	7.820-6-КМ22.104	Ребро	1	
А4		5	7.820-6-КМ22.105	Накладка	2	
А4		6	7.820-6-КМ22.106	Ребро	1	
Б4		7	7.820-6-КМ22.107	Обшивка		
				Лист Б-ПН-4 ГОСТ 19903-74 / ВСт3сп5 ГОСТ 14637-79		
				(790×860) $\pm \frac{JT14}{2}$	1	21,3 кг
Б4		8	7.820-6-КМ22.108	Лист		
				Лист Б-ПН-4 ГОСТ 19903-74 / ВСт3сп5 ГОСТ 14637-79		
				(30×40) $\pm \frac{JT14}{2}$	2	0,1 кг
Б4		9	7.820-6-КМ22.109	Ригель		
				Уголок Б-45×45×4 ГОСТ 8509-86 / ВСт3сп5 ГОСТ 535-79		
				L = 848 $\pm \frac{JT14}{2}$	1	2,3 кг

Подп. и дата | Инв.N дубл. | Взам. инв.N | Подп. и дата | Инв.N подл.

Изм.	Лист	N докум.	Подп.	Дата
Разраб.		Попова		8.07.87
Пров.		Гитин		18.03.88
ГИП		Гитин		18.03.88
Нач.отд.		Каренев		18.03.88
Н.контр.		Смельчакова		21.03.88

7.820-6-КМ22.100

Металлоконструкция затвора

Лит.	Лист	Листов
А		1

Ленгипроводхоз

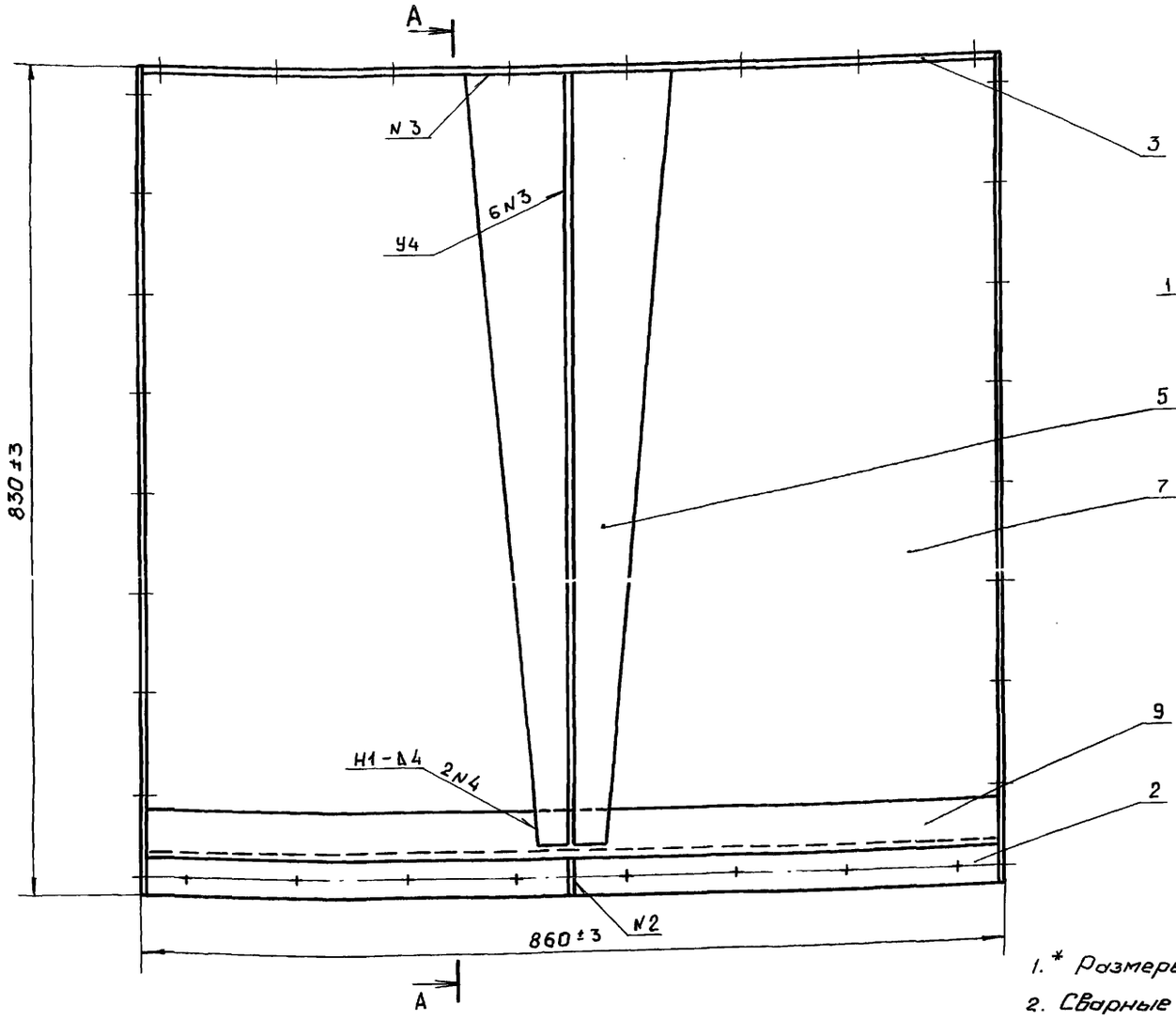

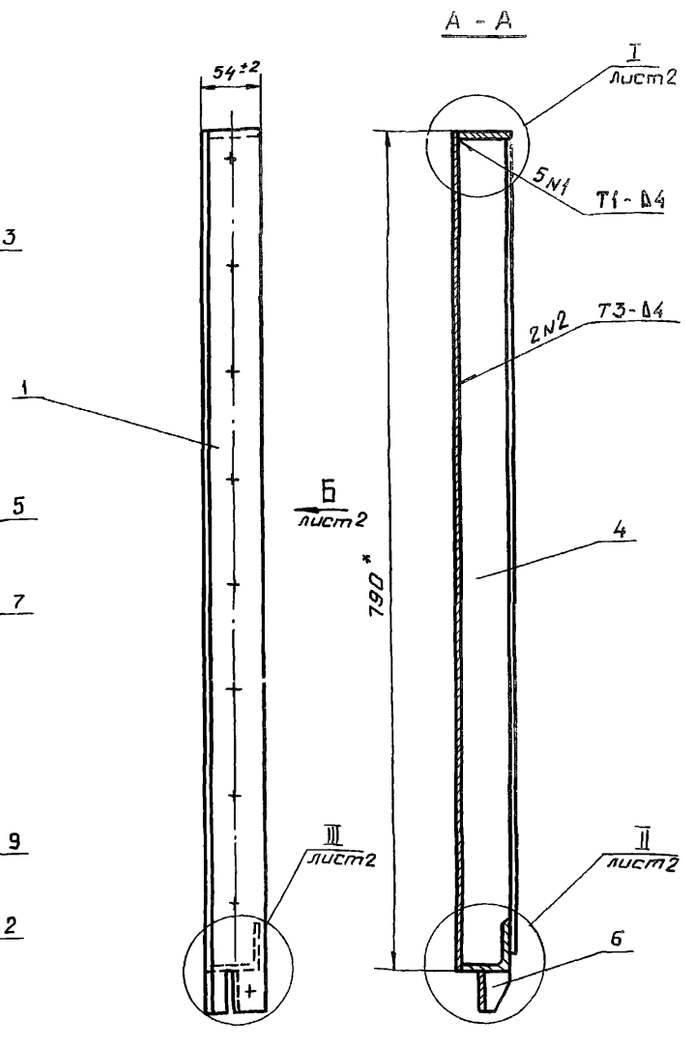

1. * Размеры для справок.
2. Сварные швы выполнять по ГОСТ 5264-80
3. Электроды Э42 ГОСТ 9466-75
4. Разность длин диагоналей Д - 1мм
5. Винтообразность уплотняющего контура, измеряемая по центрам отверстий под болты, крепящие уплотнения 3мм
6. Неуказанные предельные отклонения размеров $\pm \frac{IT14}{2}$

Изм.	Лист	N докум.	Подп.	Дата
Разраб.		Попова		1.07.87
Пров.		Гитин		17.03.88
ГИП		Гитин		17.03.88
Нач. отд.		Коренев		18.03.88
Н. контр		Смельчакова		21.03.88

7.820-6 -КМ 22.100 СБ

Металлоконструкция затвора

Сборочный чертеж

Лит.	Масса	Масштаб
А	35.6	1:5
Лист-1	Листов-2	

Ленгипроводхоз

Инв.№ подл. | Подп. и дата | Взам. инв.№ | Инв.№ дубл. | Подп. и дата

Вид Б лист 1

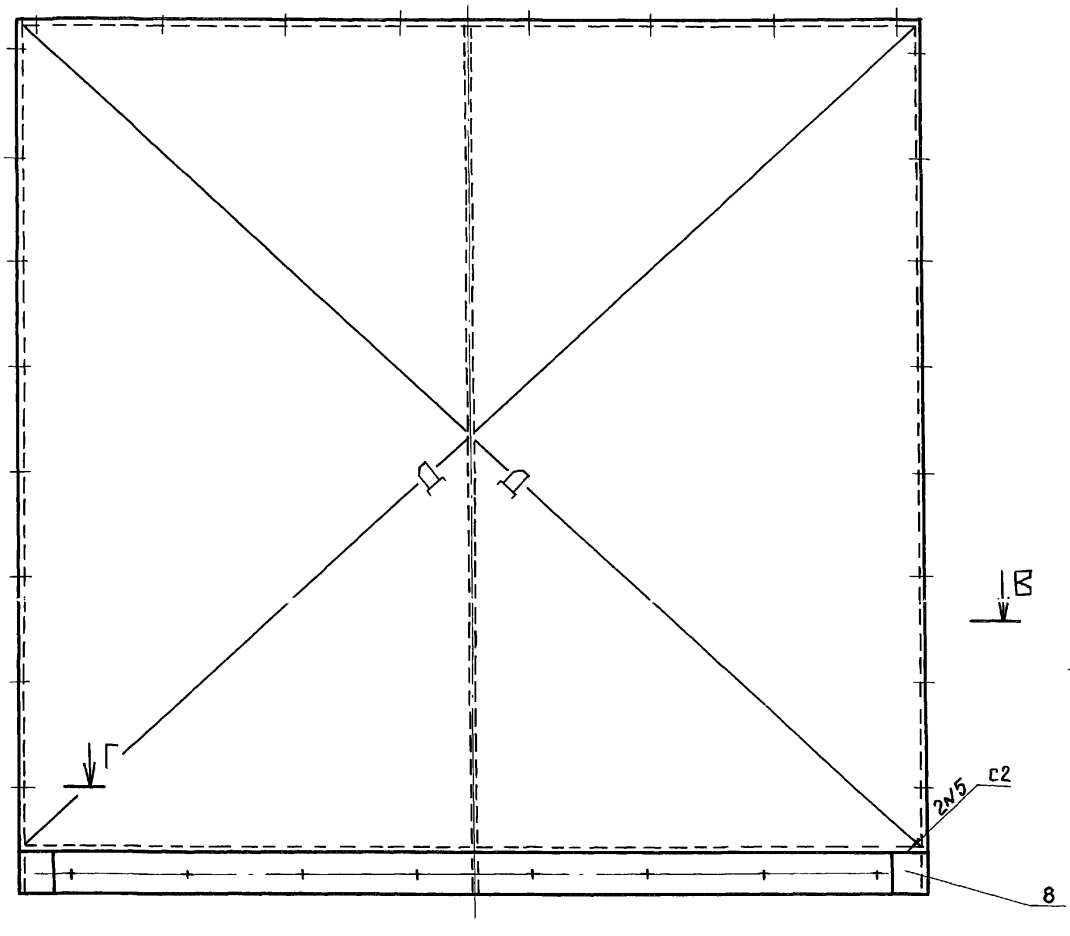

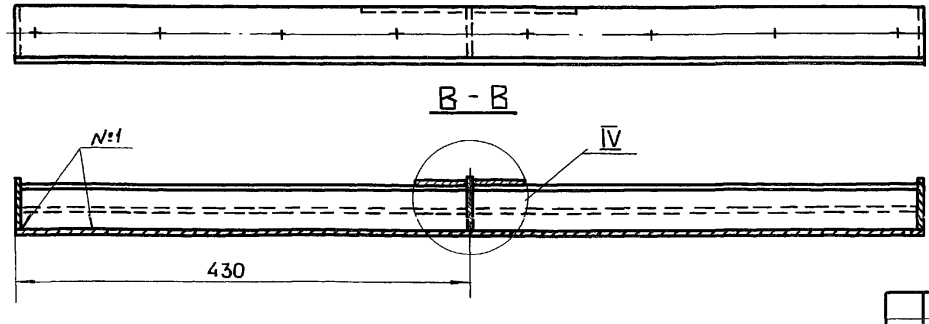

Ⅰ лист1
М1:2

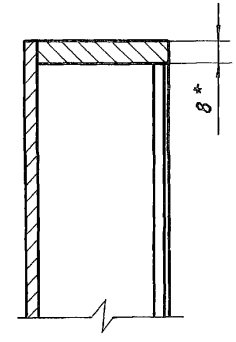

Ⅱ лист1
М1:2

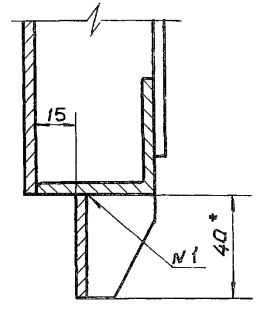

Ⅲ лист1
М1:2

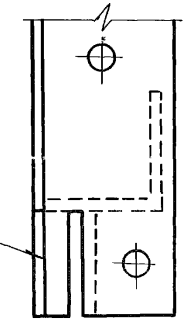

Г - Г
М1:2

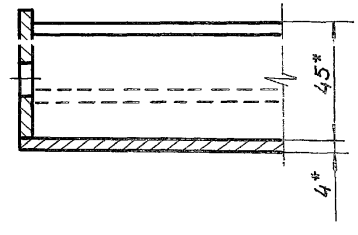

Ⅳ
М1:2

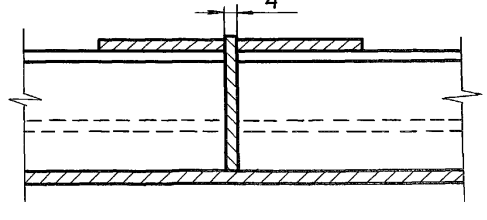

Серия 7.820-6 Выпуск 2

Инв. № подл. | Подп. и дата | Взам. инв. № | Инв. № дубл. | Подп. и дата

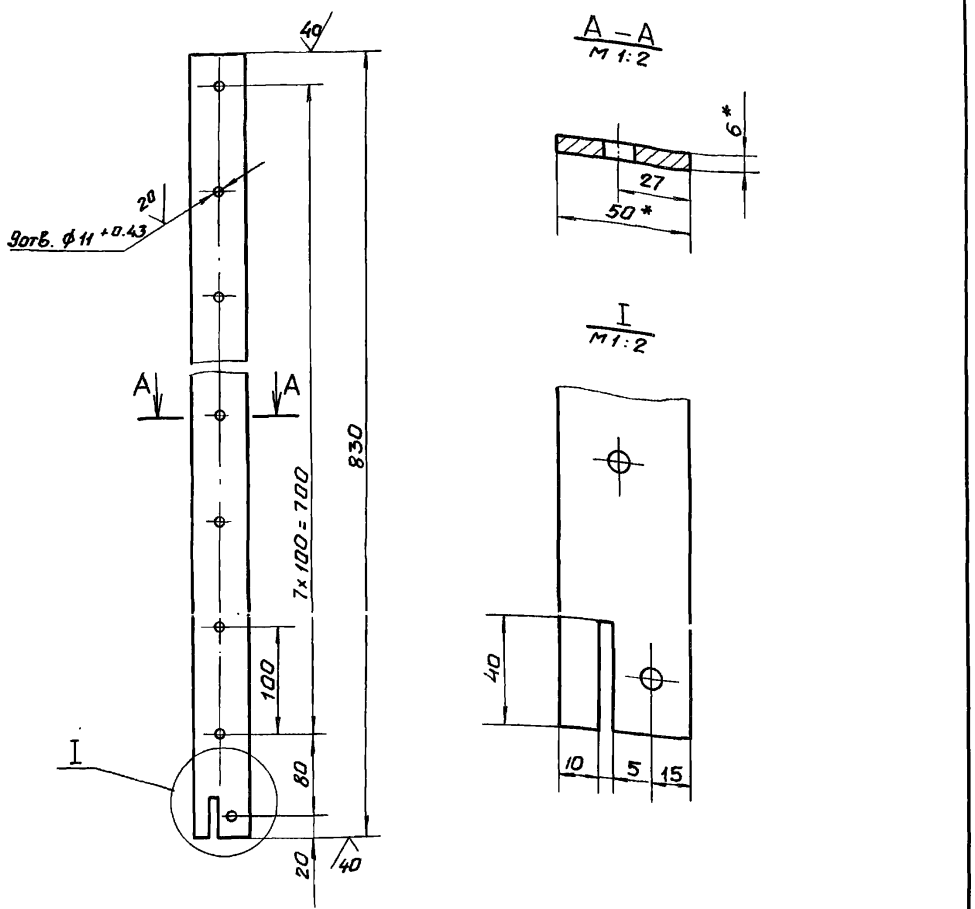

1. * Размеры для справок.
2. Предельные отклонения размеров, координирующих оси отверстий, ± 0,28 мм
3. Неуказанные предельные отклонения размеров $\pm \frac{JT14}{2}$

Изм.	Лист	N докум.	Подп.	Дата
Разраб.		Попова		1.07.87
Пров.		Гитин		17.03.88
ГИП		Гитин		17.03.88
Нач. отд.		Каренев		18.03.88

7.820-6 -КМ 22.101

Полоса

Лит.	Масса	Масштаб
А	1,9	1:5
Лист	Листов-1	

Полоса Б-2 6×50 ГОСТ 103-76 / Ст3 пс5 ГОСТ 535-79

Ленгипроводхоз

Серия 7.820-6 Выпуск 2

Инв. N подл. | Подп. и дата | Взам. инв. N | Инв. N дубл. | Подп. и дата

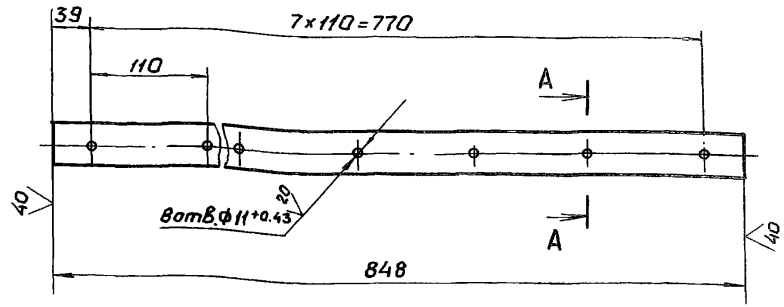

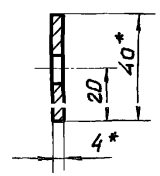

1. * Размеры для справок.
2. Предельные отклонения размеров, координирующих оси отверстий, ± 0,28 мм
3. Неуказанные предельные отклонения размеров $\pm \frac{JT14}{2}$

Изм.	Лист	N докум.	Подп.	Дата
Разраб.		Попова		1.07.87
Пров.		Гитин		17.03.88
ГИП		Гитин		17.03.88
Нач. отд.		Каренев		18.05.88

7.820-6 -КМ 22.102

Полоса

Лит.	Масса	Масштаб
А	1,0	1:5
Лист	Листов-1	

Полоса Б-2 4×40 ГОСТ 103-76 / Ст3 пс5 ГОСТ 535-79

Ленгипроводхоз

Серия 7.820-6 Выпуск 2

Инв. N подл. | Подп. и дата | Взам. инв. N | Инв. N дубл. | Подп. и дата

7.820-6-км 22.103

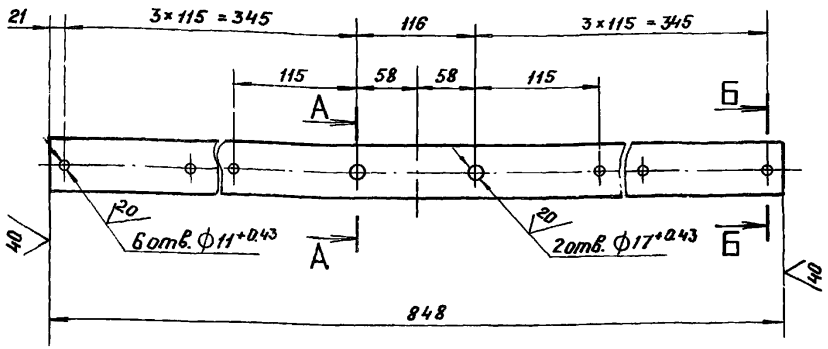

А – А
м 1:2

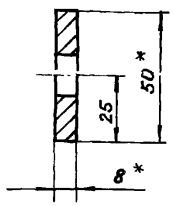

Б – Б
м 1:2

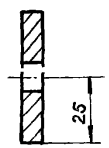

1. * Размеры для справок.
2. Предельные отклонения размеров, координирующих оси отверстий, ± 0,28 мм.
3. Неуказанные предельные отклонения размеров $\pm \frac{JT14}{2}$

Изм.	Лист	№ докум.	Подп.	Дата
Разраб.		Попова		1.07.87
Пров.		Гитин		17.03.88
ГИП		Гитин		17.03.88
Нач. отд.		Коренев		18.03.88
Н. контр.		Смельчакова		21.03.88

7.820-6-км 22.103

Полоса	Лит.	Масса	Масштаб
	А	2.6	1:5
	Лист	Листов-1	

Полоса Б-2 8×50 ГОСТ 103-76 / Вст3сп5 ГОСТ 535-79

Ленгипроводхоз

Серия 7.820-6 Выпуск 2

Инв. № подл. | Подп. и дата | Взам. инв. № | Инв. № дубл. | Подп. и дата

7.820-6-км 22.104

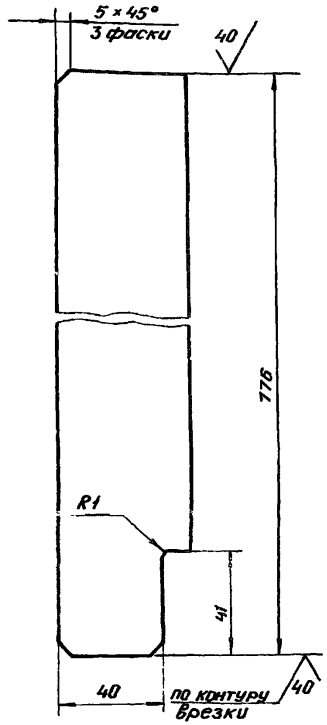

Предельные отклонения размеров $\pm \frac{JT14}{2}$

Изм.	Лист	№ докум.	Подп.	Дата
Разраб.		Попова		1.07.87
Пров.		Гитин		17.03.88
ГИП		Гитин		17.03.88
Нач. отд.		Коренев		18.03.88
Н. контр.		Смельчакова		21.03.88

7.820-6-км 22.104

Ребро	Лит.	Масса	Масштаб
	А	1.2	1:2
	Лист	Листов-1	

Полоса Б-2 4×50 ГОСТ 103-76 / Вст3сп5 ГОСТ 535-79

Ленгипроводхоз

Серия 7.820-6 Выпуск 2

Инв. № подл. | Подп. и дата | Взам. инв. № | Инв. № дубл. | Подп. и дата

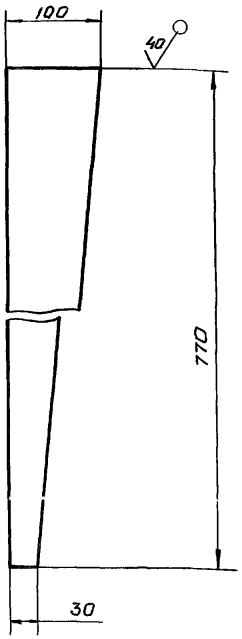

Предельные отклонения размеров $\pm \frac{JT14}{2}$

Изм.	Лист	N докум.	Подп.	Дата
Разраб.	Попова			2.07.87
Пров.	Гитин			17.03.88
ГИП	Гитин			17.03.88
Нач.отд.	Коренев			18.03.88

7.820-6-КМ 22.105

Накладка

Лит.	Масса	Масштаб
А	1,6	1:5
Лист	Листов-1	

Лист Б-ПН-4 ГОСТ 19903-74

Ленгипроводхоз

Серия 7.820-6 Выпуск 2

Инв.№подл. | Подп. и дата | Взам.инв.№ | Инв.№ дубл. | Подп. и дата

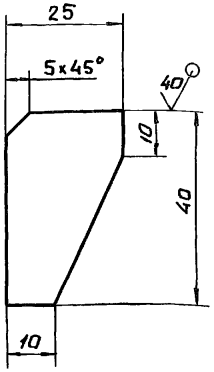

Предельные отклонения размеров $\pm \frac{JT14}{2}$

Изм.	Лист	N докум.	Подп.	Дата
Разраб.	Попова			2.07.87
Пров.	Гитин			17.03.88
ГИП	Гитин			17.03.88
Нач.отд.	Коренев			18.03.88

7.820-6-КМ 22.106

Ребро

Лит.	Масса	Масштаб
А	0,1	1:1
Лист	Листов-1	

Лист Б-ПН-4 ГОСТ 19903-74

Ленгипроводхоз

Серия 7.820-6 Выпуск 2

Инв.№подл. | Подп. и дата | Взам.инв.№ | Инв.№ дубл. | Подп. и дата

7.820-6-КМ12.200 СБ

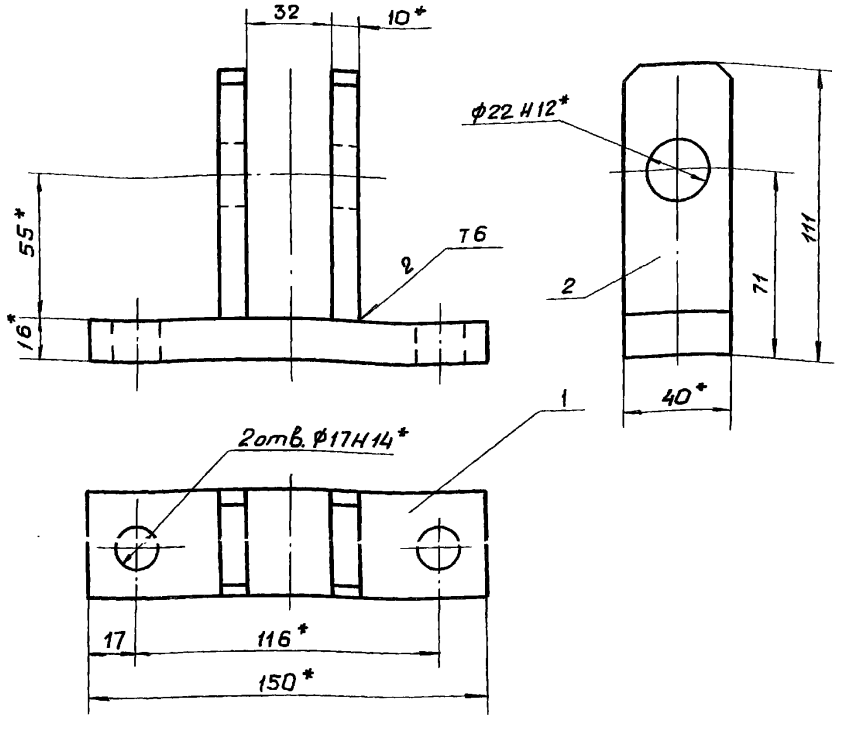

1. * Размеры для справок.
2. Сварные швы выполнять по ГОСТ 5264-80
3. Электроды Э42 ГОСТ 9466-75
4. Неуказанные предельные отклонения размеров $\pm \frac{JT14}{2}$

Изм.	Лист	N докум.	Подп.	Дата
Разраб.		Попова		6.07.87
Пров.		Гитин		17.03.88
ГИП		Гитин		17.03.88
Нач. отд.		Коренев		18.03.88

7.820-6-КМ12.200 СБ

Вилка
Сборочный чертеж

Лит.	Масса	Масштаб
А	1.3	1:2
Лист	Листов 1	

Ленгипроводхоз

Формат	Зона	Поз.	Обозначение	Наименование	Кол.	Примечание
				Документация		
А3			7.820-6-КМ12.200 СБ	Сборочный чертеж		
				Детали		
А4		1	7.820-6-КМ12.201	Основание	1	
А4		2	7.820-6-КМ12.202	Проушина	2	

Изм.	Лист	N докум.	Подп.	Дата
Разраб.		Попова		6.07.87
Пров.		Гитин		17.03.88
ГИП		Гитин		17.03.88
Нач. отд.		Коренев		18.03.88

7.820-6-КМ12.200

Вилка

Лит.	Лист	Листов
А		1

Ленгипроводхоз

Выпуск 2
Серия 7.820-6
Подп. и дата
Инв. N дубл.
Взам. инв. N
Подп. и дата
Инв. N подл.

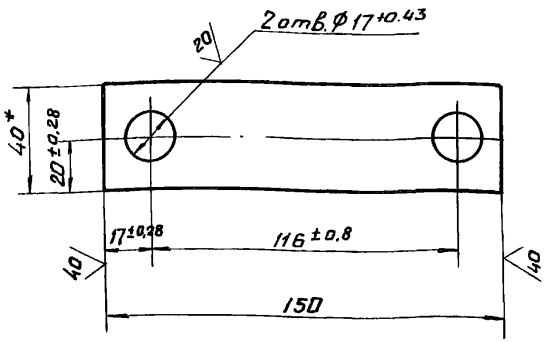

1.* Размер для справок

2. Неуказанные предельные отклонения размеров $\pm \frac{JT14}{2}$

Изм.	Лист	N докум.	Подп.	Дата
Разраб.	Попова			6.07.87
Пров.	Гитин			17.03.88
ГИП	Гитин			17.03.88
Нач. отд.	Коренев			18.03.88

7.820-6-КМ 12.201

Основание

Лит	Масса	Масштаб
А	0,7	1:2
Лист	Листов 1	

Полоса Б-2 16×40 ГОСТ 103-76

Ленгипроводхоз

Подп. и дата | Взам. инв. N | Инв. N дубл. | Подп. и дата | Инв. N подл.

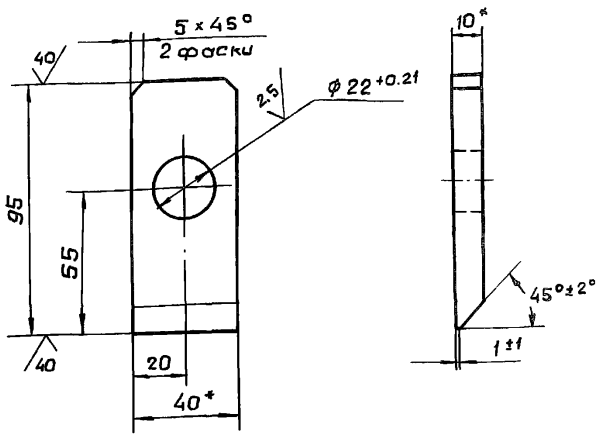

1.* Размеры для справок.

2. Неуказанные предельные отклонения размеров $\pm \frac{JT14}{2}$

Изм.	Лист	N докум.	Подп.	Дата
Разраб.	Попова			6.07.87
Пров.	Гитин			17.03.88
ГИП	Гитин			17.03.88
Нач. отд.	Коренев			18.03.88

7.820-6-КМ 12.202

Проушина

Лит.	Масса	Масштаб
А	0,3	1:2
Лист	Листов 1	

Полоса Б-2 10×40 ГОСТ 103-76

Ленгипроводхоз

Подп. и дата | Взам. инв. N | Инв. N дубл. | Подп. и дата | Инв. N подл.

7.820-6-КМ 22.200 СБ

Серия 7.820-6 Выпуск 2

Инв. N подл. | Подп. и дата | Взам. инв. N | Инв. N дубл. | Подп. и дата

7.820-6 -км 22.200

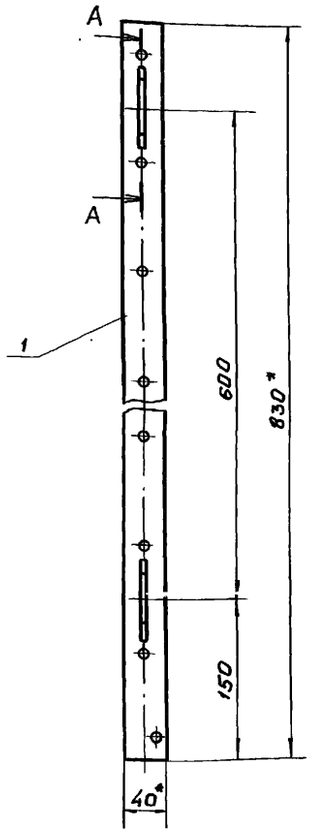

А – А
М 1:2

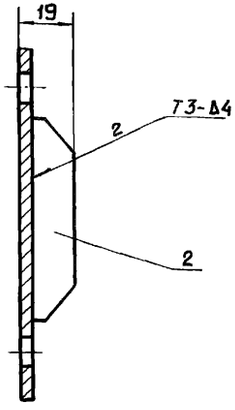

7.820-6 -км 22.200-01-зеркальное отражение. Остальное см. 7.820-6 -км 22.200
М1:10



1.* Размеры для справок.

2. Сварные швы выполнять по ГОСТ 5264-80.

3. Электроды Э42 ГОСТ 9466-75

4. Предельные отклонения размеров $\pm \frac{JT14}{2}$

Изм.	Лист	N докум.	Подп.	Дата
Разраб.	Попова			7.07.87
Пров.	Гитин			17.03.88
ГИП	Гитин			17.03.88
Нач.отд.	Кореньев			18.03.88
Н.контр.	Смельчакова			21.03.88

7.820-6 -км 22.200 СБ

Накладка боковая
Сборочный чертеж

Лит.	Масса	Масштаб
А	1,1	1:5
Лист	Листов 1	

Ленгипроводхоз

Серия 7.820-6 Выпуск 2

Подп. и дата | Инв. N дубл. | Взам. инв. N | Подп. и дата | Инв. N подл.

Формат	Зона	Поз.	Обозначение	Наименование	Кол.	Примечание
				Документация		
А4			7.820-6 -км 22.200 СБ	Сборочный чертеж		
				Детали		
А4		1	7.820-6 -км 22.201	Накладка	1	
А4		2	7.820-6 -км 12.302	Ребро	2	
			Различия исполнений	7.820-6 -км 22.200 и		
			7.820-6 -км 22.200-01 по	сборочному чертежу		

Изм.	Лист	N докум.	Подп.	Дата
Разраб.	Попова			7.07.87
Пров.	Гитин			17.03.88
ГИП	Гитин			17.03.88
Нач.отд.	Кореньев			18.03.88
Н.контр.	Смельчакова			21.03.88

7.820-6 -км 22.200

Накладка боковая

Лит	Лист	Листов
А		1

Ленгипроводхоз

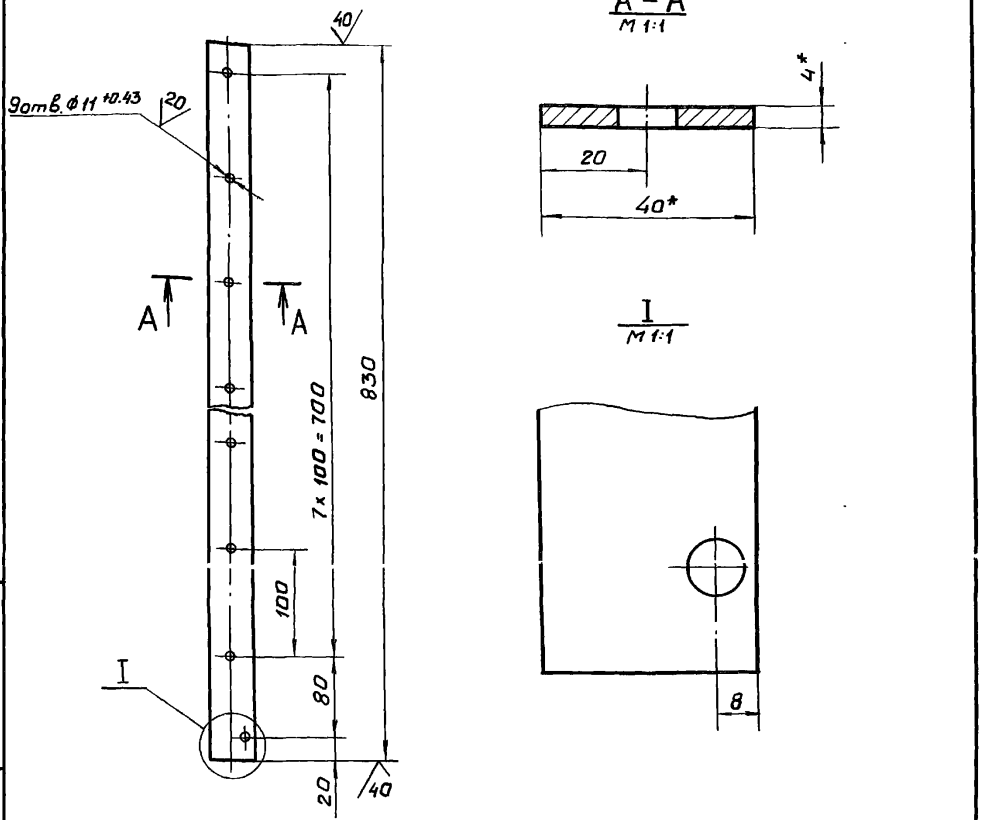

1. * Размеры для справок.
2. Предельные отклонения размеров, координирующих оси отверстий, ± 0.28 мм
3. Неуказанные предельные отклонения размеров $\pm \frac{IT14}{2}$

Изм.	Лист	N докум.	Подп.	Дата
Разраб.	Попова			7.07.87
Пров.	Гитин			17.03.88
ГИП	Гитин			17.03.88
Нач. отд.	Коренев			18.03.88
Н. контр.	Стрельников			21.03.88

7.820-6 -КМ 22.201

Накладка

Лит.	Масса	Масштаб
А	1,0	1:5
Лист	Листов-1	

Полоса $\frac{Б\text{-}2\ 4\times40\ ГОСТ\ 103\text{-}76}{В\ Ст3\ Сп5\ ГОСТ\ 535\text{-}79}$

Ленгипроводхоз

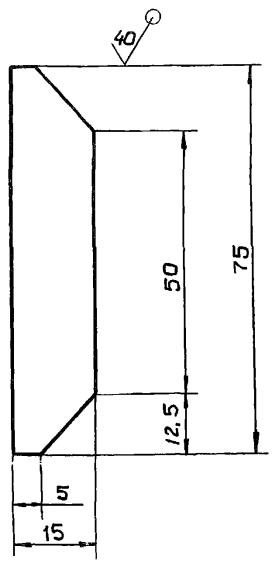

Предельные отклонения размеров $\pm \frac{IT14}{2}$

Изм.	Лист	N докум.	Подп.	Дата
Разраб.	Попова			7.07.87
Пров.	Гитин			17.03.88
ГИП	Гитин			17.03.88
Нач. отд.	Коренев			18.03.88

7.820-6 -КМ12.302

Ребро

Лит.	Масса	Масштаб
А	0.06	1:1
Лист	Листов-1	

Лист Б-ПН-В ГОСТ19903-74

Ленгипроводхоз

Подп. и дата | Инв. N дубл. | Взам. инв. N | Подп. и дата | Инв. N подл.

7.820-6-КМ 22.001

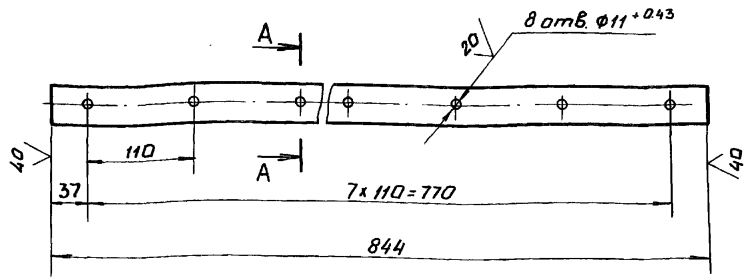

А - А
М 1:1

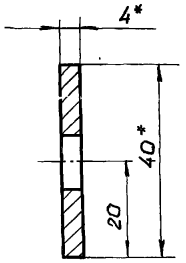

1. * Размеры для справок.
2. Предельные отклонения размеров, координирующих оси отверстий, ± 0.28 мм
3. Неуказанные предельные отклонения размеров $\pm \frac{JT14}{2}$

Изм.	Лист	N докум.	Подп.	Дата	7.820-6-КМ 22.001			
Разраб.		Попова		7.07.87	Накладка нижняя	Лит.	Масса	Масштаб
Пров.		Гитин		17.03.88		А	1,0	1:5
ГИП		Гитин		17.03.88		Лист	Листов 1	
Нач. отд.		Коренев		18.03.88	Полоса Б-2 4х40 ГОСТ 103-76 В ст 3 сп 5 ГОСТ 535-79	Ленгипроводхоз		

Выпуск 2
Серия 7.820-6
Инв. N подл. | Подп. и дата | Взам. инв. N | Инв. N дубл. | Подп. и дата

7.820-6-КМ 22.002

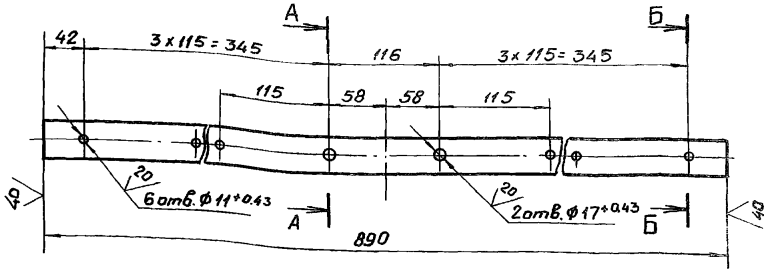

А - А
М 1:1

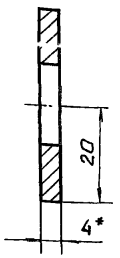

Б - Б
М 1:1

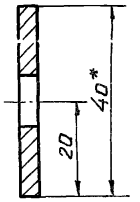

1. * Размеры для справок.
2. Предельные отклонения размеров, координирующих оси отверстий, ± 0.28 мм
3. Неуказанные предельные отклонения размеров $\pm \frac{JT14}{2}$

Изм.	Лист	N докум.	Подп.	Дата	7.820-6-КМ 22.002			
Разраб.		Попова		7.07.87	Накладка верхняя	Лит.	Масса	Масштаб
Пров.		Гитин		17.03.88		А	1,1	1:5
ГИП		Гитин		17.03.88		Лист	Листов 1	
Нач. отд.		Коренев		18.03.88	Полоса Б-2 4х40 ГОСТ 103-76	Ленгипроводхоз		

Инв. N подл. | Подп. и дата | Взам. инв. N | Инв. N дубл. | Подп. и дата

7.820-6-КМ 23.000 СБ

Серия 7.820-6 Выпуск 2

Инв. N подл. | Подп. и дата | Взам. инв. N | Инв. N дубл. | Подп. и дата

А – А

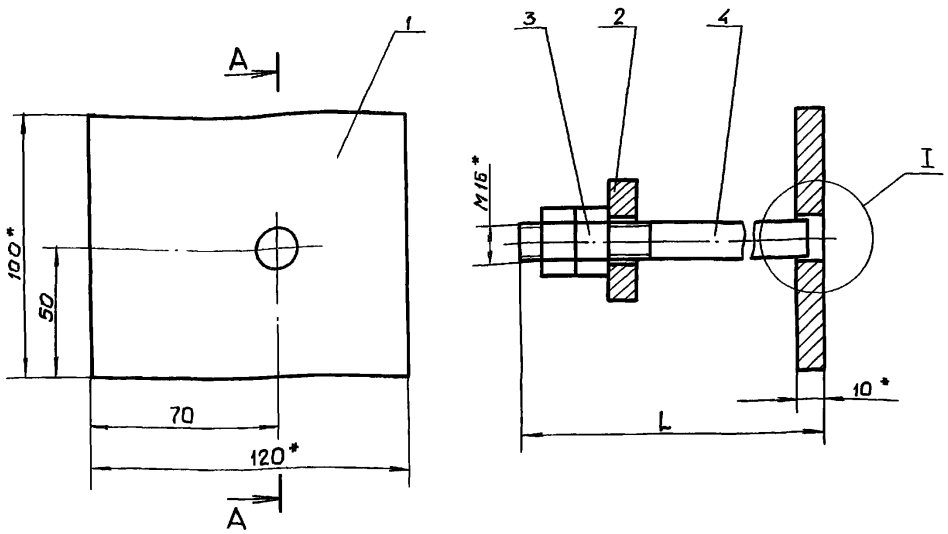

I
М1:1

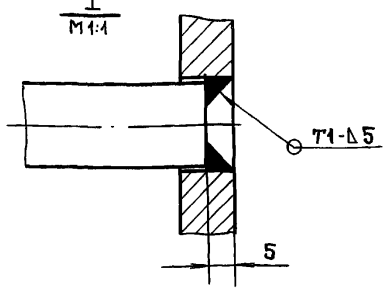

Обозначение	L, мм	Масса кг
7.820-6-КМ 23.000	155	1,4
-01	385	1,8

1. * Размеры для справок.
2. Сварные швы выполнять по ГОСТ 5264-80.
3. Электроды Э42 ГОСТ 9466-75.
4. Предельные отклонения размеров $\pm \frac{JT14}{2}$

7.820-6-КМ 23.000 СБ

Изм.	Лист	N докум.	Подп.	Дата
Разраб.		Попова		10.07.87
Пров.		Гитин		17.03.88
ГИП		Гитин		17.03.88
Нач. отд.		Кореньев		18.03.88
Н. контр.		Смельчакова		21.03.88

Марка
Сборочный чертеж

Лит.	Масса	Масштаб
А	см. таблицу	1:2
Лист	Листов 1	

Ленгипроводхоз

Формат	Зона	Поз.	Обозначение	Наименование	Кол.	Примечание
				Документация		
А4			7.820-6-КМ 23.000 СБ	Сборочный чертеж		
				Детали		
А4		1	7.820-6-КМ 23.001	Лист	1	
А4		2	7.820-6-КМ 13.002	Шайба	1	
				Стандартные изделия		
		3		Гайка М16-7Н.5.029 ГОСТ 5915-70	2	
			Переменные данные для исполнений			
			7.820-6-КМ 23.000			
				Детали		
А4		4	7.820-6-КМ 13.003	Шпилька	1	
			7.820-6-КМ 23.000-01			
				Детали		
		4	7.820-6-КМ 13.003-01	Шпилька	1	

Серия 7.820-6 Выпуск 2

Инв. N подл. | Подп. и дата | Взам. инв. N | Инв. N дубл. | Подп. и дата

7.820-6-КМ 23.000

Изм.	Лист	N докум.	Подп.	Дата
Разраб.		Попова		10.07.87
Пров.		Гитин		17.03.88
ГИП		Гитин		17.03.88
Нач. отд.		Кореньев		18.03.88
Н. контр.		Смельчакова		21.03.88

Марка

Лит.	Лист	Листов
А		1

Ленгипроводхоз

7.820-6-КМ 23.001

Выпуск 2

Серия 7.820-6

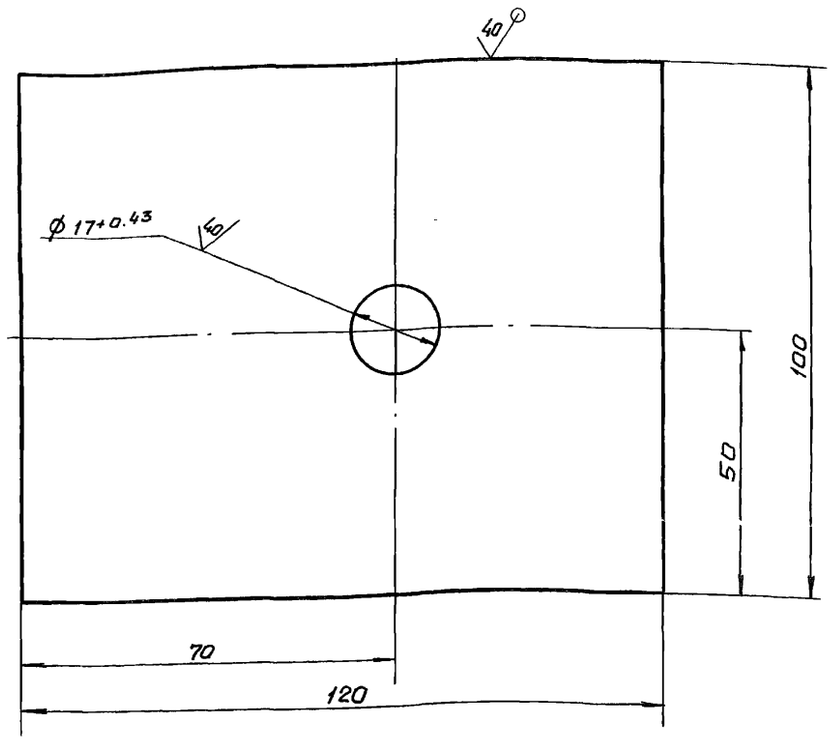

Неуказанные предельные отклонения размеров $\pm \frac{JT14}{2}$

Изм	Лист	N докум.	Подп.	Дата
Разраб.		Попова		10.07.87
Пров.		Гитин		17.03.88
ГИП		Гитин		17.03.88
Нач. отд.		Коренев		18.03.88

7.820-6 -КМ 23.001

Лист

Лит.	Масса	Масштаб
А	0,9	1:1

Лист | Листов-1

Лист Б-ПН-10 ГОСТ 19903-74

Ленгипроводхоз

Подп. и дата | Взам. инв. N | Инв. N дубл. | Подп. и дата

7.820-6-КМ 13.002

Выпуск 2

Серия 7.820-6

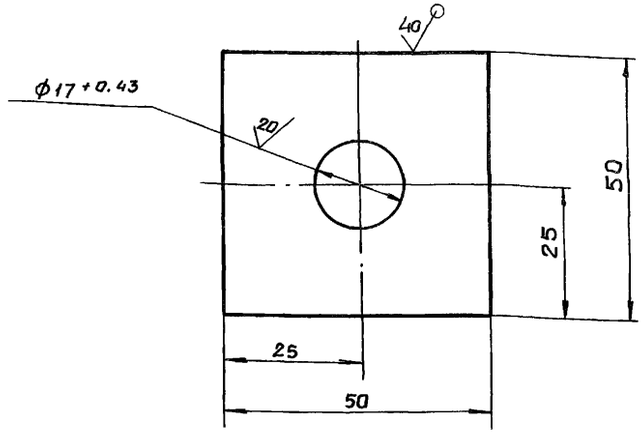

Неуказанные предельные отклонения размеров $\pm \frac{JT14}{2}$

Изм	Лист	N докум.	Подп.	Дата
Разраб.		Попова		10.07.87
Пров.		Гитин		17.03.88
ГИП		Гитин		17.03.88
Нач. отд.		Коренев		18.03.88

7.820-6-КМ 13.002

Шайба

Лит	Масса	Масштаб
А	0.2	1:1

Лист | Листов-1

Лист Б-ПН-10 ГОСТ 19903-74

Ленгипроводхоз

Подп. и дата | Взам. инв. N | Инв. N дубл. | Подп. и дата

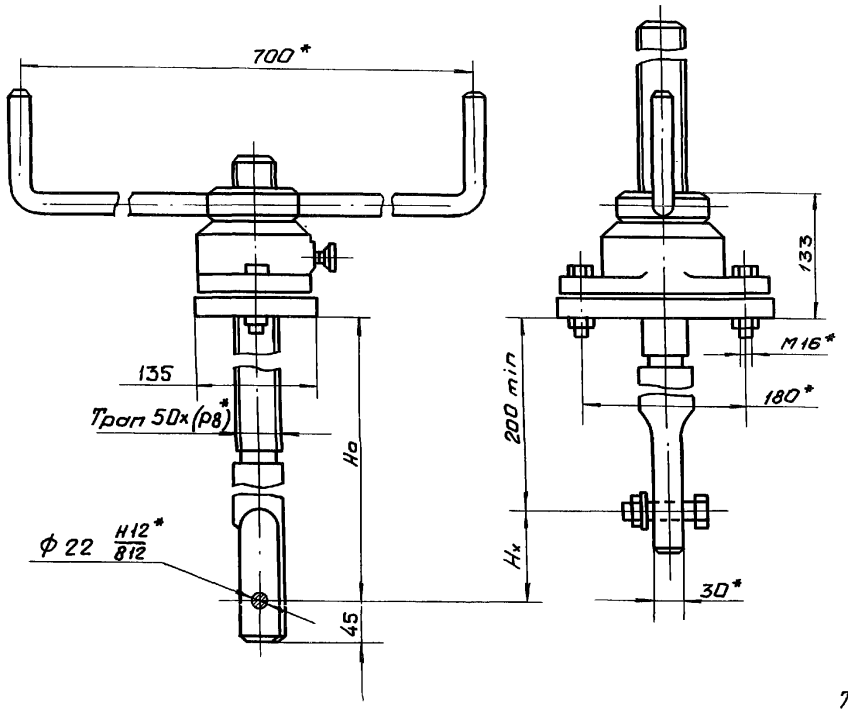

Таблица 1

Техническая характеристика

Резьба грузового винта	Усл. 26.058.ПВ.020.000-01 Подъем на шарикоподшипнике. Посадка и дожим на чугунной опоре.		Усл. 26.058.ПВ.020.000 Подъем, посадка и дожим на шарикоподшипнике		Но в м наиб.	Усилие на рукоятке при Т в кгс	Время подъема затвора на 1 м в мин.
	Усилие в тс		Усилие в тс				
	Тяговое Т	Посадочное П	Тяговое Т	Посадочное П			
Тг. 50х16(р8)	1,0	0,6	1,0	1,0	2,9	2,0	2,5

Таблица 2

Данные на заказ по затвору

Усилие посадки потребное в тс	Пз	0,63
Расстояние от подошвы подъемника до оси проушины опущенного затвора в м	Но	1,885
Полный ход затвора в м	Нх	0,9
Теоретическая масса подъемника в кг	G	48

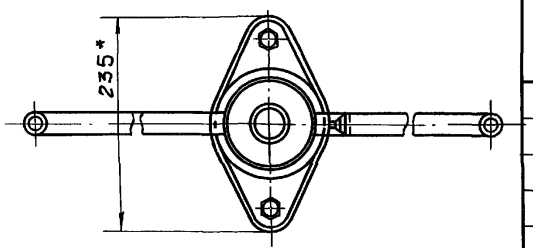

Таблица 3

Теоретическая масса подъемников

Нх в м	Но										
	1,0	1,2	1,4	1,6	1,8	2,0	2,2	2,4	2,6	2,8	2,9
	Масса 1 шт в кг										
0,8	31	35	38	42	46	50	54	58	62	66	68
1,0	–	33	37	41	45	49	53	57	61	65	67
1,2	–	–	36	40	44	48	52	56	60	64	66
1,4	–	–	–	39	43	47	51	55	59	63	65
1,6	–	–	–	–	41	45	49	53	57	61	63
1,8	–	–	–	–	–	44	48	52	56	60	62
2,0	–	–	–	–	–	–	46	50	54	58	60
2,2	–	–	–	–	–	–	–	49	53	57	59
2,4	–	–	–	–	–	–	–	–	52	56	58
2,6	–	–	–	–	–	–	–	–	–	54	57
2,7	–	–	–	–	–	–	–	–	–	–	56

Изм.	Лист	N докум.	Подп.	Дата
Разраб.		Попова		14.01.88
Пров.		Гитин		17.03.88
ГИП		Гитин		17.03.88
Нач. отд.		Каренев		18.03.88
Н. контр.		Смельницкий		21.03.88

3.820.2-44-26.058.ПВ.020.000 ГЧ

Подъемник однвинтовой с ручным приводом груз. 1 тс марки 1В
Габаритный чертеж

Лит.	Масса	Масштаб
А	см. таблицу 2	1:5
Лист	Листов 1	

Ленгипроводхоз

gost.e-ecolog.ru