ТИПОВАЯ ДОКУМЕНТАЦИЯ НА КОНСТРУКЦИИ, ИЗДЕЛИЯ И УЗЛЫ ЗДАНИЙ И СООРУЖЕНИЙ

СЕРИЯ 7.820—6

ЗАТВОРЫ ГЛУБИННЫЕ СКОЛЬЗЯЩИЕ ДЛЯ ПЕРЕКРЫТИЯ ОТВЕРСТИЙ СООРУЖЕНИЙ НА СИСТЕМАХ ЛИМАННОГО ОРОШЕНИЯ ДИАМЕТРОМ 0,8 И 1,0 м ПРИ НАПОРЕ ОТ 1,0 ДО 3,0 м

Выпуск 1

Затворы для перекрытия отверстий водовыпусков в дамбах подводящего канала диаметром 0,8 м при напоре от 1,3 до 1,7 м

gost.e-ecolog.ru

ТИПОВАЯ ДОКУМЕНТАЦИЯ НА КОНСТРУКЦИИ, ИЗДЕЛИЯ И УЗЛЫ ЗДАНИЙ И СООРУЖЕНИЙ

СЕРИЯ 7.820—6

ЗАТВОРЫ ГЛУБИННЫЕ СКОЛЬЗЯЩИЕ ДЛЯ ПЕРЕКРЫТИЯ ОТВЕРСТИЙ СООРУЖЕНИЙ НА СИСТЕМАХ ЛИМАННОГО ОРОШЕНИЯ ДИАМЕТРОМ 0,8 И 1,0 м ПРИ НАПОРЕ ОТ 1,0 ДО 3,0 м

Выпуск 1

Затворы для перекрытия отверстий водовыпусков в дамбах подводящего канала диаметром 0,8 м при напоре от 1,3 до 1,7 м

Разработана
институтом «Ленгипроводхоз»
Главнечерноземводстроя
Минводхоза СССР

Утверждена и введена
в действие с 1.01.89г.
Минводхозом СССР
Протокол № 775 от 6.05.88г.

Главный инженер института *В. Н. Кузнецов*

Главный инженер проекта *С. А. Гитин*

Содержание

Обозначение	Наименование	Стр.
7.820-6-КМ10.000	Затворы для перекрытия отверстий	
	водовыпусков в дамбах подводящего канала	
	диаметром 0,8 м при напоре от 1,3 до 1,7 м	4
7.820-6-КМ13.003	Шпилька	4
7.820-6-КМ10.000СБ	Затворы для перекрытия отверстий водо-	
	выпусков в дамбах подводящего канала	
	диаметром 0,8 м при напоре от 1,3 до 1,7 м	
	Сборочный чертеж	5,6
7.820-6-КМ10.000ВС	Затворы для перекрытия отверстий	
	водовыпусков в дамбах подводящего кана-	
	ла диаметром 0,8 м при напоре от 1,3 до 1,7 м	
	Ведомость спецификаций	7
7.820-6-КМ10.000ВП	Затворы для перекрытия отверстий	
	водовыпусков в дамбах подводящего канала	
	диаметром 0,8 м при напоре от 1,3 до 1,7 м	
	Ведомость покупных изделий	8
7.820-6-КМ10.000ВМ	Затворы для перекрытия отверстий	
	водовыпусков в дамбах подводящего канала	
	диаметром 0,8 м при напоре от 1,3 до 1,7 м	
	Ведомость металлоконструкций по видам	
	профилей	9
7.820-6-КМ11.101	Стойка	10
7.820-6-КМ11.000	Рама	10
7.820-6-КМ11.000СБ	Рама. Сборочный чертеж	11
7.820-6-КМ11.100	Металлоконструкция рамы	12
7.820-6-КМ11.100СБ	Металлоконструкция рамы	
	Сборочный чертеж	13
7.820-6-КМ11.102	Ригель	14
7.820-6-КМ11.103	Ребро	14
7.820-6-КМ11.104	Уголок	15

Обозначение	Наименование	Стр.
7.820-6-КМ11.105	Болт анкерный	15
7.820-6-КМ11.106	Полоса	16
7.820-6-КМ11.107	Полоса	16
7.820-6-КМ11.001	Накладка верхняя	17
7.820-6-КМ11.002	Накладка угловая	17
7.820-6-КМ11.003	Накладка боковая	18
7.820-6-КМ11.004	Уплотнение боковое	18
7.820-6-КМ12.000	Затвор	19
7.820-6-КМ12.000СБ	Затвор. Сборочный чертеж	20,21
7.820-6-КМ12.101	Полоса	22
7.820-6-КМ12.100	Металлоконструкция затвора	22
7.820-6-КМ12.100СБ	Металлоконструкция затвора	
	Сборочный чертеж	23,24
7.820-6-КМ12.102	Ребро	25
7.820-6-КМ12.103	Ребро	25
7.820-6-КМ12.104	Полоса	26
7.820-6-КМ12.105	Полоса	26
7.820-6-КМ11.005	Уплотнение верхнее	27
7.820-6-КМ12.106	Косынка	27
7.820-6-КМ12.200	Вилка	28
7.820-6-КМ12.200СБ	Вилка. Сборочный чертеж	28
7.820-6-КМ12.201	Основание	29
7.820-6-КМ12.202	Проушина	29
7.820-6-КМ12.300	Накладка боковая	30
7.820-6-КМ12.300СБ	Накладка боковая	
	Сборочный чертеж	30
7.820-6-КМ12.301	Накладка	31
7.820-6-КМ12.302	Упор	31
7.820-6-КМ12.001	Накладка нижняя	32
7.820-6-КМ12.002	Накладка верхняя	32

Обозначение	Наименование	Стр.
7.820-6-КМ13.000	Марка	33
7.820-6-КМ13.000СБ	Марка. Сборочный чертеж	33
7.820-6-КМ13.001	Лист	34
7.820-6-КМ13.002	Шайба	34
3820.2-44-26.058.ПВ020.000Г4	Подъемник одновинтовой с ручным	
	приводом г.п. 1тс марки 1В	
	Габаритный чертеж	35

Инв.№подл. | Подп. и дата | Взам.инв.№ | Инв.№дубл. | Подп. и дата

7.820-6-км13.003

Серия 7.820-6 Выпуск 1

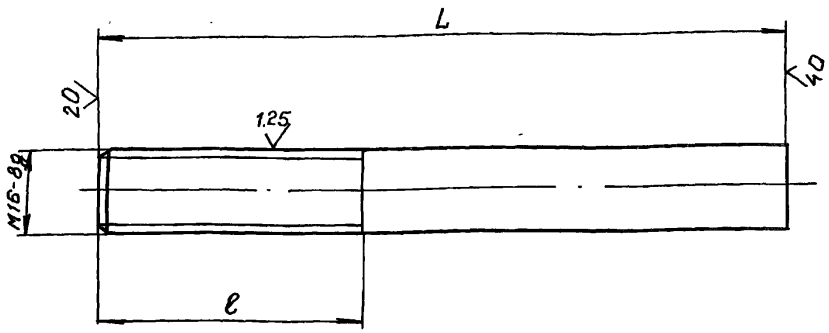

Обозначение	ℓ, мм	L, мм	Масса, кг
7.820-6-км13.003	50	150	0.2
-01	100	380	0.6

Предельные отклонения размеров $\pm \frac{JT14}{2}$

Изм.	Лист	№ докум.	Подп.	Дата
Разраб.		Курилова		1.03.88
Пров.		Попова		17.03.88
ГИП		Гитин		18.03.88
Нач.отд.		Коренев		18.03.88
Н.контр.		Стельчакова		21.03.88

7.820-6-км13.003

Шпилька

Лит.	Масса	Масштаб
А	см. табл.	1:1

Лист | Листов-1

Круг В16 ГОСТ2590-71 / Вст3сп5 ГОСТ535-79

ЛЕНГИПРОВОДХОЗ

Инв.№подл. | Подп. и дата | Взам.инв.№ | Инв.№дубл. | Подп. и дата

Формат	Зона	Поз	Обозначение	Наименование	Кол.	Примечание
				Документация		
А3			7.820-6-км10.000СБ	Сборочный чертеж		
А3			7.820-6-км10.000ВС	Ведомость спецификаций		
А3			7.820-6-км10.000ВП	Ведомость покупных изделий		
А3			7.820-6-км10.000ВМ	Ведомость металлоконструкций по видам профилей		
А3			3.820.2-44.26.058 ПВ020.000ГЧ	Подъемник одновинтовой с ручным приводом груз. 1.0тс марки 1В Габаритный чертеж		
				Сборочные единицы		
А4		1	7.820-6-км11.000	Рама	1	
А4		2	7.820-6-км12.000	Затвор	1	
А4		3	7.820-6-км13.000	Марка	2	
		4	-01	Марка	4	
А4		5	3.820.2-44.26.058.ПВ020.000	Подъемник одновинтовой с ручным приводом груз. 1.0тс. марки 1В	1	Серия 3820-2-44 Вып.2

Серия 7.820-6 Выпуск 1

Изм.	Лист	№ докум.	Подп.	Дата
Разраб.		Курилова		4.03.88
Пров.		Попова		10.03.88
ГИП		Гитин		18.03.88
Нач.отд.		Коренев		18.03.88
Н.контр.		Стельчакова		21.03.88

7.820-6-км10.000

Затворы для перекрытия отверстий водовыпусков в дамбах подводящего канала диаметром 0.8м при напоре от 1.3 до 1.7м

Лит.	Лист	Листов
А		1

ЛЕНГИПРОВОДХОЗ

Инв.№подл. | Подп. и дата | Взам.инв.№ | Инв.№дубл. | Подп. и дата

7.820-6-КМ10.000СБ

Серия 7.820-6 Выпуск 1

А-А

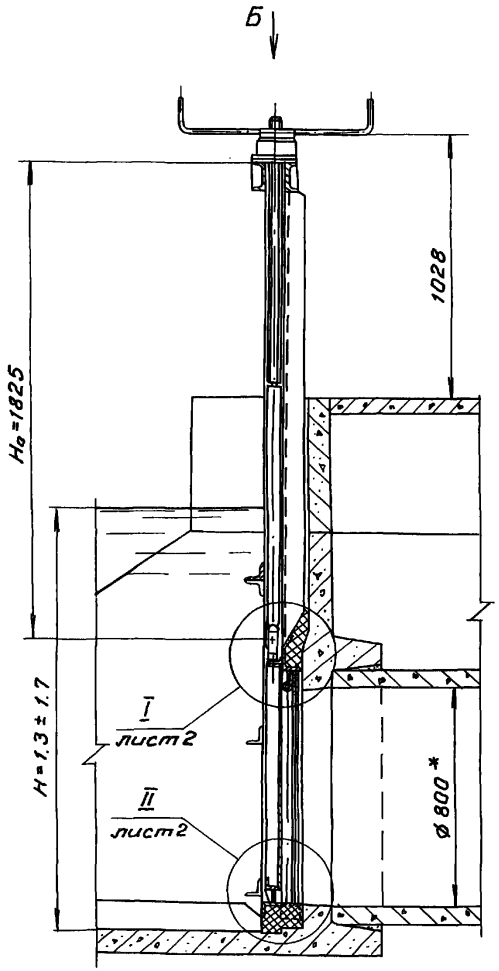

Вид Б
м 1:10

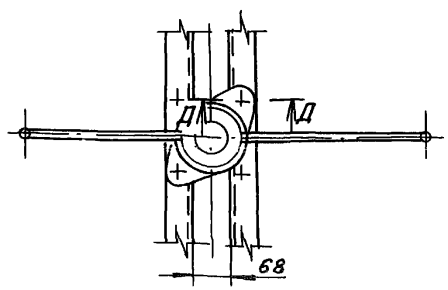

А

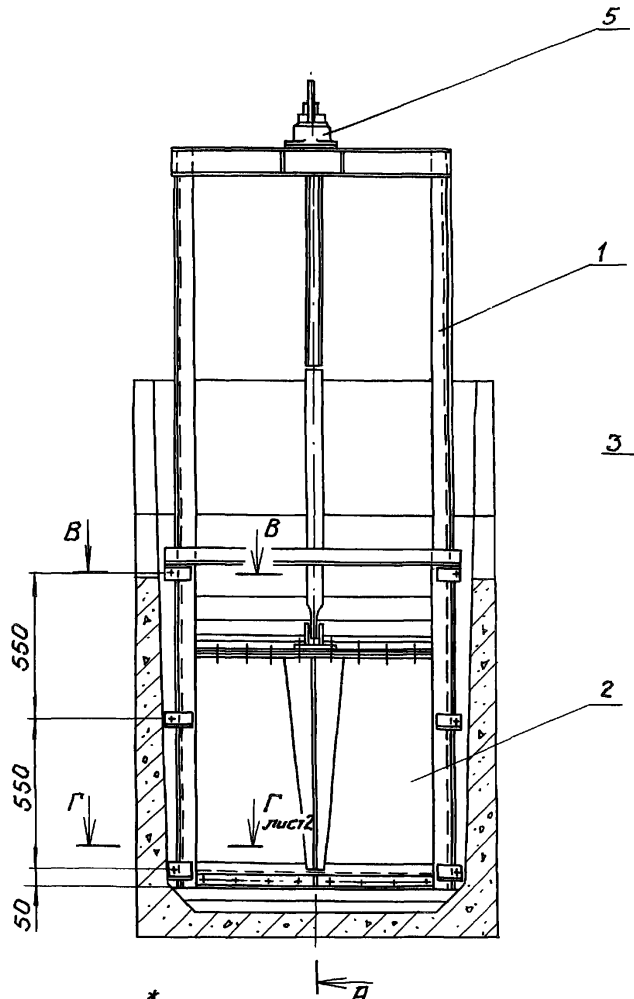

Д - Д
м 1:2

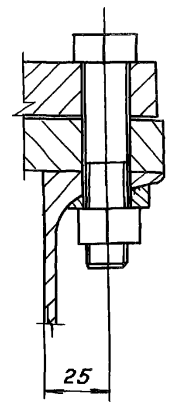

В - В
м 1:5

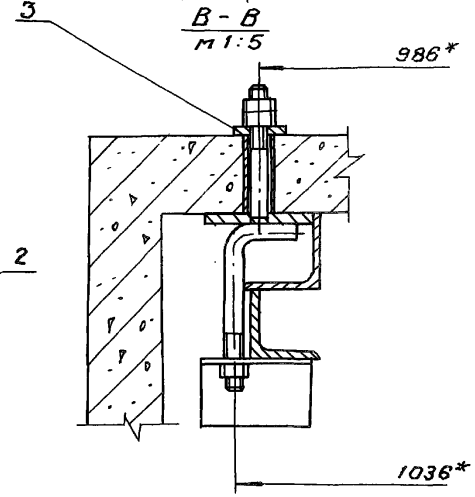

1.* Размеры для справок.

2. Сварные швы выполнять по ГОСТ 5264-80 электродами Э42 ГОСТ 9466-75

3. Предельные отклонения размеров $\pm \frac{IT14}{2}$

Изм.	Лист	№ докум.	Подп.	Дата
Разраб		Курилова		4.03.88
Пров.		Попова		10.03.88
ГИП		Гитин		18.03.88
Нач. отд.		Коренев		21.03.88

7.820-6-КМ10.000СБ

Затворы для перекрытия отверстий водовыпусков в дамбах подводящего канала диаметром 0,8м при напоре от 1.3 до 1.7м

Сборочный чертеж

Лит.	Масса	Масштаб
А	222.7	1:20

Лист 1 Листов 2

ЛЕНГИПРОВОДХОЗ

7.820-6-КМ10.000СБ

Серия 7.820-6 Выпуск 1

Инв.№ подл. | Подп. и дата | Взам. инв.№ | Инв.№ дубл. | Подп. и дата

I
м 1:2.5
лист 1

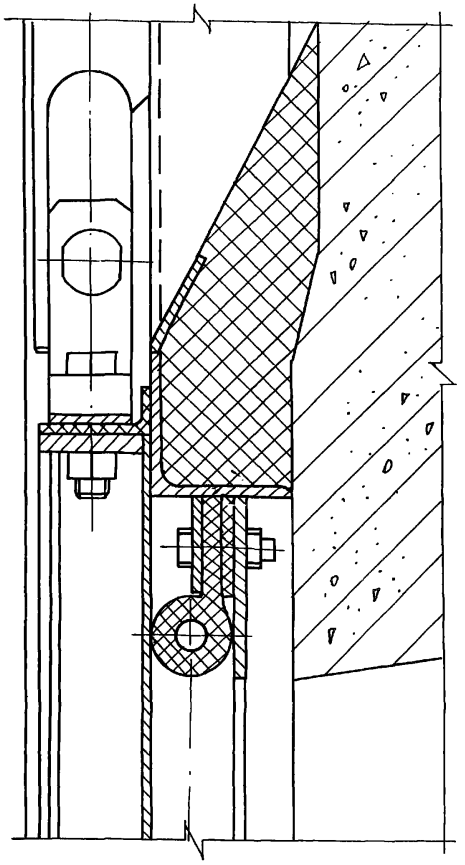

II
м 1:2.5
лист 1

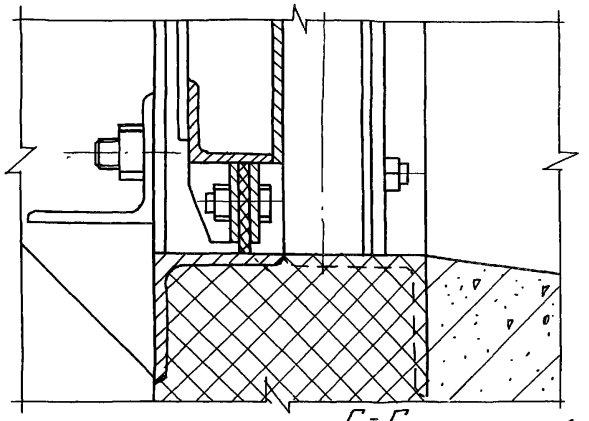

Г-Г
м 1:2.5
лист 1

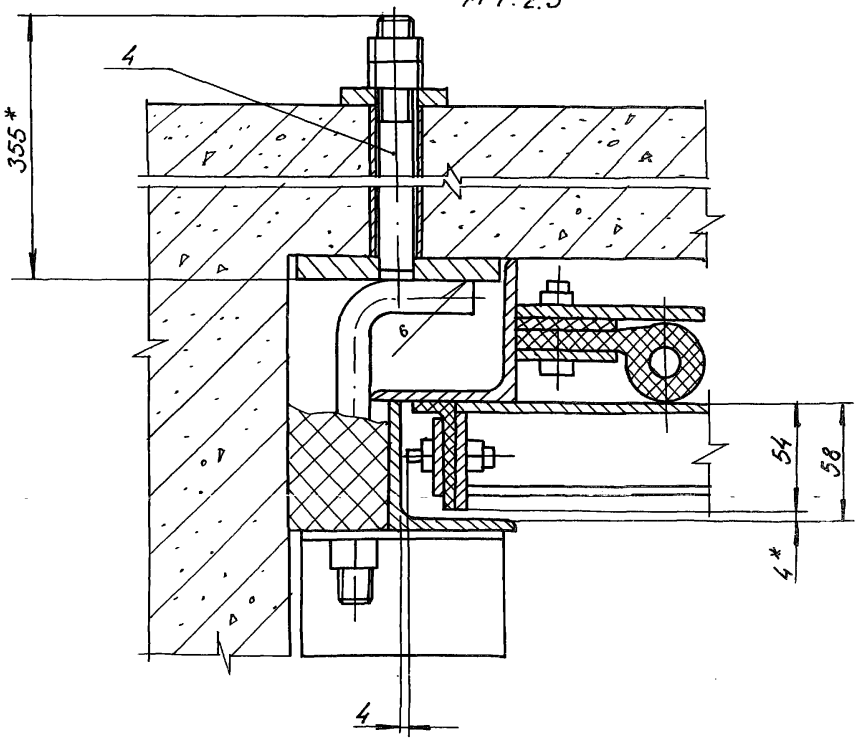

Серия 7.820-6 Выпуск 1

№ строки	Обозначение	Наименование	Куда входит: Обозначение	Куда входит: Кол.	Общее кол.	Примечание
1						
2	7.820-6 -КМ10.000	Сборочный чертеж				
3						
4	7.820-6 -КМ11.000	Рама	7.820-6 -КМ10.000	1	1	
5	7.820-6-КМ12.000	Затвор	7.820-6 -КМ10.000	1	1	
6	7.820-6-КМ13.000	Марка	7.820-6 -КМ10.000	2	2	
7	-01	Марка	7.820-6 -КМ10.000	4	4	
8						
9	7.820-6-КМ11.100	Металлоконструкция рамы	7.820-6 -КМ11.000	1	1	
10	7.820-6-КМ12.100	Металлоконструкция затвора	7.820-6-КМ12.000	1	1	
11	7.820-6-КМ12.200	Вилка	7.820-6 -КМ12.000	1	1	
12	7.820-6-КМ12.300	Накладка боковая	7.820-6-КМ12.000	1	1	
13	-01	Накладка боковая	7.820-6-КМ12.000	1	1	
14						
15		Ведоность спецификаций подъемника				
16		одновинтового 1В				
17		3.820.2-44-26.058.ПВ 020.000 ВС				Серия 3.820.2-44. Выпуск 2
18						
19						
20						
21						
22						
23						
24						
25						

7.820-6 -КМ10.000ВС

Изм.	Лист	№ докум.	Подпись	Дата	Затворы для перекрытия отверстий водовыпусков в дамбах подводящего канала диаметром 0,8м при напоре от 1,3 до 1,7м	Лит.	Лист	Листов
Разраб.		Курилова		4.03.88		А		1
Пров.		Попова		10.03.88				
ГИП		Гитин		10.03.88		Ленгипроводхоз		
Нач. отд.		Коренев		10.03.88				

Серия 7.820-6 Выпуск 1

№ строки	Наименование	Код ОКП	Обозначение документа на поставку	Поставщик	Куда входит (обозначение)	Количество: на изделие	Количество: в компл.	Количество: на регулир.	Количество: всего	Примечание
1										
2	Крепежные изделия									
3	Болт М10-8дх30.46.029		ГОСТ 7798-70			34			34	
4	М10-8дх40.46.029					27			27	
5	М16-8дх55.46.029					2			2	
6										
7	Гайка М10-7Н.5.029		ГОСТ 5915-70			61			61	
8	М16-7Н.5.029					20			20	
9										
10	Шайба 16.01.029		ГОСТ 10906-78			4			4	
11										
12										
13										
14										
15										
16										
17										
18										
19										
20										
21										
22										
23										
24										
25										

Инв. № подл. | Подп. и дата | Взам. инв. № | Инв. № дубл. | Подп. и дата

Изм.	Лист	№ докум.	Подп.	Дата	7.820-6-КМ10.000ВП			
Разраб.		Курилова		10.03.88	Затворы для перекрытия отверстий водовыпусков в дамбах подводящего канала диаметром 0,8 м при напоре от 1,3 до 1,7 м	Лит. А	Лист	Листов 1
Пров.		Попова		10.03.88				
ГИП		Гитин		10.03.88		Ленгипроводхоз		
Нач.отд.		Коренев		10.03.88				

Наименование конструкций по номенклатуре прейскуранта N 01-09	Позиции по прейскуранту №01-09	№ п/п	Код конструкций	Масса конструкций, т												Количество шт	Серия типовых конструкций
				Всего стали повышенной и высокой прочности	по видам профилей стали										Всего		
					Балки и швеллеры	Крупносортная сталь	Среднесортная сталь	Мелкосортная сталь	Толстолистовая сталь	Универсальная сталь	Толстолистовая сталь	Гнутые и гнутосварные	Трубы	Прочие			
1	2	3	4	5	6	7	8	9	10	11	12	13	14	15	16	17	18
Рама		1	7.820-6-КМ11.000	—	0,018	0,090	0,004	0,002	0,002	—	—	—	—	—	0,116	1	
Затвор		2	7.820-6-КМ12.000	—	—	—	0,009	0,007	0,031	—	—	—	—	—	0,047	1	
Марка		3	7.820-6-КМ13000	—	—	—	—	0,0004	0,002	—	—	—	—	—	0,0024	2	
Марка		4	7.820-6-КМ13000-01	—	—	—	—	0,0025	0,004	—	—	—	—	—	0,0065	4	
Итого				—	0,018	0,09	0,013	0,0119	0,039	—	—	—	—	—	0,1719		

Изм.	Лист.	№ докум.	Подп.	Дата
Разраб.		Курилова		5.03.88
Пров.		Попова		11.03.88
ГИП		Гитин		12.03.88
Нач.отд.		Коренев		13.03.88
Н.контр.		Смельчакова		24.03.88

7.820-6-КМ10.000 ВМ

Затворы для перекрытия отверстий водовыпусков в дамбах подводящего канала диаметром 0,8м при напоре от 1,3 до 1,7м

Ведомость металлоконструкций по видам профилей.

Лит.	Лист	Листов
А		1

Ленгипроводхоз

Копировал Дубакова формат А3

7.820-6-КМ11.101

7.820-6-км 11.101

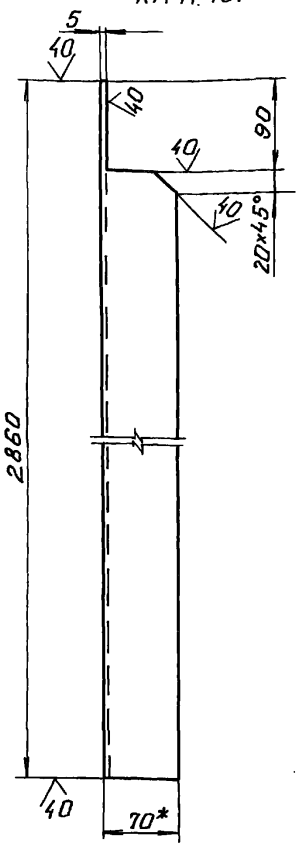

7.820-6-км11.101-01-зеркальное отражение. Остальное - см. 7.820-6-км 11.101

м 1:10



1. * Размер для справок.
2. Предельные отклонения размеров $\pm \frac{IT14}{2}$

Изм.	Лист	№ докум.	Подп.	Дата
Разраб.		Курилова		2.03.88
Пров.		Попова		10.03.88
ГИП		Гитин		18.03.88
Нач.отд		Коренев		18.03.88
Н.контр.		Смертина		18.03.88

7.820-6-км11.101

Стойка

Лит.	Масса	Масштаб
А	15.2	1:5
Лист	Листов 1	

Уголок Б-70х70х5 ГОСТ 8509-86 / Ст3сп5 ГОСТ 535-79

ЛЕНГИПРОВОДХОЗ

Выпуск 1

Серия 7.820-6

Инв.№подл. | Подп. и дата | Взам.инв.№ | Инв.№ дубл. | Подп. и дата

Формат	Зона	Поз.	Обозначение	Наименование	Кол.	Примечание
				Документация		
А3			7.820-6-км11.000СБ	Сборочный чертеж		
				Сборочные единицы		
А4		1	7.820-6-км11.100	Металлоконструкция рамы	1	
				Детали		
А4		2	7.820-6-км11.001	Накладка верхняя	1	
А4		3	7.820-6-км11.002	Накладка угловая	2	
А4		4	7.820-6-км11.003	Накладка боковая	2	
А4		5	7.820-6-км11.004	Уплотнение боковое	1	
		6	-01	Уплотнение боковое	1	
А4		7	7.820-6-км11.005	Уплотнение верхнее	1	
Б4		8	7.820-6-км11.006	Подкладка		
				Пластина I, лист		
				ТМКЩ-М-5х45х790-1.7		
				ГОСТ7338-77	1	0.2кг
Б4		9	7.820-6-км11.007	Подкладка		
				Пластина I, лист		
				ТМКЩ-М-5х45х860-1.7		
				ГОСТ7338-77	2	0.5кг
				Стандартные изделия		
		10		Болт М10-8g х40 46.029		
				ГОСТ7798-70	27	
		11		Гайка М10-7Н 5.029		
				ГОСТ5915-70	27	

7.820-6-км11.000

Изм.	Лист	№ докум.	Подп.	Дата
Разраб.		Курилова		2.03.88
Пров.		Попова		10.03.88
ГИП		Гитин		18.03.88
Нач.отд		Коренев		18.03.88

Рама

Лит	Лист	Листов
А		1

ЛЕНГИПРОВОДХОЗ

7.820-6-КМ 11.000СБ

Серия 7.820-6 Выпуск 1

Инв.№ подл. | Подп. и дата | Взам. инв.№ | Инв.№ дубл. | Подп. и дата

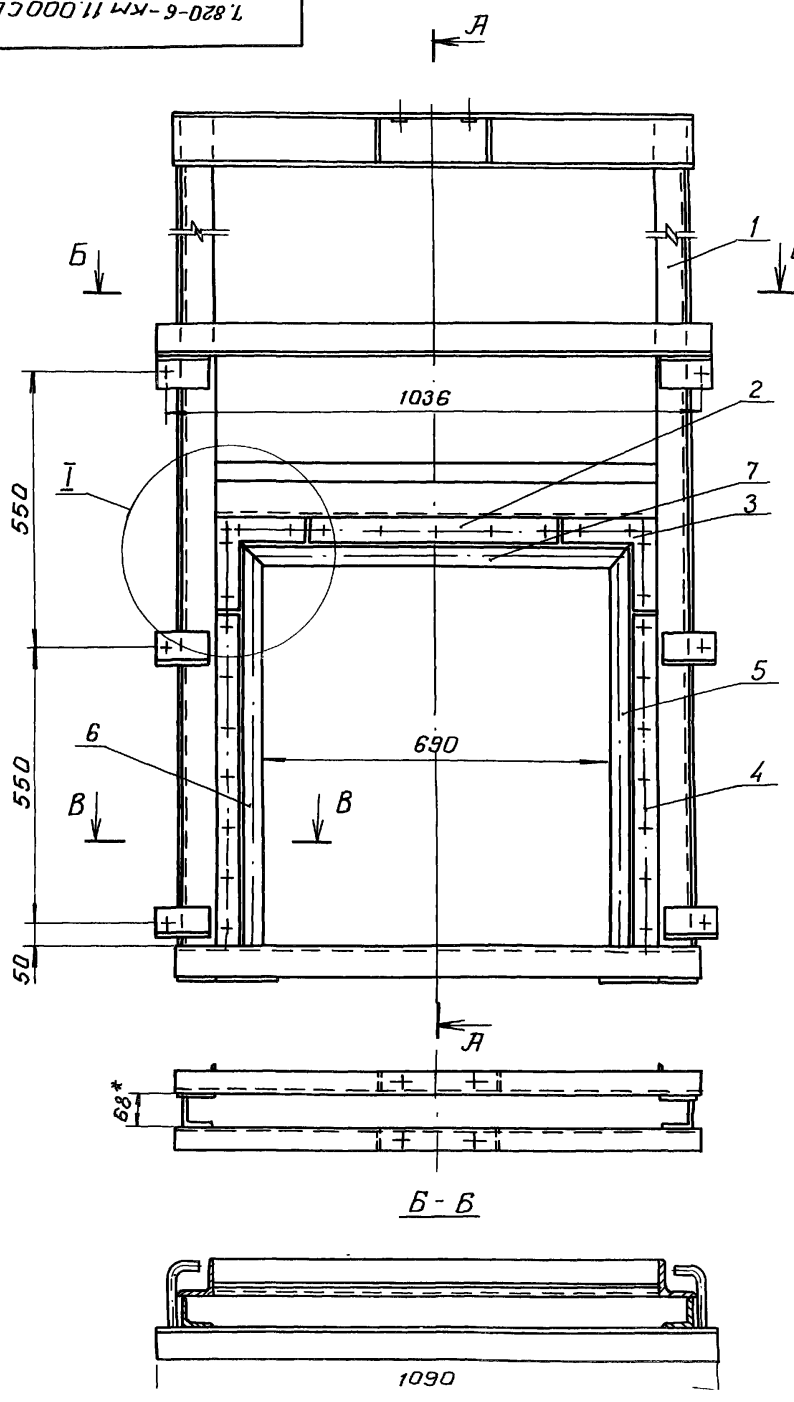

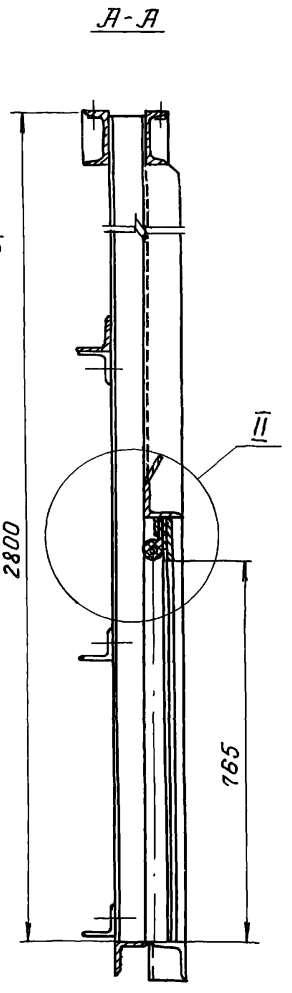

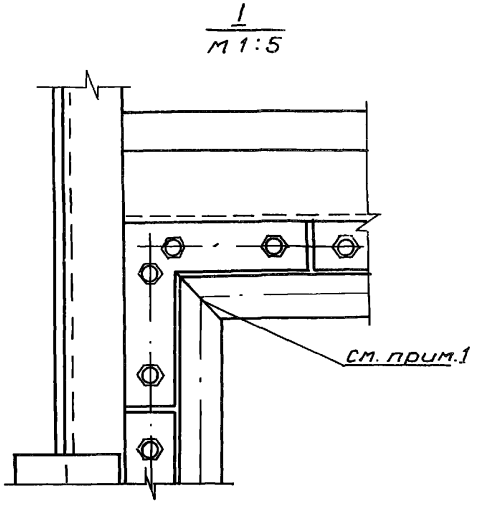

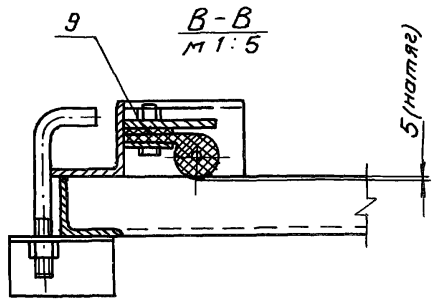

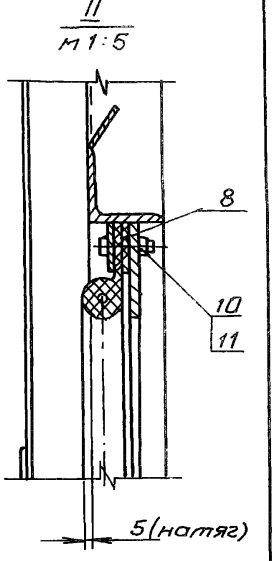

1. Угловые стыки верхнего и боковых уплотнений (поз. 7, 6 и 5) вулканизировать.

2. Неуказанные предельные отклонения размеров $в \pm \frac{JT14}{2}$

Изм.	Лист.	№ докум.	Подп.	Дата
Разраб.		Курилова		2.03.88
Пров.		Попова		10.03.88
ГИП		Гитин		18.03.88
Нач.отд.		Коренев		18.03.88

7.820-6-КМ 11.000СБ

Рама
Сборочный чертеж

Лит.	Масса	Масштаб
А	119.0	1:10
Лист	Листов 1	

ЛенГИПРОАГРОТЯЖПРОМ

Формат	Зона	Поз.	Обозначение	Наименование	Кол.	Примечание
				Документация		
А3			7.820-6-КМ11.100СБ	Сборочный чертеж		
				Детали		
А4		1	7.820-6-КМ11.101	Стойка	1	
		2	-01	Стойка	1	
А4		3	7.820-6-КМ11.102	Ригель	2	
А4		4	7.820-6-КМ11.103	Ребро	4	
А4		5	7.820-6-КМ11.104	Уголок	3	
		6	-01	Уголок	3	
А4		7	7.820-6-КМ11.105	Болт анкерный	6	
А4		8	7.820-6-КМ11.106	Полоса	2	
А4		9	7.820-6-КМ11.107	Полоса	1	
Б4		10	7.820-6-КМ11.108	Парог		
				Уголок $\frac{Б\text{-}63\times63\times5\ ГОСТ8509\text{-}86}{Ст3сп5\ ГОСТ535\text{-}79}$		
				$L=1020\pm\frac{JT14}{2}$	1	4,9кг
Б4		11	7.820-6-КМ11.109	Уголок		
				Уголок $\frac{Б\text{-}63\times63\times5\ ГОСТ8509\text{-}86}{Ст3сп5\ ГОСТ535\text{-}79}$		
				$L=1090\pm\frac{JT14}{2}$	1	5,2кг
Б4		12	7.820-6-КМ11.110	Стойка		
				Уголок $\frac{Б\text{-}63\times63\times5\ ГОСТ8509\text{-}86}{Ст3сп5\ ГОСТ535\text{-}79}$		
				$L=2790\pm\frac{JT14}{2}$	2	26,8кг
Б4		13	7.820-6-КМ11.111	Уголок		
				Уголок $\frac{Б\text{-}70\times70\times5\ ГОСТ8509\text{-}86}{Ст3сп5\ ГОСТ535\text{-}79}$		
				$L=120\pm\frac{JT14}{2}$	2	1,3кг
Б4		14	7.820-6-КМ11.112	Уголок		
				Уголок $\frac{Б\text{-}70\times70\times5\ ГОСТ8509\text{-}86}{Ст3сп5\ ГОСТ535\text{-}79}$		
				$L=880\pm\frac{JT14}{2}$	1	4,7кг
Б4		15	7.820-6-КМ11.113	Лист		
				Лист $\frac{Б\text{-}ПН\text{-}4\ ГОСТ19903\text{-}74}{Ст3сп5\ ГОСТ14637\text{-}79}$		
				$(50\times880)\pm\frac{JT14}{2}$	1	1,4кг
				Стандартные изделия		
		16		Гайка М16-7Н 5.029		
				ГОСТ 5915-70	6	
		17		Шайба 16.02.029		
				ГОСТ 10906-78	4	

Серия 7.820-6 Выпуск 1

Инв.№подл. | Подп. и дата | Взам.инв.№ | Инв.№дубл. | Подп. и дата

Изм.	Лист	№докум.	Подп.	Дата
Разраб.		Курилова		10.03.88
Пров.		Попова		10.03.88
ГИП		Гитин		18.03.88
Нач.отд.		Коренев		18.03.88

7.820-6-КМ11.100

Металлоконструкция рамы

Лит.	Лист	Листов
А	1	2

Ленгипроводхоз

7.820-6-КМ.100 СБ

Серия 7.820-6 Выпуск 1

Инв.№ подл. | Подп. и дата | Взам. инв.№ | Инв.№ дубл. | Подп. и дата

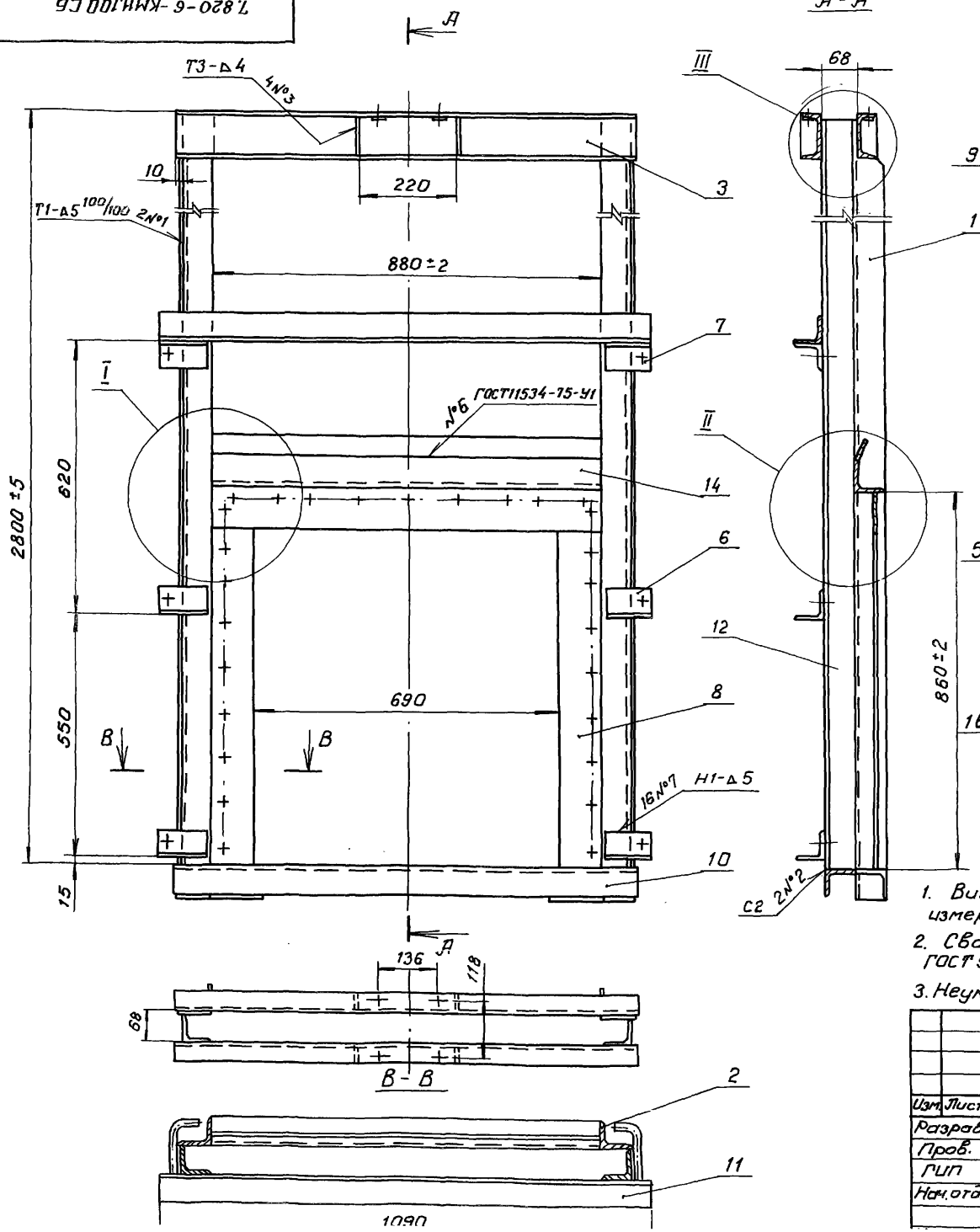

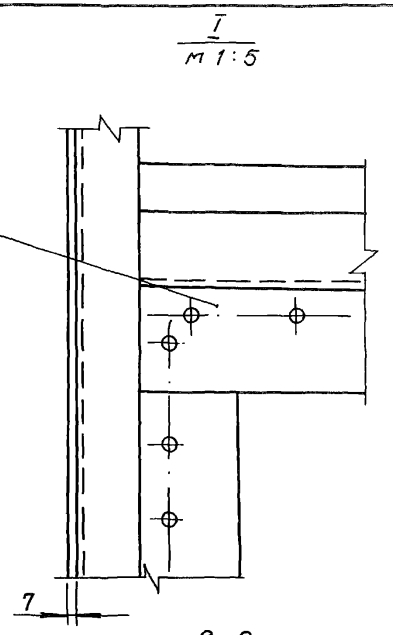

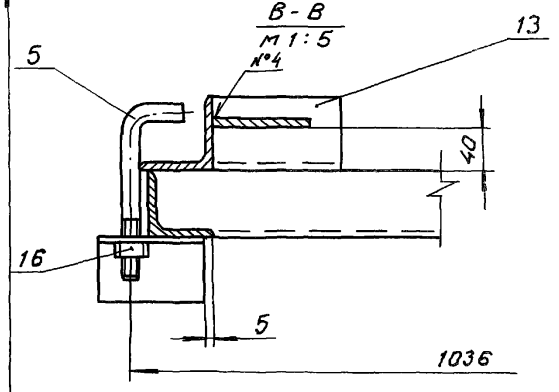

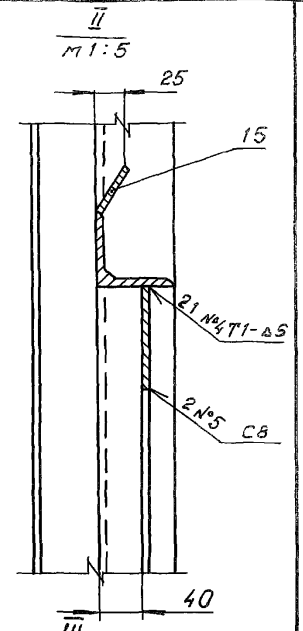

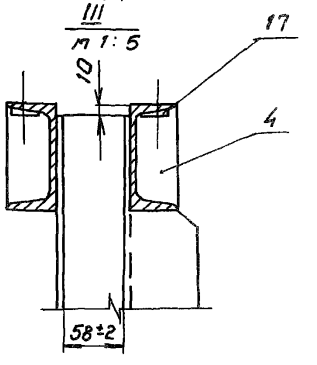

1. Винтообразность пазовых конструкций рамы затвора, измеряемая по концам - 3мм.
2. Сварные швы выполнять электродами Э42 ГОСТ9466-75 ГОСТ 5264-80.
3. Неуказанные предельные отклонения размеров ± $\frac{JT14}{2}$

Изм.	Лист	№ докум.	Подп.	Дата
Разраб		Курилова		2.03.88
Пров.		Попова		10.03.88
ГИП		Гитин		17.03.88
Нач.отд.		Кореневв		18.03.88

7.820-6-КМ 11.100СБ

Металлоконструкция рамы. Сборочный чертеж

Лит.	Масса	Масштаб
А	108.7	1:10
Лист	Листов 1	

ЛЕНГИПРОВОДХОЗ

7.820-6-КМ11.102

Серия 7.820-6 Выпуск 1

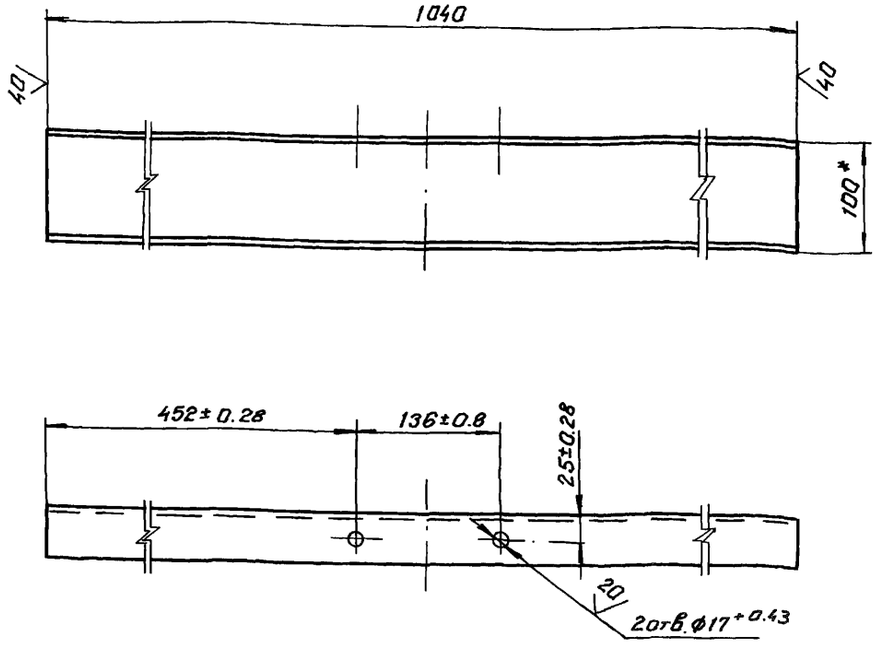

1.* Размер для справок.

2. Неуказанные предельные отклонения размеров $\pm \frac{JT14}{2}$

Изм.	Лист	№ докум.	Подп.	Дата
Разраб.		Курилова	Курилов	2.03.88
Пров.		Попова	Попов	10.03.88
ГИП		Гитин		18.03.88
Нач.отд.		Коренев		18.03.88
Н.контр.		Смельчакова		21.03.88

7.820-6-КМ11.102

Ригель

Лит	Масса	Масштаб
А	8.9	1:5

Лист | Листов-1

Швеллер 10 ГОСТ 8240-72 / Вст3сп5 ГОСТ 535-79

ЛЕНГИПРОВОДХОЗ

7.820-6-КМ11.103

Серия 7.820-6 Выпуск 1

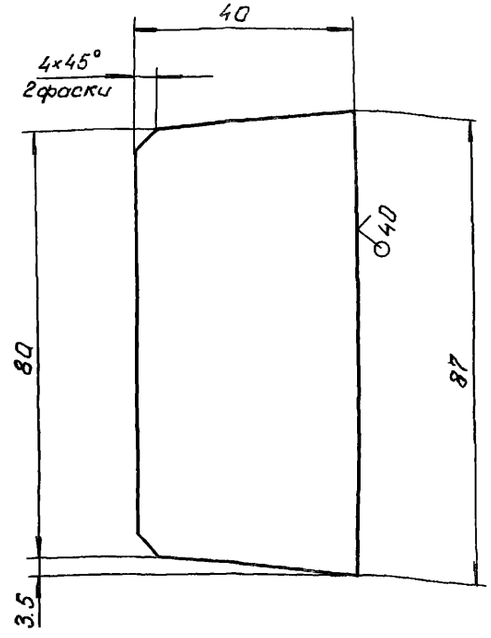

Предельные отклонения размеров $\pm \frac{JT14}{2}$

Изм.	Лист	№ докум.	Подп.	Дата
Разраб.		Курилова	Курилов	2.03.88
Пров.		Попова	Попов	10.03.88
ГИП		Гитин		18.03.88
Нач.отд.		Коренев		18.03.88

7.820-6-КМ11.103

Ребро

Лит.	Масса	Масштаб
А	0.1	1:1

Лист | Листов-1

Лист Б-ПН-5 ГОСТ 19903-74 / Вст3сп5 ГОСТ 535-79

ЛЕНГИПРОВОДХОЗ

Инв. № подл. | Подп. и дата | Взам. инв. № | Инв. № дубл. | Подп. и дата

7.820-6-км 11.104

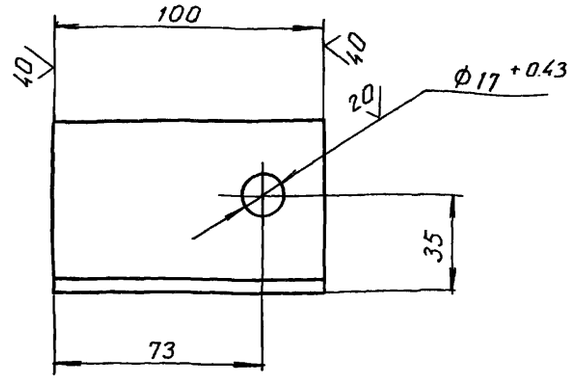

7.820-6-КМ11.104-01- зеркальное отражение. Остальное-см.

7.820-6-км 11.104
м 1:5



Неуказанные предельные отклонения размеров $\pm \frac{JT14}{2}$

Изм.	Лист	№ докум.	Подп.	Дата	7.820-6-км 11.104			
Разраб.		Курилова		2.03.88	Уголок	Лит.	Масса	Масштаб
Пров.		Попова		10.03.88		А	0.5	1:2
ГИП		Гитин		18.03.88		Лист	Листов 1	
Нач.отд.		Кореневб		21.03.88	Уголок Б-63х63х5 ГОСТ 8509-86 / Вст3сп5 ГОСТ 535-79	ЛЕНГИПРОВОДХОЗ		

Инв.№ подл. | Подп. и дата | Взам. инв.№ | Инв.№ дубл. | Подп. и дата

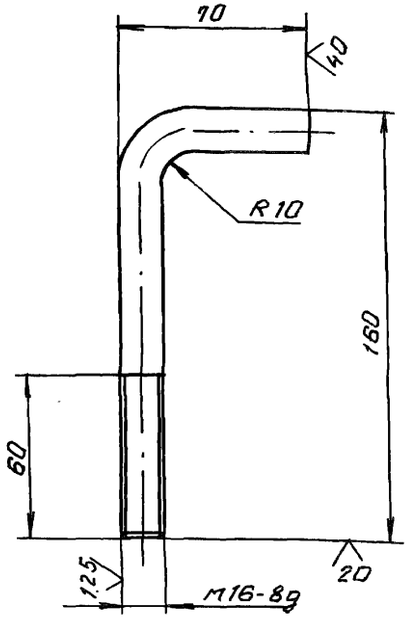

1. Длина заготовки 210мм.
2. Предельные отклонения размера B $\pm \frac{JT14}{2}$

Изм.	Лист	№ докум.	Подп.	Дата	7.820-6-км 11.105			
Разраб.		Курилова		2.03.88	Болт анкерный	Лит.	Масса	Масштаб
Пров.		Попова		10.03.88		А	0.3	1:2
ГИП		Гитин		18.03.88		Лист	Листов 1	
Нач.отд.		Кореневб		21.03.88	Круг В16 ГОСТ 2590-71 / Вст3сп5 ГОСТ 535-79	ЛЕНГИПРОВОДХОЗ		

Инв.№ подл. | Подп. и дата | Взам. инв.№ | Инв.№ дубл. | Подп. и дата

7.820-6-км 11.106

Серия 7.820-6 Выпуск 1

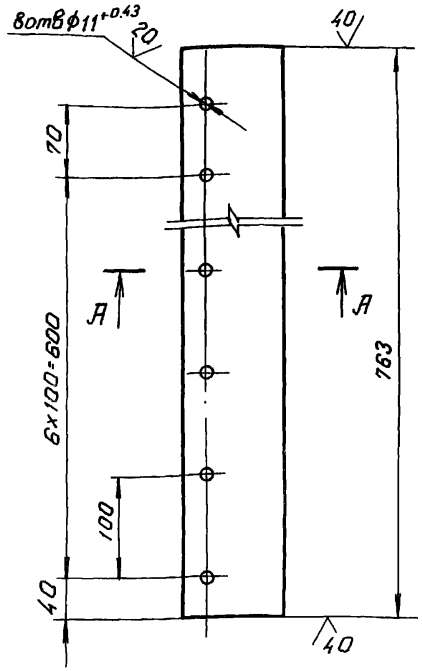

А-А
м 1:2

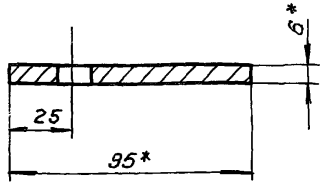

1. * Размеры для справок

2. Предельные отклонения размеров, координирующих оси отверстий ф11, ±0.28 мм; прочих размеров $\pm \frac{JT14}{2}$

Изм.	Лист	№ докум.	Подп.	Дата
Разраб.		Курилова	Курилова	2.03.88
Пров.		Попова	[illegible]	10.03.88
ГИП		Гитин	[illegible]	12.03.88
Нач.отд.		Коренев	[illegible]	21.03.88
Н.контр.		Стельчакова	[illegible]	21.03.88

7.820-6 -км 11.106

Полоса

Лит.	Масса	Масштаб
А	3.4	1:5

Лист | Листов-1

Полоса Б-2 6×95 ГОСТ 103-76 / Вст3сп5 ГОСТ 535-79

ЛЕНГИПРОВОДХОЗ

7.820-6-км 11.107

Серия 7.820-6 Выпуск 1

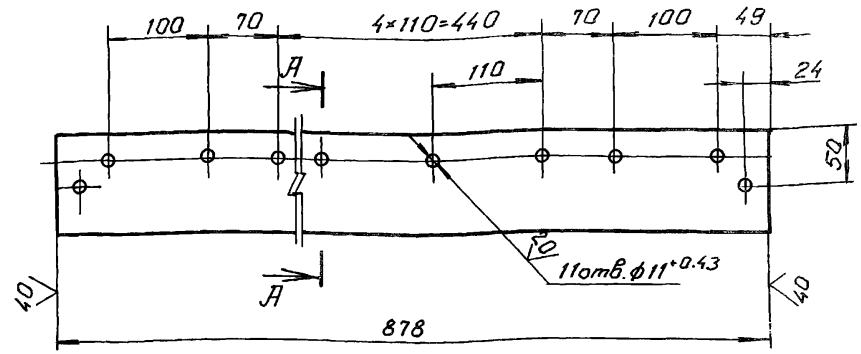

А-А
м 1:2

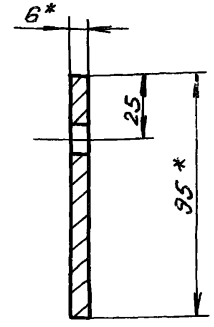

1. * Размеры для справок

2. Предельные отклонения размеров, координирующих оси отверстий ф11, ±0.28 мм; прочих размеров $\pm \frac{JT14}{2}$

Изм.	Лист	№ докум.	Подп.	Дата
Разраб.		Курилова	Курилова	2.03.88
Пров.		Попова	[illegible]	10.03.88
ГИП		Гитин	[illegible]	12.03.88
Нач.отд.		Коренев	[illegible]	21.03.88
Н.контр.		Стельчакова	[illegible]	21.03.88

7.820-6 -км. 11.107

Полоса

Лит.	Масса	Масштаб
А	3.9	1:5

Лист | Листов-1

Полоса Б-2 6×95 ГОСТ 103-76 / Вст3сп5 ГОСТ 535-79

ЛЕНГИПРОВОДХОЗ

Подп. и дата | Инв. № дубл. | Взам. инв. № | Подп. и дата | Инв. № подл.

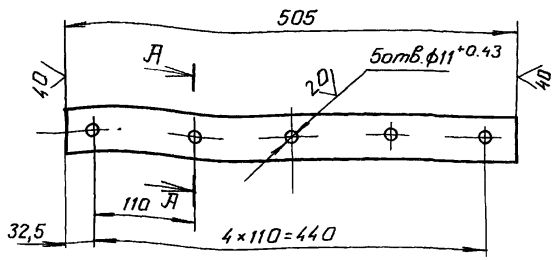

А-А
м 1:1

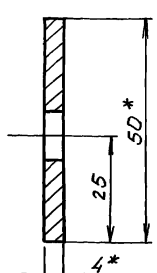

1.* Размеры для справок.

2. Предельные отклонения размеров, координирующих оси отверстий ф11, ±0.28 мм; прочих размеров $\pm \frac{JT14}{2}$

Изм.	Лист	№ докум.	Подп.	Дата	7.820-6-КМ11.001
Разраб.		Курилова		2.03.88	Накладка верхняя
Пров.		Попова		10.03.88	
ГИП		Гитин		18.03.88	
Нач.отд.		Коренев		21.03.88	
Н.контр.		Стельмахова		21.03.88	

Лит. А | Масса 0.8 | Масштаб 1:5

Лист | Листов 1

Полоса $\frac{Б\text{-}2\ 4\times50\ ГОСТ\ 103\text{-}76}{Вст3сп5\ ГОСТ\ 535\text{-}79}$

ЛЕНГИПРОВОДХОЗ

Серия 7.820-6 Выпуск 1

Инв.№подл. | Подп. и дата | Взам.инв.№ | Инв.№дубл. | Подп. и дата

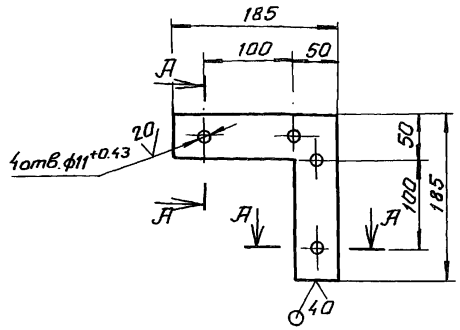

А-А
м 1:1

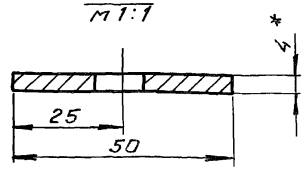

1.* Размер для справок.

2. Предельные отклонения размеров, координирующих оси отверстий ф11, ±0.28 мм, прочих размеров $\pm \frac{JT14}{2}$

Изм.	Лист	№ докум.	Подп.	Дата	7.820-6-КМ11.002
Разраб.		Курилова		2.03.88	Накладка угловая
Пров.		Попова		10.03.88	
ГИП		Гитин		18.03.88	
Нач.отд.		Коренев		21.03.88	

Лит. А | Масса 0.5 | Масштаб 1:5

Лист | Листов 1

Лист $\frac{Б\text{-}ПН\text{-}4\ ГОСТ\ 19903\text{-}74}{Вст3сп5\ ГОСТ\ 14637\text{-}79}$

ЛЕНГИПРОВОДХОЗ

1.820-6-КМ 11.003

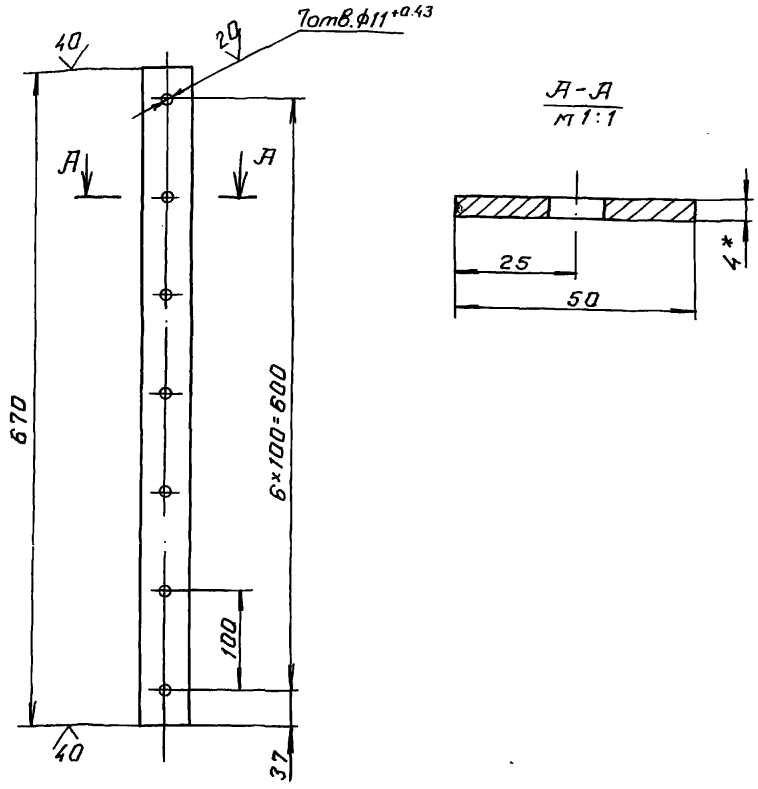

А-А
М 1:1

1. * Размер для справок.

2. Предельные отклонения размеров, координирующих оси отверстий ф11, ± 0.28 мм; прочих размеров ± JT14/2

1.820-6-КМ 11.003

Изм.	Лист	№ докум.	Подп.	Дата		Лит.	Масса	Масштаб
Разраб.		Курилова		2.03.88	Накладка боковая	А	1.0	1:5
Пров.		Попова		10.03.88		Лист	Листов 1	
ГИП		Гитин		18.03.88				
Нач. отд.		Кореневв		21.03.88	Полоса Б-2 4×50 ГОСТ 103-76 Вст3сп5 ГОСТ 535-79	ЛЕНГИПРОВОДХОЗ		

Выпуск 1

Серия 1.820-6

1.820-6-КМ 11.004

1.820-6 - КМ 11.004

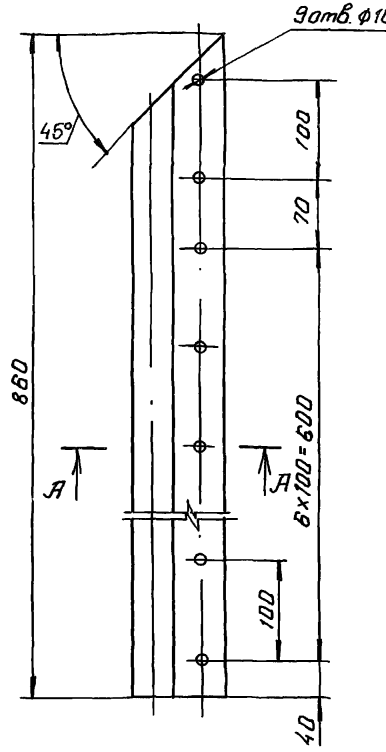

А-А
М 1:2

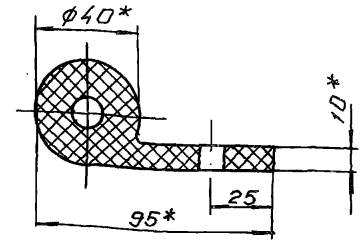

1.820-6-КМ 11.004-01- зеркальное отражение. Остальное - см. 1.820-6-КМ 11.004

М 1:10

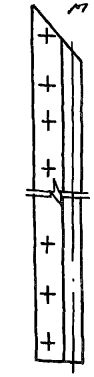

1. * Размеры для справок.

2. Отверстия в уплотнении пробивать через накладки: боковую (1.820-6-КМ 11.003) и угловую (1.820-6-КМ 11.002)

1.820-6-КМ 11.004

Изм.	Лист	№ докум.	Подп.	Дата		Лит.	Масса	Масштаб
Разраб.		Курилова		2.03.88	Уплотнение боковое	А	1.5	1:5
Пров.		Попова		10.03.88		Лист	Листов 1	
ГИП		Гитин		18.03.88				
Нач. отд.		Кореневв		21.03.88	Уплотнение тип II а ТУ 23-105417-83	ЛЕНГИПРОВОДХОЗ		

Выпуск 1

Серия 1.820-6

Инв. № подл. | Подп. и дата | Взам. инв. № | Инв. № дубл. | Подп. и дата

Формат	Зона	Поз.	Обозначение	Наименование	Кол.	Примечание
				Документация		
А3			7.820-6-КМ12.000СБ	Сборочный чертеж		
				Сборочные единицы		
А4		1	7.820-6-КМ12.100	Металлоконструкция	1	
А4		2	7.820-6-КМ12.200	Вилка	1	
А4		3	7.820-6-КМ12.300	Накладка боковая	1	
		4	-01	Накладка боковая	1	
				Детали		
А4		5	7.820-6-КМ12.001	Накладка нижняя	1	
А4		6	7.820-6-КМ12.002	Накладка верхняя	1	
Б4		7	7.820-6-КМ12.003	Уплотнение нижнее		
				Пластина I, лист		
				ТМКЩ-М-5×45×940-1,7		
				ГОСТ 7338-77	1	0,25 кг
Б4		8	7.820-6-КМ12.004	Уплотнение боковое		
				Пластина I, лист		
				ТМКЩ-М-5×70×895-1,7		
				ГОСТ 7338-77	2	0,9 кг
Б4		9	7.820-6-КМ12.005	Уплотнение верхнее		
				Пластина I, лист		
				ТМКЩ-М-5×80×980		
				ГОСТ 7338-77	1	0,5 кг

Серия 7.820-6 Выпуск 1

Изм.	Лист	№ докум.	Подп.	Дата
Разраб.		Курилова		2.03.88
Пров.		Попова		10.03.88
ГИП		Гитин		10.03.88
Нач. отд.		Каренев		21.03.88

7.820-6-КМ12.000

Затвор

Лит.	Лист	Листов
А	1	2

Ленгипроводхоз

Формат	Зона	Поз.	Обозначение	Наименование	Кол.	Примечание
				Стандартные изделия		
				Болты ГОСТ 7798-70		
		10		М10-8g×30 46.029	34	
		11		М16-8g×55 46.029	2	
				Гайки ГОСТ 5915-70		
		12		М10-7Н 5.029	34	
		13		М16-7Н 5.029	2	

Серия 7.820-6 Выпуск 1

Инв. № подл. | Подп. и дата | Взам. инв. № | Инв. № дубл. | Подп. и дата

7.820-6-КМ12.000

Лист 2

7.820-6-КМ 12.000 СБ

Напорная сторона

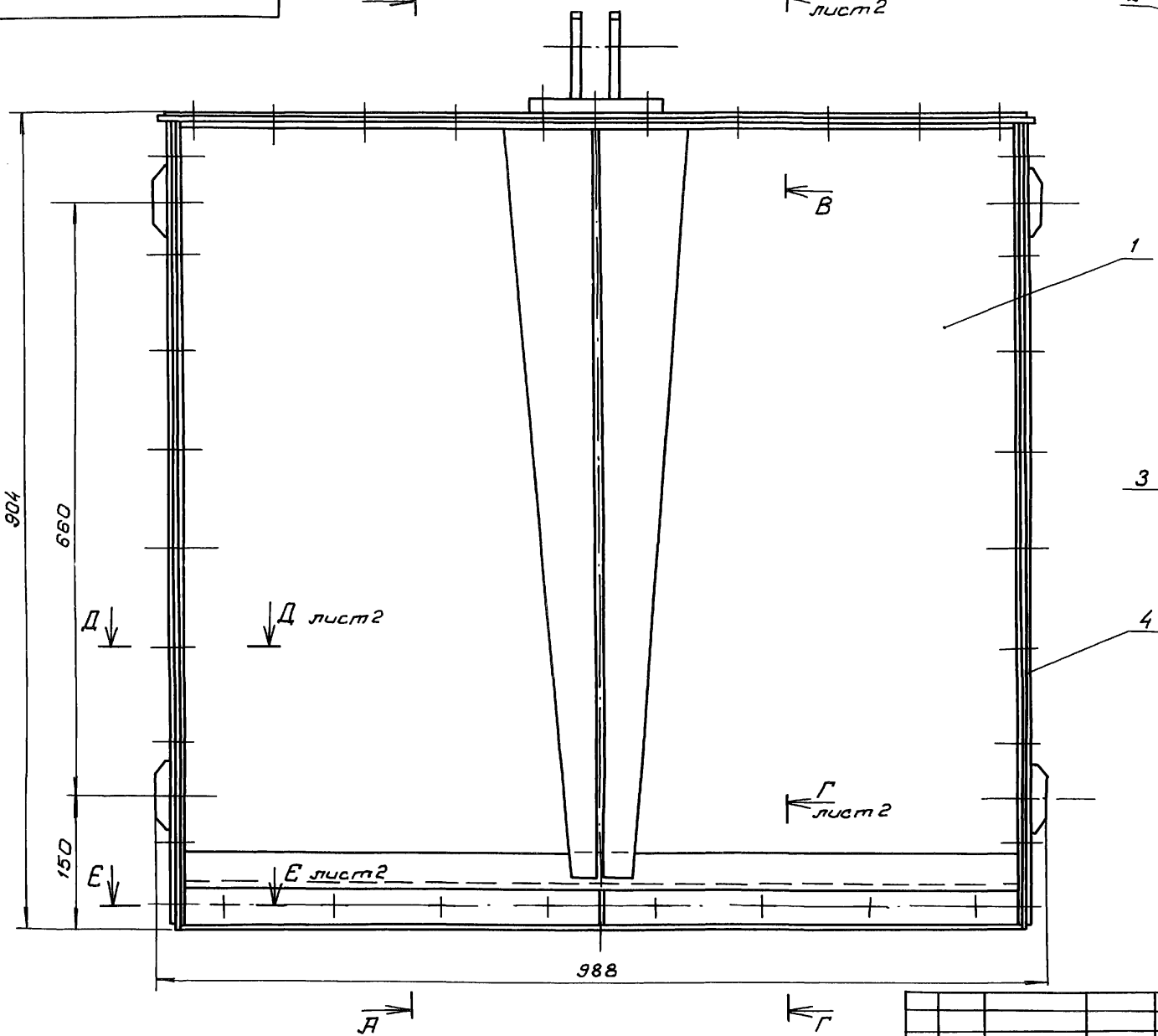

А-А

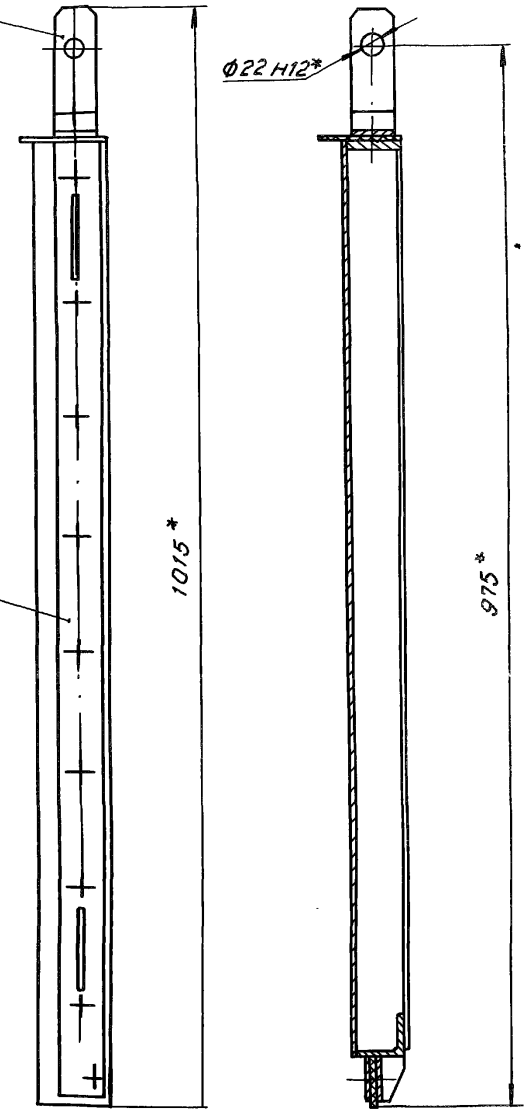

1.* Размеры для справок.

2. Неуказанные предельные отклонения размеров $\pm \frac{JT14}{2}$

Изм.	Лист	№ докум.	Подп.	Дата
Разраб.		Курилова		3.03.88
Пров.		Попова		10.03.88
ГИП		Гимин		18.03.88
Нач. отд.		Каренев		21.03.88
Н. контр.		Стельмашкова		21.03.88

7.820-6-КМ 12.000 СБ

Затвор
Сборочный чертеж

Лит	Масса	Масштаб
А	48,9	1:5

Лист 1 Листов 2

ЛЕНГИПРОВОДХОЗ

Серия 7.820-6 Выпуск 1

7.820-6-КМ 12.000СБ

Безнапорная сторона

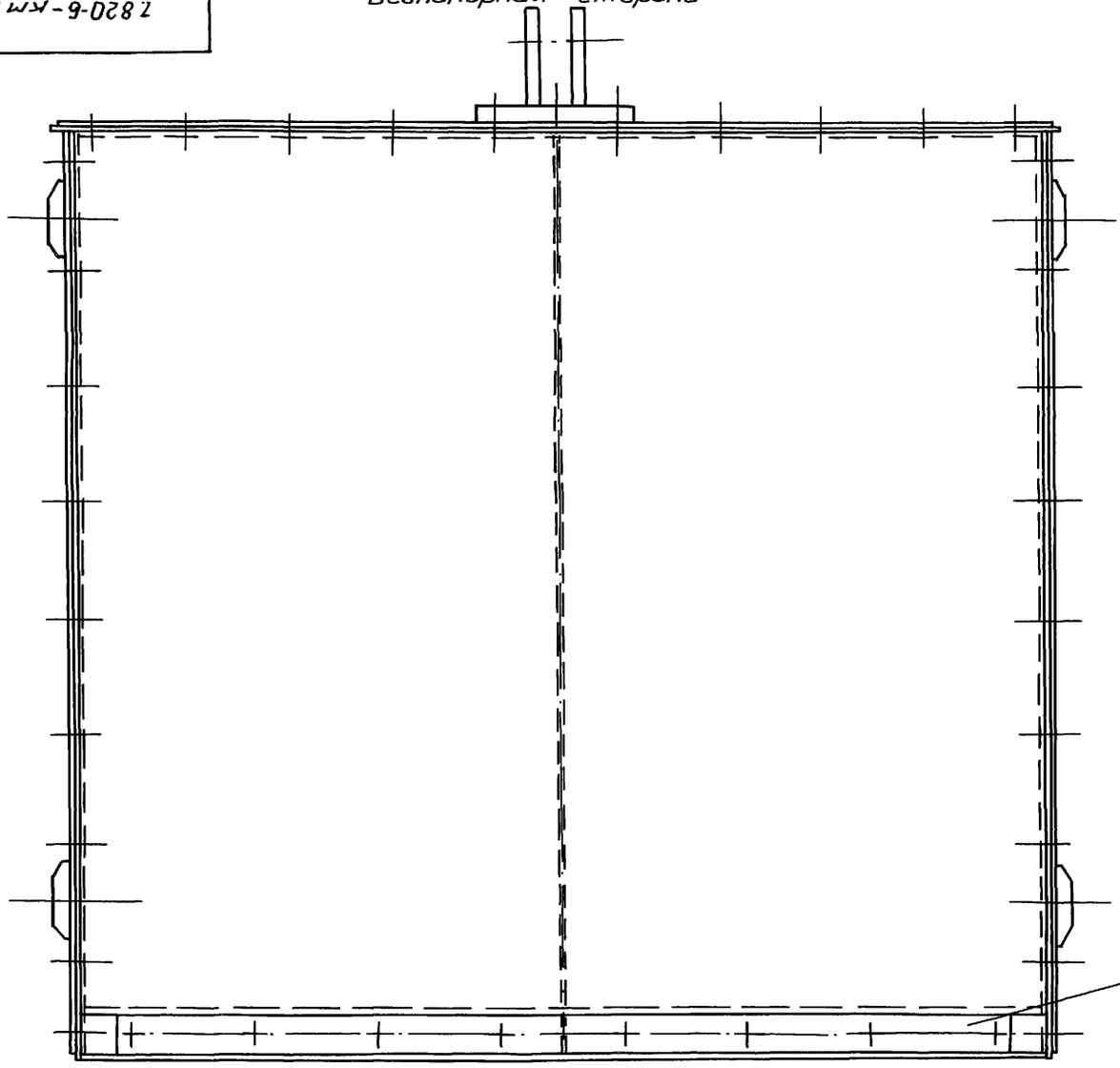

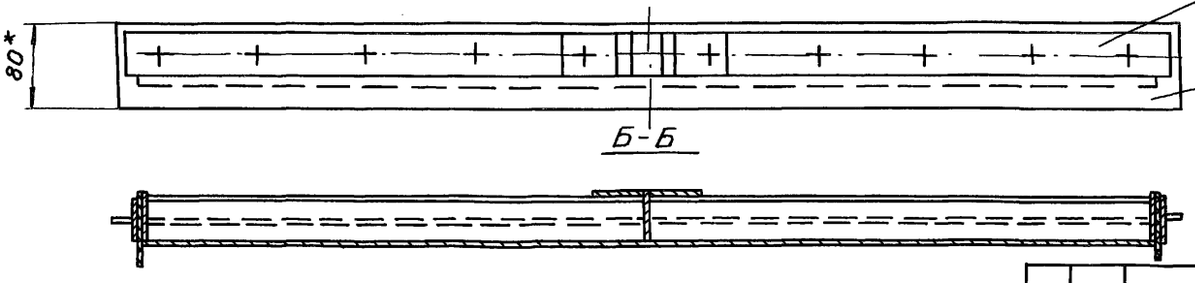

В-В
м1:2.5 лист1

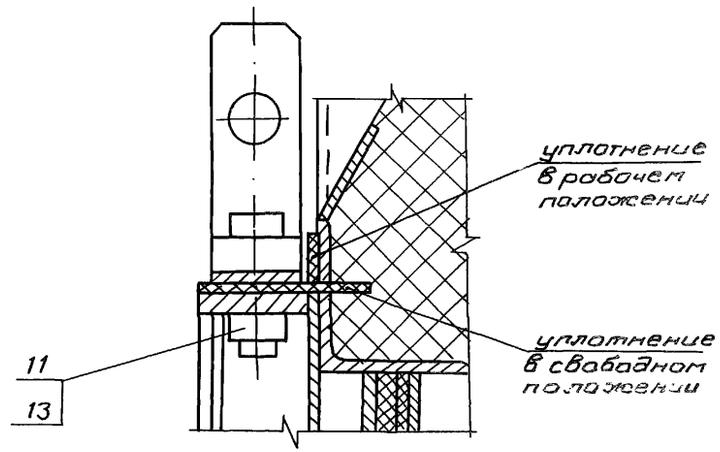

Г-Г
м1:2.5 лист1

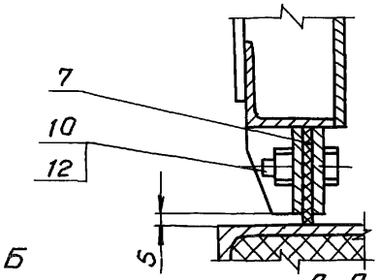

Д-Д
м1:2.5 лист1

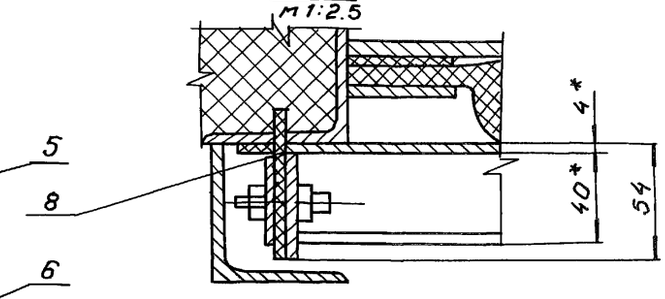

Е-Е
м1:2.5 лист1

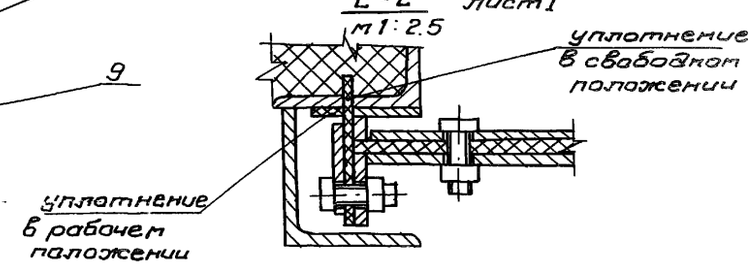

Серия 7.820-6 Выпуск 1

Серия 7.820-6 Выпуск 1

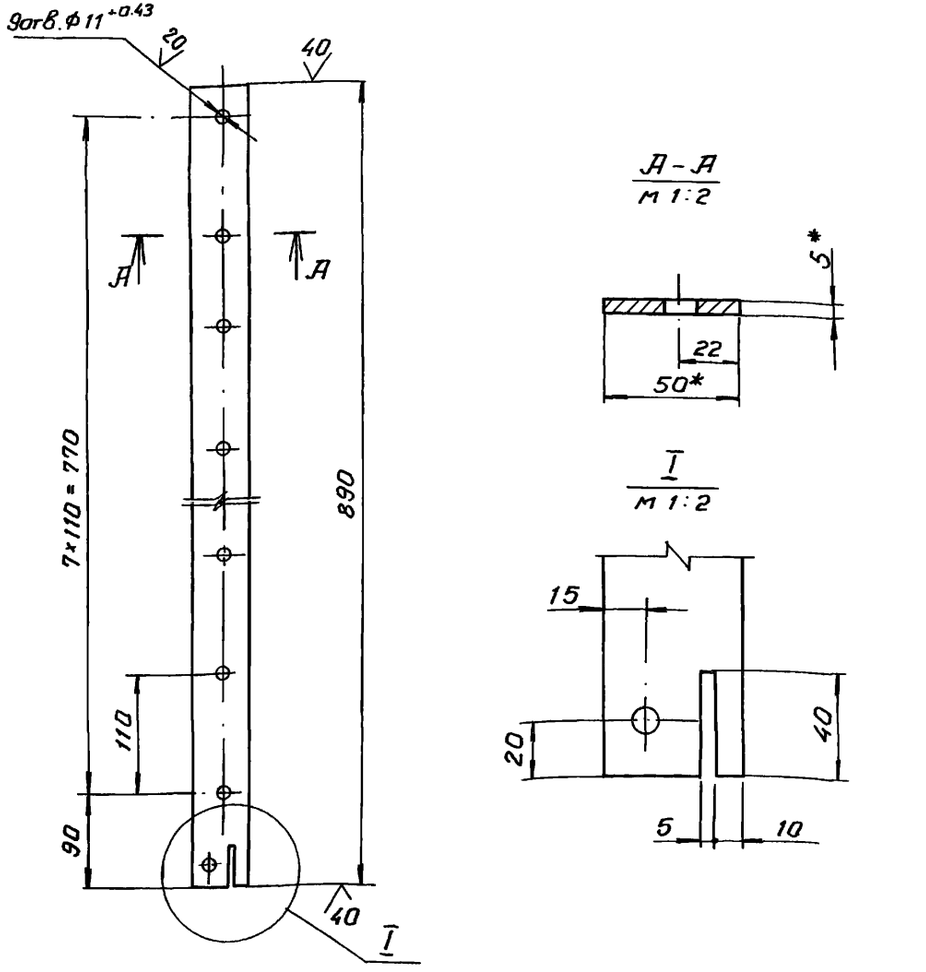

1. * Размеры для справок

2. Предельные отклонения размеров, координирующих оси отверстий ф11, ±0.28 мм, прочих размеров $\pm \frac{JT14}{2}$

Изм.	Лист	№ докум.	Подп.	Дата
Разраб.		Курилова		3.03.88
Пров.		Попова		10.03.88
ГИП		Гитин		18.03.88
Нач.отд		Кореньев		21.03.88
Н.контр.		Смельчакова		21.03.88

7.820-6-КМ 12.101

Полоса

Лит.	Масса	Масштаб
А	1.7	1:5
Лист	Листов 1	

Полоса Б-2 5×50 ГОСТ 103-76 / Вст3сп5 ГОСТ 535-79

ЛЕНГИПРОВОДХОЗ

Серия 7.820-6 Выпуск 1

Формат	Зона	Поз.	Обозначение	Наименование	Кол.	Примечание
				Документация		
А3			7.820-6 -КМ12.100СБ	Сборочный чертеж		
				Детали		
А4		1	7.820-6 -КМ12.101	Полоса	2	
А4		2	7.820-6 -КМ12.102	Ребро	1	
А4		3	7.820-6 -КМ12.103	Ребро	1	
А4		4	7.820-6 -КМ12.104	Полоса	1	
А4		5	7.820-6 -КМ12.105	Полоса	1	
А4		6	7.820-6 -КМ12.106	Косынка	2	
Б4		7	7.820-6 -КМ12.107	Обшивка		
				Лист Б-ПН-4 ГОСТ 19903-74 / Вст3сп5 ГОСТ 14637-79		
				(850×940) $\pm \frac{JT14}{2}$	1	25.1кг
Б4		8	7.820-6-КМ12.108	Лист		
				Лист Б-ПН-4 ГОСТ 19903-74 / Вст3сп5 ГОСТ 14637-79		
				(30×40) $\pm \frac{JT14}{2}$	2	0.1кг
Б4		9	7.820-6-КМ12.109	Ригель		
				Уголок Б-40×40×4 ГОСТ 8509-86 / Вст3сп5 ГОСТ 535-79		
				L = 928 $\pm \frac{JT14}{2}$	1	2.2кг

Инв.№подл. | Подп. и дата | Взам.инв.№ | Инв.№дубл. | Подп. и дата

Изм.	Лист	№ докум.	Подп.	Дата
Разраб.		Курилова		3.03.88
Пров.		Попова		10.03.88
ГИП		Гитин		18.03.88
Нач.отд		Кореньев		21.03.88
Н.контр.		Смельчакова		21.03.88

7.820-6-КМ 12.100

Металлоконструкция затвора

Лит	Лист	Листов
А		1

ЛЕНГИПРОВОДХОЗ

7.820-6-КМ 12.100СБ

Серия 7.820-6 Выпуск 1

Инв.№подл. | Подп. и дата | Взам.инв.№ | Инв.№дубл. | Подп. и дата

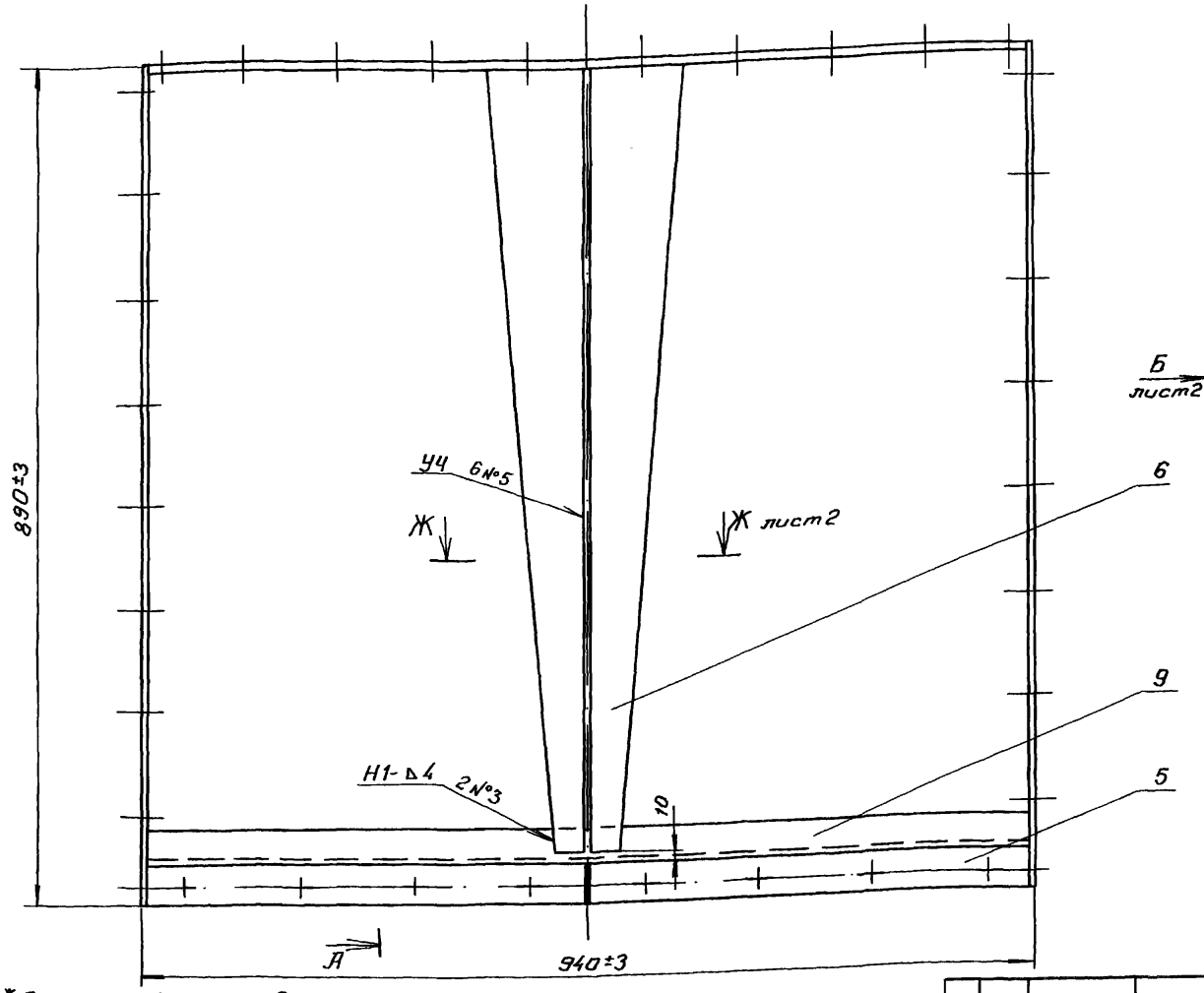

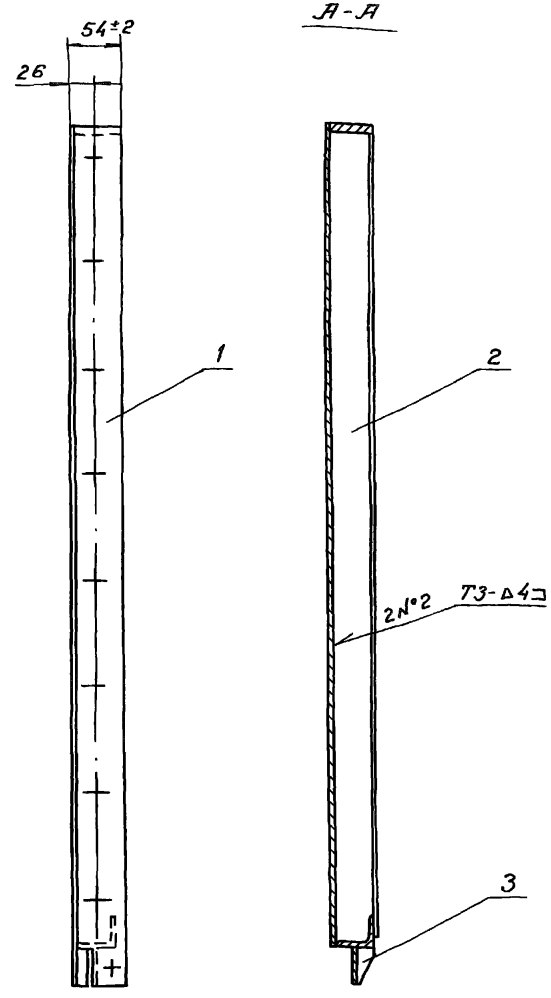

1. * Размеры для справок.
2. Разность длин диагоналей И не более 1 мм
3. Винтообразность уплотняющего контура, измеряемая по центрам отверстий под болты, крепящие уплотнения, -3 мм.
4. Сварные швы выполнять по ГОСТ 5264-80.
5. Электроды Э42 ГОСТ 9466-75.
6. Неуказанные предельные отклонения размеров $\pm \frac{JT14}{2}$

Изм.	Лист	№докум.	Подп.	Дата
Разраб.		Курилова		5.03.88
Пров.		Попова		10.03.88
ГИП		Гитин		18.03.88
Нач.отд.		Каренев		21.03.88

7.820-6-КМ 12.100СБ

Металлоконструкция затвора
Сборочный чертеж

Лит.	Масса	Масштаб
А	39.4	1:5
Лист 1	Листов 2	

ЛЕНГИПРОВОДХОЗ

Серия 7.820-6 Выпуск 1

Вид В лист 1

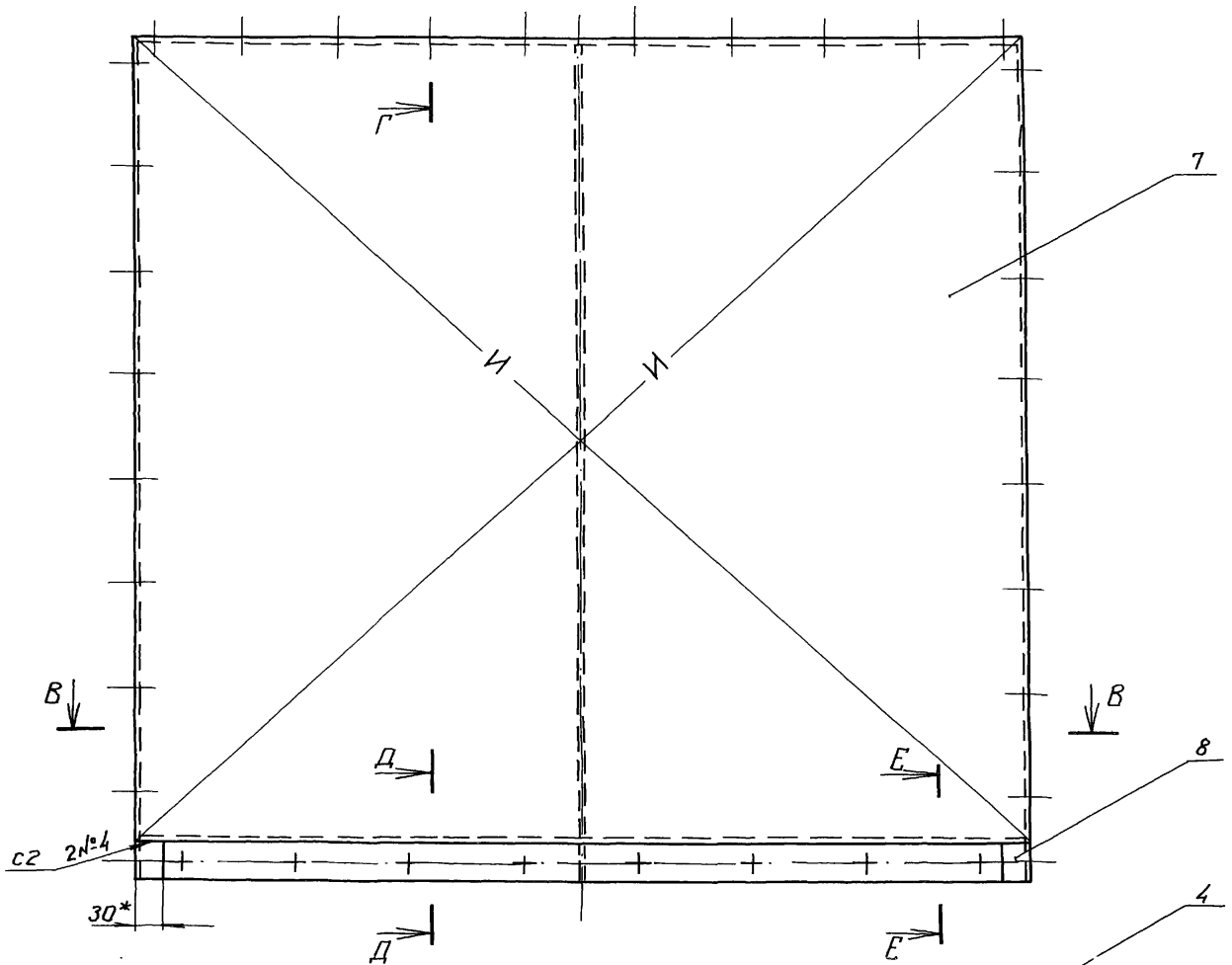

Г - Г
м 1:2

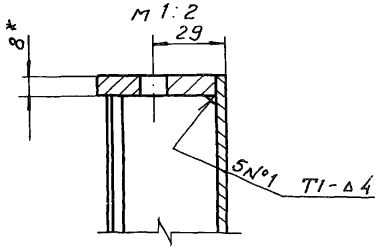

Д - Д
м 1:2

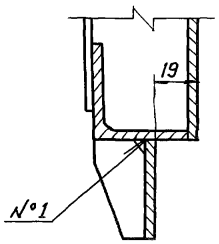

Е - Е
м 1:2

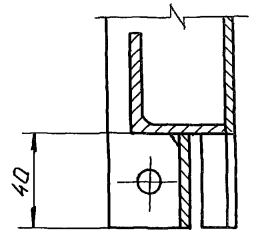

Ж - Ж лист 1
м 1:2

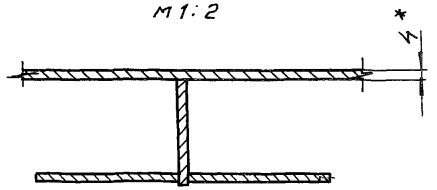

Инв.№подл. | Подп. и дата | Взам.инв.№ | Инв.№дубл. | Подп. и дата

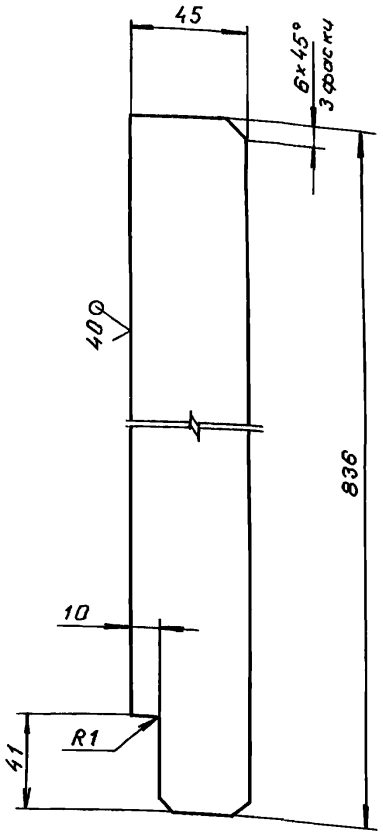

Предельные отклонения размеров $\pm \frac{JT14}{2}$

Изм.	Лист	№ докум.	Подп.	Дата	7.820-6-КМ 12.102			
Разраб.		Курилова		3.03.88	Ребро	Лит.	Масса	Масштаб
Пров.		Попова		10.03.88		А	1.2	1:2
ГИП		Гитин		18.03.88		Лист	Листов 1	
Нач. отд.		Коренев		21.03.88	Лист Б-ПН-4 ГОСТ 19903-74	АРНГИПРПАП АХПЗ		

Инв.№ подл. | Подп. и дата | Взам. инв.№ | Инв.№ дубл. | Подп. и дата

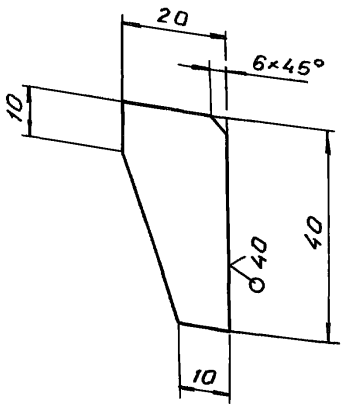

Предельные отклонения размеров $\pm \frac{JT14}{2}$

Изм.	Лист	№ докум.	Подп.	Дата	7.820-6-КМ 12.103			
Разраб.		Курилова		3.03.88	Ребра	Лит.	Масса	Масштаб
Пров.		Попова		10.03.88		А	0.03	1:1
ГИП		Гитин		18.03.88		Лист	Листов 1	
Нач. отд.		Коренев		21.03.88	Лист Б-ПН-4 ГОСТ 19903-74	АРНГИПРПАП АХПЗ		

Инв.№ подл. | Подп. и дата | Взам. инв.№ | Инв.№ дубл. | Подп. и дата

7.820-6-КМ 12.104

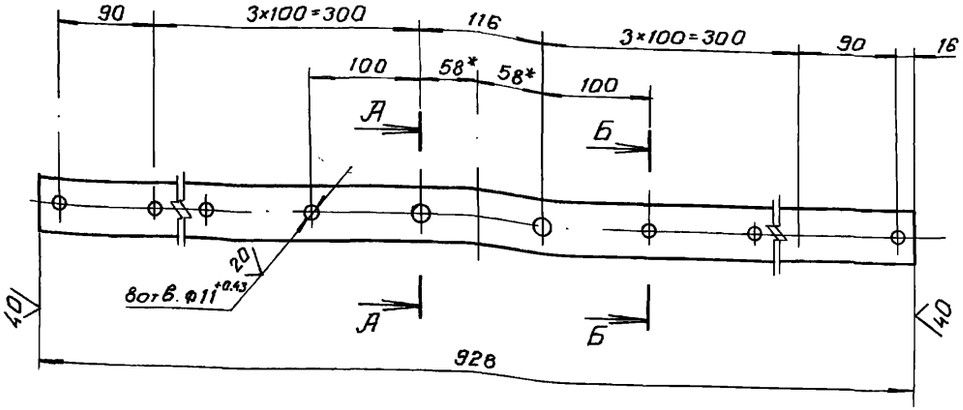

А-А
м 1:2

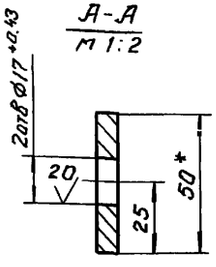

Б-Б
м 1:2

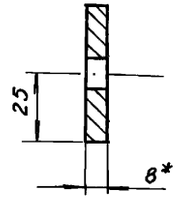

1. *Размеры для справок.

2. Предельные отклонения размеров, координирующих оси отверстий, ±0.28мм, прочих размеров $\pm \frac{JT14}{2}$

Изм.	Лист	№ докум.	Подп.	Дата	7.820-6 - КМ 12.104			
Разраб.	Курилова			1.03.88	Полоса	Лит	Масса	Масштаб
Пров.	Попова			10.03.88		А	2.8	1:5
ГИП	Гитин			18.03.88		Лист	Листов-1	
Нач.отд.	Каренев			21.03.88	Полоса Б-2 8×50 ГОСТ103-76	ЛЕНГИПРОПАП ЛХПЭ		

Серия 7.820-6 Выпуск 1

Инв.№подл. | Подп. и дата | Взам.инв.№ | Инв.№дубл. | Подп. и дата

7.820-6-КМ 12.105

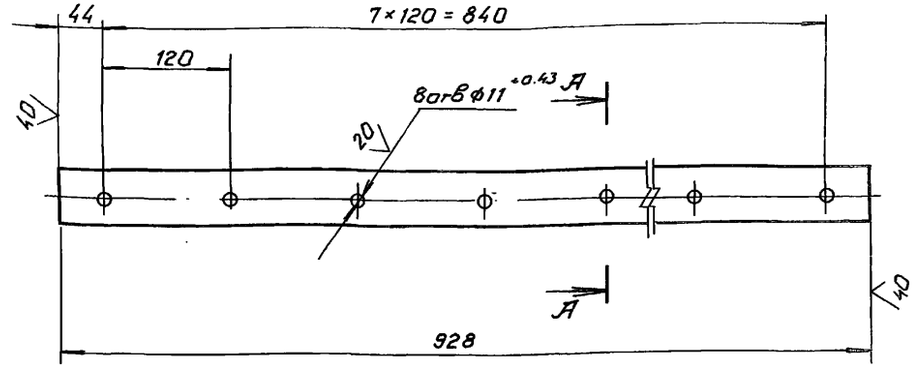

А-А
м 1:2

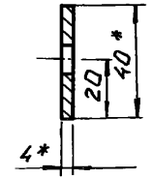

1. *Размеры для справок.

2. Предельные отклонения размеров, координирующих оси отверстий, ±0.28мм, прочих размеров $\pm \frac{JT14}{2}$

Изм.	Лист	№ докум.	Подп.	Дата	7.820-6 - КМ 12.105			
Разраб.	Курилова			3.03.88	Полоса	Лит	Масса	Масштаб
Пров.	Попова			10.03.88		А	1.2	1:5
ГИП	Гитин			18.03.88		Лист	Листов-1	
Нач.отд.	Каренев			21.03.88	Полоса Б-2 4×40 ГОСТ103-76	ЛЕНГИПРОВОДХОЗ		

Серия 7.820-6 Выпуск 1

Инв.№подл. | Подп. и дата | Взам.инв.№ | Инв.№дубл. | Подп. и дата

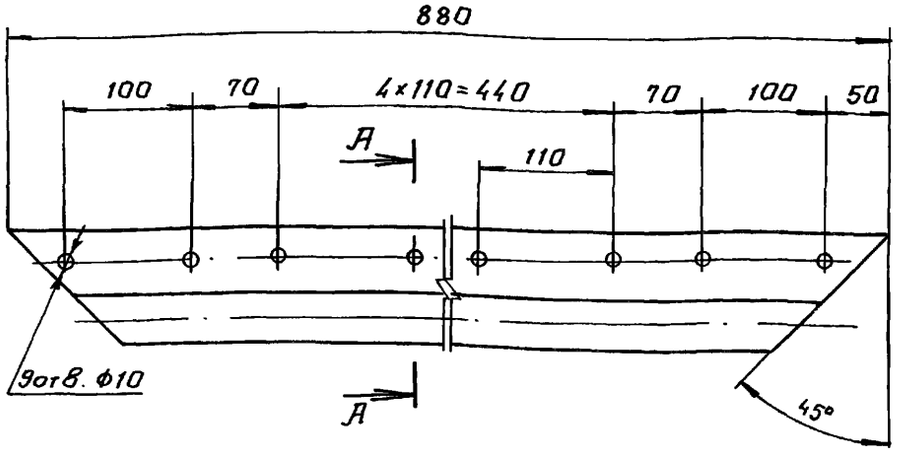

А-А
М1:2

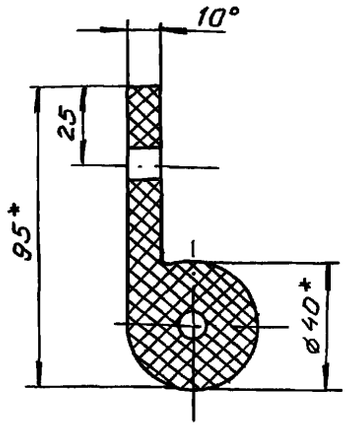

1. * Размеры для справок.

2. Отверстия в уплотнении пробивать через накладки верхнюю(7.820-6-км 11.001) и угловую(7.820-6-км 11.002)

					7.820-6-км.11.005	
Изм.	Лист	№докум.	Подп.	Дата		
Разраб.		Курилова		3.03.88	Уплотнение верхнее	Лит. А; Масса 1.5; Масштаб 1:5
Пров.		Попова		10.03.88		Лист; Листов 1
ГИП		Гитин		18.03.88		
Нач.отд.		Коренев		21.03.88	Уплотнение тип II а ТИ 38-105417-83	ЛЕНГИПРОВОДХОЗ

Серия 7.820-6 Выпуск 1

Инв.№ подл. | Подп. и дата | Взам.инв.№ | Инв.№ дубл. | Подп. и дата

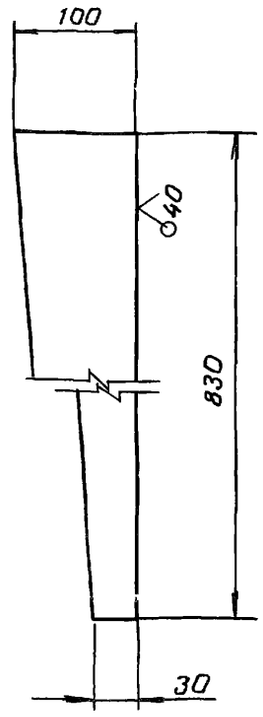

Предельные отклонения размеров $\pm \frac{IT14}{2}$

					7.820-6-км 12.106	
Изм.	Лист	№докум.	Подп.	Дата		
Разраб.		Курилова		3.03.88	Косынка	Лит. А; Масса 1.7; Масштаб 1:5
Пров		Попова		10.03.88		Лист; Листов 1
ГИП		Гитин		18.03.88		
Нач.отд.		Коренев		21.03.88	Лист Б-ЛН-4 ГОСТ 19903-74 Вст3сп5 ГОСТ 14637-79	ЛЕНГИПРОВОДХОЗ

Серия 7.820-6 Выпуск 1

Инв.№ подл. | Подп. и дата | Взам.инв.№ | Инв.№ дубл. | Подп. и дата

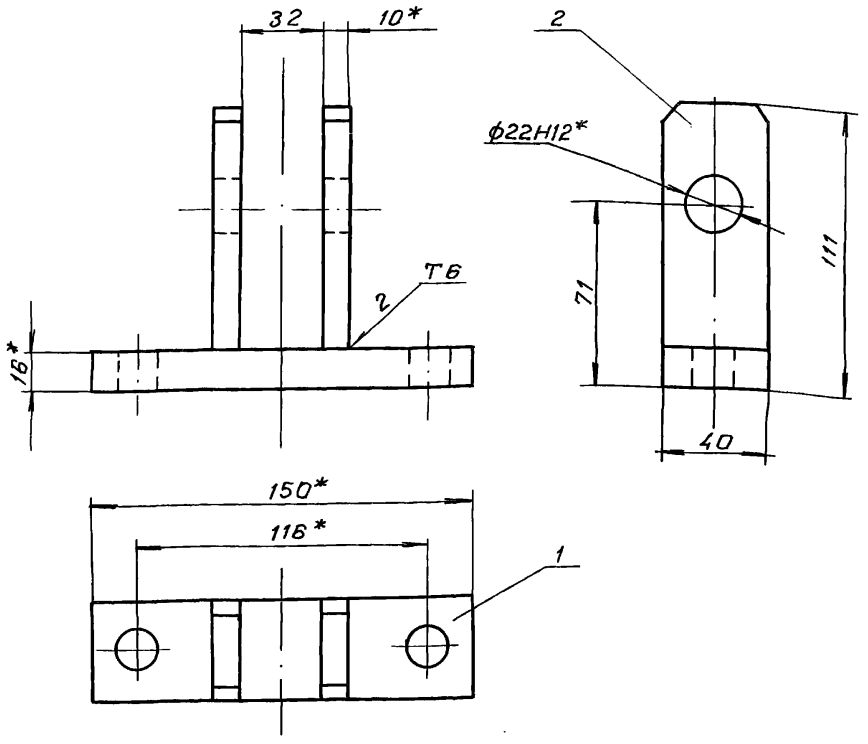

1. * Размеры для справок.
2. Сварные швы выполнять по ГОСТ 5264-80.
3. Электроды Э42 ГОСТ 9466-80
4. Неуказанные предельные отклонения размеров $\pm \frac{JT14}{2}$

Изм.	Лист	№ докум.	Подп.	Дата
Разраб.		Курилова		3.03.88
Пров.		Попова		10.03.88
ГИП		Гитин		18.03.88
Нач.отд.		Коренев		21.03.88
Н.контр.		Стельчакова		21.03.88

1.820-6-КМ12.200 СБ

Вилка
Сборочный чертеж

Лит.	Масса	Масштаб
А	1.3	1:2
Лист	Листов 1	

ЛЕНГИПРОВОДХОЗ

Формат	Зона	Поз.	Обозначение	Наименование	Кол.	Примечание
				Документация		
А4			1.820-6 -КМ12.200СБ	Сборочный чертеж		
				Детали		
А4		1	1.820-6 -КМ12.201	Основание	1	
А4		2	1.820-6 -КМ12.202	Проушина	2	

Инв.№ подл. | Подп. и дата | Взам. инв.№ | Инв.№ дубл. | Подп. и дата

Изм.	Лист	№ докум.	Подп.	Дата
Разраб.		Курилова		3.03.88
Пров.		Попова		10.03.88
ГИП		Гитин		18.03.88
Нач.отд.		Коренев		21.03.88
Н.контр.		Стельчакова		21.03.88

1.820-6-КМ 12.200

Вилка

Лит.	Лист	Листов
А		1

ЛЕНГИПРОВОДХОЗ

7.820-6-КМ 12.201

Серия 7.820-6 Выпуск 1

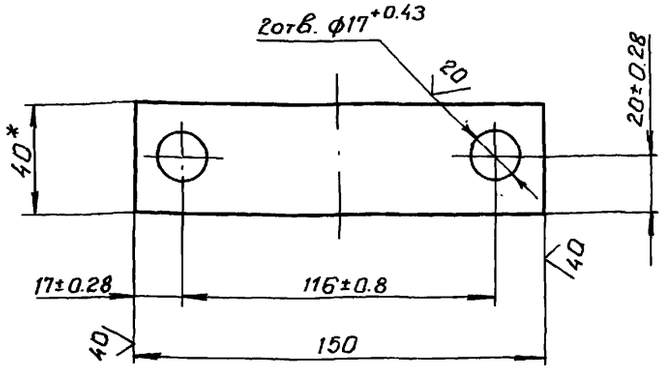

1. * Размер для справок.
2. Неуказанные предельные отклонения размеров $\pm \frac{JT14}{2}$

Изм.	Лист	№ докум.	Подп.	Дата
Разраб.	Курилова			3.03.88
Пров	Попова			10.03.88
ГИП	Гитин			18.03.88
Нач.отд.	Коренев			21.03.88

7.820-6-КМ 12.201

Основание

Лит.	Масса	Масштаб
А	0.7	1:2
Лист	Листов-1	

Полоса Б-2 16×40 ГОСТ103-76 / Ст3сп5 ГОСТ535-79

ЛЕНГИПРОВОДХОЗ

7.820-6-КМ 12.202

Серия 7.820-6 Выпуск 1

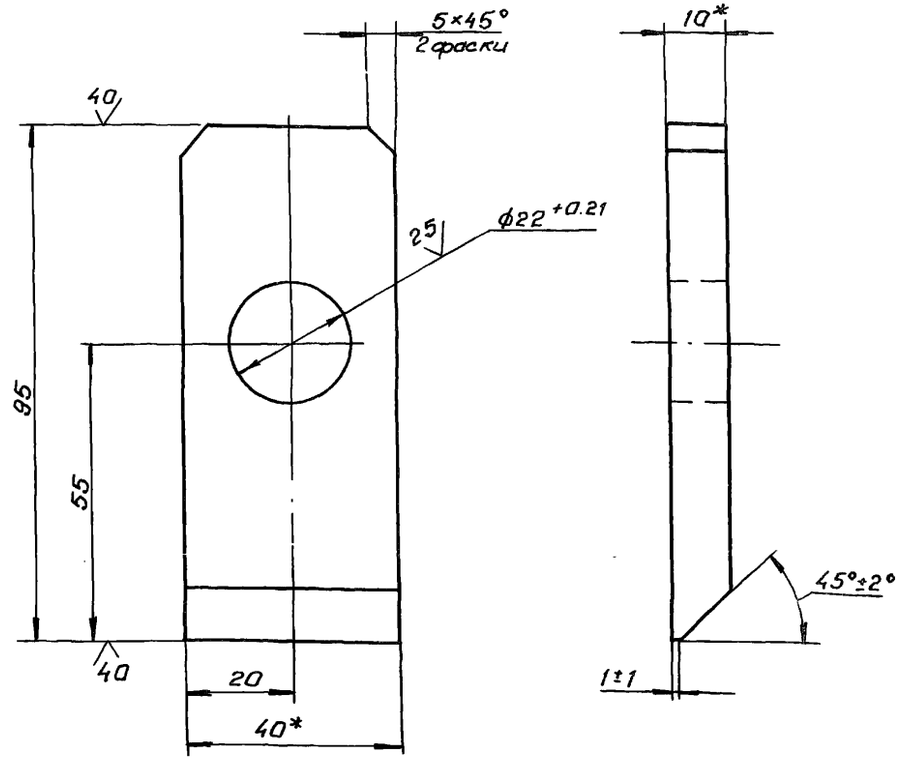

1. * Размеры для справок.
2. Неуказанные предельные отклонения размеров $\pm \frac{JT14}{2}$

Изм.	Лист	№ докум.	Подп.	Дата
Разраб.	Курилова			3.03.88
Пров.	Попова			10.03.88
ГИП	Гитин			18.03.88
Нач.отд.	Коренев			21.03.88

7.820-6-КМ 12.202

Проушина

Лит	Масса	Масштаб
А	0.3	1:1
Лист	Листов-1	

Полоса Б-2 10×40 ГОСТ103-76 / Ст3сп5 ГОСТ535-79

ЛЕНГИПРОПАЛЛАХПЭ

Инв.№ подл. | Подп. и дата | Взам. инв.№ | Инв.№ дубл. | Подп. и дата

7.820-6-КМ12.300СБ

7.820-6-км 12.300

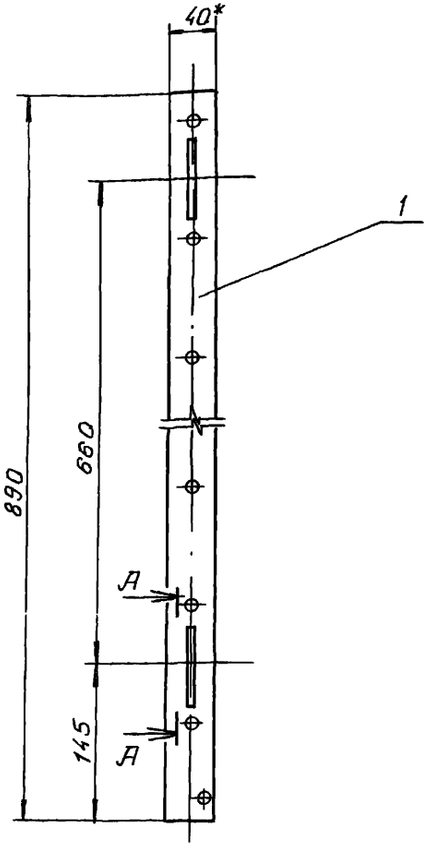

А-А
м1:2

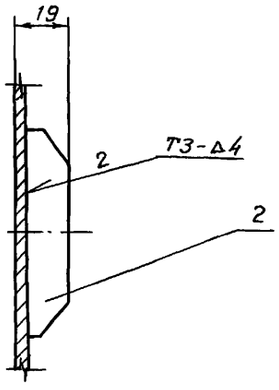

7.820-6-км12.300-01- зеркальное отражение. Остальное-см 7.820-6-км12.300

м 1:10



1. * Размер для справок.
2. Сварные швы выполнять по ГОСТ 5264-80.
3. Электроды Э42 ГОСТ 9466-75.
4. Неуказанные предельные отклонения размеров $\pm \frac{IT14}{2}$

Изм.	Лист.	№докум.	Подп.	Дата
Разраб.	Курилова	Курилова		3.03.88
Пров.	Попова	Попова		10.03.88
ГИП	Гитин	Гитин		18.03.88
Нач.отд.	Каренев	Каренев		21.03.88
Н.контр.	Стельмахович	Стельмахович		21.03.88

7.820-6-км 12.300СБ

Накладка боковая
Сборочный чертеж

Лит	Масса	Масштаб
А	1.2	1:5
Лист	Листов-1	

ЛЕНГИПРОВОДХОЗ

Серия 7.820-6 Выпуск 1

Инв.№подл. | Подп. и дата | Взам.инв.№ | Инв.№дубл. | Подп. и дата

Формат	Зона	Поз.	Обозначение	Наименование	Кол.	Примечание
				Документация		
А4			7.820-6-км12.300СБ	Сборочный чертеж		
				Детали		
А4		1	7.820-6-км12.301	Накладка	1	
А4		2	7.820-6-км12.302	Упор	2	
			Различия исполнений	7.820-6-км12.300 и		
			7.820-6-км12.300-01 по	сборочному чертежу		

Изм.	Лист.	№докум.	Подп.	Дата
Разраб.	Курилова	Курилова		3.03.88
Пров.	Попова	Попова		10.03.88
ГИП	Гитин	Гитин		18.03.88
Нач.отд.	Каренев	Каренев		21.03.88
Н.контр.	Стельмахович	Стельмахович		21.03.88

7.820-6-км 12.300

Накладка боковая

Лит.	Лист	Листов
А		1

ЛЕНГИПРОВОДХОЗ

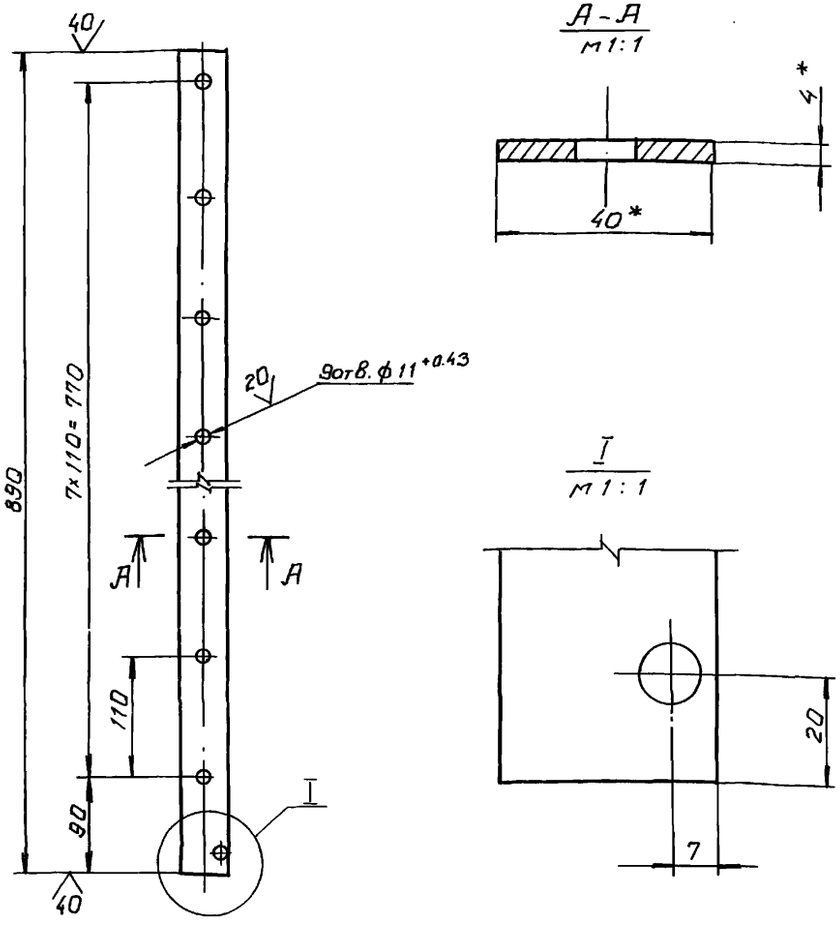

А-А
м 1:1

I
м 1:1

1. * Размеры для справок

2. Предельные отклонения размеров, координирующих оси отверстий ф 11, ±0.28 мм.

3. Предельные отклонения прочих размеров $\pm \frac{JT14}{2}$

Изм.	Лист	№ докум.	Подп.	Дата	7.820-6-КМ 12.301			
Разраб.		Куриллова		3.03.88	Накладка	Лит.	Масса	Масштаб
Пров.		Попова		10.03.88		А	1.1	1:5
ГИП		Гитин		18.03.88		Лист	Листов 1	
Нач.отд.		Коренев		21.03.88	Полоса Б-2 4×40 ГОСТ 103-76 Вст3сп5 ГОСТ 535-79	ЛЕНГИПРОВОДХОЗ		
Н.контр.		Стрельникова		21.03.88				

Инв.№ подл. | Подп. и дата | Взам.инв.№ | Инв.№ дубл. | Подп. и дата

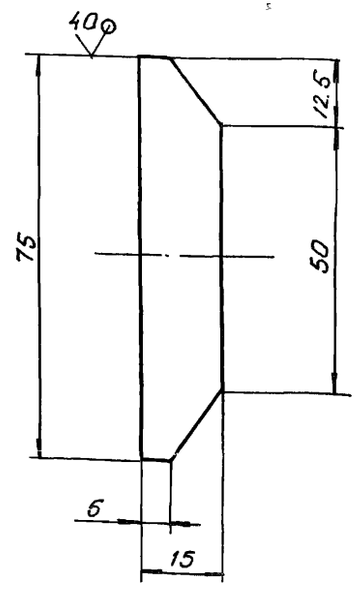

Предельные отклонения размеров $\pm \frac{JT14}{2}$

Изм.	Лист	№ докум.	Подп.	Дата	7.820-6-КМ 12.302			
Разраб.		Куриллова		3.03.88	Упор	Лит.	Масса	Масштаб
Пров.		Попова		10.03.88		А	0.06	1:1
ГИП		Гитин		18.03.88		Лист	Листов 1	
Нач.отд.		Коренев		21.03.88	Лист Б-ПН-8 ГОСТ 19903-74 Вст3сп5 ГОСТ 14637-79	ЛЕНГИПРОВОДХОЗ		
Н.контр.		Стрельникова		21.03.88				

Инв.№ подл. | Подп. и дата | Взам.инв.№ | Инв.№ дубл. | Подп. и дата

7.820-6-КМ 12.001

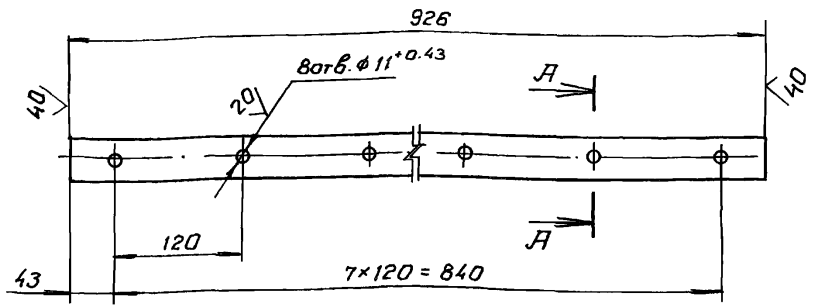

А-А
м 1:1

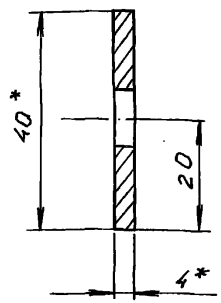

1.* Размеры для справок.

2. Предельные отклонения размеров, координирующих оси отверстий, ± 0.28 мм; прочих размеров ± JT14/2

Изм.	Лист	№ докум.	Подп.	Дата
Разраб.	Курилова			3.03.88
Пров	Попова			10.03.88
ГИП	Гитин			18.03.88
Нач.отд.	Каренев			21.03.88

7.820-6 - КМ 12.001

Наклавка нижняя

Лит.	Масса	Масштаб
А	1.2	1:5
Лист	Листов 1	

Полоса Б-2 4×40 ГОСТ103-76

ЭНЕРГОСПЕЦМОНТАЖ

Серия 7.820-6 Выпуск 1

Взам.инв.№ | Инв.№ дубл. | Подп. и дата | Инв.№ подл. | Подп. и дата

7.820-6 - КМ 12.002

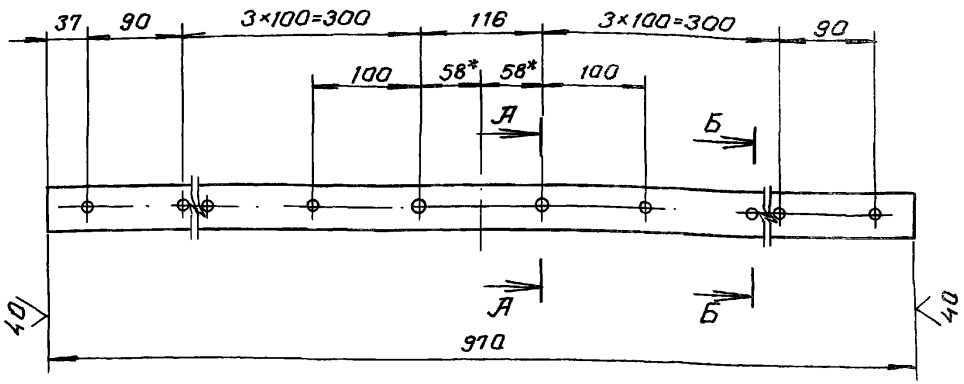

А-А
м 1:1

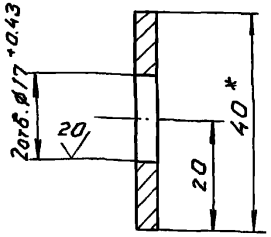

Б-Б
м 1:1

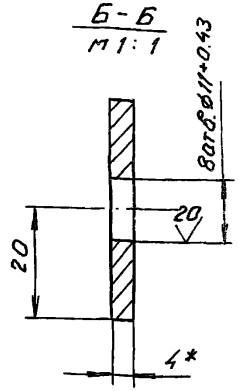

1.* Размеры для справок.

2. Предельные отклонения размеров, координирующих оси отверстий, ± 0.28 мм; прочих размеров ± JT14/2

Изм.	Лист	№ докум.	Подп.	Дата
Разраб.	Курилова			3.03.88
Пров	Попова			10.03.88
ГИП	Гитин			18.03.88
Нач.отд.	Каренев			21.03.88

7.820-6 - КМ 12.002

Наклавка верхняя

Лит	Масса	Масштаб
А	1.2	1:5
Лист	Листов 1	

Полоса Б-2 4×40 ГОСТ103-76

ЭНЕРГОСПЕЦМОНТАЖ

7.820-6-КМ13.000СБ

Серия 7.820-6 Выпуск 1

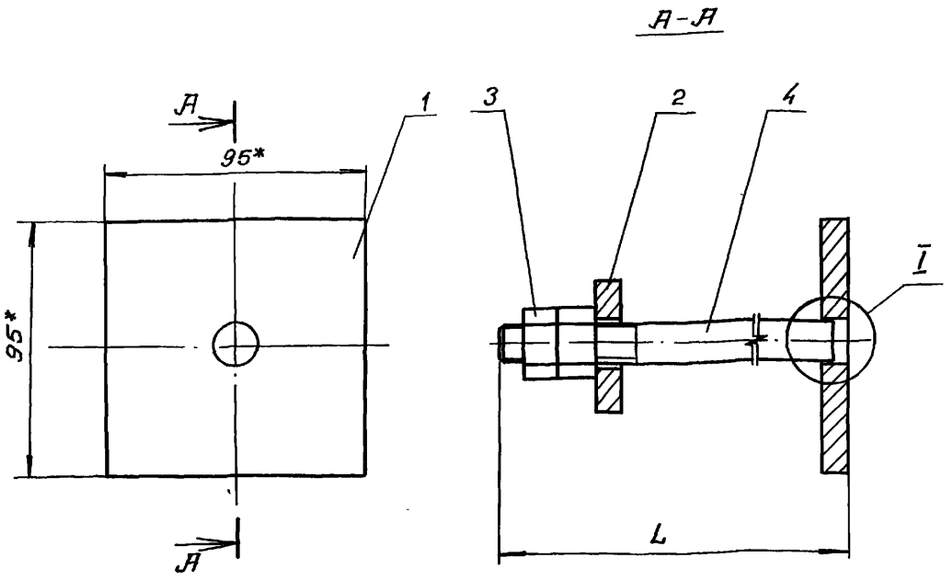

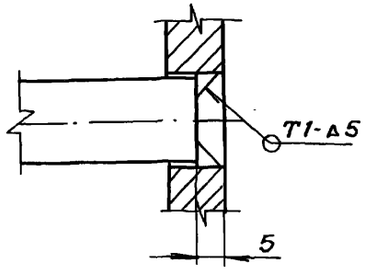

Обозначение	L, мм	Масса, кг
7.820-6-КМ13.000	155	1.2
-01	385	1.6

1. * Размеры для справок.
2. Сварные швы выполнять по ГОСТ 5264-80
3. Электроды Э42 ГОСТ 9466-75.
4. Предельные отклонения размеров $\pm \frac{IT14}{2}$

Изм.	Лист	№ докум.	Подп.	Дата
Разраб.		Курилова		23.02.88
Пров.		Попова		10.03.88
ГИП		Гитин		18.03.88
Нач. отд.		Коренев		21.03.88
Н. контр.		Смельчакова		21.03.88

7.820-6-КМ13.000СБ

Марка

Сборочный чертеж

Лит.	Масса	Масштаб
А	см. табл.	1:2
Лист	Листов 1	

ЛЕНГИПРОВОДХОЗ

Серия 7.820-6 Выпуск 1

Формат	Зона	Поз.	Обозначение	Наименование	Кол.	Примечание
				Документация		
А4			7.820-6-КМ13.000СБ	Сборочный чертеж		
				Детали		
А4		1	7.820-6-КМ 13.001	Лист	1	
А4		2	7.820-6-КМ 13.002	Шайба	1	
				Стандартные изделия		
		3		Гайка М16-7Н 5.029 ГОСТ 5915-70	2	
				Переменные данные для исполнений		
				7.820-6-КМ13.000		
				Детали		
А4		4	7.820-6-КМ13.003	Шпилька	1	
				7.820-6-КМ13.000-01		
				Детали		
		4	7.820-6-КМ13.003-01	Шпилька	1	

Инв. № подл. | Подп. и дата | Взам. инв. № | Инв. № дубл. | Подп. и дата

Изм.	Лист	№ докум.	Подп.	Дата
Разраб.		Курилова		23.03.88
Пров.		Попова		10.03.88
ГИП		Гитин		18.03.88
Нач. отд.		Коренев		21.03.88
Н. контр.		Смельчакова		21.03.88

7.820-6-КМ13.000

Марка

Лит.	Лист	Листов
А		1

ЛЕНГИПРОВОДХОЗ

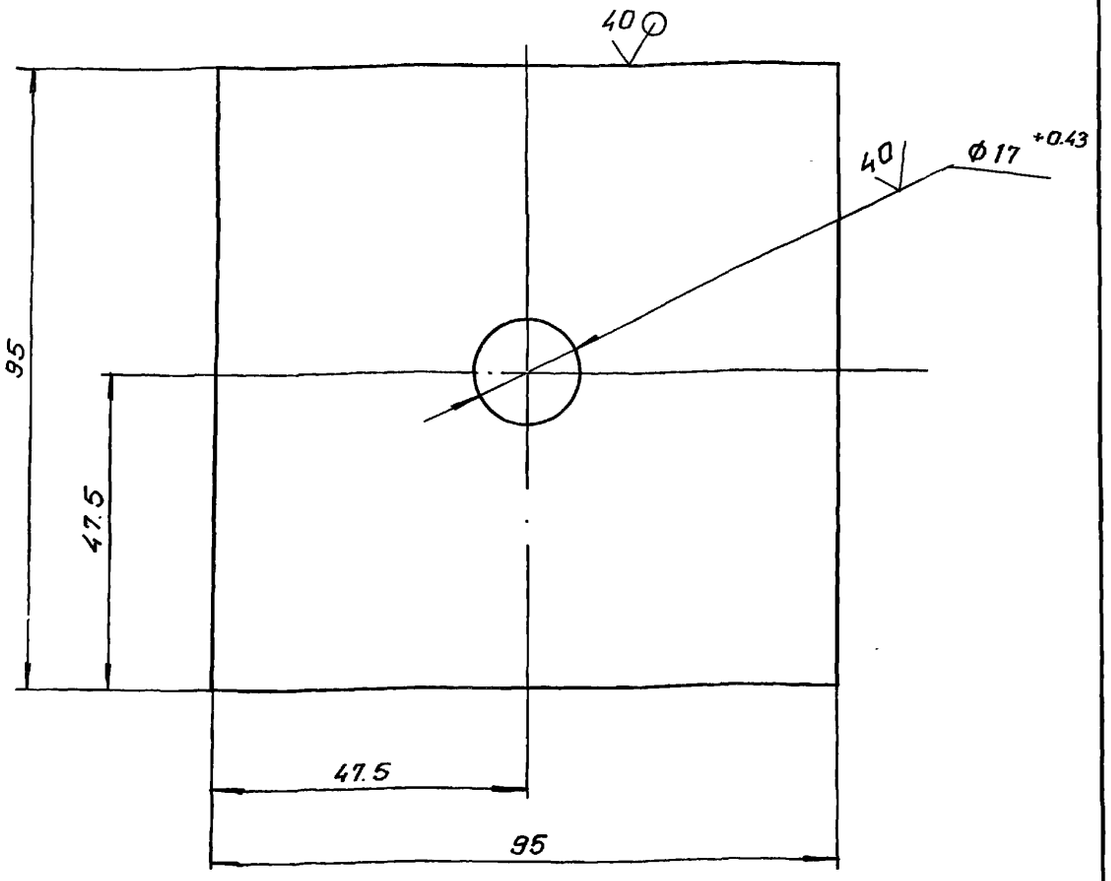

Неуказанные предельные отклонения размеров $\pm \frac{JT14}{2}$

Изм.	Лист	№ докум.	Подп.	Дата
Разраб.		Курилова		1.03.88
Пров.		Попова		10.03.88
ГИП		Гитин		18.03.88
Нач. отд.		Коренев		21.03.88
Н. контр.		Смельчакова		21.03.88

7.820-6-КМ13.001

Лист

Лит.	Масса	Масштаб
А	0.7	1:1
Лист	Листов 1	

Лист Б-ПН-10 ГОСТ 19903-74
Вст3сп5 ГОСТ 14637-79

ЛЕНГИПРОВОДХОЗ

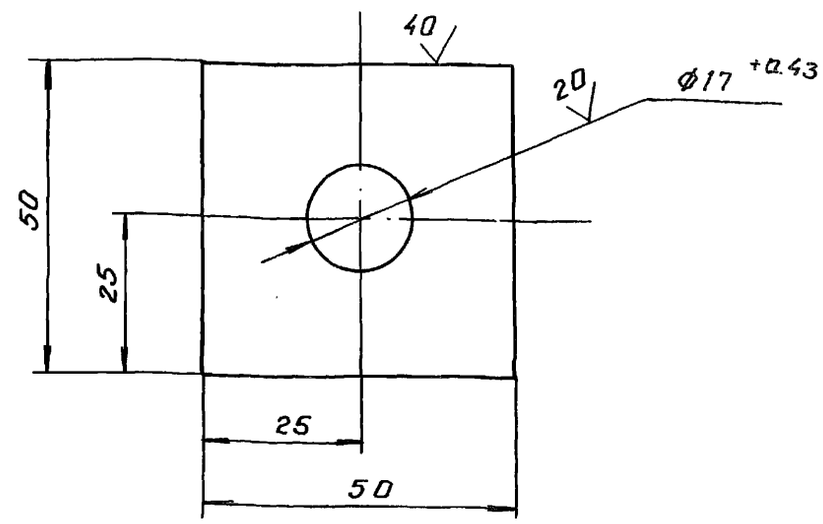

Неуказанные предельные отклонения размеров $\pm \frac{JT14}{2}$

Изм.	Лист	№ докум.	Подп.	Дата
Разраб.		Курилова		1.03.88
Пров.		Попова		10.03.88
ГИП		Гитин		18.03.88
Нач. отд.		Коренев		21.03.88
Н. контр.		Смельчакова		21.03.88

7.820-6-КМ13.002

Шайба

Лит.	Масса	Масштаб
А	0.2	1:1
Лист	Листов 1	

Лист Б-ПН-10 ГОСТ 19903-74
Вст3сп5 ГОСТ 14637-79

ЛЕНГИПРОВОДХОЗ

Инв. № подл. | Подп. и дата | Взам. инв. № | Инв. № дубл. | Подп. и дата

Серия 7.820-6 Выпуск 1

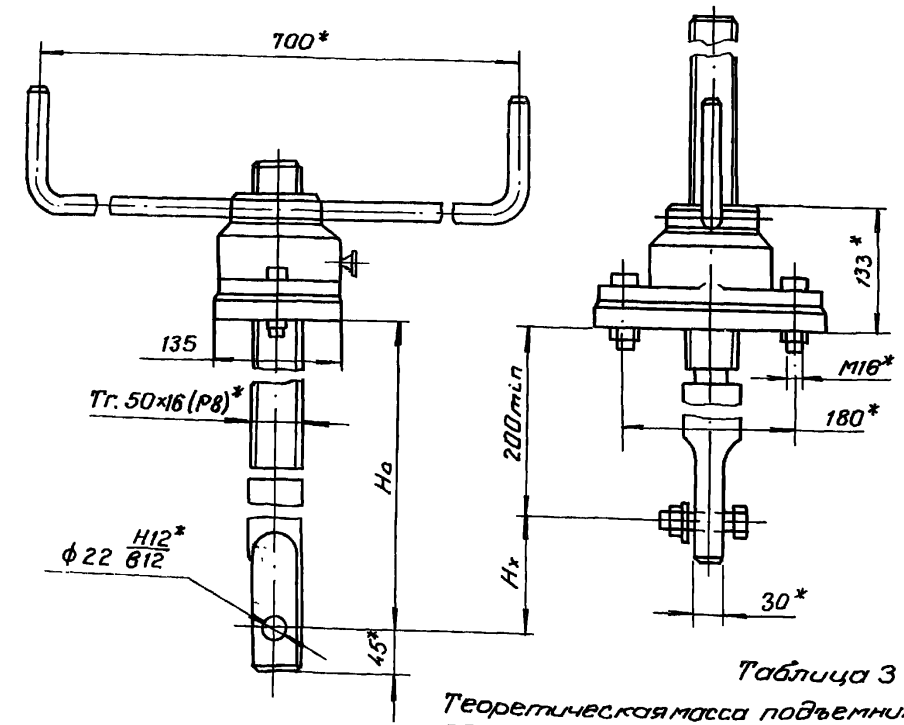

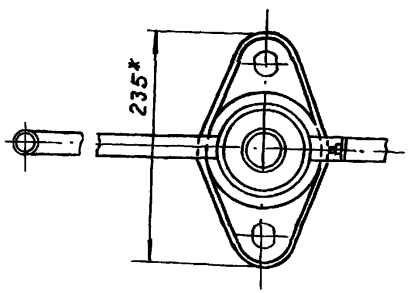

Таблица 1

Техническая характеристика

Резьба грузового винта	Исп. 26.058.ПВ.020.000-01 Подъем на шарикоподшипнике. Посадка и дожим на чугунной опоре. Усилие в тс.		Исп. 26.058.ПВ.020.000 Подъем, посадка и дожим на шарикоподшипнике. Усилие в тс.		Ho в м наиб.	Усилие на рукоятке при Т в кгс	Время подъема затвора на 1 м. в мин
	Тяговое Т	Посадочное П	Тяговое Т	Посадочное П			
Тг. 50×16 (Р8)	1.0	0.6	1.0	1.0	2.9	2.0	2.5

Таблица 2

Данные на заказ по затвору

Усилие посадки потребное в т.с	$П_з$	0.7
Расстояние от подошвы подъемника до оси проушины опущенного затвора в м	Ho	1.825
Полный ход затвора в м.	Hx	0.9
Теоретическая масса подъемника в кг	Q	46.0

Таблица 3

Теоретическая масса подъемников

Hx в м	Ho в м										
	1.0	1.2	1.4	1.6	1.8	2.0	2.2	2.4	2.6	2.8	2.9
	Масса 1шт в кг										
0.8	31	35	38	42	46	50	54	58	62	66	68
1.0	–	33	37	41	45	49	53	57	61	65	67
1.2	–	–	36	40	44	48	52	56	60	64	66
1.4	–	–	–	39	43	47	51	55	59	63	65
1.6	–	–	–	–	41	45	49	53	57	61	63
1.8	–	–	–	–	–	44	48	52	56	60	62
2.0	–	–	–	–	–	–	46	50	54	58	60
2.2.	–	–	–	–	–	–	–	49	53	57	59
2.4	–	–	–	–	–	–	–	–	52	56	58
2.6	–	–	–	–	–	–	–	–	–	54	57
2.7	–	–	–	–	–	–	–	–	–	–	56

Изм	Лист	№ докум.	Подп.	Дата
Разраб		Курилова	Курилова	4.03.88
Пров.		Попова	Попова	10.03.88
ГИП		Гитин	[illegible]	18.03.88
Нач.отд.		Коренев	[illegible]	21.03.88

3.820.2-44-26.058.ПВ.020.000 ГЧ

Подъемник одновинтовой с ручным приводом г.п. 1тс марки 1В

Габаритный чертеж

Лит.	Масса	Масштаб
А	см. табл. 2	1:5

Лист | Листов-1

ЛЕНГИПРОВОДХОЗ

gost.e-ecolog.ru