ТИПОВАЯ ДОКУМЕНТАЦИЯ НА КОНСТРУКЦИИ, ИЗДЕЛИЯ И УЗЛЫ ЗДАНИЙ И СООРУЖЕНИЙ

СЕРИЯ 7.820—4

ЗАТВОРЫ ПЛОСКИЕ КОЛЕСНЫЕ ГЛУБИННЫЕ ДЛЯ ОТВЕРСТИЙ ДИАМЕТРОМ 1,0; 1,2 И 1,4 М ПРИ НАПОРЕ ОТ 6 ДО 12 М

Выпуск 10

Затворы для перекрытия отверстий с напорной и безнапорной стороны диаметром 1,4 м при напоре 10 м

gost.e-ecolog.ru

ТИПОВАЯ ДОКУМЕНТАЦИЯ НА КОНСТРУКЦИИ, ИЗДЕЛИЯ И УЗЛЫ ЗДАНИЙ И СООРУЖЕНИЙ

СЕРИЯ 7.820—4

ЗАТВОРЫ ПЛОСКИЕ КОЛЕСНЫЕ ГЛУБИННЫЕ ДЛЯ ОТВЕРСТИЙ ДИАМЕТРОМ 1,0; 1,2 И 1,4 М ПРИ НАПОРЕ ОТ 6 ДО 12 М

Выпуск 10

Затворы для перекрытия отверстий с напорной и безнапорной стороны диаметром 1,4 м при напоре 10 м

Разработана
институтом «Ленгипроводхоз»
Главнечерноземводстроя
Минводхоза СССР

Утверждена и введена
в действие с 01.06.88 г.
Минводхозом СССР
Протокол № 563 от 30.11.87 г.

Главный инженер института *В. Н. Кузнецов*

Главный инженер проекта *С. А. Гитин*

Содержание

Обозначение	Наименование	Стр.
7.820-4-КМ 100.000	Затворы плоские колесные глубинные для отверстий диаметром 1,4м при напоре 10 м.	5
7.820-4-КМ 100.000СБ	Затворы плоские колесные глубинные для отверстий диаметром 1,4м при напоре 10м. Сборочный чертеж.	6,7
7.820-4-КМ 100.000ВС	Затворы плоские колесные глубинные для отверстий диаметром 1,4м при напоре 10м. Ведомость спецификаций.	8,9
7.820-4-КМ 100.000ВП	Затворы плоские колесные глубинные для отверстий диаметром 1,4м при напоре 10м. Ведомость покупных изделий.	10
7.820-4-КМ 100.000ВМ	Затворы плоские колесные глубинные для отверстий диаметром 1,4м при напоре 10м. Ведомость металлоконструкций по видам профилей.	11
7.820-4-КМ 101.000	Закладные части.	12
7.820-4-КМ 101.000СБ	Закладные части. Сборочный чертеж.	13,14
7.820-4-КМ 101.001	Стойка	15
7.820-4-КМ 081.002	Ребро	15
7.820-4-КМ 011.003	Анкер	16
7.820-4-КМ 011.004	Анкер	16
7.820-4-КМ 101.002	Порог	17
7.820-4-КМ 103.001	Стойка	17
7.820-4-КМ 102.000	Затвор	18
7.820-4-КМ 102.000СБ	Затвор. Сборочный чертеж.	19,20
7.820-4-КМ 102.100	Металлоконструкция.	21
7.820-4-КМ 102.100СБ	Металлоконструкция. Сборочный чертеж.	22,23
7.820-4-КМ 082.101	Обшивка	24
7.820-4-КМ 102.101	Ребро	24
7.820-4-КМ 102.102	Ребро	25
7.820-4-КМ 102.103	Ребро	25
7.820-4-КМ 102.104	Ребро	26
7.820-4-КМ 102.105	Ригель	26
7.820-4-КМ 061.108	Накладка	27
7.820-4-КМ 061.107	Накладка	27
7.820-4-КМ 102.106	Проушина	28
7.820-4-КМ 061.105	Проушина	28
7.820-4-КМ 042.106	Накладка	29
7.820-4-КМ 072.107	Накладка	29
7.820-4-КМ 052.105	Упор	30
7.820-4-КМ 052.106	Ребро	30
7.820-4-КМ 102.200	Узел колесный	31
7.820-4-КМ 102.210	Ось	31
7.820-4-КМ 102.200СБ	Узел колесный. Сборочный чертеж.	32
7.820-4-КМ 102.210СБ	Ось. Сборочный чертеж.	33
7.820-4-КМ 072.212	Шайба.	33
7.820-4-КМ 102.211	Ось.	34
7.820-4-КМ. 072.201	Колесо.	35
7.820-4-КМ 072.202	Подшипник.	35
7.820-4-КМ 072.203	Шайба плавающая.	36
7.820-4-КМ 072.204	Втулка	36
7.820-4-КМ 072.205	Оседержатель.	37

Инв.№подл. | Подп. и дата | Взам.инв.№ | Инв.№дубл. | Подп. и дата

Обозначение	Наименование	Стр.
7.820-4-КМ 012.206	Пробка	37
7.820-4-КМ 082.001	Накладка верхняя	38
7.820-4-КМ 082.002	Накладка боковая	38
7.820-4-КМ 082.003	Уголок	39
7.820-4-КМ 082.004	Уплотнение верхнее	39
7.820-4-КМ 082.005	Уплотнение боковое	40
7.820-4-КМ 082.006	Уплотнение нижнее	40
7.820-4-КМ 103.000	Закладные части	41
7.820-4-КМ 103.000СБ	Закладные части. Сборочный чертеж.	42,43
7.820-4-КМ 104.000	Затвор.	44
7.820-4-КМ 104.000СБ	Затвор. Сборочный чертеж.	45,46
7.820-4-КМ 104.100	Металлоконструкция.	47
7.820-4-КМ 104.100СБ	Металлоконструкция Сборочный чертеж.	48,49
7.820-4-КМ 084.101	Обшивка	50
7.820-4-КМ 104.101	Ребро	50
7.820-4-КМ 084.103	Полоса	51
7.820-4-КМ 084.104	Полоса	51
7.820-4-КМ 104.102	Ребро	52
7.820-4-КМ 104.103	Ребро	52
7.820-4-КМ 104.104	Проушина	53
7.820-4-КМ 104.105	Лист	53
7.820-4-КМ 024.001	Болт	54
7.820-4-КМ 034.111	Накладка	54
7.820-4-КМ 102.106	Ригель	55
7.820-4-КМ 084.001	Накладка верхняя	55
7.820-4-КМ 084.002	Накладка боковая.	56
7.820-4-КМ 084.003	Уголок	56
7.820-4-КМ 104.001	Накладка	57
7.820-4-КМ 084.004	Уплотнение верхнее	57

Обозначение	Наименование	Стр.
7.820-4-КМ 084.005	Уплотнение боковое	58
7.820-4-КМ 084.006	Уплотнение нижнее	58
7.820-4-КМ 105.000	Штанга	59
7.820-4-КМ 024.101	Проушина	59
7.820-4-КМ 105.000СБ	Штанга. Сборочный чертеж	60
7.820-4-КМ 105.100	Звено	61
7.820-4-КМ 024.200	Звено	61
7.820-4-КМ 105.100СБ	Звено. Сборочный чертеж	62
7.820-4-КМ 023.102	Ребро	63
7.820-4-КМ 105.101	Труба	63
7.820-4-КМ 024.103	Фланец	64
7.820-4-КМ 024.201	Фланец	64
7.820-4-КМ 024.200СБ	Звено. Сборочный чертеж	65
7.820-4-КМ 036.100	Звено	66
7.820-4-КМ 036.101	Труба	66
7.820-4-КМ 036.100СБ	Звено. Сборочный чертеж	67
7.820-4-КМ 106.000	Штанга	68
7.820-4-КМ 037.001	Болт	68
7.820-4-КМ 106.000СБ	Штанга. Сборочный чертеж	69
7.820-4-КМ 096.100	Звено	70
7.820-4-КМ 037.200	Звено	70
7.820-4-КМ 096.100СБ	Звено. Сборочный чертеж.	71
7.820-4-КМ 037.101	Проушина	72
7.820-4-КМ 096.101	Труба	72
7.820-4-КМ 037.103	Фланец	73
7.820-4-КМ 037.201	Фланец	73
7.820-4-КМ 037.200СБ	Звено. Сборочный чертеж	74
7.820-4-КМ 064.200	Звено	75
7.820-4-КМ 064.201	Труба	75
7.820-4-КМ 064.200СБ	Звено. Сборочный чертеж	76
7.820-4-КМ 025.000	Кронштейн	77

Обозначение	Наименование	Стр.
7.820-4-км 025.000СБ	Кронштейн. Сборочный чертеж	78
7.820-4-км 025.100	Марка	79
7.820-4-км 025.100СБ	Марка. Сборочный чертеж	79
7.820-4-км 016.101	Уголок	80
7.820-4-км 016.102	Уголок	80
7.820-4-км 016.001	Уголок	81
7.820-4-км 016.002	Шайба	81
7.820-4-км 038.000	Кронштейн	82
7.820-4-км 038.000СБ	Кронштейн. Сборочный чертеж	83
7.820-4-км 038.100	Марка	84
7.820-4-км 038.100СБ	Марка. Сборочный чертеж.	84
7.820-4-км 026.000	Тумба	85
7.820-4-км 026.001	Плита	85
7.820-4-км 026.000СБ	Тумба. Сборочный чертеж	86
7.820-4-км 026.002	Ребро	87
7.820-4-км 026.003	Швеллер	87
7.820-4-км 039.000	Тумба	88
7.820-4-км 039.001	Плита	88
7.820-4-км 039.000СБ	Тумба. Сборочный чертеж	89
7.820-4-км 027.000	Планка анкерная.	90
7.820-4-км 027.000СБ	Планка анкерная. Сборочный чертеж.	90
7.820-4-км 018.001	Ребро.	91
7.820-4-км 027.001	Уголок	91
3.820.2-44-26.058.ПВ 120.000ГЧ	Подъемник одновинтовой с электроприводом груз. 5тс. марки 5ЭВ. Габаритный чертеж.	92
3.820.2-44-26.058.ПВ 140.000ГЧ	Подъемник одновинтовой с электроприводом груз. 10тс. марки 10ЭВ. Габаритный чертеж.	93
3.820.2-44-26.058.ПВ 050.000ГЧ	Подъемник одновинтовой с ручным приводом груз. 5тс. марки 5В. Габаритный чертеж.	94
3.820.2-44-26.058.ПВ 070.000ГЧ	Подъемник одновинтовой с ручным приводом груз. 10тс марки 10В. Габаритный чертеж.	95

Выпуск 10

Серия 7.820-4

Формат	Зона	Поз.	Обозначение	Наименование	Кол.	Примечание
				Документация		
А3			7.820-4-КМ 100.000 СБ	Сборочный чертеж		
А3			7.820-4-КМ 100.000 ВС	Ведомость спецификаций		
А3			7.820-4-КМ 100.000 ВП	Ведомость покупных изделий.		
А3			7.820-4-КМ 100.000 ВМ	Ведомость металлоконструкций по видам профилей.		
				Сборочные единицы		
А4		1	7.820-4-КМ 101.000	Закладные части	1	
А4		2	7.820-4-КМ 102.000	Затвор	1	
А4		3	7.820-4-КМ 103.000	Закладные части	1	
А4		4	7.820-4-КМ 104.000	Затвор	1	
А4		5	7.820-4-КМ 105.000	Штанга	1	
А4		6	7.820-4-КМ 106.000	Штанга	1	
А4		7	7.820-4-КМ 025.000	Кронштейн	2	
А4		8	7.820-4-КМ 038.000	Кронштейн	2	
А4		9	7.820-4-КМ 026.000	Тумба	1	
А4		10	7.820-4-КМ 039.000	Тумба	1	
А4		11	7.820-4-КМ 027.000	Планка анкерная	4	
				Переменные данные для исполнений		
				7.820-4-КМ 100.000		
				Документация		
А3			3.820.2-44-26.058.ПВ.120.000ГЧ	Подъемник одновинтовой с электроприводом груз. 5тс. марки 5ЭВ		
				Габаритный чертеж		
А3			3.820.2-44-26.058.ПВ.140.000ГЧ	Подъемник одновинтовой с электроприводом груз. 10тс. марки 10ЭВ		
				Габаритный чертеж		
				Сборочные единицы		
А4		12	3.820.2-44-26.058.ПВ.120.000	Подъемник одновинтовой с электроприводом груз. 5тс. марки 5ЭВ	1	Серия 3.820.2-44 Выпуск 12
А4		13	3.820.2-44-26.058.ПВ.140.000	Подъемник одновинтовой с электроприводом груз. 10тс. марки 10ЭВ	1	Серия 3.820.2-44 Выпуск 14
				7.820-4-КМ 100.000-01		
				Документация		
А3			3.820.2-44-26.058.ПВ.050.000ГЧ	Подъемник одновинтовой с ручным приводом груз. 5тс. марки 5В		
				Габаритный чертеж		
А3			3.820.2-44-26.058.ПВ.070.000ГЧ	Подъемник одновинтовой с ручным приводом груз. 10тс. марки 10В.		
				Габаритный чертеж.		
				Сборочный чертеж		
А4		12	3.820.2-44-26.058.ПВ.050.000	Подъемник одновинтовой с ручным приводом груз. 5тс. марки 5В.	1	Серия 3.820.2-44 Выпуск 5
А4		13	3.820.2-44-26.058.ПВ.070.000	Подъемник одновинтовой с ручным приводом груз. 10тс. марки 10В	1	Серия 3.820.2-44 Выпуск 7

Инв.№ подл. | Подп. и дата | Взам. инв.№ | Инв.№ дубл. | Подп. и дата

Изм.	Лист	№ докум.	Подп.	Дата
Разраб.		Попова		13.01.87
Пров.		Гитин		14.01.87
ГИП		Гитин		14.01.87
Н.контр.		Коренев		14.01.87

7.820-4-КМ 100.000

Затворы плоские колесные глубинные для отверстий диаметром 1,4м при напоре 10м

Лит.	Лист	Листов
А	1	2

Копировал

Формат А4

Инв.№ подл. | Подп. и дата | Взам. инв.№ | Инв.№ дубл. | Подп. и дата

7.820-4-КМ 100.000

Лист

7820-4-КМ 100.000СБ

Выпуск 10

Серия 7.820-4

Рис.1

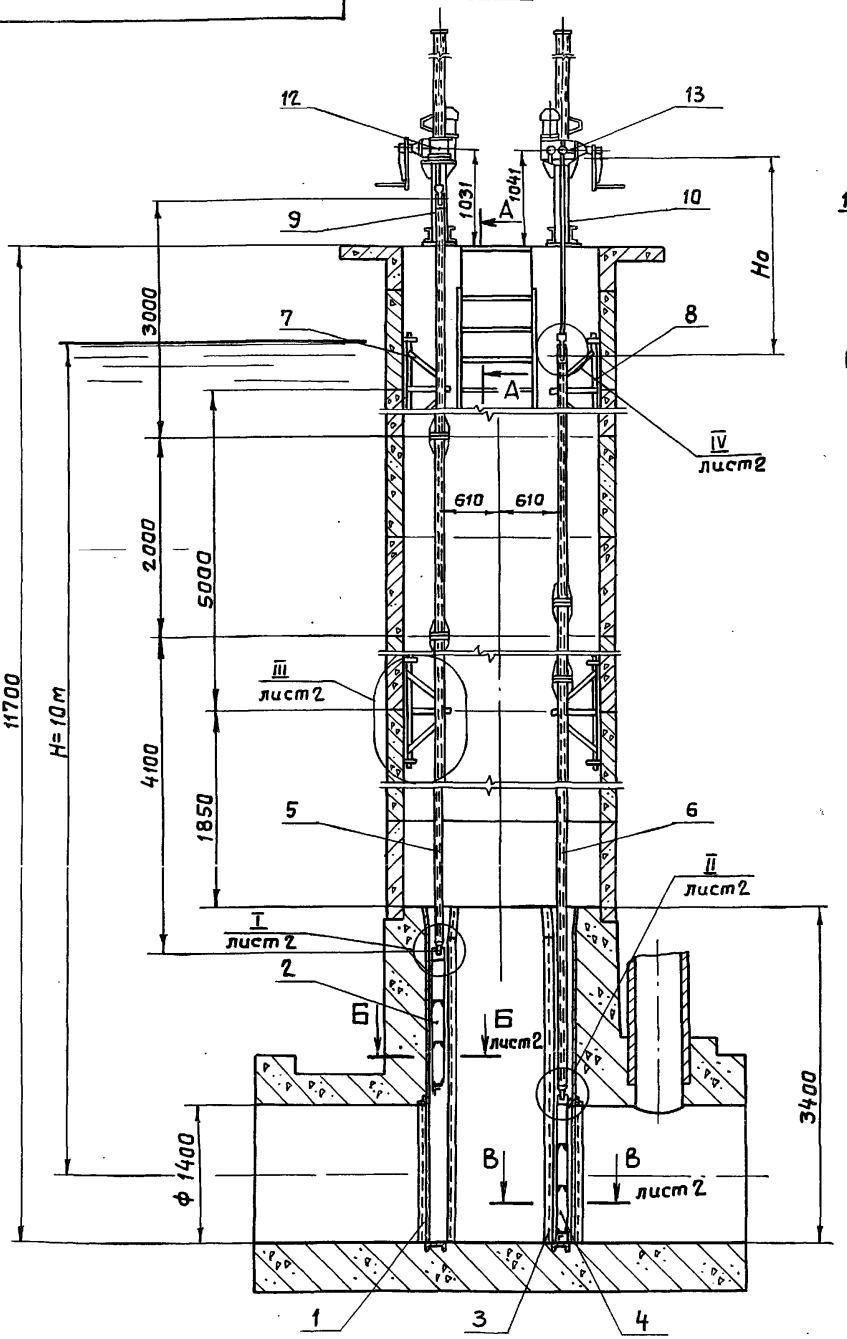

Рис.2

Остальное см. Рис.1

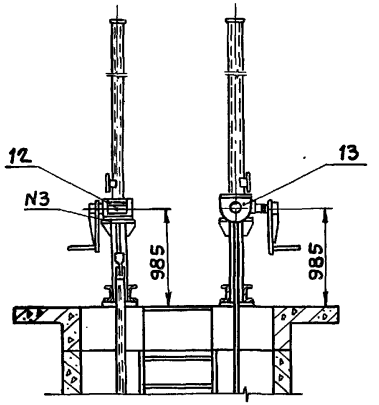

А – А
м 1:10
при монтаже подъемника

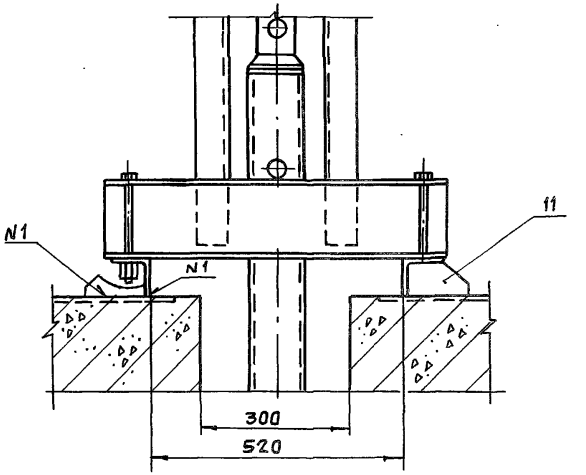

Обозначение	Рис.	Тип подъемника				Масса, кг
		для затвора с безнапорной стороны отверстия		для затвора с напорной стороны отверстия		
		марка	Но, м	марка	Но, м	
7.820-4-КМ 100.000	1	5 ЭВ	2,016	10 ЭВ	2,061	3935,9
7.820-4-КМ 100.000-01	2	5 В	1,970	10 В	2,005	3783,9

1.* Размеры для справок.
2. Поз. 2 – затвор, устанавливаемый с безнапорной стороны отверстия.
3. Поз. 4 – затвор, устанавливаемый с напорной стороны отверстия.
4. Сварные швы выполнять по ГОСТ 5264-80.
5. Электроды Э42 ГОСТ 9466-75.
6. Предельные отклонения размеров $\pm \frac{JT14}{2}$.

Изм	Лист	№ докум.	Подп.	Дата
Разраб.		Попова		3.07.86
Пров.		Гитин		2.01.87
ГИП		Гитин		8.01.87
Нач.отд.		Кореневъ		08.01.87

7.820-4-КМ 100.000СБ

Затворы плоские колесные глубинные для отверстий диаметром 1,4 м при напоре 10 м. Сборочный чертеж

Лит.	Масса	Масштаб
А	см. таблицу	1:50

Лист-1 Листов-2

Ленгипроводхоз

Инв.№ подл. | Подп. и дата | Взам.инв.№ | Инв.№ дубл. | Подп. и дата

Б - Б повернута, лист 1
М 1:5

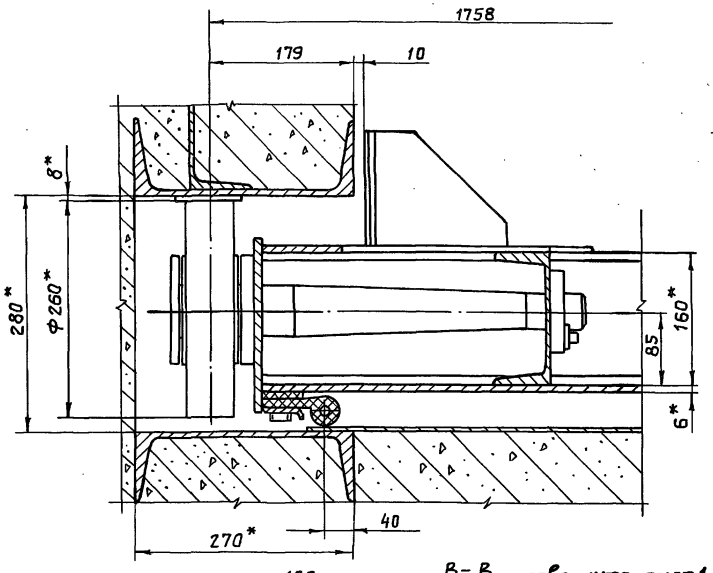

В - В повернута, лист 1
М 1:5

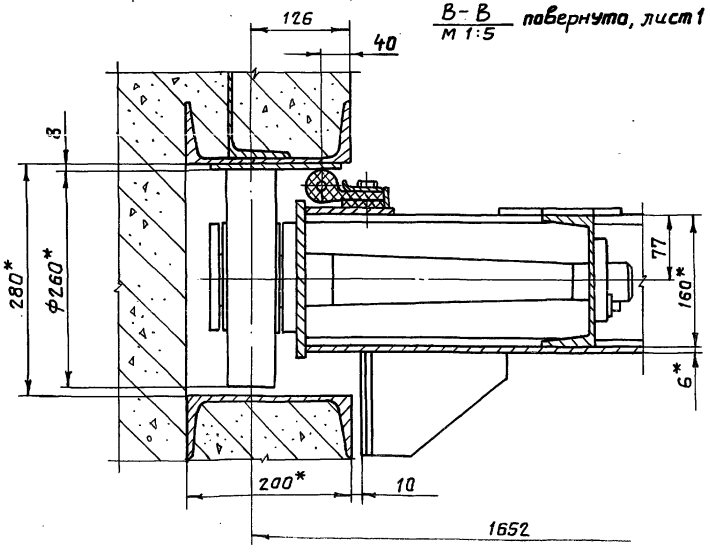

I
М 1:5
лист 1

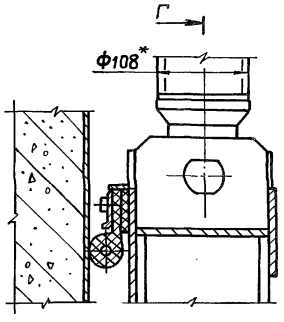

II
М 1:5
лист 1

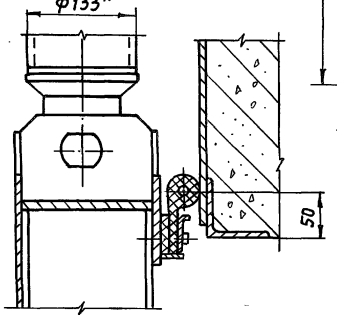

III
М 1:10
лист 1

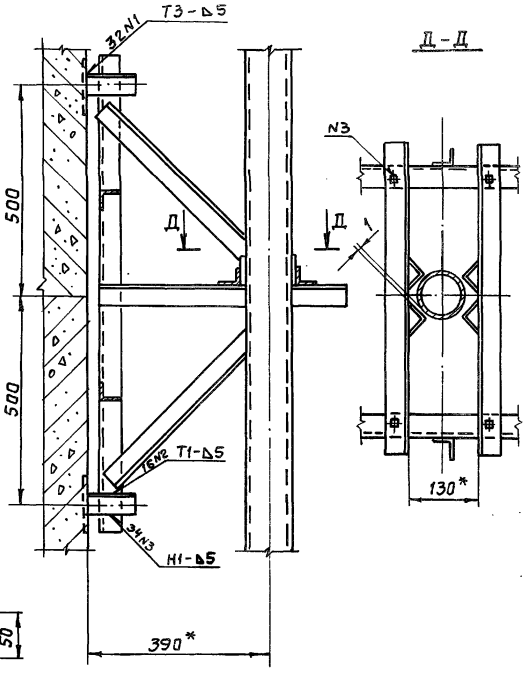

IV
М 1:5
лист 1

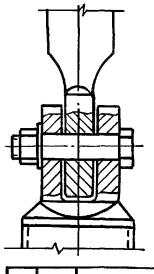

Г - Г
М 1:5

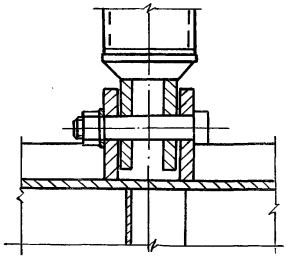

Выпуск 10
Серия 7.820-4

№ строки	Обозначение	Наименование	Куда входит: Обозначение	Куда входит: Кол.	Общее кол.	Примечание
1	7.820-4-КМ 100.000	Сборочный чертеж				
2						
3	7.820-4-КМ 101.000	Закладные части	7.820-4-КМ 100.000	1	1	
4	7.820-4-КМ 102.000	Затвор	7.820-4-КМ 100.000	1	1	
5	7.820-4-КМ 103.000	Закладные части	7.820-4-КМ 100.000	1	1	
6	7.820-4-КМ 104.000	Затвор	7.820-4-КМ 100.000	1	1	
7	7.820-4-КМ 105.000	Штанга	7.820-4-КМ 100.000	1	1	
8	7.820-4-КМ 106.000	Штанга	7.820-4-КМ 100.000	1	1	
9	7.820-4-КМ 025.000	Кронштейн	7.820-4-КМ 100.000	2	2	
10	7.820-4-КМ 038.000	Кронштейн	7.820-4-КМ 100.000	2	2	
11	7.820-4-КМ 026.000	Тумба	7.820-4-КМ 100.000	1	1	
12	7.820-4-КМ 039.000	Тумба	7.820-4-КМ 100.000	1	1	
13	7.820-4-КМ 027.000	Планка анкерная	7.820-4-КМ 100.000	4	4	
14						
15						
16	7.820-4-КМ 102.100	Металлоконструкция	7.820-4-КМ 102.000	1	1	
17	7.820-4-КМ 102.200	Узел колесный	7.820-4-КМ 102.000	4	4	
18			7.820-4-КМ 104.000	4	4	
19	7.820-4-КМ 104.100	Металлоконструкция	7.820-4-КМ 104.000	1	1	
20	7.820-4-КМ 105.100	Звено	7.820-4-КМ 105.000	1	1	
21	7.820-4-КМ 024.200	Звено	7.820-4-КМ 105.000	1	1	
22	7.820-4-КМ 036.100	Звено	7.820-4-КМ 105.000	1	1	
23	7.820-4-КМ 096.100	Звено	7.820-4-КМ 106.000	1	1	
24	7.820-4-КМ 037.200	Звено	7.820-4-КМ 106.000	1	1	
25	7.820-4-КМ 064.200	Звено	7.820-4-КМ 106.000	1	1	

Изм.	Лист	№ докум.	Подп.	Дата
Разраб.		Курилова		16.01.87
Пров.		Попова		24.01.87
ГИП		Гитин		24.01.87
Нач.отд.		Коренев		24.01.87

7.820-4-КМ 100.000 ВС

Затворы плоские колесные глубинные для отверстий диаметром 1.4 м при напоре 10 м

Лит.	Лист	Листов
А	1	2

Ленгипроводхоз

№ строки	Обозначение	Наименование	Куда входит: Обозначение	Куда входит: Кол.	Общее кол.	Примечание
1	7.820-4-КМ025.100	Марка	7.820-4-КМ025.000	2	4	
2	7.820-4-КМ038.100	Марка	7.820-4-КМ038.000	2	4	
3						
4	7.820-4-КМ102.210	Ось	7.820-4-КМ102.200	1	8	
5						
6		Переменные данные для исполнений:				
7		7.820-4-КМ 100.000				
8						
9		Ведомость спецификаций подъемника				Серия 3.820.2-44 Выпуск 12
10		винтового 5 ЭВ				
11		3.820.2-44-26.058.ПВ.120.000ВС				
12						
13		Ведомость спецификаций подъемника				Серия 3.820.2-44 Выпуск 14
14		винтового 10 ЭВ				
15		3.820.2-44-26.058.ПВ.140.000ВС				
16						
17		7.820-4-КМ 100.000-01				
18						
19		Ведомость спецификаций подъемника				Серия 3.820.2-44 Выпуск 5
20		винтового 5 В				
21		3.820.2-44-26.058.ПВ.050.000ВС				
22						
23		Ведомость спецификаций подъемника				Серия 3.820.2-44 Выпуск 7
24		винтового 10 В				
25		3.820.2-44-26.058.ПВ.070.000ВС				
26						

Выпуск 10

Серия 7.820-4

Инв.№подл. | Подпись и дата | Взам.инв.№ | Инв.№дубл. | Подпись и дата

Серия 7.820-4 Выпуск 10

№ строки	Наименование	Код ОКП	Обозначение документа на поставку	Поставщик	Куда входит (обозначение)	Количество: на изделие	Количество: в комплекты	Количество: на регулир.	Количество: Всего	Примечание
1	Масленка 2.2.45 Кд 6		ГОСТ 19853-74						8	
2										
3	Крепежные изделия									
4	Болт М10-8g×25.46.029		ГОСТ 7798-70						24	
5	М10-8g×35.46.029								16	
6	М10-8g×45.46.029								104	
7	М10-8g×60.46.029								6	
8										
9	Болт III М12-8g×25.46.029								16	
10	М20-8g×75.46.029								12	
11	М20-8g×90.46.029								12	
12	М20-8g×200.46.029								8	
13	Гайка М10-7Н.5.029		ГОСТ 5915-70						150	
14	М20-7Н.5.029								40	
15	М27-7Н.5.029								2	
16										
17										
18	Шайба 20.65Г.029		ГОСТ 6402-70						24	
19										
20	Шайба 10.01.029		ГОСТ 10906-78						4	
21	Шайба 27.01.029		ГОСТ 11371-78						2	
22										
23										
24										
25										
26										

Инв. № подл. | Подпись и дата | Взам. инв. № | Инв. № дубл. | Подпись и дата

Изм.	Лист	№ докум.	Подп.	Дата	7.820-4-КМ 100.000 ВП			
Разраб.		Попова		100786	Затворы плоские колесные глубинные для отверстий диаметром 1.4 м при напоре 10 м.	Лит.	Лист	Листов
Провер.		Гитин		070187		А		1
ГИП		Гитин		070187				
Нач.отд.		Коренев		070187		Гидропроект		

Наименование конструкций по номенклатуре прейскуранта N 01-09	Позиция по прейскуранту № 01-09	№ п/п	Код конструкций	Масса конструкций, т: Всего стали повышенной и высокой прочности	по видам профилей стали: Балки и швеллеры	Крупносортная сталь	Среднесортная сталь	Мелкосортная сталь	Толстолистовая сталь	Универсальная сталь	Тонколистовая сталь	Гнутые и гнутосварные	Трубы	Прочие	Всего	Количество шт.	Серия типовых конструкций
1	2	3	4	5	6	7	8	9	10	11	12	13	14	15	16	17	18
Закладные части		1	7.820-4														
			-КМ101.000	—	0,536	0,143	0,023	—	0,164	—	—	—	—	—	0,866	1	
Затвор		2	7.820-4														
			-КМ102.000	—	0,125	0,102	—	0,002	0,203	—	—	—	—	0,094	0,526	1	
Закладные части		3	7.820-4														
			-КМ103.000	—	0,398	0,129	0,021	—	0,238	—	—	—	—	—	0,786	1	
Затвор		4	7.820-4														
			-КМ104.000	—	0,116	0,099	—	0,005	0,193	—	—	—	—	0,094	0,507	1	
Штанга		5	7.820-4														
			-КМ105.000	—	—	0,024	—	—	0,023	—	—	—	0,181	—	0,228	1	
Штанга		6	7.820-4														
			-КМ106.000	—	—	0,030	—	—	0,032	—	—	—	0,226	—	0,288	1	
Кронштейн		7	7.820-4														
			-КМ025.000	—	—	0,070	—	—	0,001	—	—	—	—	—	0,071	2	
Кронштейн		8	7.820-4														
			-КМ038.000	—	—	0,070	—	—	0,001	—	—	—	—	—	0,071	2	
Тумба		9	7.820-4														
			-КМ026.000	—	0,043	—	—	—	0,017	—	—	—	—	—	0,060	1	
Тумба		10	7.820-4														
			-КМ039.000	—	0,043	—	—	—	0,023	—	—	—	—	—	0,066	1	
Планка анкерная		11	7.820-4														
			-КМ027.000	—	—	0,008	—	—	0,004	—	—	—	—	—	0,012	4	
Итого:				—	1,261	0,675	0,044	0,007	0,899	—	—	—	0,407	0,188	3,481		

Изм.	Лист	№ докум.	Подп.	Дата
Разраб.		Попова		10.01.89
Пров.		Гитин		7.01.89
ГИП		Гитин		7.01.89
Нач. отд.		Коренев		8.01.89
Н. контр.		Стельчакова		9.01.89

7.820-4-КМ 100.000 ВМ

Затворы плоские колесные глубинные для отверстий диаметром 1,4м при напоре 10м. Ведомость металлоконструкций по видам профилей.

Лит.	Лист	Листов
А		1

Ленгипроводхоз

Копировал

Формат А3

Выпуск 10 Серия 7.820-4

Формат	Зона	Поз.	Обозначение	Наименование	Кол.	Примечание
				Документация		
А3			7.820-4-КМ101.000СБ	Сборочный чертеж		
				Детали		
А4		1	7.820-4-КМ101.001	Стойка	4	
А4		2	7.820-4-КМ081.002	Ребро	2	
А4		3	7.820-4-КМ011.003	Анкер	16	
А4		4	7.820-4-КМ011.004	Анкер	28	
А4		5	7.820-4-КМ101.002	Порог	1	
Б4		6	7.820-4-КМ101.003	Полоса		
				Полоса $\frac{Б\text{-}2\ 6\times60\ ГОСТ\ 103\text{-}76}{Х18Н9Т\ ГОСТ\ 5632\text{-}72}$		
				$L=1408\pm\frac{JT14}{2}$	2	8,0 кг
Б4		7	7.820-4-КМ101.004	Лист забральный		
				Лист $\frac{Б\text{-}ПН\text{-}6\ ГОСТ\ 19903\text{-}74}{Х18Н9Т\ ГОСТ\ 5632\text{-}72}$		
				$(1540\times1690)\pm\frac{JT14}{2}$	1	122,6 кг
Б4		8	7.820-4-КМ101.005	Лист		
				Лист $\frac{Б\text{-}ПН\text{-}6\ ГОСТ\ 19903\text{-}74}{Х18Н9Т\ ГОСТ\ 5632\text{-}72}$		
				$(280\times1540)\pm\frac{JT14}{2}$	1	20,3 кг
Б4		9	7.820-4-КМ101.006	Полоса		
				Полоса $\frac{Б\text{-}2\ 8\times80\ ГОСТ\ 103\text{-}76}{ВСт3сп5\ ГОСТ\ 535\text{-}79}$		
				$L=280\pm\frac{JT14}{2}$	2	2,8 кг
Б4		10	7.820-4-КМ101.007	Полоса		
				Полоса $\frac{Б\text{-}2\ 8\times80\ ГОСТ\ 103\text{-}76}{ВСт3сп5\ ГОСТ\ 535\text{-}79}$		
				$L=3100\pm\frac{JT14}{2}$	2	31,1 кг

Изм	Лист	№ докум.	Подп.	Дата
Разраб.		Курилова	[signature]	23.12.86
Пров.		Попова	[signature]	24.12.86
ГИП		Гитин	[signature]	7.01.87
Нач.отд.		Коренев	[signature]	7.01.87
Н.контр.		Смолинкова	[signature]	0.01.87

7.820-4-КМ101.000

Закладные части

Лит.	Лист	Листов
А	1	2

Ленгипроводхоз

Инв.№ подл. | Подп. и дата | Взам.инв.№ | Инв.№ дубл. | Подп. и дата

Выпуск 10 Серия 7.820-4

Формат	Зона	Поз.	Обозначение	Наименование	Кол.	Примечание
Б4		11	7.820-4-КМ101.008	Лист		
				Лист $\frac{Б\text{-}ПН\text{-}8\ ГОСТ\ 19903\text{-}74}{ВСт3сп5\ ГОСТ\ 14637\text{-}79}$		
				$(200\times600)\pm\frac{JT14}{2}$	2	15,1 кг
Б4		12	7.820-4-КМ101.009	Уголок		
				Уголок $\frac{Б\text{-}50\times50\times5\ ГОСТ\ 8509\text{-}72}{ВСт3сп5\ ГОСТ\ 535\text{-}79}$		
				$L=500\pm\frac{JT14}{2}$	6	11,3 кг
Б4		13	7.820-4-КМ101.010	Уголок		
				Уголок $\frac{Б\text{-}50\times50\times5\ ГОСТ\ 8509\text{-}72}{ВСт3сп5\ ГОСТ\ 535\text{-}79}$		
				$L=650\pm\frac{JT14}{2}$	2	4,9 кг
Б4		14	7.820-4-КМ101.011	Уголок		
				Уголок $\frac{Б\text{-}50\times50\times5\ ГОСТ\ 8509\text{-}72}{ВСт3сп5\ ГОСТ\ 535\text{-}79}$		
				$L=2060\pm\frac{JT14}{2}$	2	15,5 кг
Б4		15	7.820-4-КМ101.012	Уголок		
				Уголок $\frac{Б\text{-}50\times50\times5\ ГОСТ\ 8509\text{-}72}{ВСт3сп5\ ГОСТ\ 535\text{-}79}$		
				$L=2800\pm\frac{JT14}{2}$	1	10,6 кг
Б4		16	7.820-4-КМ101.013	Уголок		
				Уголок $\frac{Б\text{-}75\times75\times5\ ГОСТ\ 8509\text{-}72}{ВСт3сп5\ ГОСТ\ 535\text{-}79}$		
				$L=1396\pm\frac{JT14}{2}$	3	24,3 кг
Б4		17	7.820-4-КМ101.014	Уголок		
				Уголок $\frac{Б\text{-}80\times80\times6\ ГОСТ\ 8509\text{-}72}{ВСт3сп5\ ГОСТ\ 535\text{-}79}$		
				$L=330\pm\frac{JT14}{2}$	2	4,9 кг
Б4		18	7.820-4-КМ101.015	Швеллер		
				Швеллер $\frac{20\ ГОСТ\ 8240\text{-}72}{ВСт3сп5\ ГОСТ\ 535\text{-}79}$		
				$L=2500\pm\frac{JT14}{2}$	2	92,0 кг

Изм	Лист	№ докум.	Подп.	Дата

7.820-4-КМ101.000

Лист 2

Подп. и дата | Взам.инв.№ | Инв.№ подл. | Подп. и дата

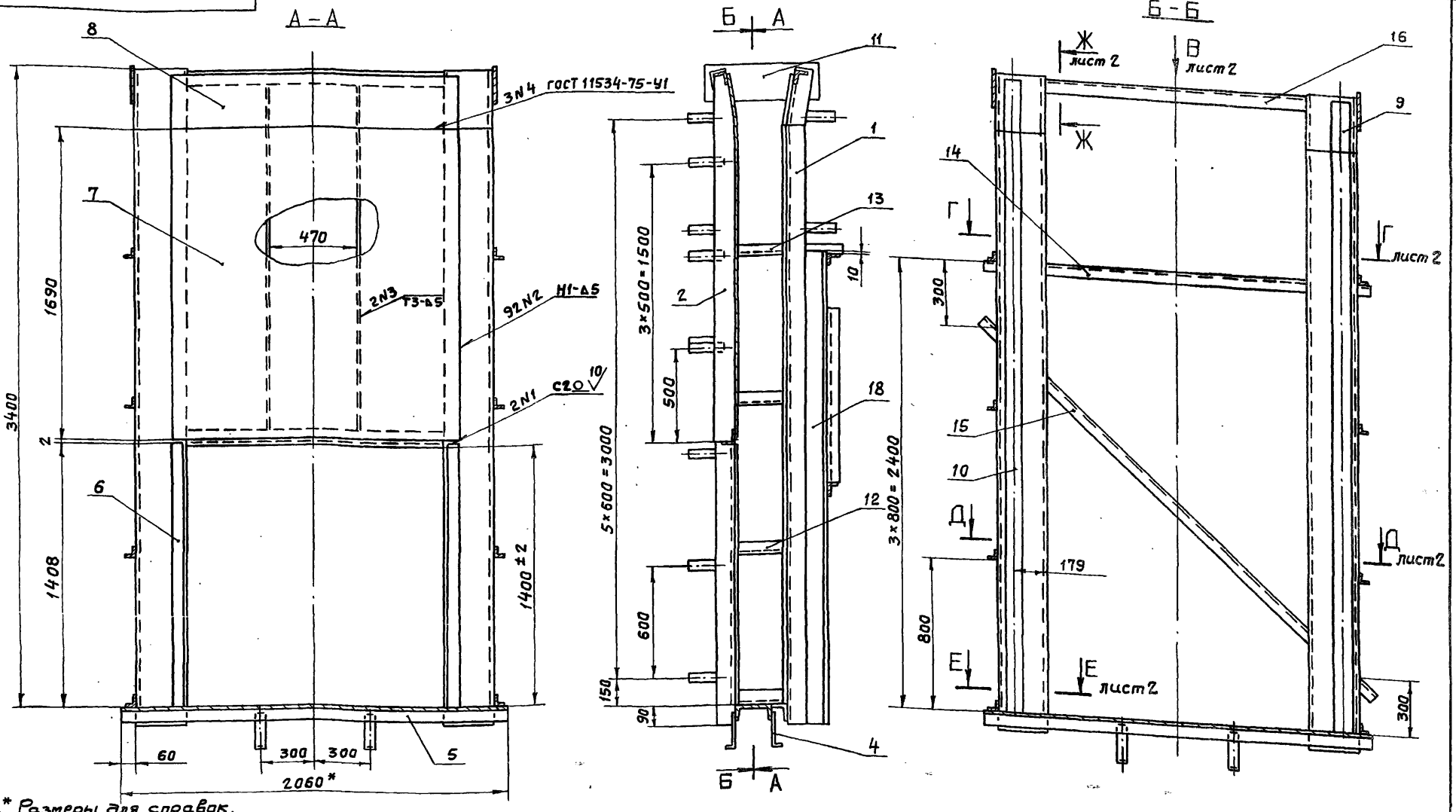

1.* Размеры для справок.
2. Винтообразность пазовых конструкций закладных частей, измеряемая по концам - 3,5мм.
3. Стрела кривизны из плоскости забрального листа, измеряемая в любом направлении, +3мм
4. Во избежании выпора забрального листа при бетонировании закладных частей, его необходимо подпереть горизонтальными балками с шагом не менее 300 мм.
5. Сварные швы выполнять по ГОСТ 5264-80 электродами Э42 ГОСТ 9466-75. Для сварки поз. 6, 7 и 8 применять электроды Э-12Х13 ГОСТ 10052-75.
6. Сварку, неуказанную на чертеже, вести швом Т1-Δ5 по контуру прилегания свариваемых деталей.

∘ ± IT14

Изм.	Лист	№ докум.	Подп.	Дата
Разраб.		Попова		12.1.87
Пров.		Гитин		7.01.87
ГИП		Гитин		7.01.87
Нач.отд		Коренев		7.01.87

7.820-4-КМ 101.000 СБ

Закладные части
Сборочный чертеж.

Лит.	Масса	Масштаб
А	834,0	1:20
Лист-1	Листов-2	

Пензгипроводхоз

7.820-4-КМ101.000СБ

Вид В лист1
м 1:10

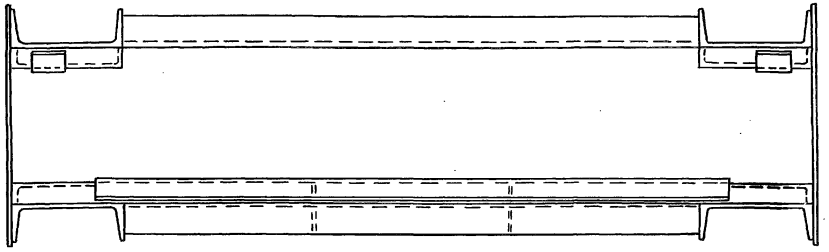

Г – Г лист1
м 1:10

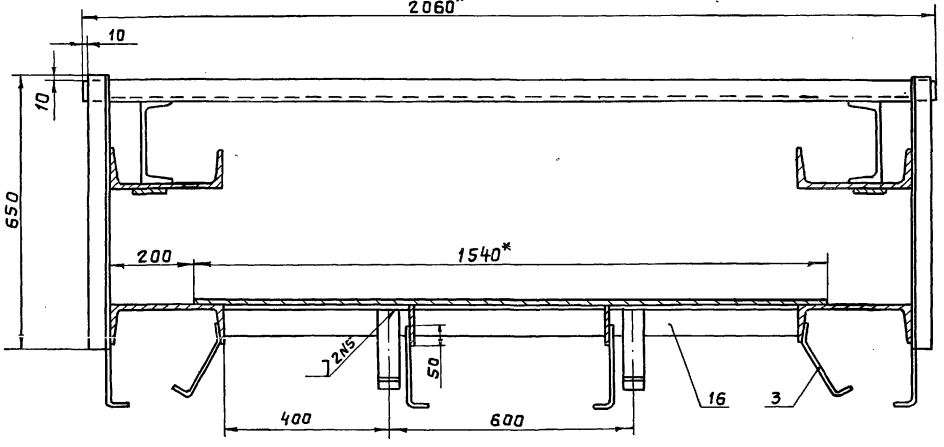

Д – Д лист1
м 1:10

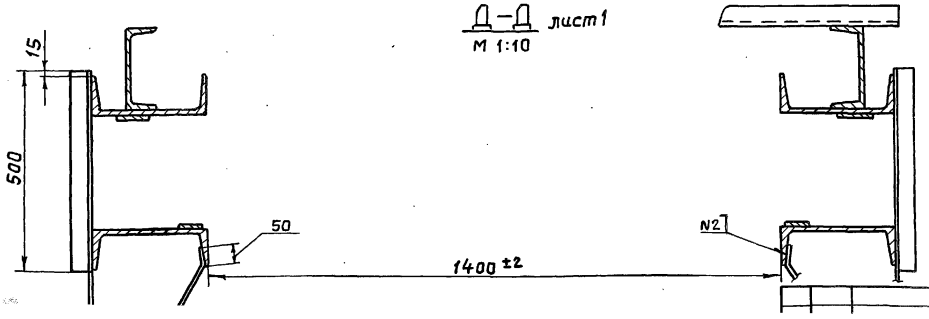

Е – Е лист1
м 1:10

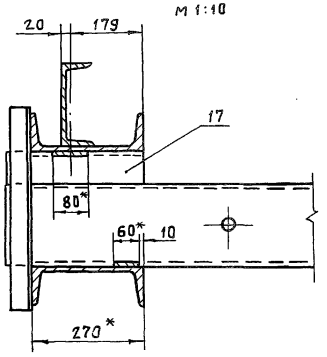

Ж – Ж лист1
м 1:10

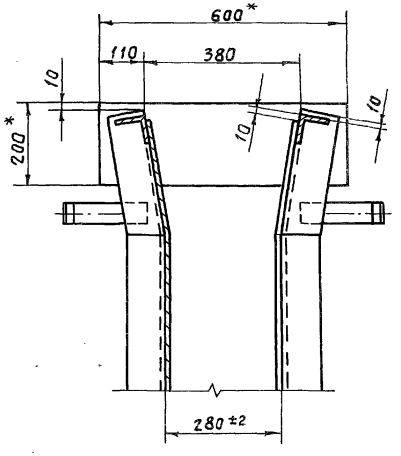

Выпуск 10
Серия 7.820-4

Взам. инв. № | Инв. № дубл. | Подпись и дата | Подпись и дата | № подл.

Лист

Серия 7.820-4 Выпуск 10

Разделка конца позиции

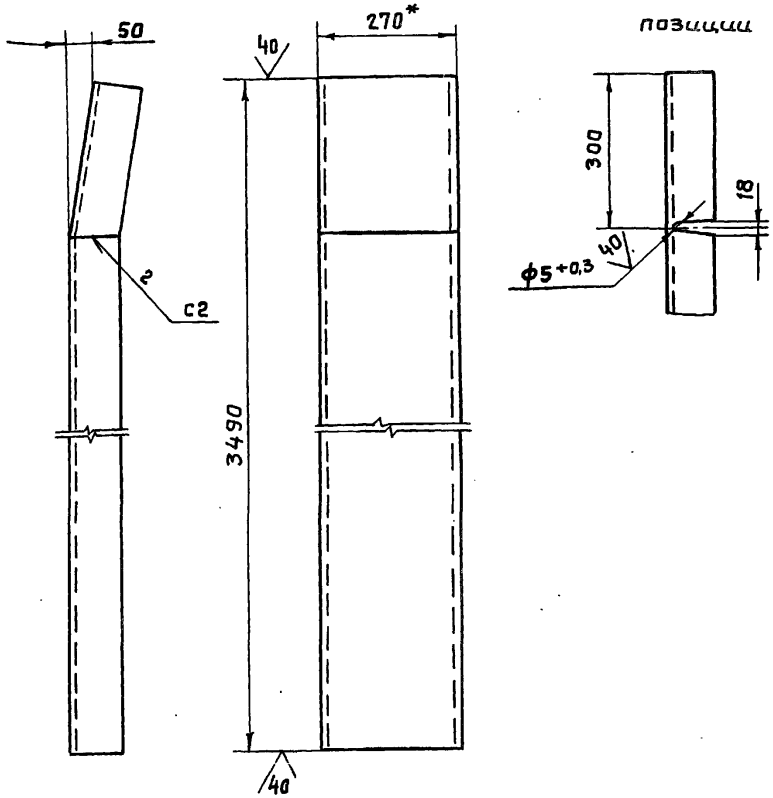

1. * Размер для справок.
2. Сварные швы выполнять по ГОСТ 5264-80.
3. Электроды Э42 ГОСТ 9466-75.
4. Неуказанные предельные отклонения размеров – $\pm \frac{IT14}{2}$.

Изм.	Лист	№ докум.	Подп.	Дата
Разраб.		Попова		24.12.86
Пров.		Гитин		07.01.87
ГИП		Гитин		07.01.87
Нач.отд.		Коренев		07.01.87

7.820-4-КМ 101.001

Стойка

Лит.	Масса	Масштаб
А	96,7	1:10

Лист | Листов 1

Подпись и дата | Инв.№ дубл. | Взам.инв.№ | Подпись и дата | Инв.№ подл.

Серия 7.820-4 Выпуск 10

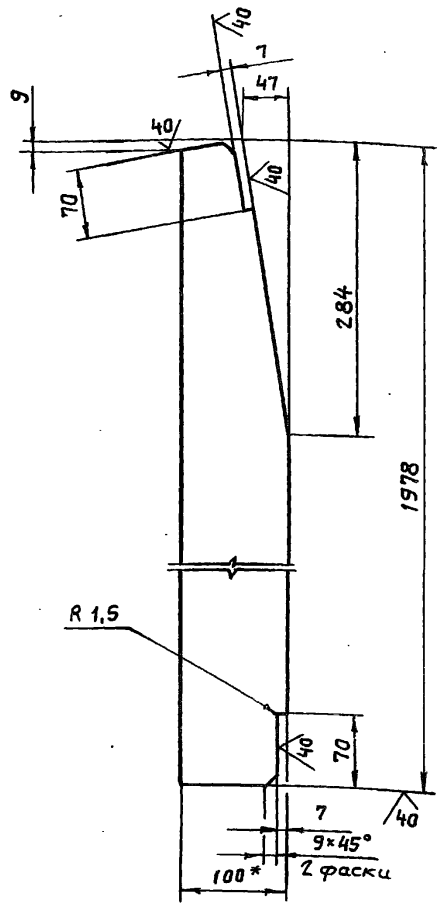

1. * Размер для справок.
2. Предельные отклонения размеров – $\pm \frac{IT14}{2}$.

Изм.	Лист	№ докум.	Подп.	Дата
Разраб.		Курилова		23.12.86
Пров.		Попова		24.12.86
ГИП		Гитин		07.01.87
Нач.отд.		Коренев		07.01.87

7.820-4-КМ 081.002

Ребро

Лит.	Масса	Масштаб
А	12,0	1:5

Лист | Листов 1

Полоса $\frac{Б\text{-}2\ 8\times100\ ГОСТ\ 103\text{-}76}{Ст3сп5\ ГОСТ\ 535\text{-}79}$

Ленгипроводхоз

Подпись и дата | Инв.№ подл. | Взам.инв.№ | Подпись и дата

7.820-4-КМ 011.003

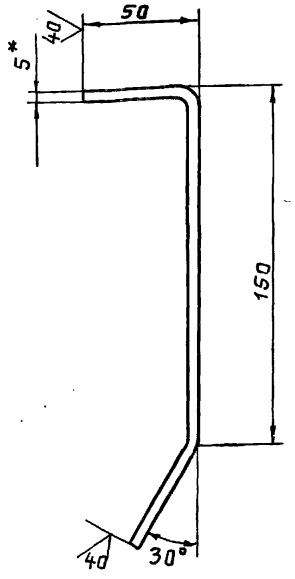

1. * Размер для справок
2. Длина заготовки 250 мм
3. Предельные отклонения размеров- $\pm \frac{JT14}{2}$

Изм.	Лист	№ докум.	Подп.	Дата
Разраб.		Попова		12.11.86
Провер.		Гитин		17.11.86
ГИП		Гитин		17.11.86
Нач. отд		Коренев		07.01.87

7.820-4-КМ 011.003

Анкер

Лит.	Масса	Масштаб
А	0,5	1:2
Лист	Листов-1	

Полоса Б-2 5×50 ГОСТ 103-76

Ленгипроводхоз

Серия 7.820-4 Выпуск 10

Взам. инв. № | Инв. № дубл. | Подпись и дата

Инв. № подл. | Подпись и дата

7.820-4-КМ 011.004

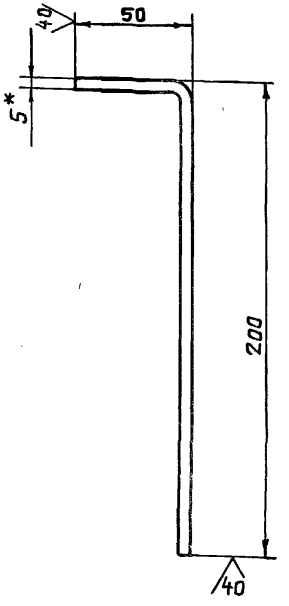

1. * Размер для справок.
2. Длина заготовки 250 мм.
3. Предельные отклонения размеров- $\pm \frac{JT14}{2}$.

Изм.	Лист	№ докум.	Подп.	Дата
Разраб.		Попова		12.11.86
Провер.		Гитин		17.11.86
ГИП		Гитин		17.11.86
Нач. отд		Коренев		07.01.87

7.820-4-КМ 011.004

Анкер

Лит.	Масса	Масштаб
А	0,5	1:2
Лист	Листов-1	

Полоса Б-2 5×50 ГОСТ 103-76

Ленгипроводхоз

Серия 7.820-4 Выпуск 10

Взам. инв. № | Инв. № дубл. | Подпись и дата

Инв. № подл. | Подпись и дата

7.820-4-КМ 101.003

Выпуск 10

Серия 7.820-4

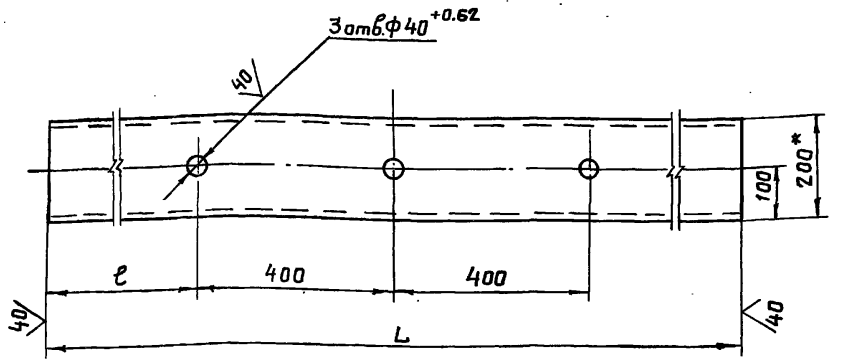

Обозначение	L мм	ℓ мм	Масса кг
7.820-4-КМ 101.003	2060	630	37,8
7.820-4-КМ 101.003-01	1920	560	35,2

1. * Размер для справок.
2. Неуказанные предельные отклонения размеров - $\pm \frac{IT14}{2}$.

Изм.	Лист	№ докум.	Подп.	Дата
Разраб.		Курилова		23.12.86
Пров.		Попова		24.12.86
ГИП		Гитин		07.01.87
Нач. отд.		Коренев		07.01.87

7.820-4-КМ 101.003

Парог

Лит.	Масса	Масштаб
А	см. таблицу	1:10
Лист	Листов-1	

Швеллер 20 ГОСТ 8240-72

Ленгипроводхоз

Подпись и дата | Инв. № подл. | Взам. инв. № | Инв. № дубл. | Подпись и дата

7.820-4-КМ 103.001

Выпуск 10

Серия 7.820-4

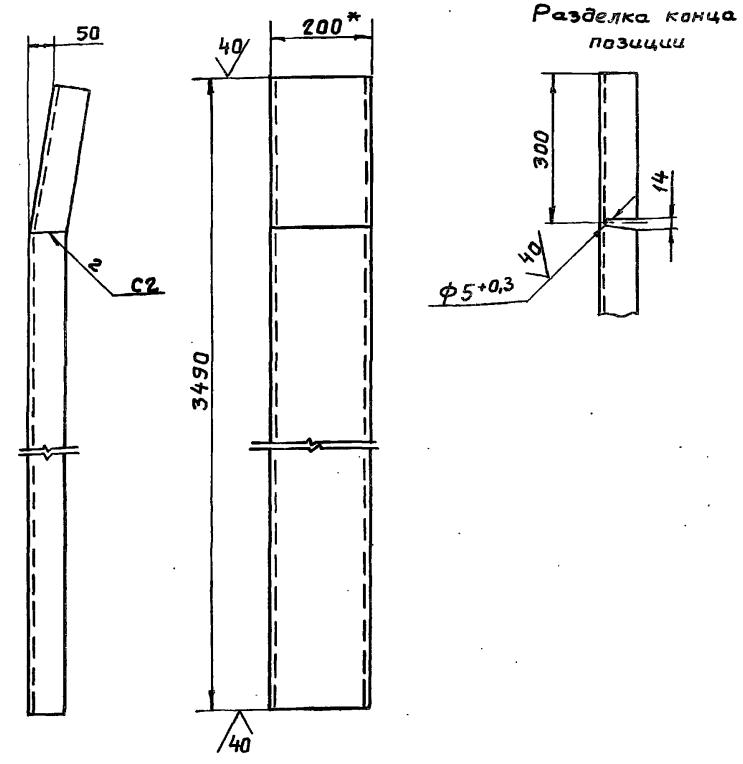

1. * Размер для справок
2. Сварные швы выполнять по ГОСТ 5264-80.
3. Электроды Э42 ГОСТ 9466-75
4. Неуказанные предельные отклонения размеров - $\pm \frac{IT14}{2}$

Изм.	Лист	№ докум.	Подп.	Дата
Разраб.		Попова		25.12.86
Пров.		Гитин		07.01.87
ГИП		Гитин		07.01.87
Нач. отд.		Коренев		07.01.87

7.820-4-КМ 103.001

Стойка

Лит.	Масса	Масштаб
А	64,2	1:10
Лист	Листов-1	

Швеллер 20 ГОСТ 8240-72

Ленгипроводхоз

Подпись и дата | Инв. № подл. | Взам. инв. № | Инв. № дубл. | Подпись и дата

Серия 7.820-4 Выпуск 10

Формат	Зона	Поз.	Обозначение	Наименование	Кол.	Примечание
				Документация		
А3			7.820-4-КМ102.000СБ	Сборочный чертеж		
				Сборочные единицы		
А4		1	7.820-4-КМ102.100	Металлоконструкция	1	
А4		2	7.820-4-КМ102.200	Узел колесный	4	
				Детали		
А4		3	7.820-4-КМ082.001	Накладка верхняя	1	
А4		4	7.820-4-КМ082.002	Накладка боковая	1	
		5	7.820-4-КМ082.002-01	Накладка боковая	1	
А4		6	7.820-4-КМ082.003	Уголок	1	
А4		7	7.820-4-КМ082.004	Уплотнение верхнее	1	
А4		8	7.820-4-КМ082.005	Уплотнение боковое	1	
		9	7.820-4-КМ082.005-01	Уплотнение боковое	1	
А4		10	7.820-4-КМ082.006	Уплотнение нижнее	1	
Б4		11	7.820-4-КМ102.001	Прокладка		
				Пластина I, лист,		
				ТМКЩ-М-6×45×90-1.7		
				ГОСТ 7338-77	2	0,06 кг
Б4		12	7.820-4-КМ102.002	Подкладка		
				Пластина I, лист,		
				ТМКЩ-М-10×45×1630-1.7		
				ГОСТ 7338-77	1	0,83 кг
Б4		13	7.820-4-КМ102.003	Подкладка		
				Пластина I, лист,		
				ТМКЩ-М-10×45×1480-1.7		

Изм.	Лист	№ докум.	Подп.	Дата
Разраб.		Попова		31.10.86
Пров.		Гитин		07.01.87
ГИП		Гитин		07.01.87
Нач.отд.		Коренев		07.01.87

7.820-4-КМ102.000

Затвор

Лит.	Лист	Листов
А	1	2

Ленгипроводхоз

Серия 7.820-4 Выпуск 10

Формат	Зона	Поз.	Обозначение	Наименование	Кол.	Примечание
				ГОСТ 7338-77	2	1,6 кг
				Стандартные изделия		
		14		Болт М10-8g×25.46.029		
				ГОСТ 7798-70	14	
		15		Болт М10-8g×45.46.029		
				ГОСТ 7798-70	52	
		16		Болт М10-8g×60.46.029		
				ГОСТ 7798-70	4	
		17		Гайка М10-7Н.5.029		
				ГОСТ 5915-70	70	

Инв.№ подл. | Подпись и дата | Взам.инв.№ | Инв.№ дубл. | Подпись и дата

7.820-4-КМ102.000

Лист 9

7820-4-КМ102.000СБ

Вид с напорной стороны

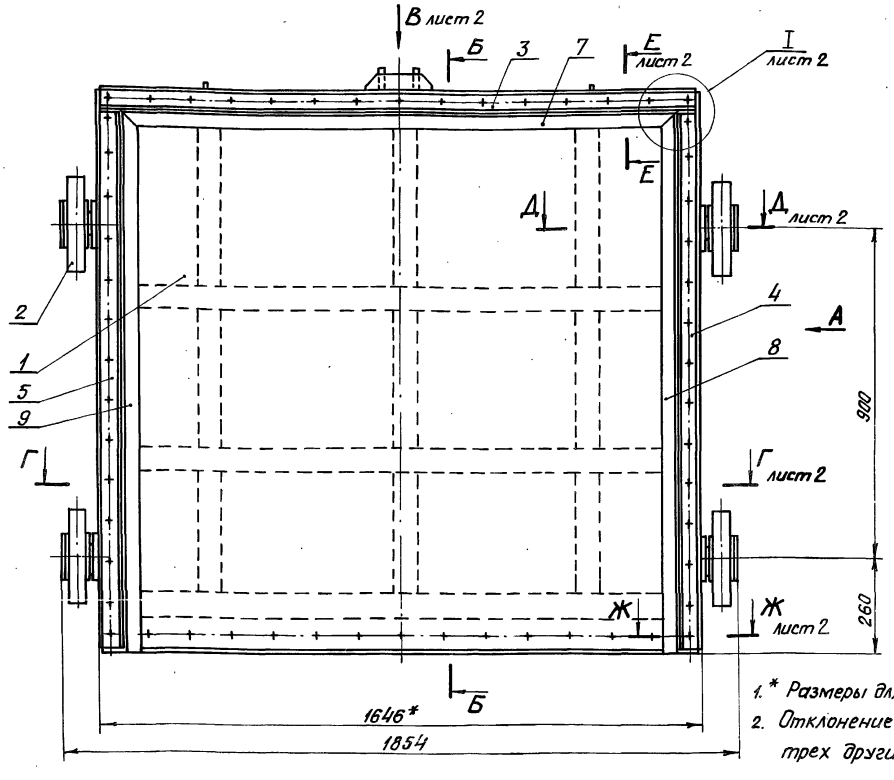

Вид А

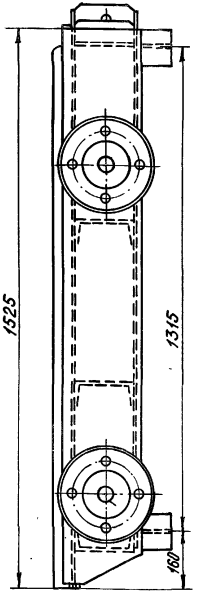

Б-Б

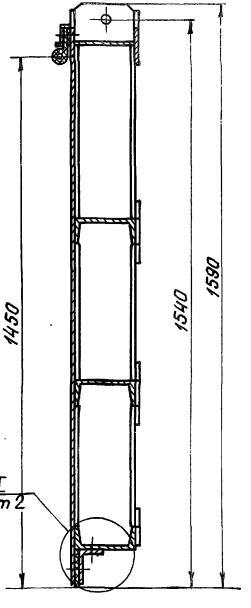

1. * Размеры для справок.
2. Отклонение четвертого колеса от плоскости касания трех других колес – 1,5мм.
3. Угловые стыки верхнего и боковых уплотнений (поз. 7, 8 и 9) вулканизировать.
4. Сварные швы выполнять по ГОСТ 5264-80.
5. Электроды Э42 ГОСТ 9466-75.
6. Неуказанные предельные отклонения размеров $\pm \frac{IT14}{2}$.

Изм.	Лист	№ докум.	Подп.	Дата
Разраб.		Попова		3.1186
Пров.		Гитин		07.04.87
ГИП		Гитин		07.04.87
Нач. отд.		Кореневский		07.04.87

7.820-4-КМ 102.000 СБ

Затвор. Сборочный чертеж

Лит.	Масса	Масштаб
А	525,9	1:10

Лист – 1 Листов – 2

Ленгипроводхоз

Инв. № подл. | Подп. и дата | Взам. инв. № | Инв. № дубл. | Подп. и дата

Серия 7.820-4 Выпуск 10

7820-4-КМ102.000СБ

Вид В лист 1

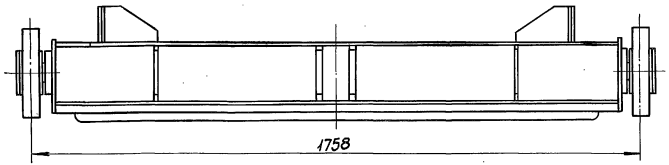

Г – Г лист 1

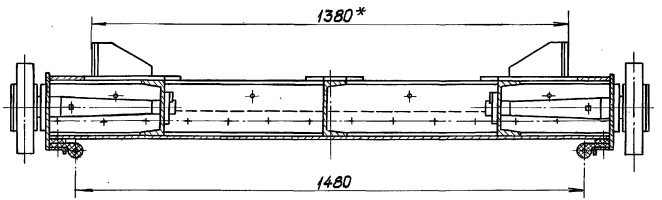

Д – Д лист 1
М 1:5

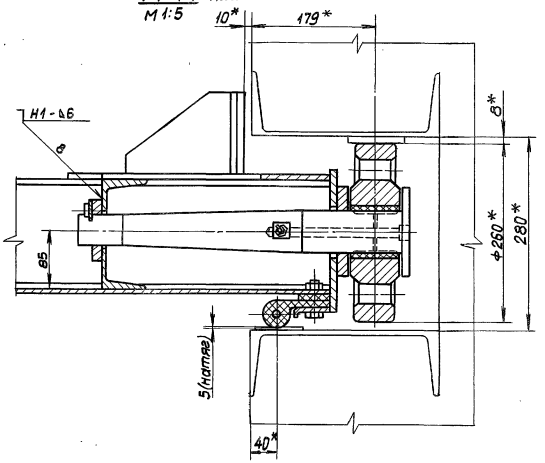

Е – Е лист 1
М 1:4

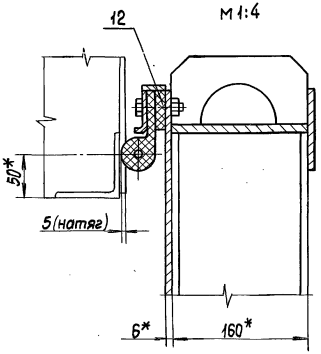

II лист 1
М 1:4

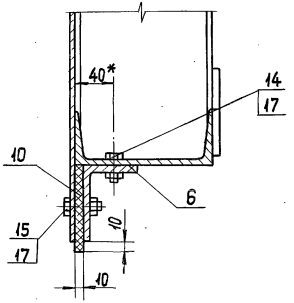

I лист 1
М 1:4

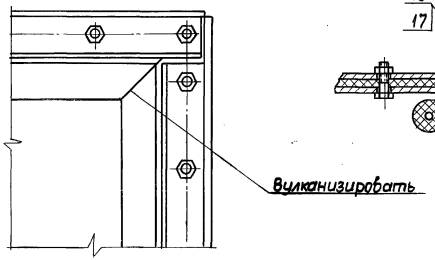

Ж – Ж лист 1
М 1:4

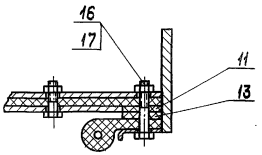

Выпуск 10

Серия 7.820-4

Инв.№ подл. | Подп. и дата | Взам.инв.№ | Инв.№ дубл. | Подп. и дата

Серия 7.820-4 Выпуск 10

Формат	Зона	Поз.	Обозначение	Наименование	Кол.	Примечание
				Документация		
А3			7.820-4-КМ 102.100СБ	Сборочный чертеж		
				Детали		
А4		1	7.820-4-КМ 082.101	Обшивка	1	
А4		2	7.820-4-КМ 102.101	Ребро	2	
А4		3	7.820-4-КМ 102.102	Ребро	1	
		4	7.820-4-КМ 102.102-01	Ребро	1	
А4		5	7.820-4-КМ 102.103	Ребро	1	
		6	7.820-4-КМ 102.103-01	Ребро	1	
		7	7.820-4-КМ 102.103-02	Ребро	1	
А4		8	7.820-4-КМ 102.104	Ребро	3	
А4		9	7.820-4-КМ 102.105	Ригель	1	
А4		10	7.820-4-КМ 061.108	Накладка	6	
А4		11	7.820-4-КМ 061.107	Накладка	1	
А4		12	7.820-4-КМ 102.106	Проушина	1	
		13	7.820-4-КМ 102.106-01	Проушина	1	
А4		14	7.820-4-КМ 061.105	Проушина	2	
А4		15	7.820-4-КМ 042.106	Накладка	2	
А4		16	7.820-4-КМ 072.107	Накладка	2	
А4		17	7.820-4-КМ 052.105	Упор	4	
А4		18	7.820-4-КМ 052.106	Ребро	4	
Б4		19	7.820-4-КМ 102.107	Ригель		
				Швеллер $\frac{16\ ГОСТ\ 8240-72}{ВСт3сп5\ ГОСТ\ 535-79}$		
				$L = 1630 \pm \frac{JT14}{2}$	2	46,3кг

Изм	Лист	№ докум.	Подп.	Дата
Разраб.		Попова	[signature]	31.10.86
Пров.		Гитин	[signature]	07.01.87
ГИП		Гитин	[signature]	07.01.87
Нач. отд.		Коренев	[signature]	07.01.87
Н. контр.		[illegible]	[signature]	07.01.87

7.820-4-КМ 102.100

Металлоконструкция

Лит.	Лист	Листов
А	1	2

Ленгипроводхоз

Серия 7.820-4 Выпуск 10

Формат	Зона	Поз.	Обозначение	Наименование	Кол.	Примечание
Б4		20	7.820-4-КМ 102.108	Ригель		
				Полоса $\frac{Б-2\ 8\times160\ ГОСТ\ 103-76}{ВСт3сп5\ ГОСТ\ 535-79}$		
				$L = 1630 \pm \frac{JT14}{2}$	1	16,4кг
Б4		21	7.820-4-КМ 102.109	Накладка		
				Полоса $\frac{Б-2\ 8\times100\ ГОСТ\ 103-76}{ВСт3сп5\ ГОСТ\ 535-79}$		
				$L = 1415 \pm \frac{JT14}{2}$	2	17,8кг
Б4		22	7.820-4-КМ 102.110	Накладка		
				Полоса $\frac{Б-2\ 8\times100\ ГОСТ\ 103-76}{ВСт3сп5\ ГОСТ\ 535-79}$		
				$L = 1430 \pm \frac{JT14}{2}$	1	9,0кг
Б4		23	7.820-4-КМ 102.111	Полоса		
				Полоса $\frac{Б-2\ 6\times25\ ГОСТ\ 103-76}{ВСт3сп5\ ГОСТ\ 535-79}$		
				$L = 1630 \pm \frac{JT14}{2}$	1	1,9кг
Б4		24	7.820-4-КМ 102.112	Ребро		
				Швеллер $\frac{16\ ГОСТ\ 8240-72}{ВСт3сп5\ ГОСТ\ 535-79}$		
				$L = 470 \pm \frac{JT14}{2}$	1	5,8кг
				Стандартные изделия		
		25		Шайба 10.01.029		
				ГОСТ 10906-78	2	

Подпись и дата | Инв. № дубл. | Взам. инв. № | Подпись и дата | Инв. № подл.

Изм	Лист	№ докум.	Подп.	Дата

7.820-4-КМ 102.100

Лист 2

7.820-4-КМ 102.100 СБ

Серия 7.820-4 Выпуск 10

Инв.№подл. | Подп. и дата | Взам.инв.№ | Инв.№дубл. | Подп. и дата

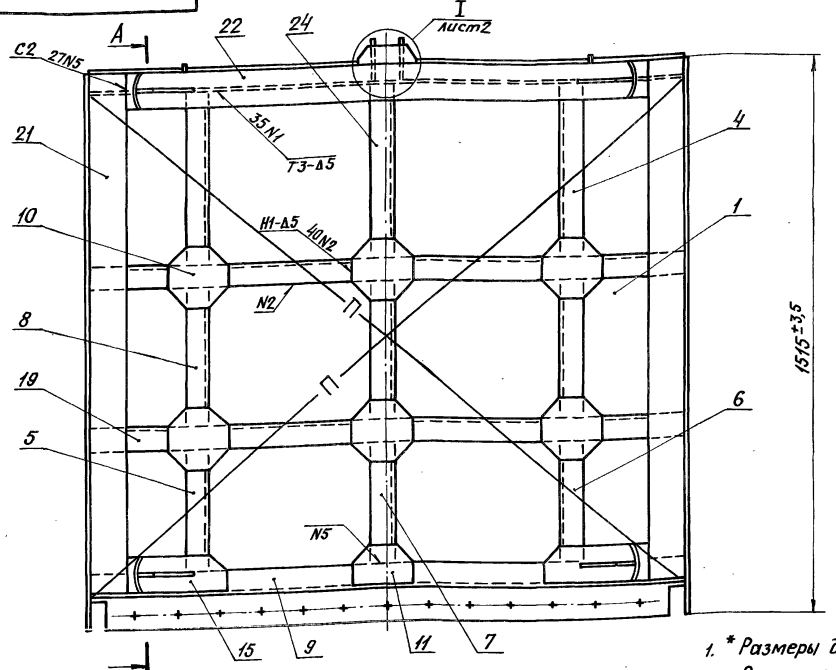

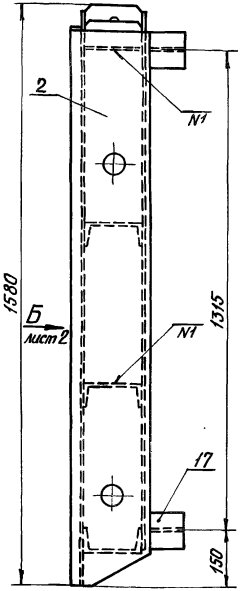

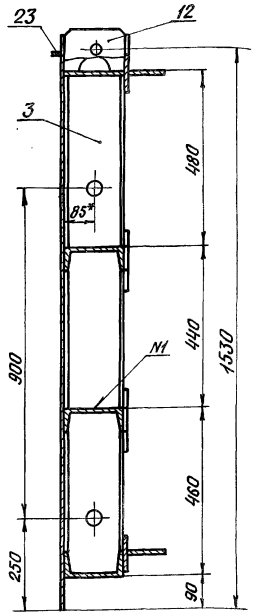

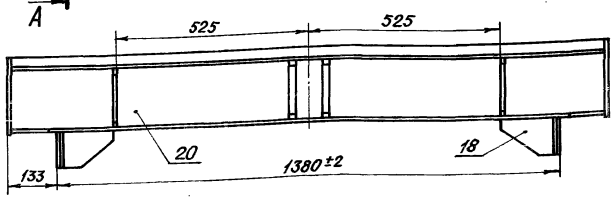

1. * Размеры для справок.
2. Разность длин диагоналей П не более 2 мм.
3. Винтообразность уплотняющего контура, измеряемая по центрам отверстий под болты, крепящие уплотнения, 3 мм.
4. Сварные швы выполнять по ГОСТ 5264-80.
5. Электроды Э42 ГОСТ 9466-75.
6. Сварку, неуказанную на чертеже, вести швом Т1-Δ5 по контуру прилегания свариваемых деталей.
7. Неуказанные предельные отклонения размеров $\pm \frac{IT\,14}{2}$.

Изм.	Лист	№ докум.	Подп.	Дата
Разраб.		Попова		3.10.86
Пров.		Гитин		07.01.87
ГИП		Гитин		07.01.87
Нач.отд.		Кореньев		07.01.87

7.820-4-КМ 102.100 СБ

Металлоконструкция. Сборочный чертеж

Лит.	Масса	Масштаб
А	344,0	1:10

Лист – 1 Листов – 2

Ленгипрообадхоз

7.820-4-КМ102.100СБ

Серия 7.820-4 Выпуск 10

Инв.№подл. | Подп. и дата | Взам.инв.№ | Инв.№дубл. | Подп. и дата

Вид Б лист 1

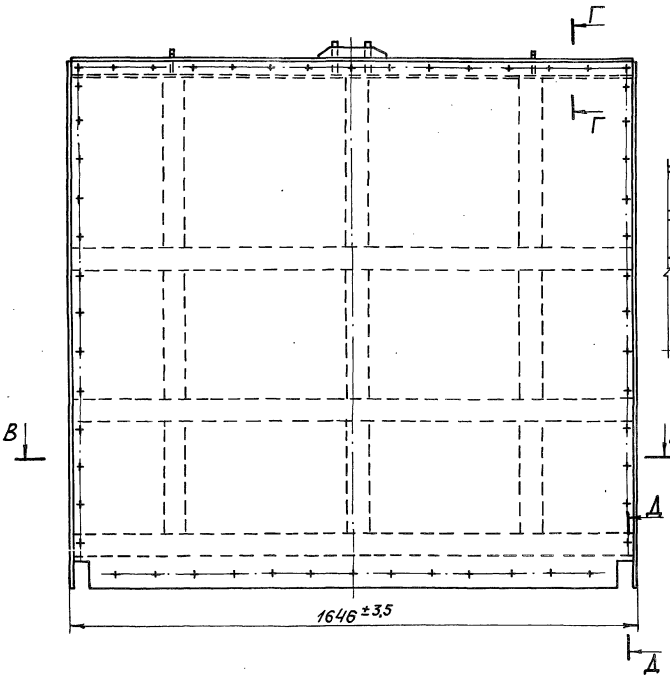

I / М1:4 лист 1

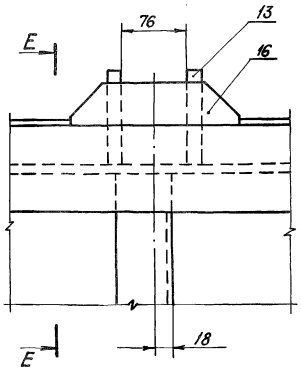

Е – Е

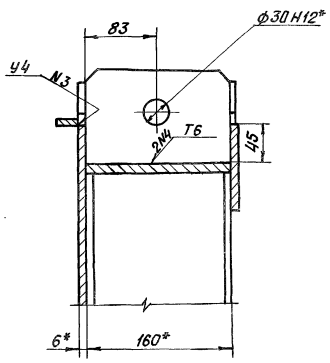

Г – Г / М1:4

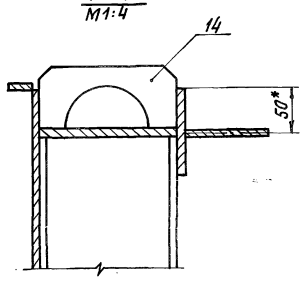

Д – Д / М1:4

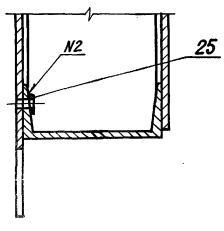

В – В

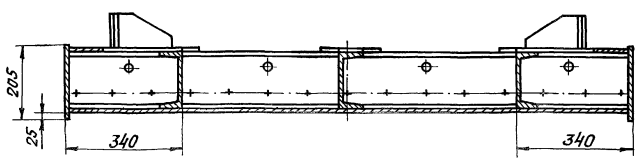

7820-4-КМ 082.101

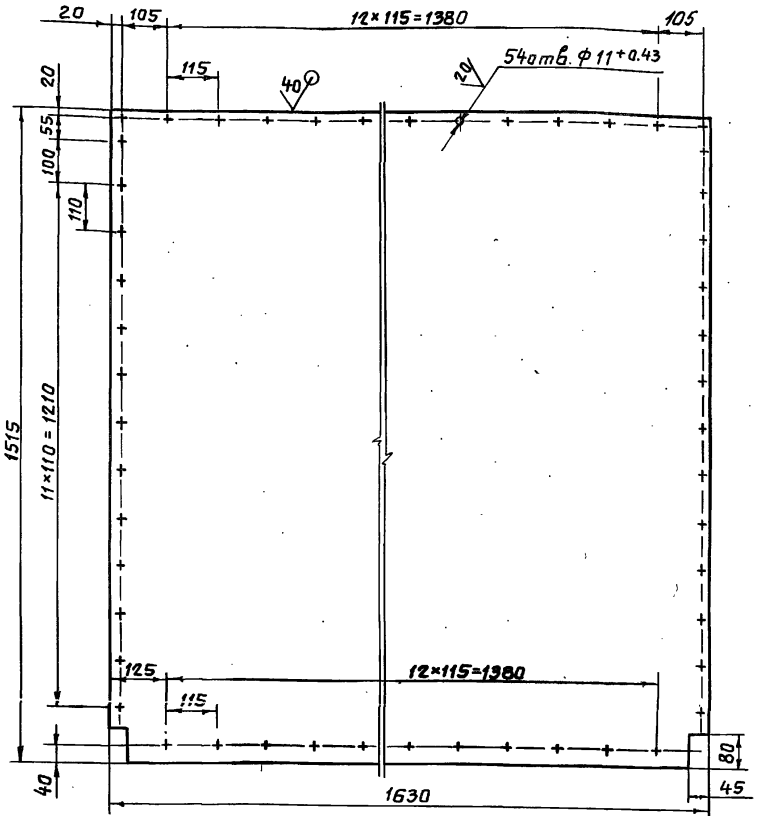

1. Предельные отклонения размеров, координирующих оси отверстий, ± 0,28 мм.
2. Неуказанные предельные отклонения размеров - $\pm \frac{JT14}{2}$

Изм.	Лист	№ докум.	Подп.	Дата
Разраб.		Попова		12.1.86
Провер.		Гитин		8.01.87
ГИП		Гитин		8.01.87
Нач. отд.		Коренев		8.01.87

7.820-4-КМ 082.101

Обшивка

Лит.	Масса	Масштаб
Я	115,7	1:10
Лист	Листов 1	

Лист Б-ПН-6 ГОСТ 19903-74

Ленгипроводхоз

Серия 7.820-4 Выпуск 10

Инв. № подл. | Подпись и дата | Взам. инв. № | Инв. № дубл. | Подпись и дата

7820-4-КМ 102.101

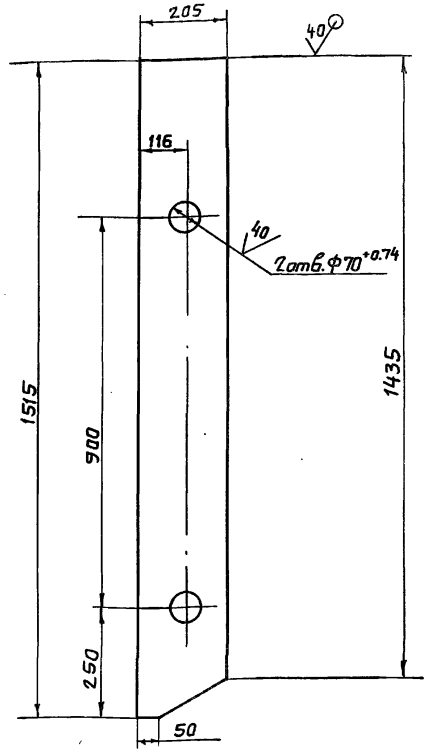

Неуказанные предельные отклонения размеров - $\pm \frac{JT14}{2}$

Изм.	Лист	№ докум.	Подп.	Дата
Разраб.		Попова		12.1.86
Провер.		Гитин		8.01.87
ГИП		Гитин		8.01.87
Нач. отд.		Коренев		8.01.87

7.820-4-КМ 102.101

Ребро

Лит.	Масса	Масштаб
Я	18,6	1:10
Лист	Листов 1	

Лист Б-ПН-8 ГОСТ 19903-74

Ленгипроводхоз

Серия 7.820-4 Выпуск 10

Инв. № подл. | Подпись и дата | Взам. инв. № | Инв. № дубл. | Подпись и дата

7.820-4-КМ 102.102

Серия 7.820-4 Выпуск 10

7.820-4-КМ 102.102

7.820-4-КМ102.102-01-зеркальное отражение. Остальное см. 7.820-4-КМ102.102

М 1:10

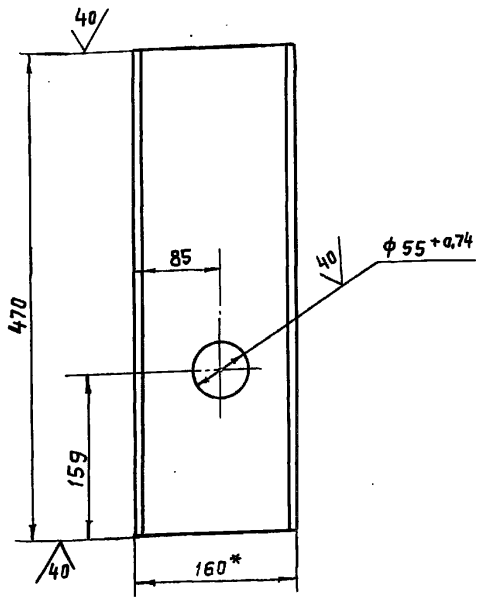

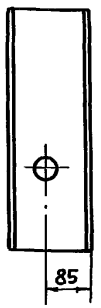

1.* Размер для справок.

2. Неуказанные предельные отклонения размеров $\pm \frac{JT14}{2}$

Изм.	Лист	№ докум.	Подп.	Дата
Разраб.		Попова		6.11.86
Пров.		Гитин		07.01.87
ГИП		Гитин		07.01.87
Нач.отд.		Коренев		07.01.87

7.820-4-КМ 102.102

Ребро

Лит.	Масса	Масштаб
А	6,6	1:5

Лист | Листов-1

Швеллер 16 ГОСТ 8240-72 / ВСт3сп5 ГОСТ 535-79

Ленгипроводхоз

Инв.№ подл. | Подпись и дата | Взам.инв.№ | Инв.№ дубл. | Подпись и дата

7.820-4-КМ 102.103

Серия 7.820-4 Выпуск 10

7.820-4-КМ 102.103

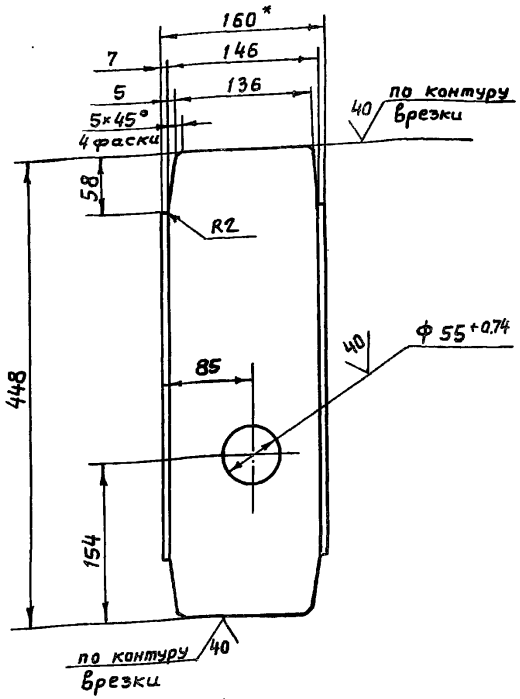

7.820-4-КМ102.103-01-зеркальное отражение. Остальное см. 7.820-4-КМ102.103

М 1:10

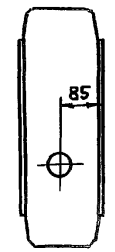

7.820-4-КМ 102.103-02

Остальное см. 7.820-4-КМ 102.103

М 1:10

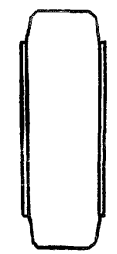

1.* Размер для справок.

2. Неуказанные предельные отклонения размеров - $\pm \frac{JT14}{2}$.

Изм.	Лист	№ докум.	Подп.	Дата
Разраб.		Попова		6.11.86
Пров.		Гитин		07.01.87
ГИП		Гитин		07.01.87
Нач.отд.		Коренев		07.01.87
Н.контр.		Смолинскова		07.01.87

7.820-4-КМ102.103

Ребро

Лит.	Масса	Масштаб
А	5,3	1:5

Лист | Листов-1

Швеллер 16 ГОСТ 8240-72 / ВСт3сп5 ГОСТ 535-79

Ленгипроводхоз

Инв.№ подл. | Подпись и дата | Взам.инв.№ | Инв.№ дубл. | Подпись и дата

7.820-4-КМ 102.104

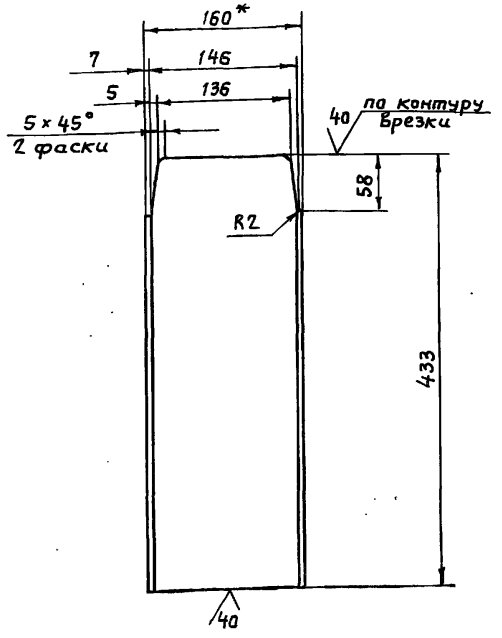

1.* Размер для справок.

2. Предельные отклонения размеров – $\pm \frac{JT14}{2}$.

Серия 7.820-4 Выпуск 10

Взам.инв.№ | Подпись и дата | Инв.№ дубл. | Подпись и дата | Инв.№ подл.

Изм.	Лист	№ докум.	Подп.	Дата
Разраб.		Попова		12.11.86
Пров.		Гитин		7.01.87
ГИП		Гитин		7.01.87
Нач.отд.		Коренев		7.01.87

7.820-4-км 102.104

Ребро

Лит.	Масса	Масштаб
А	5,6	1:5
Лист	Листов 1	

Швеллер 16 гост 8240-72
Ст3сп5 гост 535-79

Ленгипроводхоз

7.820-4-КМ 102.105

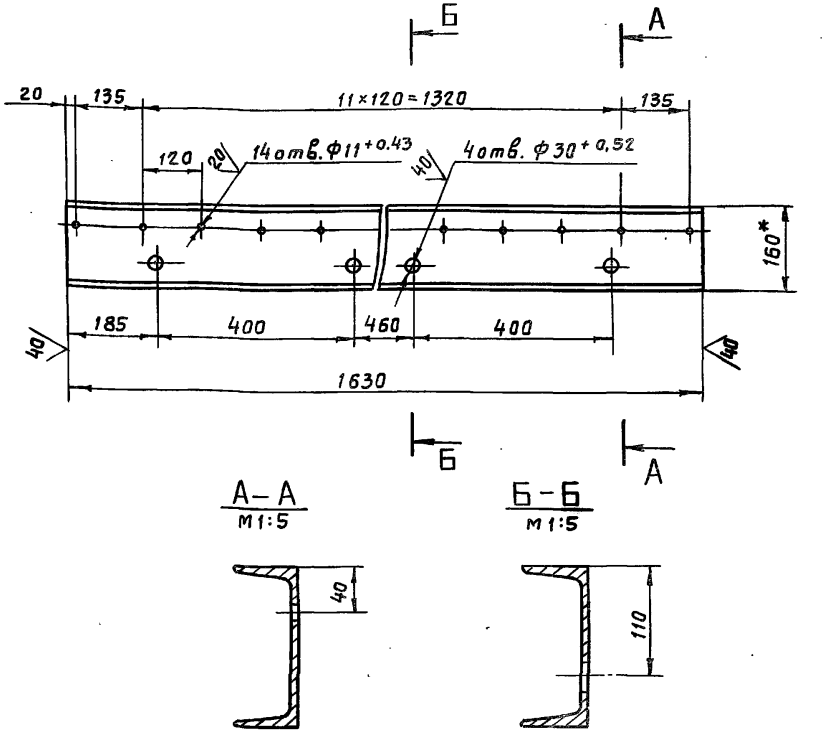

1.* Размер для справок.

2. Предельные отклонения размеров, координирующих оси отверстий $\phi 11^{+0.43}$, ±0,28мм.

3. Неуказанные предельные отклонения размеров – $\pm \frac{JT14}{2}$.

Серия 7.820-4 Выпуск 10

Взам.инв.№ | Подпись и дата | Инв.№ дубл. | Подпись и дата | Инв.№ подл.

Изм.	Лист	№ докум.	Подп.	Дата
Разраб.		Попова		12.11.86
Пров.		Гитин		7.01.87
ГИП		Гитин		7.01.87
Нач.отд.		Коренев		7.01.87

7.820-4-км 102.105

Ригель

Лит.	Масса	Масштаб
А	23,0	1:10
Лист	Листов 1	

Швеллер 16 гост 8240-72

Ленгипроводхоз

7.820-4 -КМ 061.108

Выпуск 10

Серия 7.820-4

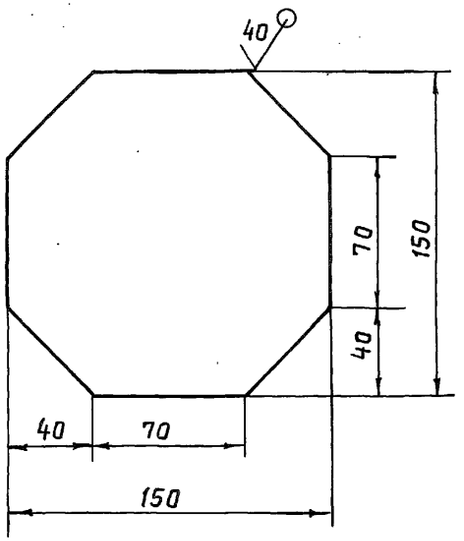

Предельные отклонения размеров - $\pm \frac{JT14}{2}$.

Изм	Лист	№ докум.	Подп.	Дата	7.820-4 -КМ 061.108			
Разраб.		Попова		19.11.86		Лит.	Масса	Масштаб
Провер.		Гитин		5.02.87	Накладка	А	0,9	1:2,5
ГИП		Гитин		5.02.87		Лист	Листов-1	
Нач.отд.		Коренев		5.02.87				

Б-ПН-6 ГОСТ 19903-74 — Ленгипроводхоз

7.820-4 -КМ 061.107

Выпуск 10

Серия 7.820-4

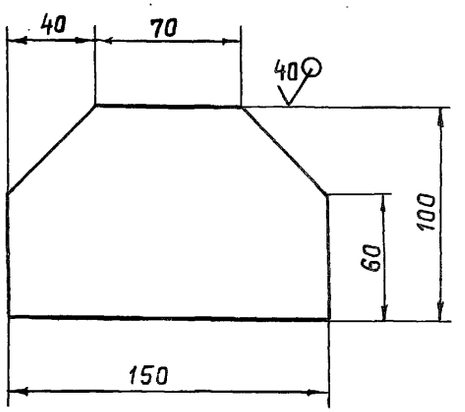

Предельные отклонения размеров - $\pm \frac{JT14}{2}$

Изм	Лист	№ докум.	Подп.	Дата	7.820-4 -КМ 061.107			
Разраб.		Попова		19.11.86		Лит.	Масса	Масштаб
Провер.		Гитин		5.02.87	Накладка	А	0,6	1:2,5
ГИП		Гитин		5.02.87		Лист	Листов-1	
Нач.отд.		Коренев		6.02.87				

Лист Б-ПН-6 ГОСТ 19903-74 Вст3сп5 ГОСТ 14637-79 — Ленгипроводхоз

Инв.№ подл. | Подпись и дата | Взам.инв.№ | Инв.№ дубл. | Подпись и дата

Серия 7.820-4 Выпуск 10

7.820-4 -КМ 102.106

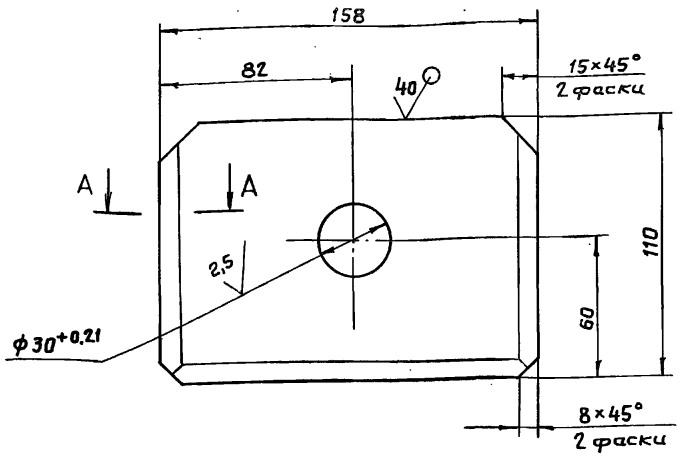

A – A

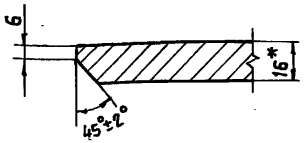

7.820-4 -КМ 102.106-01 – зеркальное отражение. Остальное см. 7.820-4 -КМ 102.106

м 1:4

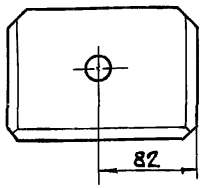

1. * Размер для справки.
2. Неуказанные предельные отклонения размеров – $\pm \frac{JT14}{2}$.

Изм.	Лист	№ докум.	Подп.	Дата	7.820-4 -КМ 102.106			
Разраб.		Попова		6.11.86		Лит.	Масса	Масштаб
Пров.		Гитин		7.01.87		А	2,1	1:2
ГИП		Гитин		7.01.87	Проушина	Лист	Листов-1	
Нач.отд.		Кореньев		7.01.87				
Н.контр.		Смельчакова		9.01.87	Лист 6-ПН-16 ГОСТ 19903-74 / Вст3сп5 ГОСТ 14637-79	Ленгипроводхоз		

Инв.№ подл. | Подпись и дата | Взам.инв.№ | Инв.№ дубл. | Подпись и дата

Серия 7.820-4 Выпуск 10

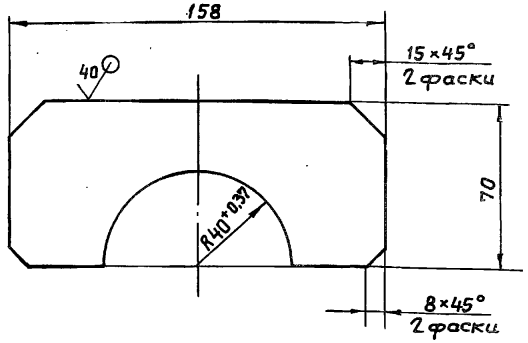

Неуказанные предельные отклонения размеров – $\pm \frac{JT14}{2}$.

Изм.	Лист	№ докум.	Подп.	Дата	7.820-4 -КМ 061.105			
Разраб.		Попова		6.11.86		Лит.	Масса	Масштаб
Пров.		Гитин		7.01.87		А	0,5	1:2
ГИП		Гитин		7.01.87	Проушина	Лист	Листов-1	
Нач.отд.		Кореньев		7.01.87				
Н.контр.		Смельчакова		9.01.87	Лист 6-ПН-8 ГОСТ 19903-74 / Вст3сп5 ГОСТ 14637-79	Ленгипроводхоз		

Инв.№ подл. | Подпись и дата | Взам.инв.№ | Инв.№ дубл. | Подпись и дата

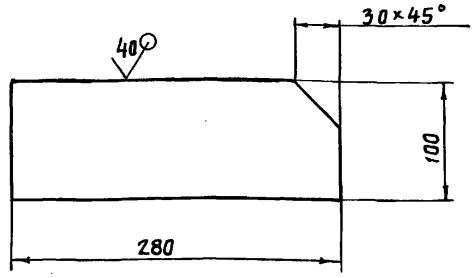

Предельные отклонения размеров- $\pm \frac{JT14}{2}$

Изм.	Лист	№ докум.	Подп.	Дата	7.820-4-КМ 042.106			
Разраб.		Попова		5.11.86	Накладка	Лит.	Масса	Масштаб
Провер.		Гитин		7.01.87		А	1,7	1:4
ГИП		Гитин		7.01.87		Лист	Листов 1	
Нач.отд.		Кореневб		7.01.87				
Н.контр.		Стельмакова		9.01.87	Лист Б-ПН-8 ГОСТ 19903-74 / В Ст3сп5 ГОСТ 14637-79	Ленгипровадхоз		

Инв.№подл. | Подпись и дата | Взам.инв.№ | Инв.№дубл. | Подпись и дата

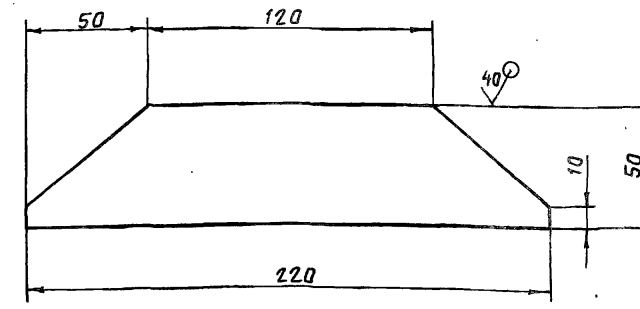

Предельные отклонения размеров- $\pm \frac{JT14}{2}$

Изм.	Лист	№ докум.	Подп.	Дата	7.820-4 -КМ 072.107			
Разраб.		Попова		5.11.86	Накладка	Лит.	Масса	Масштаб
Провер.		Гитин		7.01.87		А	0,4	1:2
ГИП		Гитин		7.01.87		Лист	Листов 1	
Нач.отд.		Кореневб		7.01.87				
Н.контр.		Стельмакова		9.01.87	Лист Б-ПН-6 ГОСТ 19903-74 / В Ст3сп5 ГОСТ 14637-79	Ленгипровадхоз		

Инв.№подл. | Подпись и дата | Взам.инв.№ | Инв.№дубл. | Подпись и дата

7820-4-КМ052.105

Серия 7.820-4 Выпуск 10

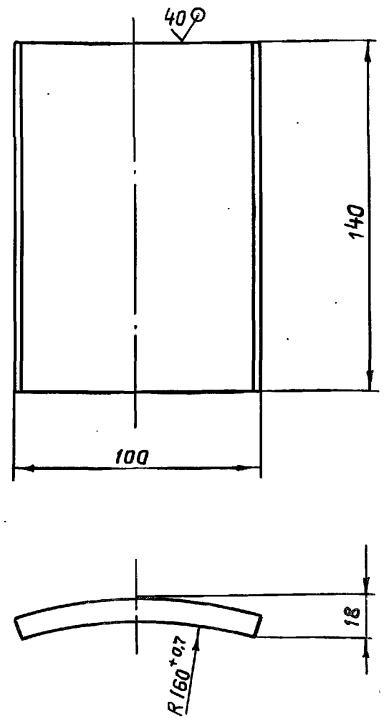

Неуказанные предельные отклонения размеров - $\pm \frac{JT14}{2}$.

Изм.	Лист	№ докум.	Подп.	Дата	7.820-4 -КМ052.105			
Разраб.		Курилова		6.01.87	Упор	Лит.	Масса	Масштаб
Провер.		Попова		8.01.87		А	1,1	1:2
ГИП		Гитин		9.01.87		Лист	Листов-1	
Нач.отд.		Каренев		8.01.87				
Н.контр.		Смельчакова		9.01.87	Лист Б-ПН-10 ГОСТ 19903-74 Вст3сп5 ГОСТ 14637-79	Ленгипроводхоз		

Инв.№ подл. | Подпись и дата | Взам.инв.№ | Инв.№ дубл. | Подпись и дата

7820-4-КМ052.106

Серия 7.820-4 Выпуск 10

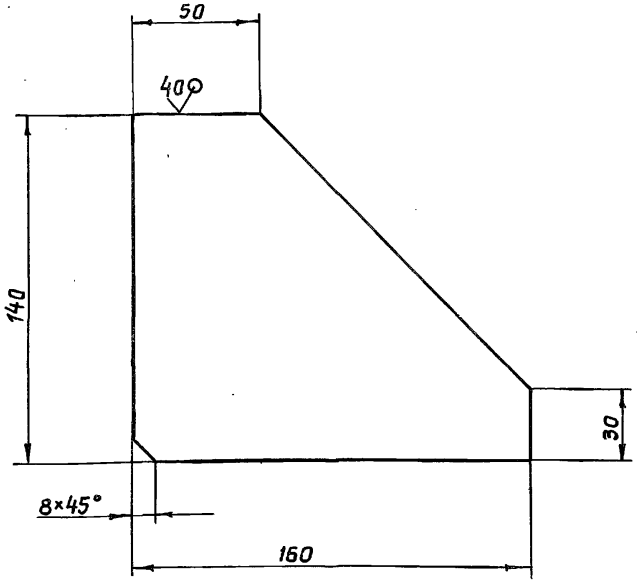

Неуказанные предельные отклонения размеров - $\pm \frac{JT14}{2}$

Изм.	Лист	№ докум.	Подп.	Дата	7.820-4 -КМ052.106			
Разраб.		Курилова		8.01.87	Ребро	Лит.	Масса	Масштаб
Провер.		Попова		8.01.87		А	1,3	1:2
ГИП		Гитин		7.01.87		Лист	Листов-1	
Нач.отд.		Каренев		7.01.87				
Н.контр.		Смельчакова		9.01.87	Лист Б-ПН-10 ГОСТ 19903-74 Вст3сп5 ГОСТ 14637-79	Ленгипроводхоз		

Инв.№ подл. | Подпись и дата | Взам.инв.№ | Инв.№ дубл. | Подпись и дата

Выпуск 10

Серия 7.820-4

Формат	Зона	Поз.	Обозначение	Наименование	Кол.	Примечание
				Документация		
А3			7.820-4-КМ 102.200СБ	Сборочный чертеж		
				Сборочные единицы		
А4		1	7.820-4-КМ 102.210	Ось	1	
				Детали		
А4		2	7.820-4-КМ 072.201	Колесо	1	
А4		3	7.820-4-КМ 072.202	Подшипник	1	
А4		4	7.820-4-КМ 072.203	Шайба плавающая	1	
А4		5	7.820-4-КМ 072.204	Втулка	1	
А4		6	7.820-4-КМ 072.205	Оседержатель	1	
А4		7	7.820-4-КМ 012.206	Пробка	1	
				Стандартные изделия		
		8		Масленка 2.2.45 Кд 6		
				ГОСТ 19853-74	1	
		9		Болт М12-8д×25 46.029		
				ГОСТ 7798-70	2	
				Материалы		
		10		Проволока 2-1		
				ГОСТ 3282-74	0,2м	

Инв.№ подл. | Подпись и дата | Взам. инв.№ | Инв.№ дубл. | Подпись и дата

Изм.	Лист	№ докум.	Подп.	Дата
Разраб.		Курилова		25.12.86
Пров.		Попова		20.01.87
ГИП		Гитин		20.01.87
Нач.отд.		Коренев		20.01.87

7.820-4-КМ 102.200

Узел колесный

Лит.	Лист	Листов
А		1

Ленгипроводхоз

Выпуск 10

Серия 7.820-4

Формат	Зона	Поз.	Обозначение	Наименование	Кол.	Примечание
				Документация		
А4			7.820-4-КМ 102.210СБ	Сборочный чертеж		
				Детали		
А3		1	7.820-4-КМ 102.211	Ось	1	
А4		2	7.820-4-КМ 072.212	Шайба	1	

Инв.№ подл. | Подпись и дата | Взам. инв.№ | Инв.№ дубл. | Подпись и дата

Изм.	Лист	№ докум.	Подп.	Дата
Разраб.		Курилова		25.12.86
Пров.		Попова		20.01.87
ГИП		Гитин		20.01.87
Нач.отд.		Коренев		20.01.87

7.820-4-КМ 102.210

Ось

Лит.	Лист	Листов
А		1

Ленгипроводхоз

7.820-4-КМ102.2006

Инв.№подл. | Подпись и дата | Взам.инв.№ | Инв.№дубл. | Подпись и дата

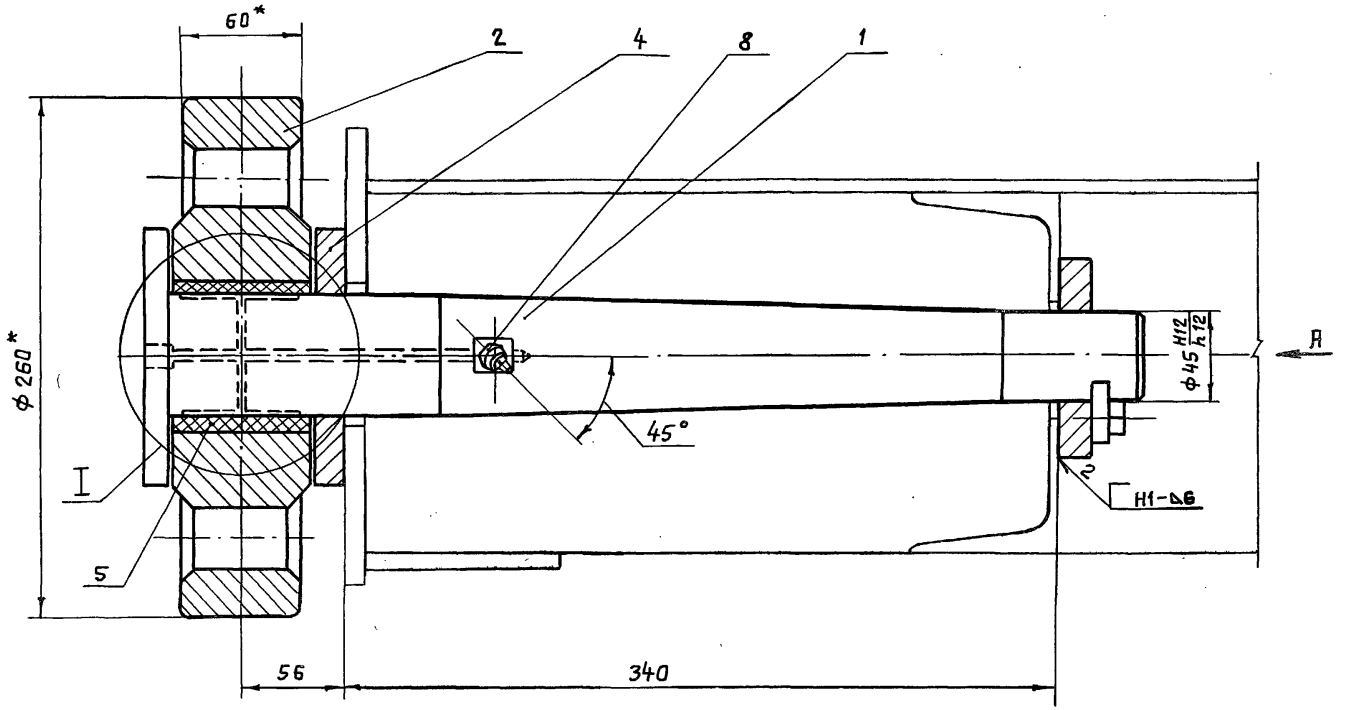

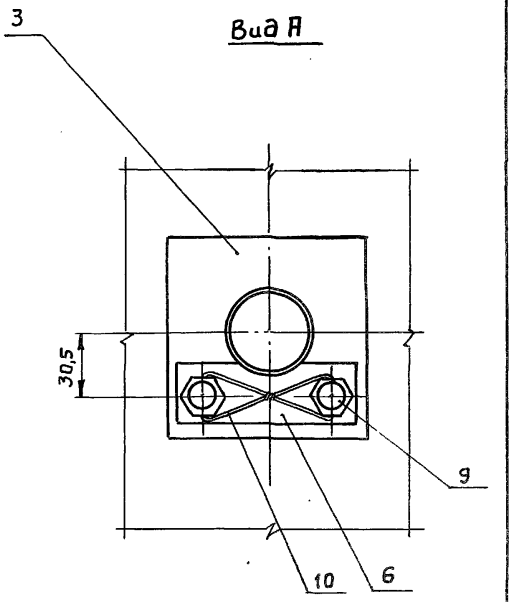

I
М 1:2

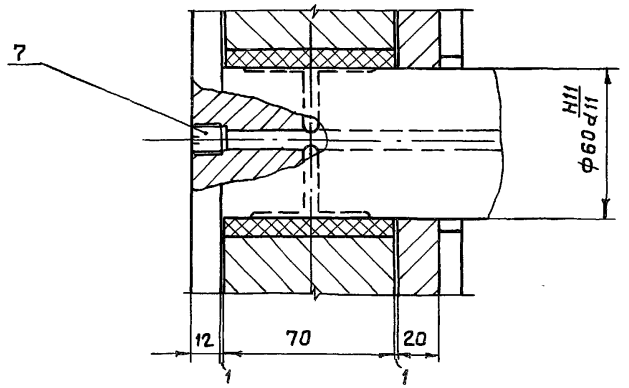

1. * Размеры для справок.
2. Сварные швы выполнять по **ГОСТ 5264-80**.
3. Электроды Э42 ГОСТ 9466-75
4. Неуказанные предельные отклонения размеров – $\pm \frac{IT14}{2}$

Изм.	Лист	№ докум.	Подп.	Дата
Разраб.		Курилова		25.12.85
Провер.		Попова		25.12.85
ГИП		Гитин		26.12.85
Нач.отд.		Коренев		07.01.87

7.820-4-КМ102.2006СБ

Узел колесный. Сборочный чертеж

Лит.	Масса	Масштаб
А	36,2	1:2,5
Лист	Листов 1	

Ленгипроводхоз

7.820-4-КМ102.210СБ

Серия 7.820-4 Выпуск 10

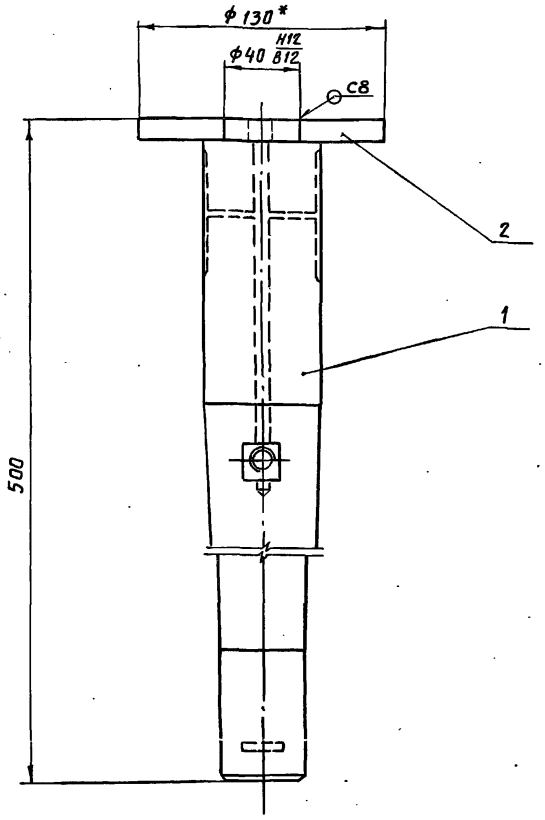

1. * Размеры для справок.
2. Сварные швы выполнять по ГОСТ 5264-80.
3. Электроды Э42 ГОСТ 9466-75.
4. Неуказанные предельные отклонения размеров - $\pm \frac{IT14}{2}$

Изм.	Лист	№ докум.	Подп.	Дата	7.820-4-КМ102.210СБ			
Разраб.		Курилова		25.12.86	Ось Сборочный чертеж	Лит.	Масса	Масштаб
Провер.		Попова		25.12.86		А	9,7	1:2.5
ГИП		Гитин		26.12.86		Лист	Листов-1	
Нач.отд.		Коренев		07.01.87		Ленгипроводхоз		

Инв.№ подл. | Подпись и дата | Взам.инв.№ | Инв.№ дубл. | Подпись и дата

7.820-4-КМ072.212

Серия 7.820-4 Выпуск 10

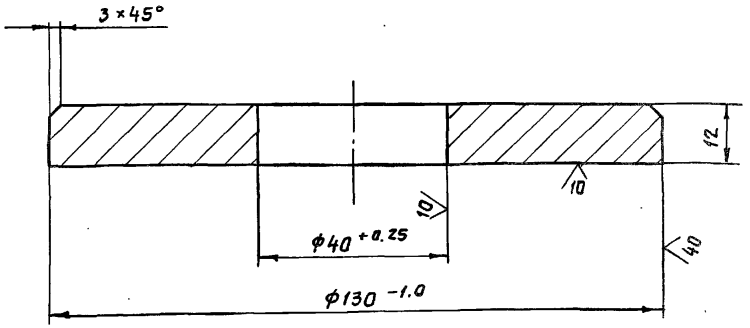

Изм.	Лист	№ докум.	Подп.	Дата	7.820-4-КМ072.212			
Разраб.		Курилова		25.12.86	Шайба	Лит.	Масса	Масштаб
Провер.		Попова		25.12.86		А	1,1	1:1
ГИП		Гитин		26.12.86		Лист	Листов-1	
Нач.отд.		Коренев		07.01.87	Лист Б-ПН-14 ГОСТ 19903-74 Вст3сп5 ГОСТ 14637-79	Ленгипроводхоз		

Инв.№ подл. | Подпись и дата | Взам.инв.№ | Инв.№ дубл. | Подпись и дата

7.820-4-КМ 102.211

20 √(√)

Серия 7.820-4 Выпуск 10

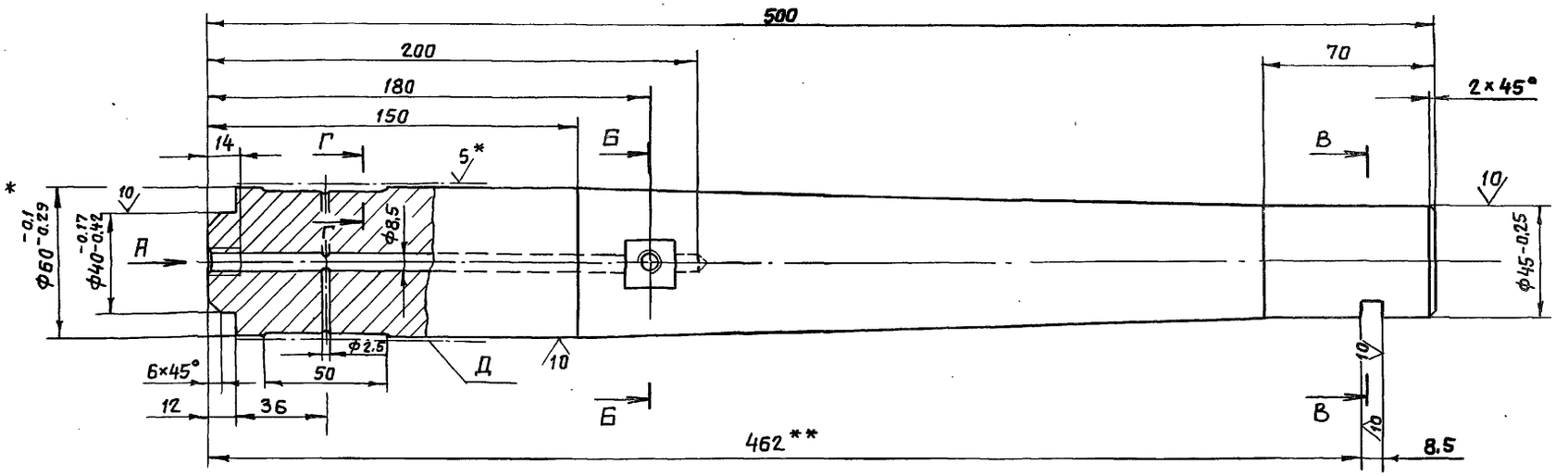

Вид А
М 1:1

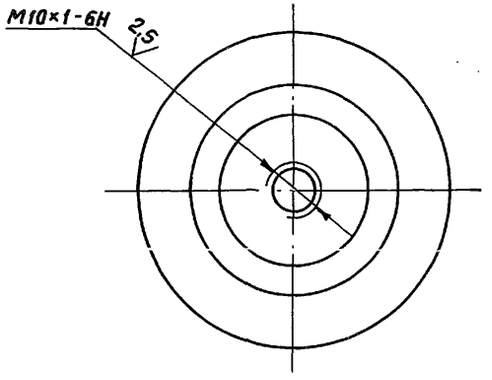

Б-Б
М 1:1

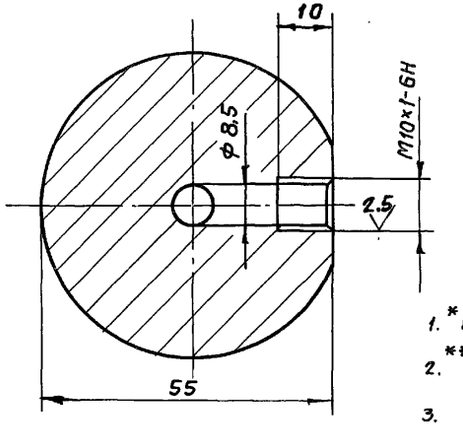

В-В
М 1:1

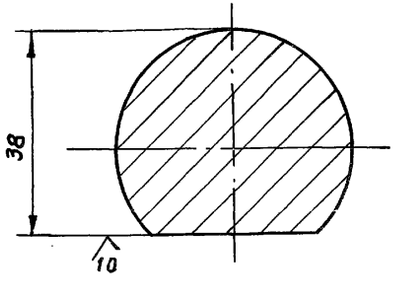

Г-Г
М 2:1

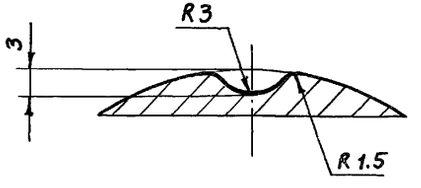

1. * Размеры и шероховатость поверхности после покрытия.
2. ** Обработать при сборке затвора.
3. Неуказанные предельные отклонения размеров отверстий - H14, валов - h14, остальных $\pm \frac{IT14}{2}$.
4. Покрытие поверхности Д Х36 тв. ГОСТ 9.073-77 на длине 100 мм.

Изм.	Лист	№ докум.	Подп.	Дата
Разраб.		Курилова		25.12.86
Пров.		Попова		25.12.86
ГИП		Гитин		26.12.86
Нач. отд.		Коренев		7.01.87

7.820-4-КМ 102.211

Ось

Лит.	Масса	Масштаб
А	8,6	1:2
Лист	Листов 1	

Круг В 62 ГОСТ 2590-71
В Ст 5 ГОСТ 535-79

Ленгипроводхоз

Инв. № подл. | Подпись и дата | Взам. инв. № | Инв. № дубл. | Подпись и дата

7.820-4 -КМ 072.201

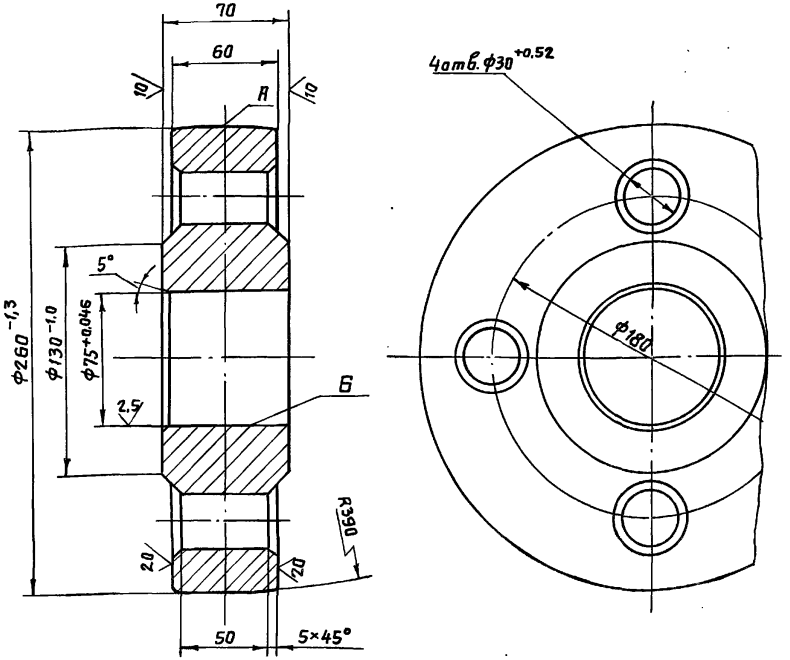

1. Литье III класса точности по ГОСТ 2009-55.
2. Отливку отжечь.
3. Литейные уклоны по ГОСТ 3212-80.
4. Раковины на поверхностях А и Б не допускаются.
5. Неуказанные радиусы R 5÷10мм.
6. Неуказанные предельные отклонения размеров- $\pm \frac{JT14}{2}$

Изм.	Лист	№ докум.	Подп.	Дата
Разраб.		Курилова		25.12.86
Провер.		Попова		25.12.86
ГИП		Гитин		26.12.87
Нач.отд.		Коренев		7.01.87
Н.контр.		Стельмахова		9.01.87

7.820-4-КМ 072.201

Колесо	Лит.	Масса	Масштаб
	А	22,6	1:2,5
	Лист	Листов-1	
Ст 3 Сп-III ГОСТ 977-75	Ленгипроводхоз		

Серия 7.820-4 Выпуск 10

Инв.№ подл. | Подпись и дата | Взам.инв.№ | Инв.№ дубл. | Подпись и дата

7.820-4 -КМ 072.202

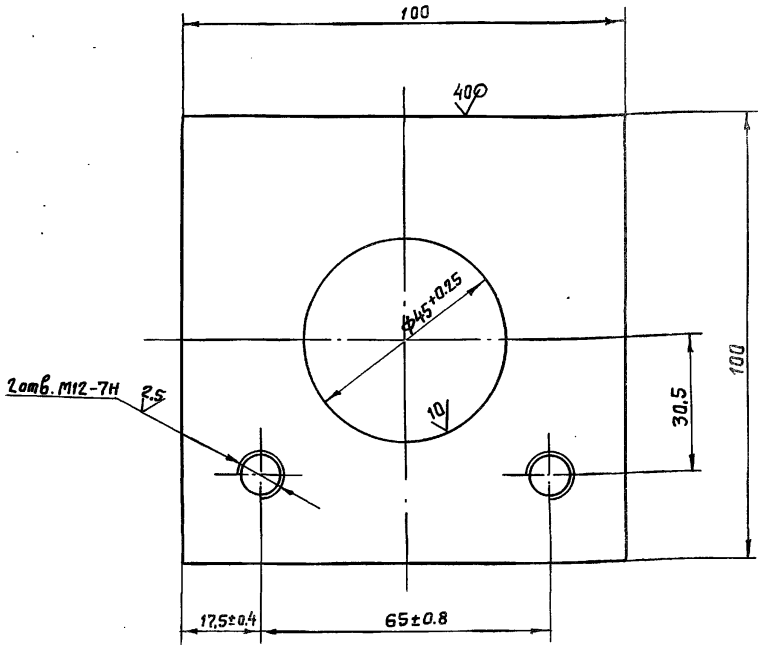

Неуказанные предельные отклонения размеров- $\pm \frac{JT14}{2}$

Изм.	Лист	№ докум.	Подп.	Дата
Разраб.		Курилова		25.12.86
Провер.		Попова		25.12.86
ГИП		Гитин		26.12.86
Нач.отд.		Коренев		7.01.87
Н.контр.		Стельмахова		9.01.87

7.820-4-КМ 072.202

Подшипник	Лит.	Масса	Масштаб
	А	1,2	1:1
	Лист	Листов-1	
Лист Б-ПН-18 ГОСТ 19903-74 / В Ст3сп5 ГОСТ 14637-79	Ленгипроводхоз		

Серия 7.820-4 Выпуск 10

Инв.№ подл. | Подпись и дата | Взам.инв.№ | Инв.№ дубл. | Подпись и дата

7.820-4-КМ 072.203

Серия 7.820-4 Выпуск 10

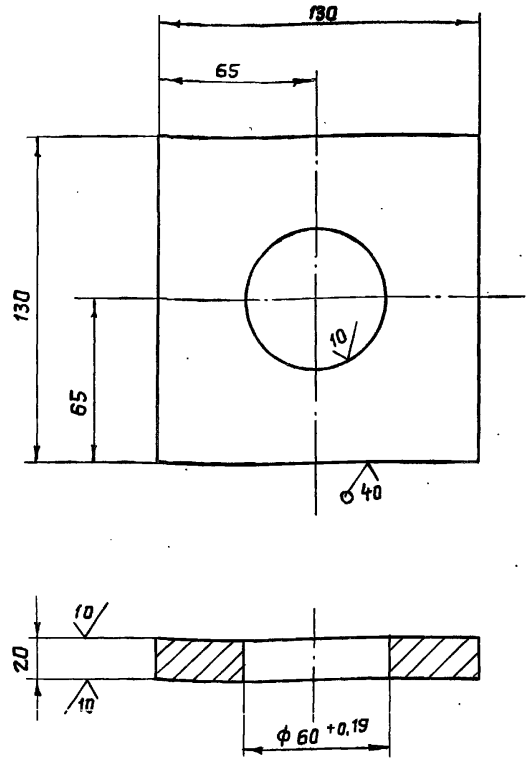

Неуказанные предельные отклонения размеров - $\pm \frac{IT14}{2}$

Изм.	Лист	№ докум.	Подп.	Дата
Разраб.		Курилова		25.12.86
Пров.		Попова		25.12.86
ГИП		Гитин		9.01.87
Нач.отд.		Кареиев		7.01.87

7.820-4-КМ 072.203

Шайба плавающая

Лит.	Масса	Масштаб
И	2,2	1:2
Лист	Листов 1	

Лист Б-ПН-22 ГОСТ 19903-74

Ленгипроводхоз

Инв.№ подл. | Подпись и дата | Взам.инв.№ | Инв.№ дубл. | Подпись и дата

7.820-4-КМ 072.204

5/(√)

Серия 7.820-4 Выпуск 10

Заготовка втулки

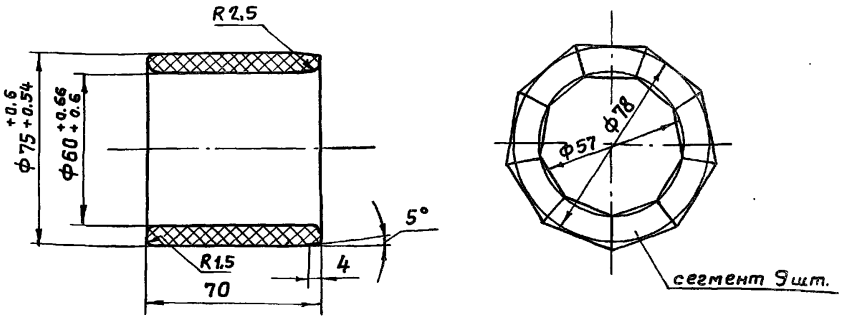

Заготовка сегмента

м 1:1

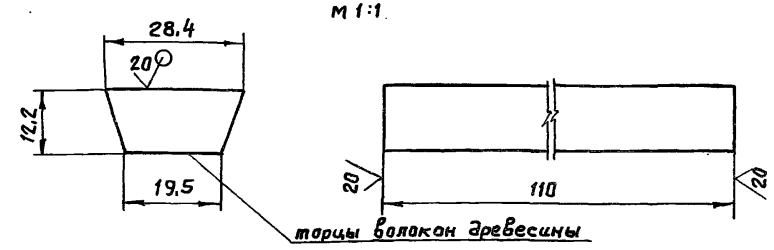

1. Толщина листа ДСП, необходимая для изготовления сегментов втулки, не менее 40 мм.
2. Нарезанные из листа бруски сушить при температуре 30÷40°С в течение 2-3 суток.
3. После фрезерования брусков поверхности сегментов обезжирить ацетоном и склеить водо и маслоупорным клеем ВИАМ-Б3.
4. Склеенную заготавку сушить при температуре 30÷35°С в течение 10÷12 часов.
5. Указанные на чертеже размеры втулки до запрессовки обеспечивают после запрессовки ее в ступицу колеса внутренний диаметр ф 60 Н8-Н11.

Изм.	Лист	№ докум.	Подп.	Дата
Разраб.		Курилова		25.12.86
Пров.		Попова		25.12.86
ГИП		Гитин		9.01.87
Нач.отд.		Кареиев		7.01.87

7.820-4-КМ 072.204

Втулка

Лит.	Масса	Масштаб
А	0,16	1:2
Лист	Листов 1	

ДСП-Б ГОСТ 13913-78

Ленгипроводхоз

7.820-4-КМ072.205

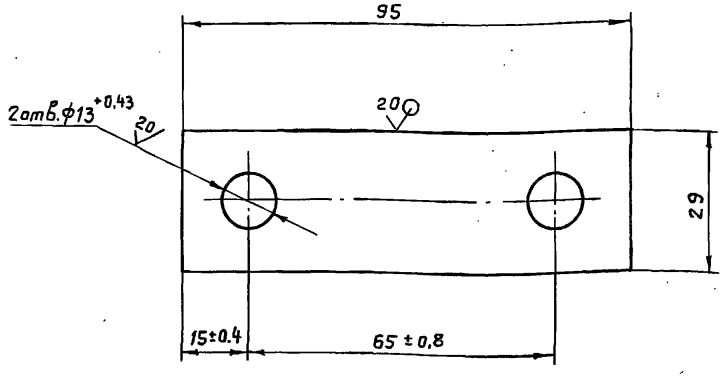

Неуказанные предельные отклонения размеров – $\pm \frac{IT14}{2}$

Изм.	Лист	№ докум.	Подп.	Дата
Разраб.		Курилова		25.12.86
Провер.		Попова		25.12.86
ГИП		Гитин		20.01.87
Нач.отд.		Кореневб		20.01.87

7.820-4-КМ072.205

Оседержатель

Лит.	Масса	Масштаб
А	0,2	1:1
Лист	Листов-1	

Лист Б-ПН-8 ГОСТ19903-74 / Ст3сп5 ГОСТ14637-79

Ленгипроводхоз

Инв.№подл. | Подпись и дата | Взам.инв.№ | Инв.№дубл. | Подпись и дата

7.820-4-КМ012.206

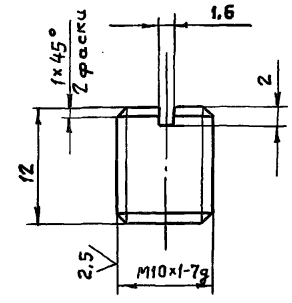

Неуказанные предельные отклонения размеров – $\pm \frac{IT14}{2}$

Изм.	Лист	№ докум.	Подп.	Дата
Разраб.		Курилова		25.12.86
Провер.		Попова		20.01.87
ГИП		Гитин		20.01.87
Нач.отд.		Кореневб		20.01.87

7.820-4-КМ012.206

Пробка

Лит.	Масса	Масштаб
А	0,01	2:1
Лист	Листов-1	

Круг В12 ГОСТ2590-71 / ВСт3сп5 ГОСТ535-79

Ленгипроводхоз

Инв.№подл. | Подпись и дата | Взам.инв.№ | Инв.№дубл. | Подпись и дата

Серия 7.820-4 Выпуск 10

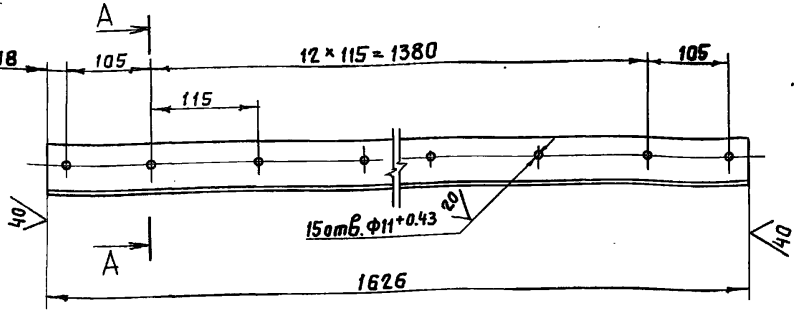

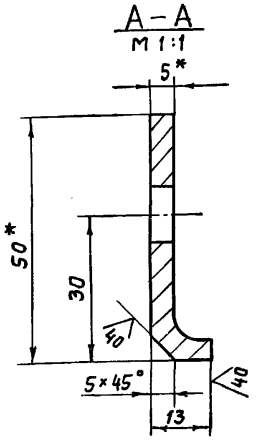

1. * Размеры для справок
2. Предельные отклонения размеров, координирующих оси отверстий, ± 0,28 мм.
3. Неуказанные предельные отклонения размеров $\pm \frac{JT14}{2}$

Изм.	Лист	№ докум.	Подп.	Дата
Разраб.		Попова		20.06.86
Пров.		Гитин		18.12.86
ГИП		Гитин		18.12.86
Нач.отд.		Коренев		19.01.86

7.820-4-КМ 082.001

Накладка верхняя

Лит.	Масса	Масштаб
А	3,6	1:5
Лист	Листов-1	

Уголок Б-50×50×5 ГОСТ 8509-72 / Вст3сп5 ГОСТ 535-79

Ленгипроводхоз

Взам. инв. № | Инв. № дубл. | Подпись и дата | Инв. № подл.

Серия 7.820-4 Выпуск 10

7.820-4-КМ 082.002

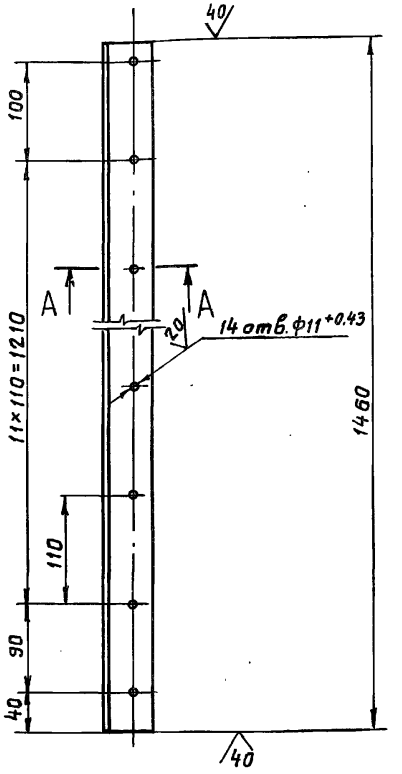

7.820-4-КМ 082.002-01 – зеркальное отражение. Остальное см. 7.820-4-КМ 082.002



М 1:10

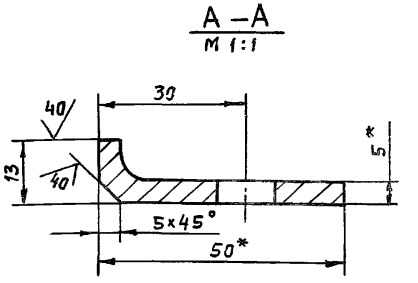

1. * Размеры для справок.
2. Предельные отклонения размеров, координирующих оси отверстий, ± 0,28 мм.
3. Неуказанные предельные отклонения размеров $\pm \frac{JT14}{2}$

Изм.	Лист	№ докум.	Подп.	Дата
Разраб.		Попова		20.06.86
Пров.		Гитин		18.12.86
ГИП		Гитин		18.12.86
Нач.отд.		Коренев		19.12.86

7.820-4-КМ 082.002

Накладка боковая

Лит.	Масса	Масштаб
А	3,2	1:5
Лист	Листов-1	

Уголок Б-50×50×5 ГОСТ 8509-72 / Вст3сп5 ГОСТ 535-79

Ленгипроводхоз

Взам. инв. № | Инв. № дубл. | Подпись и дата | Инв. № подл.

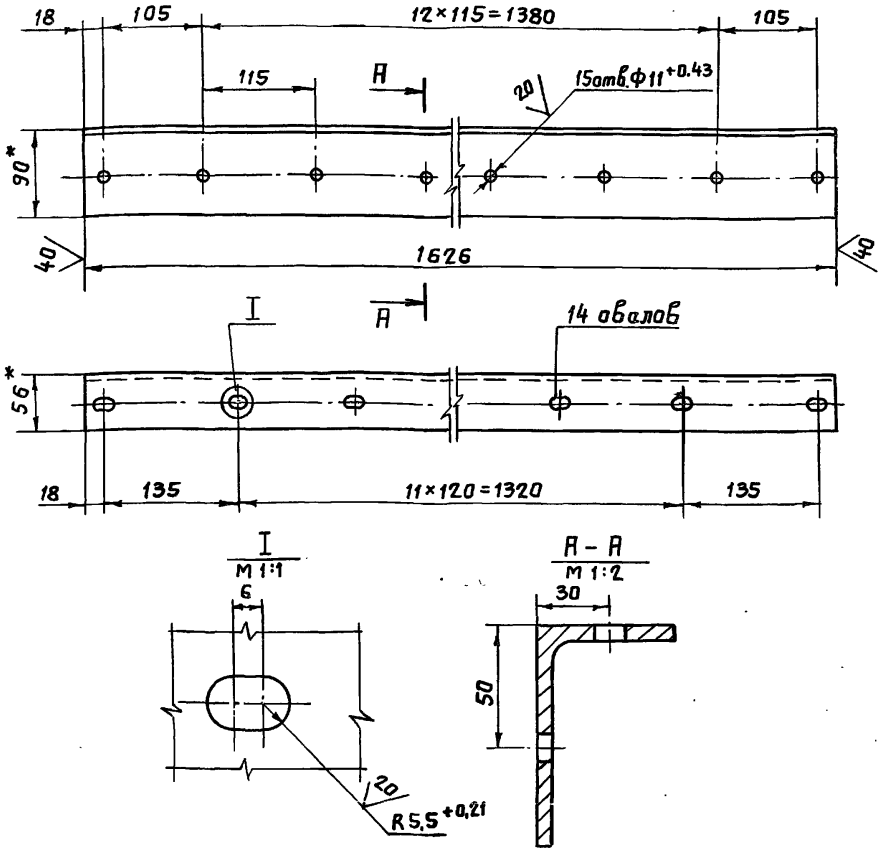

1. * Размеры для справок.
2. Предельные отклонения размеров, координирующих оси отверстий, ±0.28мм
3. Неуказанные предельные отклонения размеров – $\pm \frac{IT14}{2}$

Изм.	Лист	№ докум.	Подп.	Дата
Разраб.		Попова		20.06.86
Пров.		Гитин		18.12.86
ГИП		Гитин		18.12.86
Нач.отд.		Кореневъ		19.12.86

7.820-4-КМ 082.003

Уголок

Лит.	Масса	Масштаб
А	10,6	1:5
Лист	Листов 1	

Уголок Б-90×56×6 ГОСТ 8510-72

Ленгипроводхоз

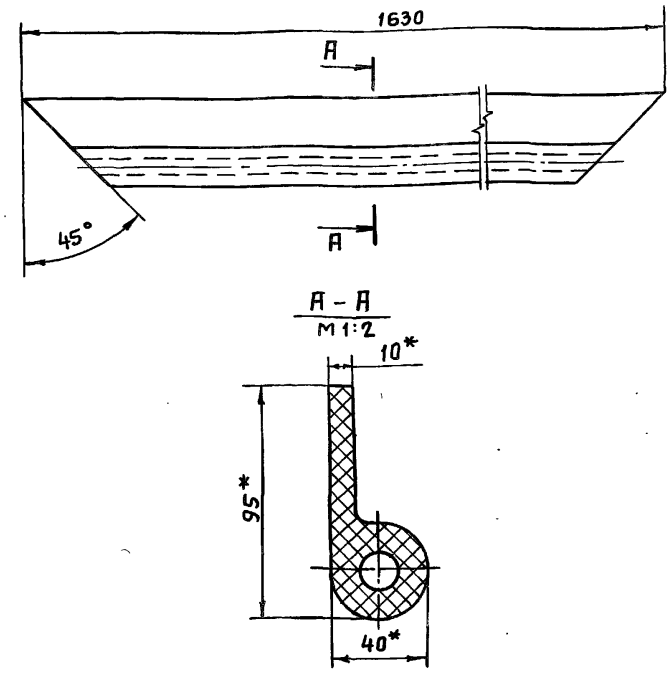

1 * Размеры для справок.
2. Отверстия в уплотнении сверлить через накладку 7.820-4-КМ 082.001 при установке уплотнения.

Изм.	Лист	№ докум.	Подп.	Дата
Разраб.		Попова		23.06.86
Пров.		Гитин		18.12.86
ГИП		Гитин		18.12.86
Нач.отд.		Кореневъ		19.12.86

7.820-4-КМ 082.004

Уплотнение верхнее

Лит.	Масса	Масштаб
А	2,9	1:5
Лист	Листов 1	

Уплотнение тип II а

Ленгипроводхоз

Инв.№ подл. | Подпись и дата | Взам.инв.№ | Инв.№ дубл. | Подпись и дата

7.820-4-КМ 082.005

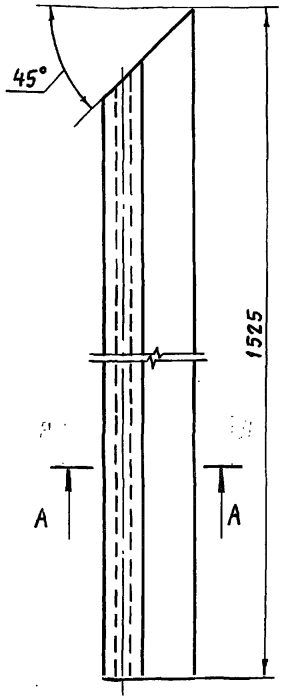

A – A
М 1:2

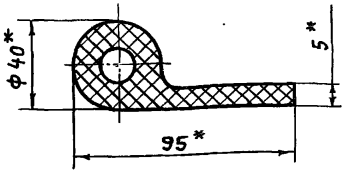

7.820-4-КМ 082.005-01 – зеркальное отражение. Остальное см. 7.820-4-КМ 082.005

М 1:10

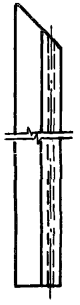

1. * Размеры для справок.
2. Отверстия в уплотнениях сверлить через накладки 7.820-4-КМ 082.002 и 7.820-4-КМ 082.002-01 при установке уплотнений.

Серия 7.820-4 Выпуск 10

Взам.инв.№ | Инв.№ дубл. | Подпись и дата | Инв.№ подл.

Изм.	Лист	№ докум.	Подп.	Дата
Разраб.		Попова		20.06.86
Пров.		Гитин		18.12.86
ГИП		Гитин		18.12.86
Нач.отд.		Кореньев		19.12.86

7.820-4-КМ 082.005

Уплотнение боковое

Уплотнение тип II а

Лит.	Масса	Масштаб
А	2,8	1:5
Лист	Листов-1	

Ленгипроводхоз

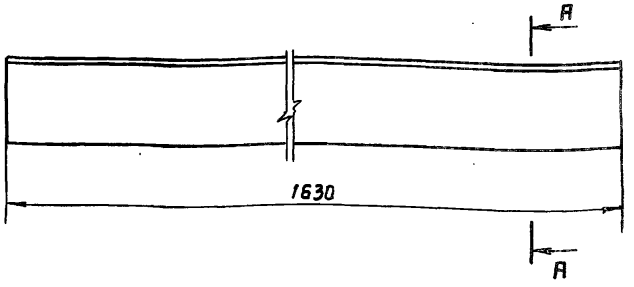

A – A
М 1:2

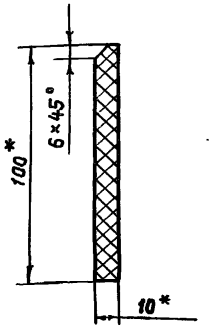

1. * Размеры для справок.
2. Отверстия в уплотнении сверлить через накладку 7.820-4-КМ 082.003 при установке уплотнения.

Серия 7.820-4 Выпуск 10

Взам.инв.№ | Инв.№ дубл. | Подпись и дата | Инв.№ подл.

Изм.	Лист	№ докум.	Подп.	Дата
Разраб.		Попова		20.06.86
Пров.		Гитин		18.12.86
ГИП		Гитин		18.12.86
Нач.отд.		Кореньев		19.12.86

7.820-4-КМ 082.006

Уплотнение нижнее

Пластина I, лист, ТМКЩ-

Лит.	Масса	Масштаб
А	2,0	1:5
Лист	Листов-1	

Ленгипроводхоз

Выпуск 10

Серия 7.820-4

Формат	Зона	Поз.	Обозначение	Наименование	Кол.	Примечание
				Документация		
А3			7.820-4-КМ103.000СБ	Сборочный чертеж		
				Детали		
А4		1	7.820-4-КМ103.001	Стойка	4	
А4		2	7.820-4-КМ081.002	Ребро	2	
А4		3	7.820-4-КМ011.003	Анкер	14	
А4		4	7.820-4-КМ011.004	Анкер	26	
А4		5	7.820-4-КМ101.003-01	Парог	1	
Б4		6	7.820-4-КМ103.002	Полоса		
				Полоса $\frac{Б\text{-}2\ 8\times160\ ГОСТ\ 103\text{-}76}{Х18Н9Т\ ГОСТ\ 5632\text{-}72}$		
				$L=1408 \pm \frac{JT14}{2}$	2	28,3 кг
Б4		7	7.820-4-КМ103.003	Лист забральный		
				Лист $\frac{Б\text{-}ПН\text{-}8\ ГОСТ\ 19903\text{-}74}{Х18Н9Т\ ГОСТ\ 5632\text{-}72}$		
				$(1690\times1740) \pm \frac{JT14}{2}$	1	184,7 кг
Б4		8	7.820-4-КМ103.004	Лист		
				Лист $\frac{Б\text{-}ПН\text{-}8\ ГОСТ\ 19903\text{-}74}{Х18Н9Т\ ГОСТ\ 5632\text{-}72}$		
				$(280\times1740) \pm \frac{JT14}{2}$	1	30,6 кг
Б4		9	7.820-4-КМ103.005	Лист		
				Лист $\frac{Б\text{-}ПН\text{-}8\ ГОСТ\ 19903\text{-}74}{ВСт3сп5\ ГОСТ\ 14637\text{-}79}$		
				$(200\times560) \pm \frac{JT14}{2}$	2	14,1 кг
Б4		10	7.820-4-КМ103.006	Швеллер		
				Швеллер $\frac{20\ ГОСТ\ 8240\text{-}72}{ВСт3сп5\ ГОСТ\ 535\text{-}79}$		

Изм.	Лист	№ докум.	Подп.	Дата
Разраб.		Попова		18486
Пров.		Гитин		70187
ГИП		Гитин		70187
Нач.отд.		Коренев		70187

7.820-4-КМ103.000

Закладные части

Лит.	Лист	Листов
А	1	2

Копировал

Выпуск 10

Серия 7.820-4

Формат	Зона	Поз.	Обозначение	Наименование	Кол.	Примечание
				$L=2500 \pm \frac{JT14}{2}$	2	92,0 кг
Б4		11	7.820-4-КМ103.007	Уголок		
				Уголок $\frac{Б\text{-}50\times50\times5\ ГОСТ\ 8509\text{-}72}{ВСт3сп5\ ГОСТ\ 535\text{-}79}$		
				$L=450 \pm \frac{JT14}{2}$	6	10,2 кг
Б4		12	7.820-4-КМ103.008	Уголок		
				Уголок $\frac{Б\text{-}50\times50\times5\ ГОСТ\ 8509\text{-}72}{ВСт3сп5\ ГОСТ\ 535\text{-}79}$		
				$L=680 \pm \frac{JT14}{2}$	2	5,1 кг
Б4		13	7.820-4-КМ103.009	Уголок		
				Уголок $\frac{Б\text{-}50\times50\times5\ ГОСТ\ 8509\text{-}72}{ВСт3сп5\ ГОСТ\ 535\text{-}79}$		
				$L=1920 \pm \frac{JT14}{2}$	2	14,5 кг
Б4		14	7.820-4-КМ103.010	Уголок		
				Уголок $\frac{Б\text{-}50\times50\times5\ ГОСТ\ 8509\text{-}72}{ВСт3сп5\ ГОСТ\ 535\text{-}79}$		
				$L=2800 \pm \frac{JT14}{2}$	1	10,6 кг
Б4		15	7.820-4-КМ103.011	Уголок		
				Уголок $\frac{Б\text{-}75\times75\times5\ ГОСТ\ 8509\text{-}72}{ВСт3сп5\ ГОСТ\ 535\text{-}79}$		
				$L=1396 \pm \frac{JT14}{2}$	3	24,3 кг
Б4		16	7.820-4-КМ103.012	Уголок		
				Уголок $\frac{Б\text{-}80\times80\times6\ ГОСТ\ 8509\text{-}72}{ВСт3сп5\ ГОСТ\ 535\text{-}79}$		
				$L=500 \pm \frac{JT14}{2}$	2	7,4 кг

Лист

Инв.№ подл. | Подп. и дата | Взам.инв.№ | Инв.№ дубл. | Подп. и дата

7.820-4 -КМ103.000СБ

Серия 7.820-4 Выпуск 10

Инв.№ подл. | Подп. и дата | Взам.инв.№ | Инв.№ дубл. | Подп. и дата

А-А

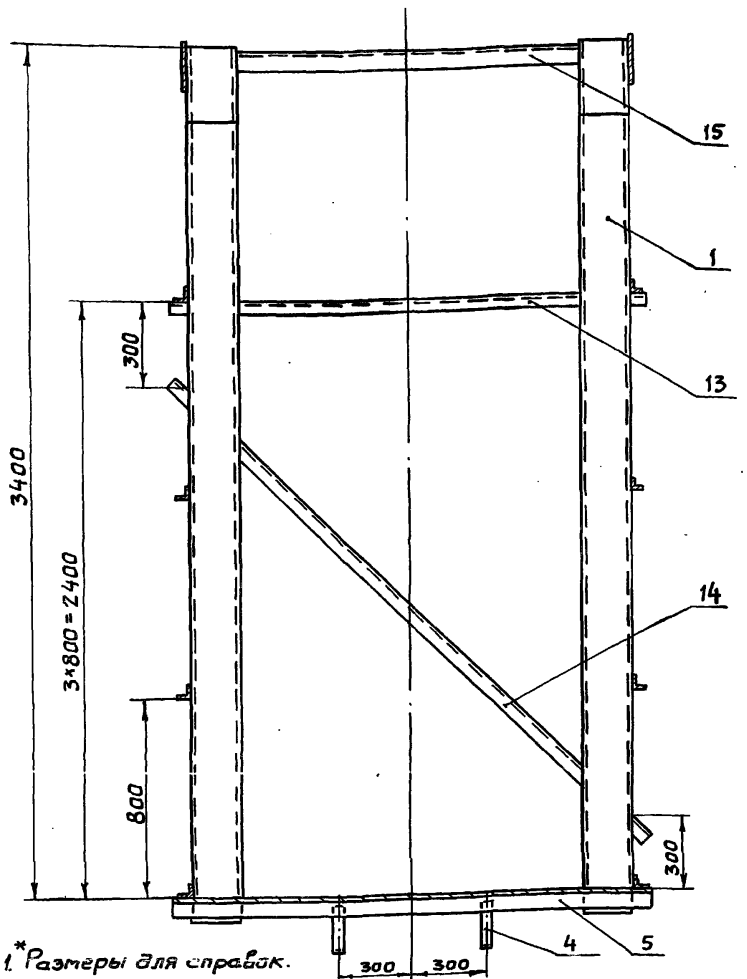

Б А

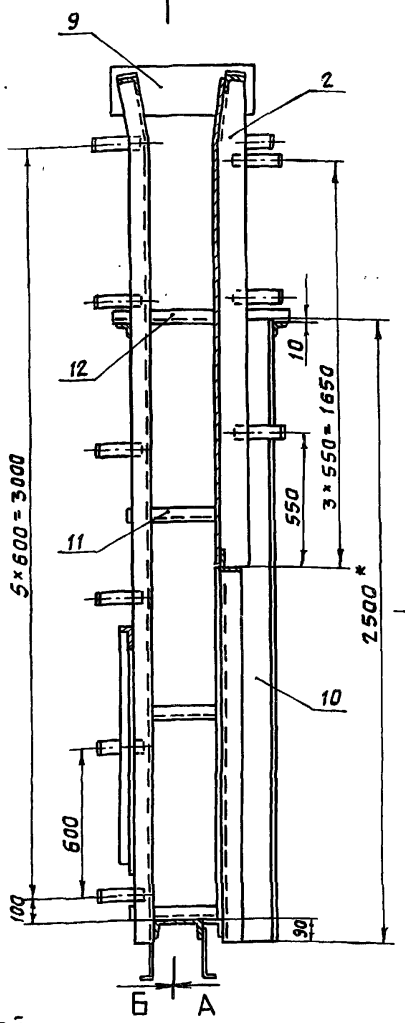

Б-Б

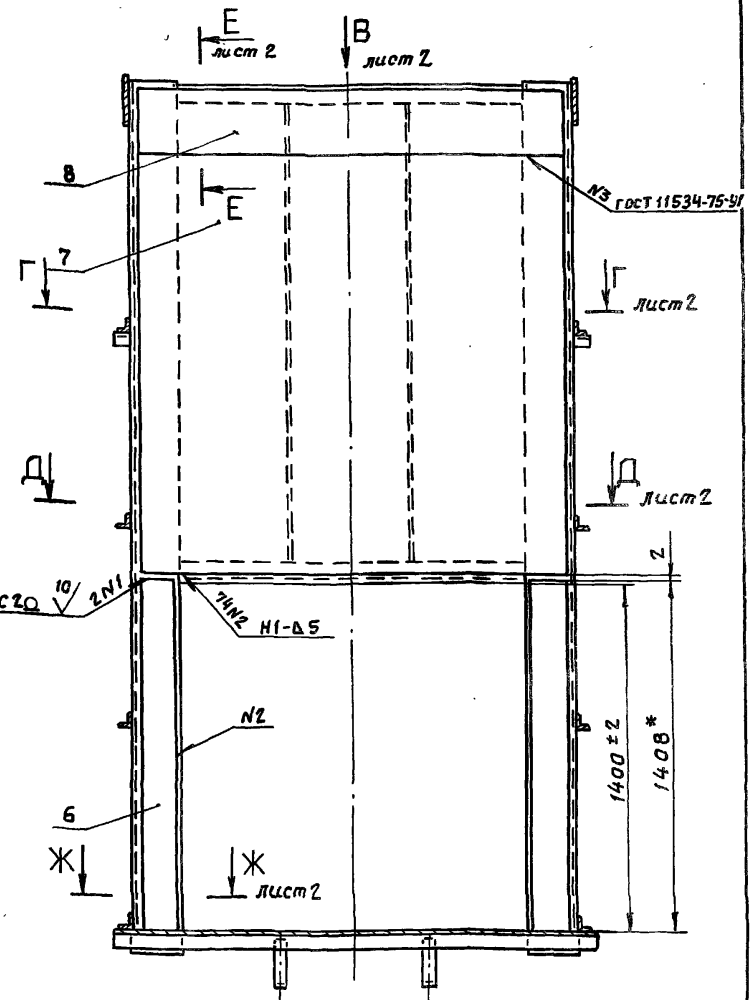

1.*Размеры для справок.

2. Винтообразность пазовых конструкций закладных частей, измеряемая по концам – 3,5 мм.

3. Стрела кривизны из плоскости забрального листа, измеряемая в любом направлении, +3 мм.

4. Во избежании выпора забрального листа при бетонировании закладных частей, его необходимо подпереть горизонтальными балками с шагом не менее 300 мм.

5. Сварные швы выполнять по ГОСТ 5264-80 электродами Э42 ГОСТ 9466-75. Для сварки поз. 6, 7 и 8 применять электроды Э-12Х13 ГОСТ 10052-75.

6. Сварку, неуказанную на чертеже, вести швом Т1-Δ5 по контуру прилегания свариваемых деталей.

Изм	Лист	№ докум.	Подп.	Дата
Разраб.		Попова		18.11.86
Пров.		Гитин		7.01.87
ГИП		Гитин		7.01.87
Нач.отд.		Кореневб		1.01.87

7.820-4 -КМ103.000СБ

Закладные части
Сборочный чертеж

Лит.	Масса	Масштаб
А	757,8	1:20

Лист-1 Листов-2

Вид В лист 1
М 1:10

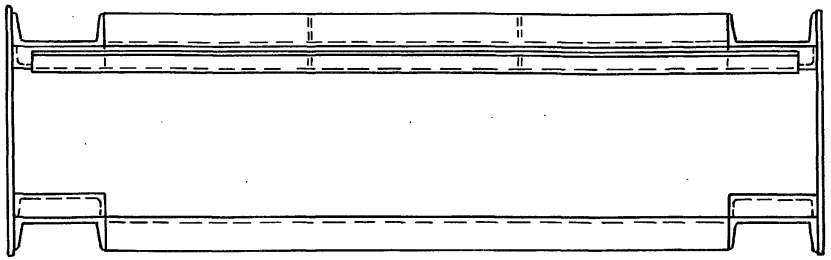

Г – Г лист 1
М 1:10

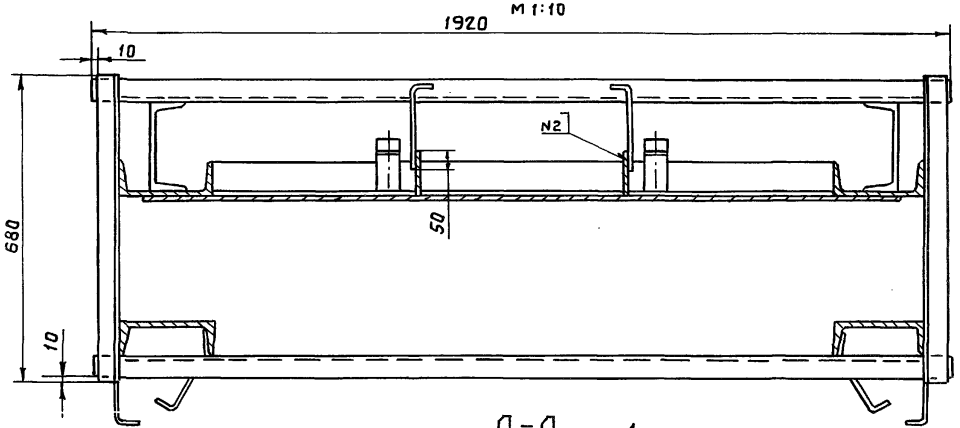

Д – Д лист 1
М 1:10

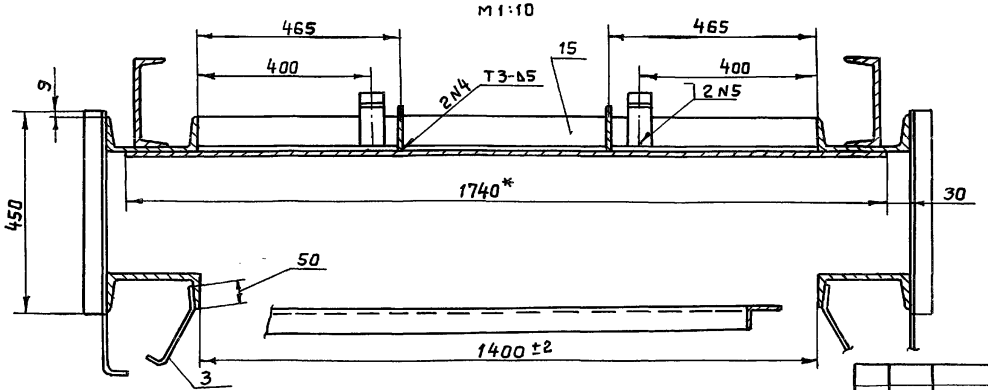

Ж – Ж лист 1
М 1:10

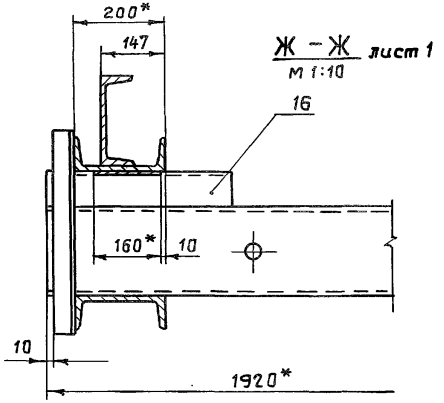

Е – Е лист 1
М 1:10

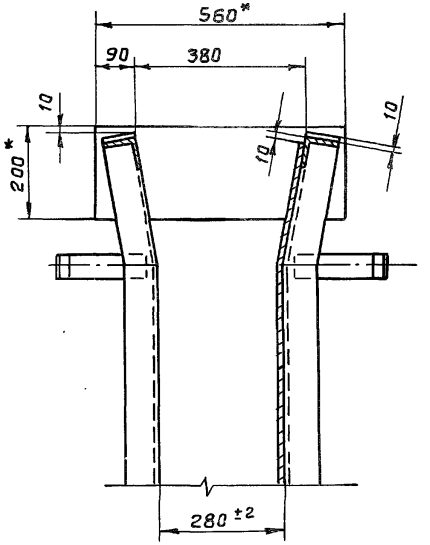

Формат	Зона	Поз.	Обозначение	Наименование	Кол.	Примечание
				Документация		
А3			7.820-4 -КМ 104.000СБ	Сборочный чертеж		
				Сборочные единицы		
А4		1	7.820-4 -КМ 104.100	Металлоконструкция	1	
А4		2	7.820-4 -КМ 104.200	Узел колесный	4	
				Детали		
А4		3	7.820-4 -КМ 084.001	Накладка верхняя	1	
А4		4	7.820-4 -КМ 084.002	Накладка боковая	1	
		5	7.820-4 -КМ 084.002-01	Накладка боковая	1	
А4		6	7.820-4 -КМ 084.003	Уголок	1	
А4		7	7.820-4 -КМ 104.001	Накладка	2	
А4		8	7.820-4 -КМ 084.004	Уплотнение верхнее	1	
А4		9	7.820-4 -КМ 084.005	Уплотнение боковое	1	
		10	7.820-4 -КМ 084.005-01	Уплотнение боковое	1	
А4		11	7.820-4 -КМ 084.006	Уплотнение нижнее	1	
Б4		12	7.820-4 -КМ 104.002	Подкладка		
				Пластина I, лист, ТМКЩ-		
				М-10×45×1420-1,7 ГОСТ 7338-77	1	0,8 кг
Б4		13	7.820-4 -КМ 104.003	Подкладка		
				Пластина I, лист, ТМКЩ-		
				М-10×45×1275-1,7 ГОСТ 7338-77	2	1,5 кг
				Стандартные изделия		
		14		Болт М10-8g×25.46.029		
				ГОСТ 7798-70	10	

Выпуск 10

Серия 7.820-4

Подпись и дата | Инв. № дубл. | Взам. инв. № | Подпись и дата | Инв. № подл.

Изм	Лист	№ докум.	Подп.	Дата
Разраб.		Попова		7.07.86
Пров.		Гитин		7.01.87
ГИП		Гитин		7.01.87
Нач. отд.		Коренев		7.01.87
Н. контр.		[illegible]		9.01.87

7820-4 -КМ 104.000

Затвор

Лит.	Лист	Листов
А	1	2

Ленгипроводхоз

Формат	Зона	Поз.	Обозначение	Наименование	Кол.	Примечание
		15		Болт М10-8g×45.46.029		
				ГОСТ 7798-70	52	
		16		Болт М10-8g×60.46.029		
				ГОСТ 7798-70	2	
		17		Гайка М10-7Н.5.029		
				ГОСТ 5915-70	64	

Выпуск 10

Серия 7.820

Подпись и дата | Инв. № дубл. | Взам. инв. № | Подпись и дата | Инв. № подл.

Изм	Лист	№ докум.	Подп.	Дата

7.820-4 -КМ 104.000

Лист 2

7.820-4-КМ104.000 СБ

Вид с безнапорной стороны

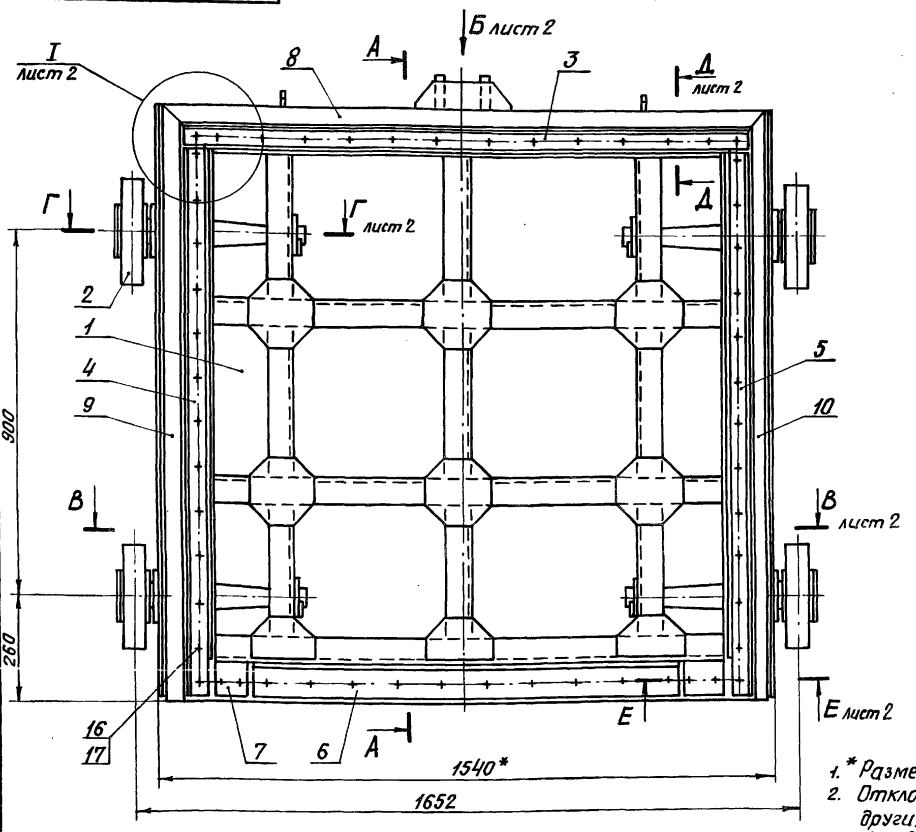

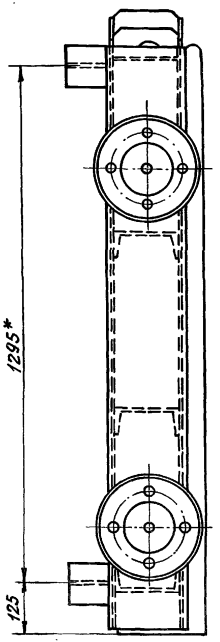

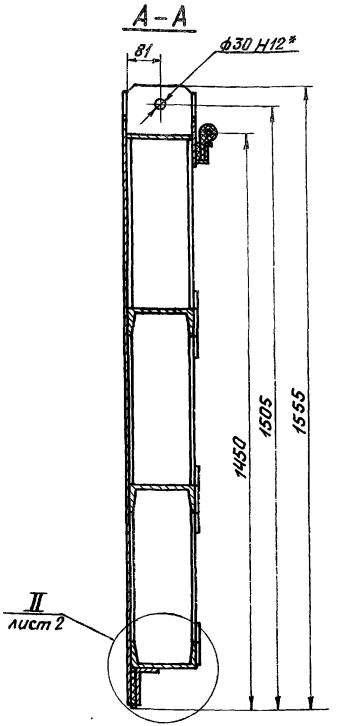

1. * Размеры для справок.
2. Отклонение четвертого колеса от плоскости касания трех других колес 1,5мм.
3. Угловые стыки верхнего и боковых уплотнений (поз. 8, 9, 10) вулканизировать.

4. Сварные швы выполнять по ГОСТ 5264-80.
5. Электроды Э42 ГОСТ 9466-75.
6. Неуказанные предельные отклонения размеров $\pm \frac{IT14}{2}$.

Изм.	Лист	№ докум.	Подп.	Дата
Разраб.		Попова		28.01.87
Пров.		Гитин		29.01.87
ГИП		Гитин		29.01.87
Нач. отд.		Каренев		29.01.87

7.820-4-КМ 104.000 СБ

Затвор. Сборочный чертеж

Лит.	Масса	Масштаб
А	505,1	1:10

Лист - 1 Листов - 2

Ленгипроводхоз

Серия 7.820-4 Выпуск 10

Инв. № подл. | Подп. и дата | Взам. инв. № | Инв. № дубл. | Подп. и дата

7.820-4-КМ104.000СБ

Вид Б лист 1

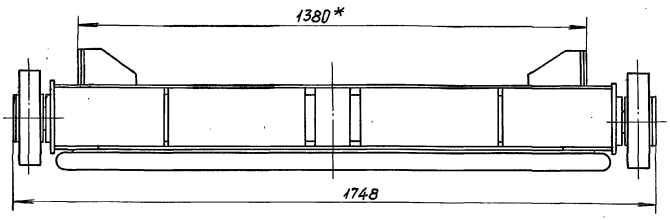

В – В лист 1

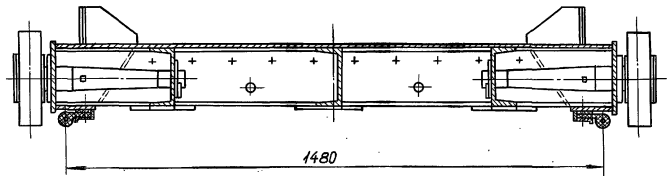

Г – Г лист 1
М 1:5

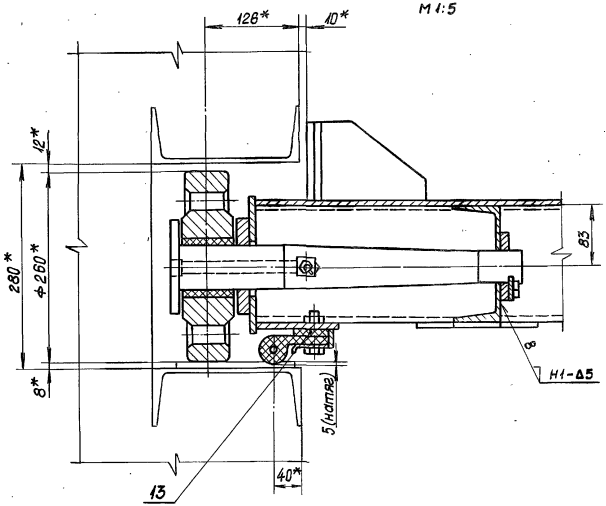

Д – Д лист 1
М 1:4

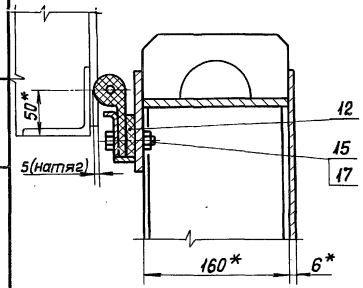

I лист 1
М 1:4

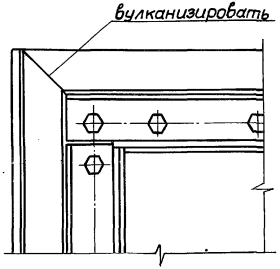

II лист 1
М 1:4

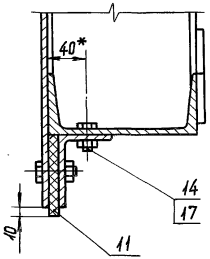

Е – Е лист 1
М 1:4

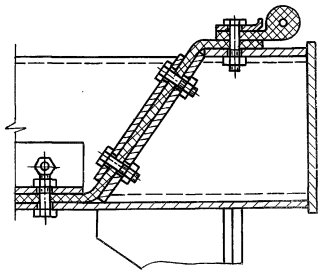

Выпуск 10
Серия 7.820-4
Подп. и дата
Взам.инв.№ Инв.№ дубл.
Подп. и дата
Инв.№ подл.

Серия 7.820-4 Выпуск 10

Формат	Зона	Поз.	Обозначение	Наименование	Кол.	Примечание
				Документация		
А4			7.820-4 -КМ104.100СБ	Сборочный чертеж		
				Детали		
А4		1	7.820-4 -км 084.101	Обшивка	1	
А4		2	7.820-4 -км 104.101	Ребро	2	
А4		3	7.820-4 -км 084.103	Полоса	1	
А4		4	7.820-4 -км 084.104	Полоса	2	
А4		5	7.820-4 -км 104.102	Ребро	1	
		6	7.820-4 -км 104.102-01	Ребро	1	
А4		7	7.820-4 -км 104.103	Ребро	1	
		8	7.820-4 -км 104.103-01	Ребро	1	
		9	7.820-4 -км 104.103-02	Ребро	1	
А4		10	7.820-4 -км 102.104	Ребро	3	
А4		11	7.820-4 -км 061.108	Накладка	6	
А4		12	7.820-4 -км 061.107	Накладка	3	
А4		13	7.820-4 -км 104.104	Проушина	1	
		14	7.820-4 -км 104.104-01	Проушина	1	
А4		15	7.820-4 -км 061.105	Проушина	2	
А4		16	7.820-4 -км 052.105	Упор	4	
А4		17	7.820-4 -км 052.106	Ребро	4	
А4		18	7.820-4 -км 104.105	Лист	2	
А4		19	7.820-4 -км 034.111	Накладка	2	
А4		20	7.820-4 -км 104.106	Ригель	1	
Б4		21	7.820-4 -км 104.107	Ригель		
				Швеллер $\frac{16\ ГОСТ\ 8240-72}{Ст3сп5\ ГОСТ\ 535-79}$		

Серия 7.820-4 Выпуск 10

Формат	Зона	Поз.	Обозначение	Наименование	Кол.	Примечание
				$L = 1524 \pm \frac{JT14}{2}$	2	43,3 кг
Б4		22	7.820-4 -км 104.108	Швеллер		
				Швеллер $\frac{16\ ГОСТ\ 8240-72}{Ст3сп5\ ГОСТ\ 535-79}$		
				$L = 430 \pm \frac{JT14}{2}$	1	6,1 кг
Б4		23	7.820-4 -км 104.109	Ригель		
				Полоса $\frac{Б-2\ 8\times160\ ГОСТ\ 103-76}{Ст3сп5\ ГОСТ\ 535-79}$		
				$L = 1524 \pm \frac{JT14}{2}$	1	15,3 кг
Б4		24	7.820-4 -км 104.110	Полоса		
				Полоса $\frac{Б-2\ 6\times25\ ГОСТ\ 103-76}{Ст3сп5\ ГОСТ\ 535-79}$		
				$L = 1270 \pm \frac{JT14}{2}$	2	3,0 кг
Б4		25	7.820-4 -км 104.111	Полоса		
				Полоса $\frac{Б-2\ 6\times25\ ГОСТ\ 103-76}{Ст3сп5\ ГОСТ\ 535-79}$		
				$L = 1330 \pm \frac{JT14}{2}$	1	1,6 кг
				Стандартные изделия		
		26		Шайба 10.01.029 ГОСТ 10906-78	2	

Инв.№ подл. | Подпись и дата | Взам.инв.№ | Инв.№ дубл. | Подпись и дата

Изм	Лист	№ докум.	Подп.	Дата	7.820-4-КМ 104.100		
Разраб.		Попова		4.01.87		Лит.	Лист	Листов
Пров.		Гитин		7.01.87		А	1	2
ГИП		Гитин		7.01.87	Металлоконструкция			
Нач.отд.		Кореневв		9.01.87		Ленгипроводхоз		
Н.контр.		Степчакова		9.01.87				

Инв.№ подл. | Подпись и дата | Взам.инв.№ | Инв.№ дубл. | Подпись и дата

Изм	Лист	№ докум.	Подп.	Дата	7.820-4-КМ 104.100	Лист 2

7820-4-КМ104.100СБ

Выпуск 10

Серия 7.820-4

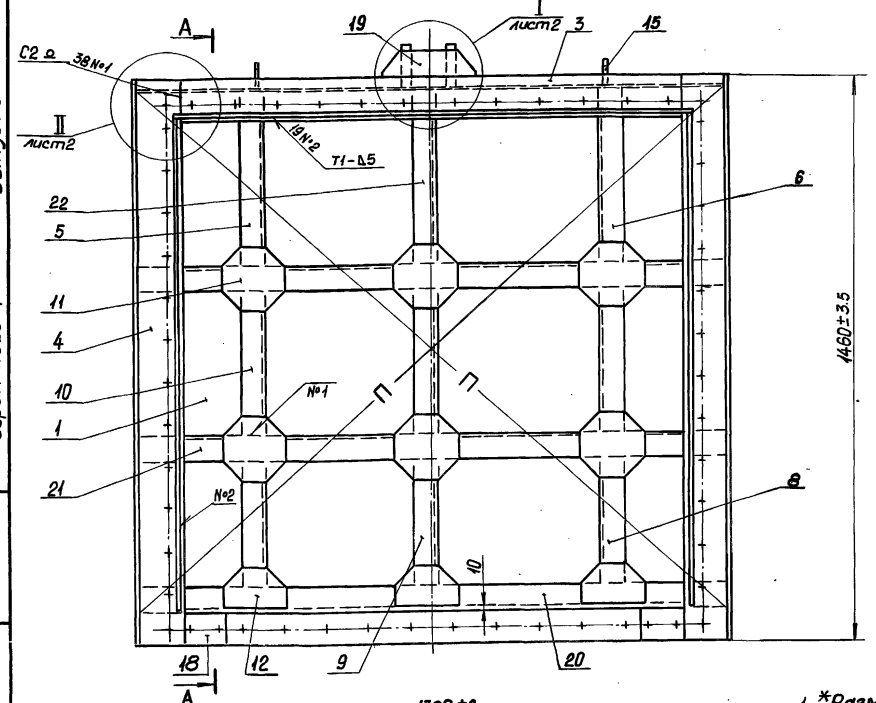

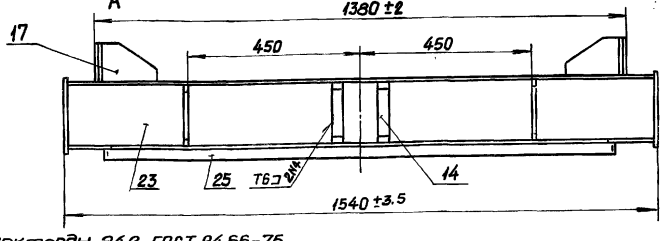

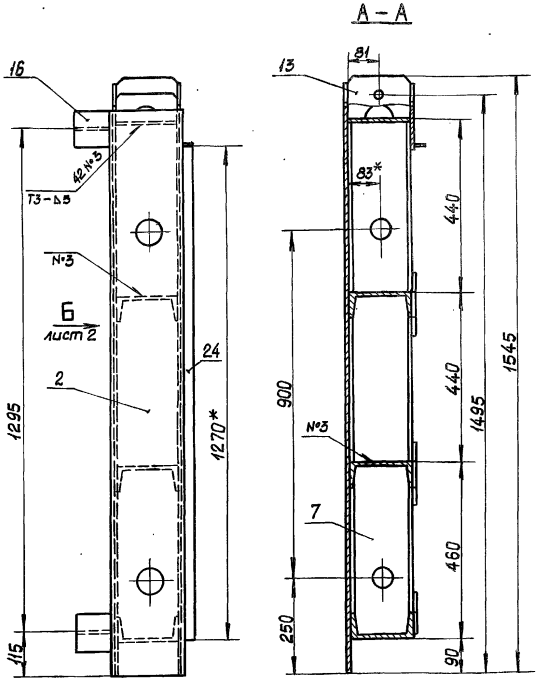

1. *Размеры для справок.
2. Разность длин диагоналей П не более 2 мм.
3. Винтообразность уплотняющего контура, измеряемая по центрам отверстий под болты, крепящие уплотнения 3 мм.
4. Сварные швы выполнять по ГОСТ 5264-80.
5. Электроды Э42 ГОСТ 9466-75.
6. Сварку, неуказанную на чертеже, вести швом Н1-Δ5 по контуру прилегания свариваемых деталей.

Изм.	Лист	№ докум.	Подп.	Дата
Разраб.		Попова		28.01.87
Пров.		Гитин		29.01.87
ГИП		Гитин		29.01.87
Нач. отд.		Кореньев		29.01.87

7.820-4 – КМ104.100СБ

Металлоконструкция. Сборочный чертеж

Лит.	Масса	Масштаб
А	326.9	1:10

Лист 1 Листов 2

Ленгипроводхоз

7.820-4 -КМ 104.100 СБ

Вид Б лист 1

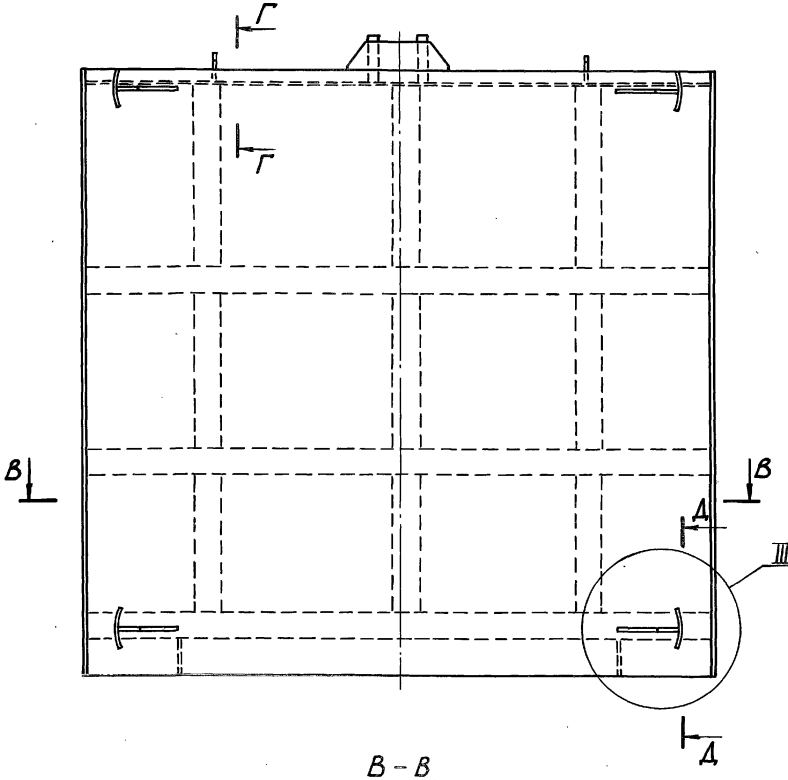

I лист 1
М1:4

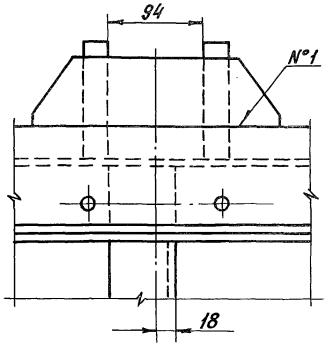

III
М1:4

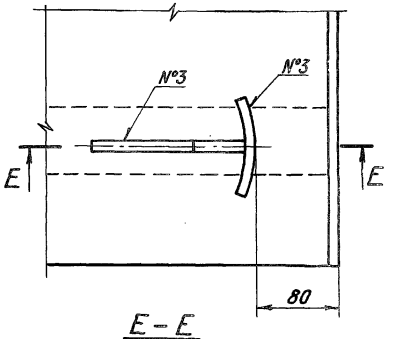

II лист 1
М1:4

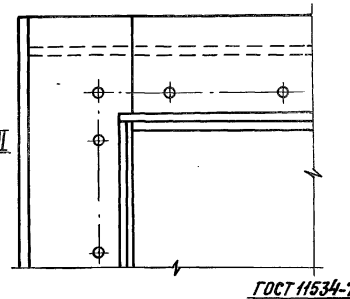

Е – Е

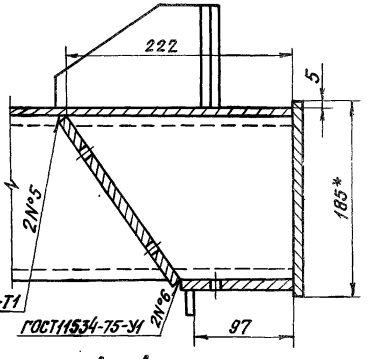

В – В

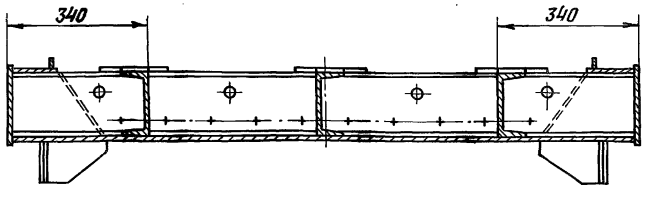

Г – Г
М1:4

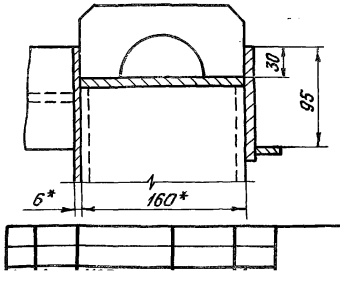

Д – Д
М1:4

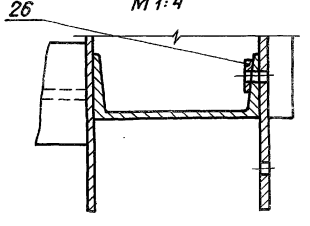

Выпуск 10
Серия 7.820-4
Инв.№подл. | Подп. и дата | Взам.инв.№ | Инв.№дубл. | Подп. и дата

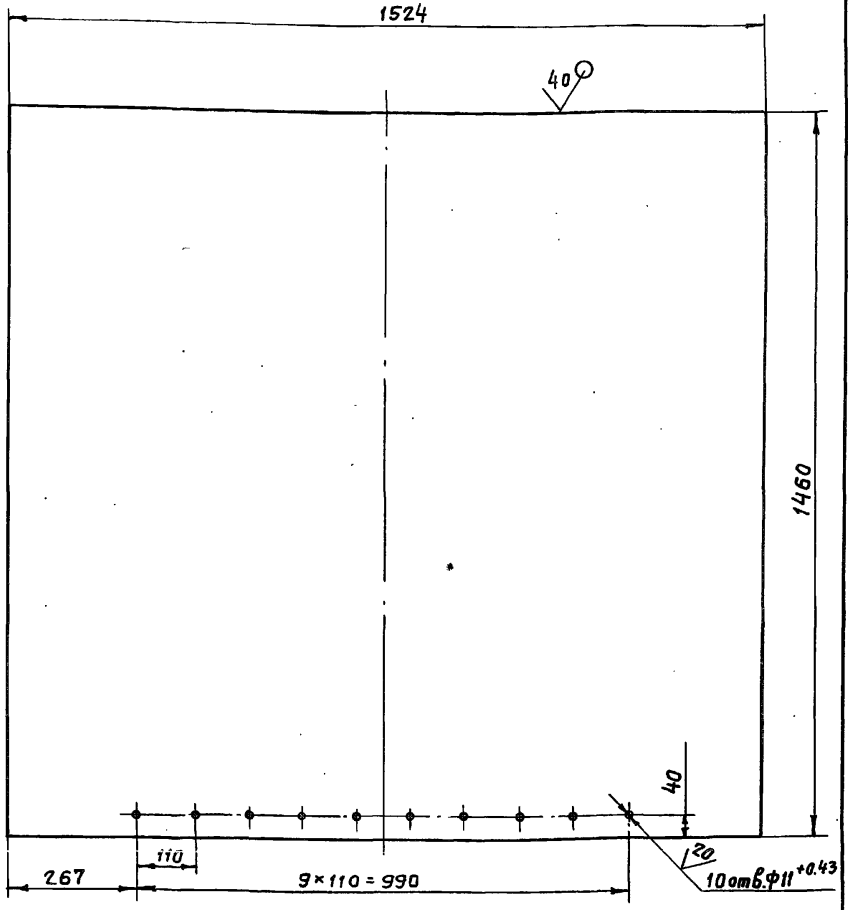

1. Предельные отклонения размеров, координирующих оси отверстий, ± 0,28 мм.
2. Неуказанные предельные отклонения размеров- $\pm \frac{JT14}{2}$.

Изм.	Лист	№ докум.	Подп.	Дата
Разраб.		Попова		4.07.86
Пров.		Гитин		7.01.87
ГИП		Гитин		7.01.87
Нач.отд.		Коренев		9.01.87
Н.контр.		Стельчакова		9.01.87

7.820-4-КМ 084.101

Обшивка

Лит.	Масса	Масштаб
А	104,8	1:10
Лист	Листов-1	

Лист Б-ПН-6 ГОСТ 19903-74 / В Ст3сп5 ГОСТ 14637-79

Ленгипроводхоз

Инв.№ подл. | Подпись и дата | Взам.инв.№ | Инв.№ дубл. | Подпись и дата

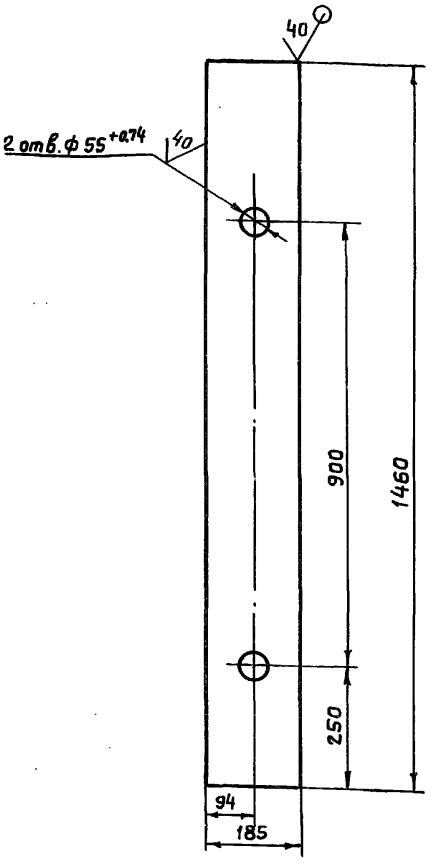

Неуказанные предельные отклонения размеров- $\pm \frac{JT14}{2}$

Изм.	Лист	№ докум.	Подп.	Дата
Разраб.		Попова		4.07.86
Пров.		Гитин		7.01.87
ГИП		Гитин		7.01.87
Нач.отд.		Коренев		9.01.87
Н.контр.		Стельчакова		9.01.87

7.820-4-КМ 104.101

Ребро

Лит.	Масса	Масштаб
А	16,7	1:10
Лист	Листов-1	

Лист Б-ПН-8 ГОСТ 19903-74 / В Ст3сп5 ГОСТ 14637-79

Ленгипроводхоз

Инв.№ подл. | Подпись и дата | Взам.инв.№ | Инв.№ дубл. | Подпись и дата

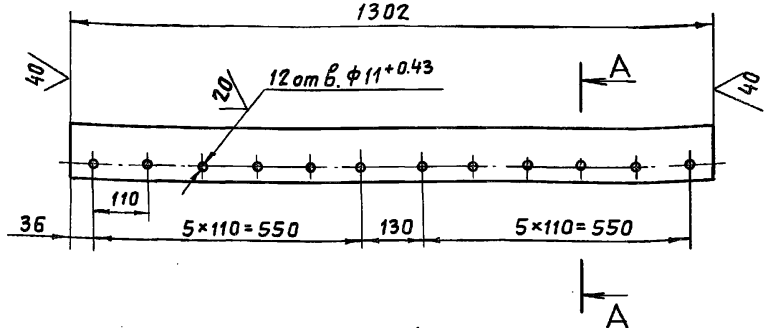

А – А
М 1:2

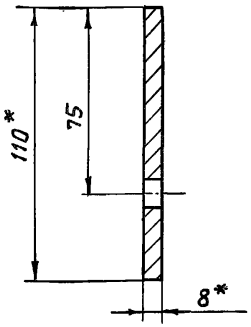

1. * Размеры для справок.
2. Предельные отклонения размеров, координирующих оси отверстий, ±0.28 мм.
3. Неуказанные предельные отклонения размеров – $\pm \frac{IT14}{2}$.

Изм.	Лист	№ докум.	Подп.	Дата	7.820-4 -КМ 084.103			
Разраб.		Попова		4.01.86	Полоса	Лит.	Масса	Масштаб
Провер.		Гитин		5.01.87		А	8,9	1:10
ГИП		Гитин		5.01.87		Лист	Листов-1	
Нач.отд.		Коренев		7.01.87				
Н.контр.		Стрельникова		8.01.87	Полоса Б-2 8×110 ГОСТ 103-76 / ВСт3сп5 ГОСТ 535-79	Ленгипроводхоз		

Инв.№ подл. | Подпись и дата | Взам.инв.№ | Инв.№ дубл. | Подпись и дата

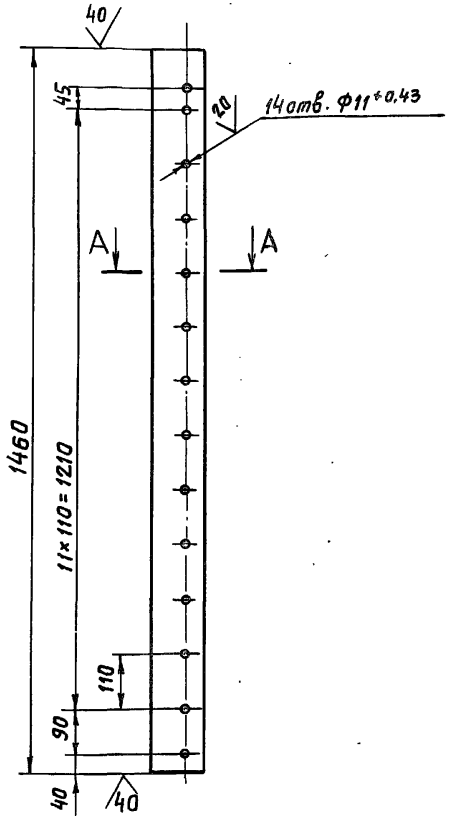

А – А
М 1:2

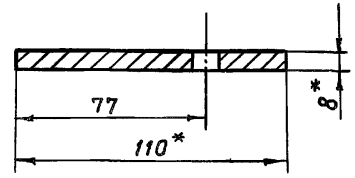

1. * Размеры для справок.
2. Предельные отклонения размеров, координирующих оси отверстий, ±0,28 мм.
3. Неуказанные предельные отклонения размеров – $\pm \frac{IT14}{2}$.

Изм.	Лист	№ докум.	Подп.	Дата	7.820-4 -КМ 084.104			
Разраб.		Попова		7.01.86	Полоса	Лит.	Масса	Масштаб
Провер.		Гитин		6.01.87		А	10,0	1:10
ГИП		Гитин		5.01.87		Лист	Листов-1	
Нач.отд.		Коренев		7.01.87				
Н.контр.		Стрельникова		8.01.87	Полоса Б-2 8×110 ГОСТ 103-76 / ВСт3сп5 ГОСТ 535-79	Ленгипроводхоз		

Инв.№ подл. | Подпись и дата | Взам.инв.№ | Инв.№ дубл. | Подпись и дата

Серия 7.820-4 Выпуск 10

7.820-4-КМ 104.102

7.820-4-км 104.102

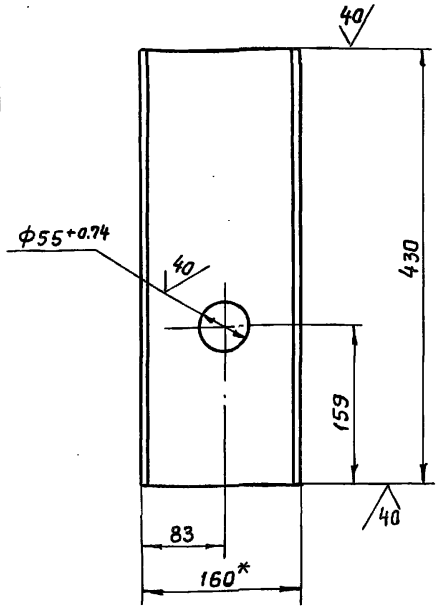

7.820-4-км 104.102-01 - зеркальное отражение. Остальное см. 7.820-4-км 104.102

м 1:10

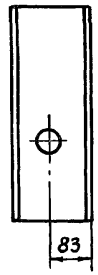

1. * Размер для справок.
2. Неуказанные предельные отклонения размеров- $\pm \frac{IT14}{2}$

Изм.	Лист	№ докум.	Подп.	Дата
Разраб.	Попова			29.12.86
Пров.	Гитин			7.01.87
ГИП	Гитин			7.01.87
Нач.отд.	Коренев			7.01.87

7.820-4-км 104.102

Ребро

Лит.	Масса	Масштаб
А	6,0	1:5
Лист	Листов-1	

Швеллер 16 ГОСТ 8240-72

Ленгипроводхоз

Подпись и дата | Взам.инв.№ | Инв.№ дубл. | Подпись и дата | Инв.№ подл.

7.820-4-КМ 104.103

7.820-4-км 104.103

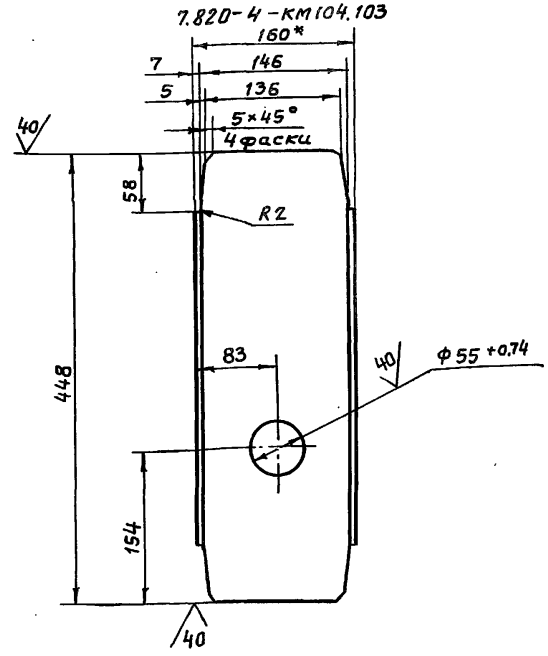

7.820-4-км 104.103-01 - зеркальное отражение. Остальное см. 7.820-4-км 104.103

м 1:10

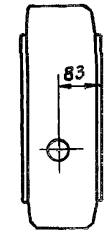

7.820-4-км 104.103-02

Остальное см. 7.820-4-км 104.103

м 1:10

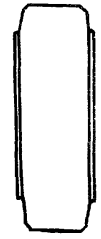

1. * Размер для справок.
2. Неуказанные предельные отклонения размеров- $\pm \frac{IT14}{2}$

Изм.	Лист	№ докум.	Подп.	Дата
Разраб.	Попова			29.12.86
Пров.	Гитин			7.01.87
ГИП	Гитин			7.01.87
Нач.отд.	Коренев			7.01.87

7.820-4-км 104.103

Ребро

Лит.	Масса	Масштаб
А	4,0	1:5
Лист	Листов-1	

Швеллер 16 ГОСТ 8240-72

Ленгипроводхоз

Подпись и дата | Взам.инв.№ | Инв.№ дубл. | Подпись и дата | Инв.№ подл.

7.820-4-КМ 104.104

Серия 7.820-4 Выпуск 10

7.820-4-КМ 104.109

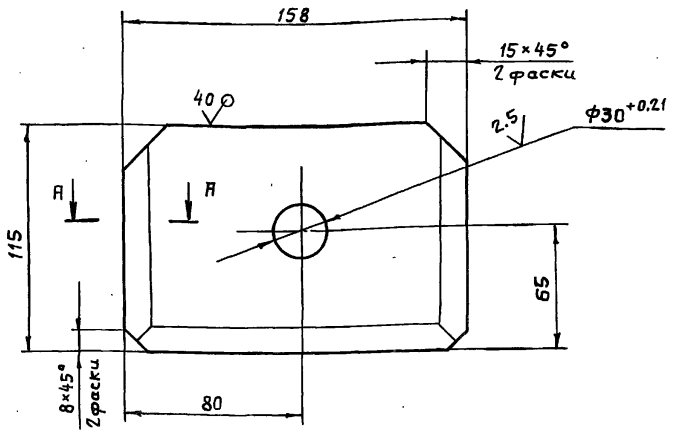

А-А

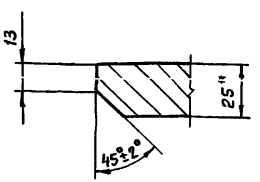

7.820-4-КМ 104.104-01 - зеркальное отражение. Остальное - см. 7.820-4-КМ 104.104

М 1:5

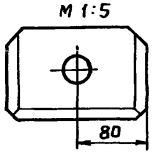

1. Неуказанные предельные отклонения размеров - $\pm \frac{JT14}{2}$.
2. *Размер для справок.

Изм.	Лист	№ докум.	Подп.	Дата
Разраб.		Курилова		30.01.87
Пров.		Попова		30.2.87
ГИП		Гитин		4.02.87
Нач. отд.		Коренев		4.02.87

7.820-4-КМ 104.104

Проушина

Лит.	Масса	Масштаб
А	3,4	1:2

Лист | Листов-1

Лист Б-ПН-25 ГОСТ 19903-74 / В Ст3сп5 ГОСТ 14637-79

Ленгипроводхоз

Инв. № подл. | Подпись и дата | Взам. инв. № | Инв. № дубл. | Подпись и дата

7.820-4-КМ 104.105

Серия 7.820-4 Выпуск 10

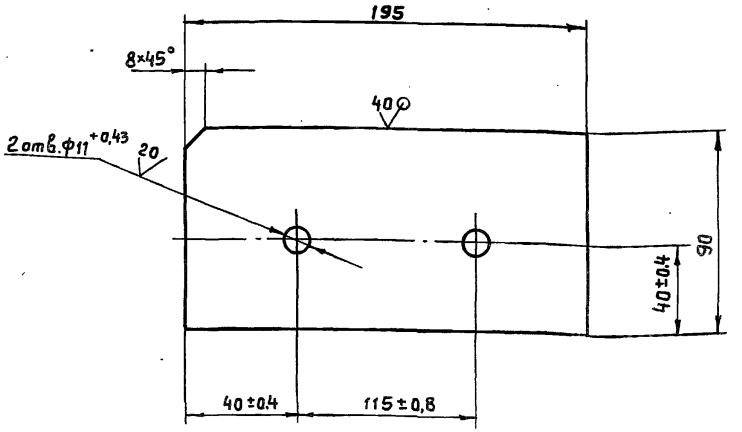

Неуказанные предельные отклонения размеров - $\pm \frac{JT14}{2}$.

Изм.	Лист	№ докум.	Подп.	Дата
Разраб.		Курилова		30.01.87
Пров.		Попова		4.02.87
ГИП		Гитин		4.02.87
Нач. отд.		Коренев		4.02.87

7.820-4-КМ 104.105

Лист

Лит.	Масса	Масштаб
А	1,1	1:2

Лист | Листов-1

Лист Б-ПН-8 ГОСТ 19903-74 / В Ст3сп5 ГОСТ 14637-79

Ленгипроводхоз

Инв. № подл. | Подпись и дата | Взам. инв. № | Инв. № дубл. | Подпись и дата

7.820-4-КМ 024.001

Выпуск 10

Серия 7.820-4

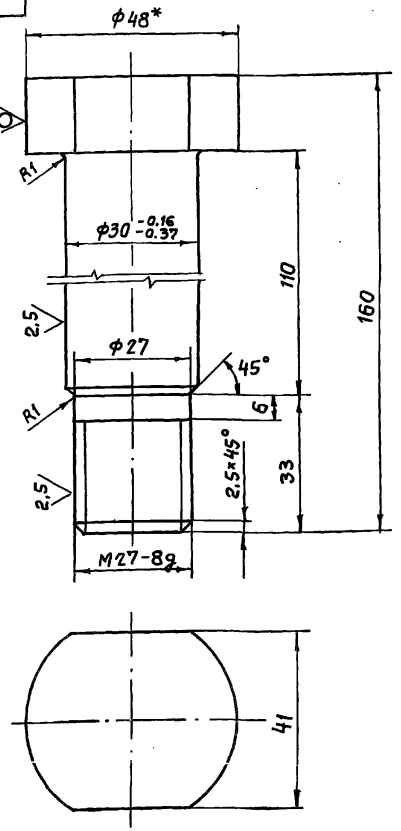

1. Размер для справок
2. Неуказанные предельные отклонения размеров – $\pm \frac{JT14}{2}$

Изм.	Лист	№ докум.	Подп.	Дата
Разраб.		Попова		29.12.86
Провер.		Гитин		7.01.87
ГИП		Гитин		7.01.87
Нач.отд.		Коренев		7.01.87

7.820-4 – КМ 024.001

Болт

Лит.	Масса	Масштаб
А	1,0	1:1

Лист | Листов-1

К – В48 ГОСТ 2590-71

Ленгипроводхоз

Подпись и дата | Инв.№ дубл. | Взам.инв.№ | Подпись и дата | Инв.№ подл.

7.820-4-КМ 034.111

Выпуск 10

Серия 7.820-4

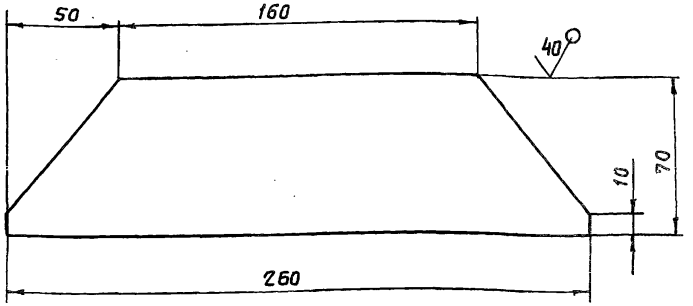

Предельные отклонения размеров – $\pm \frac{JT14}{2}$.

Изм.	Лист	№ докум.	Подп.	Дата
Разраб.		Попова		29.12.86
Провер.		Гитин		7.01.87
ГИП		Гитин		7.01.87
Нач.отд.		Коренев		7.01.87

7.820-4 – КМ034.111

Накладка

Лит.	Масса	Масштаб
А	0,7	1:2

Лист | Листов-1

Лист Б-ПН-6 ГОСТ 19903-74 / В Ст3 сп5 ГОСТ 14637-79

Ленгипроводхоз

Подпись и дата | Инв.№ дубл. | Взам.инв.№ | Подпись и дата | Инв.№ подл.

7.820-4-КМ 102.106

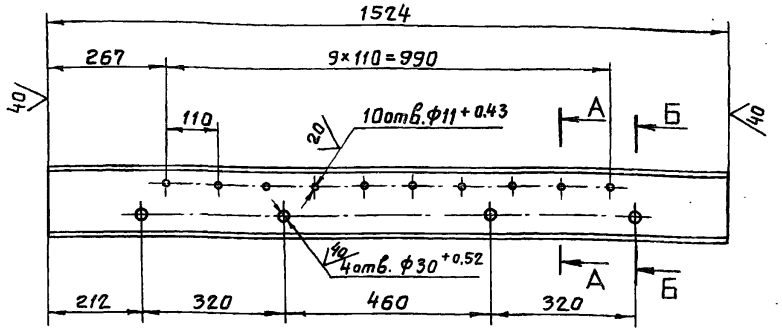

А–А
М 1:5

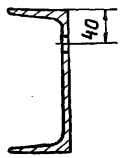

Б–Б
М 1:5

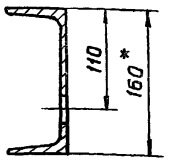

1. * Размер для справок.
2. Предельные отклонения размеров, координирующих оси отверстий ф11$^{+0,43}$, ±0,28 мм.
3. Неуказанные предельные отклонения размеров- $\pm \frac{JT14}{2}$

Изм.	Лист	№ докум.	Подп.	Дата	7.820-4-КМ 102.106			
Разраб.		Попова		7.01.86	Ригель	Лит.	Масса	Масштаб
Провер.		Гитин		7.01.87		А	21,5	1:10
ГИП		Гитин		7.01.87		Лист	Листов-1	
Нач.отд.		Каренев		7.01.87				
					Прокат 16 ГОСТ 8240-72	Ленгипроводгаз		

7.820-4-КМ 084.001

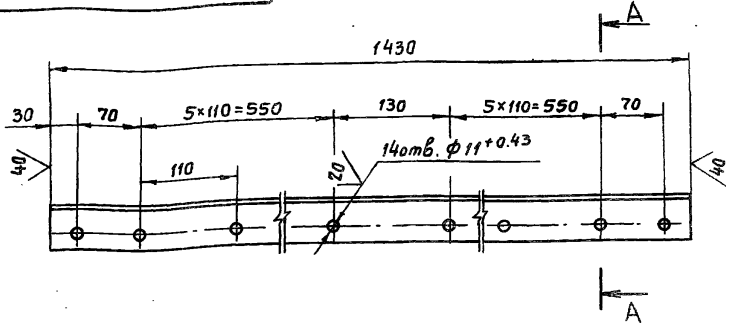

А–А
М 1:1

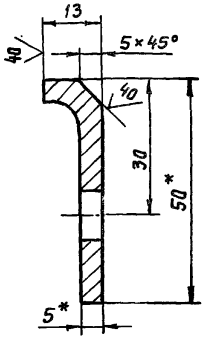

1. * Размеры для справок.
2. Предельные отклонения размеров, координирующих оси отверстий, ±0,28 мм.
3. Неуказанные предельные отклонения размеров- $\pm \frac{JT14}{2}$.

Изм.	Лист	№ докум.	Подп.	Дата	7.820-4-КМ 084.001			
Разраб.		Попова		7.01.86	Накладка верхняя	Лит.	Масса	Масштаб
Провер.		Гитин		7.01.87		А	3,1	1:5
ГИП		Гитин		7.01.87		Лист	Листов-1	
Нач.отд.		Каренев		7.01.87				
					Уголок Б-50×50×5 ГОСТ 8509-72 / Ас т3сп5 ГОСТ 535-79	Ленгипроводгаз		

Серия 7.820-4 Выпуск 10

Инв.№ подл. | Подпись и дата | Взам.инв.№ | Инв.№ дубл. | Подпись и дата

7.820-4-КМ 084.002

7.820-4 -КМ 084.002-01- зеркальное отражение.
Остальное см. 7.820-4- КМ 084.002

7.820-4 -КМ 084.002

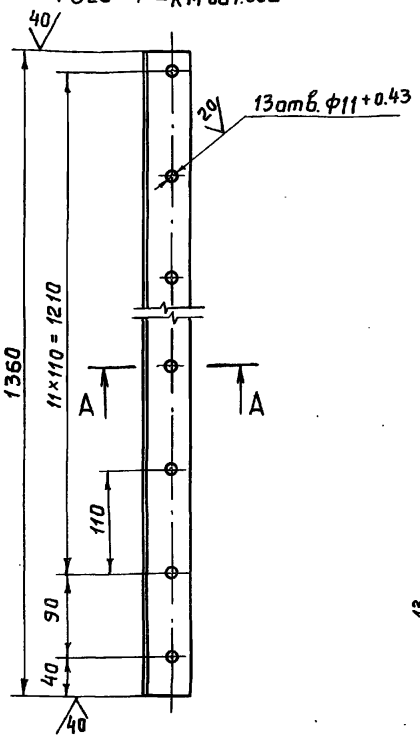

М 1:10



А-А
М 1:1

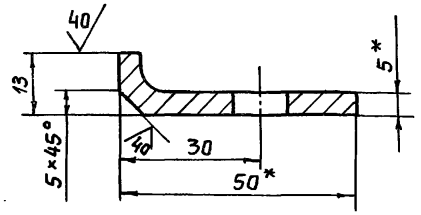

1. * Размеры для справок
2. Предельные отклонения размеров, координирующих оси отверстий, ±0,28 мм.
3. Неуказанные предельные отклонения размеров $\pm \frac{JT14}{2}$

Изм	Лист	№ докум.	Подп.	Дата
Разраб.		Попова		7.07.86
Провер.		Гитин		18.12.86
ГИП		Гитин		12.12.86
Нач.отд.		Коренев		19.12.86
Н.контр.		Стельмакова		7.01.87

7.820-4 -КМ 084.002

Накладка боковая

Лит.	Масса	Масштаб
А	3,1	1:5

Лист | Листов-1

Уголок Б-50×50×5 ГОСТ 8509-72 / ВСт3сп5 ГОСТ 535-79

Ленгипроводхоз

Серия 7.820-4 Выпуск 10

Инв.№ подл. | Подпись и дата | Взам.инв.№ | Инв.№ дубл. | Подпись и дата

7.820-4 -КМ 084.003

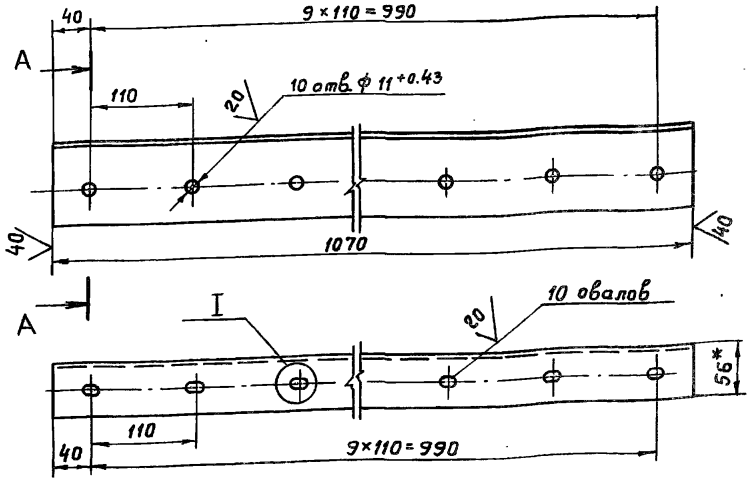

I
М 1:1

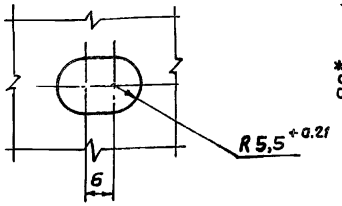

А-А
М 1:2

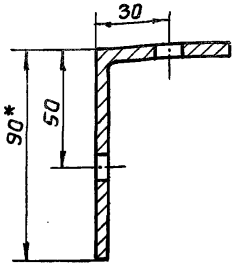

1. * Размеры для справок.
2. Предельные отклонения размеров, координирующих оси отверстий, ±0,28 мм
3. Неуказанные предельные отклонения размеров- $\pm \frac{JT14}{2}$

Изм	Лист	№ докум.	Подп.	Дата
Разраб.		Попова		7.07.86
Провер.		Гитин		18.12.86
ГИП		Гитин		18.12.86
Нач.отд.		Коренев		19.12.86
Н.контр.		Стельмакова		7.01.87

7.820-4 -КМ 084.003

Уголок

Лит.	Масса	Масштаб
А	7,0	1:5

Лист | Листов-1

Уголок Б-90×56×6 ГОСТ 8510-72 / ВСт3сп5 ГОСТ 535-79

Ленгипроводхоз

Серия 7.820-4 Выпуск 10

Инв.№ подл. | Подпись и дата | Взам.инв.№ | Инв.№ дубл. | Подпись и дата

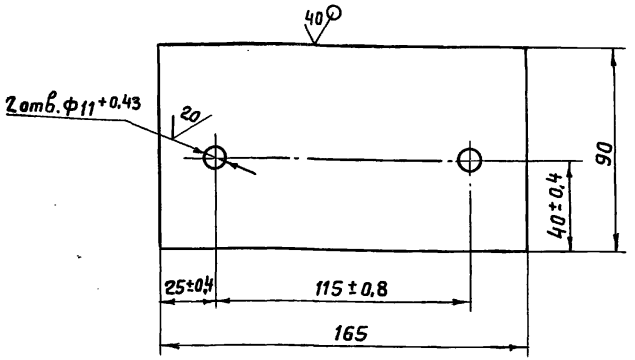

Неуказанные предельные отклонения размеров - $\pm \frac{IT14}{2}$

Изм.	Лист	№ докум.	Подп.	Дата
Разраб.		Попова		7.01.86
Провер.		Гитин		17.12.86
ГИП		Гитин		18.12.86
Нач.отд.		Коренев		19.12.86
Н.контр.		Стрельникова		9.01.87

7.820-4 -КМ104.001

Накладка

Лит.	Масса	Масштаб
А	0,7	1:2
Лист	Листов-1	

Лист Б-ПН-6 ГОСТ 19903-74
Ст3сп5 ГОСТ 14637-79

Ленгипроводхоз

Инв.№ подл. | Подпись и дата | Взам.инв.№ | Инв.№ дубл. | Подпись и дата

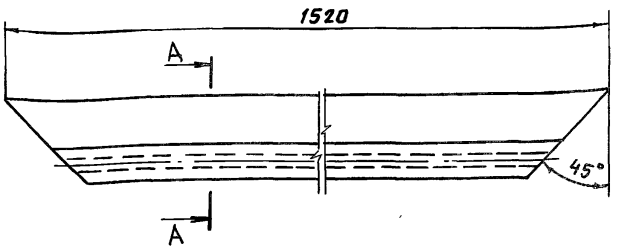

A - A
М 1:2

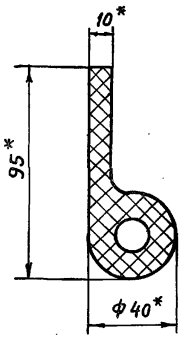

1. * Размеры для справок.
2. Отверстия в уплотнении сверлить через накладку 7.820-4-КМ 084.001 при установке уплотнения.

Изм.	Лист	№ докум.	Подп.	Дата
Разраб.		Попова		7.01.86
Провер.		Гитин		18.12.86
ГИП		Гитин		18.12.86
Нач.отд.		Коренев		19.12.86
Н.контр.		Стрельникова		9.01.87

7.820-4 -КМ 084.004

Уплотнение верхнее

Лит.	Масса	Масштаб
А	2,7	1:5
Лист	Листов-1	

Уплотнение тип II а
ТУ 38-105417-77

Ленгипроводхоз

Инв.№ подл. | Подпись и дата | Взам.инв.№ | Инв.№ дубл. | Подпись и дата

7.820-4-км 084.005

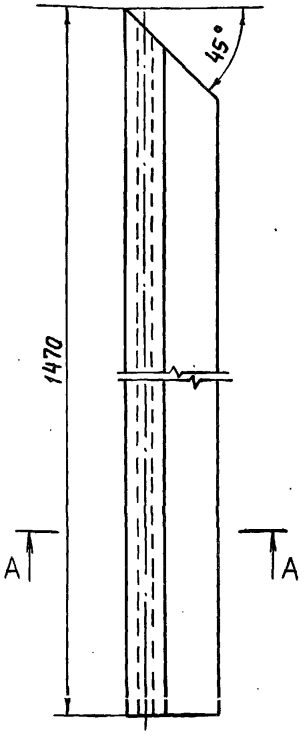

А – А
М 1:2

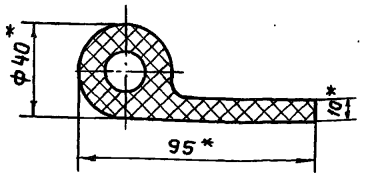

7.820-4 км 084.005-01-зеркальное отражение. Остальное см. 7.820-4-км 084.005

М1:10



1.* Размеры для справок.

2. Отверстия в уплотнении сверлить через накладку 7.820-4-км 084.002 при установке уплотнения.

Серия 7.820-4 Выпуск 10

Инв.№ подл. | Подпись и дата | Взам.инв.№ | Инв.№ дубл. | Подпись и дата

Изм.	Лист	№ докум.	Подп.	Дата
Разраб.		Попова		7.07.86
Провер.		Гитин		18.12.86
ГИП		Гитин		18.12.86
Нач.отд.		Коренев		19.12.86

7.820-4 -км 084.005

Уплотнение боковое.

Уплотнение тип IIа

Лит.	Масса	Масштаб
А	2,7	1:5
Лист	Листов-1	

Ленгипроводхоз

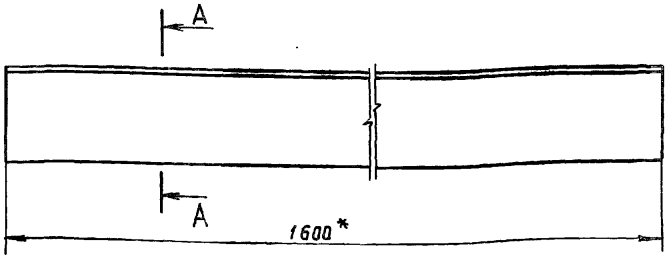

А – А
М 1:2

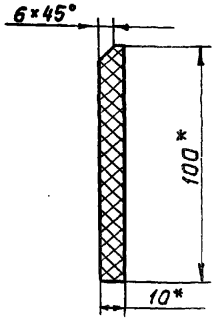

1.* Размеры для справок

2. Отверстия в уплотнении сверлить через накладки 7.820-4-км 084.003 и 7.820-4-км 104.001 при установке уплотнения.

Серия 7.820-4 Выпуск 10

Инв.№ подл. | Подпись и дата | Взам.инв.№ | Инв.№ дубл. | Подпись и дата

Изм.	Лист	№ докум.	Подп.	Дата
Разраб.		Попова		7.07.86
Провер.		Гитин		18.12.86
ГИП		Гитин		18.12.86
Нач.отд.		Коренев		19.12.86

7.820-4 -км 084.006

Уплотнение нижнее

Пластина I, лист, ТМКЩ-М-10×100×1610-1,7 ГОСТ 7338-77

Лит.	Масса	Масштаб
А	1,9	1:5
Лист	Листов-1	

Ленгипроводхоз

Выпуск 10
Серия 7.820-4

Формат	Зона	Поз.	Обозначение	Наименование	Кол.	Примечание
				Документация		
А3			7.820-4-КМ105.000СБ	Сборочный чертеж		
				Сборочные единицы		
А4		1	7.820-4-КМ 105.100	Звено	1	
А4		2	7.820-4-КМ 024.200	Звено	1	
А4		3	7.820-4-КМ 036.100	Звено	1	
				Детали		
А4		4	7.820-4-КМ 024.001	Болт	1	
				Стандартные изделия		
		5		Болт М20-8g×75.46.029		
				ГОСТ 7798-70	12	
		6		Гайка М20-7Н.5.029		
				ГОСТ 5915-70	12	
		7		Гайка М27-7Н.5.029		
				ГОСТ 5915-70	1	
		8		Шайба 20.65Г.029		
				ГОСТ 6402-70	12	
		9		Шайба 27.01.029		
				ГОСТ 11371-78	1	

Инв.№ подл. | Подпись и дата | Взам.инв.№ | Инв.№ дубл. | Подпись и дата

Изм.	Лист	№ докум.	Подп.	Дата
Разраб.		Попова		27.11.86
Пров.		Гитин		7.01.87
ГИП		Гитин		7.01.87
Нач.отд.		Кореневв		7.01.87
Н.контр.		Смельчакова		9.01.87

7.820-4-КМ 105.000

Штанга

Лит.	Лист	Листов
А		1

Ленгипроводхоз

Выпуск 10
Серия 7.820-4

7.820-4-КМ 024.101

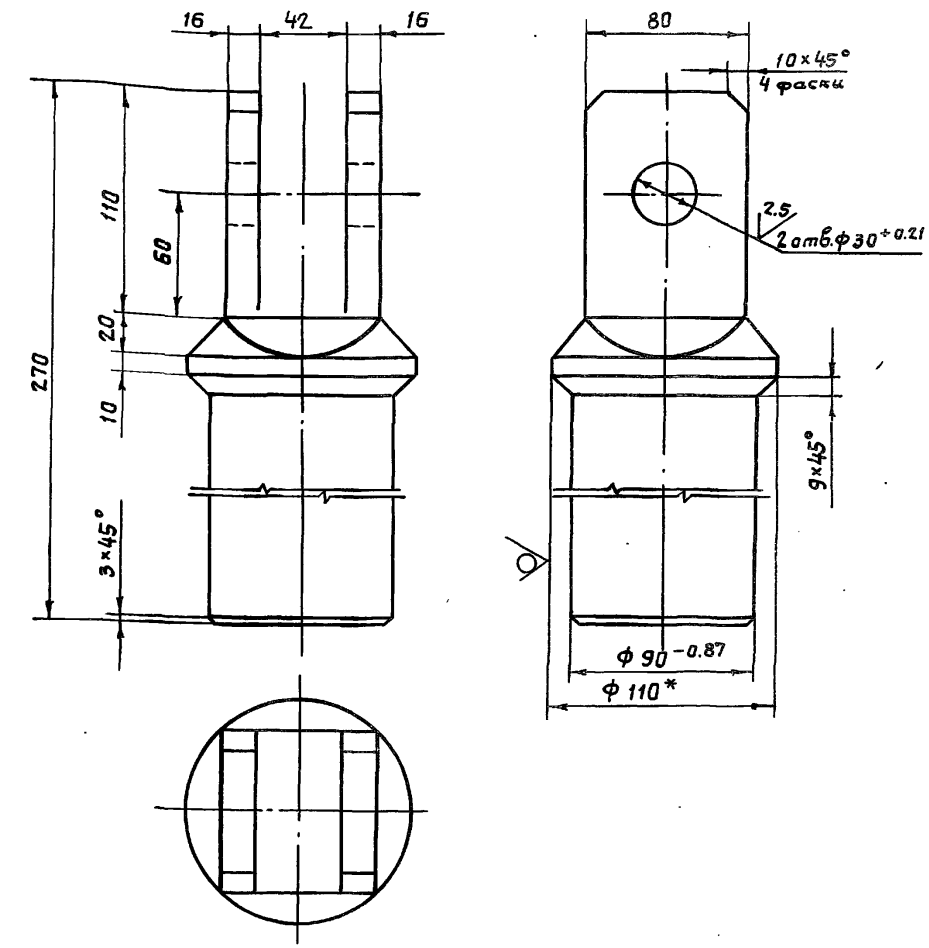

1.* Размер для справок.

2. Неуказанные предельные отклонения размеров $\pm \frac{JT14}{2}$

Изм.	Лист	№ докум.	Подп.	Дата
Разраб.		Попова		27.11.86
Пров.		Гитин		7.01.87
ГИП		Гитин		7.01.87
Нач.отд.		Кореневв		7.01.87
Н.контр.		Смельчакова		9.01.87

7.820-4-КМ 024.101

Проушина

Лит.	Масса	Масштаб
А	10,9	1:2,5
Лист	Листов 1	

Круг $\frac{\text{В 110 ГОСТ 2590-71}}{\text{А Ст 2.0 ГОСТ 535-79}}$

Ленгипроводхоз

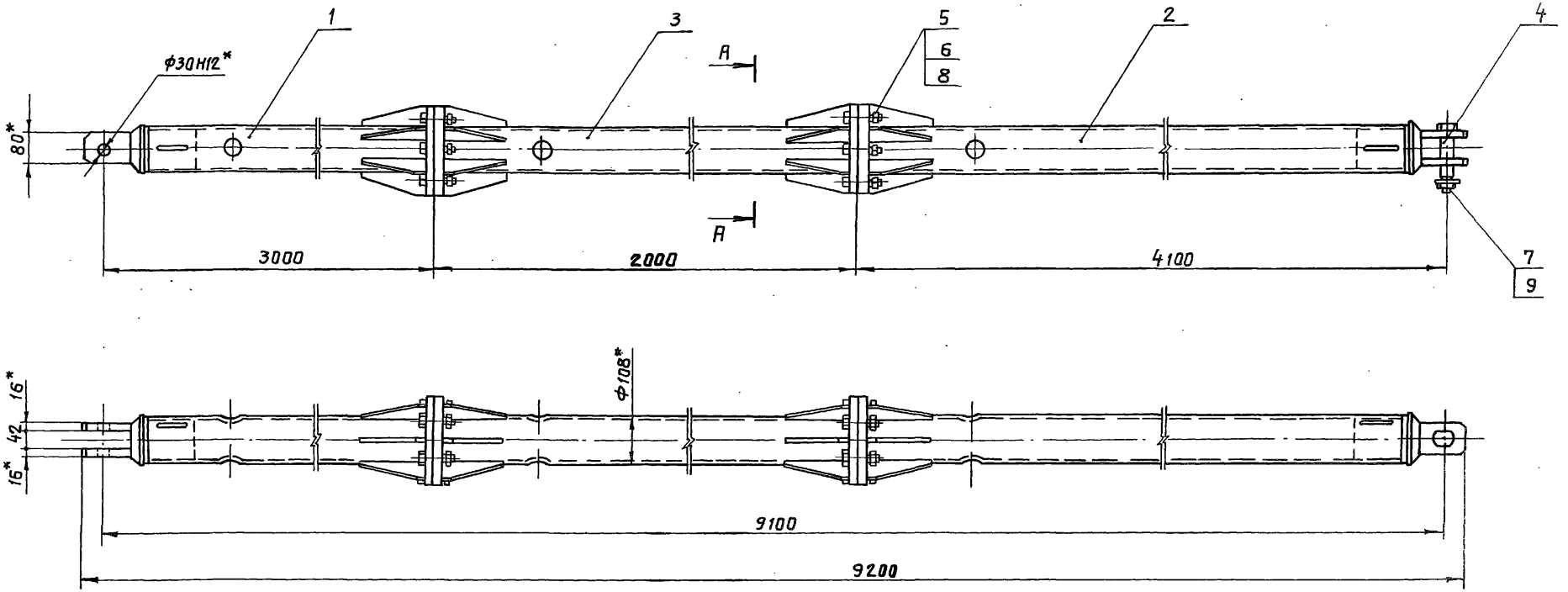

А – А
М 1:5

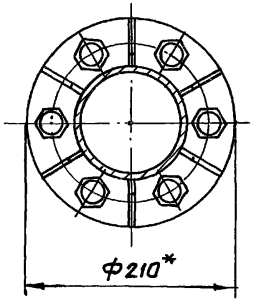

1. *Размеры для справок.
2. При изготовлении и сборке звеньев штанги обеспечить проектное положение проушин.
3. Неуказанные предельные отклонения размеров – $\pm \frac{IT14}{2}$

Изм.	Лист	№ докум.	Подп.	Дата
Разраб.		Курилова		25.11.86
Пров.		Попова		25.12.86
ГИП		Гитин		7.01.87
Нач. отд.		Коренев		07.01.87

7.820-4 -КМ105.000 СБ

Штанга
Сборочный чертеж

Лит.	Масса	Масштаб
А	223,3	1:10
Лист	Листов 1	

Ленгипроводхоз

Инв.№ подл. | Подпись и дата | Взам. инв.№ | Инв.№ дубл. | Подпись и дата

Серия 7.820-4 Выпуск 10

Формат	Зона	Поз.	Обозначение	Наименование	Кол.	Примечание
				Документация		
А3			7.820-4 -КМ105.100СБ	Сборочный чертеж		
				Детали		
А4		1	7.820-4 -КМ024.101	Проушина	1	
А4		2	7.820-4 -КМ105.101	Труба	1	
А4		3	7.820-4 -КМ023.102	Ребро	6	
А4		4	7.820-4 -КМ024.103	Фланец	1	

Инв.№подл. | Подп. и дата | Взам.инв.№ | Инв.№дубл. | Подп. и дата

Изм.	Лист	№ докум.	Подп.	Дата
Разраб.		Попова		28.11.86
Пров.		Гитин		7.01.87
ГИП		Гитин		7.01.87
Нач.отд.		Коренев		07.01.87
Н.контр.		Смельянов		07.01.87

7.820-4 -КМ 105.100

Звено

Лит.	Лист	Листов
А		1

Ленгипроводхоз

Серия 7.820-4 Выпуск 10

Формат	Зона	Поз.	Обозначение	Наименование	Кол.	Примечание
				Документация		
А3			7.820-4 -КМ024.200СБ	Сборочный чертеж		
				Детали		
А4		1	7.820-4 -КМ024.101	Проушина	1	
А4		2	7.820-4 -КМ105.101-01	Труба	1	
А4		3	7.820-4 -КМ023.102	Ребро	6	
А4		4	7.820-4 -КМ024.201	Фланец	1	

Инв.№подл. | Подп. и дата | Взам.инв.№ | Инв.№дубл. | Подп. и дата

Изм.	Лист	№ докум.	Подп.	Дата
Разраб.		Попова		28.11.86
Пров.		Гитин		7.01.87
ГИП		Гитин		7.01.87
Нач.отд.		Коренев		07.01.87
Н.контр.		Смельянов		07.01.87

7.820-4 -КМ 024.200

Звено

Лит.	Лист	Листов
А		1

Ленгипроводхоз

7.820-4-КМ 105.100 СБ

Серия 7.820-4 Выпуск 10

Инв.№ подл. | Подпись и дата | Взам. инв.№ | Инв.№ дубл. | Подпись и дата

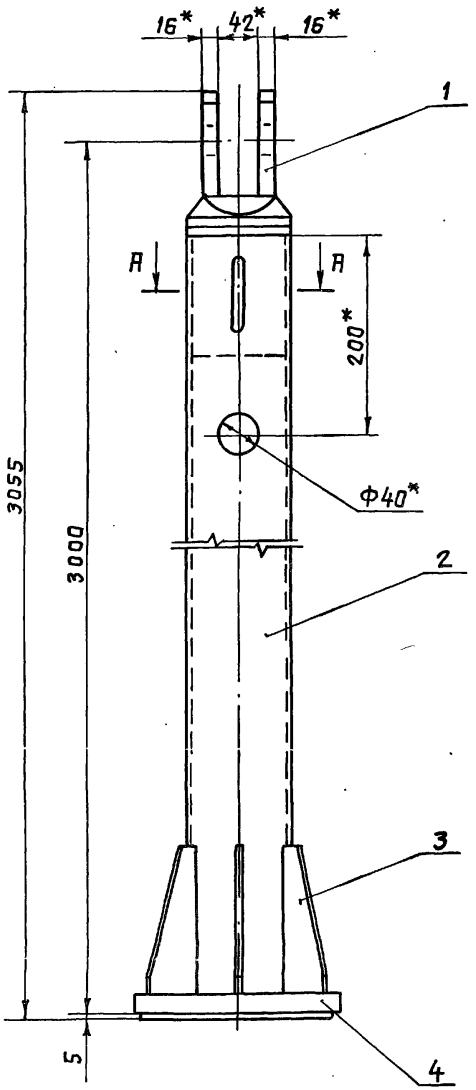

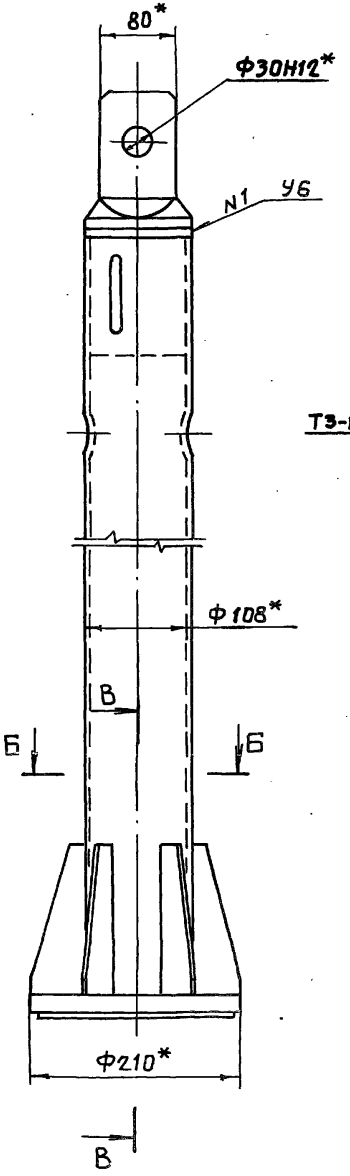

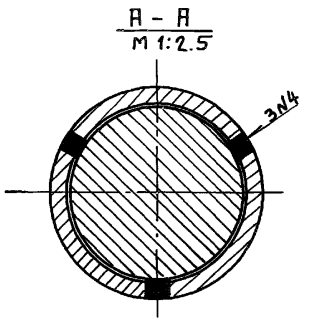

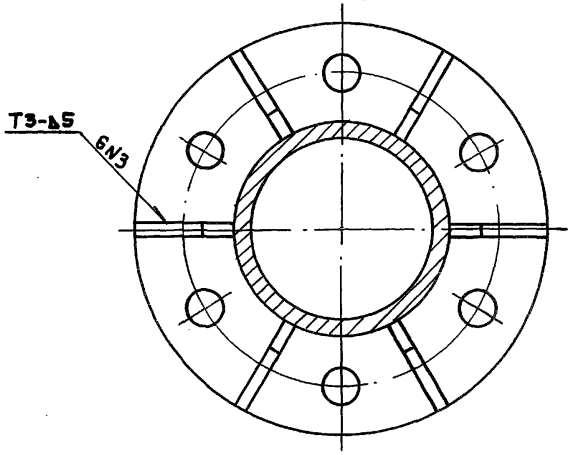

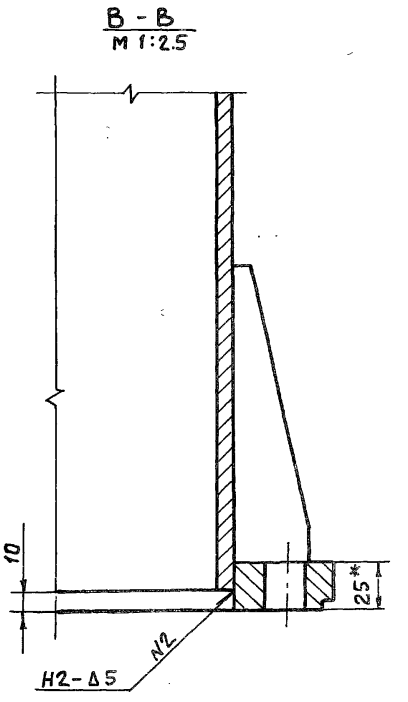

1.* Размеры для справок.

2. Сварные швы выполнять по ГОСТ 5264-80

3. Электроды Э42 ГОСТ 9466-75.

4. Неуказанные предельные отклонения размеров $\pm \frac{IT14}{2}$

Изм.	Лист	№ докум.	Подп.	Дата
Разраб.		Попова		27.11.86
Провер.		Гитин		7.01.87
ГИП		Гитин		7.01.87
Нач. отд.		Кореневв		7.01.87

7.820-4-КМ 105.100 СБ

Звено

Сборочный чертеж

Лит.	Масса	Масштаб
А	73.4	1:5
Лист	Листов 1	

Ленгипроводхоз

7.820-4 -КМ 023.102

Выпуск 10

Серия 7.820-4

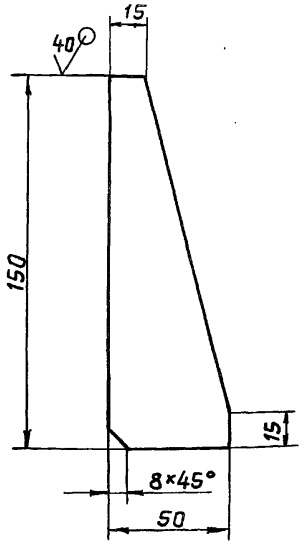

Предельные отклонения размеров - $\pm \frac{JT14}{2}$

Изм.	Лист	№ докум.	Подп.	Дата
Разраб.		Попова		25.11.86
Провер.		Гитин		7.01.87
ГИП		Гитин		7.01.87
Нач.отд.		Коренев		7.01.87

7.820-4 -КМ 023.102

Ребро

Лит.	Масса	Масштаб
Я	0,24	1:2
Лист	Листов-1	

Лист 5-ПН-6 ГОСТ 19903-74

Ленгипроводхоз

Инв.№ подл. | Подпись и дата | Взам.инв.№ | Инв.№ дубл. | Подпись и дата

7.820-4 -КМ 105.101

Выпуск 10

Серия 7.820-4

7.820-4-КМ 105.101

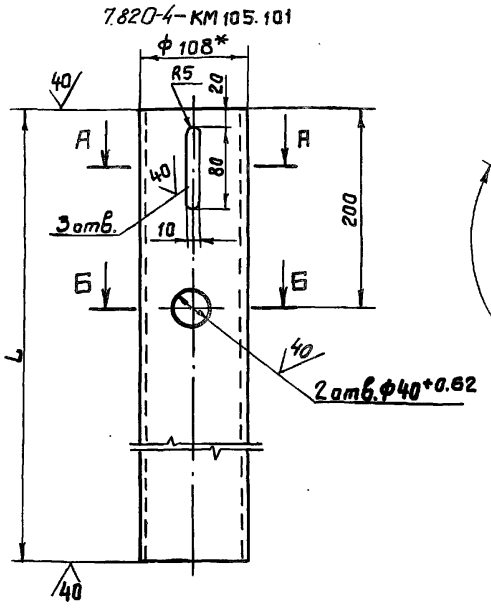

А - А
М 1:2.5

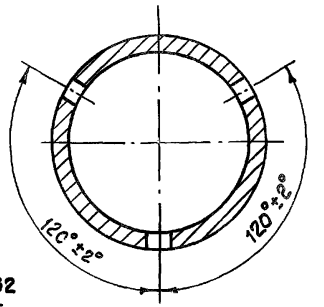

Б - Б
М 1:2.5

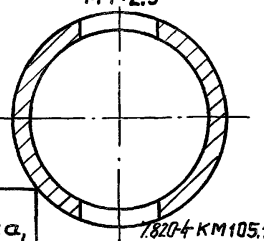

Обозначение	L, мм	Масса, кг
7.820-4-КМ 105.101	2896	56,8
7.820-4-КМ 105.101-01	3991	78,4

7.820-4 КМ 105.101-01. Остальное см. 7.820-4-КМ 105.101

М 1:10

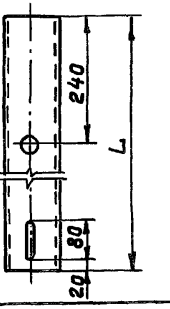

1.* Размер для справок.

2. Неуказанные предельные отклонения размеров - $\pm \frac{JT14}{2}$

Изм.	Лист	№ докум.	Подп.	Дата
Разраб.		Попова		25.11.86
Провер.		Гитин		7.01.87
ГИП		Гитин		7.01.87
Нач.отд.		Коренев		7.01.87

7.820-4 -КМ 105.101

Труба

Лит.	Масса	Масштаб
Я	см. таблицу	1:5
Лист	Листов-1	

Труба 108×8 ГОСТ 8732-78 / А Ст 20 ГОСТ 8731-74

Ленгипроводхоз

Инв.№ подл. | Подпись и дата | Взам.инв.№ | Инв.№ дубл. | Подпись и дата

7.820-4 КМ 024.103

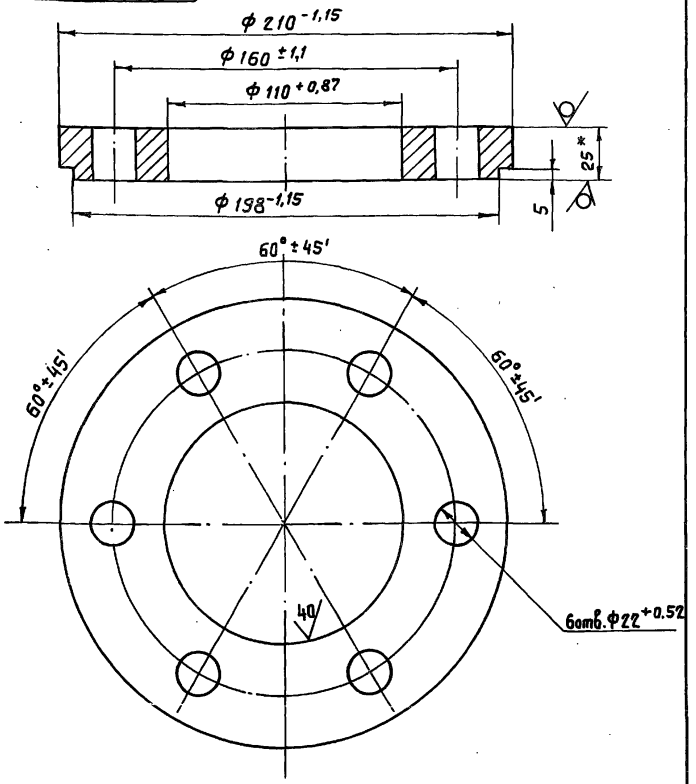

1.* Размер для справок.

2. Неуказанные предельные отклонения размеров - $\pm \frac{IT14}{2}$

Изм.	Лист	№ докум.	Подп.	Дата
Разраб.		Попова		25.11.86
Провер.		Гитин		7.01.87
ГИП		Гитин		7.01.87
Нач.отд.		Коренев		7.01.87

7.820-4 -КМ 024.103

Фланец

Лит.	Масса	Масштаб
А	4,3	1:2
Лист	Листов-1	

Лист Б-ПН-25 ГОСТ 19903-74

Ленгипроводхоз

Серия 7.820-4 Выпуск 10

Взам.инв.№ | Инв.№ дубл. | Подпись и дата | Инв.№ подл.

7.820-4-КМ 024.201

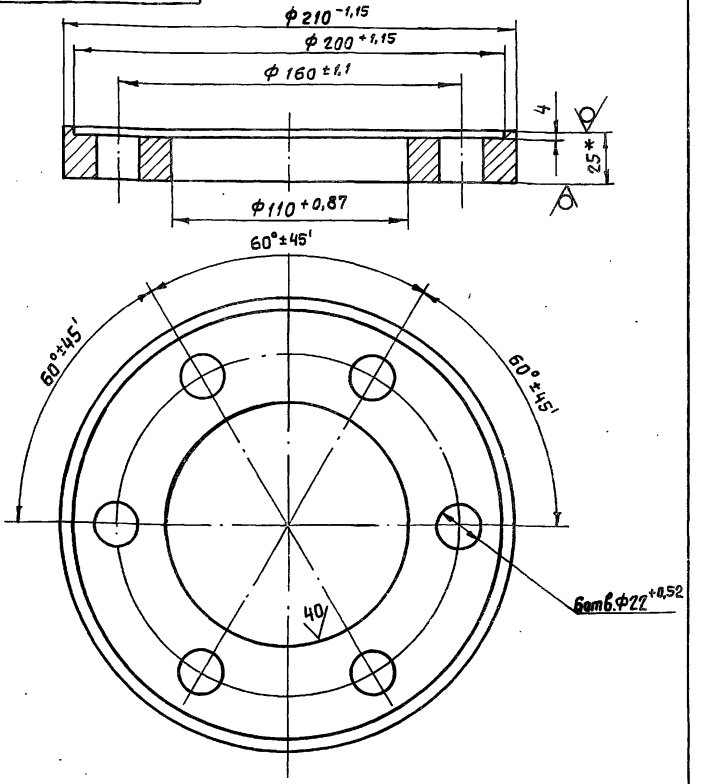

1.* Размер для справок.

2. Неуказанные предельные отклонения размеров - $\pm \frac{IT14}{2}$.

Изм.	Лист	№ докум.	Подп.	Дата
Разраб.		Попова		25.11.86
Провер.		Гитин		7.01.87
ГИП		Гитин		7.01.87
Нач.отд.		Коренев		7.01.87

7.820-4 -КМ 024.201

Фланец

Лит.	Масса	Масштаб
А	3,9	1:2
Лист	Листов-1	

Лист Б-ПН-25 ГОСТ 19903-74

Ленгипроводхоз

Серия 7.820-4 Выпуск 10

Взам.инв.№ | Инв.№ дубл. | Подпись и дата | Инв.№ подл.

7.820-4-КМ024.200СБ

Выпуск 10

Серия 7.820-4

Инв.№подл. | Подпись и дата | Взам.инв.№ | Инв.№дубл. | Подпись и дата

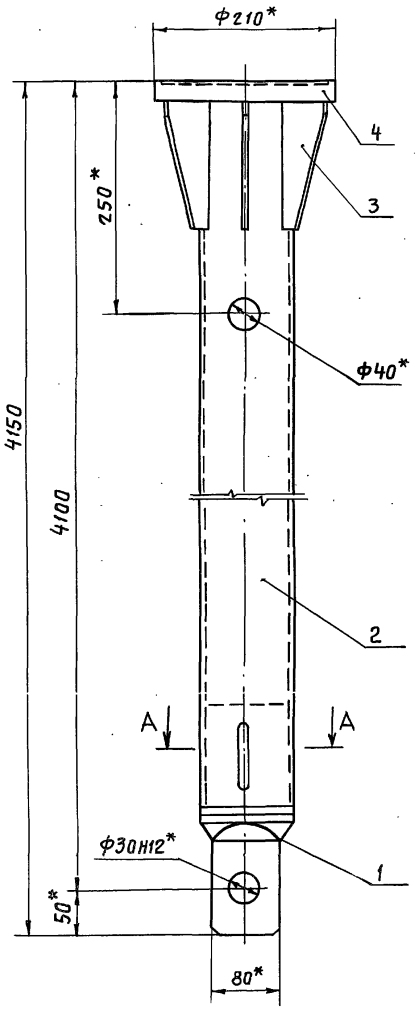

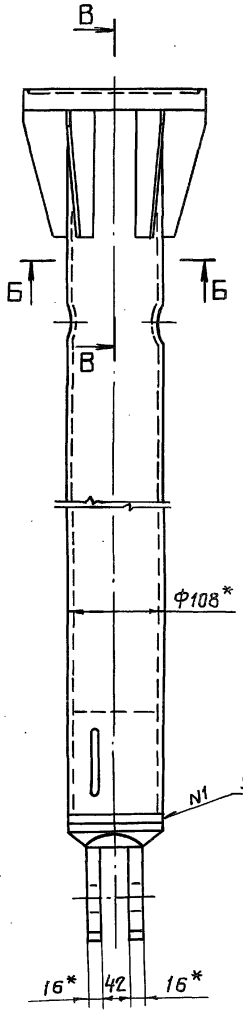

А - А
М 1:2,5

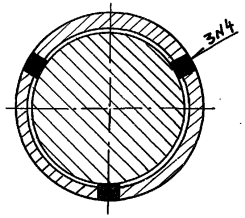

Б - Б
М 1:2,5

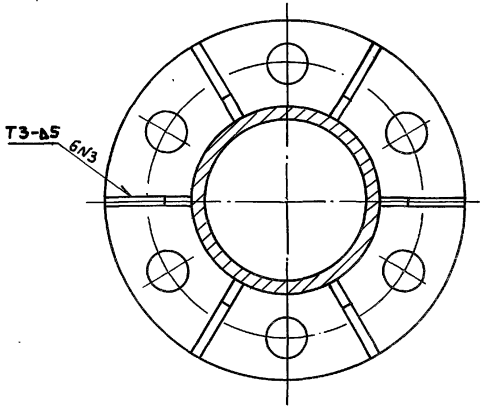

В - В
М 1:2,5

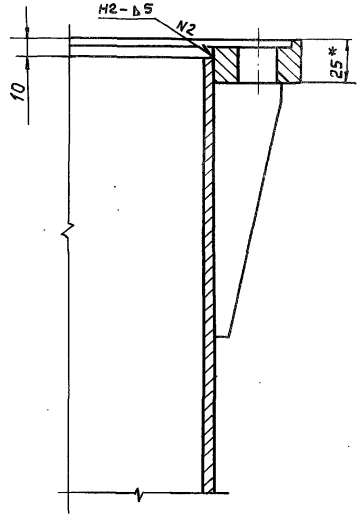

1. * Размеры для справок.
2. Сварные швы выполнять по ГОСТ 5264-80
3. Электроды Э42 ГОСТ 9466-75.
4. Неуказанные предельные отклонения размеров- $\pm \frac{JT14}{2}$

Изм.	Лист	№ докум.	Подп.	Дата
Разраб.		Папава		27.11.86
Провер.		Гитин		7.01.87
ГИП		Гитин		7.01.87
Нач. отд.		Каренев		7.01.87
Н. контр.		Смельчакова		9.01.87

7.820-4-КМ024.200 СБ

Звено
Сборочный чертеж

Лит.	Масса	Масштаб
А	94,6	1:5
Лист	Листов-1	

Ленгипроводхоз

Серия 7.820-4 Выпуск 10

Формат	Зона	Поз.	Обозначение	Наименование	Кол.	Примечание
				Документация		
А3			7.820-4 -КМ 036.100 СБ	Сборочный чертеж		
				Детали		
А4		1	7.820-4 -КМ 036.101	Труба	1	
А4		2	7.820-4 -КМ 024.103	Фланец	1	
А4		3	7.820-4 -КМ 024.201	Фланец	1	
А4		4	7.820-4 -КМ 023.102	Ребра	12	

Изм.	Лист	№ докум.	Подп.	Дата
Разраб.		Курилова		27.11.86
Провер.		Попова		5.01.87
ГИП		Гитин		7.01.87
Нач. отд.		Кореневб		7.01.87

7.820-4 -КМ 036.100

Звено

Лит.	Лист	Листов
А		1

Ленгипроводхоз

Инв. № подл. | Подпись и дата | Взам. инв. № | Инв. № дубл. | Подпись и дата

7.820-4-КМ 036.101

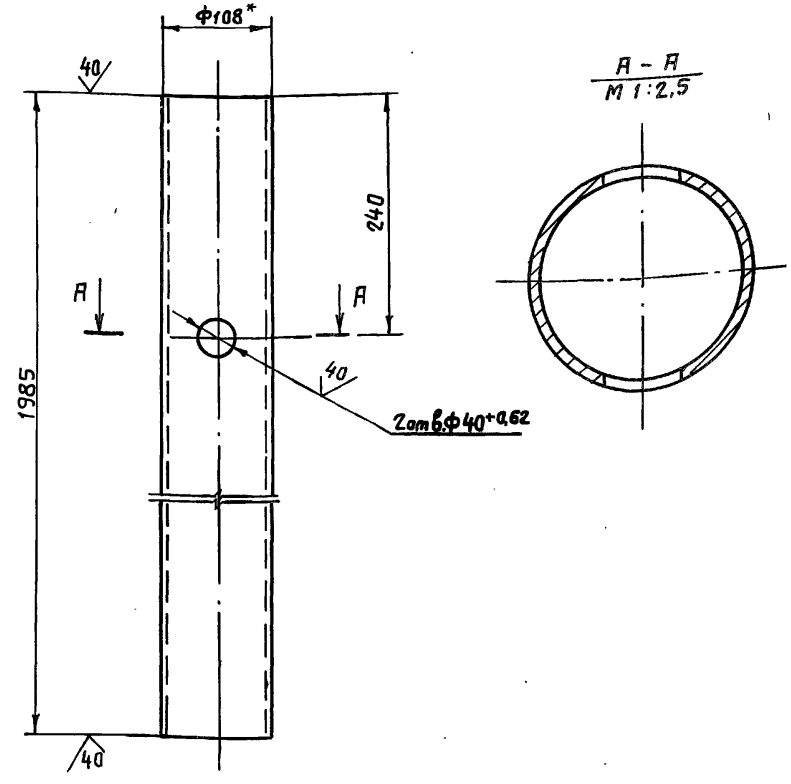

1.* Размер для справок

2. Неуказанные предельные отклонения размеров - $\pm \frac{IT14}{2}$

Изм.	Лист	№ докум.	Подп.	Дата
Разраб.		Курилова		27.11.86
Провер.		Попова		5.01.87
ГИП		Гитин		7.01.87
Нач. отд.		Кореневб		7.01.87

7.820-4 -КМ 036.101

Труба

Лит.	Масса	Масштаб
А	39,0	1:5
Лист	Листов 1	

Труба 108×8 ГОСТ 8732-78
Ст20 ГОСТ 8731-74

Ленгипроводхоз

7.820-4-КМ036.100СБ

Серия 7.820-4 Выпуск 10

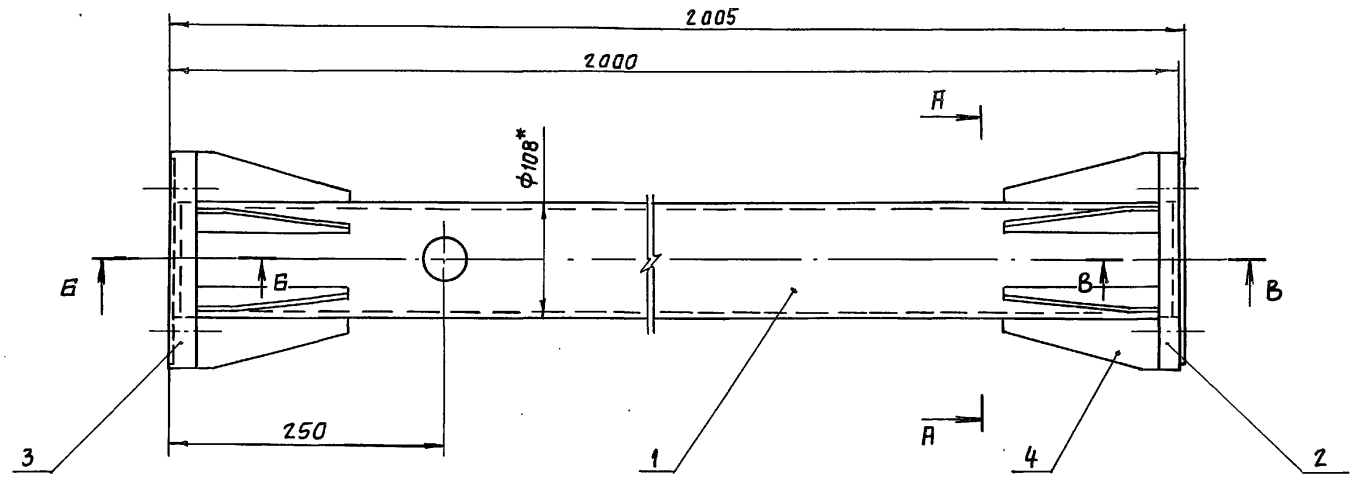

А – А

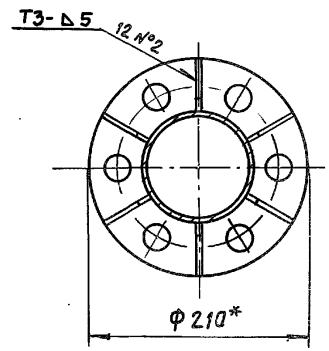

Б - Б
м 1:2

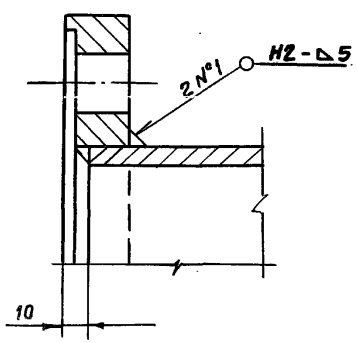

В - В
м 1:2

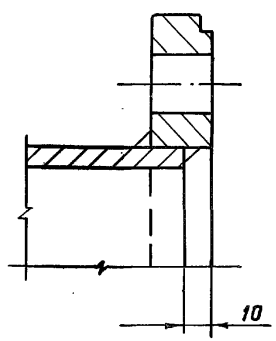

1. * Размеры для справок.
2. Сварные швы выполнять по ГОСТ 5264-80
3. Электроды Э42 ГОСТ 9466-75.
4. Неуказанные предельные отклонения размеров – $\pm \frac{JT14}{2}$.

Изм.	Лист	№ докум.	Подп.	Дата
Разраб.		Курилова		27.11.86
Провер.		Попова		5.01.87
ГИП		Гитин		7.01.87
Нач.отд.		Коренев		7.01.87

7.820-4 -КМ 036.100 СБ

Звено
Сборочный чертеж

Лит.	Масса	Масштаб
Р	50,1	1:5
Лист	Листов 1	

Ленгипроводхоз

Инв.№ подл. | Подпись и дата | Взам.инв.№ | Инв.№ дубл. | Подпись и дата

Выпуск 10
Серия 7.820-4

Формат	Зона	Поз.	Обозначение	Наименование	Кол.	Примечание
				Документация		
А3			7.820-4 -КМ106.000СБ	Сборочный чертеж		
				Сборочные единицы		
А4		1	7.820-4 -КМ096.100	Звено	1	
А4		2	7.820-4 -КМ037.200	Звено	1	
А4		3	7.820-4 -КМ064.200	Звено	1	
				Детали		
А4		4	7.820-4 -КМ037.001	Болт	1	
				Стандартные изделия		
		5		Болт М20-8g×90 46.029		
				ГОСТ 7798-70	12	
				Гайки ГОСТ 5915-70		
		6		М20-7Н 5.029	12	
		7		М27-7Н 5.029	1	
		8		Шайба 20.65Г 029		
				ГОСТ 6402-70	12	
		9		Шайба 27.01 029		
				ГОСТ 11371-78	1	

Инв.№подл. | Подпись и дата | Взам.инв.№ | Инв.№дубл. | Подпись и дата

Изм.	Лист	№ докум.	Подп.	Дата
Разраб.		Курилова		25.11.86
Провер.		Попова		5.01.87
ГИП		Гитин		7.01.87
Нач.отд.		Коренев		7.01.87

7.820-4 -КМ106.000

Штанга

Лит.	Лист	Листов
А		1

Ленгипроводхоз

7820-4-КМ 037.001

20/(V)

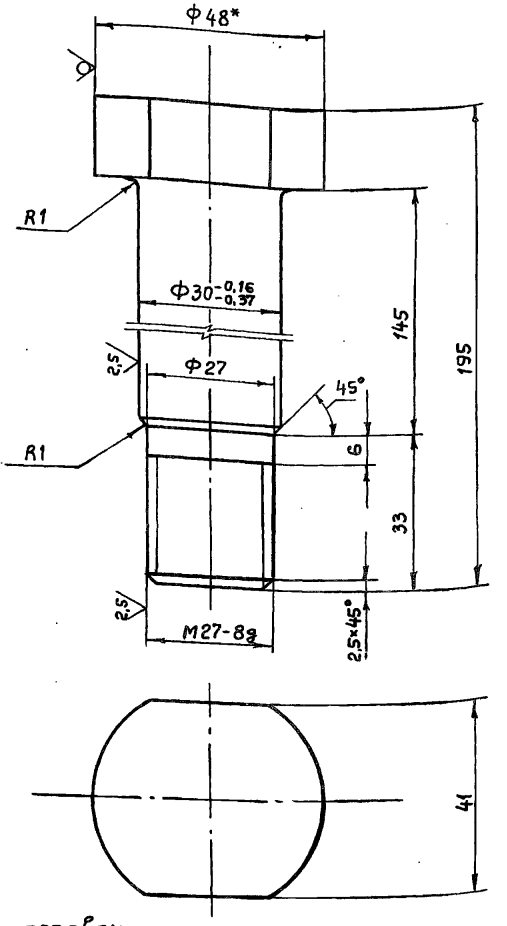

1. *Размер для справок
2. Неуказанные предельные отклонения размеров - $\pm \frac{JT14}{2}$

Инв.№подл. | Подпись и дата | Взам.инв.№ | Инв.№дубл. | Подпись и дата

Изм.	Лист	№ докум.	Подп.	Дата
Разраб.		Курилова		25.11.86
Провер.		Попова		5.01.87
ГИП		Гитин		7.01.87
Нач.отд.		Коренев		7.01.87

7.820-4 -КМ037.001

Болт

Лит.	Масса	Масштаб
А	1,2	1:1
Лист	Листов 1	

Круг $\frac{B48\ \text{ГОСТ}\ 2590-71}{\text{Ст}\,20\ \text{ГОСТ}\ 535-79}$

Ленгипроводхоз

7.820-4-КМ106.000 СБ

Серия 7.820-4 Выпуск 10

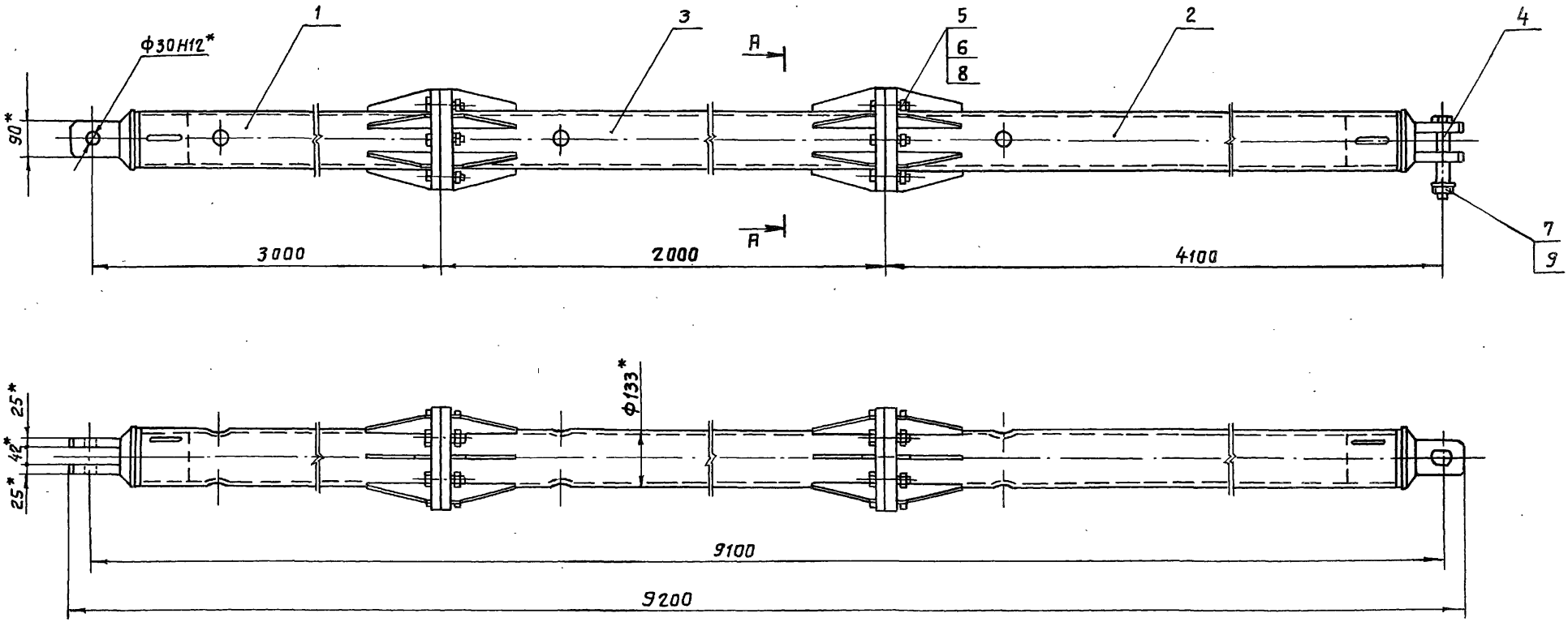

А - А
М 1:5

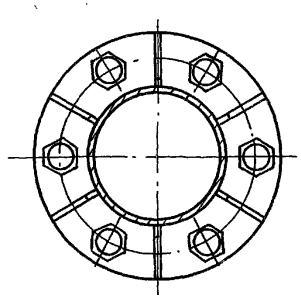

1. *Размеры для справок.
2. При изготовлении и сборке звеньев штанги обеспечить проектное положение проушин.
3. Неуказанные предельные отклонения размеров - $\pm \frac{IT14}{2}$

Изм.	Лист	№ докум.	Подп.	Дата
Разраб.		Курилова		25.11.86
Провер.		Попова		30.12.86
ГИП		Гитин		7.01.87
Нач. отд.		Коренев		7.01.87

7.820-4-КМ106.000 СБ

Штанга
Сборочный чертеж

Лит.	Масса	Масштаб
А	283,9	1:10
Лист	Листов 1	

Ленгипроводхоз

Инв. № подл. | Подпись и дата | Взам. инв. № | Инв. № дубл. | Подпись и дата

Выпуск 10

Серия 7.820-4

Формат	Зона	Поз.	Обозначение	Наименование	Кол.	Примечание
				Документация		
А3			7.820-4 -КМ 096.100СБ	Сборочный чертеж		
				Детали		
А4		1	7.820-4 -КМ 037.101	Проушина	1	
А4		2	7.820-4 -КМ 096.101	Труба	1	
А4		3	7.820-4 -КМ 023.102	Ребро	6	
А4		4	7.820-4 -КМ 037.103	Фланец	1	

Инв. № подл. | Подпись и дата | Взам. инв. № | Инв. № дубл. | Подпись и дата

Изм.	Лист	№ докум.	Подп.	Дата
Разраб.		Попова		28.11.86
Пров.		Гитин		19.01.87
ГИП		Гитин		19.01.87
Нач.отд.		Кореньев		
Н.контр.		Смельчакова		9.01.87

7.820-4 -КМ 096.100

Звено

Лит.	Лист	Листов
А		1

Ленгипроводхоз

Выпуск 10

Серия 7.820-4

Формат	Зона	Поз.	Обозначение	Наименование	Кол.	Примечание
				Документация		
А3			7.820-4 -КМ 037.200СБ	Сборочный чертеж		
				Детали		
А4		1	7.820-4 -КМ 037.101	Проушина	1	
А4		2	7.820-4 -КМ 096.101-01	Труба	1	
А4		3	7.820-4 -КМ 023.102	Ребро	6	
А4		4	7.820-4 -КМ 037.201	Фланец	1	

Инв. № подл. | Подпись и дата | Взам. инв. № | Инв. № дубл. | Подпись и дата

Изм.	Лист	№ докум.	Подп.	Дата
Разраб.		Попова		28.11.86
Пров.		Гитин		19.01.87
ГИП		Гитин		19.01.87
Нач.отд.		Кореньев		
Н.контр.		Смельчакова		9.01.87

7.820-4 -КМ 037.200

Звено

Лит.	Лист	Листов
А		1

Ленгипроводхоз

7820-4 - КМ096.100СБ

Серия 7.820-4 Выпуск 10

Инв.№подл. | Подп. и дата | Взам.инв.№ | Инв.№дубл. | Подпись и дата

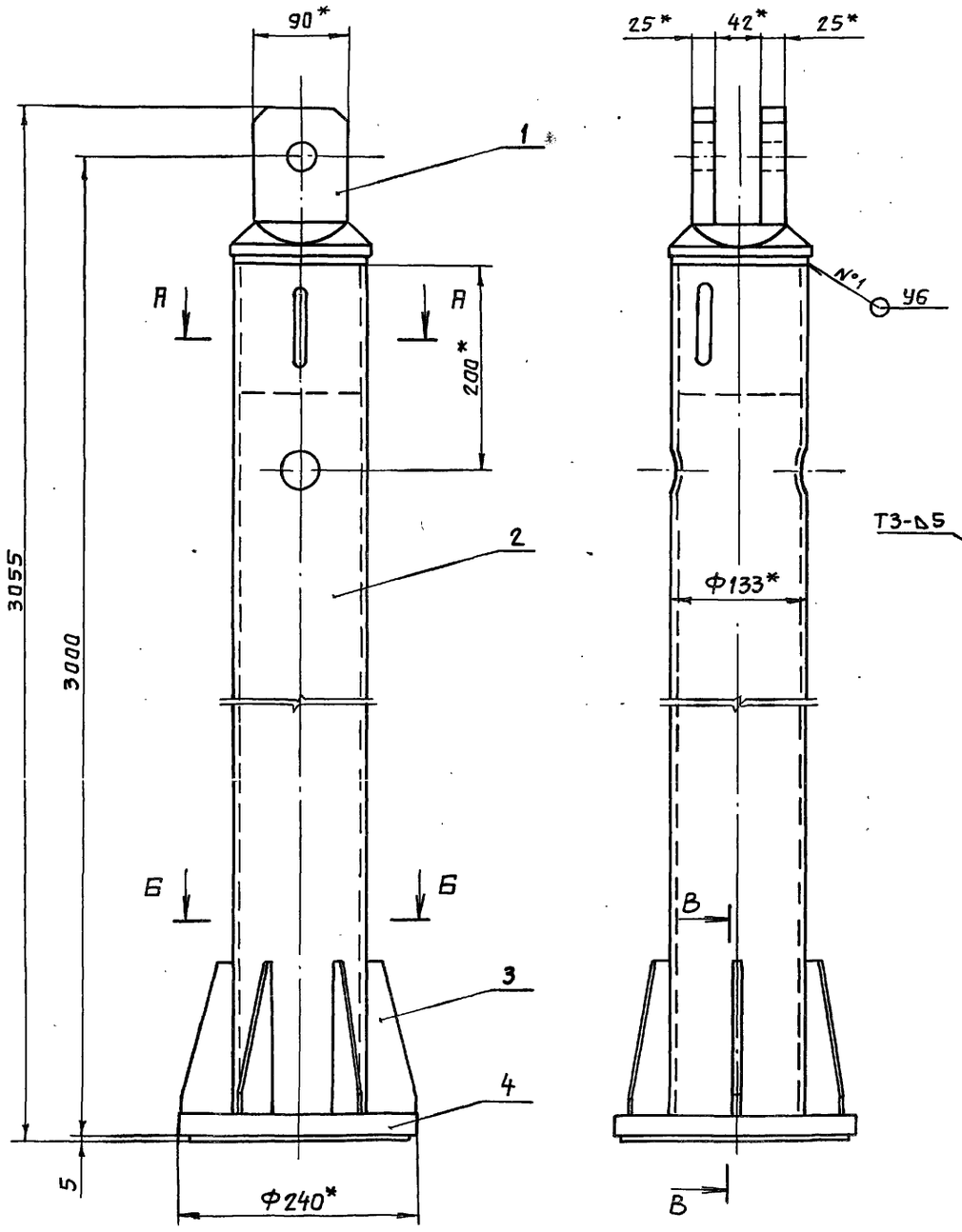

А - А
М 1:2.5

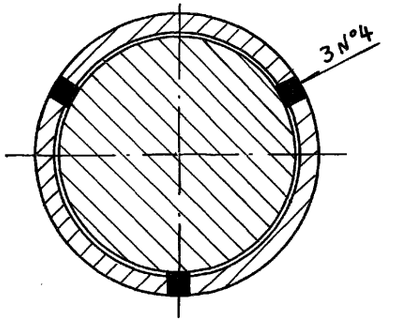

В - В
М 1:2.5

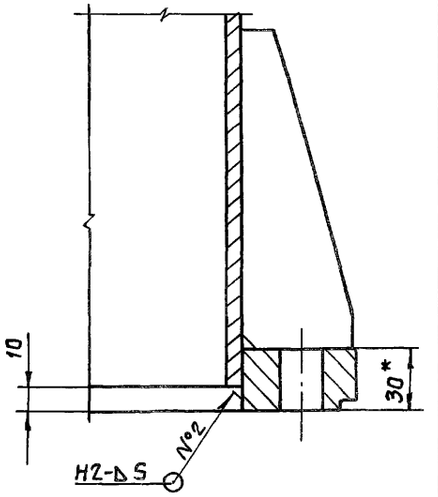

Б - Б
М 1:2.5

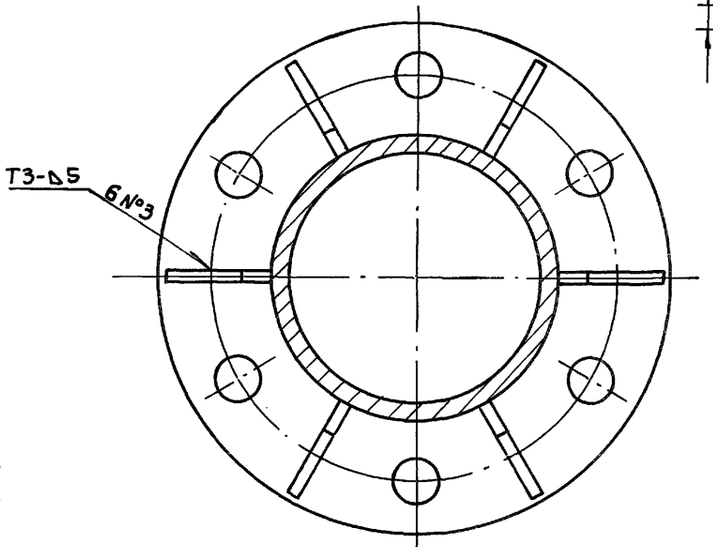

1. * Размеры для справок.
2. Сварные швы выполнять по ГОСТ 5264-80.
3. Электроды Э42 ГОСТ 9466-75.
4. Неуказанные предельные отклонения размеров - $\pm \frac{JT14}{2}$.

Изм	Лист	№ докум.	Подп.	Дата
Разраб.		Курилова		26.11.86
Провер.		Попова		9.01.86
ГИП		Гитин		5.01.87

7.820-4-КМ096.100 СБ

Звено
Сборочный чертеж

Лит.	Масса	Масштаб
А	93,7	1:5
Лист	Листов 1	

Серия 7.820-4 Выпуск 10

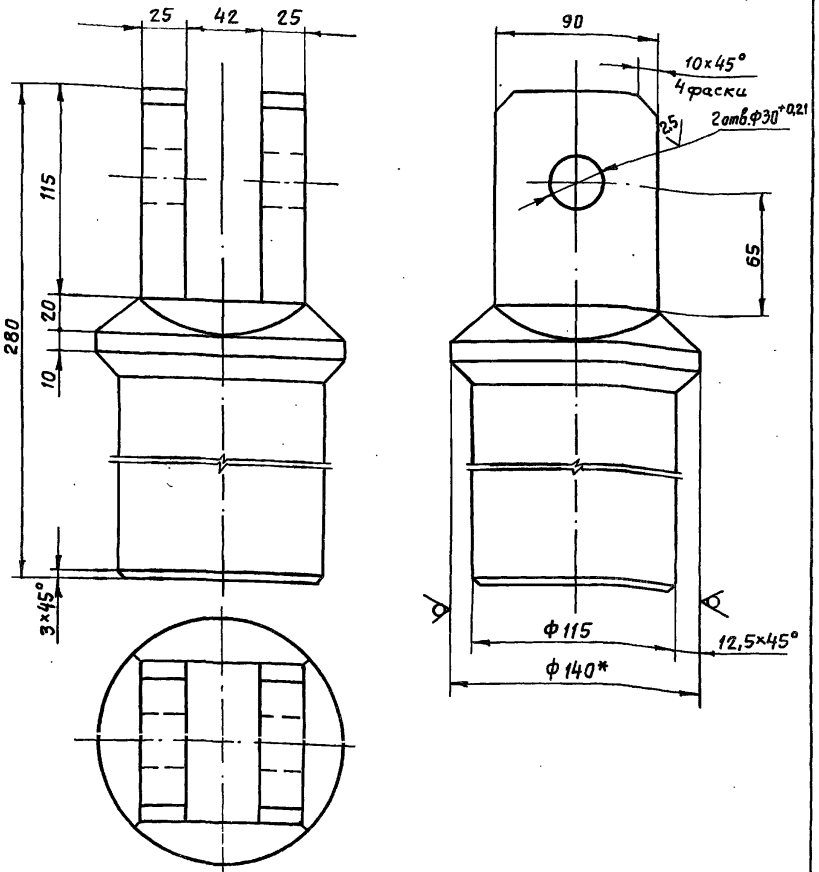

1.* Размер для справок.

2. Неуказанные предельные отклонения размеров – $\pm \frac{JT14}{2}$.

Изм.	Лист	№ докум.	Подп.	Дата
Разраб.		Курилова		27.11.86
Провер.		Попова		30.12.86
ГИП		Гитин		7.01.87
Нач.отд.		Коренев		7.01.87

7.820-4-КМ 037.101

Проушина

Лит.	Масса	Масштаб
А	14,5	1:2,5
Лист	Листов-1	

Ленгипроводхоз

Круг В140 ГОСТ 2590-71 / А Ст20 ГОСТ 535-79

Взам. инв. № | Инв. № дубл. | Подпись и дата | Инв. № подл. | Подпись и дата

Серия 7.820-4 Выпуск 10

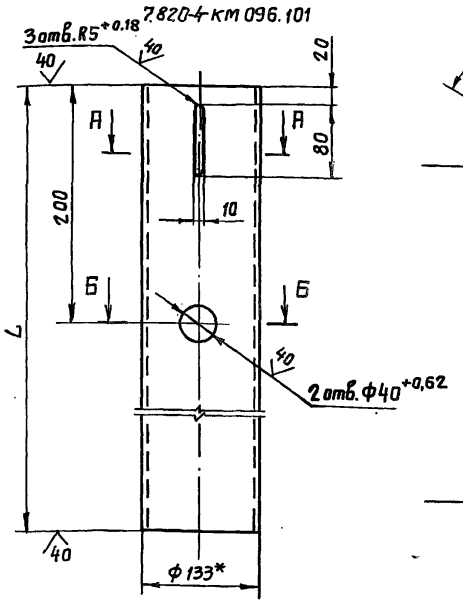

А – А
М 1:2,5

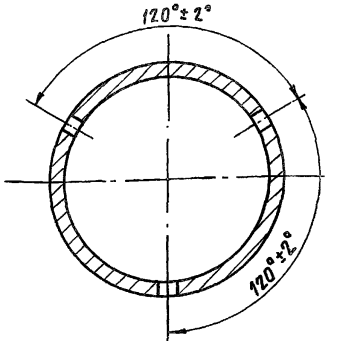

Б – Б
М 1:2,5

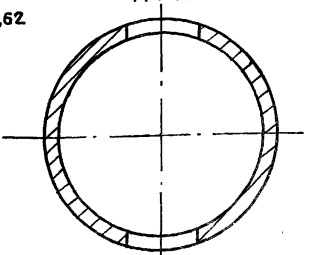

Обозначение	L мм	Масса, кг
7.820-4-КМ096.101	2887	70,9
7.820-4-КМ096.101-01	3982	97,9

7.820-4-КМ096.101-01.
Остальное см.
7.820-4-КМ 096.101
М 1:10

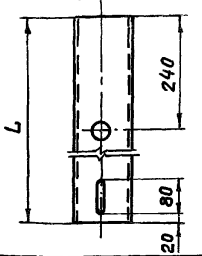

1.* Размер для справок.

2. Неуказанные предельные отклонения размеров – $\pm \frac{JT14}{2}$.

Изм.	Лист	№ докум.	Подп.	Дата
Разраб.		Курилова		27.11.86
Провер.		Попова		7.01.87
ГИП		Гитин		7.01.87
Нач.отд.		Коренев		7.01.87

7.820-4 -КМ 096.101

Труба

Лит.	Масса	Масштаб
А	см. таблицу	1:5
Лист	Листов-1	

Ленгипроводхоз

Труба 133×8 ГОСТ 8732-78 / А Ст20 ГОСТ 8731-74

Взам. инв. № | Инв. № дубл. | Подпись и дата | Инв. № подл. | Подпись и дата

20 √(√)

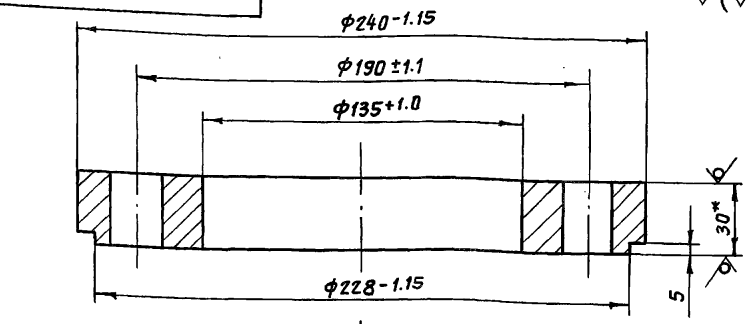

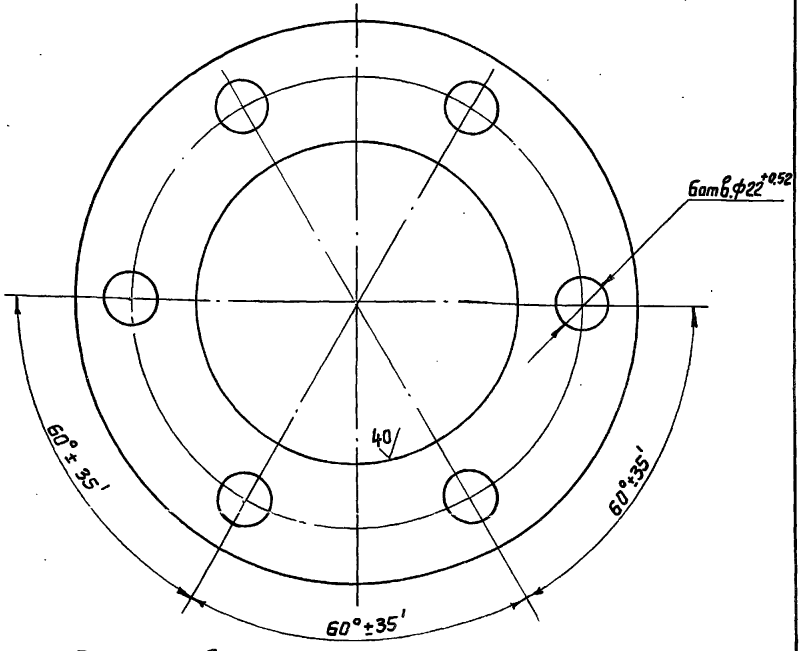

1.* Размер для справок

2. Неуказанные предельные отклонения размеров - $\pm \frac{JT14}{2}$

Выпуск 10

Серия 7.820-4

Инв.№ подл. | Подпись и дата | Взам. инв.№ | Инв.№ дубл. | Подпись и дата

Изм.	Лист	№ докум.	Подп.	Дата
Разраб.		Курилова		26.11.86
Провер.		Попова		30.12.86
ГИП		Гитин		6.01.87
Нач.отд.		Коренев		7.01.87
Н.контр.		Смельчакова		9.01.87

7.820-4-КМ 037.103

Фланец

Лит.	Масса	Масштаб
А	6,6	1:2
Лист	Листов-1	

Лист Б-ПН-30 ГОСТ 19903-74 / ВСт3сп5 ГОСТ 14637-79

Ленгипроводхоз

20 √(√)

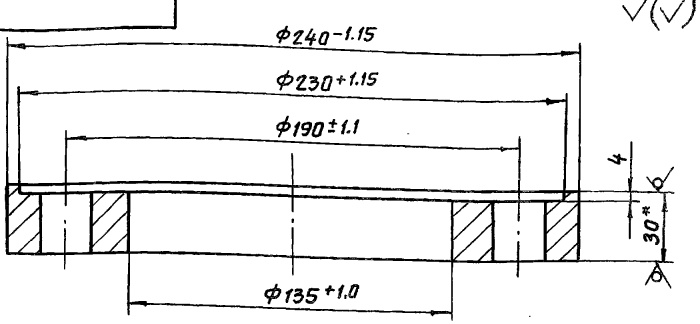

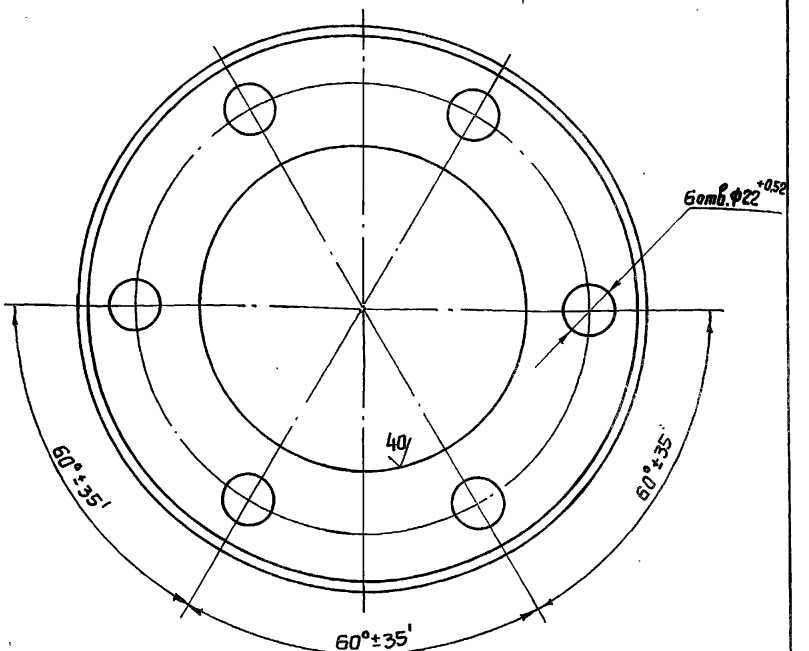

1.* Размер для справок.

2. Неуказанные предельные отклонения размеров - $\pm \frac{JT14}{2}$.

Выпуск 10

Серия 7.820-4

Инв.№ подл. | Подпись и дата | Взам. инв.№ | Инв.№ дубл. | Подпись и дата

Изм.	Лист	№ докум.	Подп.	Дата
Разраб.		Курилова		26.11.86
Провер.		Попова		30.12.86
ГИП		Гитин		6.01.87
Нач.отд.		Коренев		7.01.87
Н.контр.		Смельчакова		9.01.87

7.820-4-КМ 037.201

Фланец

Лит.	Масса	Масштаб
А	6,0	1:2
Лист	Листов-1	

Лист Б-ПН-30 ГОСТ 19903-74 / ВСт3сп5 ГОСТ 14637-79

Ленгипроводхоз

7.820-4-КМ 037.200 СБ

Выпуск 10

Серия 7.820-4

Подпись и дата | Инв. № подл. | Взам. инв. № | Инв. № дубл. | Подпись и дата

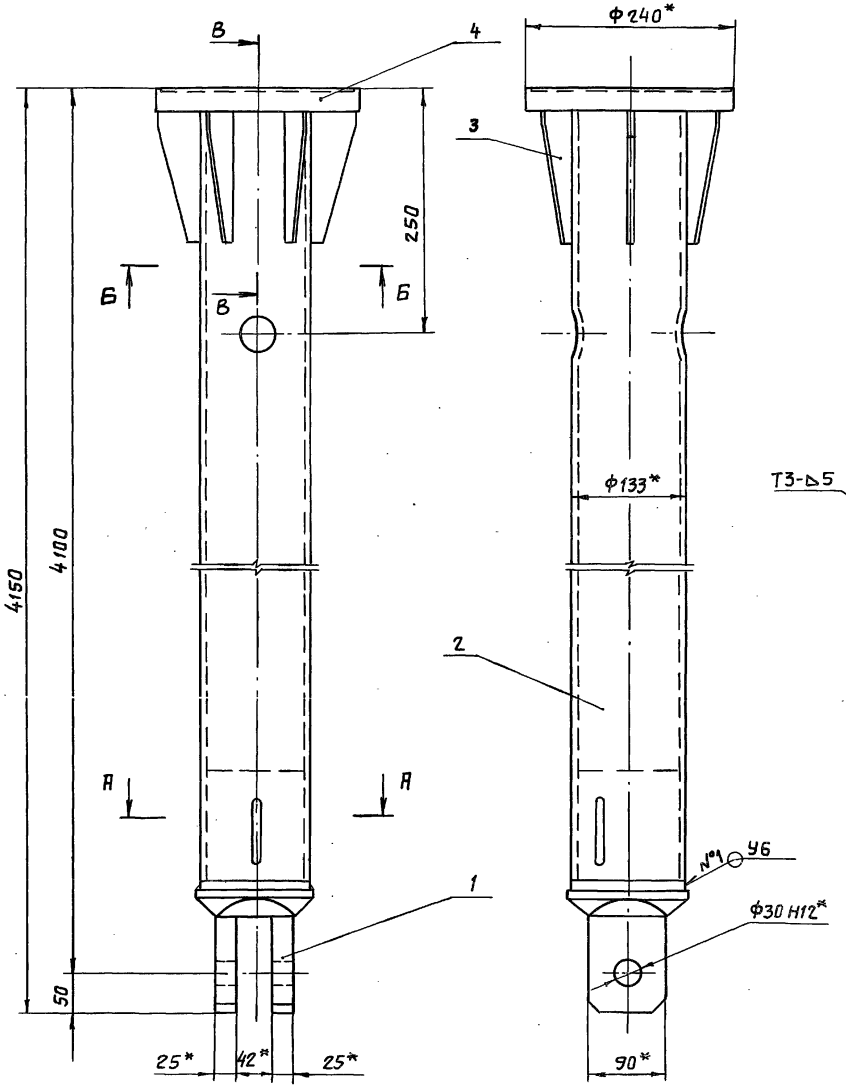

Д – Д
М 1:2,5

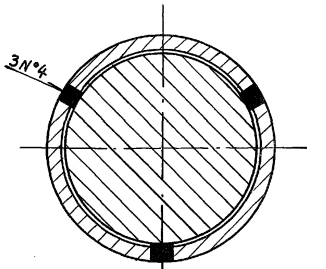

В – В
М 1:2,5

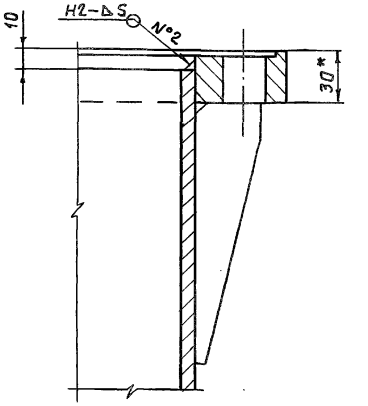

Б – Б
М 1:2,5

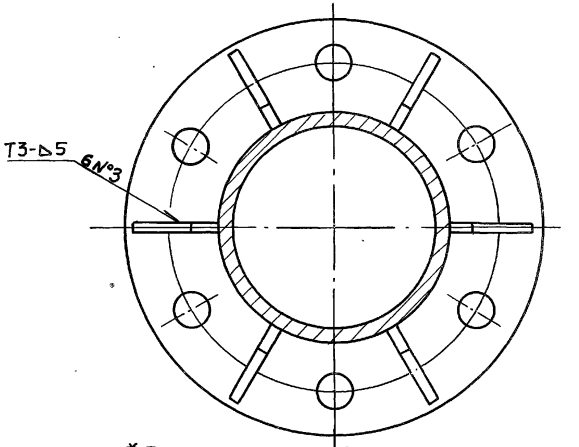

1. * Размер для справок.
2. Сварные швы выполнять по **ГОСТ 5264-80**.
3. Электроды Э42 ГОСТ 9466-75.
4. Неуказанные предельные отклонения размеров- $\pm \frac{JT14}{2}$

Изм.	Лист	№ докум.	Подп.	Дата
Разраб.		Курилова		26.11.86
Провер.		Попова		30.12.86
ГИП		Гитин		5.01.87
Нач. отд.		Коренев		7.01.87
Н. контр.		Смельчакова		8.01.87

7.820-4 -КМ 037.200 СБ

Звено
Сборочный чертеж

Лит.	Масса	Масштаб
А	119,8	1:5
Лист	Листов-1	

Ленгипроводхоз

Серия 7.820-4 Выпуск 10

Формат	Зона	Поз.	Обозначение	Наименование	Кол.	Примечание
				Документация		
А3			7.820-4 -КМ 064.200 СБ	Сборочный чертеж		
				Деталь		
А4		1	7.820-4 -КМ 064.201	Труба	1	
А4		2	7.820-4 -КМ 037.103	Фланец	1	
А4		3	7.820-4 -КМ 037.201	Фланец	1	
А4		4	7.820-4 -КМ 023.102	Ребро	12	

Изм.	Лист	№ докум.	Подп.	Дата
Разраб.		Курилова		28.11.86
Провер.		Попова		5.12.86
ГИП		Гитин		6.01.87
Нач. отд.		Коренев		7.01.87

7.820-4 -КМ 064.200

Звено

Лит.	Лист	Листов
А		1

Ленгипроводхоз

Серия 7.820-4 Выпуск 10

7.820-4-КМ 064.201

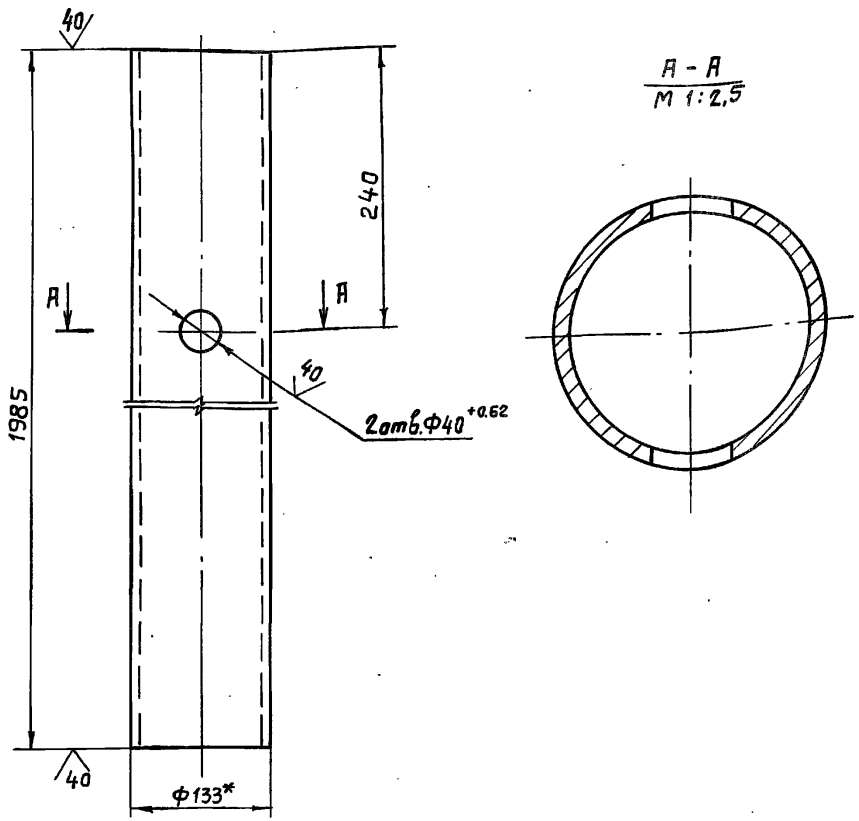

1. *Размер для справок
2. Неуказанные предельные отклонения размеров $\pm \frac{JT14}{2}$

Изм.	Лист	№ докум.	Подп.	Дата
Разраб.		Курилова		28.11.86
Провер.		Попова		30.12.86
ГИП		Гитин		7.01.87
Нач. отд.		Коренев		7.01.87

7.820-4 -КМ 064.201

Труба

Труба 133×8 ГОСТ 8732-78 / А Ст 20 ГОСТ 8731-74

Лит.	Масса	Масштаб
А	49,0	1:5
Лист	Листов 1	

Ленгипроводхоз

Взам. инв. № | Инв. № дубл. | Подпись и дата | Инв. № подл. | Подпись и дата

Инв.№подл. | Подпись и дата | Взам.инв.№ | Инв.№дубл. | Подпись и дата

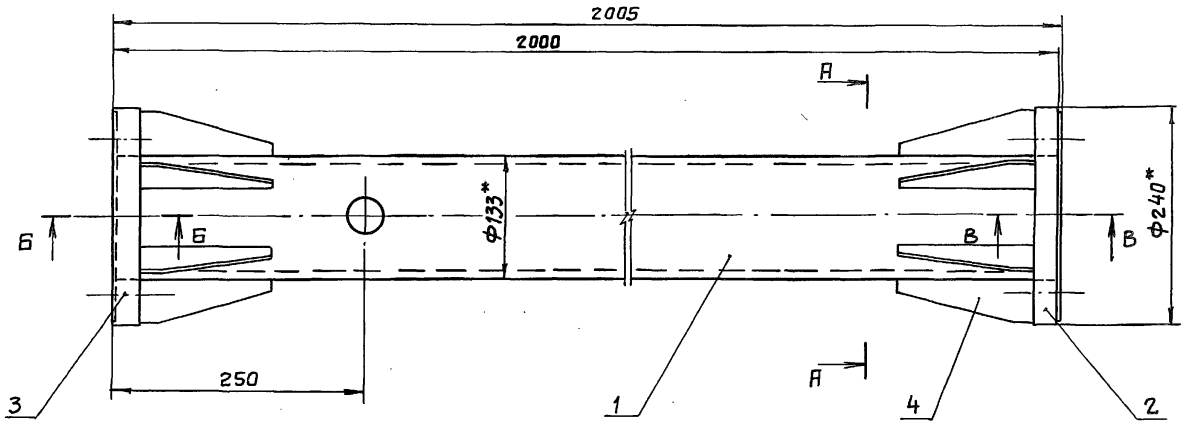

А – А

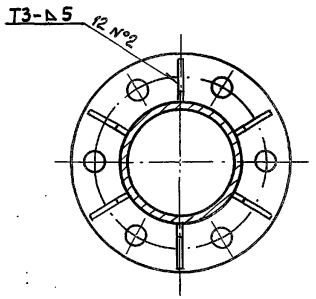

Б – Б
М 1:2

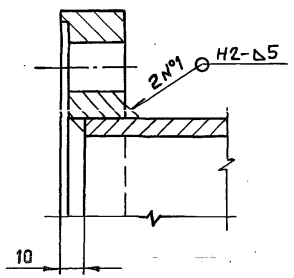

В – В
М 1:2

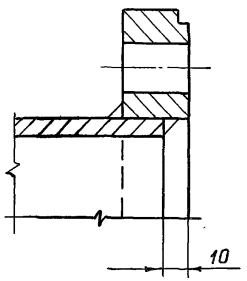

1. *Размеры для справок.
2. Сварные швы выполнять по ГОСТ 5264-80.
3. Электроды Э42 ГОСТ 9466-75.
4. Неуказанные предельные отклонения размеров $\pm \frac{JT14}{2}$.

Изм.	Лист	№ докум.	Подп.	Дата
Разраб.		Курилова		27.11.86
Провер.		Попова		30.12.86
ГИП		Гитин		8.01.87
Нач.отд.		Кареев		9.01.87

7.820-4 -КМ 064.200СБ

Звено
Сборочный чертеж

Лит.	Масса	Масштаб
А	64,5	1:5

Лист	Листов 1

Ленгипроводхоз

Выпуск 10
Серия 7.820-4

Формат	Зона	Поз.	Обозначение	Наименование	Кол.	Примечание
				Документация		
А3			7.820-4 -КМ 025.000СБ	Сборочный чертеж		
				Сборочные единицы		
А4		1	7.820-4 -КМ 025.100	Марка	2	
				Детали		
А4		2	7.820-4 -КМ 016.001	Уголок	1	
		3	-01	Уголок	1	
А4		4	7.820-4 -КМ 016.002	Шайба	8	
БЧ		5	7.820-4 -КМ 025.001	Уголок		
				Уголок $\frac{Б\text{-}50\times50\times5\ ГОСТ\ 8509\text{-}72}{В\ Ст3сп5\ ГОСТ\ 535\text{-}79}$		
				$L = 150 \pm \frac{JT14}{2}$	4	1,8 кг
БЧ		6	7.820-4 -КМ 025.002	Уголок		
				Уголок $\frac{Б\text{-}50\times50\times5\ ГОСТ\ 8509\text{-}72}{В\ Ст3сп5\ ГОСТ\ 535\text{-}79}$		
				$L = 250 \pm \frac{JT14}{2}$	2	1,9 кг
БЧ		7	7.820-4 -КМ 025.003	Уголок		
				Уголок $\frac{Б\text{-}50\times50\times5\ ГОСТ\ 8509\text{-}72}{В\ Ст3сп5\ ГОСТ\ 535\text{-}79}$		
				$L = 550 \pm \frac{JT14}{2}$	4	8,3 кг
БЧ		8	7.820-4 -КМ 025.004	Уголок		
				Уголок $\frac{Б\text{-}50\times50\times5\ ГОСТ\ 8509\text{-}72}{В\ Ст3сп5\ ГОСТ\ 535\text{-}79}$		
				$L = 650 \pm \frac{JT14}{2}$	2	4,9 кг

Взам. инв. № | Подпись и дата | Инв. № дубл. | Подпись и дата | Инв. № подл.

Изм.	Лист	№ докум.	Подп.	Дата
Разраб.		Курилова		12.12.86
Пров.		Попова		16.12.86
ГИП		Гитин		5.01.87
Нач.отд		Коренев		12.01.87

7.820-4 -КМ 025.000

Кронштейн

Лит.	Лист	Листов
А	1	2

Ленгипроводхоз

Выпуск 10
Серия 7.820

Формат	Зона	Поз.	Обозначение	Наименование	Кол.	Примечание
БЧ		9	7.820-4 -КМ 025.005	Уголок		
				Уголок $\frac{Б\text{-}50\times50\times5\ ГОСТ\ 8509\text{-}72}{В\ Ст3сп5\ ГОСТ\ 535\text{-}79}$		
				$L = 1200 \pm \frac{JT14}{2}$	2	9,0 кг
				Стандартные изделия		
		10		Болт М10-8g×35 46.029		
				ГОСТ 7798-70	4	
		11		Гайка М10-7Н 5.029		
				ГОСТ 5915-70	4	

Взам. инв. № | Подпись и дата | Инв. № дубл. | Подпись и дата | Инв. № подл.

7.820-4 -КМ 025.000

Лист 2

7.820-4-КМ 025.000СБ

Серия 7.820-4 Выпуск 10

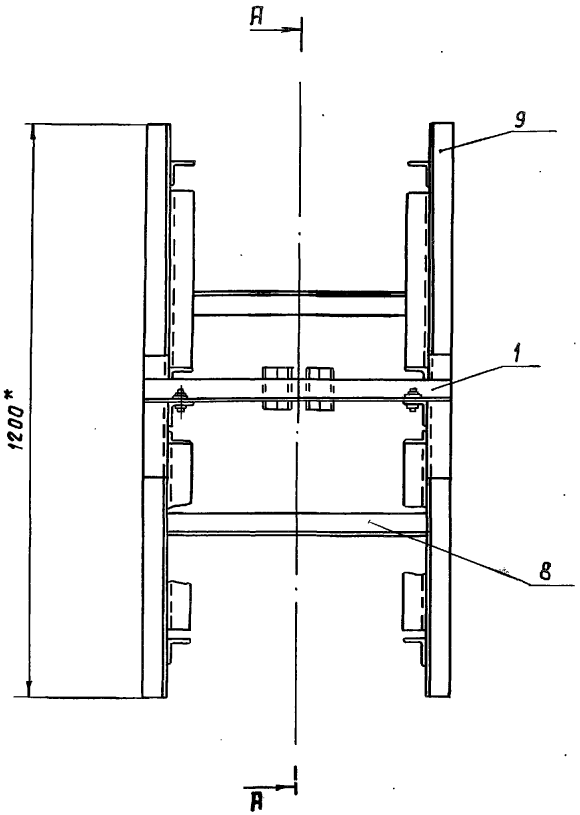

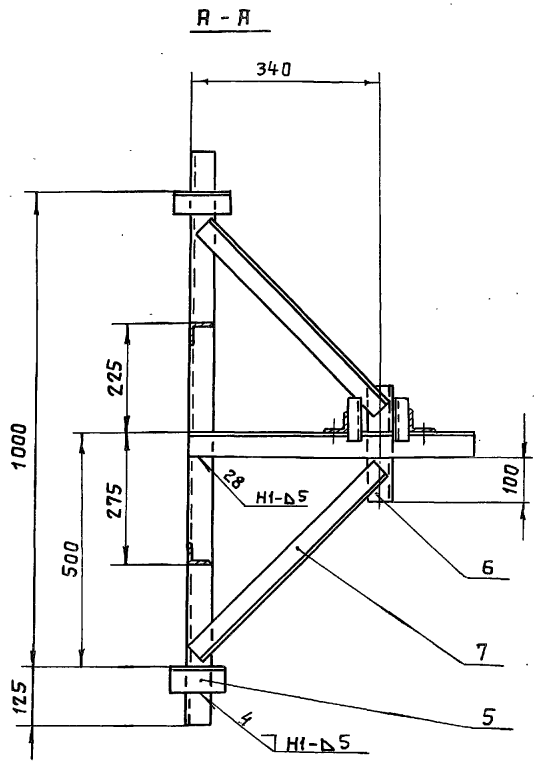

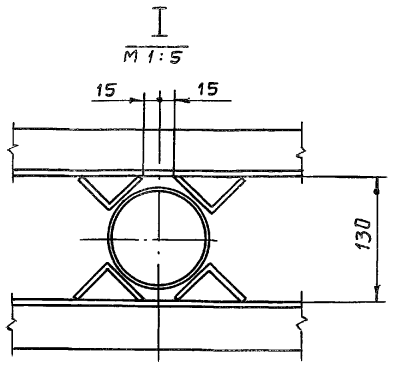

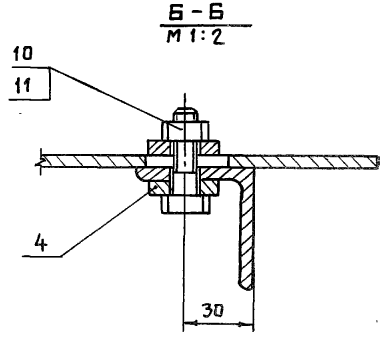

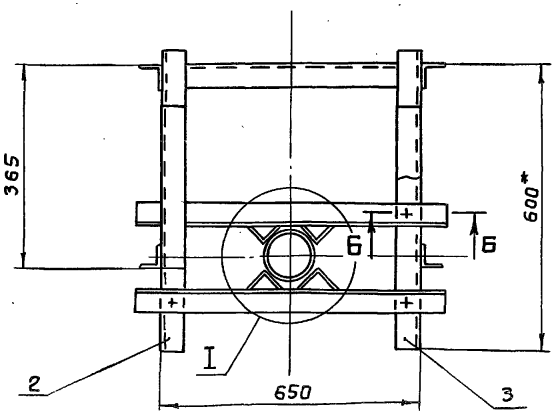

1. * Размеры для справок.
2. Сварные швы выполнять по ГОСТ 5264-80.
3. Электроды Э42 ГОСТ 9466-75.
4. Сварку, неуказанную на чертеже, вести **швом** Т1-▷5 по контуру прилегания свариваемых деталей.

Изм.	Лист	№ докум.	Подп.	Дата
Разраб.		Курилова		12.12.86
Провер.		Попова		15.12.86
ГИП		Гитин		5.01.87
Нач. отд.		Коренев		12.01.87

7.820-4-КМ 025.000 СБ

Кронштейн
Сборочный чертеж

Лит.	Масса	Масштаб
А	34,4	1:10
Лист	Листов 1	

Ленгипроводхоз

Выпуск 10
Серия 7.820-4

Формат	Зона	Поз.	Обозначение	Наименование	Кол.	Примечание
				Документация		
А4			7.820-4 -КМ025.100СБ	Сборочный чертеж		
				Детали		
А4		1	7.820-4 -КМ016.101	Уголок	1	
А4		2	7.820-4 -КМ016.102	Уголок	2	

Инв.№подл. | Подпись и дата | Взам.инв.№ | Инв.№дубл. | Подпись и дата

Изм.	Лист	№ докум.	Подп.	Дата
Разраб.		Курилова		13.12.86
Провер.		Попова		16.12.86
ГИП		Гитин		5.01.87
Нач.отд.		Коренев		12.01.87

7.820-4 -КМ025.100

Марка

Лит.	Лист	Листов
А		1

Ленгипроводхоз

Выпуск 10
Серия 7.820-4

7.820-4 -КМ025.100СБ

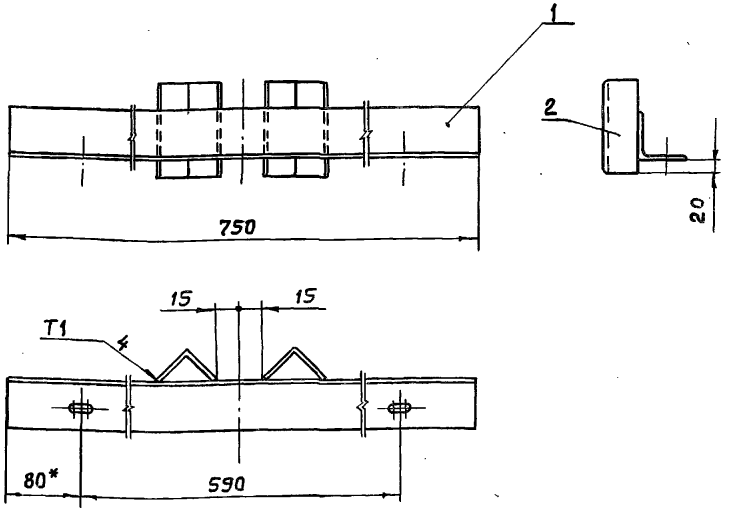

1. * Размер для справок.
2. Сварные швы выполнять по ГОСТ 11534-75.
3. Электроды Э42 ГОСТ 9466-75.
4. Предельные отклонения размеров $\pm \frac{IT14}{2}$

Подпись и дата | Взам.инв.№ | Инв.№дубл. | Подпись и дата | Инв.№подл.

Изм.	Лист	№ докум.	Подп.	Дата
Разраб.		Курилова		15.12.86
Провер.		Попова		16.12.86
ГИП		Гитин		18.01.86
Нач.отд.		Коренев		12.01.86

7.820-4-КМ025.100СБ

Марка
Сборочный чертеж

Лит.	Масса	Масштаб
А	3,6	1:5
Лист	Листов-1	

Ленгипроводхоз

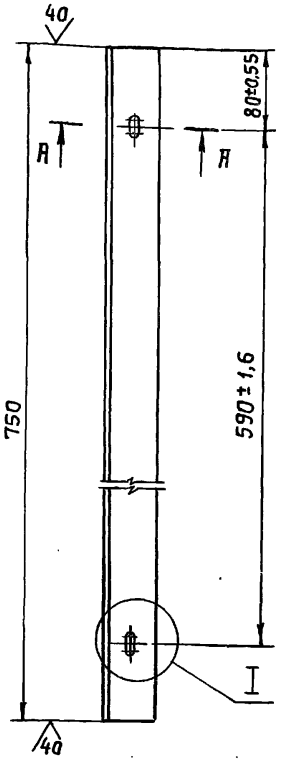

I
М 1:1

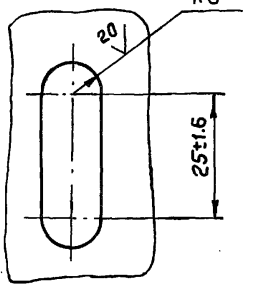

А — А
М 1:2

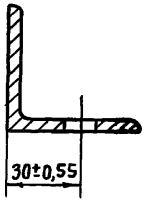

Неуказанные предельные отклонения размеров- $\pm \frac{IT14}{2}$

Изм.	Лист	№ докум.	Подп.	Дата
Разраб.		Курилова		15.12.86
Провер.		Попова		16.12.86
ГИП		Гитин		5.01.87
Нач. отд.		Коренев		12.01.87

7.820-4-КМ016.101

Уголок

Лит.	Масса	Масштаб
А	2,8	1:5
Лист	Листов-1	

Б-50х50х5 ГОСТ 8509-72

Инв.№ подл. | Подпись и дата | Взам.инв.№ | Инв.№ дубл. | Подпись и дата

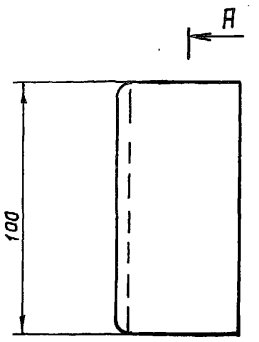

А — А
М 1:1

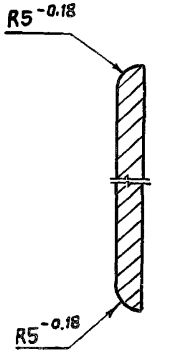

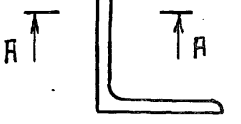

Неуказанные предельные отклонения размеров- $\pm \frac{IT14}{2}$

Изм.	Лист	№ докум.	Подп.	Дата
Разраб.		Курилова		15.12.86
Провер.		Попова		16.12.87
ГИП		Гитин		5.01.87
Нач. отд.		Коренев		12.01.87

7.820-4-КМ016.102

Уголок

Лит.	Масса	Масштаб
А	0,4	1:2
Лист	Листов-1	

Уголок Б-50х50х5 ГОСТ 8509-72

Ленгипроводхоз

Инв.№ подл. | Подпись и дата | Взам.инв.№ | Инв.№ дубл. | Подпись и дата

7.820-4-КМ016.001

7.820-4-КМ016.001-01-зеркальное отражение. Остальное - см. 7.820-4-КМ016.001

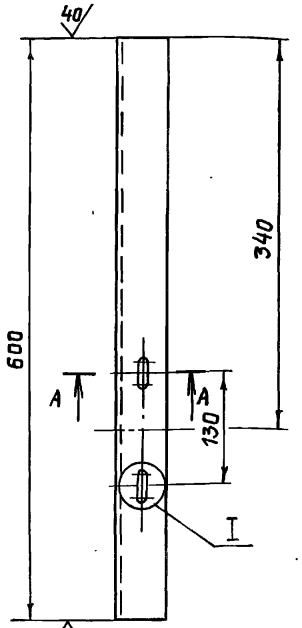

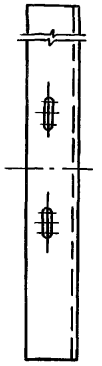

А – А
М 1:2

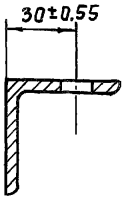

I
М 1:1

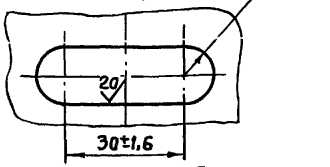

Неуказанные предельные отклонения размеров - $\pm \frac{JT14}{2}$

Изм.	Лист	№ докум.	Подп.	Дата
Разраб.		Курилова		12.12.86
Провер.		Попова		16.12.86
ГИП		Гитин		5.01.87
Нач.отд.		Коренев		12.01.87
Н.контр.		Смельчакова		8.01.87

7.820-4 -КМ016.001

Уголок

Лит.	Масса	Масштаб
А	2,2	1:5
Лист	Листов-1	

Уголок Б-50х50х5 ГОСТ 8509-72 / Вст3сп5 ГОСТ 535-79

Ленгипроводхоз

Серия 7.820-4 Выпуск 10

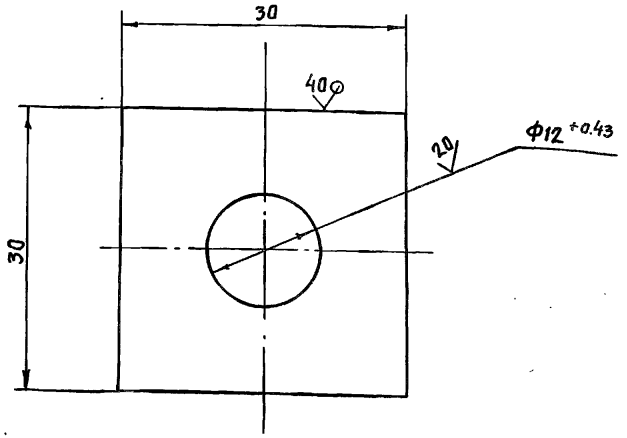

Неуказанные предельные отклонения размеров - $\pm \frac{JT14}{2}$

Изм.	Лист	№ докум.	Подп.	Дата
Разраб.		Курилова		12.12.86
Провер.		Попова		16.12.86
ГИП		Гитин		5.01.87
Нач.отд.		Коренев		12.01.87
Н.контр.		Смельчакова		8.01.87

7.820-4 -КМ016.002

Шайба

Лит.	Масса	Масштаб
А	0,04	2:1
Лист	Листов-1	

Лист Б-ПН-6 ГОСТ 19903-74 / Вст3сп5 ГОСТ 14637-79

Ленгипроводхоз

Инв.№ подл. | Подпись и дата | Взам.инв.№ | Инв.№ дубл. | Подпись и дата

Серия 7.820-4 Выпуск 10

Формат	Зона	Поз.	Обозначение	Наименование	Кол.	Примечание
				Документация		
А3			7.820-4-КМ038.000СБ	Сборочный чертеж		
				Сборочные единицы		
А4		1	7.820-4 -КМ 038.100	Марка	2	
				Детали		
А4		2	7.820-4 -КМ 016.001	Уголок	1	
		3	-01	Уголок	1	
А4		4	7.820-4 -КМ 016.002	Шайба	8	
Б4		5	7.820-4 -КМ 038.001	Уголок		
				Уголок $\frac{Б\text{-}50\times50\times5\ ГОСТ\ 8509\text{-}72}{В\ Ст3сп5\ ГОСТ\ 535\text{-}79}$		
				$L = 120 \pm \frac{JT14}{2}$	4	1,8 кг
Б4		6	7.820-4 -КМ 038.002	Уголок		
				Уголок $\frac{Б\text{-}50\times50\times5\ ГОСТ\ 8509\text{-}72}{В\ Ст3сп5\ ГОСТ\ 535\text{-}79}$		
				$L = 250 \pm \frac{JT14}{2}$	2	1,9 кг
Б4		7	7.820-4 -КМ 038.003	Уголок		
				Уголок $\frac{Б\text{-}50\times50\times5\ ГОСТ\ 8509\text{-}72}{В\ Ст3сп5\ ГОСТ\ 535\text{-}79}$		
				$L = 550 \pm \frac{JT14}{2}$	4	8,3 кг
Б4		8	7.820-4 -КМ 038.004	Уголок		
				Уголок $\frac{Б\text{-}50\times50\times5\ ГОСТ\ 8509\text{-}72}{В\ Ст3сп5\ ГОСТ\ 535\text{-}79}$		
				$L = 650 \pm \frac{JT14}{2}$	2	4,9 кг

Подп. и дата | Инв. № дубл. | Взам. инв. № | Подп. и дата | Инв. № подл.

Изм	Лист	№ докум.	Подп.	Дата
Разраб.		Курилова	[signature]	12.12.86
Пров.		Попова	[signature]	16.12.86
ГИП		Гитин	[signature]	16.12.86
Нач.отд.		Коренев	[signature]	16.12.86
Н.контр.		Смольникова	[signature]	22.01.8[illegible]

7.820-4-КМ 038.000

Кронштейн

Лит.	Лист	Листов
А	1	2

Ленгипроводхоз

Серия 7.820-4 Выпуск 10

Формат	Зона	Поз.	Обозначение	Наименование	Кол.	Примечание
Б4		9	7.820-4 -КМ 038.005	Уголок		
				Уголок $\frac{Б\text{-}50\times50\times5\ ГОСТ\ 8509\text{-}72}{В\ Ст3сп5\ ГОСТ\ 535\text{-}79}$		
				$L = 1200 \pm \frac{JT14}{2}$	2	9,0 кг
				Стандартные изделия		
		10		Болт М10-8g×35 46.029		
				ГОСТ 7798-70	4	
		11		Гайка М10-7Н 5.029		
				ГОСТ 5915-70	4	

Подп. и дата | Инв. № дубл. | Взам. инв. № | Подп. и дата | Инв. № подл.

Изм.	Лист	№ докум.	Подп.	Дата

7.820-4 -КМ 038.000

Лист 2

Инв.№ подл. | Подпись и дата | Взам.инв.№ | Инв.№ дубл. | Подпись и дата

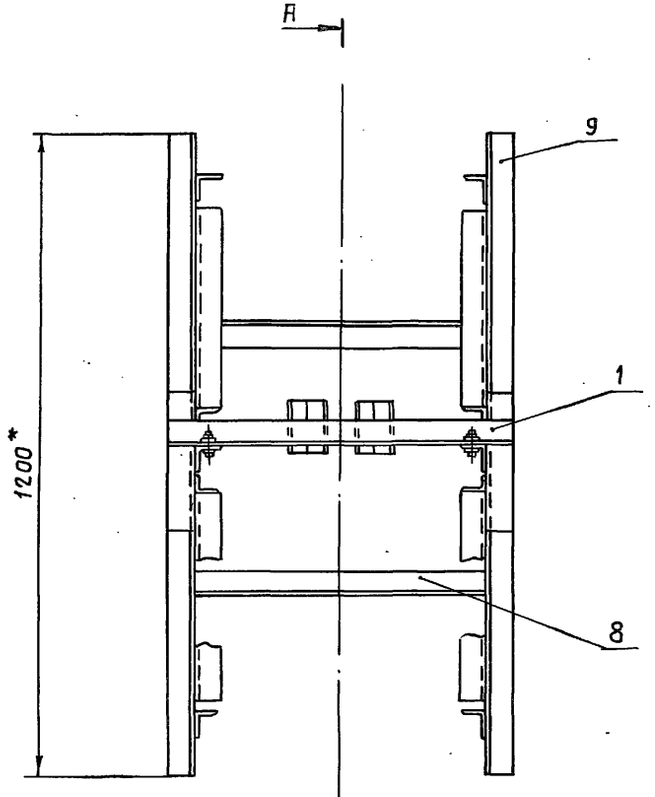

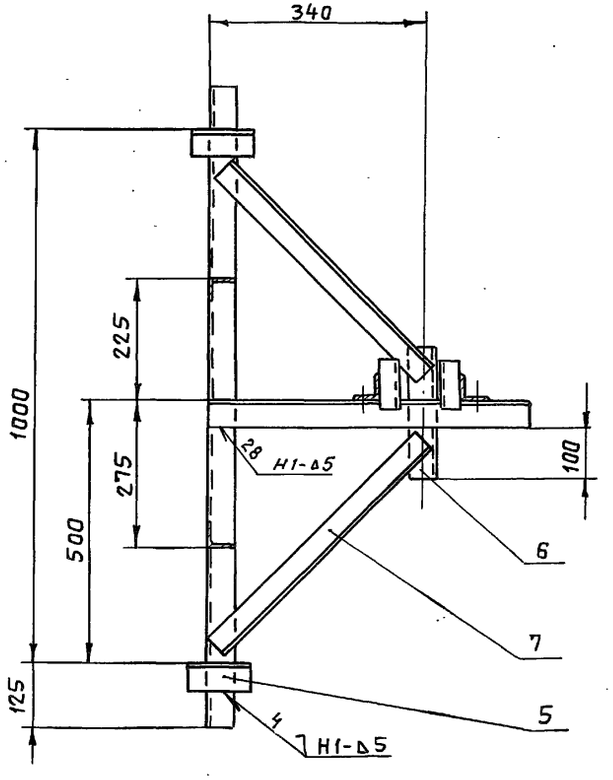

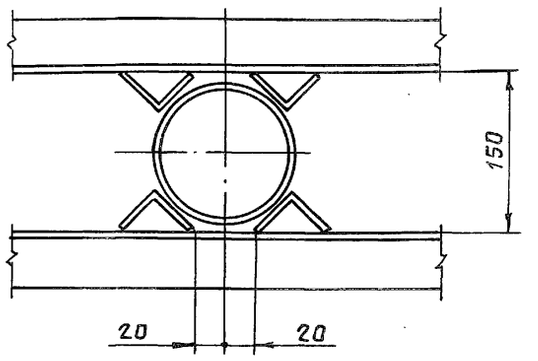

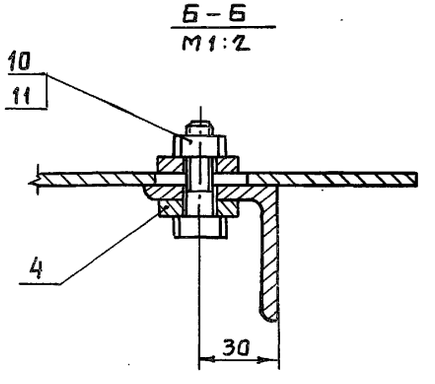

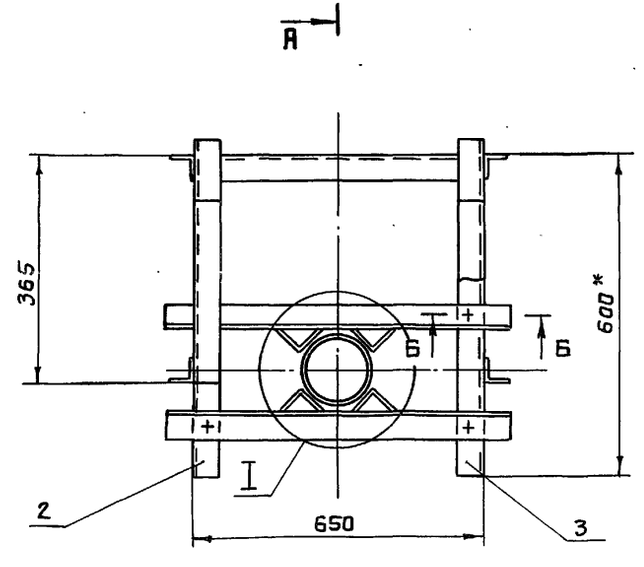

1. * Размеры для справок.
2. Сварные швы выполнять по ГОСТ 5264-80.
3. Электроды Э42 ГОСТ 9466-75.
4. Сварку, неуказанную на чертеже, вести швом Т1-▵5 по контуру прилегания свариваемых деталей.

Изм.	Лист	№ докум.	Подп.	Дата
Разраб.		Курилова		12.12.86
Провер.		Попова		16.12.86
ГИП		Гитцин		16.12.86
Нач. отд.		Коренев		16.12.86
Н. контр.		Стельчакова		22.01.87

7.820-4 -КМ038.000 СБ

Кронштейн
Сборочный чертеж

Лит.	Масса	Масштаб
А	34,4	1:10
Лист	Листов 1	

Ленгипроводхоз

Формат	Зона	Поз.	Обозначение	Наименование	Кол.	Примечание
				Документация		
А4			7.820-4 -КМ 038.100СБ	Сборочный чертеж		
				Детали		
А4		1	7.820-4 -КМ 016.101	Уголок	1	
А4		2	7.820-4 -КМ 016.102	Уголок	2	

Серия 7.820-4 Выпуск 10

Инв.№ подл. | Подпись и дата | Взам.инв.№ | Инв.№ дубл. | Подпись и дата

Изм.	Лист	№ докум.	Подп.	Дата
Разраб.		Курилова		15.12.86
Провер.		Попова		16.12.86
ГИП		Гитин		16.12.86
Нач.отд.		Коренев		16.12.86

7.820-4 -КМ 038.100

Марка

Лит.	Лист	Листов
А		1

Ленгипроводхоз

7.820-4 -КМ038.100СБ

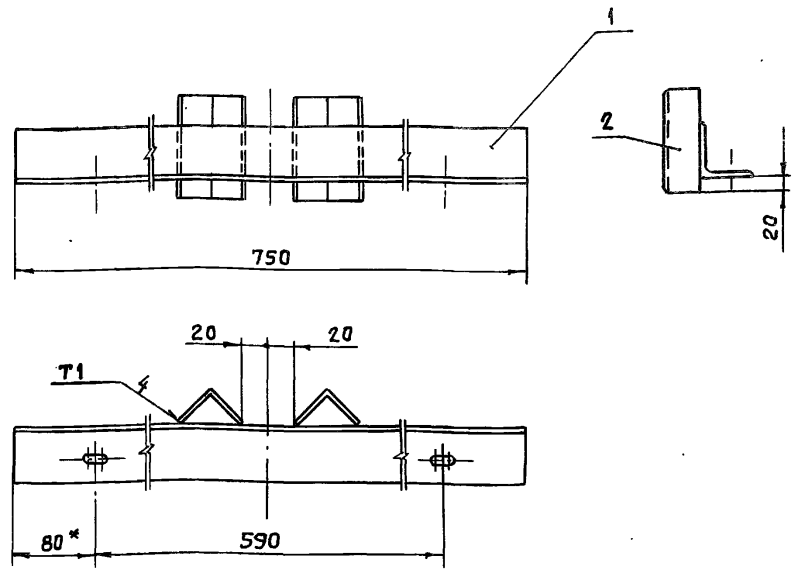

1. * Размер для справок.
2. Сварные швы выполнять по ГОСТ 11534-75
3. Электроды Э42 ГОСТ 9466-75.
4. Предельные отклонения размеров - $\pm \frac{IT14}{2}$.

Изм.	Лист	№ докум.	Подп.	Дата
Разраб.		Курилова		15.12.86
Провер.		Попова		16.12.86
ГИП		Гитин		16.12.86
Нач.отд.		Коренев		16.12.86

7.820-4 -КМ 038.100СБ

Марка
Сборочный чертеж

Лит.	Масса	Масштаб
А	3,6	1:5
Лист	Листов 1	

Ленгипроводхоз

Серия 7.820-4 Выпуск 10

Формат	Зона	Поз.	Обозначение	Наименование	Кол.	Примечание
				Документация		
А3			7.820-4 -КМ026.000СБ	Сборочный чертеж		
				Детали		
А4		1	7.820-4 -КМ026.001	Плита	1	
А4		2	7.820-4 -КМ026.002	Ребро	4	
А4		3	7.820-4 -КМ026.003	Швеллер	2	
Б4		4	7.820-4 -КМ026.004	Швеллер		
				Швеллер 16 ГОСТ 8240-72 / ВСт3сп5 ГОСТ 535-79		
				$L=780\pm\frac{JT14}{2}$	2	22,2 кг
Б4		5	7.820-4 -КМ026.005	Лист		
				Лист Б-ПН-8 ГОСТ 19903-74 / ВСт3сп5 ГОСТ 14637-79		
				$(132\times150)\pm\frac{JT14}{2}$	2	2,5 кг
				Стандартные изделия		
		6		Болт М20-8g×200.46.029		
				ГОСТ 7798-70	4	
		7		Гайка М20-7Н 5.029		
				ГОСТ 5915-70	8	

Подп. и дата | Инв.№подл. | Взам.инв.№ | Инв.№дубл. | Подп. и дата

Изм.	Лист	№ докум.	Подп.	Дата
Разраб.		Курилова		9.10.86
Пров.		Попова		12.12.86
ГИП		Гитин		12.01.87
Нач.отд.		Коренев		12.01.87

7.820-4 -КМ026.000

Тумба

Лит.	Лист	Листов
Р		1

Ленгипроводхоз

7.820-4-КМ 026.001

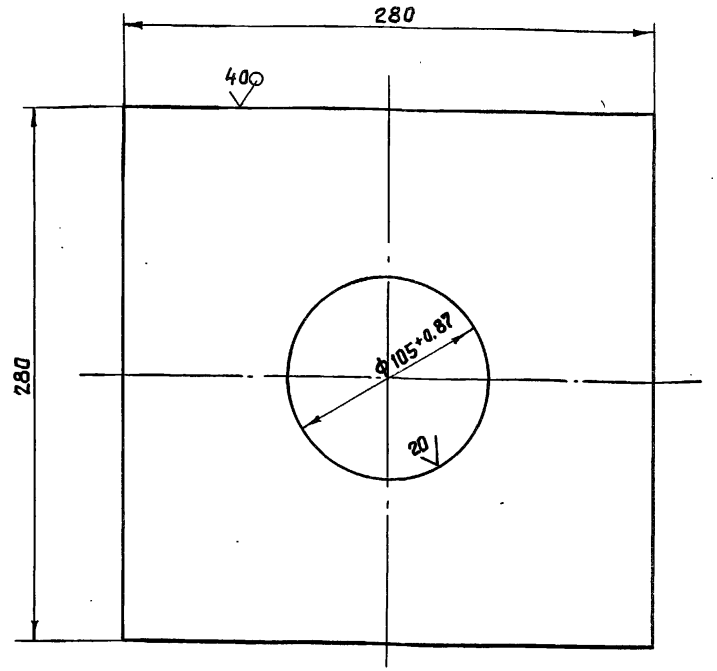

Неуказанные предельные отклонения размеров $\pm\frac{JT14}{2}$.

Изм.	Лист	№ докум.	Подп.	Дата
Разраб.		Курилова		9.12.86
Пров.		Попова		12.12.86
ГИП		Гитин		5.01.87
Нач.отд.		Коренев		12.01.87

7.820-4-КМ 026.001

Плита

Лит.	Масса	Масштаб
Р	10,9	1:2,5
Лист	Листов 1	

Лист Б-ПН-20 ГОСТ 19903-74

Ленгипроводхоз

7.820-4 -КМ 026.000СБ

Серия 7.820-4 Выпуск 10

Инв.№подл. | Подпись и дата | Взам.инв.№ | Инв.№дубл. | Подпись и дата

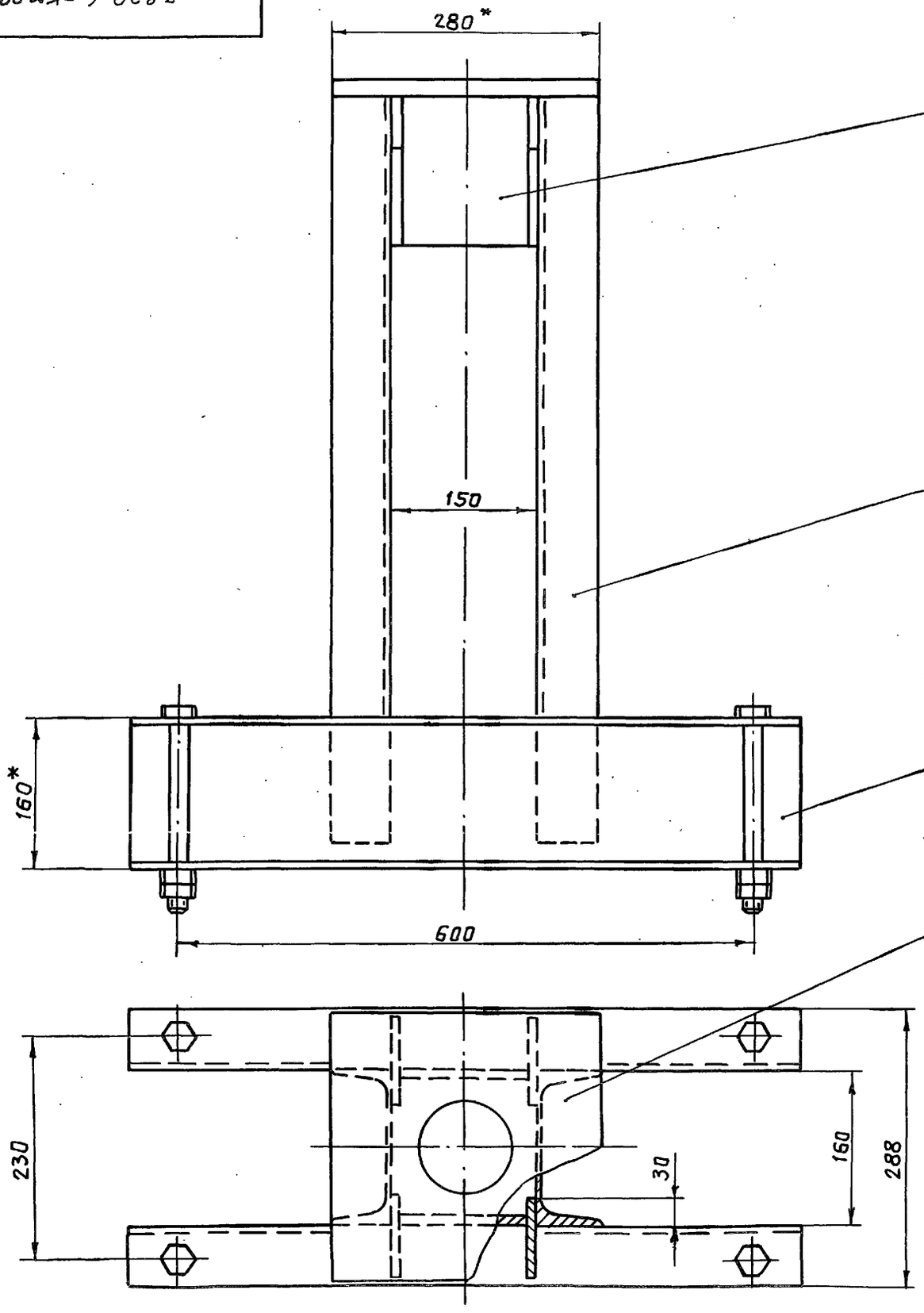

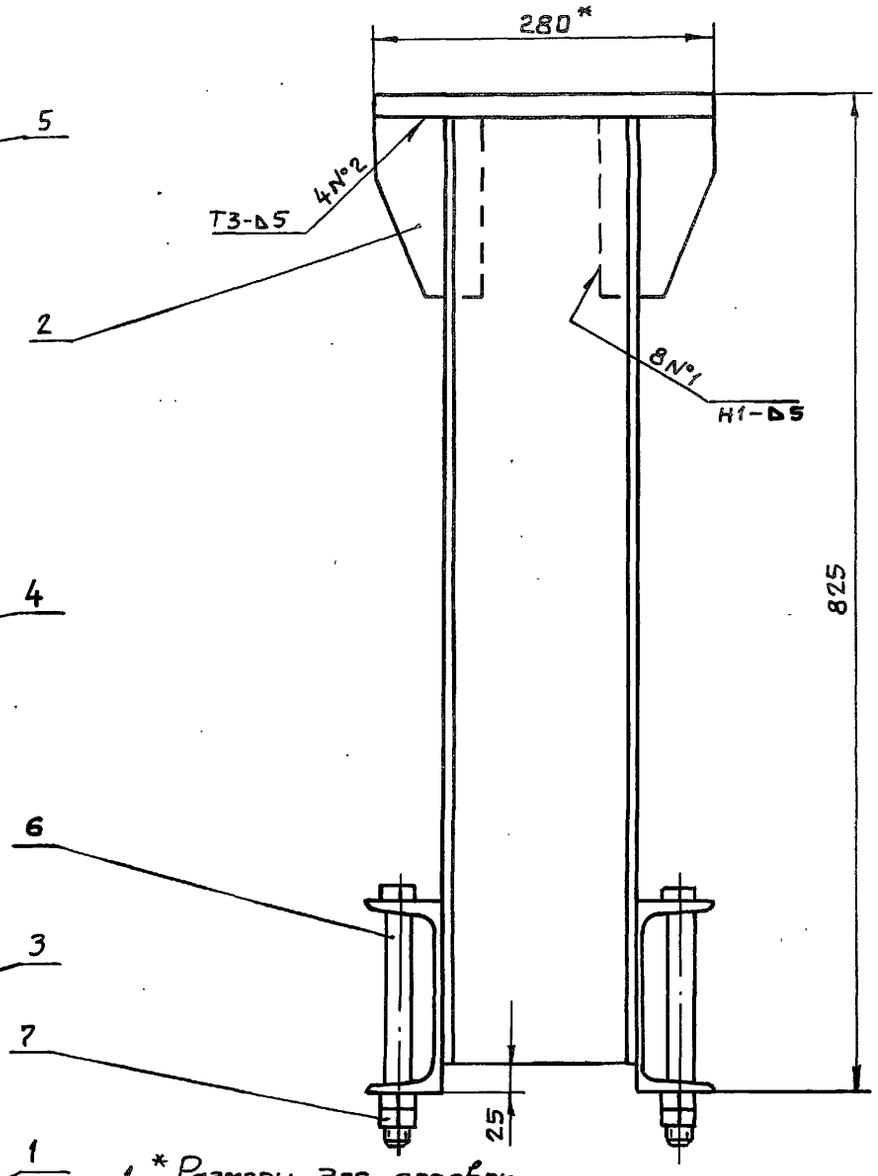

1. * Размеры для справок.
2. Сварные швы выполнять по ГОСТ 5264-80
3. Электроды Э42 ГОСТ 9466-75.
4. Сварку, неуказанную на чертеже, вести швом Т1-▵5 по контуру прилегания свариваемых деталей.

Изм	Лист	№ докум.	Подп.	Дата
Разраб.		Курилова		10.12.86
Пров.		Попова		12.12.86
ГИП		Гитин		12.12.86
Нач.отд.		Коренев		19.12.86

7.820-4 -КМ026.000СБ

Тумба
Сборочный чертеж

Лит.	Масса	Масштаб
Д	60,8	1:5
Лист	Листов 1	

Ленгипроводхоз

7820-4-КМ 026.002

Серия 7.820-4 Выпуск 10

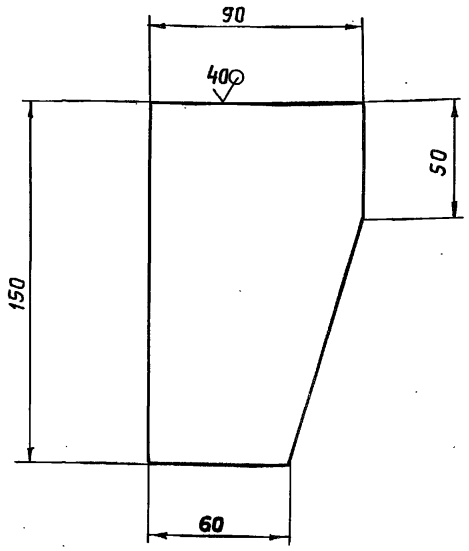

Предельные отклонения размеров – $\pm \frac{JT14}{2}$

Изм.	Лист	№ докум.	Подп.	Дата
Разраб.		Курилова		8.12.86
Провер.		Попова		12.12.86
ГИП		Гитин		5.01.87
Нач.отд.		Коренев		12.01.87
Н.контр.		Смолянкова		8.01.87

7.820-4 – КМ 026.002

Ребро

Лит.	Масса	Масштаб
А	0,75	1:2
Лист	Листов-1	

Лист 6-ПН-8 ГОСТ 19903-74
Вст3сп5 ГОСТ 14637-79

Ленгипровдхоз

Инв.№ подл. | Подпись и дата | Взам.инв.№ | Инв.№ дубл. | Подпись и дата

7820-4-КМ 026.003

Серия 7.820-4 Выпуск 10

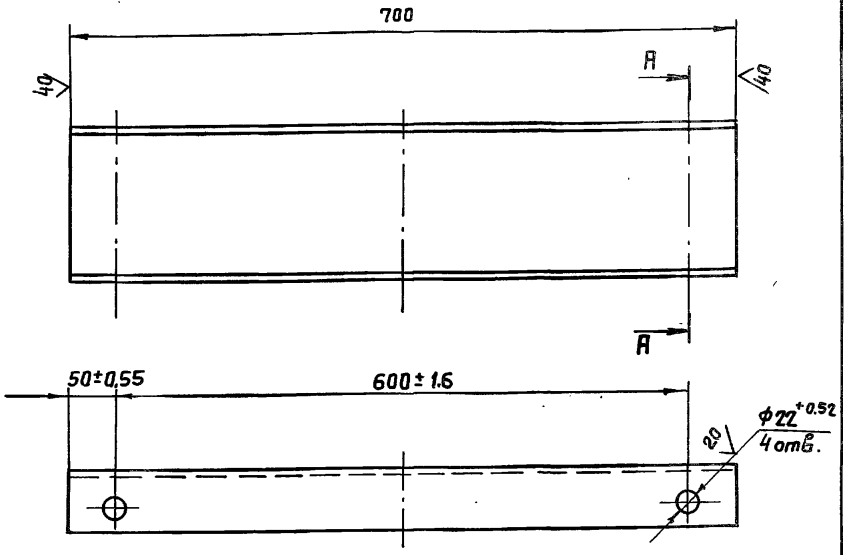

А – А

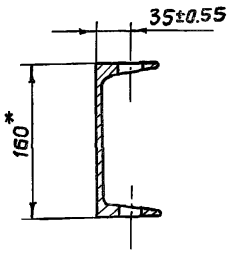

1. *Размер для справок.
2. Неуказанные предельные отклонения размеров – $\pm \frac{JT14}{2}$

Изм.	Лист	№ докум.	Подп.	Дата
Разраб.		Курилова		8.12.86
Провер.		Попова		12.12.86
ГИП		Гитин		5.01.87
Нач.отд.		Коренев		12.01.87
Н.контр.		Смолянкова		8.01.87

7.820-4 – КМ 026.003

Швеллер

Лит.	Масса	Масштаб
А	9,7	1:5
Лист	Листов-1	

Швеллер 16 ГОСТ 8240-72
Вст3сп5 ГОСТ 535-79

Ленгипровдхоз

Инв.№ подл. | Подпись и дата | Взам.инв.№ | Инв.№ дубл. | Подпись и дата

Выпуск 10
Серия 7.820-4

Формат	Зона	Поз.	Обозначение	Наименование	Кол.	Примечание
				Документация		
А3			7.820-4 -КМ 039.000 СБ	Сборочный чертеж		
				Детали		
А4		1	7.820-4 -КМ 039.001	Плита	1	
А4		2	7.820-4 -КМ 026.002	Ребро	4	
А4		3	7.820-4 -КМ 026.003	Швеллер	2	
Б4		4	7.820-4 -КМ 039.002	Швеллер		
				Швеллер 16 ГОСТ 8240-72 / Ст3сп5 ГОСТ 535-79		
				L = 780 ± JT14/2	2	22,2 кг
Б4		5	7.820-4 -КМ 040.003	Лист		
				Лист Б-ПН-8 ГОСТ 19903-74 / Ст3сп5 ГОСТ 14637-79		
				(132×150) ± JT14/2	2	2,5 кг
				Стандартные изделия		
		6		Болт М20-8g×200.46.029		
				ГОСТ 7798-70	4	
		7		Гайка М20-7Н 5.029		
				ГОСТ 5915-70	8	

Инв.№подл. | Подп. и дата | Взам.инв.№ | Инв.№дубл. | Подп. и дата

Изм	Лист	№ докум.	Подп.	Дата
Разраб.		Курилова		8.12.86
Пров.		Попова		6.01.87
ГИП		Гитин		6.01.87

7.820-4 -КМ 039.000

Тумба

Лит.	Лист	Листов
А		1

Ленгипроводхоз

7.820-4 -КМ 039.001

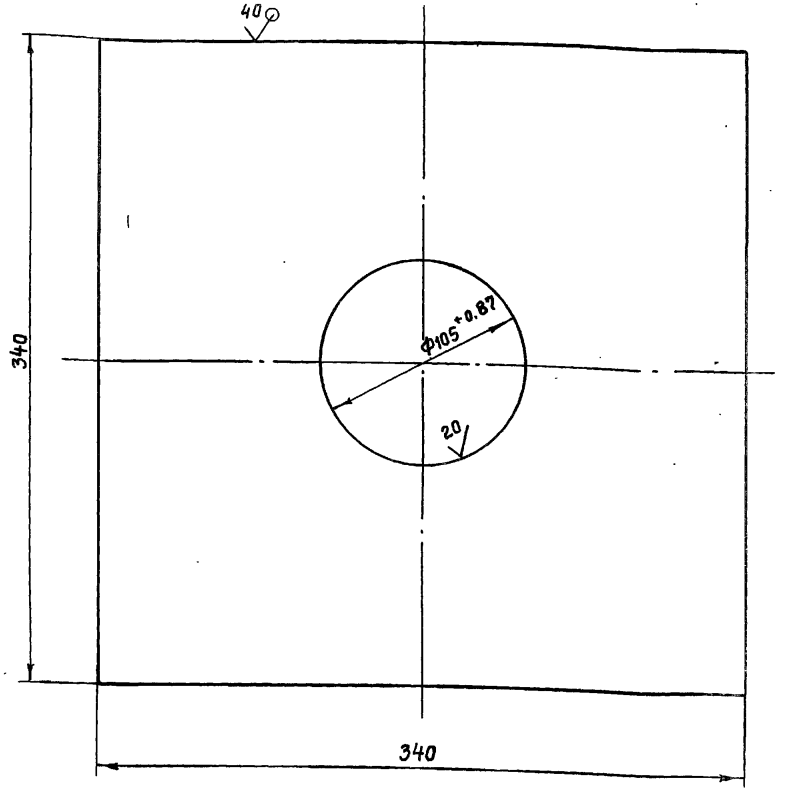

Неуказанные предельные отклонения размеров - ± JT14/2

Изм	Лист	№ докум.	Подп.	Дата
Разраб.		Курилова		8.12.86
Пров.		Попова		6.01.87
ГИП		Гитин		6.01.87
Нач.отд.		Коренев		6.01.87

7.820-4 -КМ 039.001

Плита

Лит.	Масса	Масштаб
А	16,8	1:2,5
Лист	Листов 1	

Лист Б-ПН-20 ГОСТ 19903-74 / Ст3сп5 ГОСТ 14637-79

Ленгипроводхоз

7.820-4 -КМ039.000СБ

Серия 7.820-4 Выпуск 10

Инв.№подл. | Подпись и дата | Взам.инв.№ | Инв.№дубл. | Подпись и дата

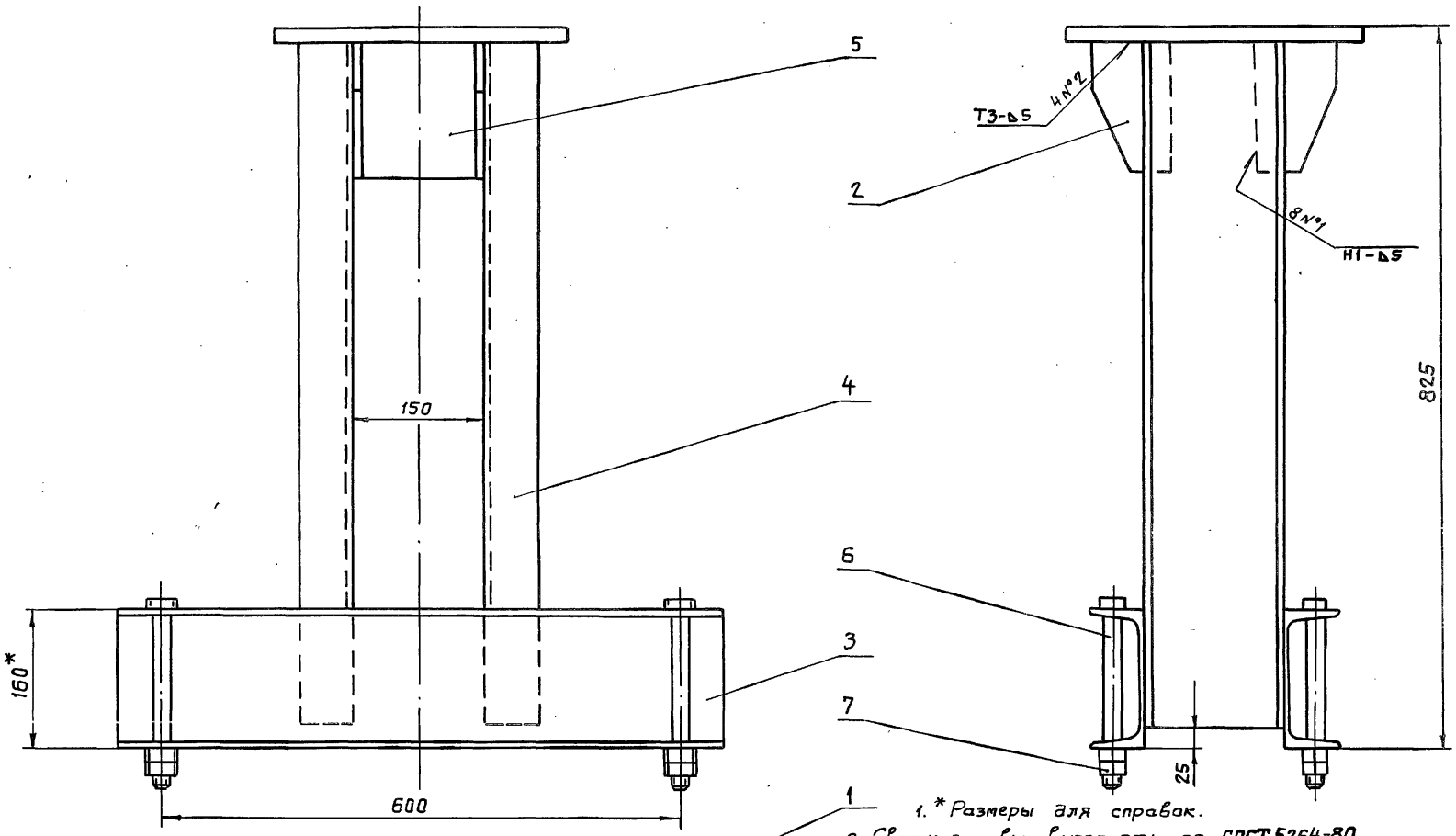

1. * Размеры для справок.
2. Сварные швы выполнять по ГОСТ 5264-80
3. Электроды Э42 ГОСТ 9466-75
4. Сварку, неуказанную на чертеже, вести швом Т1-Δ5 по контуру прилегания свариваемых деталей.

Изм.	Лист	№ докум.	Подп.	Дата
Разраб.		Курилова		10.12.86
Провер.		Попова		12.12.86
ГИП		Гитин		7.01.87
Нач. отд.		Коренев		7.01.87

7.820-4 -КМ 039.000 СБ

Тумба

Сборочный чертеж

Лит.	Масса	Масштаб
А	66,7	1:5
Лист	Листов 1	

Ленгипроводхоз

Выпуск 10
Серия 7.820-4

Формат	Зона	Поз.	Обозначение	Наименование	Кол.	Примечание
				Документация		
А4			7.820-4 -км027.000СБ	Сборочный чертеж		
				Детали		
А4	1		7.820-4 -км018.001	Ребро	4	
А4	2		7.820-4 -км 027.001	Уголок	1	

Инв.№подл. | Подп. и дата | Взам.инв.№ | Инв.№дубл. | Подп. и дата

Изм.	Лист	№ докум.	Подп.	Дата
Разраб.		Курилова		15.12.86
Пров.		Попова		16.12.86
ГИП		Гитин		5.01.87

7.820-4 -км 027.000

Лит.	Лист	Листов
А		1

Планка анкерная

Ленгипроводхоз

7.820-4 -КМ027.000СБ

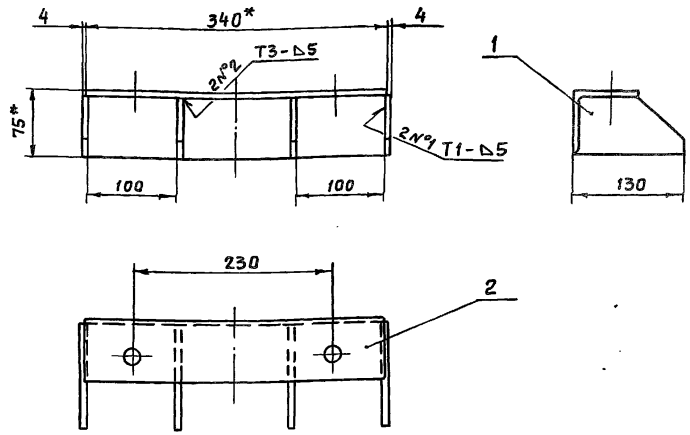

1. * Размеры для справок.
2. Сварные швы выполнять по ГОСТ 5264-80.
3. Электроды Э42 ГОСТ 9466-75.
4. Предельные отклонения размеров- $\pm \frac{IT14}{2}$

Выпуск 10
Серия 7.820-4

Инв.№подл. | Подп. и дата | Взам.инв.№ | Инв.№дубл. | Подп. и дата

Изм.	Лист	№ докум.	Подп.	Дата
Разраб.		Курилова		15.12.86
Пров.		Попова		16.12.86
ГИП		Гитин		5.01.87
Нач.отд		Кореневб		12.01.87

7.820-4 -км 027.000СБ

Планка анкерная
Сборочный чертеж

Лит.	Масса	Масштаб
А	3,2	1:5
Лист	Листов-1	

Ленгипроводхоз

7.820-4-КМ 018.001

Серия 7.820-4 Выпуск 10

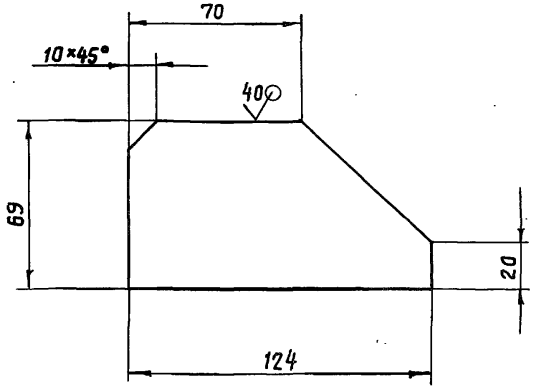

Предельные отклонения размеров - $\pm \frac{JT14}{2}$

Изм.	Лист	№ докум.	Подп.	Дата	7.820-4 - КМ 018.001			
Разраб.		Курилова		16.12.86	Ребро	Лит.	Масса	Масштаб
Провер.		Попова		16.12.86		А	0,3	1:2
ГИП		Гитин		17.12.86		Лист	Листов-1	
Нач.отд.		Коренев		17.12.87	Лист Б-ПН-6 ГОСТ 19903-74	Ленгипроводхоз		

Инв.№подл. | Подпись и дата | Взам.инв.№ | Инв.№дубл. | Подпись и дата

7.820-4-КМ 027.001

Серия 7.820-4 Выпуск 10

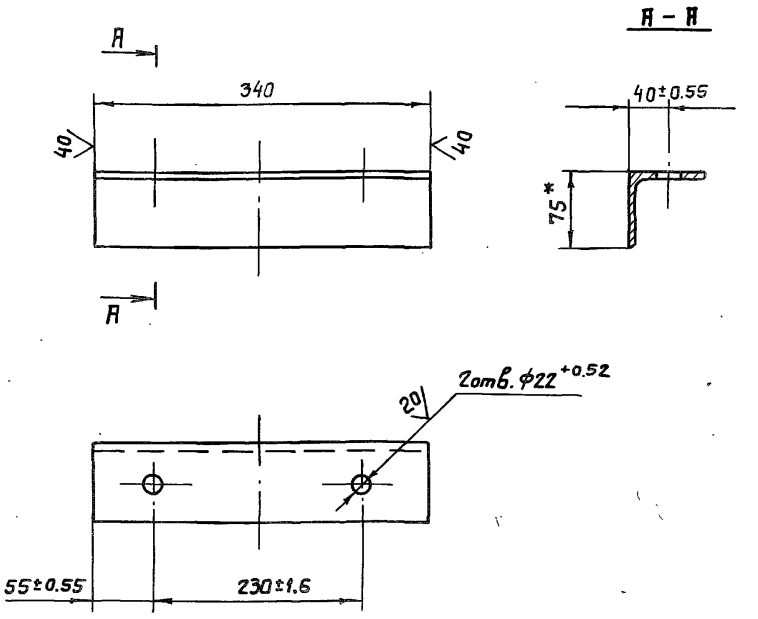

1. * Размер для справок.
2. Неуказанные предельные отклонения размеров - $\pm \frac{JT14}{2}$

Изм.	Лист	№ докум.	Подп.	Дата	7.820-4 - КМ 027.001			
Разраб.		Курилова		16.12.86	Уголок	Лит.	Масса	Масштаб
Провер.		Попова		16.12.86		А	2,0	1:5
ГИП		Гитин		17.12.87		Лист	Листов-1	
Нач.отд.		Коренев		17.12.87	Уголок Б-75×75×5 ГОСТ 8509-72	Ленгипроводхоз		

Инв.№подл. | Подпись и дата | Взам.инв.№ | Инв.№дубл. | Подпись и дата

3.820.2-44-26.058 ПВ.120.000 ГЧ

Серия 7.820-4 Выпуск 10

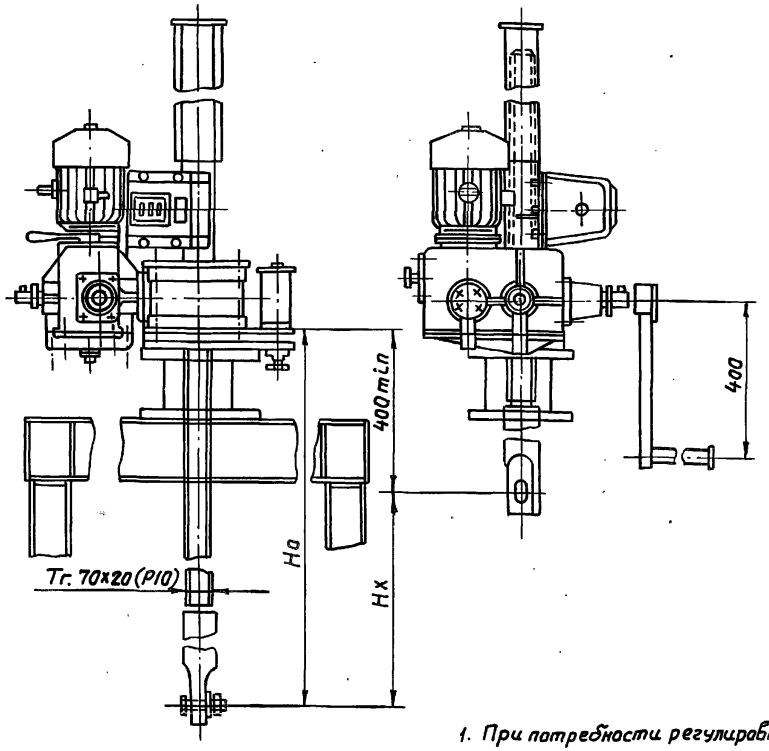

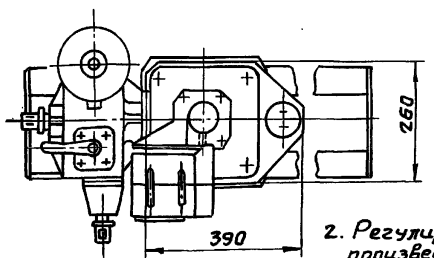

1. При потребности регулировки ниже предела 0.98тс. подъемник комплектуется другим грузовым реле 2,5ГРТ с соответствующими пределами заневоливания пружин.

2. Регулировку грузового реле произвести по потребному посадочному усилию (см. тб.2).

Таблица 1

Техническая характеристика.

Резьба грузового винта	Усилие в тс. тяговое Т	Усилие в тс. посадки П	Ho, в м наиб.	Электродв. 4АС80В6У1 исп. М 302	Станция управления электропр.	Усилие на рукоятке при Т в кгс.	Время подъема затвора на 1 м в мин. электр.	Время подъема затвора на 1 м в мин. вручную
Tr.70x20(P10)	5	5	4,2	n=860 об/мин N=1,2 квт	ЯАА5401-2674У1	14	5	15

Таблица 2

Данные на заказ по затвору

Усилие посадочное потребное в тс.	Пз	2,4
Усилие регулировки грузового реле в тс.	Р	2,4
Расстояние от подошвы подъемника до оси проушины опущенного затвора в м	Ho	2,016
Полный ход затвора в м.	Hx	1,5
Датчик ДПМ1 Шаг гр. винта	P	10
Теоретическая масса подъемника в кг	Q	221

Таблица 3.

Теоретическая масса подъемников.

Hx, м	Ho, м					
	2,0	2,5	3,0	3,5	4,0	4,2
	Масса 1шт. без учета электроаппаратуры, в кг					
1,5	221	241	260	280	299	308
2,0	—	233	253	272	292	301
2,5	—	—	245	264	284	293
3,0	—	—	—	257	277	286
3,5	—	—	—	—	270	279
3,8	—	—	—	—	—	272

Изм.	Лист	№ докум.	Подп.	Дата
Разраб.		Попова		5.01.87
Пров.		Гитин		6.01.87
ГИП		Гитин		6.01.87
Нач.отд.		Коренев		6.01.87

3.820.2-44-26.058. ПВ.120.000 ГЧ

Подъемник одновинтовой с электроприводом груз. 5 тс. марки 5ЭВ. Габаритный чертеж.

Лит.	Масса	Масштаб
А	см. таблицу	1:10

Лист | Листов-1

Ленгипроводхоз

Инв. № подл. | Подп. и дата | Взам. инв. № | Инв. № дубл. | Подп. и дата

3.820.2-44-26.058.ПВ.140.000ГЧ

Серия 7.820-4 Выпуск 10

Таблица 1

Техническая характеристика подъемника.

Резьба грузового винта	Усилие в тс. тяговое Т	Усилие в тс. посадки П	Но, в м наиб.	Электродв. 4АС90L6У1 исп. М302	Станция управления электропр.	Усилие на рукоятке при Т в кгс.	Время подъема затвора на 1м в мин. электр.	Время подъема затвора на 1м в мин. вручную
Тг.80х20(Р10)	10	10	4,9	n-900об/мин N=1.7кВт	ЯВА5401-287491	24	6	20

Таблица 2.

Данные на заказ по затвору.

Усилие посадочное потребное в тс.	Пз	3,6
Усилие регулировки грузового реле в тс.	Р	3,6
Расстояние от подошвы подъемника до оси проушины опущенного затвора в м.	Но	2,061
Полный ход затвора в м.	Нх	1,5
Датчик ДПМ1 Шаг гр. винта	Р	10
Теоретическая масса подъемника в кг	Q	307

Таблица 3

Теоретическая масса подъемников.

Нх, м	Но, м 2,5	3,0	3,5	4,0	4,5	4,9
	Масса 1шт. безучета электроаппаратуры, кг					
2,0	320	345	370	395	420	440
2,5	—	336	361	386	411	431
3,0	—	—	353	378	403	423
3,5	—	—	—	368	393	413
4,0	—	—	—	—	385	405
4,5	—	—	—	—	—	396

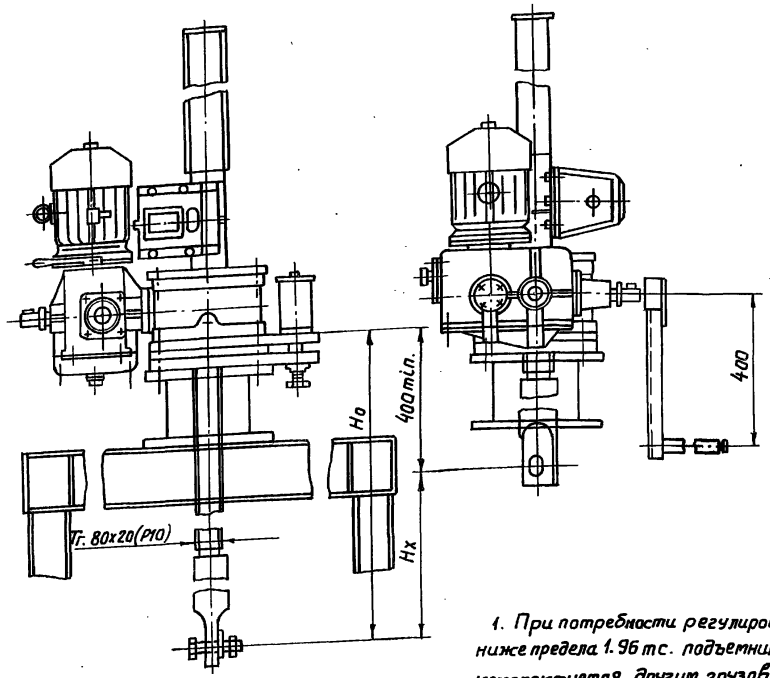

1. При потребности регулировки ниже предела 1.96 тс. подъемник комплектуется другим грузовым реле 2,5ГРТ или 5ГРТ соответствующими пределами заневоливания пружин.

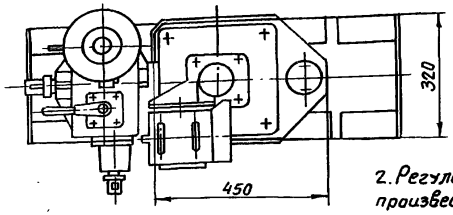

2. Регулировку грузового реле произвести по потребному посадочному усилию (см. тб. 2).

Изм	Лист	№ докум.	Подп.	Дата
Разраб.		Попова		5.01.87
Пров.		Гитин		6.01.87
ГИП		Гитин		6.01.87
Нач.отд.		Коренев		8.01.87

3.820.2-44-26.058.ПВ.140.000 ГЧ

Подъемник одновинтовой с электроприводом груз. 10тс. марки 103В. Габаритный чертеж

Лит.	Масса	Масштаб
А	см. таблицу	1:10
Лист	Листов-1	

Ленгипроводхоз

3.820.2-44-26.058.ПВ.050.000ГЧ

Серия 7820-4 Выпуск 10

Инв.№подл. | Подп. и дата | Взам.инв.№ | Инв.№дубл. | Подп. и дата

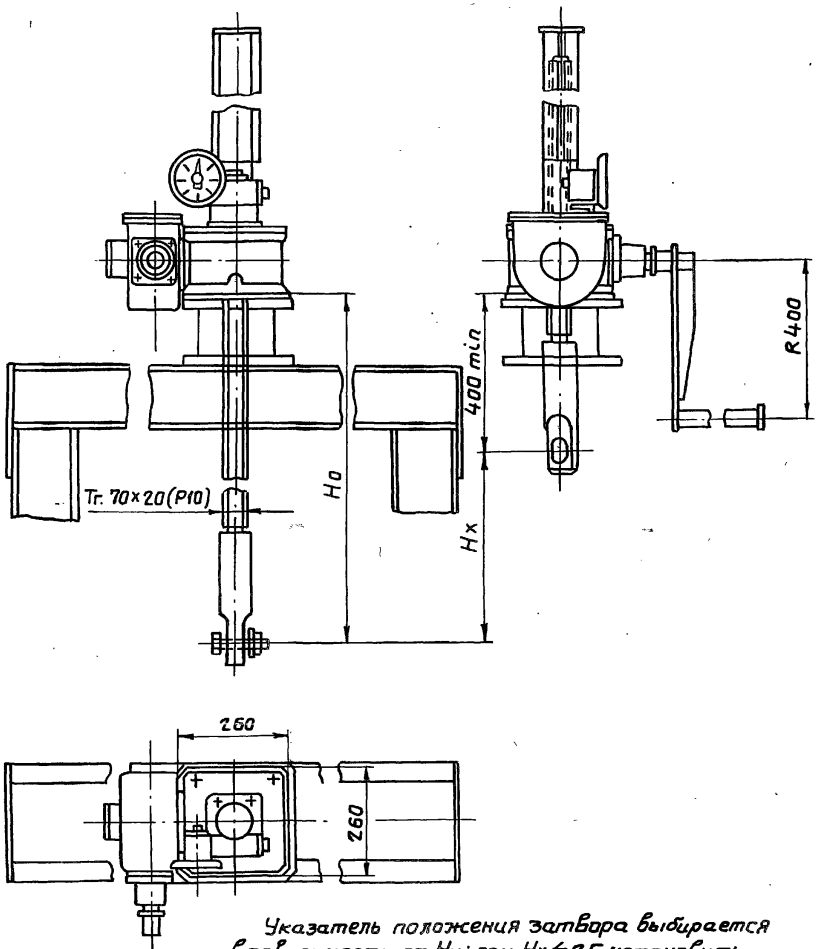

Указатель положения затвора выбирается в зависимости от Нх: при Нх ≤ 2,5 установить упр. 2510 при 2,5 < Нх ≤ 5м установить упр. 5010 .

Таблица 1

Техническая характеристика подъемника.

Резьба грузового винта	Усилие в тс. наиб.		Но, в м наиб.	Усилие на рукоятке при Т в кгс	Время подъема затвора на 1м в мин.
	тяговое Т	посадочное П			
Тг. 70 х х 20 (Р10)	5	5	4,2	20	20

Таблица 2

Данные на заказ по затвору.

Усилие посадочное потребное в тс.	Пз	2,4
Расстояние от подошвы подъемника до оси проушины опущенного затвора	Но	1.970
Полный ход затвора в м	Нх	1,5
Указатель положения затвора	—	упр. 258
Теоретическая масса подъемника в кг	Q	151

Таблица 3.

Теоретическая масса подъемников.

Нх, м	Но, м					
	2,0	2,5	3,0	3,5	4,0	4,2
	Масса 1 шт. без учета указателя положения затвора кг					
1,5	151	171	190	210	229	238
2,0	—	164	184	203	223	232
2,5	—	—	176	195	215	224
3,0	—	—	—	188	208	217
3,5	—	—	—	—	201	210
3,8	—	—	—	—	—	203

Изм.	Лист	№ докум.	Подп.	Дата
Разраб.		Попова		5.01.87
Пров.		Гитин		6.01.87
ГИП		Гитин		6.01.87
Нач.отд		Коренев		6.01.87

3.820.2-44-26.058.ПВ.050.000ГЧ

Подъемник одновинтовой с ручным приводом груз. 5тс. марки 5В. Габаритный чертеж.

Лит.	Масса	Масштаб
А	см. таблицу	1:10
Лист	Листов 1	

Ленгипроводхоз

3.820.2-44-26.058.ПВ.070.000ГЧ

Выпуск 10

Серия 7.820-4

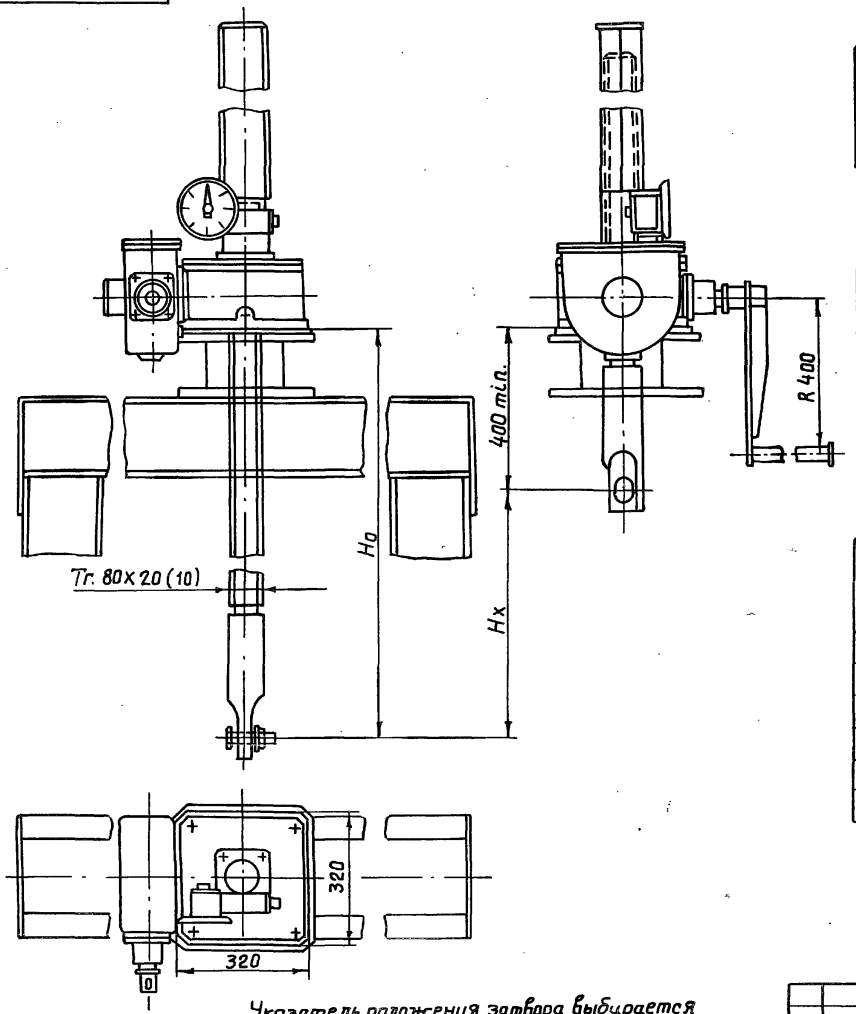

Указатель положения затвора выбирается в зависимости от Нх: при Нх ≤ 2.5м установить упр. 2510, при 2.5 < Нх ≤ 5 установить упр. 5010.

Таблица 1

Техническая характеристика подъемника.

Резьба грузового винта	Усилие в тс. наиб.		Но, в м наиб.	Усилие на рукоятке при Т 8 кгс	Время подъема затвора на 1м в мин.
	тяговое Т	посадочное П			
Тг. 80Х Х20 (10)	10	10	4,9	17	33

Таблица 2

Данные на заказ по затвору.

Усилие посадочное потребное в тс	Пз	3,6
Расстояние от подошвы подъемника до оси проушины опущенного затвора	Но	2,005
Полный ход затвора в м.	Нх	1,5
Указатель положения затвора.	—	упр. 258
Теоретическая масса подъемника в кг.	Q	225

Таблица 3

Теоретическая масса подъемников.

Нх, м	Но, м					
	2,5	3,0	3,5	4,0	4,5	4,9
	Масса 1 шт. без учета указателя положения затвора					
2,0	240	265	290	315	340	360
2,5		256	281	306	331	351
3,0			273	298	323	343
3,5				289	314	334
4,0					306	325
4,5						316

Изм.	Лист	№ докум.	Подп.	Дата
Разраб.	Попова			5.01.87
Пров.	Гитин			6.01.87
ГИП	Гитин			6.01.87
Нач. отд.	Кореневъ			6.01.87

3.820.2-44-26.058.ПВ.070.000 ГЧ

Подъемник одновинтовой с ручным приводом груз. 10тс марки 10В. Габаритный чертеж.

Лит.	Масса	Масштаб
А	см. таблицу	1:10

Лист | Листов 1

Ленгипроводхоз

Инв.№подл. | Подпись и дата | Взам.инв.№ | Инв.№дубл. | Подпись и дата

gost.e-ecolog.ru