ТИПОВАЯ ДОКУМЕНТАЦИЯ НА КОНСТРУКЦИИ, ИЗДЕЛИЯ И УЗЛЫ ЗДАНИЙ И СООРУЖЕНИЙ

СЕРИЯ 7.820—4

ЗАТВОРЫ ПЛОСКИЕ КОЛЕСНЫЕ ГЛУБИННЫЕ ДЛЯ ОТВЕРСТИЙ ДИАМЕТРОМ 1,0; 1,2 И 1,4 М ПРИ НАПОРЕ ОТ 6 ДО 12 М

Выпуск 9

Затворы для перекрытия отверстий с напорной и безнапорной стороны диаметром 1,4 м при напоре 8 м

gost.e-ecolog.ru

ТИПОВАЯ ДОКУМЕНТАЦИЯ НА КОНСТРУКЦИИ, ИЗДЕЛИЯ И УЗЛЫ ЗДАНИЙ И СООРУЖЕНИЙ

СЕРИЯ 7.820—4

ЗАТВОРЫ ПЛОСКИЕ КОЛЕСНЫЕ ГЛУБИННЫЕ ДЛЯ ОТВЕРСТИЙ ДИАМЕТРОМ 1,0; 1,2 И 1,4 М ПРИ НАПОРЕ ОТ 6 ДО 12 М

Выпуск 9

Затворы для перекрытия отверстий с напорной и безнапорной стороны диаметром 1,4 м при напоре 8 м

Разработана
институтом «Ленгипроводхоз»
Главнечерноземводстроя
Минводхоза СССР

Утверждена и введена
в действие с 01.06.88 г
Минводхозом СССР
Протокол № 563 от 30.11.87 г.

Главный инженер института *В. Н. Кузнецов*

Главный инженер проекта *С. А. Гитин*

Содержание

Обозначение	Наименование	Стр.
7.820-4-КМ090.000	Затворы плоские колесные	
	глубинные для отверстий	
	диаметром 1,4м при напоре 8м	5,6
7.820-4-КМ017.001	Уголок	8
7.820-4-КМ090.000СБ	Затворы плоские колесные	
	глубинные для отверстий	
	диаметром 1,4м при напоре 8м	
	Сборочный чертеж	7,8
7.820-4-КМ090.0008С	Затворы плоские колесные	
	глубинные для отверстий	
	диаметром 1,4м при напоре 8м.	
	Ведомость спецификаций	9,10
7.820-4-КМ090.0008П	Затворы плоские колёсные	
	глубинные для отверстий	
	диаметром 1,4м при напоре 8м	
	Ведомость покупных изделий	11
7.820-4-КМ090.0008М	Затворы плоские колесные	
	глубинные для отверстий	
	диаметром 1,4м при напоре 8м.	
	Ведомость металлоконструк	
	ций по видам профилей.	12
7.820-4-КМ091.000	Закладные части	13
7.820-4-КМ091.000СБ	Закладные части. Сборочный	
	чертеж	14,15
7.820-4-КМ091.001	Стойка	16
7.820-4-КМ081.002	Ребро	16
7.820-4-КМ011.003	Анкер	17
7.820-4-КМ011.004	Анкер	17
7.820-4-КМ091.002	Порог	18
7.820-4-КМ083.001	Стойка	18
7.820-4-КМ092.000	Затвор	19

Обозначение	Наименование	Стр
7.820-4-КМ092.000СБ	Затвор. Сборочный чертеж	20,21
7.820-4-КМ092.100	Металлоконструкция	22
7.820-4-КМ092.100СБ	Металлоконструкция. Сборочный чертеж	23,24
7.820-4-КМ082.101	Обшивка	25
7.820-4-КМ092.101	Ребро	25
7.820-4-КМ092.102	Ребро	26
7.820-4-КМ092.103	Ребро	26
7.820-4-КМ092.104	Ребро	27
7.820-4-КМ092.105	Ригель	27
7.820-4-КМ032.102	Накладка	28
7.820-4-КМ032.103	Накладка	28
7.820-4-КМ032.106	Прокушина	29
7.820-4-КМ032.101	Прокушина	29
7.820-4-КМ042.106	Накладка	30
7.820-4-КМ012.111	Накладка	30
7.820-4-КМ052.105	Упор	31
7.820-4-КМ052.106	Ребро	31
7.820-4-КМ092.200	Узел колёсный	32
7.820-4-КМ092.210	Ось	32
7.820-4-КМ092.200СБ	Узел колесный. Сборочный	
	чертеж	33
7.820-4-КМ092.210СБ	Ось. Сборочный чертёж	34
7.820-4-КМ032.212	Шайба	34
7.820-4-КМ092.211	Ось.	35
7.820-4-КМ032.201	Колесо	36
7.820-4-КМ032.202	Шайба плавающая	36
7.820-4-КМ032.203	Втулка	37
7.820-4-КМ012.204	Маслодержатель	37
7.820-4-КМ012.205	Подшипник	38
7.820-4-КМ012.206	Пробка	38

Обозначение	Наименование	Стр.
7.820-4-КМ082.001	Накладка верхняя.	39
7.820-4-КМ082.002	Накладка боковая.	39
7.820-4-КМ082.003	Уголок.	40
7.820-4-КМ082.004	Уплотнение верхнее	40
7.820-4-КМ082.005	Уплотнение боковое	41
7.820-4-КМ082.006	Уплотнение нижнее	41
7.820-4-КМ093.000	Закладные части.	42
7.820-4-КМ093.000СБ	Закладные части. Сбороч-	
	ный чертёж	43,44
7.820-4-КМ094.000	Затвор.	45
7.820-4-КМ094.000СБ	Затвор. Сборочный чертёж.	46,47
7.820-4-КМ094.100	Металлоконструкция	48
7.820-4-КМ094.100СБ	Металлоконструкция. Сбо-	
	рочный чертеж	49,50
7.820-4-КМ084.101	Обшивка	51
7.820-4-КМ094.101	Ребро	51
7.820-4-КМ084.103	Полоса	52
7.820-4-КМ084.104	Полоса	52
7.820-4-КМ094.102	Ребро	53
7.820-4-КМ094.103	Ребро	53
7.820-4-КМ034.110	Прокладка	54
7.820-4-КМ096.101	Труба	54
7.820-4-КМ054.105	Лист	55
7.820-4-КМ034.111	Накладка.	55
7.820-4-КМ094.104	Ригель	56
7.820-4-КМ084.001	Накладка верхняя	56
7.820-4-КМ084.002	Накладка боковая	57
7.820-4-КМ084.003	Уголок	57
7.820-4-КМ094.002	Накладка	58
7.820-4-КМ084.004	Уплотнение верхнее	58

Обозначение	Наименование	Стр.
7.820-4-КМ084.005	Уплотнение боковое	59
7.820-4-КМ084.006	Уплотнение нижнее	59
7.820-4-КМ095.000	Штанга	60
7.820-4-КМ015.001	Прокладка	60
7.820-4-КМ095.000СБ	Штанга. Сборочный чертеж	61
7.820-4-КМ095.100	Звено	62
7.820-4-КМ023.200	Звено	62
7.820-4-КМ095.100СБ	Звено. Сборочный чертеж	63
7.820-4-КМ095.101	Труба	64
7.820-4-КМ023.102	Ребро	64
7.820-4-КМ023.103	Фланец	65
7.820-4-КМ023.201	Фланец	65
7.820-4-КМ023.200СБ	Звено. Сборочный чертеж	66
7.820-4-КМ015.003	Болт.	67
7.820-4-КМ037.001	Болт	67
7.820-4-КМ096.000	Штанга	68
7.820-4-КМ037.101	Прокладка	68
7.820-4-КМ096.000СБ	Штанга. Сборочный чертеж	69
7.820-4-КМ096.100	Звено	70
7.820-4-КМ037.200	Звено	70
7.820-4-КМ096.100СБ	Звено. Сборочный чертеж	71
7.820-4-КМ037.103	Фланец	72
7.820-4-КМ037.201	Фланец	72
7.820-4-КМ037.200СБ	Звено. Сборочный чертеж	73
7.820-4-КМ016.000	Кронштейн	74
7.820-4-КМ016.000СБ	Кронштейн. Сборочный чертеж	75
7.820-4-КМ016.100	Марка	76
7.820-4-КМ016.100СБ	Марка. Сборочный чертёж	76
7.820-4-КМ016.101	Уголок	77
7.820-4-КМ016.102	Уголок	77

Обозначение	Наименование	Стр.
7.820-4-КМ 016.001	Уголок	78
7.820-4-КМ 016.002	Шайба	78
7.820-4-КМ 038.000	Кронштейн	79
7.820-4-КМ 038.000 СБ	Кронштейн. Сборочный чертеж	80
7.820-4-КМ 038.100	Марка	81
7.820-4-КМ 038.100 СБ	Марка. Сборочный чертеж.	81
7.820-4-КМ 017.000	Тумба	82
7.820-4-КМ 017.001	Плита	82
7.820-4-КМ 017.000 СБ	Тумба. Сборочный чертеж.	83
7.820-4-КМ 017.002	Ребро	84
7.820-4-КМ 017.003	Швеллер	84
7.820-4-КМ 039.000	Тумба	85
7.820-4-КМ 039.001	Плита	85
7.820-4-КМ 039.000 СБ	Тумба. Сборочный чертеж	86
7.820-4-КМ 026.002	Ребро	87
7.820-4-КМ 026.003	Швеллер	87
7.820-4-КМ 018.000	Планка анкерная	88
7.820-4-КМ 018.000 СБ	Планка анкерная. Сборочный	
	чертёж.	88
7.820-4-КМ 018.001	Ребро	89
7.820-4-КМ 018.002	Уголок	89
7.820-4-КМ 027.000	Планка анкерная	90
7.820-4-КМ 027.000 СБ	Планка анкерная. Сборочный	
	чертеж	90
3.820.2-44-26.058.ПВ 100.000 ГЧ	Подъёмник одновинтовой с	
	электроприводом груз 2.5тс	
	марки 2.5ЭВ. Габаритный	
	чертёж	91
3.820.2-44-26.058 ПВ 140.000 ГЧ	Подъёмник одновинтовой	
	с электроприводом груз 10тс	

Обозначение	Наименование	Стр.
	марки 10ЭВ Габаритный	
	чертёж	92
3.820.2-44-26.058.ПВ 030.000 ГЧ	Подъёмник одновинтовой	
	с ручным приводом. груз 2.5тс	
	марки 2.5В. Габаритный	
	чертёж	93
3.820.2-44-26.058.ПВ 070.000 ГЧ	Подъёмник одновинтовой с	
	ручным приводом груз 10тс	
	марки 10В. Габаритный	
	чертёж	94

Инв.№ подл. | Подп. и дата | Взам.инв.№ | Инв.№ дубл. | Подп. и дата

Выпуск 9
Серия 7.820-4

Формат	Зона	Поз.	Обозначение	Наименование	Кол.	Примечание
				Документация		
А3			7.820-4-КМ090.000СБ	Сборочный чертеж		
А3			7.820-4-КМ090.000ВС	Ведомость спецификаций		
А3			7.820-4-КМ090.000ВП	Ведомость покупных изделий		
А3			7.820-4-КМ090.000ВМ	Ведомость металлокон. струкций по видам профилей		
				Сборочные единицы		
А4		1	7.820-4-КМ091.000	Закладные части	1	
А4		2	7.820-4-КМ092.000	Затвор	1	
А4		3	7.820-4-КМ093.000	Закладные части	1	
А4		4	7.820-4-КМ094.000	Затвор	1	
А4		5	7.820-4-КМ095.000	Штанга	1	
А4		6	7.820-4-КМ096.000	Штанга	1	
А4		7	7.820-4-КМ016.000	Кронштейн	2	
А4		8	7.820-4-КМ038.000	Кронштейн	2	
А4		9	7.820-4-КМ017.000	Тумба	1	
А4		10	7.820-4-КМ039.000	Тумба	1	
А4		11	7.820-4-КМ018.000	Планка анкерная	2	
А4		12	7.820-4-КМ027.000	Планка анкерная	2	
				Переменные данные для исполнений:		
				7.820-4-КМ090.000		
				Документация		
А3			3.820.2-44-26.058.ПВ 100.000Г4	Подъёмник одновинтовой с электроприводом груз 2.5тс марки 2.5ЭВ Габаритный чертеж		
А3			3.820.2-44-26.058.ПВ 140.000Г4	Подъёмник одновинтовой с электроприводом груз 10тс марки 10ЭВ Габаритный чертеж.		
				Сборочные единицы		
А4		13	3.820.2-44-26.058.ПВ 100.000	Подъёмник одновинтовой с электроприводом груз 2.5тс марки 2.5ЭВ	1	Серия 3.820.2-44 Вып. 10
А4		14	3.820.2-44-26.058.ПВ 140.000	Подъёмник одновинтовой с электроприводом груз 10тс марки 10ЭВ	1	Серия 3.820.2-44 Вып. 14
				7.820-4-КМ090.000-01		
				Документация		
А3			3.820.2-44-26.058.ПВ 030.000Г4	Подъёмник одновинтовой с ручным приводом груз 2.5тс марки 2.5В Габаритный чертёж.		
А3			3.820.2-44-26.058.ПВ 070.000Г4	Подъёмник одновинтовой с ручным приводом груз 10тс марки 10В Габаритный чертеж		

Взам. инв. № | Инв. № подл. | Подп. и дата

Изм.	Лист	№ докум.	Подп.	Дата
Разраб.		Попова		05.01.87
Пров.		Гитин		07.01.87
ГИП		Гитин		07.01.87
Нач.отд		Кольчев		07.01.87

7.820-4-КМ090.000

Затворы плоские колёсные глубинные для отверстий диаметром 1.4м при напоре 8м

Лит	Лист	Листов
Л	1	3

ЛЕНГИПРОВОДХОЗ

Выпуск 9
Серия 7.820-4
Взам. инв. № | Инв. № подл. | Подп. и дата
Инв. № подл. | Подп. и дата
7.820-4-КМ090.000

Лист

Выпуск 9

Серия 7.820-4

Формат	Зона	Поз	Обозначение	Наименование	Кол.	Примечание
				Сборочные единицы		
А4		13	3.820.2-44-26.058.ПВ030.000	Подъёмник одновинто-		Серия
				вой с ручным приводом		3.820.2-44
				груз 2.5тс. марки 25В	1	Вып. 3
А4		14	3.820-44-26.058.ПВ070.000	Подъёмник одновинто-		Серия
				вой с ручным приводом		3.820.2-44
				груз 10тс марки 10В	1	Вып. 7

Подп. и дата | Инв. № дубл. | Взам. инв. № | Подп. и дата | Инв. № подл.

7.820-4-КМ ПЭП ППП

Лист

7.820-4-КМ 027.001

9 (V)

Выпуск 9

Серия 7.820-4

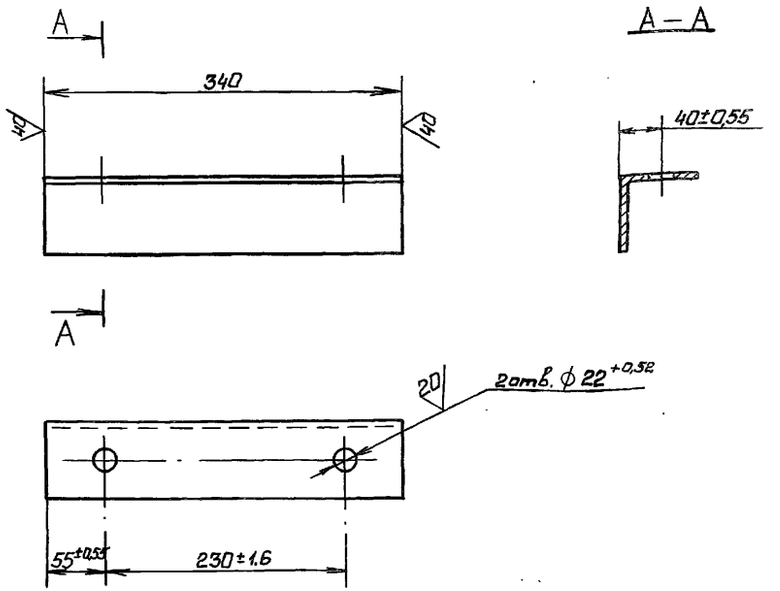

Неуказанные предельные отклонения размеров – ± JT14/2

Изм.	Лист	№ докум.	Подп.	Дата
Разраб.		Попова		2.04.87
Пров		Гитин		7.04.87
ГИП		Гитин		7.04.87
Нач. отд.		Кореньев		7.04.87

7.820-4-КМ 027.001

Уголок.

Лит.	Масса	Масштаб
А	2,0	1:5
Лист	Листов 1	

Материал: Б-75×75×5 ГОСТ 8509-72

Копировал

Подп. и дата | Инв. № дубл. | Взам. инв. № | Подп. и дата | Инв. № подл.

7.820-4-КМ090.000СБ

Выпуск 9

Серия 7.820-4

Инв.№ подл. | Подп. и дата | Взам.инв.№ | Инв.№ дубл. | Подп. и дата

Рис. 1

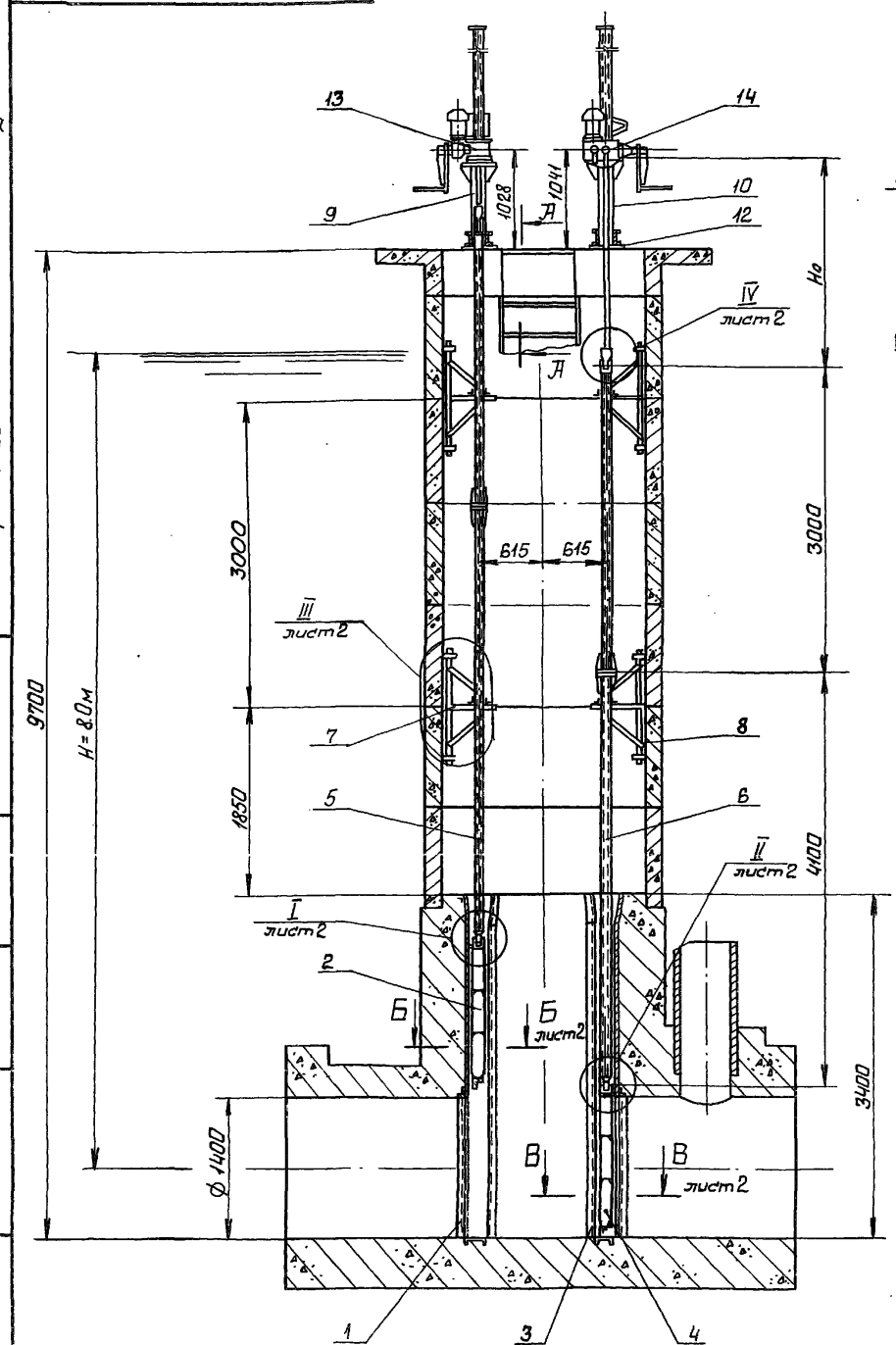

Рис. 2

Остальное см. Рис 1

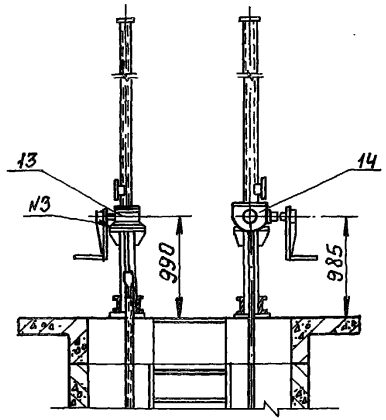

А – А

м 1:10 при монтаже подъёмника

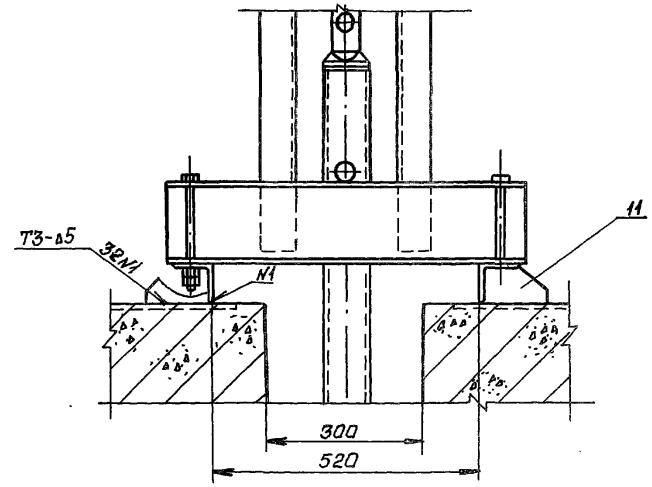

Обозначение	Рис	Тип подъёмника				Масса кг.
		Для затвора с безнапорной стороны отверстия		Для затвора с напорной стороны отверстия		
		Марка	Но, м	Марка	Но, м	
7.820-4 – КМ090.000	1	2.5ЭВ	2,013	10ЭВ	2,061	3369,9
7.820-4 – КМ090.000-01	2	2.5В	1,975	10В	2,005	3252,9

1.* Размеры для справок.

2. Поз. 2-затвор, устанавливаемый с безнапорной стороны отверстия.

3. Поз. 4-затвор, устанавливаемый с напорной стороны отверстия.

4. Сварные швы выполнять по ГОСТ 5264-80.

5. Электроды Э 42 ГОСТ 9466-75

6. Предельные отклонения размеров $\pm \frac{JT14}{2}$

Изм	Лист	№ докум.	Подп.	Дата
Разраб.		Попова		28.11.86
Пров.		Гитин		7.01.87
ГИП		Гитин		7.01.87
Нач.отд		Коренев		7.01.87
Н.контр.		Смельчакова		8.01.87

7.820-4-КМ090.000СБ

Затворы плоские колесные глубинные для отверстий диаметром 1,4м при напорах 9м

Сборочный чертеж

Лит	Масса	Масштаб
А	см таблицу	1:50
Лист 1	Листов 2	

ЛЕНГИПРОВОДХОЗ

7.820-4-КМ090000СБ

Выпуск 9

Серия 7.820-4

Инв.№подл. | Подп. и дата | Взам.инв.№ | Инв.№дубл. | Подп. и дата

Б-Б повернуто, лист 1
М1:5

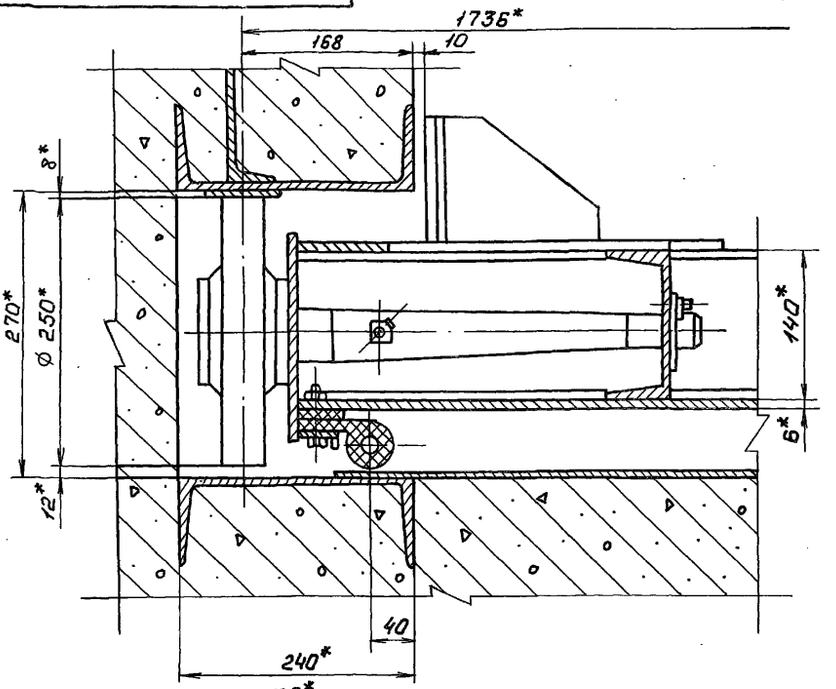

В-В повернуто, лист 1
М1:5

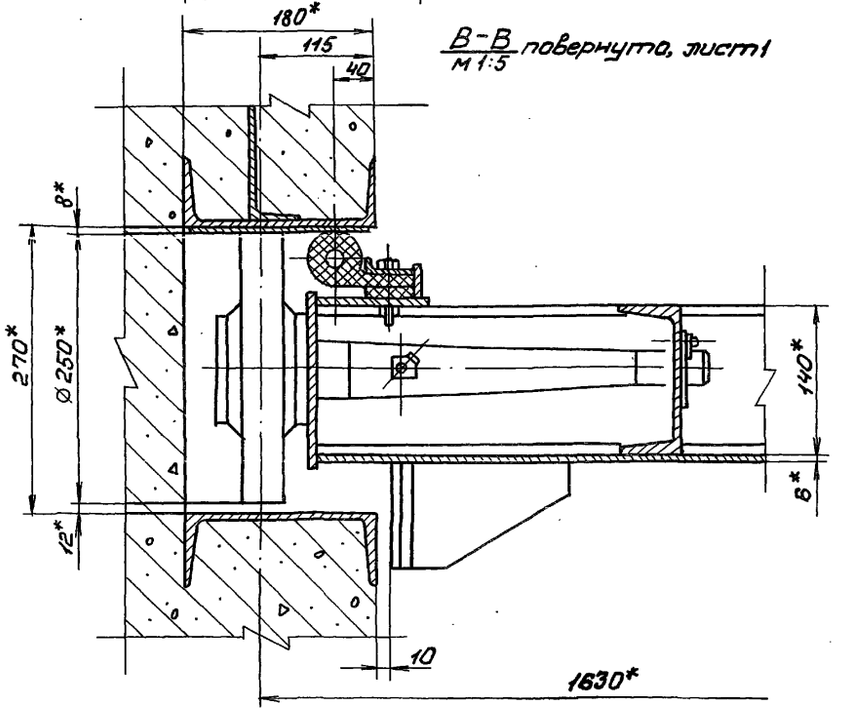

I лист 1
М1:5

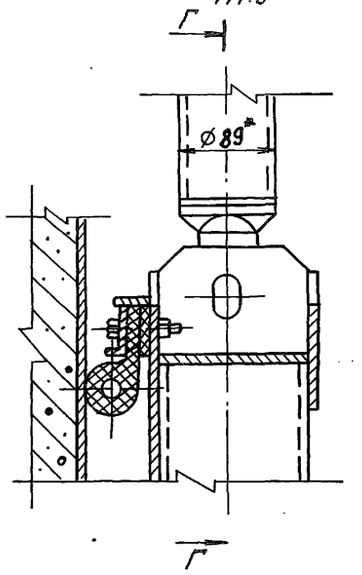

Г-Г

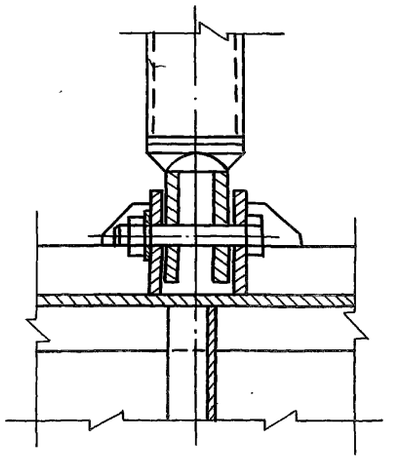

IV лист 1
М1:5

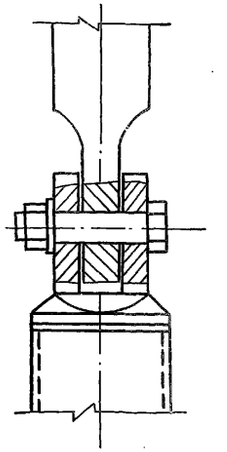

II лист 1
М1:5

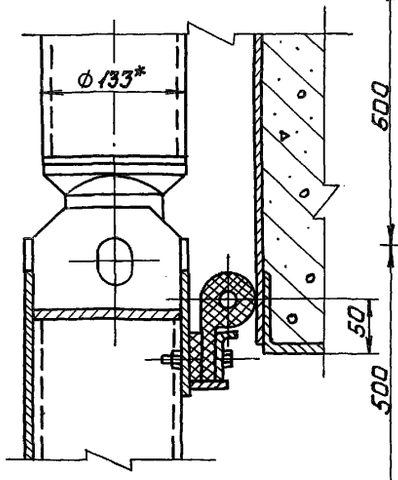

III лист 1
М1:10

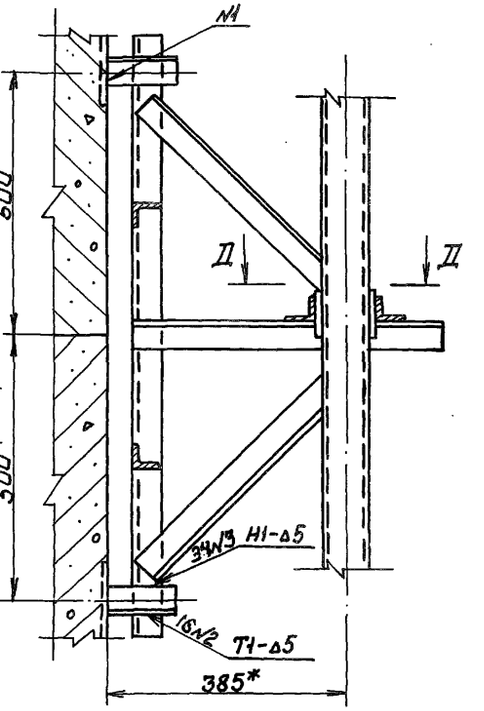

Д-Д

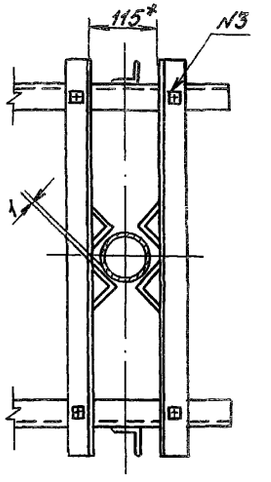

Выпуск 9
Серия 7.820-4

№ строки	Обозначение	Наименование	Куда входит: Обозначение	Кат.	Общее кол.	Примечание
1	7.820-4-КМ090.000	Сборочный чертеж				
2			7.820-4-КМ090.000	1	1	
3	7.820-4-КМ091.000	Закладные части	7.820-4-КМ090.000	1	1	
4	7.820-4-КМ092.000	Затвор	7.820-4-КМ090.000	1	1	
5	7.820-4-КМ093.000	Закладные части	7.820-4-КМ090.000	1	1	
6	7.820-4-КМ094.000	Затвор	7.820-4-КМ090.000	1	1	
7	7.820-4-КМ095.000	Штанга	7.820-4-КМ090.000	1	1	
8	7.820-4-КМ096.000	Штанга	7.820-4-КМ090.000	2	2	
9	7.820-4-КМ016.000	Кронштейн	7.820-4-КМ090.000	2	2	
10	7.820-4-КМ038.000	Кронштейн	7.820-4-КМ090.000	1	1	
11	7.820-4-КМ017.000	Тумба	7.820-4-КМ090.000	1	1	
12	7.820-4-КМ039.000	Тумба	7.820-4-КМ090.000	2	2	
13	7.820-4-КМ018.000	Планка анкерная	7.820-4-КМ090.000	2	2	
14	7.820-4-КМ027.000	Планка анкерная				
15			7.820-4-КМ092.000	1	1	
16	7.820-4-КМ092.100	Металлоконструкция	7.820-4-КМ092.000	4	4	
17	7.820-4-КМ092.200	Узел колесный	7.820-4-КМ094.000	4	4	
18			7.820-4-КМ094.000	1	1	
19	7.820-4-КМ094.100	Металлоконструкция	7.820-4-КМ095.000	1	1	
20	7.820-4-КМ095.100	Звено	7.820-4-КМ095.000	1	1	
21	7.820-4-КМ023.200	Звено	7.820-4-КМ096.000	1	1	
22	7.820-4-КМ096.100	Звено	7.820-4-КМ096.000	1	1	
23	7.820-4-КМ037.200	Звено	7.820-4-КМ016.000	2	4	
24	7.820-4-КМ016.100	Марка	7.820-4-КМ038.000	2	4	
25	7.820-4-КМ038.100	Марка	7.820-4-КМ092.200	1	8	
26	7.820-4-КМ092.210	Ось				

Инв. № подл. | Подп. и дата | Взам. инв. № | Инв. № дубл. | Подп. и дата

Изм.	Лист	№ докум.	Подп.	Дата
Разраб.		Попова		10.01.86
Пров.		Гитин		07.01.87
ГИП		Гитин		07.01.87
Нач. отд.		Кореньев		07.01.87

7.820-4-КМ090.000 ВС

Затворы плоские колесные глубинные для отверстий диаметром 1,4м при напоре 8м.

Лит.	Лист	Листов
А	1	2

ЛЕНГИПРОВОДХОЗ

№ строки	Обозначение	Наименование	Куда входит: Обозначение	Куда входит: Кол.	Общее кол.	Примечание
1		Переменные данные для исполнений				
2		7.820-4-КМ 090.000				
3						
4		Ведомость спецификаций подъёмника				Серия 3.820.2-44
5		Винтового 2.5ЭВ				Выпуск 10
6		3.820.2-44-26.058.ПВ.100.000ВС				
7						
8		Ведомость спецификаций подъёмника				Серия 3.820.2-44
9		Винтового 10ЭВ				Выпуск 14
10		3.820.2-44-26.058.ПВ.140.000ВС				
11						
12		7.820-4-КМ090.000-01				
13						
14		Ведомость спецификаций подъёмника				Серия 3.820.2-44
15		Винтового 2.5В				Выпуск 3
16		3.820.2-44-26.058.ПВ.030.000ВС				
17						
18		Ведомость спецификаций подъёмника				Серия 3.820.2-44
19		Винтового 10В				Выпуск 7
20		3.820.2-44-26.058.ПВ.070.000ВС				
21						
22						
23						
24						
25						
26						
27						
28						
29						
30						

Серия 7.820-4 Выпуск 9

Инв.№ подл. | Подп. и дата | Взам. инв.№ | Инв.№ дубл. | Подп. и дата

Выпуск 9

Серия 7.820-4

№ строки	Наименование	Код ОКП	Обозначение документа на поставку	Поставщик	Куда входит (обозначение)	Количество: на изделие	Количество: в комплекты	Количество: наре гулир	Количество: Всего	Примечание
1	Масленка 2.2.45 Кд6		ГОСТ 19853-74						8	
2										
3	Крепежные изделия								16	
4	Болт III М10-8g×20.46.029		ГОСТ 7798-70						24	
5	Болт М10-8g×25.46.029								16	
6	М10-8g×35.46.029								104	
7	М10-8g×45.46.029								8	
8	М10-8g×60.46.029								6	
9	М16-8g×60.46.029								4	
10	М16-8g×180.46.029								6	
11	М20-8g×90.46.029								4	
12	М20-8g×200.46.029								150	
13	Гайка М10-7Н.5.029		ГОСТ 5915-70						14	
14	М16-7Н.5.029								15	
15	М20-7Н.5.029								1	
16	М27-7Н.5.029									
17									8	
18	Шайба 16.65Г.029		ГОСТ 6402-70						8	
19	20.65Г.029								4	
20	Шайба 10.01.029		ГОСТ 10906-78						1	
21	Шайба 20.01.029		ГОСТ 11371-78						1	
22	27.01.029									
23										
24										
25										
26										

Подп. и дата | Инв. № подл. | Взам. инв. № | Подп. и дата | Инв. № дубл.

Изм.	Лист	№ докум.	Подп.	Дата
Разраб.		Попова		10.01.86
Пров.		Гитин		07.01.87
ГИП		Гитин		07.01.87
Нач. отд.		Кореньев		07.01.87

7.820-4-КМ 090.000 ВП

Затворы плоские колесные глубинные для отверстий диаметром 1,4 м при напоре 8 м.

Лит.	Лист	Листов
Л		1

Ленгипроводхоз

Наименование конструкций по номенклатуре прейскуранта N 01-09	Позиции по прейскуранту № 01-09	№ п/п	Код конструкций	Масса конструкций, т: Всего стали по вышенной и высокой прочности	по видам профилей стали: балки и швеллеры	Крупносортная сталь	среднесортная сталь	мелкосортная сталь	толстолистовая сталь	универсальная сталь	тонколистовая сталь	гнутые и гнутосварные	трубы	прочие	Всего	Количество шт.	Серия типовых конструкций
1	2	3	4	5	6	7	8	9	10	11	12	13	14	15	16	17	18
Закладные части		1	7.820-4-														
			-КМ091.000	—	0,459	0,106	0,023	—	0,189	—	—	—	—	—	0,777	1	
Затвор		2	7.820-4-														
			-КМ092.000	—	0,108	0,084	—	0,002	0,191	—	—	—	—	0,077	0,462	1	
Закладные части		3	7.820-4-														
			-КМ093.000	—	0,345	0,096	0,021	—	0,260	—	—	—	—	—	0,722	1	
Затвор		4	7.820-4-														
			-КМ094.000	—	0,103	0,081	—	0,005	0,180	—	—	—	—	0,077	0,446	1	
Штанга		5	7.820-4-														
			-КМ095.000	—	—	0,015	—	—	0,009	—	—	—	0,087	—	0,111	1	
Штанга		6	7.820-4-														
			-КМ096.000	—	—	0,031	—	—	0,016	—	—	—	0,176	—	0,223	1	
Кронштейн		7	7.820-4-														
			-КМ016.000	—	—	0,070	—	—	0,001	—	—	—	—	—	0,071	2	
Кронштейн		8	7.820-4-														
			-КМ038.000	—	—	0,070	—	—	0,001	—	—	—	—	—	0,071	2	
Тумба		9	7.820-4-														
			-КМ017.000	—	0,038	—	—	—	0,012	—	—	—	—	—	0,050	1	
Тумба		10	7.820-4-														
			-КМ039.000	—	0,043	—	—	—	0,023	—	—	—	—	—	0,056	1	
Планка анкерная		11	7.820-4-														
			-КМ018.000	—	—	0,004	—	—	0,002	—	—	—	—	—	0,006	2	
Планка анкерная		12	7.820-4-														
			-КМ027.000	—	—	0,004	—	—	0,002	—	—	—	—	—	0,006	2	
Итого				—	1,096	0,561	0,044	0,007	0,886	—	—	—	0,263	0,154	3,011		

Изм	Лист	№ докум.	Подп.	Дата
Разраб.		Попова		10.07.86
Пров.		Гитин		5.01.87
ГИП		Гитин		5.01.87
Нач. отд.		Каренев		7.01.87
Н. контр.		Смельчакова		9.01.87

7.820-4-КМ 090.000 ВМ

Затворы плоские колесные глубинные для отверстий диаметром 1.4м при напоре 8м

Ведомость металлоконструкций по видам профилей.

Лит	Лист	Листов
А		1

Ленгипроводхоз

Копировал

Формат А3

Выпуск 9
Серия 7.820-4

Формат	Зона	Поз.	Обозначение	Наименование	Кол.	Примечание
				Документация		
А3			7.820-4-КМ091.000СБ	Сборочный чертеж		
				Детали		
А4		1	7.820-4-КМ091.001	Стойка	4	
А4		2	7.820-4-КМ 081.002	Ребро	2	
А4		3	7.820-4-КМ 011.003	Анкер	16	
А4		4	7.820-4-КМ 011.004	Анкер	28	
А4		5	7.820-4-КМ091.002	Порог	1	
Б4		6	7.820-4-КМ091.003	Полоса Полоса $\frac{Б2\ 6\times60\ ГОСТ\ 103\text{-}76}{Х18Н9Т\ ГОСТ\ 5632\text{-}72}$		
				$L=1408\pm\frac{JT14}{2}$	2	8,0 кг
Б4		7	7.820-4-КМ091.004	Лист забральный Лист $\frac{Б\text{-}ЛН\text{-}Б\ ГОСТ\ 19903\text{-}74}{Х18Н9Т\ ГОСТ\ 5632\text{-}72}$		
				$(1540\times1690)\pm\frac{JT14}{2}$	1	122,6 кг
Б8		8	7.820-4-КМ 091.005	Лист Лист $\frac{Б\text{-}ЛН\text{-}Б\ ГОСТ\ 19903\text{-}74}{Х18Н9Т\ ГОСТ\ 5632\text{-}72}$		
				$(280\times1540)\pm\frac{JT14}{2}$	1	20,3 кг
Б4		9	7.820-4-КМ091.006	Полоса Полоса $\frac{Б2\ 8\times80\ ГОСТ\ 103\text{-}76}{Вст3сп5\ ГОСТ\ 535\text{-}79}$		
				$L=280\pm\frac{JT14}{2}$	2	2,8 кг
Б4		10	7.820-4-КМ 091.007	Полоса Полоса $\frac{Б\text{-}2\ 8\times80\ ГОСТ\ 103\text{-}76}{Вст3сп5\ ГОСТ\ 535\text{-}79}$		
				$L=3100\pm\frac{JT14}{2}$	2	31,1 кг

Подп. и дата | Инв.№ подл. | Взам.инв.№ | Инв.№ дубл. | Подп. и дата

Изм	Лист	№ докум	Подп	Дата
Разраб.		Курилова		10.11.86
Пров.		Попова		12.11.86
ГИП		Гитин		12.11.86
Нач.отд.		Кореневъ		07.11.87
Н.контр.		Емельчанова		09.11.87

7.820-4-КМ 091.000

Закладные части

Лит	Лист	Листов
А	1	2

Ленгипроводхоз

Выпуск 9
Серия 7.820-4

Формат	Зона	Поз.	Обозначение	Наименование	Кол.	Примечание
Б4		11	7.820-4-КМ091.008	Лист Лист $\frac{Б\text{-}ПН\text{-}8\ ГОСТ\ 18903\text{-}74}{Вст3сп5\ ГОСТ\ 14637\text{-}79}$		
				$(200\times600)\pm\frac{JT14}{2}$	2	15,1 кг
Б4		12	7.820-4-КМ091.009	Уголок Уголок $\frac{Б\text{-}50\times50\times5\ ГОСТ\ 8509\text{-}72}{Вст3сп5\ ГОСТ\ 535\text{-}79}$		
				$L=470\pm\frac{JT14}{2}$	6	10,6 кг
Б4		13	7.820-4-КМ091.010	Уголок Уголок $\frac{Б\text{-}50\times50\times5\ ГОСТ\ 8509\text{-}72}{Вст3сп5\ ГОСТ\ 535\text{-}79}$		
				$L=600\pm\frac{JT14}{2}$	2	4,5 кг
Б4		14	7.820-4-КМ091.011	Уголок Уголок $\frac{Б\text{-}50\times50\times5\ ГОСТ\ 8509\text{-}72}{Вст3сп5\ ГОСТ\ 535\text{-}79}$		
				$L=2000\pm\frac{JT14}{2}$	1	7,5 кг
Б4		15	7.820-4-КМ091.012	Уголок Уголок $\frac{Б\text{-}50\times50\times5\ ГОСТ\ 8509\text{-}72}{Вст3сп5\ ГОСТ\ 535\text{-}79}$		
				$L=2800\pm\frac{JT14}{2}$	1	10,6 кг
Б4		16	7.820-4-КМ091.013	Уголок Уголок $\frac{Б\text{-}70\times70\times5\ ГОСТ\ 8509\text{-}72}{Вст3сп5\ ГОСТ\ 535\text{-}79}$		
				$L=250\pm\frac{JT14}{2}$	2	2,7 кг
Б4		17	7.820-4-КМ091.014	Уголок Уголок $\frac{Б\text{-}75\times75\times5\ ГОСТ\ 8509\text{-}72}{Вст3сп5\ ГОСТ\ 535\text{-}79}$		
				$L=1396\pm\frac{JT14}{2}$	3	24,3 кг
Б4		18	7.820-4-КМ091.015	Швеллер Швеллер $\frac{16\ ГОСТ\ 8240\text{-}72}{Вст3сп5\ ГОСТ\ 535\text{-}79}$		
				$L=2500\pm\frac{JT14}{2}$	2	71,0 кг

Подп. и дата | Инв.№ подл. | Взам.инв.№ | Инв.№ дубл. | Подп. и дата

Изм	Лист	№ докум	Подп	Дата

7.820-4-КМ 091.000

Лист 2

7.820-4-КМ091.000СБ

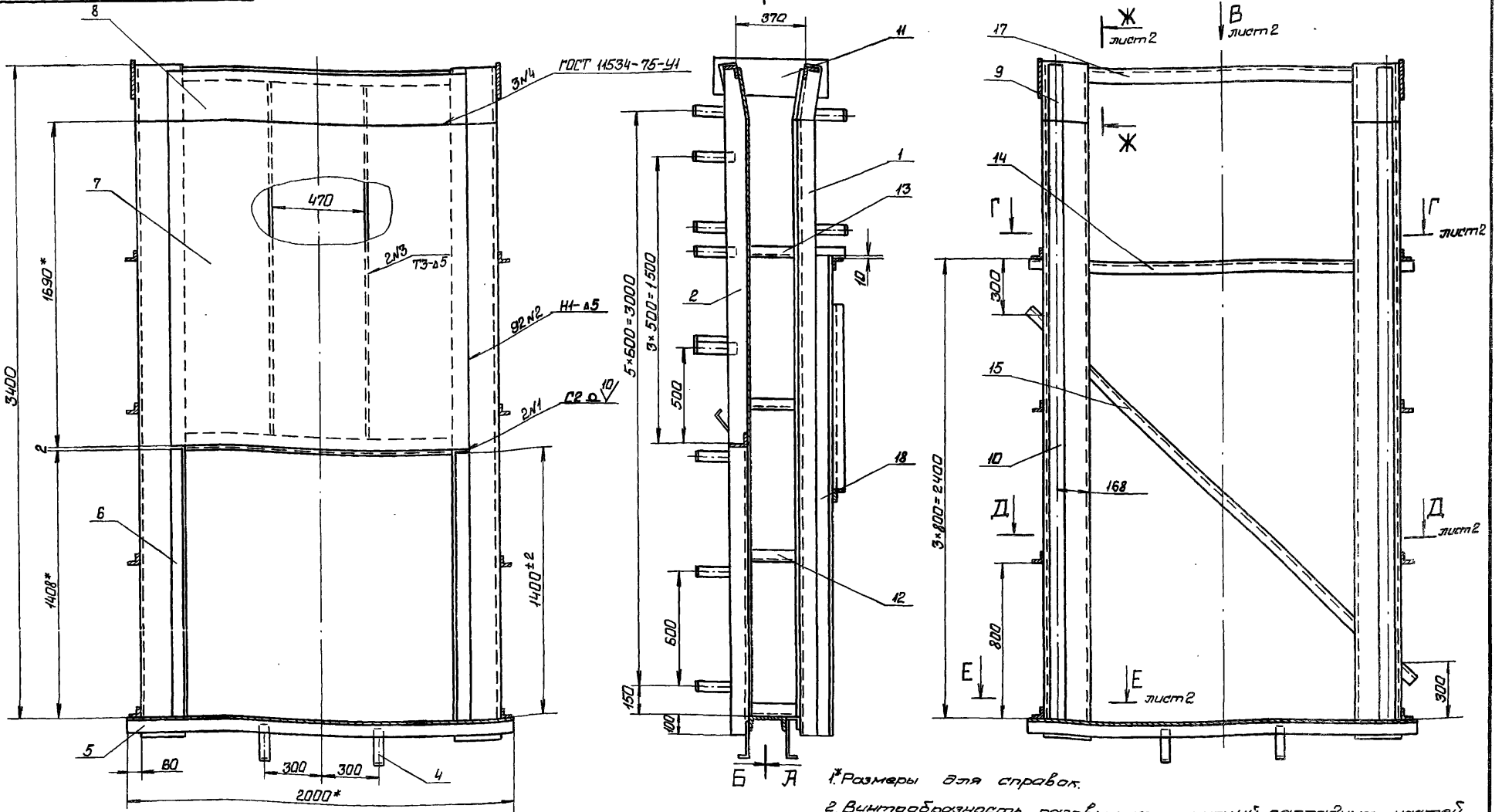

1.* Размеры для справок.

2. Винтообразность пазовых конструкций закладных частей, измеряемая по концам - 3,5мм.

3. Стрела кривизны из плоскости забрального листа, измеряемая в любом направлении, ± 3мм.

4. Во избежание выпора забрального листа при бетонировании закладных частей, его необходимо подпереть горизонтальными балками с шагом не менее 300мм.

5. Сварные швы выполнять по ГОСТ 5264-80 электродами Э42 ГОСТ 4966-75. Для сварки поз. 6, 7 и 8 применять электроды Э12Х13 ГОСТ 10052-75.

6. Сварку, неуказанную на чертеже, вести швом Т1-∆5 по контуру прилегания прямолинейных деталей.

Изм.	Лист	№ докум.	Подп.	Дата
Разраб.		Попова		12.1186
Пров.		Гитин		12.1186
ГИП		Гитин		12.1186
Нач. отд.		Карелев		07.01.87

7.820-4-КМ091.000СБ

Закладные части
Сборочный чертеж

Лит	Масса	Масштаб
А	749,0	1:20

Лист-1 Листов-2

ЛЕНГИПРОВОДХОЗ

Выпуск 9. Серия 7.820-4

Подпись и дата | Инв. № подл. | Взам. инв. № | Подпись и дата | Инв. № дубл.

Вид В
м 1:10 лист 1

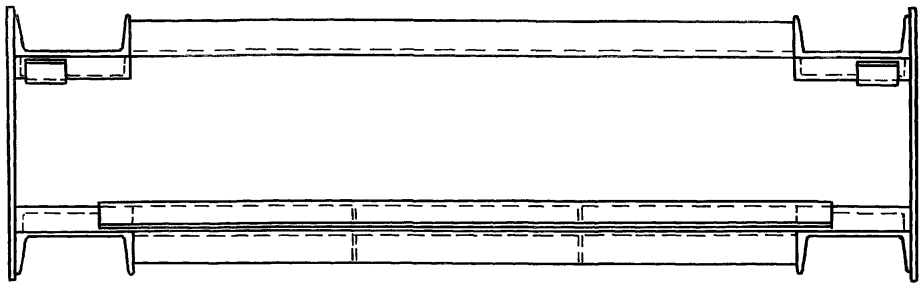

Г – Г
м 1:10 лист 1

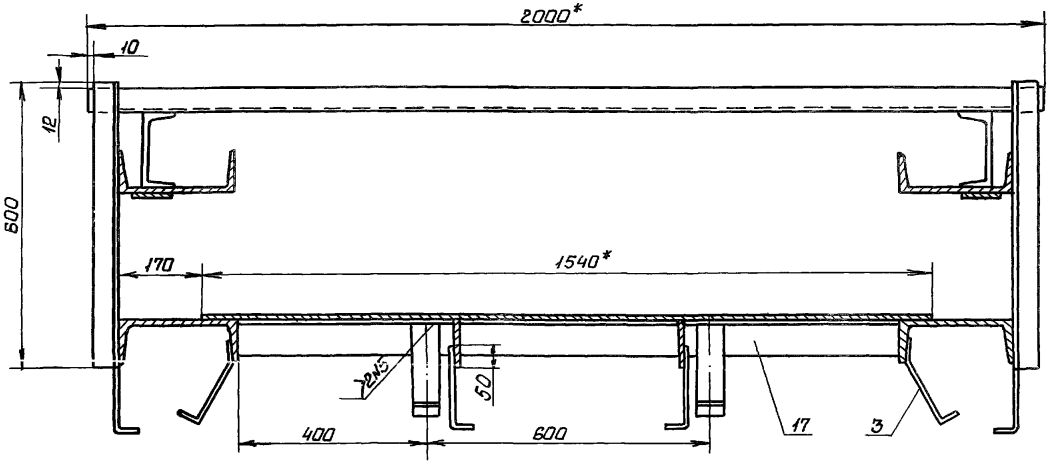

Д – Д
м 1:10 лист 1

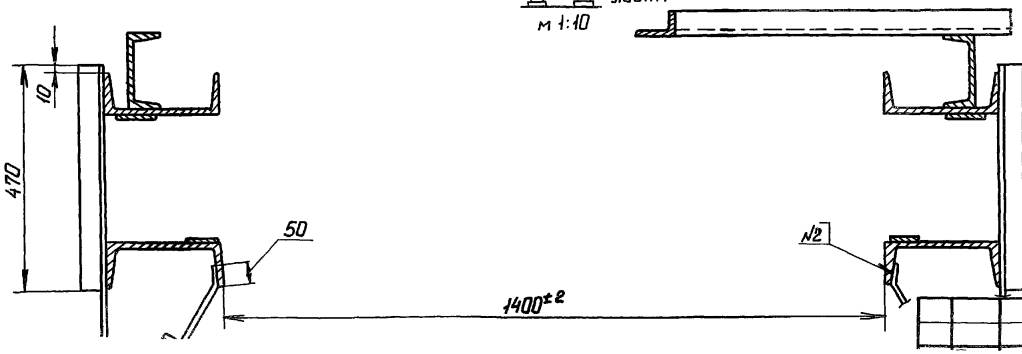

Е – Е
м 1:10 лист 1

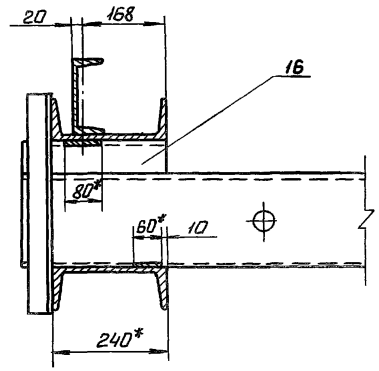

Ж – Ж
м 1:10 лист 1

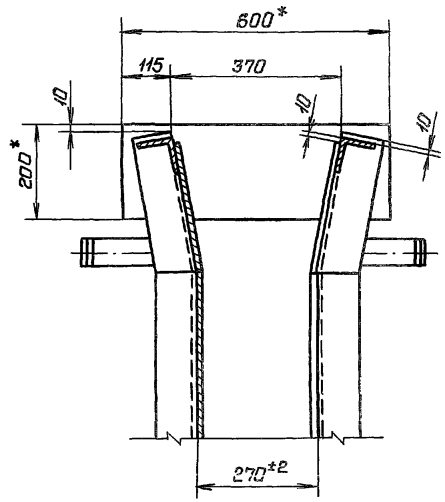

Серия 7.820-4 Выпуск 9

Инв.№подл. | Подп. и дата | Взам.инв.№ | Инв.№дубл. | Подп. и дата

7.820-4-КМ091.001

Выпуск 9

Серия 7.820-4

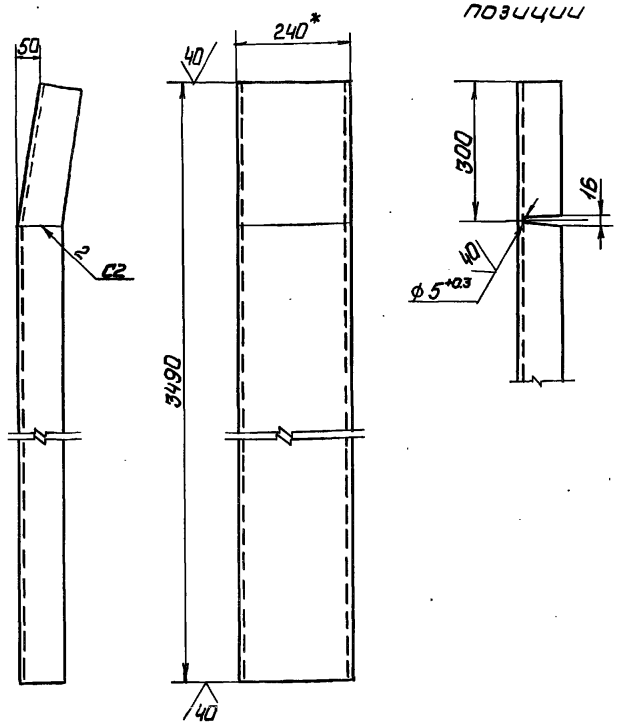

1.* Размер для справок
2. Сварные швы выполнять по ГОСТ 5264-80
3. Электроды Э42 ГОСТ 9466-75
4. Неуказанные предельные отклонения размеров $\pm \frac{JT14}{2}$

Изм.	Лист	№ докум.	Подп.	Дата
Разраб		Попова		17.12.86
Пров.		Гитин		17.12.86
ГИП		Гитин		17.12.86
Нач.отд		Коренев		17.01.87
Н.контр.		Смельчакова		01.01.87

7.820-4-КМ091.001

Стойка

Лит	Масса	Масштаб
Я	83,8	1:10
Лист	Листов 1	

Швеллер 24 ГОСТ 8240-72 / Вст3сп5 ГОСТ 535-79

Ленгипроводхоз

Инв.№ подл. | Подп. и дата | Взам.инв.№ | Инв.№ дубл. | Подп. и дата

7.820-4-КМ081.002

Выпуск 9

Серия 7.820-4

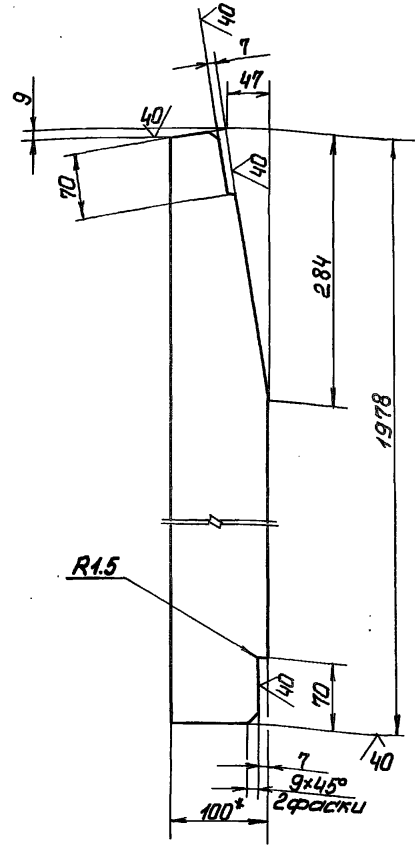

1.* Размер для справок.
2. Предельные отклонения размеров $\pm \frac{JT14}{2}$

Изм.	Лист	№ докум.	Подп.	Дата
Разраб		Куриллова		16.12.86
Пров.		Попова		17.12.86
ГИП		Гитин		17.12.86
Нач.отд		Коренев		17.01.87
Н.контр.		Смельчакова		01.01.87

7.820-4-КМ081.002

Ребро

Лит	Масса	Масштаб
Я	12,0	1:5
Лист	Листов 1	

Полоса Б-2 8×100 ГОСТ 103-76 / Вст3сп5 ГОСТ 535-79

Ленгипроводхоз

Инв.№ подл. | Подп. и дата | Взам.инв.№ | Инв.№ дубл. | Подп. и дата

7.820-4-КМОН.003

Выпуск 9

Серия 7.820-4

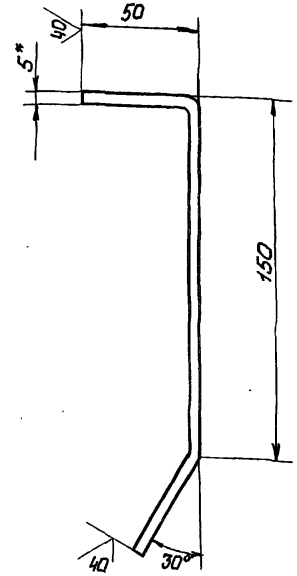

1. *Размер для справок
2. Длина заготовки 250мм
3. Предельные отклонения размеров $\pm \frac{IT14}{2}$

Изм.	Лист	№ докум.	Подп.	Дата
Разраб.		Попова		12.11.86
Пров.		Гитин		17.11.86
ГИП		Гитин		17.11.86
Нач.отд.		Кореневв		17.01.87

7.820-4-КМОН.003

Якер

Лит.	Масса	Масштаб
А	0,5	1:2
Лист	Листов 1	

Полоса Бс 5×50 ГОСТ 103-76

Ленгипроводхоз

Инв.№ подл. | Подп. и дата | Взам.инв.№ | Инв.№ дубл. | Подп. и дата

7.820-4-КМОН.004

Выпуск 9

Серия 7.820-4

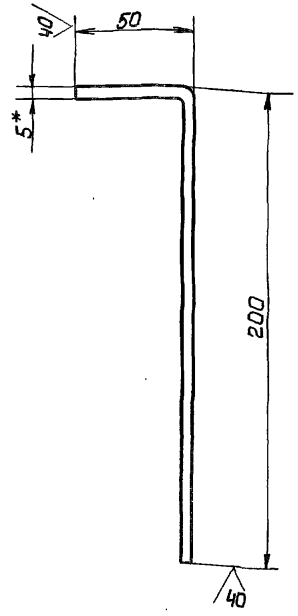

1. *Размер для справок
2. Длина заготовки 250мм
3. Предельные отклонения размеров $\pm \frac{IT14}{2}$

Изм.	Лист	№ докум.	Подп.	Дата
Разраб.		Попова		12.11.86
Пров.		Гитин		17.11.86
ГИП		Гитин		17.11.86
Нач.отд.		Кореневв		17.01.87

7.820-4-КМОН.004

Якер

Лит.	Масса	Масштаб
А	0,5	1:2
Лист	Листов 1	

Полоса Б-2,5×50 ГОСТ 103-76

Ленгипроводхоз

Инв.№ подл. | Подп. и дата | Взам.инв.№ | Инв.№ дубл. | Подп. и дата

Выпуск 9

Серия 7.820-4

7.820-4-КМ091.002

7.820-4-КМ091.002

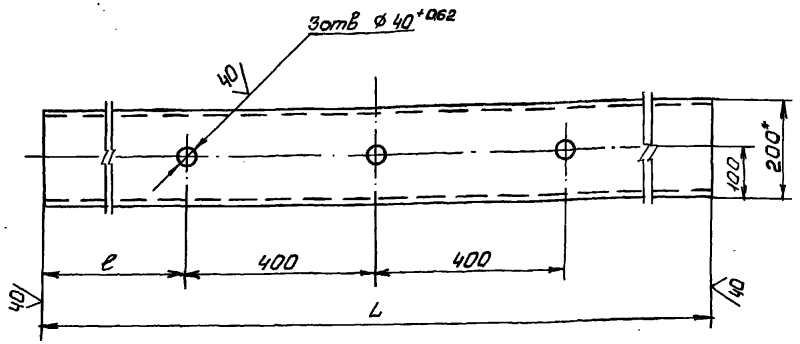

Обозначение	L мм	ℓ мм	Масса кг
7.820-4-КМ091.002	2000	600	36,7
7.820-4-КМ091.002П	1880	540	34,5

1.* Размер для справок.

2. Неуказанные предельные отклонения размеров ± JT14/2

Изм.	Лист	№ докум.	Подп.	Дата
Разраб.		Куриллова		16.12.86
Пров.		Попова		17.12.86
ГИП		Гитин		17.12.86
Нач.отд.		Кореньев		17.12.86

7.820-4-КМ091.002

Порог

Лит.	Масса	Масштаб
Л	см таблицу	1:10
Лист	Листов 1	

Ленгипроводхоз

Подп. и дата | Инв.№ дубл. | Взам.инв.№ | Подп. и дата | Инв.№ подл.

7.820-4-КМ083.001

Разделка конца позиции.

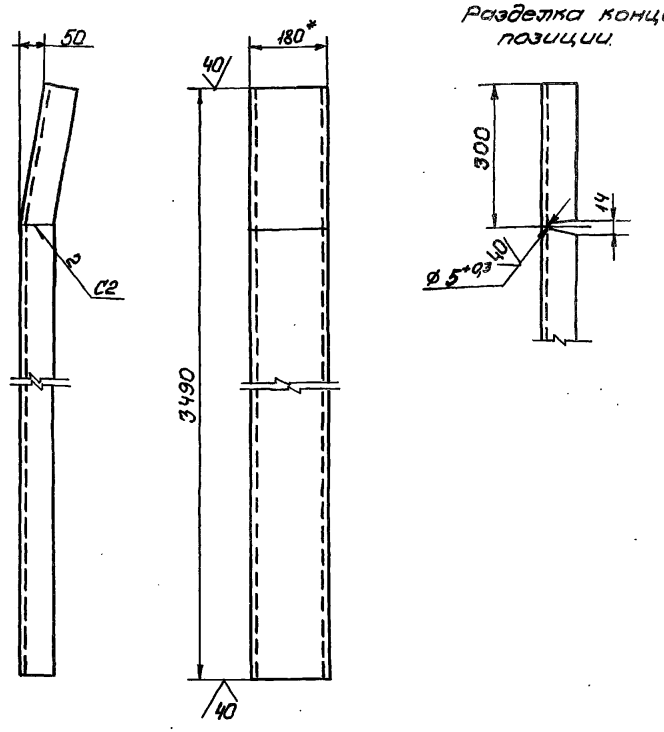

1.* Размер для справок.

2. Сварные швы выполнять по ГОСТ 5264-80

3. Электроды Э42 ГОСТ 9466-75.

4. Неуказанные предельные отклонения размеров ± JT14/2

Изм.	Лист	№ докум.	Подп.	Дата
Разраб.		Попова		18.11.86
Пров.		Гитин		17.11.86
ГИП		Гитин		17.11.86
Нач.отд.		Кореньев		17.11.86

7.820-4-КМ083.001

Стойка

Лит.	Масса	Масштаб
Л	56,9	1:10
Лист	Листов 1	

Ленгипроводхоз

Копировал 18 ГОСТ 8240-72

Выпуск 9

Серия 7.820-4

Формат	Зона	Поз	Обозначение	Наименование	Кол	Примечание
				Документация		
А3			7.820-4-КМ092.000СБ	Сборочный чертеж		
				Сборочные единицы		
А4		1	7.820-4-КМ092.100	Металлоконструкция	1	
А4		2	7.820-4-КМ092.200	Узел колесный	4	
				Детали		
А4		3	7.820-4-КМ082.001	Накладка верхняя	1	
А4		4	7.820-4-КМ082.002	Накладка боковая	1	
		5	7.820-4-КМ082.002-01	Накладка боковая	1	
А4		6	7.820-4-КМ082.003	Уголок	1	
А4		7	7.820-4-КМ082.004	Уплотнение верхнее	1	
А4		8	7.820-4-КМ082.005	Уплотнение боковое	1	
		9	7.820-4-КМ.082.005-01	Уплотнение боковое	1	
А4		10	7.820-4-КМ082.006	Уплотнение нижнее	1	
Б4		11	7.820-4-КМ092.001	Прокладка		
				Пластина I, лист,		
				ТМКЩ-М-Б×45×90-1.7		
				ГОСТ 7338-77	2	0,06кг
Б4		12	7.820-4-КМ092.002	Подкладка		
				Пластина I, лист,		
				ТМКЩ-М-10×45×1630-1.7		
				ГОСТ 7338-77	1	0,9кг
Б4		13	7.820-4-КМ092.003	Подкладка		
				Пластина I, лист,		
				ТМКЩ-М-10×45×1480-1.7		

Инв.№подл. | Подп. и дата | Взам.инв.№ | Инв.№дубл. | Подп. и дата

Изм	Лист	№ докум	Подп.	Дата
Разраб	Попова			31.10.85
Пров	Гитин			17.12.85
Н.контр.	Гитин			17.12.85

7.820-4-КМ092.000

Затвор

Лит	Лист	Листов
Р	1	2

Выпуск 9

Серия 7.820-4

Формат	Зона	Поз	Обозначение	Наименование	Кол.	Примечание
				ГОСТ 7338-77	2	1,6кг
				Стандартные изделия		
		14		Болт М10-8g×25.46.029		
				ГОСТ 7798-70	14	
		15		Болт М10-8g×45.46.029		
				ГОСТ 7798-70	52	
		16		Болт М10-8g×60.46.029		
				ГОСТ 7798-70	4	
		17		Гайка М10-7Н.5.029		
				ГОСТ 5915-70	70	

Инв.№подл. | Подп. и дата | Взам.инв.№ | Инв.№дубл. | Подп. и дата

7.820-4-КМ092.000

Лист

7.820-4-КМ092.000СБ

Вид с напорной стороны

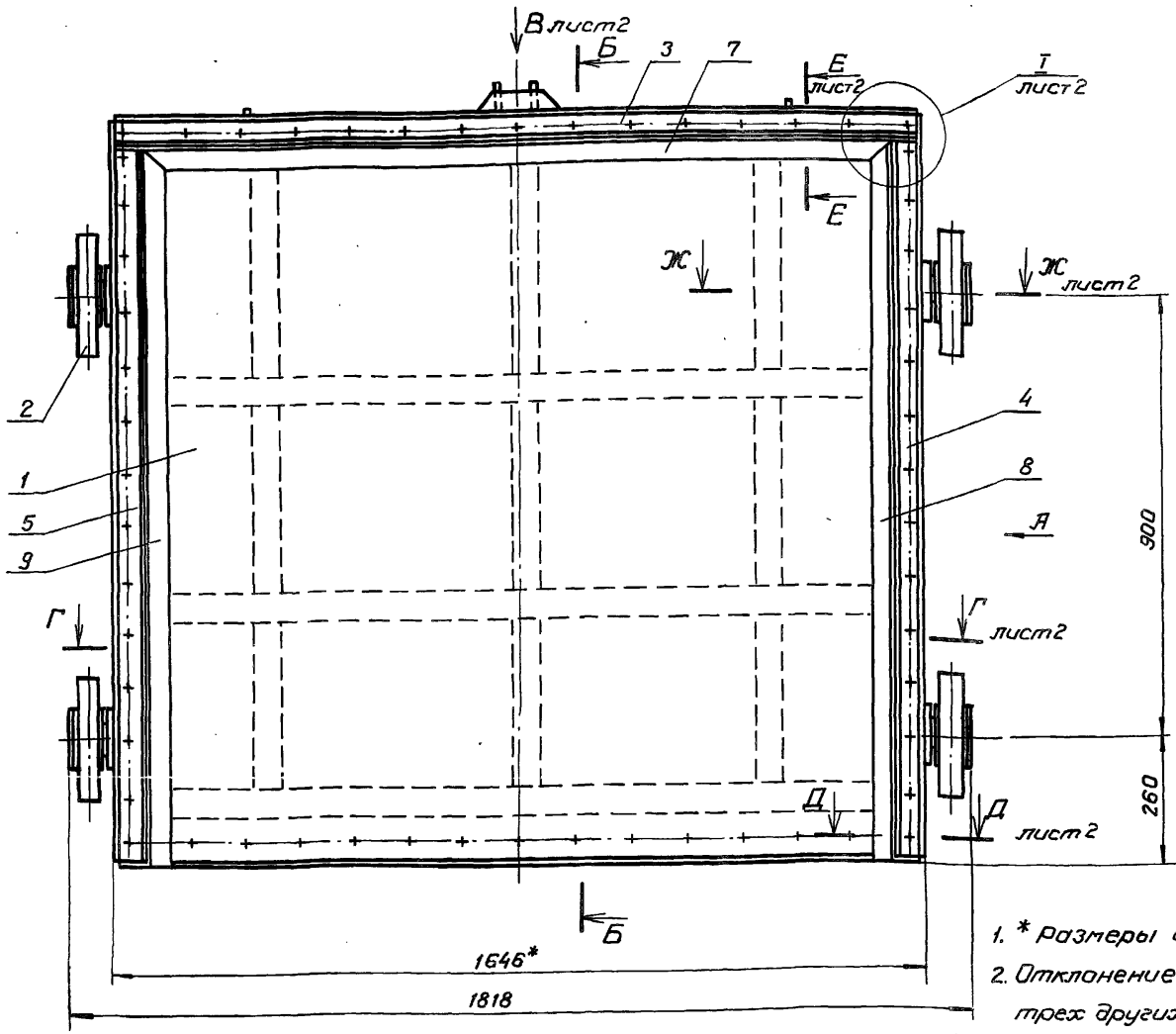

Вид А

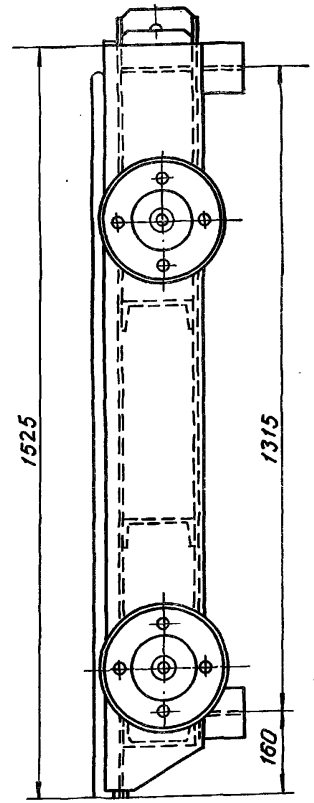

Б-Б

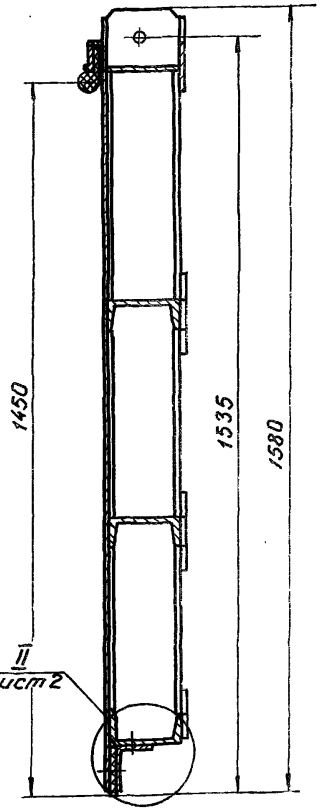

1. * Размеры для справок.
2. Отклонение четвертого колеса от плоскости касания трех других колес-1.5 мм.

3. Угловые стыки верхнего и боковых уплотнений (поз.7, 8 и 9) вулканизировать.
4. Сварные швы выполнять по ГОСТ 5264-80.
5. Электроды Э42 ГОСТ 9466-75.
6. Неуказанные предельные отклонения размеров $\pm \frac{IT14}{2}$

Изм.	Лист	№ докум.	Подп.	Дата
Разраб.		Попова		31.10.86
Пров.		Гитин		17.12.86
ГИП		Гитин		17.12.86
Нач. отд.		Кореньев		07.01.87

7.820-4-КМ092.000 СБ

Затвор
Сборочный чертеж

Лит	Масса	Масштаб
А	462.5	1:10

Лист 1 Лис

ЛЕНГИПРЕ

Серия 7.820-4 Выпуск 9

Инв.№ подл.	Подпись и дата	Взам. инв.№	Инв.№ дубл.	Подпись и дата

7.820-4-КМ092.000 СБ

Вид В лист 1

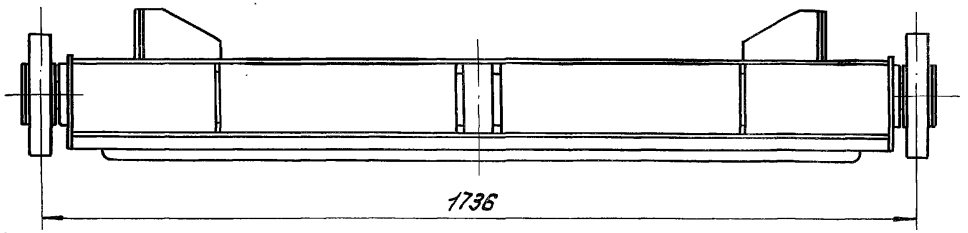

Г - Г лист 1

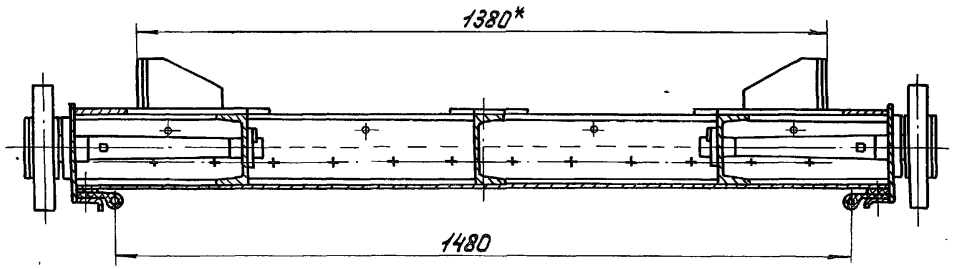

Ж - Ж лист 1
М 1:4

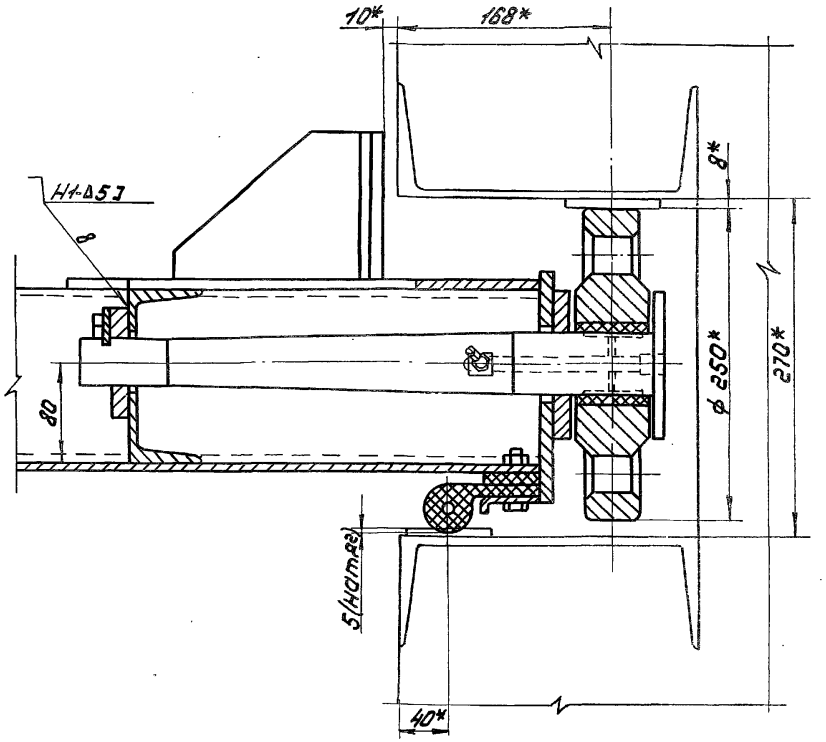

Е - Е лист 1
М 1:4

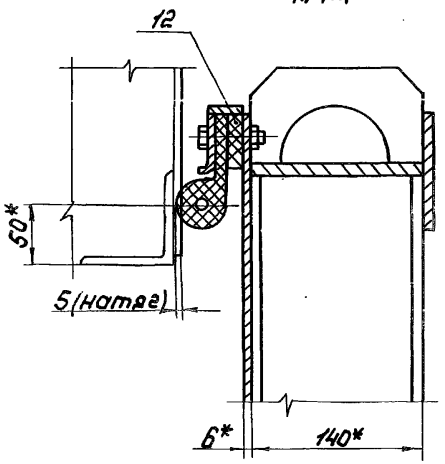

II лист 1
М 1:4

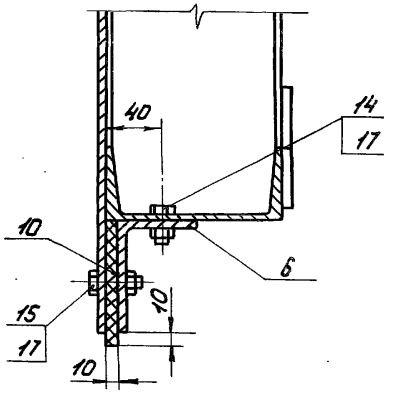

I лист 1
М 1:4

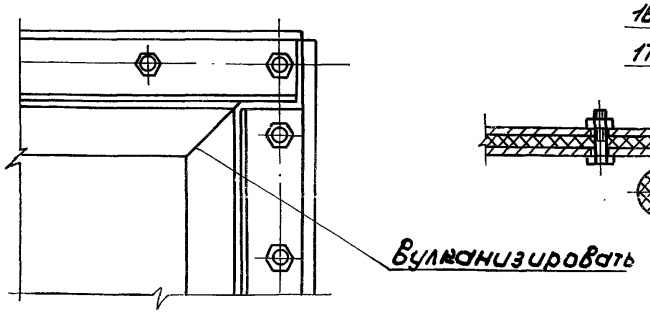

Д - Д лист 1
М 1:4

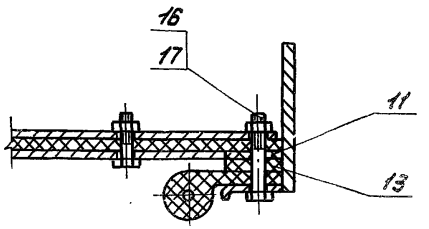

Серия 7.820-4 Выпуск 9

7.820-4-КМ092.000 СБ

Лист 2

Формат	Зона	Поз.	Обозначение	Наименование	Кол.	Примечание
				Документация		
А3			7.820-4 -КМ092.100СБ	Сборочный чертеж		
				Детали		
А4		1	7.820-4 -КМ092.101	Обшивка	1	
А4		2	7.820-4 -КМ092.101	Ребро	2	
А4		3	7.820-4 -КМ092.102	Ребро	1	
		4	7.820-4 -КМ092.102-01	Ребро	1	
А4		5	7.820-4 -КМ092.103	Ребро	1	
		6	7.820-4 -КМ092.103-01	Ребро	1	
		7	7.820-4 -КМ092.103-02	Ребро	1	
А4		8	7.820-4 -КМ092.104	Ребро	3	
А4		9	7.820-4 -КМ092.105	Ригель	1	
А4		10	7.820-4 -КМ032.102	Накладка	6	
А4		11	7.820-4 -КМ032.103	Накладка	1	
А4		12	7.820-4 -КМ032.106	Прокладка	1	
		13	7.820-4 -КМ032.106-01	Прокладка	1	
А4		14	7.820-4 -КМ032.101	Прокладка	2	
А4		15	7.820-4 -КМ042.106	Накладка	2	
А4		16	7.820-4 -КМ042.111	Накладка	2	
А4		17	7.820-4 -КМ052.105	Упор	4	
А4		18	7.820-4 -КМ052.106	Ребро	4	
Б4		19	7.820-4 -КМ092.106	Ригель		
				Швеллер 14 ГОСТ 8240-72 / Вст3сп5 ГОСТ 535-79		
				L = 1630 ± 7т14/2	2	40,1кг
Б4		20	7.820-4 -КМ092.107	Ригель		
				Полоса Б-2 8×140 ГОСТ 103-76 / Вст3сп5 ГОСТ 535-79		
				L = 1630 ± 7т14/2	1	14,3кг
Б4		21	7.820-4 -КМ092.108	Накладка		
				Полоса Б-2 8×100 ГОСТ 103-76 / Вст3сп5 ГОСТ 535-79		
				L = 1415 ± 7т14/2	2	17,8кг
Б4		22	7.820-4 -КМ092.109	Накладка		
				Полоса Б-2 8×100 ГОСТ 103-76 / Вст3сп5 ГОСТ 535-79		
				L = 1430 ± 7т14/2	1	9,0кг
Б4		23	7.820-4 -КМ092.110	Полоса		
				Полоса Б-2 6×25 ГОСТ 103-76 / Вст3сп5 ГОСТ 535-79		
				L = 1630 ± 7т14/2	1	1,9кг
Б4		24	7.820-4 -КМ092.111	Ребра		
				Швеллер 14 ГОСТ 8240-72 / Вст3сп5 ГОСТ 535-79		
				L = 470 ± 7т14/2	1	5,8кг
				Стандартные изделия		
		25		Шайба 10.01.029 ГОСТ 10906-78	2	

Серия 7.820-4 Выпуск 9

Инв.№подл. | Подп. и дата | Взам.инв.№ | Инв.№дубл. | Подп. и дата | Инв.№подл. | Подп. и дата

Изм.	Лист	№ докум.	Подп.	Дата
Разраб.		Попова		9.10.86
Пров.		Гитин		17.12.86
ГИП		Гитин		17.12.86
Нач.отд.		Кореньев		17.12.86

7.820-4-КМ092.100

Металлоконструкция

Лит.	Лист	Листов
Р	1	2

ЛЕНГИПРОВОДХОЗ

Серия 7.820-4 Выпуск 9

Инв.№подл. | Подп. и дата | Взам.инв.№ | Инв.№дубл. | Подп. и дата | Инв.№подл. | Подп. и дата

7.820-4-КМ092.100

Лист Р

7.820-4-КМ092.100СБ

Серия 7.820-4 Выпуск 9

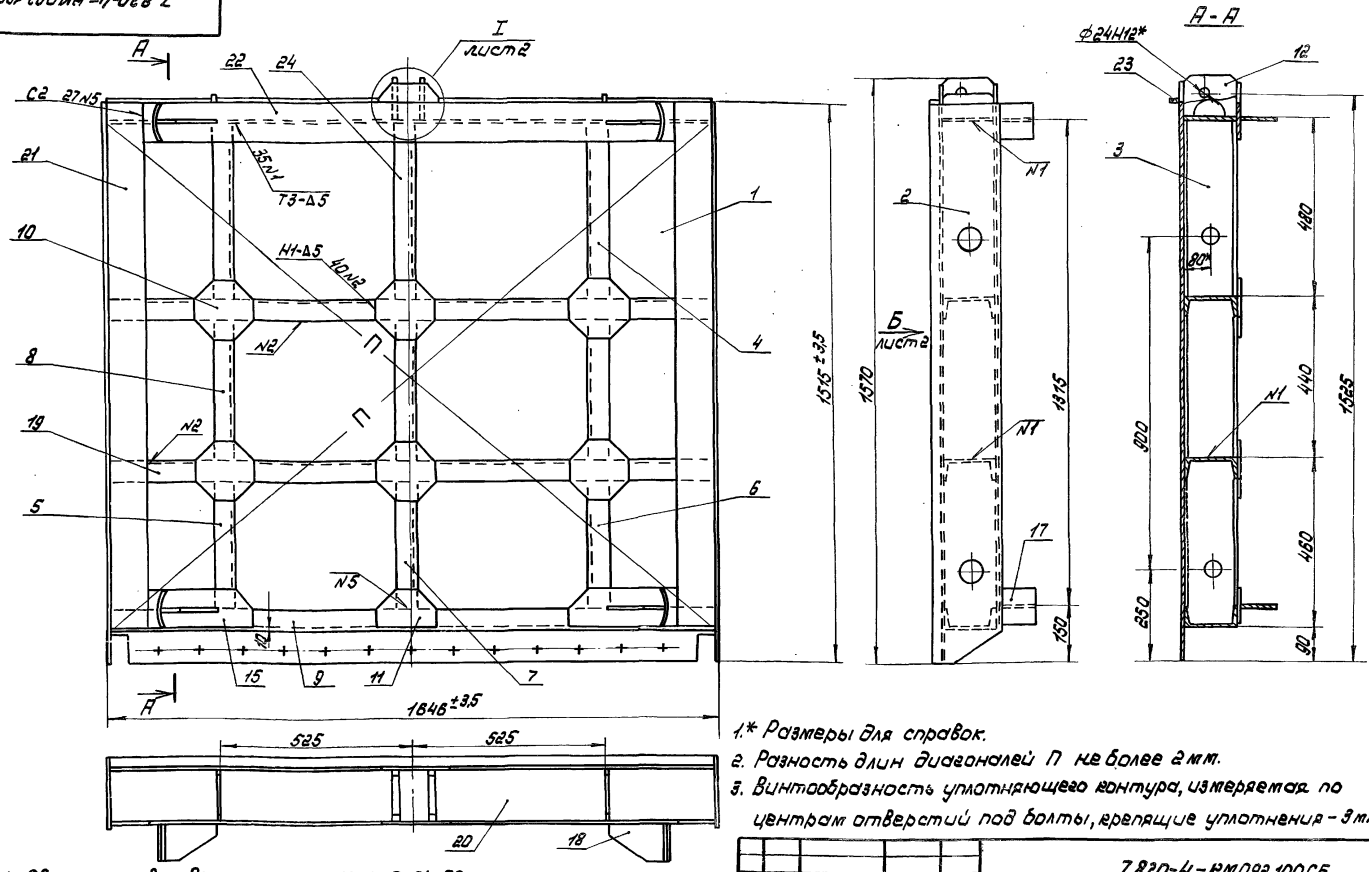

1.* Размеры для справок.

2. Разность длин диагоналей П не более 2 мм.

3. Винтообразность уплотняющего контура, измеряемая по центрам отверстий под болты, крепящие уплотнения – 3 мм

4. Сварные швы выполнять по ГОСТ 5264-80.

5. Электроды Э42 ГОСТ 9466-75.

6. Сварку, неуказанную на чертеже, вести швом Т1-Δ5 по контуру прилегания свариваемых деталей.

7. Неуказанные предельные отклонения размеров $\pm \frac{IT14}{2}$

Изм.	Лист	№ докум.	Подп.	Дата
Разраб		Попова		01.02.86
Пров.		Тютин		01.02.86
ГИП.		Тютин		01.02.86
Нач.отд		Коренев		01.01.87

7.820-4-КМ092.100СБ

Металлоконструкция. Сборочный чертеж.

Лит.	Масса	Масштаб
А	819,8	1:10

Лист-1 Листов-2

ЛЕНГИПРОВОДОКАНАЛПРОЕКТ

Инв.№ подл. | Подпись и дата | Взам.инв.№ | Инв.№ дубл. | Подпись и дата

7.820-4-КМ 092.100 СБ

Вид Б лист 1

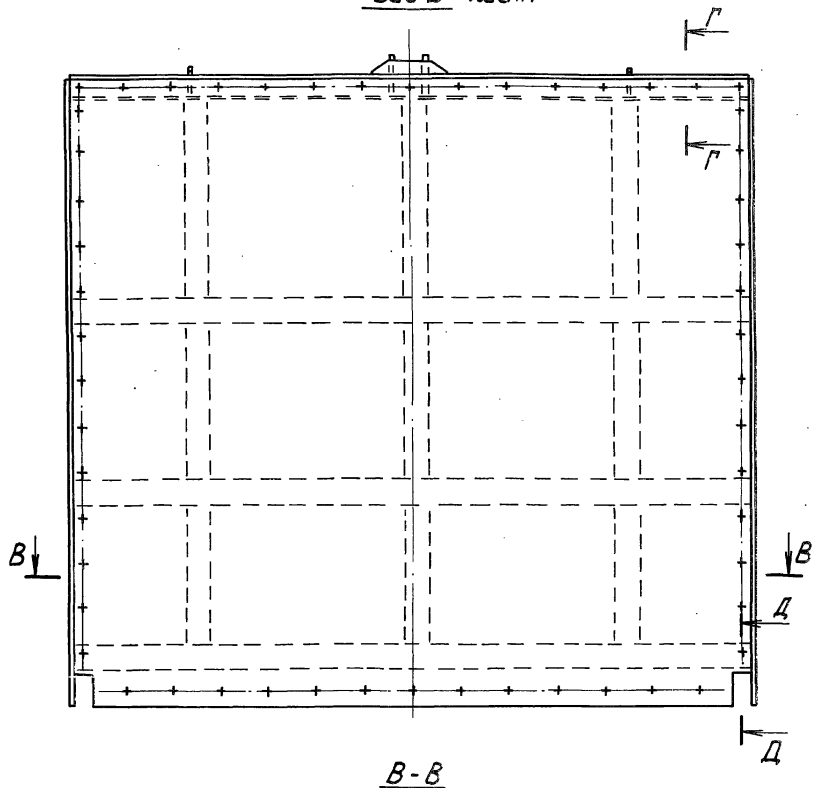

I лист 1
М 1:4

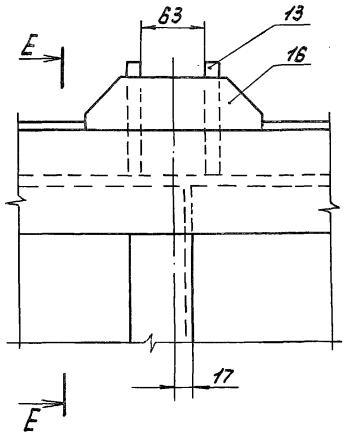

E - E

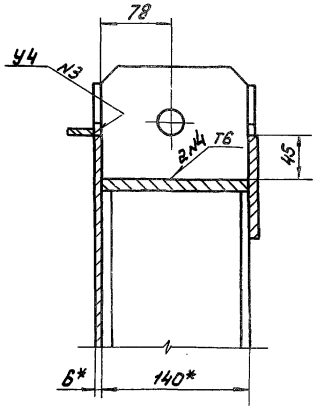

Г - Г
М 1:4

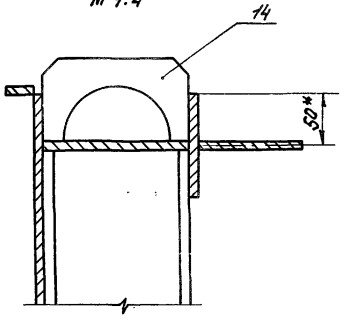

Д - Д
М 1:4

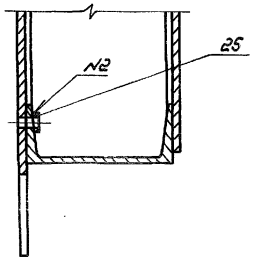

В - В

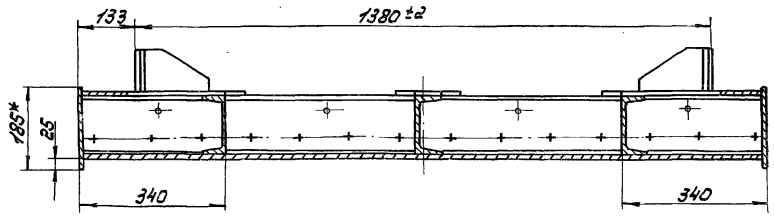

Серия 7.820-4 Выпуск 9

Инв. № подл. | Подп. и дата | Взам. инв. № | Инв. № дубл. | Подп. и дата

7.820-4-КМ 082.101

Выпуск 9

Серия 7.820-4

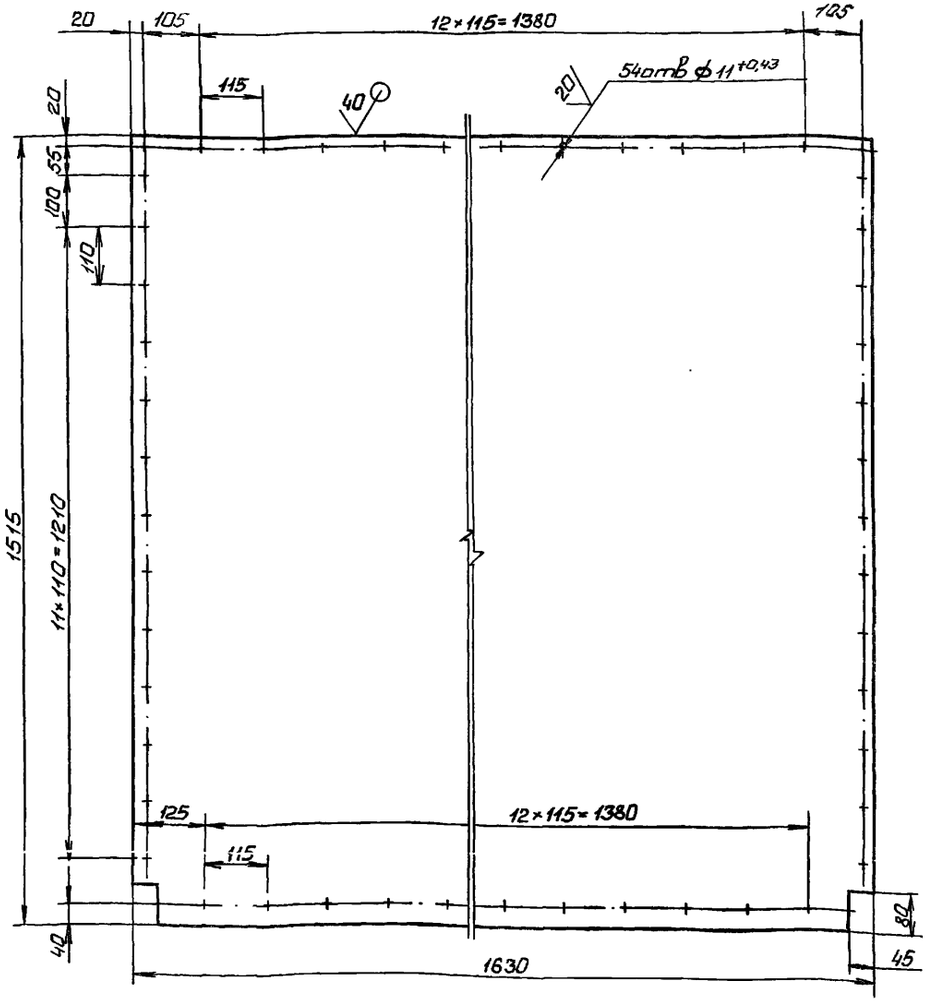

1. Предельные отклонения размеров, координирующих оси отверстий, ±0,28мм

2. Неуказанные предельные отклонения размеров $\pm \frac{IT14}{2}$

7.820-4-КМ 082.101

Изм.	Лист	№ докум.	Подп.	Дата
Разраб.	Попова			12.11.86
Пров.	Гитин			17.12.86
ГИП	Гитин			17.12.86
Нач.отд	Коренев			17.01.87

Обшивка

Лит.	Масса	Масштаб
Я	115,7	1:10
Лист	Листов 1	

Ленгипроводхоз

Лист Б-ПН-6 ГОСТ 19903-74

Инв.№ подл. | Подп. и дата | Взам. инв.№ | Инв.№ дубл. | Подп. и дата

7.820-4-КМ 092.101

Выпуск 9

Серия 7.820-4

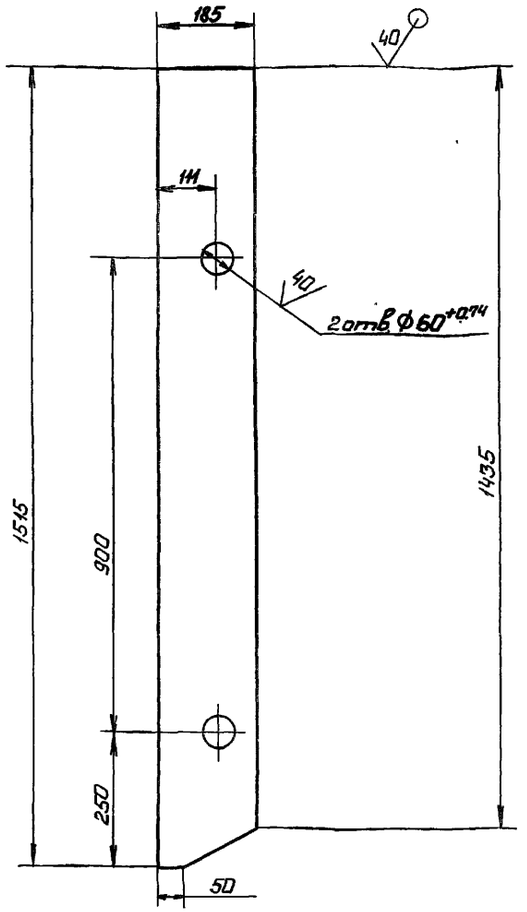

Неуказанные предельные отклонения размеров $\pm \frac{IT14}{2}$

7.820-4-КМ 092.101

Изм.	Лист	№ докум.	Подп.	Дата
Разраб.	Попова			12.11.86
Пров.	Гитин			17.12.86
ГИП	Гитин			17.12.86
Нач.отд	Коренев			17.01.87

Ребро

Лит.	Масса	Масштаб
Я	16,9	1:10
Лист	Листов 1	

Ленгипроводхоз

Лист Б-ПН-8 ГОСТ 19903-74

Выпуск 9

Серия 7.820-4

7.820-4-КМ092.102

7.820-4-КМ092.102-01-
зеркальное отражение
Остальное см. 7.820-4-КМ092.102
м1:10

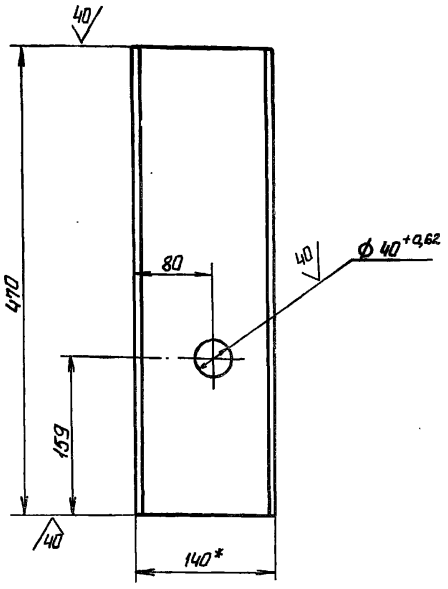

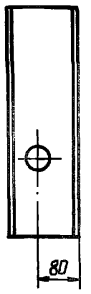

1.* Размер для справок.

2. Неуказанные предельные отклонения размеров ± JT14/2

Взам.инв.№ | Инв.№ подл. | Подп. и дата

Изм.	Лист	№ докум.	Подп.	Дата
Разраб.		Попова		6.11.86
Пров.		Гитин		7.01.87
ГИП		Гитин		7.01.87
Нач.отд.		Коренев		7.01.87

7.820-4-КМ092.102

Ребро.

Лит	Масса	Масштаб
Я	5,7	1:5
Лист	Листов 1	

Швеллер 14 ГОСТ 8240-72 / ВСт3сп5 ГОСТ 535-79

ЛЕНГИПРОВОДХОЗ

Выпуск 9

Серия 7.820-4

7.820-4-КМ092.103

7.820-4-КМ092.103-01-
зеркальное отражение
Остальное см. 7.820-4-КМ092.103
м1:10

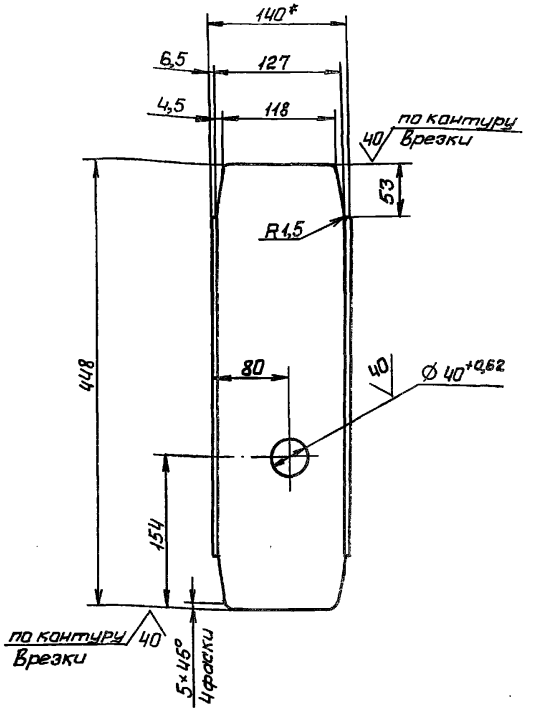

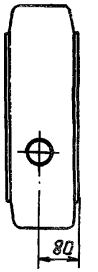

7.820-4-КМ092.103-02.
Остальное см
7.820-4-КМ092.103
м1:10



1.* Размер для справок.

2. Неуказанные предельные отклонения размеров ± JT14/2

Взам.инв.№ | Инв.№ подл. | Подп. и дата

Изм.	Лист	№ докум.	Подп.	Дата
Разраб.		Попова		6.11.86
Пров.		Гитин		7.01.87
ГИП		Гитин		7.01.87
Нач.отд.		Коренев		7.01.87
Н.контр.		Смельчакова		8.01.87

7.820-4-КМ092.103

Ребро

Лит	Масса	Масштаб
Я	4,7	1:5
Лист	Листов 1	

Швеллер 14 ГОСТ 8240-72 / ВСт3сп5 ГОСТ 535-79

ЛЕНГИПРОВОДХОЗ

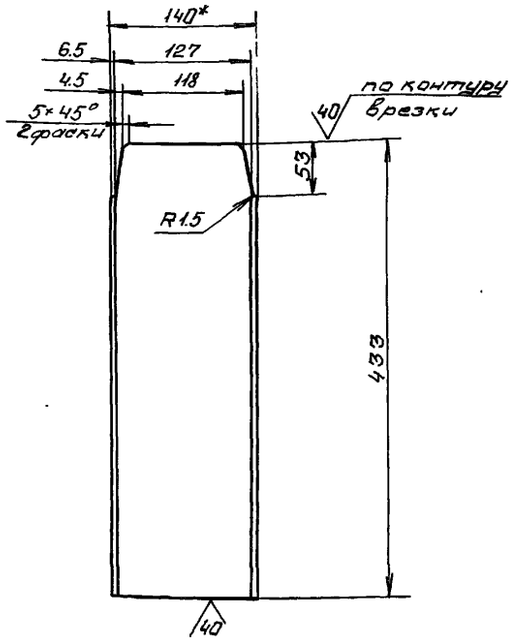

1. *Размер для справок.
2. Предельные отклонения размеров $\pm \frac{JT14}{2}$

Изм.	Лист	№ докум.	Подп.	Дата	7.820-4 - КМ 092 104			
Разраб.		Попова		13.12.86	Ребро	Лит.	Масса	Масштаб
Пров.		Гитин		05.01.87		А	4,4	1:5
ГИП		Гитин		05.01.87		Лист	Листов 1	
Нач.отд.		Коренев		07.01.87	Швеллер 14 ГОСТ 8240-72 / Вст3сп5 ГОСТ 535-79	Ленгипроводхоз		

Инв.№подл. | Подп. и дата | Взам.инв.№ | Инв.№дубл. | Подп. и дата

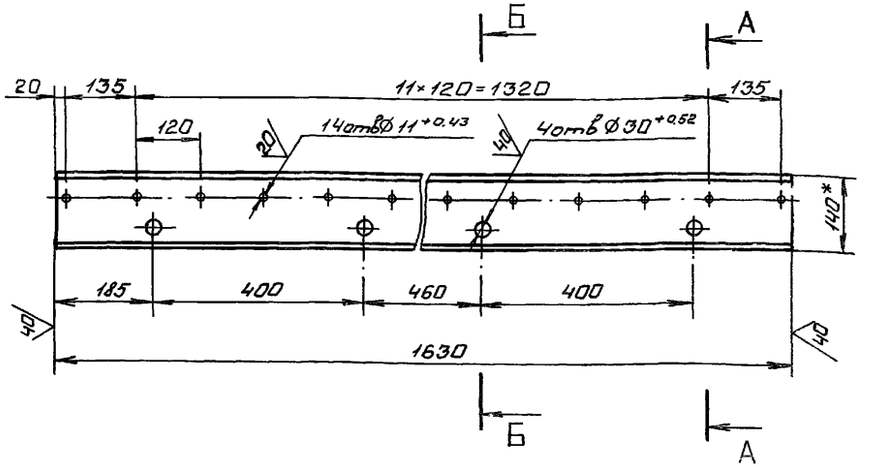

А – А
м 1:5

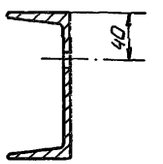

Б – Б
м 1:5

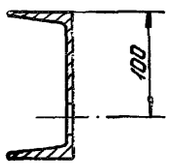

1. *Размер для справок.
2. Предельные отклонения размеров, координирующих оси отверстий $11^{+0.43}$, ± 0,28мм.
3. Неуказанные предельные отклонения размеров $\pm \frac{JT14}{2}$

Изм.	Лист	№ докум.	Подп.	Дата	7.820-4 - КМ 092.105			
Разраб.		Попова		13.12.86	Ригель	Лит.	Масса	Масштаб
Пров.		Гитин		05.01.87		А	19,9	1:5
ГИП		Гитин		05.01.87		Лист	Листов 1	
Нач.отд.		Коренев		07.01.87	Швеллер 14 ГОСТ 8240-72 / В Ст3сп5 ГОСТ 535-79	Ленгипроводхоз		

Инв.№подл. | Подп. и дата | Взам.инв.№ | Инв.№дубл. | Подп. и дата

Серия 7.820-4 Выпуск 9

7.820-4-КМ032.102

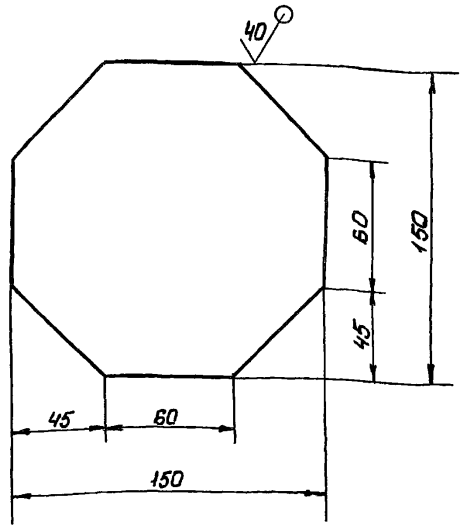

Предельные отклонения размеров $\pm \frac{JT14}{2}$

Изм.	Лист	№докум.	Подп.	Дата
Разраб.		Попова		19.11.86
Пров.		Гитин		5.02.87
ГИП		Гитин		5.02.87
Нач.отд.		Коренев		5.02.87

7.820-4-КМ032.102

Накладка

Лит.	Масса	Масштаб
Л	0,9	1:2,5
Лист	Листов 1	

Лист Б-ПН-Б ГОСТ 19903-74

Ленгипроводхоз

Серия 7.820-4 Выпуск 9

7.820-4-КМ032.103

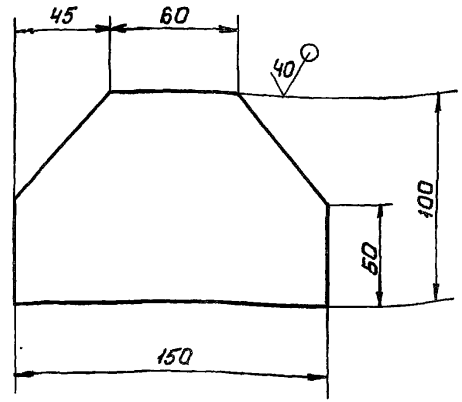

Предельные отклонения размеров $\pm \frac{JT14}{2}$

Изм.	Лист	№докум.	Подп.	Дата
Разраб.		Попова		19.11.86
Пров.		Гитин		5.02.87
ГИП		Гитин		5.02.87
Нач.отд.		Коренев		5.02.87

7.820-4-КМ032.103

Накладка

Лит.	Масса	Масштаб
Л	0,6	1:2,5
Лист	Листов 1	

Лист Б-ПН-Б ГОСТ 19903-74

Ленгипроводхоз

Инв.№ подл. | Подп. и дата | Взам.инв.№ | Инв.№ дубл. | Подп. и дата

Выпуск 9

Серия 7.820-4

7.820-4-КМ032.106

(√)

7.820-4 – КМ032.106

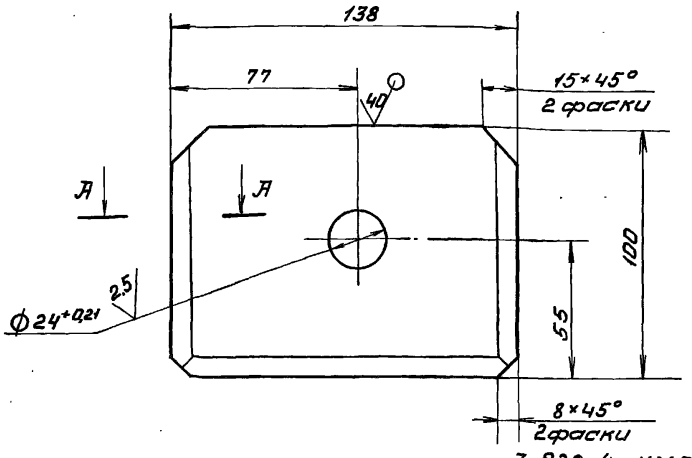

7.820-4-КМ032.106-01-зеркальное отражение. Остальное см. 7.820-4-КМ032.106

А-А

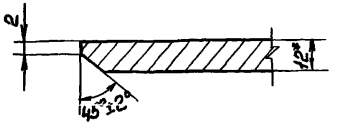

М 1:4

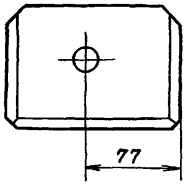

1.* Размер для справок

2. Неуказанные предельные отклонения размеров $\pm \frac{JT14}{2}$

Изм.	Лист	№ докум.	Подп.	Дата	7.820-4-КМ032106		
Разраб.		Попова		6.11.86	Проушина	Лит.	Масса	Масштаб
Пров.		Гитин		5.01.87		А	1,2	1:2
ГИП		Гитин		5.01.87		Лист	Листов-1	
Нач.отд.		Коренев		7.01.87				
Копировал					Лист Б-ПН-12 ГОСТ 19903-74	Ленгипроводхоз		

Инв.№ подл. | Подп. и дата | Взам.инв.№ | Инв.№ дубл. | Подп. и дата

Выпуск 9

Серия 7.820-4

7.820-4-КМ032.101

(√)

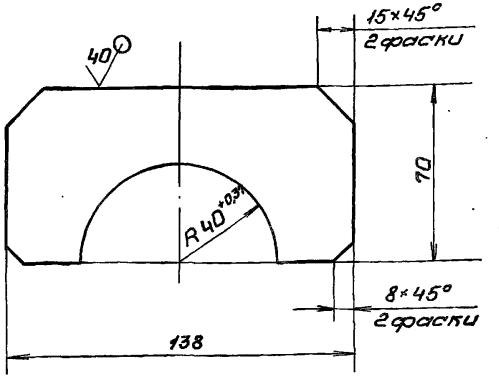

Неуказанные предельные отклонения размеров $\pm \frac{JT14}{2}$

Изм.	Лист	№ докум.	Подп.	Дата	7.820-4-КМ032.101		
Разраб.		Попова		6.11.86	Проушина	Лит.	Масса	Масштаб
Пров.		Гитин		5.01.87		А	0,4	1:2
ГИП		Гитин		5.01.87		Лист	Листов-1	
Нач.отд.		Коренев		7.01.87				
Копировал					Лист Б-ПН-8 ГОСТ 19903-74	Ленгипроводхоз		

Инв.№ подл. | Подп. и дата | Взам.инв.№ | Инв.№ дубл. | Подп. и дата

Выпуск 9

Серия 7.820-4

7.820-4-КМ042.106

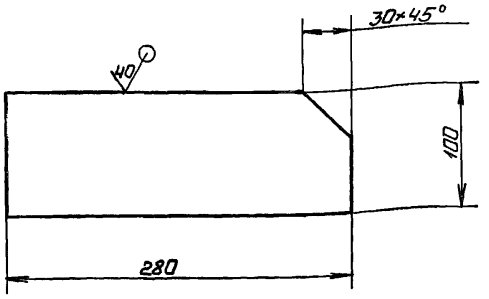

Предельные отклонения размеров $\pm \frac{JT14}{2}$

Изм	Лист	№ докум	Подп	Дата
Разраб		Попова		05.11.86
Пров		Гитин		18.12.86
ГИП		Гитин		18.12.86
Нач отд		Коренев		19.12.86

7.820-4-КМ042.106

Накладка

Лит	Масса	Масштаб
А	1,7	1:4

Лист | Листов-1

Лист Б-ПН-8 ГОСТ 19903-74

Ленгипроводхоз

Выпуск 9

Серия 7.820-4

7.820-4-КМ012.111

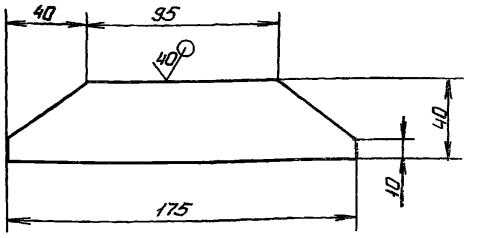

Предельные отклонения размеров $\pm \frac{JT14}{2}$

Изм	Лист	№ докум.	Подп	Дата
Разраб		Попова		05.11.86
Пров.		Гитин		18.12.86
ГИП		Гитин		18.12.86
Нач отд		Коренев		19.12.86

7.820-4-КМ012.111

Накладка

Лит	Масса	Масштаб
А	0,3	1:25

Лист | Листов-1

Лист Б-ПН-6 ГОСТ 19903-74

Ленгипроводхоз

Подп. и дата | Взам. инв. № | Инв. № дубл. | Подп. и дата | Инв. № подл.

7.820-4-КМ052.105

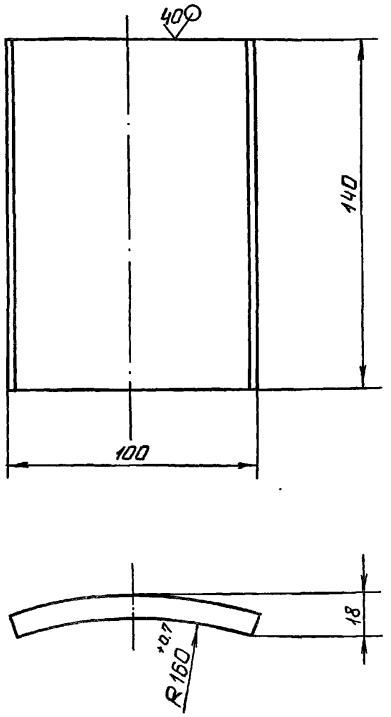

Неуказанные предельные отклонения размеров - $\pm\frac{JT14}{2}$

Изм.	Лист	№ докум.	Подп.	Дата
Разраб.		Курилова		8.01.87
Пров.		Попова		8.01.87
ГИП		Гитин		9.01.87
Нач.отд.		Кореньев		10.01.87

7.820-4-КМ052.105

Упор.

Лит	Масса	Масштаб
Л	1.1	1:2
Лист	Листов-1	

Лист Б-ПН-10 ГОСТ 19903-74 / Вст.Зсп.5 ГОСТ 14637-79

Ленгипроводхоз

Выпуск 9

Серия 7.820-4

Взам.инв.№ | Подп. и дата | Инв.№подл. | Подп. и дата

7.820-4-КМ052.106

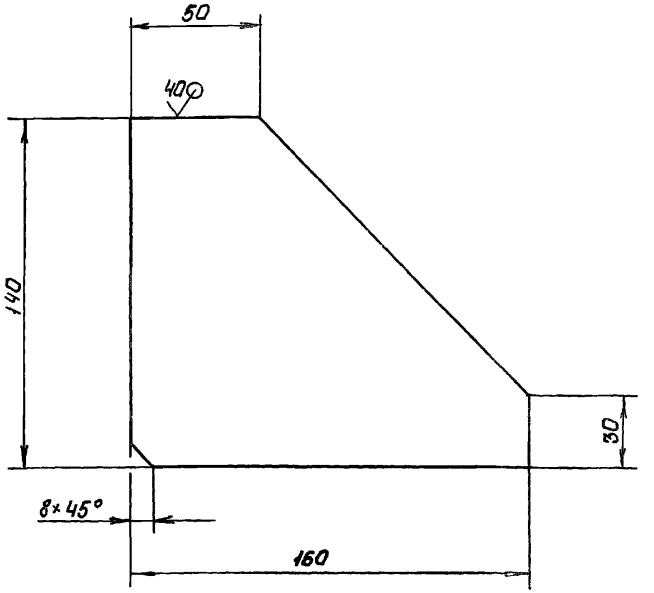

Неуказанные предельные отклонения размеров - $\pm\frac{JT14}{2}$

Изм.	Лист	№ докум.	Подп.	Дата
Разраб.		Курилова		8.01.87
Пров.		Попова		8.01.87
ГИП		Гитин		7.01.87
Нач.отд.		Кореньев		8.01.87

7.820-4-КМ052.106

Ребро

Лит	Масса	Масштаб
Л	1.3	1:2
Лист	Листов-1	

Лист Б-ПН-10 ГОСТ 19903-74 / Вст.Зсп.5 ГОСТ 14637-79

Ленгипроводхоз

Выпуск 9

Серия 7.820-4

Взам.инв.№ | Подп. и дата | Инв.№подл. | Подп. и дата

Выпуск 9

Серия 7.820-4

Формат	Зона	Поз.	Обозначение	Наименование	Кол.	Примечание
				Документация		
А3			7.820-4-КМ092.200СБ	Сборочный чертеж		
				Сборочные единицы		
А4		1	7.820-4-КМ092.210	Ось	1	
				Детали		
А4		2	7.820-4-КМ032.210	Колесо	1	
А4		3	7.820-4-КМ032.202	Шайба плавающая	1	
А4		4	7.820-4-КМ032.203	Втулка	1	
А4		5	7.820-4-КМ032.204	Оседержатель	1	
А4		6	7.820-4-КМ012.205	Подшипник	1	
А4		7	7.820-4-КМ012.206	Пробка	1	
				Стандартные изделия		
		8		Масленка 2.2.45 Кд Б		
				ГОСТ 19853-74	1	
		9		Болт III М10-8g×20.46.029		
				ГОСТ 7798-70	2	
				Материалы		
		10		Проволока 2-1 ГОСТ 3282-74	0,2м	

Инв.№ подл. | Подп. и дата | Взам.инв.№ | Инв.№ дубл. | Подп. и дата

Изм.	Лист	№ докум.	Подп.	Дата
Разраб.		Гусев		31.10.86
Провер.		Попова		10.02.87
ГИП		Гитин		10.02.87
Нач.отд.		Коренев		10.02.87
Н.контр.		Смельчакова		13.02.87

7.820-4-КМ092.200

Узел колесный

Лит	Лист	Листов
А		1

Ленгипроводхоз

Выпуск 9

Серия 7.820-4

Формат	Зона	Поз.	Обозначение	Наименование	Кол.	Примечание
				Документация		
А3			7.820-4-КМ092.210СБ	Сборочный чертеж		
				Детали		
А3		1	7.820-4-КМ092.211	Ось	1	
А4		2	7.820-4-КМ032.212	Шайба	1	

Инв.№ подл. | Подп. и дата | Взам.инв.№ | Инв.№ дубл. | Подп. и дата

Изм.	Лист	№ докум.	Подп.	Дата
Разраб.		Гусев		31.10.86
Провер.		Попова		29.01.87
ГИП		Гитин		29.01.87
Нач.отд.		Коренев		29.01.87
Н.контр.		Смельчакова		13.02.87

7.820-4-КМ.092.210

Ось

Лит	Лист	Листов
А		1

Ленгипроводхоз

7.820-4-КМ092.200СБ

Выпуск 9

Серия 7.820-4

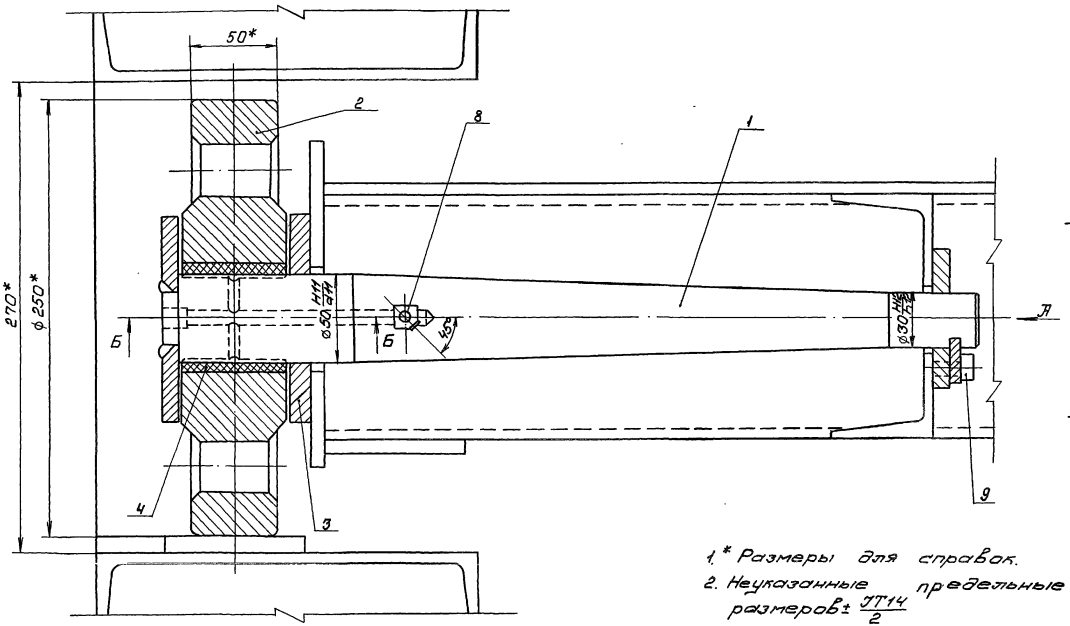

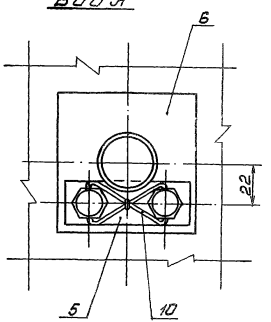

1.* Размеры для справок.

2. Неуказанные предельные отклонения размеров $\pm \frac{JT14}{2}$

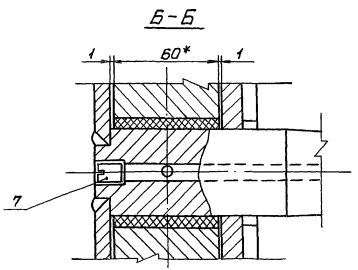

					7.820-4 - КМ 092.200СБ			
Изм.	Лист	№докум	Подп.	Дата	Узел колесный. Сборочный чертеж	Лит	Масса	Масштаб
Разраб.		Гусев		31.10.86		А	26,4	1:2
Провер.		Попова		23.12.86				
ГИП		Гитин		5.01.87		Лист	Листов-1	
Нач.отд.		Коренев		07.01.87		Ленгипроводхоз		

7.820-4-КМ092.210СБ

Выпуск 9

Серия 7.820-4

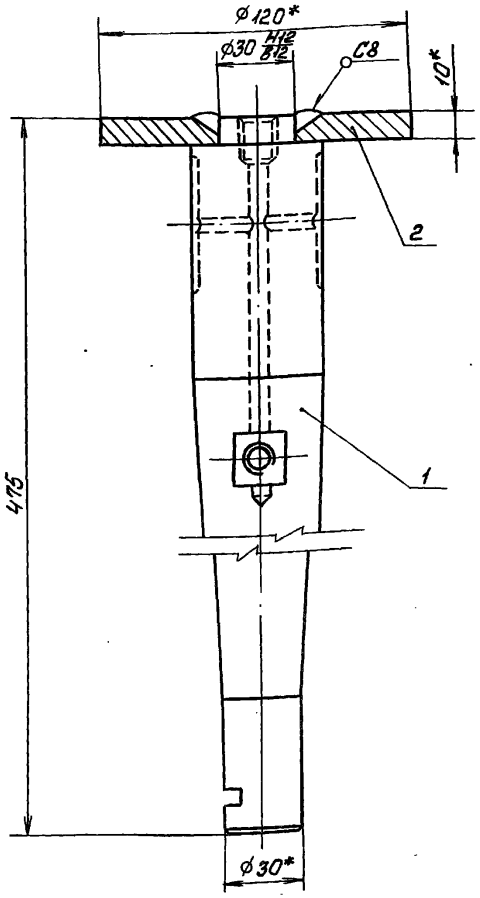

1. * Размеры для справок.
2. Сварные швы выполнять по ГОСТ 5264-80
3. Электроды Э42 ГОСТ 9466-75
4. Неуказанные предельные отклонения размеров $\pm \frac{JT14}{2}$

Изм.	Лист	№ докум.	Подп.	Дата
Разраб.		Гусев		31.10.86
Провер.		Попова		10.02.87
ГИП		Гитин		10.02.87
Нач.отд.		Кореньв		10.02.87
Н.контр.		Смельчакова		13.02.87

7.820-4-КМ092.210СБ

Ось. Сборочный чертеж

Лит	Масса	Масштаб
А	5,6	1:2
Лист	Листов 1	

Ленгипроводхоз

Инв.№подл. | Подп. и дата | Взам.инв.№ | Инв.№дубл. | Подп. и дата

7.820-4-КМ032.212

Выпуск 9

Серия 7.820-4

40 (√)

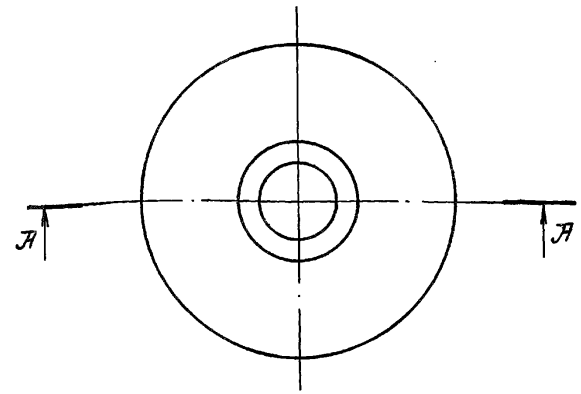

А – А

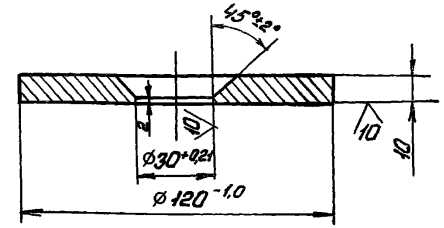

Неуказанные предельные отклонения размеров $\pm \frac{JT14}{2}$

Изм.	Лист	№ докум.	Подп.	Дата
Разраб.		Гусев		31.10.86
Провер.		Попова		10.02.87
ГИП		Гитин		10.02.87
Нач.отд.		Кореньв		10.02.87
Н.контр.		Смельчакова		13.02.87

7.820-4-КМ032.212

Шайба

Лит	Масса	Масштаб
А	0,8	1:2
Лист	Листов 1	

Лист Б-ПН-12 ГОСТ 19903-74 / ВСт3сп5 ГОСТ 14637-79

Ленгипроводхоз

20 (V)

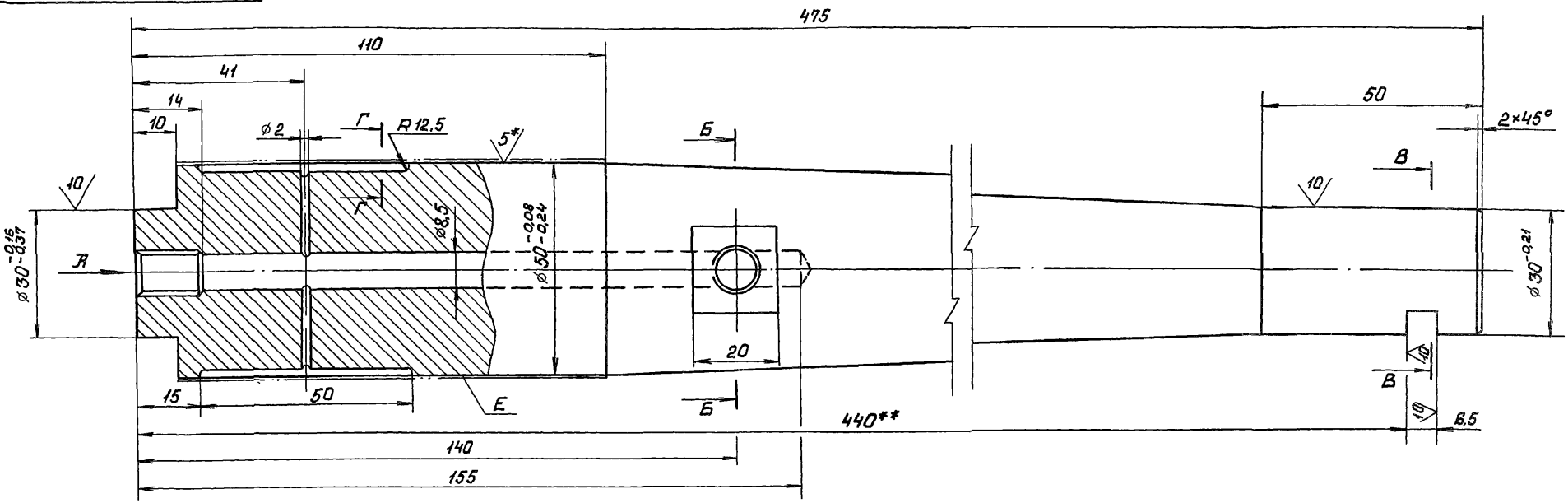

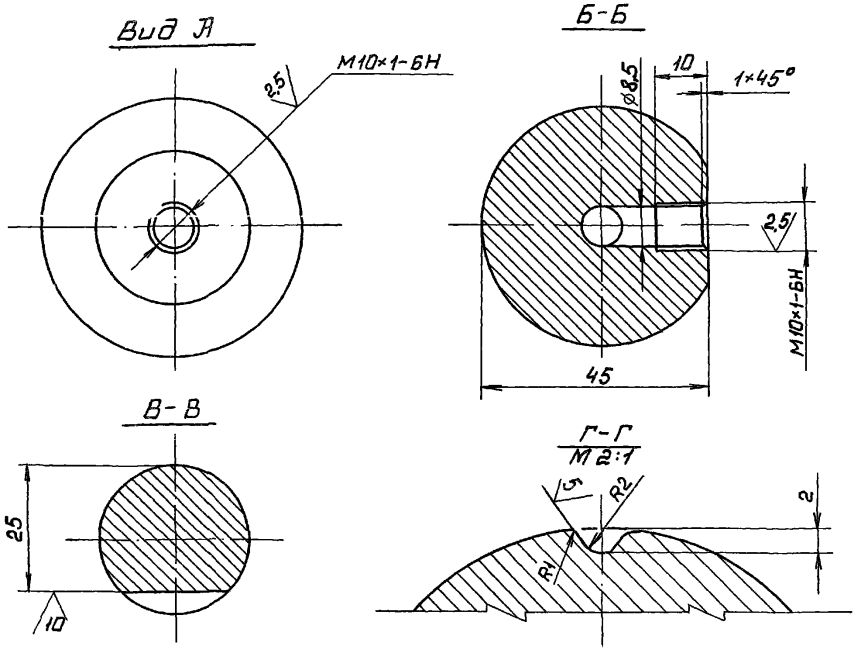

1. * Размеры и шероховатости после покрытия.
2. ** Обработать при сборке затвора.
3. Неуказанные предельные отклонения размеров: отверстий – H14, валов – h14, остальных ± JT14/2
4. Покрытие поверхности Е Х36тв ГОСТ 9.073-77 на длине 80мм

Изм	Лист	№ докум	Подп.	Дата
Разраб.		Гусев		31.10.86
Провер.		Попова		10.02.87
ГИП		Гитин		10.02.87
Нач.отд		Каренев		10.02.87

7.820-4 -КМ 092.211

Ось.

Лит	Масса	Масштаб
А	4,8	1:1
Лист	Листов 1	

Круг. В52 ГОСТ 2590-71 / В Ст5сп2 ГОСТ 535-79

Ленгипроводхоз

7.820-4-КМ032.201

Выпуск 9

Серия 7.820-4

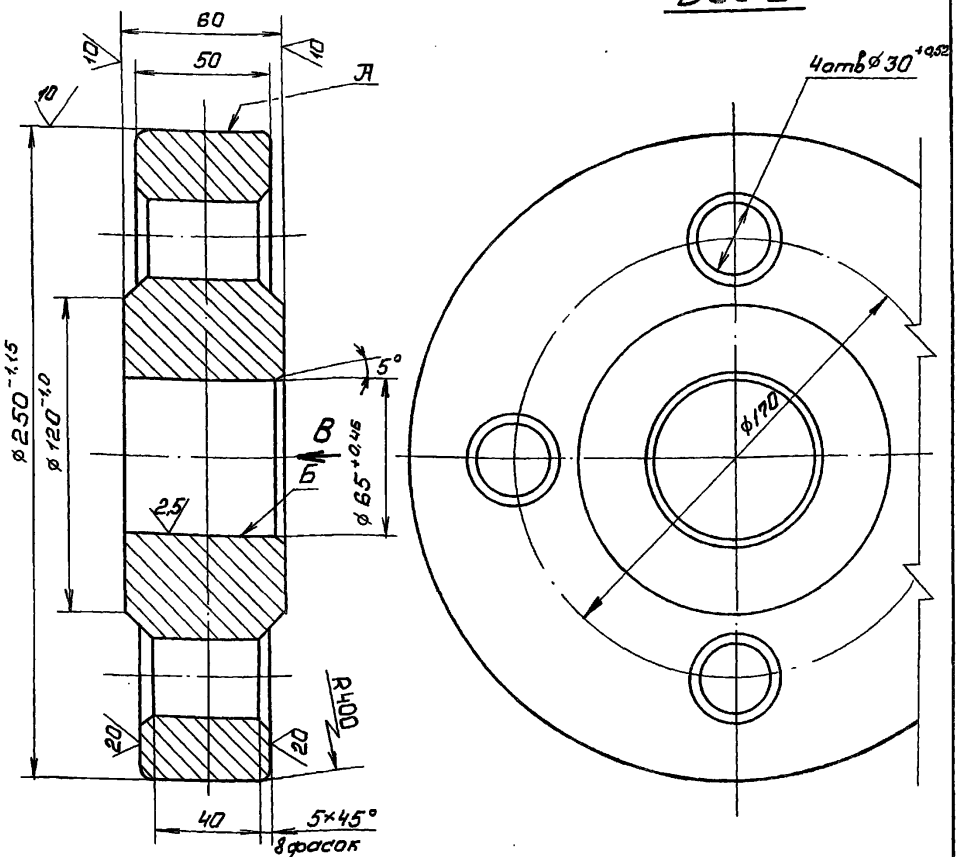

1. Отливку отжечь.
2. Раковины на поверхностях А и Б не допускаются.
3. Литьё III класса точности по ГОСТ 2009-55.
4. Литейные уклоны по ГОСТ 3212-80.
5. Неуказанные предельные отклонения размеров $\pm \frac{JT14}{2}$
8. Неуказанные радиусы R5÷10мм

Изм	Лист	№ докум.	Подп.	Дата	7.820-4-КМ032.201			
Разраб.		Гусев		31.10.86	Колесо	Лит	Масса	Масштаб
Провер.		Попова		13.02.87		А	18,5	1:2
ГИП		Гитин		13.02.87		Лист	Листов-1	
Нач.отд.		Коренев		13.02.87	Ст.3.5.Л-III ГОСТ 977-75	Ленгипроводхоз		

7.820-4-КМ032.202

Выпуск 9

Серия 7.820-4

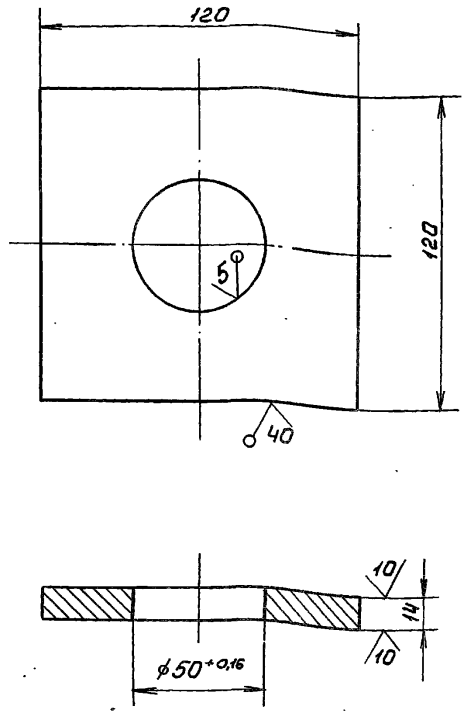

Неуказанные предельные отклонения размеров $\pm \frac{JT14}{2}$

Изм	Лист	№ докум.	Подп.	Дата	7.820-4-КМ032.202			
Разраб.		Гусев		31.10.86	Шайба плавающая	Лит	Масса	Масштаб
Провер.		Попова		10.02.87		А	1,4	1:2
ГИП		Гитин		10.02.87		Лист	Листов-1	
Нач.отд.		Коренев		10.02.87	Лист Б-ПН-16 ГОСТ 19903-74 / ВСт3ап5 ГОСТ 14637-79	Ленгипроводхоз		

Подп. и дата | Взам.инв.№ | Инв.№ дубл. | Подп. и дата | Инв.№ дубл.

7.820-4-КМ032.204

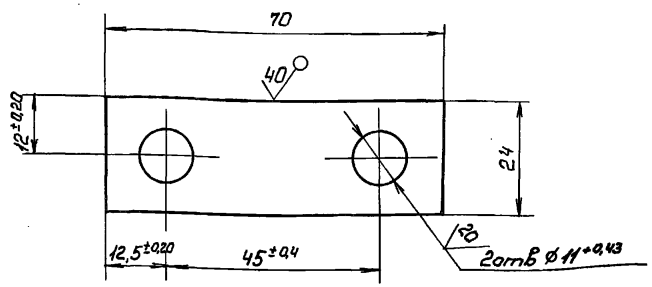

Неуказанные предельные отклонения размеров $\pm\frac{JT14}{2}$

Изм.	Лист	№ докум	Подп.	Дата
Разраб.		Гусев		9.01.87
Провер.		Попова		10.01.87
ГИП		Гитин		10.01.87
Нач.отд.		Коренев		10.02.87

7.820-4 - КМ 032.204

Оседержатель

Лит	Масса	Масштаб
А	0,06	1:1

Лист | Листов-1

Лист Б-ПН-6 ГОСТ 19903-74

Ленгипроводхоз

Серия 7.820-4 Выпуск 9

7.820-4-КМ032.203

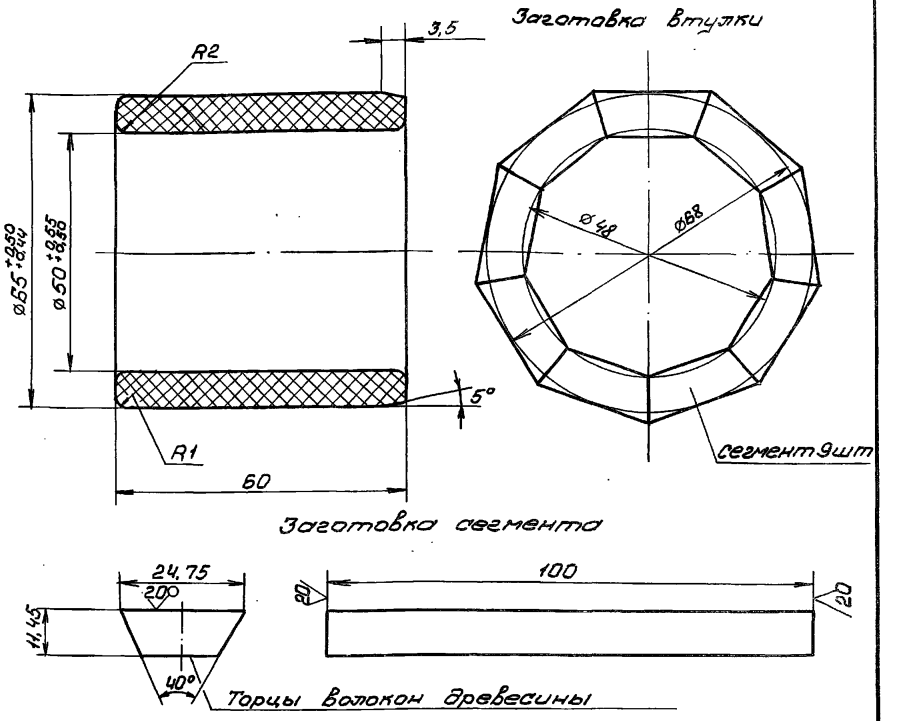

1. Толщина листа ДСП не менее 30мм.
2. Нарезанные бруски сушить при температуре 30÷40° в течение 2÷3 суток.
3. После фрезерования брусков, поверхности сегментов обезжирить ацетоном и склеивать водо- и маслоупорным клеем ВИАМ-Б3.
4. Склеенную заготовку сушить при температуре 30÷35°С в течение 10÷12 часов.
5. Указанные на чертеже размеры втулки до запресовки обеспечивают после запресовки ее в ступицу колеса - внутренний диаметр 50Н8-50Н11

Изм.	Лист	№ докум	Подп.	Дата
Разраб		Гусев		2.11.86
Провер.		Попова		13.02.87
ГИП		Гитин		13.02.87
Нач.отд		Коренев		13.02.87

7.820-4 - КМ 032.203

Втулка

Лит	Масса	Масштаб
А	0,1	1:1

Лист | Листов-1

ДСП-Б. ГОСТ 13913-78

Ленгипроводхоз

Подп. и дата | Взам. инв. № | Инв. № дубл. | Подп. и дата | Инв. № подл.

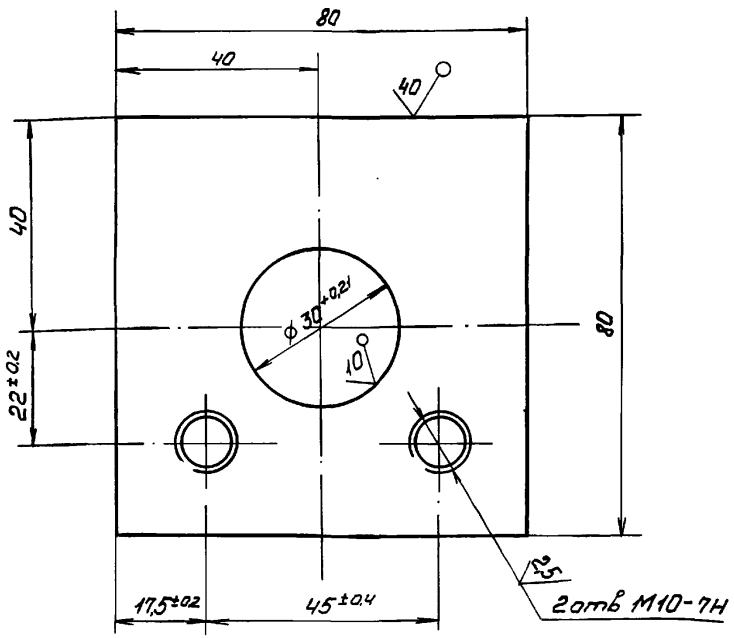

Неуказанные предельные отклонения размеров $\pm \frac{JT14}{2}$

					7.820-4-КМ012.205	
Изм.	Лист	№ докум.	Подп.	Дата		
Разраб.		Гусев		26.06.86	Подшипник	Лит. / Масса 0,6 / Масштаб 1:1
Провер.		Попова		9.02.87		Лист / Листов 1
ГИП		Гитин		9.02.87		
Нач.отд.		Кореньев		9.02.87	Лист Б-ПН-14 ГОСТ 19903-74 / ВСт3сп5 ГОСТ 14637-79	Ленгипроводхоз
Н.контр.		Смельчакова		11.02.87		

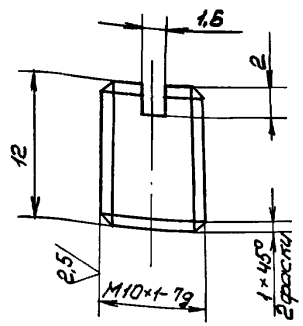

Неуказанные предельные отклонения размеров $\pm \frac{JT14}{2}$

					7.820-4-КМ012.206	
Изм.	Лист	№ докум.	Подп.	Дата		
Разраб.		Гусев		26.06.86	Пробка	Лит. / Масса 0,01 / Масштаб 2:1
Провер.		Попова		9.02.87		Лист / Листов 1
ГИП		Гитин		9.02.87		
Нач.отд.		Кореньев		9.02.87	Круг В12 ГОСТ 2590-71 / ВСт3сп5 ГОСТ 535-79	Ленгипроводхоз
Н.контр.		Смельчакова		11.02.87		

Инв.№ подл. | Подп. и дата | Взам.инв.№ | Инв.№ дубл. | Подп. и дата

7.820-4-КМ082.001

Выпуск 9

Серия 7.820-4

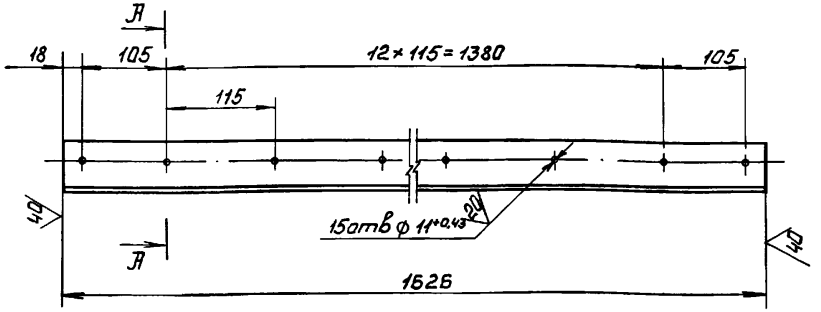

А-А
М 1:1

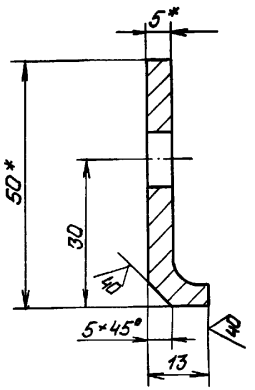

1.* Размеры для справок.

2. Предельные отклонения размеров, координирующих оси отверстий, ± 0,28мм

3. Неуказанные предельные отклонения размеров $\pm\frac{JT14}{2}$

Изм	Лист	№ докум	Подп	Дата	7.820-4-КМ082.001			
Разраб.		Попова		20.06.86	Накладка верхняя	Лит	Масса	Масштаб
Пров		Гитин		18.12.86		А	3,6	1:5
ГИП		Гитин		18.12.86		Лист	Листов-1	
Нач отд.		Коренев		19.12.86	Уголок Б-50×50×5 ГОСТ8509-72 / ВСт3сп5 ГОСТ535-79	Ленгипроводхоз		
Н.контр.		Смельчакова		7.01.87				

Инв.№ подл. | Подп. и дата | Взам.инв.№ | Инв.№ дубл. | Подп. и дата

7.820-4-КМ082.002

Выпуск 9

Серия 7.820-4

7.820-4-КМ082.002

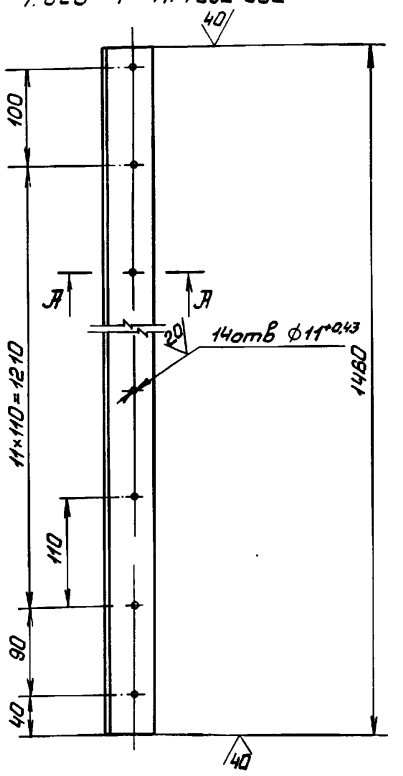

7.820-4-КМ082.002-01-
зеркальное отражение.
Остальное см. 7.820-4-КМ082.002
М 1:10

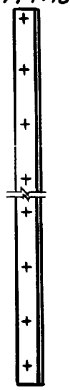

А-А
М 1:1

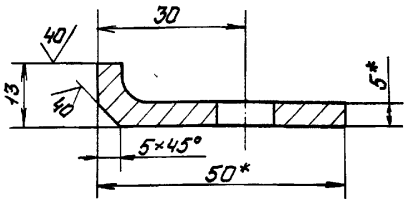

1.* Размеры для справок.

2. Предельные отклонения размеров, координирующих оси отверстий, ± 0,28мм.

3. Неуказанные предельные отклонения размеров $\pm\frac{JT14}{2}$

Изм	Лист	№ докум	Подп.	Дата	7.820-4-КМ082.002			
Разраб.		Попова		20.06.86	Накладка боковая	Лит	Масса	Масштаб
Пров		Гитин		18.12.86		А	3,2	1:5
ГИП		Гитин		18.12.86		Лист	Листов-1	
Нач отд.		Коренев		19.12.86	Уголок Б-50×50×5 ГОСТ8509-72 / ВСт3сп5 ГОСТ535-79	Ленгипроводхоз		
Н.контр.		Смельчакова		7.01.87				

Инв.№ подл. | Подп. и дата | Взам.инв.№ | Инв.№ дубл. | Подп. и дата

7.820-4-КМ082.003

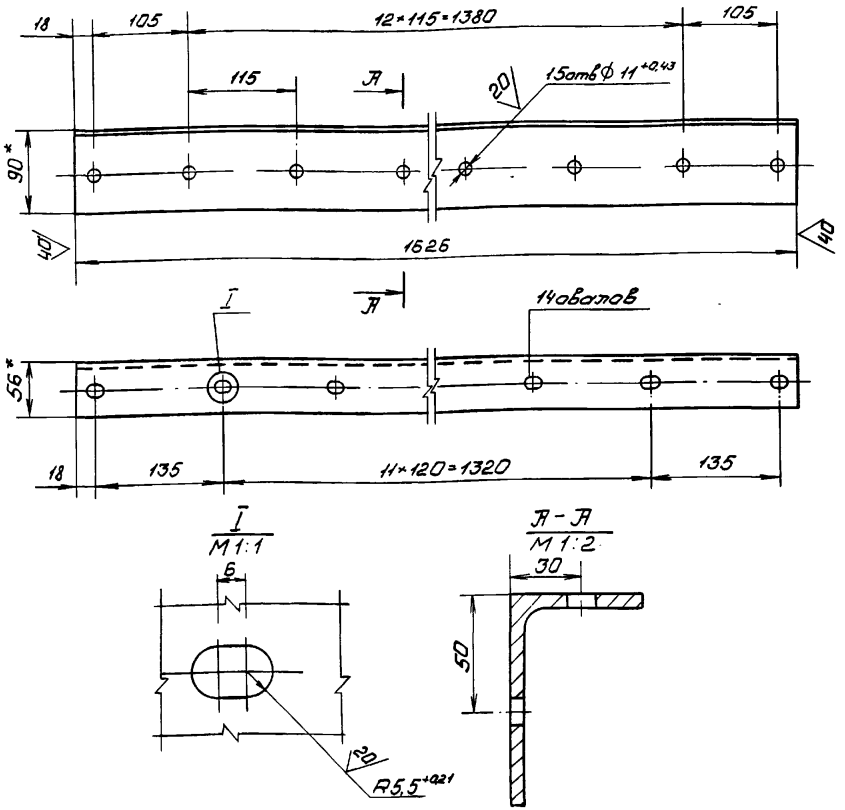

1* Размеры для справок.

2. Предельные отклонения размеров, координирующих оси отверстий, ± 0,28 мм.

3. Неуказанные предельные отклонения размеров $\pm \frac{IT14}{2}$

					7.820-4-КМ082.003			
Изм.	Лист	№ докум.	Подп.	Дата				
Разраб.		Попова		20.08.86	Уголок	Лит	Масса	Масштаб
Пров.		Гитин		18.12.86		А	10,6	1:5
ГИП		Гитин		18.12.86		Лист	Листов-1	
Нач.отд.		Коренев		18.12.86	Уголок Б-90×56×6 ГОСТ 8510-72 / ВСт3сп5 ГОСТ 535-79	Ленгипроводхоз		
Н.контр.		Смельчакова		7.01.87				

Выпуск 9

Серия 7.820-4

7.820-4-КМ082.004

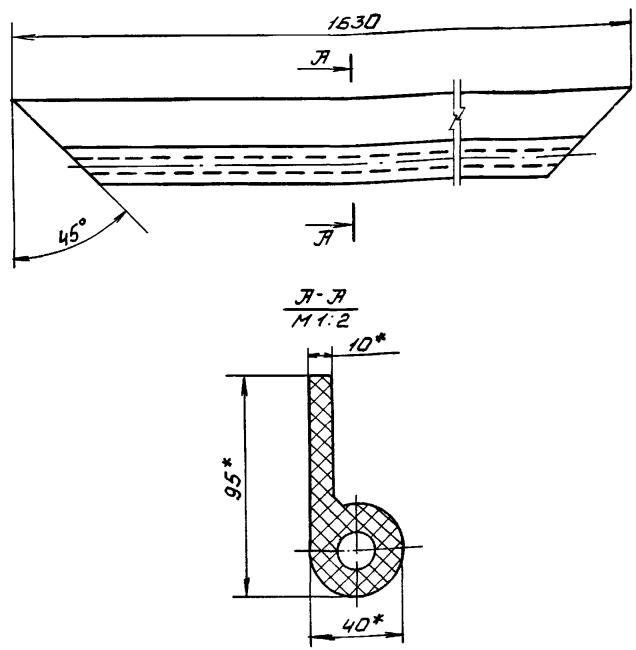

1.* Размеры для справок.

2. Отверстия в уплотнении сверлить через накладку 7.820-4-КМ 082 001 при его установке

					7.820-4-КМ082.004			
Изм.	Лист	№ докум.	Подп.	Дата				
Разраб.		Попова		23.06.86	Уплотнение Верхнее	Лит	Масса	Масштаб
Пров.		Гитин		18.12.86		А	2,9	1:5
ГИП		Гитин		18.12.86		Лист	Листов-1	
Нач.отд.		Коренев		18.12.86	Уплотнение тип IIа ТУ 38-105417-77	Ленгипроводхоз		
Н.контр.		Смельчакова		7.01.87				

Выпуск 9

Серия 7.820-4

Инв.№ подл. | Подп. и дата | Взам.инв.№ | Инв.№ дубл. | Подп. и дата

7.820-4-КМ082.005

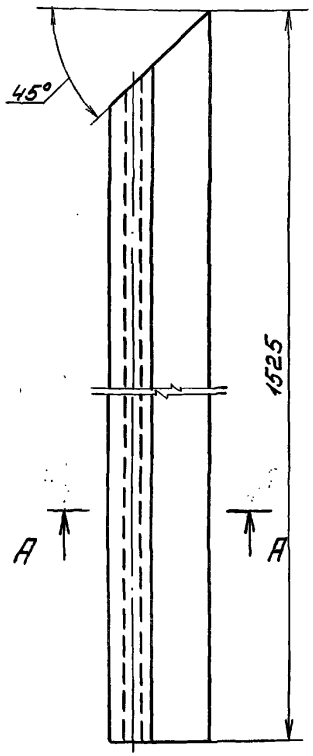

А-А
М 1:2

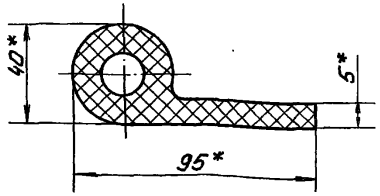

7.820-4-КМ082.005-01-зеркальное отражение. Остальное см. 7.820-4-КМ082.005

М 1:10

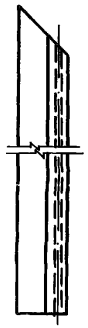

1.* Размеры для справок.

2. Отверстия в уплотнении сверлить через накладки 7.820-4-КМ082.002 и 7.820-4-КМ082.002-01 при их установке

Изм.	Лист	№ докум.	Подп.	Дата
Разраб.		Попова		20.06.86
Пров.		Гитин		18.12.86
ГИП		Гитин		18.12.86
Нач.отд.		Коренев		19.12.86
Н.контр.		Смельнакова		27.11.87

7.820-4-КМ082.005

Уплотнение боковое

Лит	Масса	Масштаб
А	2,8	1:5

Лист | Листов 1

Уплотнение тип IIа ТУ 38-105417-77

Ленгипроводхоз

7.820-4-КМ082.006

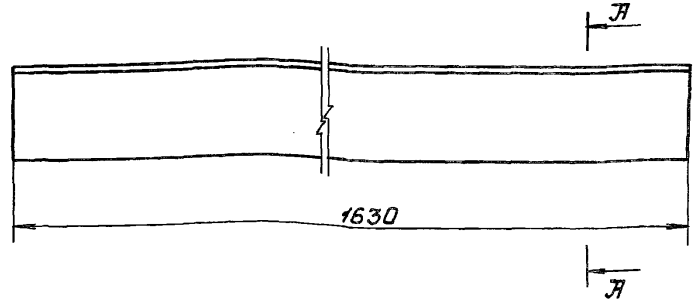

А-А
М 1:2

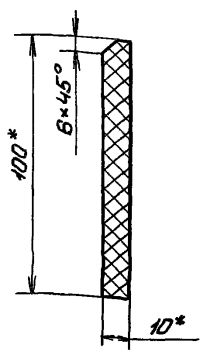

1.* Размеры для справок.

2. Отверстия в уплотнении сверлить через накладку 7.820-4-КМ 082.003 при его установке

Изм.	Лист	№ докум.	Подп.	Дата
Разраб.		Попова		20.06.86
Пров.		Гитин		18.12.86
ГИП		Гитин		18.12.86
Нач.отд.		Коренев		19.12.86
Н.контр.		Смельнакова		27.11.87

7.820-4-КМ082.006

Уплотнение нижнее

Лит	Масса	Масштаб
А	2,0	1:5

Лист | Листов 1

Пластина I, лист, ТМКЩ-М-10×100-1,7 ГОСТ 7338-77

Ленгипроводхоз

Инв.№подл. | Подп. и дата | Взам.инв.№ | Инв.№дубл. | Подп. и дата

Выпуск 9

Серия 7.820-4

Формат	Зона	Поз.	Обозначение	Наименование	Кол.	Примечание
				Документация		
А3			7.820-4-КМ093.000СБ	Сборочный чертёж		
				Детали		
А4		1	7.820-4-КМ083.001	Стойка	4	
А4		2	7.820-4-КМ081.002	Ребро	2	
А4		3	7.820-4-КМ011.003	Анкер	14	
А4		4	7.820-4-КМ011.004	Анкер	26	
А4		5	7.820-4-КМ091.002-01	Порог	1	
Б4		6	7.820-4-КМ093.001	Полоса		
				Лист $\frac{\text{Б-ПН-8 ГОСТ 19903-74}}{\text{Х18Н9Т ГОСТ 5632-72}}$		
				$\lvert 145\times1408\rvert \pm \frac{JT14}{2}$	2	25,6кг
Б4		7	7.820-4-КМ093.002	Лист забральный		
				Лист $\frac{\text{Б-ПН-8 ГОСТ 19903-74}}{\text{Х18Н9Т ГОСТ 5632-72}}$		
				$\lvert 1690\times1710\rvert \pm \frac{JT14}{2}$	1	181,5кг
Б4		8	7.820-4-КМ093.003	Лист		
				Лист $\frac{\text{Б-ПН-8 ГОСТ 19903-74}}{\text{Х18Н9Т ГОСТ 5632-72}}$		
				$\lvert 280\times1710\rvert \pm \frac{JT14}{2}$	1	30,1кг
Б4		9	7.820-4-КМ093.004	Лист		
				Лист $\frac{\text{Б-ПН-8 ГОСТ 19903-74}}{\text{ВСт3сп5 ГОСТ 14637-79}}$		
				$\lvert 200\times550\rvert \pm \frac{JT14}{2}$	2	13,8кг
Б4		10	7.820-4-КМ093.005	Швеллер		
				Швеллер $\frac{16\ \text{ГОСТ 8240-72}}{\text{ВСт3сп5 ГОСТ 535-79}}$		

Инв.№ подл. | Подп. и дата | Взам.инв.№ | Инв.№ дубл. | Подп. и дата

Изм.	Лист	№докум.	Подп.	Дата
Разраб.		Попова		18.11.86
Пров.		Гитин		5.01.87
ГИП		Гитин		5.01.87
Нач.отд.		Коренев		7.01.87

7.820-4-КМ093.000

Закладные части

Лит	Лист	Листов
Я	1	2

Ленгипроводхоз

Выпуск 9

Серия 7.820-4

Формат	Зона	Поз.	Обозначение	Наименование	Кол.	Примечание
				$L=2500\pm\frac{JT14}{2}$	2	71,0кг
Б4		11	7.820-4-КМ093.006	Уголок		
				Уголок $\frac{\text{Б-50×50×5 ГОСТ 8509-72}}{\text{ВСт3сп5 ГОСТ 535-79}}$		
				$L=430\pm\frac{JT14}{2}$	6	9,7кг
Б4		12	7.820-4-КМ093.007	Уголок		
				Уголок $\frac{\text{Б-50×50×5 ГОСТ 8509-72}}{\text{ВСт3сп5 ГОСТ 535-79}}$		
				$L=625\pm\frac{JT14}{2}$	2	4,7кг
Б4		13	7.820-4-КМ093.008	Уголок		
				Уголок $\frac{\text{Б-50×50×5 ГОСТ 8509-72}}{\text{ВСт3сп5 ГОСТ 535-79}}$		
				$L=1880\pm\frac{JT14}{2}$	2	14,2кг
Б4		14	7.820-4-КМ093.009	Уголок		
				Уголок $\frac{\text{Б-50×50×5 ГОСТ 8509-72}}{\text{ВСт3сп5 ГОСТ 535-79}}$		
				$L=2800\pm\frac{JT14}{2}$	1	10,6кг
Б4		15	7.820-4-КМ093.010	Уголок		
				Уголок $\frac{\text{Б-70×70×5 ГОСТ 8509-72}}{\text{ВСт3сп5 ГОСТ 535-79}}$		
				$L=450\pm\frac{JT14}{2}$	2	4,8кг
Б4		16	7.820-4-КМ093.011	Уголок		
				Уголок $\frac{\text{Б-75×75×5 ГОСТ 8509-72}}{\text{ВСт3сп5 ГОСТ 535-79}}$		
				$L=1396\pm\frac{JT14}{2}$	3	24,3кг

Инв.№ подл. | Подп. и дата | Взам.инв.№ | Инв.№ дубл. | Подп. и дата

7.820-4-КМ093.000

Лист 2

7.820-4-КМ 093.000 СБ

Выпуск 9

Серия 7.820-4

Инв.№ подл. | Подп. и дата | Взам. инв.№ | Инв.№ дубл. | Подп. и дата

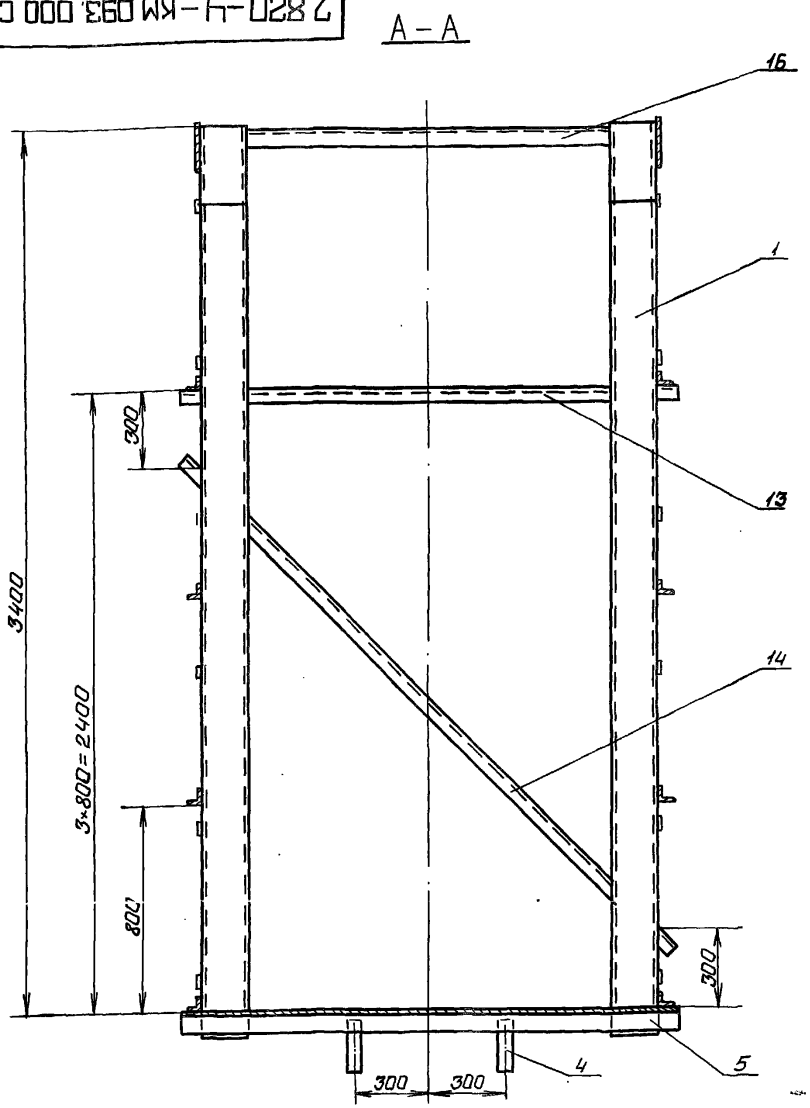

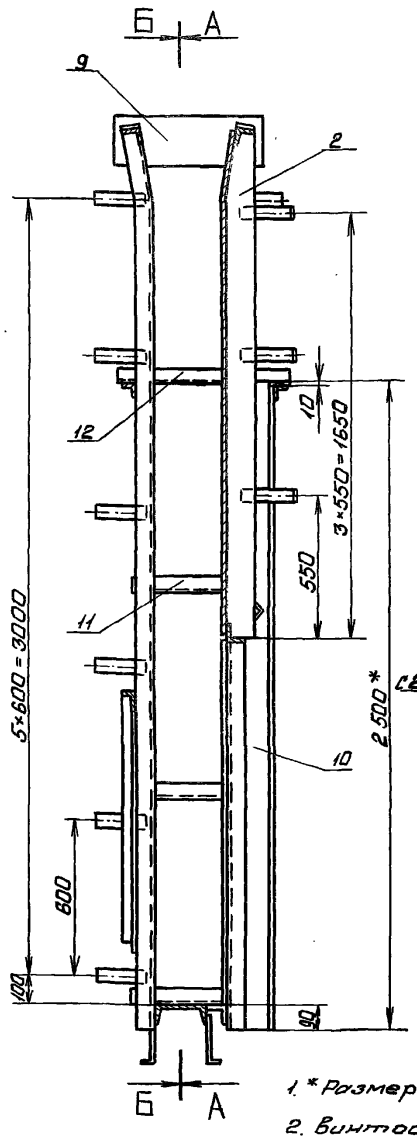

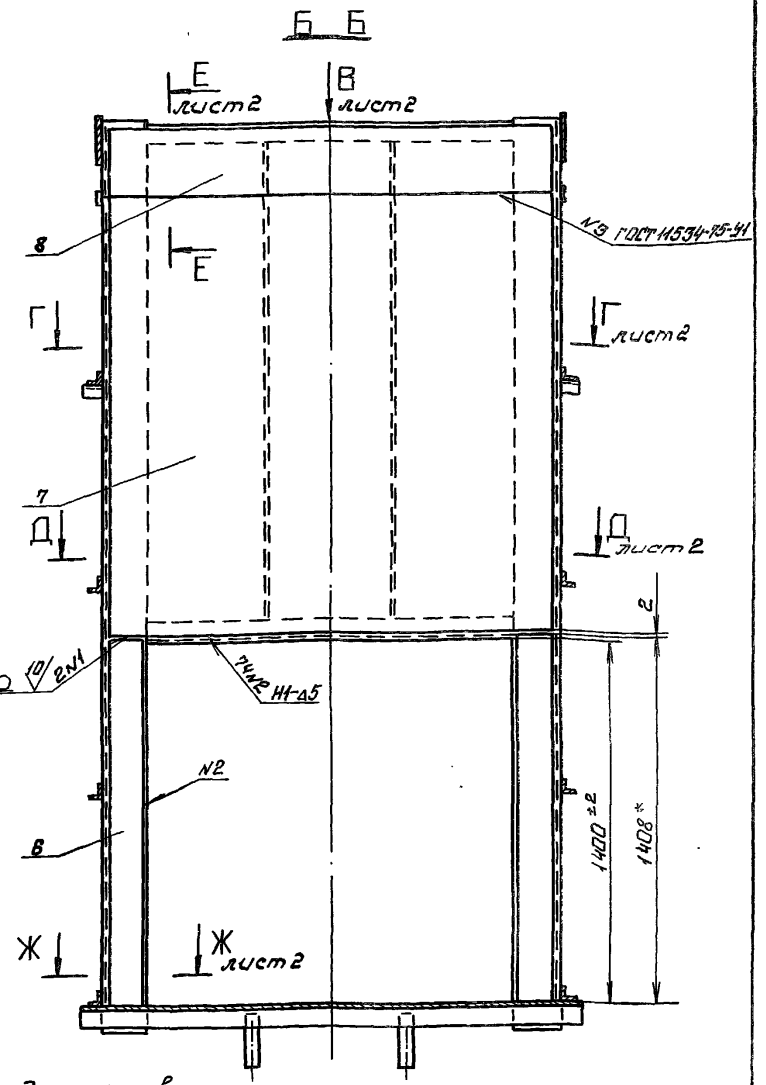

1. * Размеры для справок.

2. Винтообразность плоских конструкций закладных частей измеряемая по концам - 3,5мм.

3. Стрела кривизны из плоскости забрального листа, измеряемая в любом направлении + 3мм.

4. Во избежании выпора забрального листа при бетонировании закладных частей, его необходимо подпереть горизонтальными балками с шагом не менее 300мм.

5. Сварные швы выполнять по ГОСТ 5264-80 электродами Э42 ГОСТ 9466-75. Для сварки поз. 6, 7 и 8 применять электроды Э12Х13 ГОСТ 10052-75.

6. Сварку, неуказанную на чертеже, вести швом Т1-Δ5 по контуру прилегания свариваемых деталей.

Изм.	Лист	№ докум.	Подп.	Дата
Разраб		Попова		11.10.86
Пров		Гитин		5.01.87
ГИП		Гитин		5.01.87
Нач.отд.		Коренев		7.01.87

7.820-4-КМ 093.000 СБ

Закладные части. Сборочный чертеж

Лит	Масса	Масштаб
А	696,4	1:20

Лист 1 | Листов 2

ЛЕНГИПРОВ ХОЗ

Вид В
М 1:10 лист 1

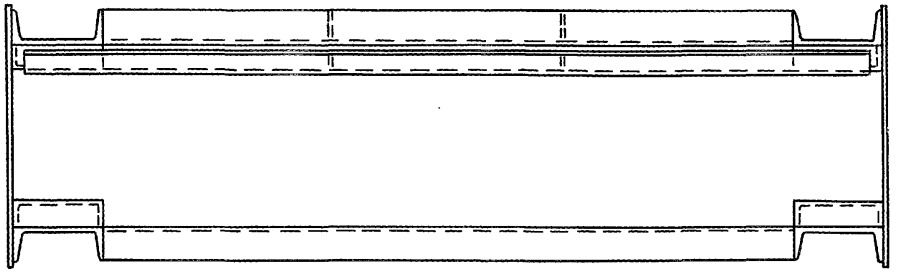

Ж – Ж
М 1:10 лист 1

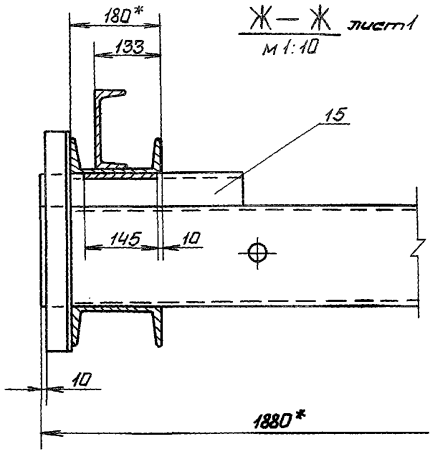

Г – Г
М 1:10 лист 1

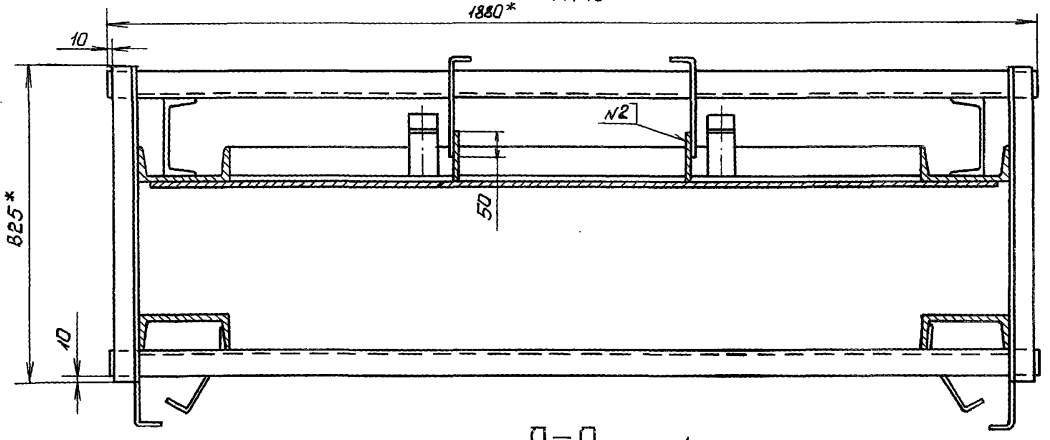

Е – Е
М 1:10 лист 1

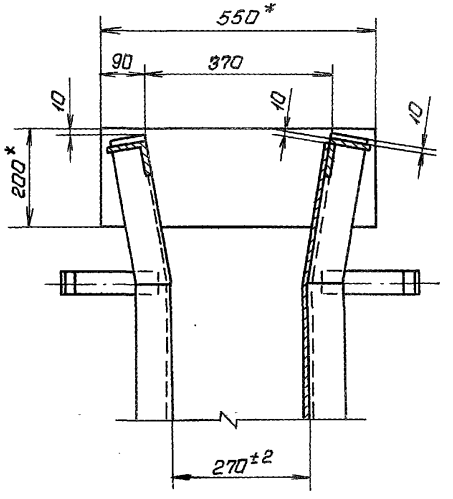

Д – Д
М 1:10 лист 1

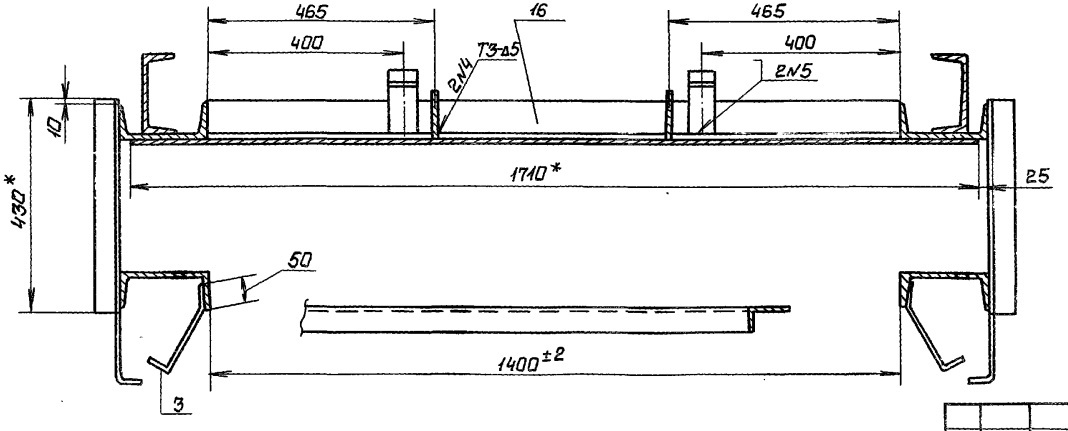

Выпуск 9
Серия 7.820-4
Взам. инв. № | Инв. № подл. | Подп. и дата
Подп. и дата | Инв. № подл.

Формат	Зона	Поз	Обозначение	Наименование	Кол.	Примечание
				Документация		
А3			7.820-4-КМ094.000СБ	Сборочный чертеж		
				Сборочные единицы		
А4		1	7.820-4-КМ094.100	Металлоконструкция	1	
А4		2	7.820-4-КМ092.200	Узел колёсный	4	
				Детали		
А4		3	7.820-4-КМ084.001	Накладка верхняя	1	
А4		4	7.820-4-КМ084.002	Накладка боковая	1	
		5	7.820-4-КМ084.002-01	Накладка боковая	1	
А4		6	7.820-4-КМ084.003	Уголок	1	
А4		7	7.820-4-КМ054.001	Накладка	2	
А4		8	7.820-4-КМ084.004	Уплотнение верхнее	1	
А4		9	7.820-4-КМ084.005	Уплотнение боковое	1	
		10	7.820-4-КМ084.005-01	Уплотнение боковое	1	
А4		11	7.820-4-КМ084.006	Уплотнение нижнее	1	
Б4		12	7.820-4-КМ094.002	Подкладка		
				Пластина 1, лист, ТМКЩ-		
				М-10×45×1420-1.7 ГОСТ 7338-77	1	0,8кг
Б4		13	7.820-4-КМ094.003	Подкладка		
				Пластина 1, лист, ТМКЩ-		
				М-10×45×1275-1.7 ГОСТ 7338-77	2	1,5кг
				Стандартные изделия		
		14		Болт М10-8g×25.46.029		
				ГОСТ 7798-70	10	

Выпуск 9

Серия 7.820-4

Изм	Лист	№ докум	Подп.	Дата
Разраб.		Попова		2.01.87
Пров.		Гитин		5.01.87
ГИП		Гитин		5.01.87
				12.01.87

7.820-4-КМ094.000

Затвор

Лит	Лист	Листов
А	1	2

Ленгипроводхоз

Инв.№ подл. | Подп. и дата | Взам. инв.№ | Инв.№ дубл. | Подп. и дата

Формат	Зона	Поз	Обозначение	Наименование	Кол.	Примечание
		15		Болт М10-8g×45.46.029		
				ГОСТ 7798-70	52	
		16		Болт М10-8g×60.46.029		
				ГОСТ 7798-70	2	
		17		Гайка М10-7Н.5.029		
				ГОСТ 5915-70	84	

Выпуск 9

Серия 7.820-4

Изм. Лист № докум. Подп. Дата

7.820-4-КМ094.000

Лист 2

7.820-4-ВМ094.000СБ

Вид с безнапорной стороны.

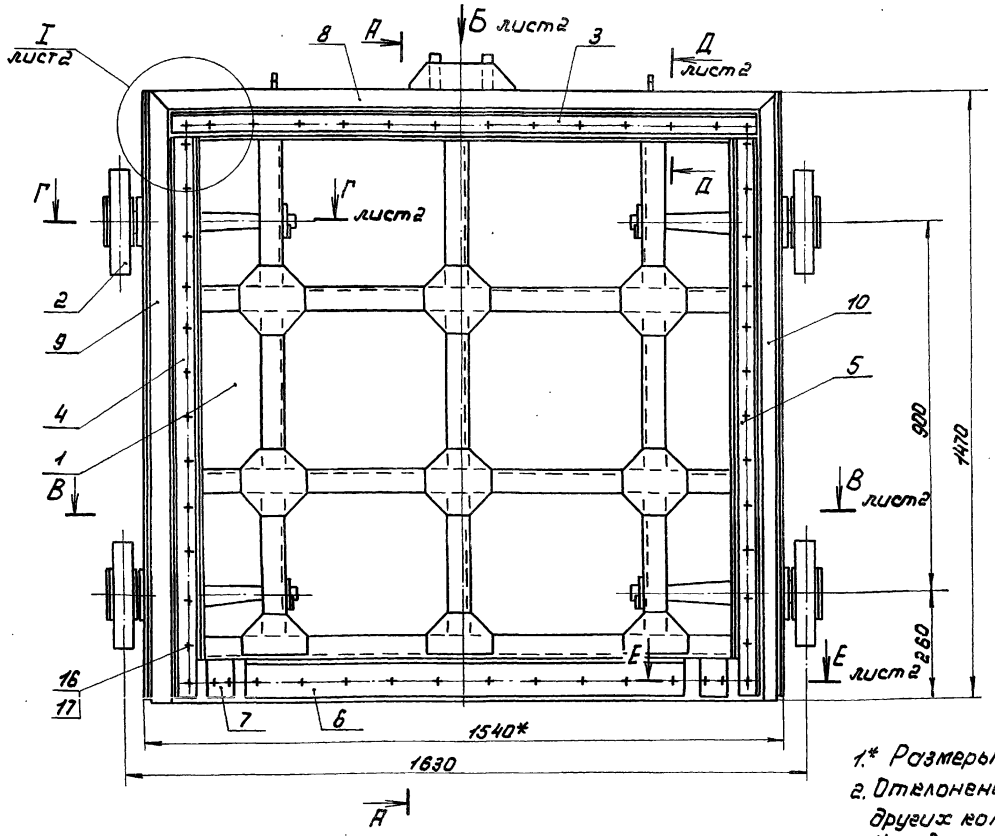

А - А

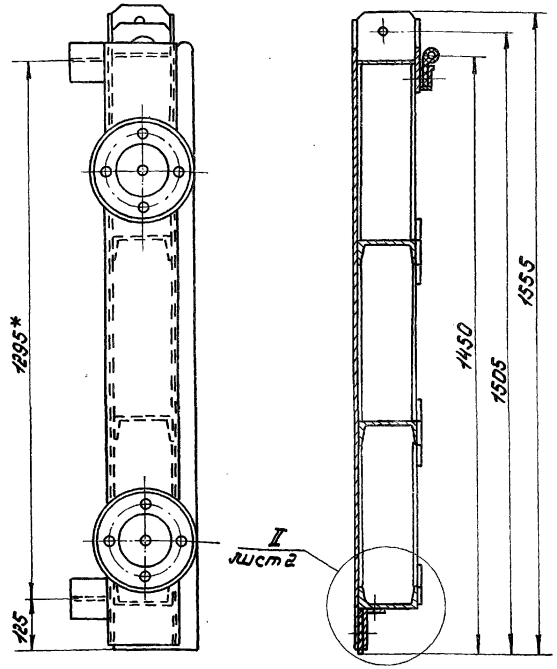

1.* Размеры для справок.

2. Отклонение четвертого колеса от плоскости касания трех других колес 1,5 мм.

3. Угловые стыки верхнего и боковых уплотнений (поз. 8, 9 и 10) вулканизировать.

4. Сварные швы выполнять по ГОСТ 5264-80.

5. Электроды Э42 ГОСТ 9466-75.

6. Неуказанные предельные отклонения размеров $\pm \frac{JT14}{2}$

Изм.	Лист	№ докум.	Подп.	Дата
Разраб.		Попова		29.01.87
Пров.		Гитин		29.01.87
ГИП.		Гитин		29.01.87
Нач. отд.		Коренев.		29.01.87

7.820-4-ВМ094.000СБ

Затвор. Сборочный чертеж.

Лит.	Масса	Масштаб
А	444,0	1:10

Лист 1 | Листов 2

ЛЕНГИПРОПРОМТРАНС

Выпуск 9

Серия 7.820-4

Инв. № подл. | Подп. и дата | Взам. инв. № | Инв. № дубл. | Подп. и дата

7.820-4-КМ094.000СБ

Серия 7.820-4 Выпуск 9

Инв.№подл. | Подп. и дата | Взам.инв.№ | Инв.№дубл. | Подп. и дата

Вид Б лист 1

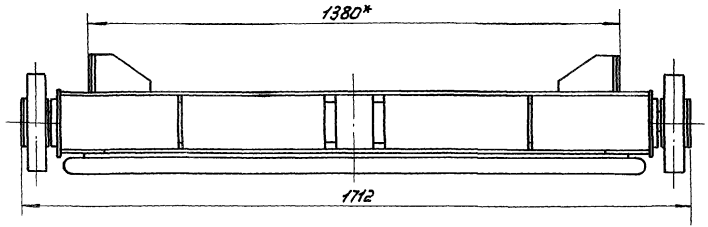

В-В лист 1

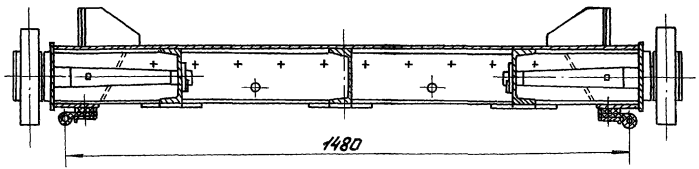

Г-Г лист 1 / М 1:4

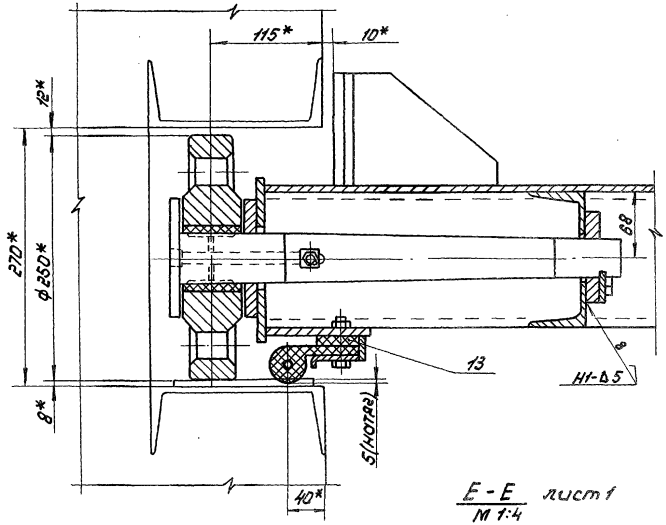

Е-Е лист 1 / М 1:4

Д-Д лист 1 / М 1:4

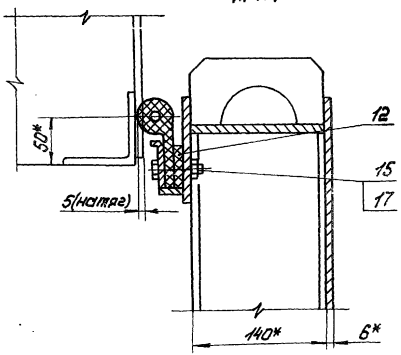

I лист 1 / М 1:4

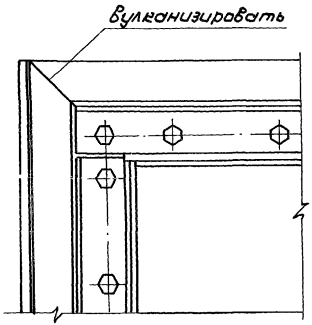

II лист 1 / М 1:4

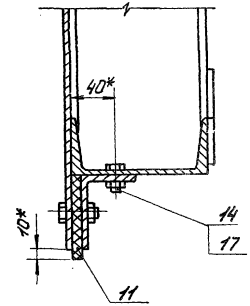

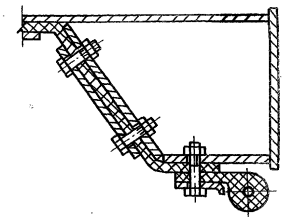

Выпуск 9

Серия 7.820-4

Формат	Зона	Поз	Обозначение	Наименование	Кол.	Примечание
				Документация		
А3			7.820-4-КМ 094.100СБ	Сборочный чертеж		
				Детали		
А4		1	7.820-4-КМ 084.101	Обшивка	1	
А4		2	7.820-4-КМ 094.101	Ребро	2	
А4		3	7.820-4-КМ 084.103	Полоса	1	
А4		4	7.820-4-КМ 084.104	Полоса	2	
А4		5	7.820-4-КМ 094.102	Ребро	1	
		6	7.820-4-КМ 094.102-01	Ребро	1	
А4		7	7.820-4-КМ 094.103	Ребро	1	
		8	7.820-4-КМ 094.103-01	Ребро	1	
		9	7.820-4-КМ 094.103-02	Ребро	1	
А4		10	7.820-4-КМ 092.104	Ребро	3	
А4		11	7.820-4-КМ 032.102	Накладка	6	
А4		12	7.820-4-КМ 032.103	Накладка	3	
А4		13	7.820-4-КМ 034.110	Проушина	1	
		14	7.820-4-КМ 034.110-01	Проушина	1	
А4		15	7.820-4-КМ 032.101	Проушина	2	
А4		16	7.820-4-КМ 052.105	Упор	4	
А4		17	7.820-4-КМ 052.106	Ребро	4	
А4		18	7.820-4-КМ 054.105	Лист	2	
А4		19	7.820-4-КМ 034.111	Накладка	2	
А4		20	7.820-4-КМ 094.104	Ригель	1	
Б4		21	7.820-4-КМ 094.105	Ригель		
				Швеллер $\frac{14\ ГОСТ\ 8240-72}{Вст3сп5\ ГОСТ\ 535-79}$		

Инв.№ подл. | Подп. и дата | Взам.инв.№ | Инв.№ дубл. | Подп. и дата

Изм.	Лист	№ докум.	Подп.	Дата
Разраб.		Попова		4.07.86
Пров.		Гитин		5.01.87
ГИП		Гитин		5.01.87

7.820-4-КМ 094.100

Металлоконструкция

Лит	Лист	Листов
П	1	2

Приангидроводхоз

Выпуск 9

Серия 7.820-4

Формат	Зона	Поз	Обозначение	Наименование	Кол.	Примечание
				$L = 1524 \pm \frac{IT14}{2}$	2	37,5 кг
Б4		22	7.820-4-КМ 094.106	Швеллер		
				Швеллер $\frac{14\ ГОСТ\ 8240-72}{Вст3сп5\ ГОСТ\ 535-79}$		
				$L = 430 \pm \frac{IT14}{2}$	1	5,3 кг
Б4		23	7.820-4-КМ 094.107	Ригель		
				Полоса $\frac{Б\text{-}2\ 8\times140\ ГОСТ\ 103-76}{Вст3сп5\ ГОСТ\ 535-79}$		
				$L = 1524 \pm \frac{IT14}{2}$	1	13,4 кг
Б4		24	7.820-4-КМ 094.108	Полоса		
				Полоса $\frac{Б\text{-}2\ Б\times25\ ГОСТ\ 103-76}{Вст3сп5\ ГОСТ\ 535-79}$		
				$L = 1270 \pm \frac{IT14}{2}$	2	3,0 кг
Б4		25	7.820-4-КМ 094.109	Полоса		
				Полоса $\frac{Б\text{-}2\ Б\times25\ ГОСТ\ 103-76}{Вст3сп5\ ГОСТ\ 535-79}$		
				$L = 1330 \pm \frac{IT14}{2}$	1	1,6 кг
				Стандартные изделия		
		26		Шайба 10.01.029		
				ГОСТ 10906-78	2	

Инв.№ подл. | Подп. и дата | Взам.инв.№ | Инв.№ дубл. | Подп. и дата

7.820-4-КМ 094.100

Лист 2

7.820-4 - ВМ094.100СБ

Выпуск 9

Серия 7.820-4

Инв.№ подл. | Подп. и дата | Взам.инв.№ | Инв.№ дубл. | Подп. и дата

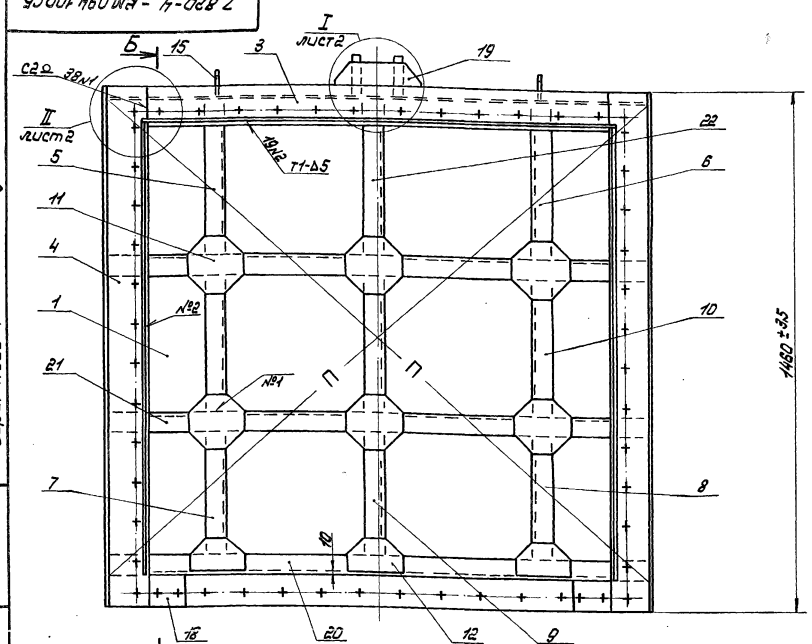

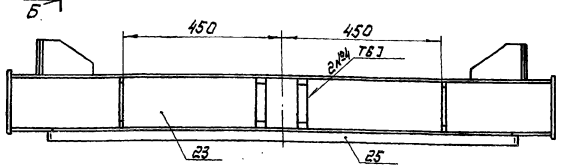

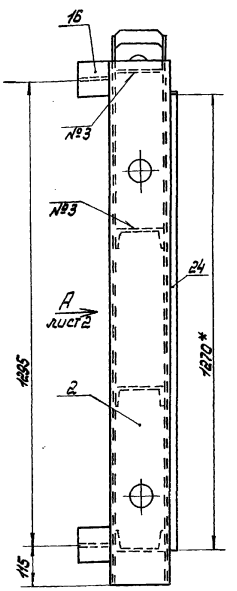

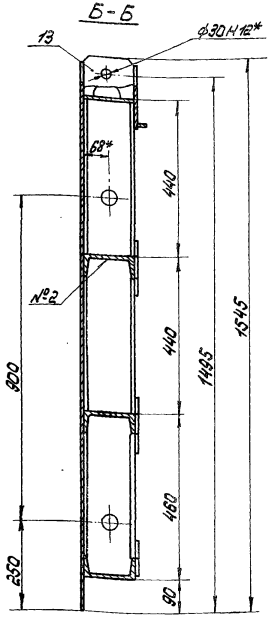

1.* Размеры для справок.

2. Разность длин диагоналей П не более 2мм.

3. Винтообразность уплотняющего контура, измеряемая по центрам отверстий под болты, крепящие уплотнения 3мм.

4. Сварные швы выполнять по ГОСТ 5264-80.

5. Электроды Э42 ГОСТ 9466-75.

6. Сварку, неуказанную на чертеже, вести швом Н1-Δ5 по контуру прилегания свариваемых деталей.

7. Неуказанные предельные отклонения размеров $\pm \frac{JT14}{2}$

Изм.	Лист	№ докум.	Подп.	Дата
Разраб.		Попова		29.01.87
Пров.		Гитин		29.01.87
Т.контр.		Гитин		29.01.87
Нач.отд.		Коренев		29.01.87

7.820-4-ВМ094.100СБ

Металлоконструкция. Сборочный чертеж

Лит.	Масса	Масштаб
А	307.1	1:10

Лист-1 Листов-2

ЛЕНГИПРОВОДХОЗ

7.820-4-ВМ094.100СБ

Серия 7.820-4 Выпуск 9

Инв.№подл. | Подп. и дата | Взам.инв.№ | Инв.№дубл. | Подп. и дата

Вид А лист 1

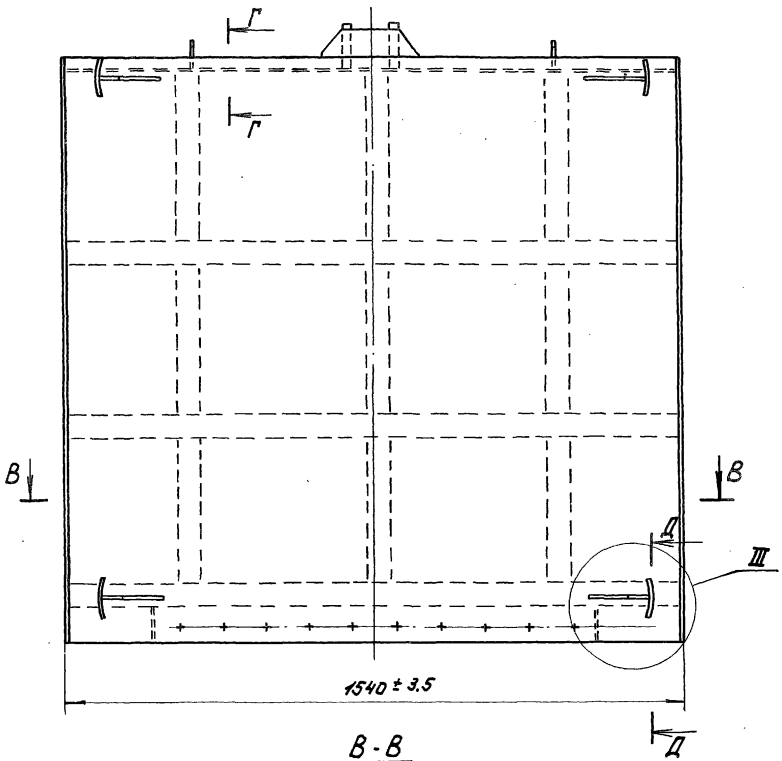

В - В

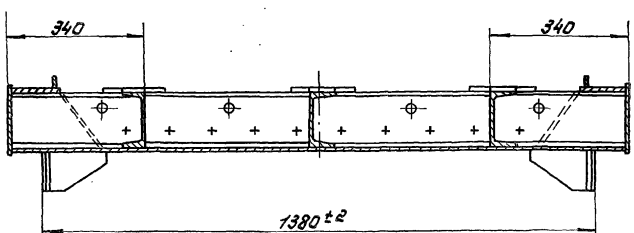

I лист 1
М 1:4

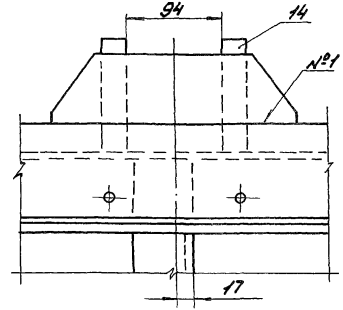

III
М 1:4

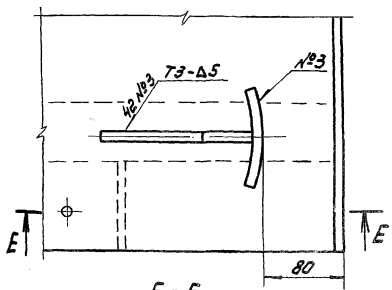

II лист 1
М 1:4

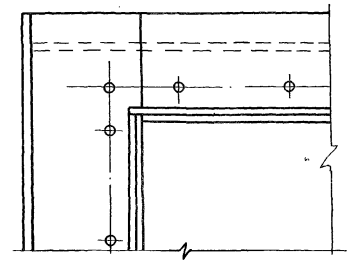

Е - Е

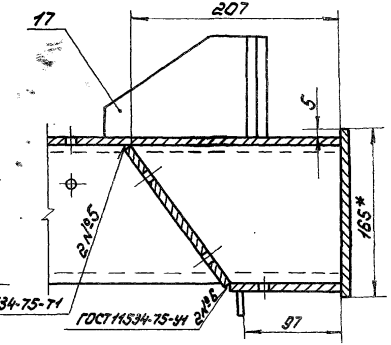

Г - Г
М 1:4

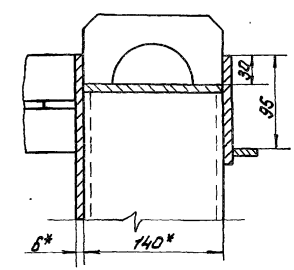

Д - Д
М 1:4

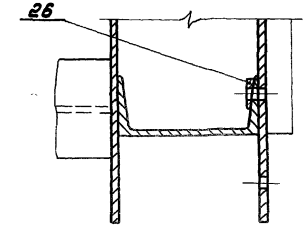

7.820-4-КМ084.101

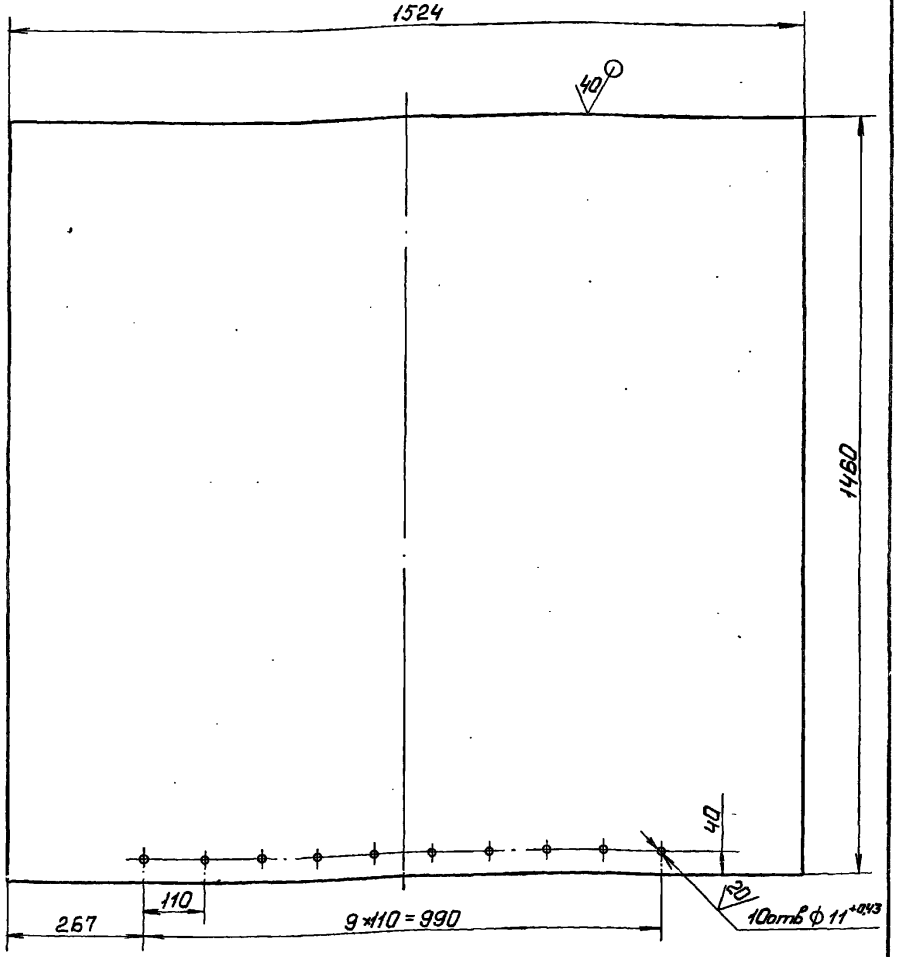

1. Предельные отклонения размеров, координирующих оси отверстий, ± 0,28мм.
2. Неуказанные предельные отклонения размеров $\pm \frac{JT14}{2}$

Изм.	Лист	№ докум.	Подп.	Дата
Разраб.	Попова			4.07.86
Пров.	Гитин			5.01.87
ГИП	Гитин			5.01.87
Нач.отд.	Кореневв			4.01.87

7.820-4-КМ084.101

Обшивка

Лит	Масса	Масштаб
Р	104,8	1:10
Лист	Листов-1	

Лист Б-ПН-6 ГОСТ 19903-74 / ВСт3сп5 ГОСТ 14637-79

Ленгипроводхоз

7.820-4-КМ094.101

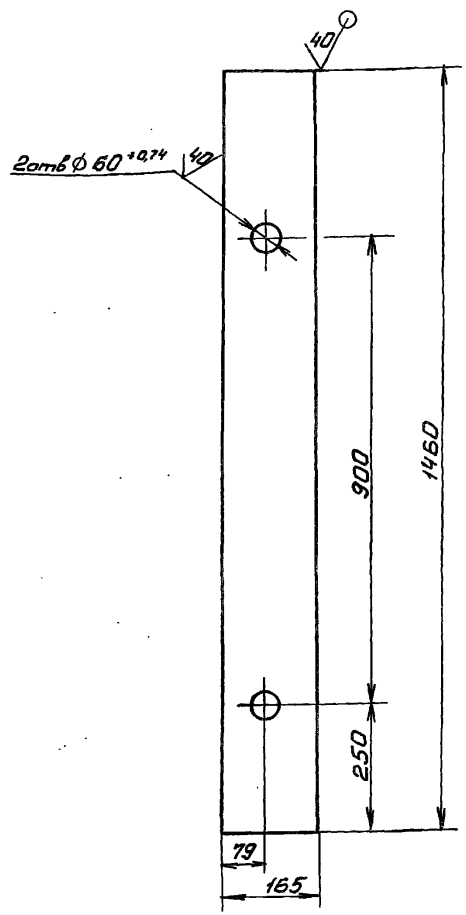

Неуказанные предельные отклонения размеров $\pm \frac{JT14}{2}$

Изм.	Лист	№ докум.	Подп.	Дата
Разраб.	Попова			4.07.86
Пров.	Гитин			5.01.87
ГИП	Гитин			5.01.87
Нач.отд.	Кореневв			4.01.87
Н.контр.	Смельянов			5.01.87

7.820-4-КМ094.101

Ребро

Лит.	Масса	Масштаб
Р	14,8	1:10
Лист	Листов-1	

Лист Б-ПН-8 ГОСТ 19903-74 / ВСт3сп5 ГОСТ 14637-79

Ленгипроводхоз

Инв.№подл. | Подп. и дата | Взам.инв.№ | Инв.№дубл. | Подп. и дата

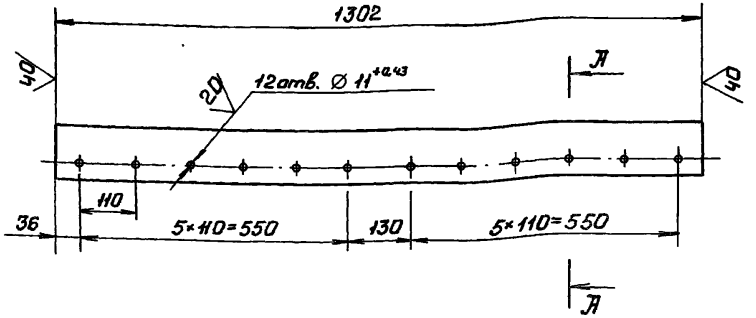

А-А
М1:2

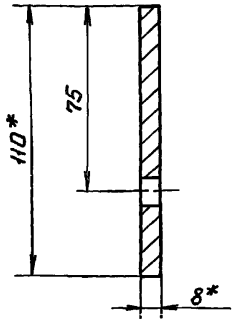

1.* Размеры для справок.

2. Предельные отклонения размеров, координирующих оси отверстий, ±0,28мм.

3. Неуказанные предельные отклонения размеров ±JT14/2

Изм.	Лист	№ докум.	Подп.	Дата
Разраб.		Попова		4.01.86
Пров.		Гитин		5.01.87
ГИП		Гитин		5.01.87
Нач. отд.		Кореневъ		7.01.87

7.820-4 – КМ 084.103

Лит	Масса	Масштаб
Л	8,9	1:10
Лист	Листов 1	

Полоса

Полоса Б-2 8×110 ГОСТ 103-76 / Вст3сп5 ГОСТ 535-79

Ленгипроводхоз

Инв.№ подл. | Подп. и дата | Взам.инв.№ | Инв.№ дубл. | Подп. и дата

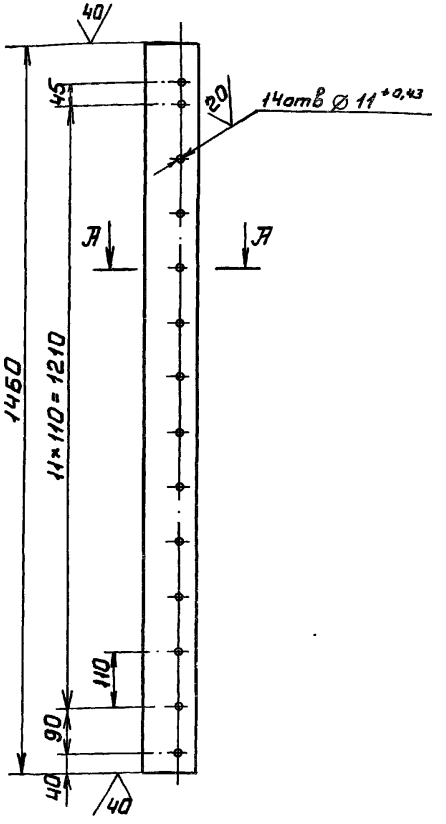

А-А
М1:2

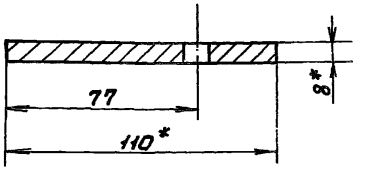

1.* Размеры для справок.

2. Предельные отклонения размеров, координирующих оси отверстий, ±0,28мм.

3. Неуказанные предельные отклонения размеров ±JT14/2

Изм.	Лист	№ докум.	Подп.	Дата
Разраб.		Попова		7.07.86
Пров.		Гитин		5.01.87
ГИП		Гитин		5.01.87
Нач. отд.		Кореневъ		7.01.87

7.820-4 – КМ 084.104

Лит	Масса	Масштаб
Л	10,0	1:10
Лист	Листов 1	

Полоса

Полоса Б-2 8×110 ГОСТ 103-76 / Вст3сп5 ГОСТ 535-79

Ленгипроводхоз

Инв.№ подл. | Подп. и дата | Взам.инв.№ | Инв.№ дубл. | Подп. и дата

Выпуск 9

Серия 7.820-4

7.820-4-КМ094.102

7.820-4-КМ094.102-01-зеркальное отражение. Остальное см. 7.820-4-КМ094.102

м1:10

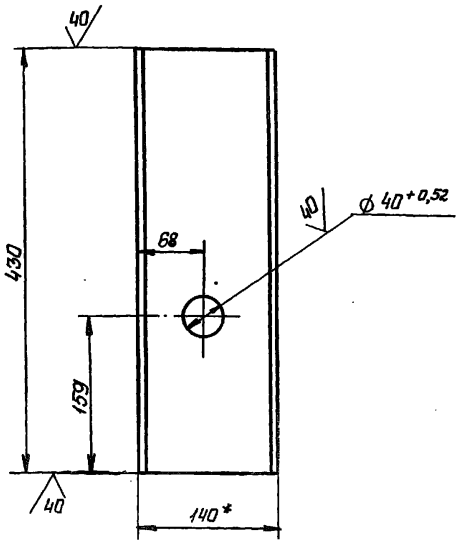



1.* Размер для справок.

2. Неуказанные предельные отклонения размеров $\pm \frac{IT14}{2}$

Изм.	Лист	№ докум.	Подп.	Дата
Разраб.		Попова		18.12.86
Пров.		Гитин		5.01.87
ГИП		Гитин		5.01.87
Нач.отд		Кореньев		7.01.87
Н.контр.		Смольникова		8.01.87

7.820-4-КМ094.102

Ребро

Лит.	Масса	Масштаб
А	5,2	1:5
Лист	Листов-1	

Швеллер 14 ГОСТ 8240-72 / В Ст3сп5 ГОСТ 535-79

ЛЕНГИПРОВОДХОЗ

Инв.№ подл. | Подп. и дата | Взам. инв.№ | Инв.№ дубл. | Подп. и дата

Выпуск 9

Серия 7.820-4

7.820-4-КМ094.103

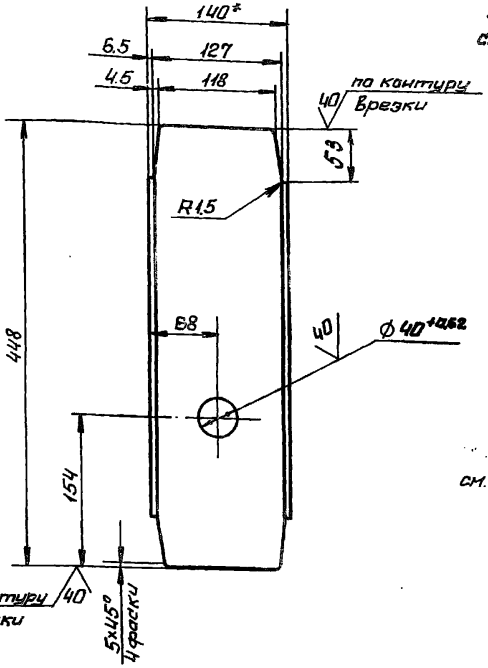

7.820-4-КМ094.103-01-зеркальное отражение. Остальное см. 7.820-4-КМ094.103

м1:10

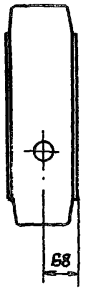

7.820-4-КМ094.103-02- Остальное см. 7.820-4-КМ094.103

м1:10



1.* Размер для справок.

2. Неуказанные предельные отклонения размеров $\pm \frac{IT14}{2}$

Изм.	Лист	№ докум.	Подп.	Дата
Разраб.		Попова		18.12.86
Пров.		Гитин		5.01.87
ГИП		Гитин		5.01.87
Нач.отд		Кореньев		7.01.87
Н.контр.		Смольникова		8.01.87

7.820-4-КМ094.103

Ребро

Лит.	Масса	Масштаб
А	4,7	1:5
Лист	Листов-1	

Швеллер 14 ГОСТ 8240-72 / В Ст3сп5 ГОСТ 535-79

ЛЕНГИПРОВОДХОЗ

Инв.№ подл. | Подп. и дата | Взам. инв.№ | Инв.№ дубл. | Подп. и дата

Выпуск 9

Серия 7.820-4

Инв. № подл. | Подп. и дата | Взам. инв. № | Инв. № дубл. | Подп. и дата

7.820-4 - КМ 034.110

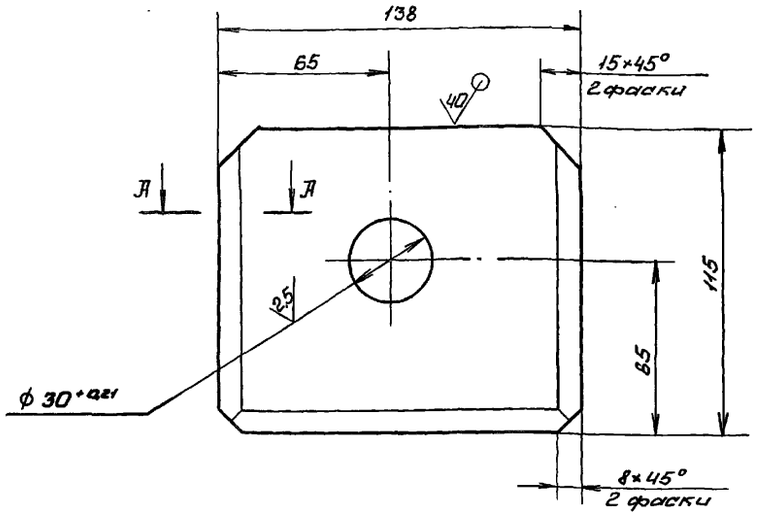

А-А

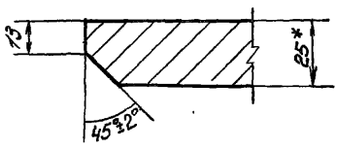

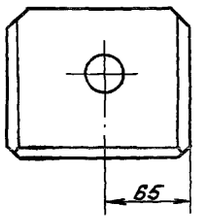

7.820-4 -КМ 034.110-01 зеркальное отражение. Остальное см. 7.820-4-КМ 034.110

М 1:4

1.* Размер для справок.

2. Неуказанные предельные отклонения размеров ± JT14/2

Изм.	Лист	№ докум.	Подп.	Дата
Разраб.		Попова		16.12.86
Пров.		Гитин		5.01.87
ГИП		Гитин		5.01.87
Нач. отд.		Кореньев		7.01.87
Н. контр.		Смельчакова		8.01.87

7.820-4-КМ 034.110

Проушина

Лит.	Масса	Масштаб
А	2,9	1:2
Лист	Листов 1	

Лист Б-ПН-25 ГОСТ 19903-74 / В Ст3сп5 ГОСТ 14637-79

ЛЕНГИПРОВОДХОЗ

Выпуск 9

Серия 7.820-4

Инв. № подл. | Подп. и дата | Взам. инв. № | Инв. № дубл. | Подп. и дата

7.820-4-КМ 096.101

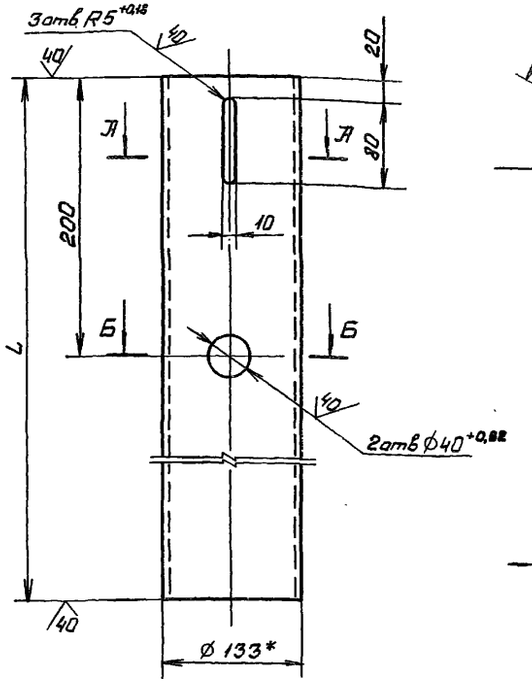

А-А

М 1:2,5

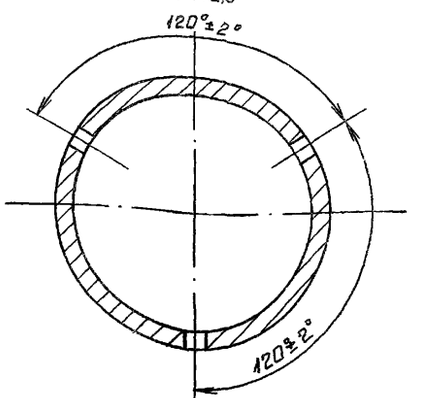

Б-Б

М 1:2,5

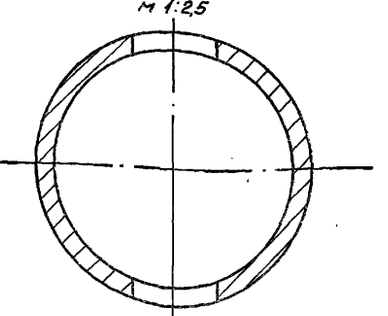

7.820-4-КМ 096.101-01 Остальное см. 7.820-4-КМ 096.101

М 1:10

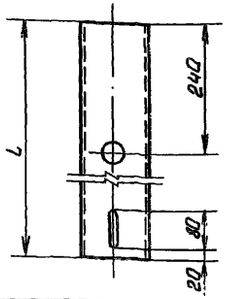

Обозначение	L мм	Масса кг
7.820-4-КМ 096.101	2887	70,9
7.820-4-КМ 096.101-01	3982	97,9

1.* Размер для справок

2. Неуказанные предельные отклонения размеров ± JT14/2

Изм.	Лист	№ докум.	Подп.	Дата
Разраб.		Попова		23.12.86
Пров.		Гитин		5.01.87
ГИП		Гитин		5.01.87
Нач. отд.		Кореньев		7.01.87
Н. контр.		Смельчакова		8.01.87

7.820-4-КМ 096.101

Труба

Лит.	Масса	Масштаб
А	см. таблицу	1:5
Лист	Листов 1	

Труба 133×8 ГОСТ 8732-78 / А Ст 20 ГОСТ 8731-74

ЛЕНГИПРОВОДХОЗ

7.820-4-КМ 054.105

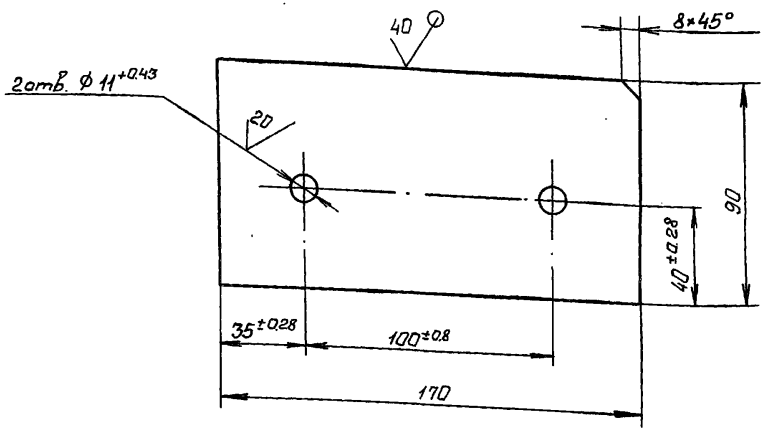

Неуказанные предельные отклонения размеров ± IT14/2

Изм.	Лист	№ докум.	Подп.	Дата
Разраб.		Попова		22.12.86
Пров.		Гитин		5.01.87
ГИП		Гитин		5.01.87
Нач. отд.		Коренев		7.01.87

7.820-4-КМ 054.105

Лит.	Масса	Масштаб
Л	0,95	1:2
Лист	Листов-1	

Лист

Лист Б-ПН-8 ГОСТ 19903-74

Ленгипроводхоз

Серия 7.820-4 Выпуск 9

Взам. инв. № | Инв. № дубл. | Подп. и дата | Инв. № подл. | Подп. и дата

7.820-4-КМ 034.111

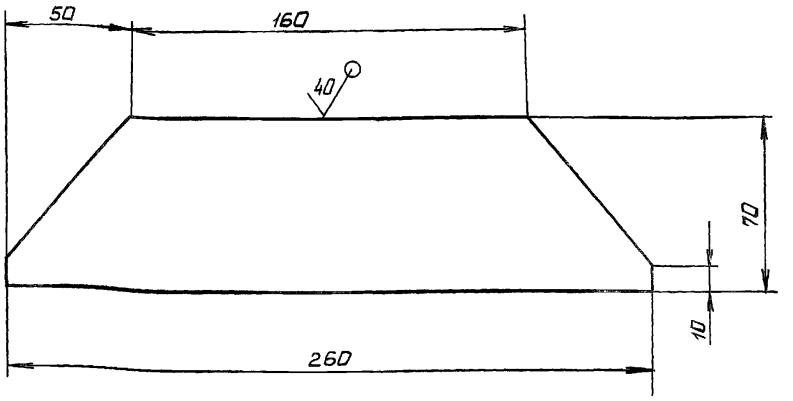

Предельные отклонения размеров ± IT14/2

Изм.	Лист	№ докум.	Подп.	Дата
Разраб.		Попова		22.12.86
Пров.		Гитин		5.01.87
ГИП		Гитин		5.01.87
Нач. отд.		Коренев		7.01.87

7.820-4-КМ 034.111

Лит.	Масса	Масштаб
Л	0,7	1:2
Лист	Листов-1	

Накладка

Лист Б-ПН-6 ГОСТ 19903-74

Ленгипроводхоз

Серия 7.820-4 Выпуск 9

Взам. инв. № | Инв. № дубл. | Подп. и дата | Инв. № подл. | Подп. и дата

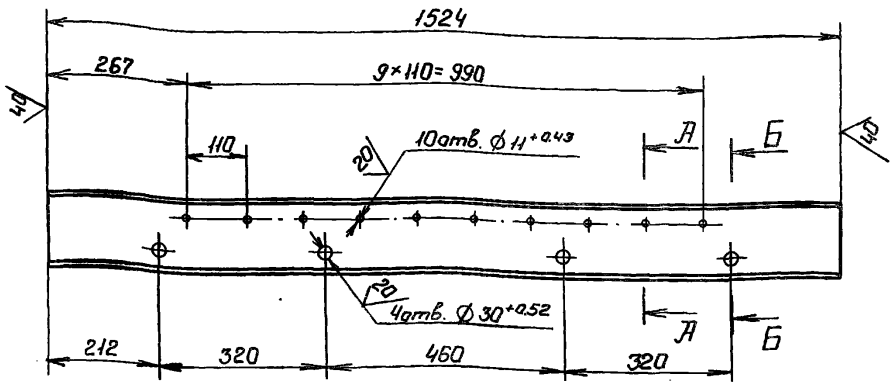

А - А
М 1:5

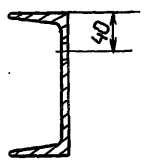

Б - Б
М 1:5

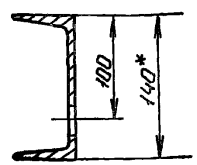

1. *Размер для справок.
2. Предельные отклонения размеров, координирующих оси отверстий ⌀ $11^{+0,43}$, ± 0,28мм
3. Неуказанные предельные отклонения размеров $\pm \frac{JT14}{2}$

Изм	Лист	№ докум.	Подп.	Дата
Разраб.	Попова			7.01.86
Пров.	Гитин			5.01.87
ГИП	Гитин			5.01.87
Нач.отд.	Кореневъ			7.01.87
Н.контр.	Смельчакова			8.01.87

7.820-4-КМ 094.104

Ригель.

Лит.	Масса	Масштаб
А	18,6	1:10
Лист	Листов-1	

Швеллер 14 ГОСТ 8240-72 / ВСт3сп5 ГОСТ 535-79

Ленгипроводхоз

Инв.№ подл. | Подп. и дата | Взам.инв.№ | Инв.№ дубл. | Подп. и дата

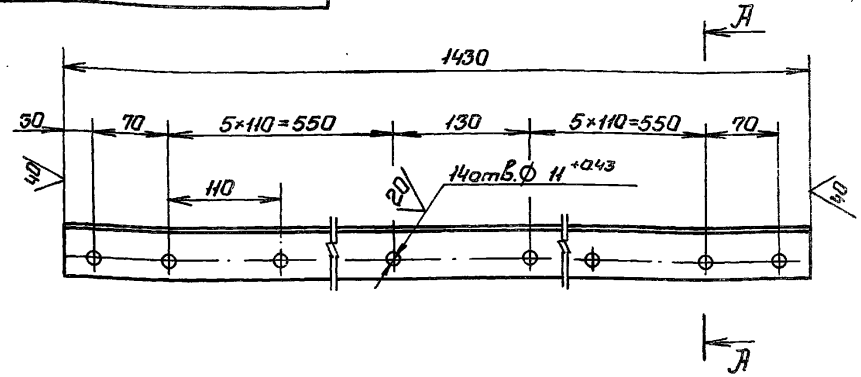

А - А
М 1:1

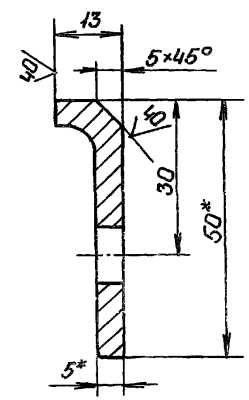

1. *Размеры для справок.
2. Предельные отклонения размеров, координирующих оси отверстий, ± 0,28мм
3. Неуказанные предельные отклонения размеров $\pm \frac{JT14}{2}$

Изм	Лист	№ докум.	Подп.	Дата
Разраб.	Попова			7.01.86
Пров.	Гитин			5.01.87
ГИП	Гитин			5.01.87
Нач.отд.	Кореневъ			7.01.87
Н.контр.	Смельчакова			8.01.87

7.820-4-КМ 084.001

Накладка Верхняя

Лит.	Масса	Масштаб
А	3,1	1:5
Лист	Листов-1	

Уголок Б-50×50×5 ГОСТ 8509-72 / ВСт3сп5 ГОСТ 535-79

Ленгипроводхоз

Инв.№ подл. | Подп. и дата | Взам.инв.№ | Инв.№ дубл. | Подп. и дата

7.820-4-КМ084.002

7.820-4-КМ084.002-01

Зеркальное отражение

Остальное см 7.820-4-КМ084.002

7.820-4-КМ084.002

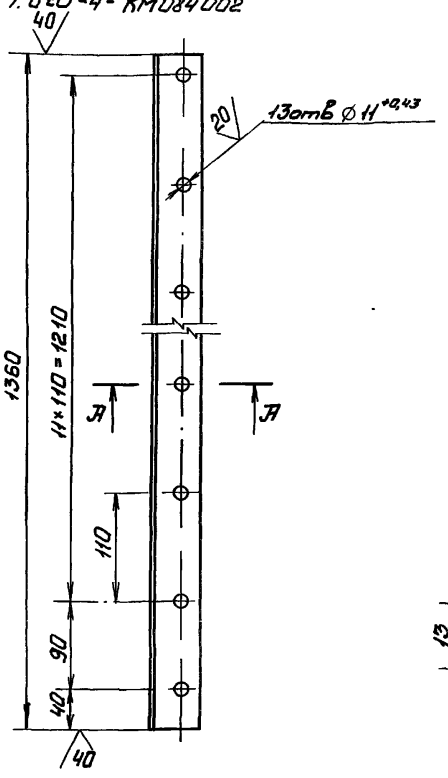

М1:10



А-А
М1:1

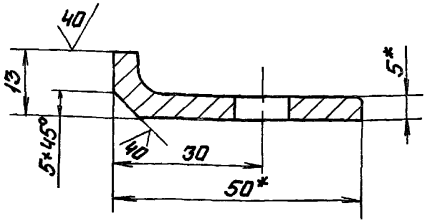

1.* Размеры для справок.

2. Предельные отклонения размеров, координирующих оси отверстий, ±0,28мм

3. Неуказанные предельные отклонения размеров $\pm\frac{IT14}{2}$

Изм.	Лист	№ докум.	Подп.	Дата
Разраб.		Попова		7.07.86
Пров.		Гитин		18.12.86
ГИП		Гитин		18.12.86
Нач.отд.		Коренев		19.12.86

7.820-4-КМ084.002

Накладка боковая

Лит	Масса	Масштаб
А	3,1	1:5
Лист	Листов 1	

Уголок Б-50×50×5 ГОСТ 8509-72 / Вст3сп5 ГОСТ 535-79

Ленгипроводхоз

Выпуск 9

Серия 7.820-4

Взам.инв.№ | Подп. и дата | Инв.№подл. | Подп. и дата

7.820-4-КМ084.003

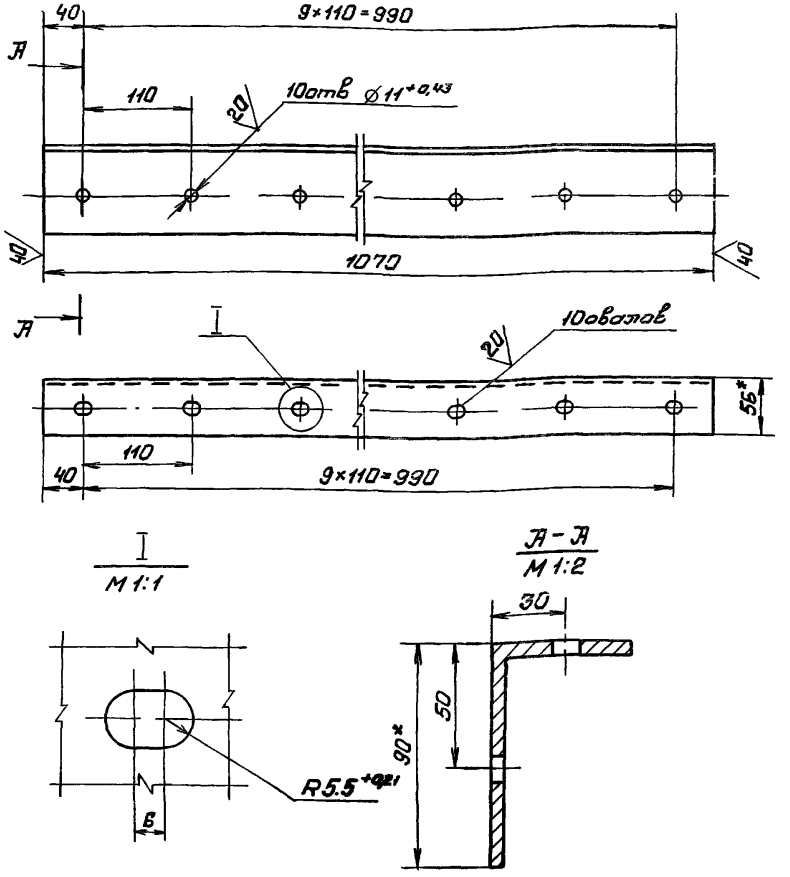

I
М1:1

А-А
М1:2

1.* Размеры для справок.

2. Предельные отклонения размеров, координирующих оси отверстий, ±0,28мм

3. Неуказанные предельные отклонения размеров $\pm\frac{IT14}{2}$

Изм.	Лист	№ докум.	Подп.	Дата
Разраб.		Попова		7.07.86
Пров.		Гитин		18.12.86
ГИП		Гитин		18.12.86
Нач.отд.		Коренев		19.12.86

7.820-4-КМ084.003

Уголок

Лит	Масса	Масштаб
А	7,0	1:5
Лист	Листов 1	

Уголок Б-90×56×6 ГОСТ 8510-72 / Вст3сп5 ГОСТ 535-79

Ленгипроводхоз

7.820-4-КМ054.001

(√) Ø

Выпуск 9

Серия 7.820-4

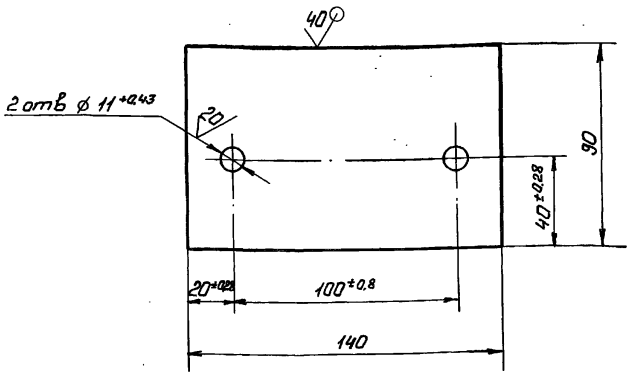

Неуказанные предельные отклонения размеров ± JT14/2

Изм.	Лист	№ докум.	Подп.	Дата
Разраб.		Попова		7.07.86
Пров.		Гитин		18.12.86
ГИП		Гитин		18.12.86
Нач.отд.		Кареев		19.12.86

7.820-4-КМ054.001

Накладка

Лит	Масса	Масштаб
Л	0,6	1:2
Лист	Листов 1	

Лист Б-ПН-6 ГОСТ 19903-74

Ленгипроводхоз

Инв.№ подл. | Подп. и дата | Взам.инв.№ | Инв.№ дубл. | Подп. и дата

7.820-4-КМ084.004

Выпуск 9

Серия 7.820-4

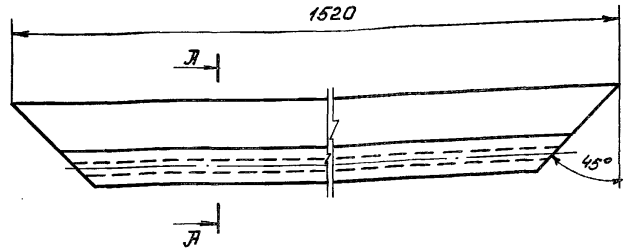

А-А
М 1:2

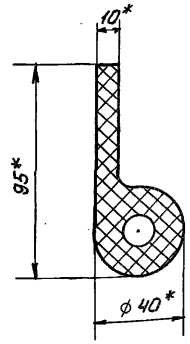

1. *Размеры для справок.
2. Отверстия в уплотнении сверлить через накладку 7.820-4-КМ 084.001 при установке уплотнения.

Изм.	Лист	№ докум.	Подп.	Дата
Разраб.		Попова		7.07.86
Пров.		Гитин		12.12.86
ГИП		Гитин		18.12.86
Нач.отд.		Кареев		19.12.86

7.820-4-КМ084.004

Уплотнение Верхнее

Лит	Масса	Масштаб
Л	2,7	1:5
Лист	Листов 1	

Уплотнение типа I ТУ 38-105417-77

Ленгипроводхоз

Инв.№ подл. | Подп. и дата | Взам.инв.№ | Инв.№ дубл. | Подп. и дата

7.820-4-КМ084.005

Выпуск 9

Серия 7.820-4

7.820-4-КМ084.005

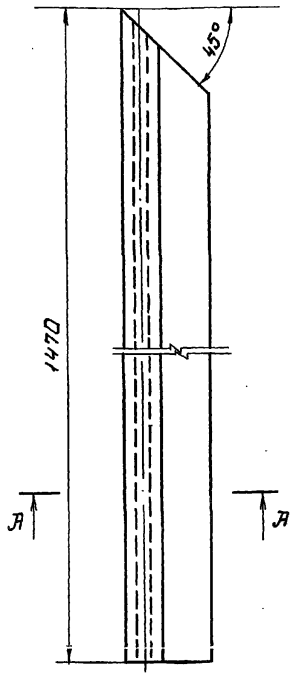

А-А
М 1:2

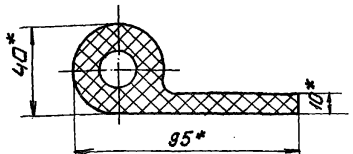

7.820-4-КМ084.005-01 - зеркальное отражение. Остальное см. 7.8204-КМ084.005

М 1:10

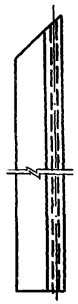

1.* Размеры для справок.

2. Отверстия в уплотнении сверлить через накладку 7.820-4-КМ084.002 при установке уплотнения.

Изм.	Лист	№ докум.	Подп.	Дата
Разраб.		Попова		7.01.86
Пров.		Гитин		18.12.86
ГИП		Гитин		18.12.86

7.820-4-КМ 084.005

Уплотнение боковое

Лит	Масса	Масштаб
А	2,7	1:5

Лист | Листов-1

Инв. № подл. | Подп. и дата | Взам. инв. № | Инв. № дубл. | Подп. и дата

7.820-4-КМ084.006

Выпуск 9

Серия 7.820-4

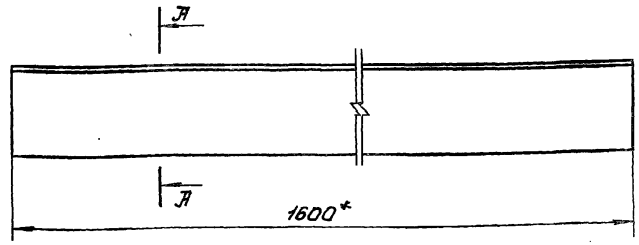

А-А
М 1:2

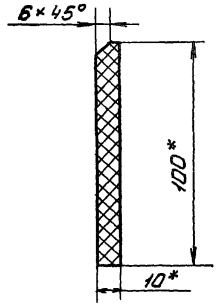

1.* Размеры для справок.

2. Отверстия в уплотнении сверлить через накладки 7.820-4-КМ084.003 и 7.820-4-КМ054.001 при установке уплотнения.

Изм.	Лист	№ докум.	Подп.	Дата
Разраб.		Попова		7.01.86
Пров.		Гитин		12.12.86
ГИП		Гитин		12.12.86
Нач. отд.		Коренев		19.12.86

7.820-4-КМ 084.006

Уплотнение нижнее

Лит	Масса	Масштаб
А	1,9	1:5

Лист | Листов-1

Пластина I, лист, ТМКЩ-М-

Ленгипроводхоз

Инв. № подл. | Подп. и дата | Взам. инв. № | Инв. № дубл. | Подп. и дата

Выпуск 9

Серия 7.820-4

Формат	Зона	Поз.	Обозначение	Наименование	Кол.	Примечание
				Документация		
А3			7.820-4-КМ095.000СБ	Сборочный чертеж		
				Сборочные единицы		
А4		1	7.820-4-КМ095.100	Звено	1	
А4		2	7.820-4-КМ023.200	Звено	1	
				Детали		
А4		3	7.820-4-КМ015.003	Болт	1	
				Стандартные изделия		
		4		Болт М16-8g×60.46.029		
				ГОСТ 7798-70	6	
		5		Гайка М16-7Н.5.029		
				ГОСТ 5915-70	6	
		6		Гайка М20-7Н.5.029		
				ГОСТ 5915-70	1	
		7		Шайба 16.65Г.029		
				ГОСТ 6402-70	6	
		8		Шайба 20.01.029		
				ГОСТ 11371-78	1	

Инв.№ подл. | Подп. и дата | Взам. инв.№ | Инв.№ дубл. | Подп. и дата

Изм	Лист	№ докум.	Подп.	Дата
Разраб		Попова		27.11.86
Пров.		Гитин		05.01.87
ГИП		Гитин		05.01.87
Нач.отд		Кореньев		07.01.87

7.820-4-КМ095.000

Штанга

Лит	Лист	Листов
А		1

Ленгипроводхоз

Выпуск 9

Серия 7.820-4

7.820-4-КМ015.001

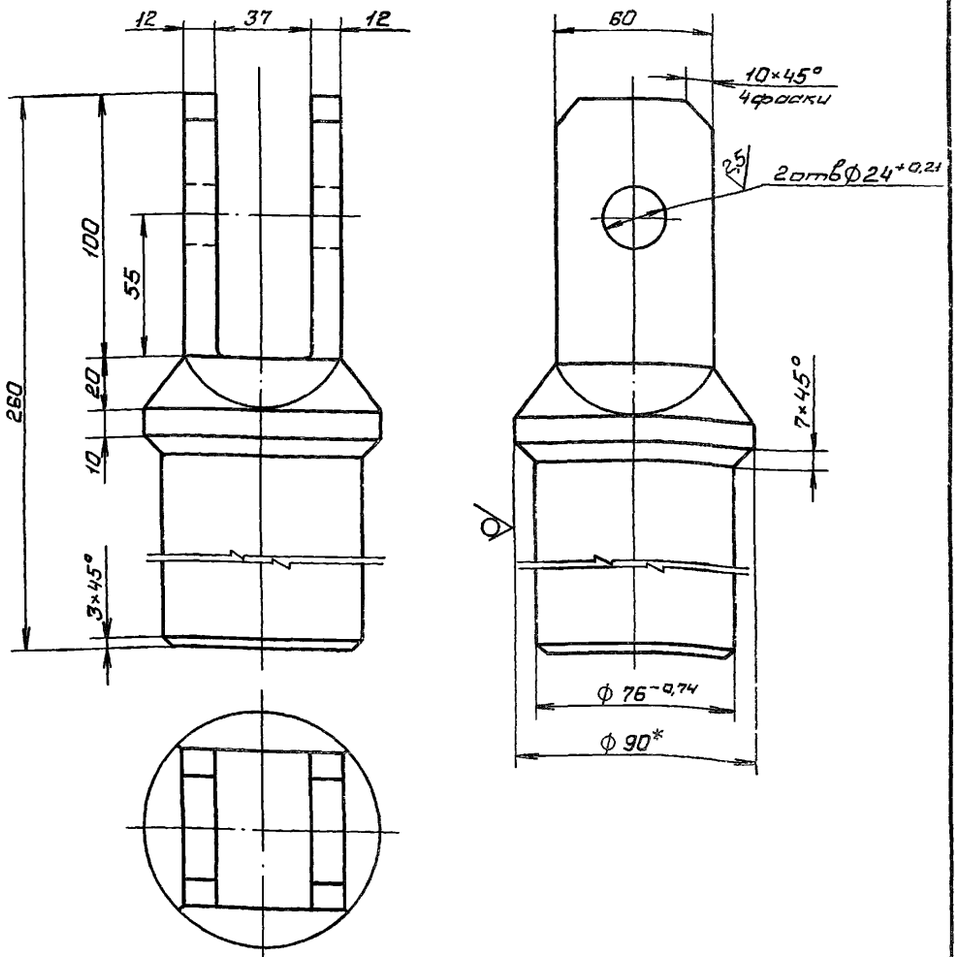

1* Размер для справок.

2. Неуказанные предельные отклонения размеров $\pm \frac{IT14}{2}$.

Инв.№ подл. | Подп. и дата | Взам. инв.№ | Инв.№ дубл. | Подп. и дата

Изм	Лист	№ докум	Подп.	Дата
Разраб		Попова		27.11.86
Пров		Гитин		05.01.87
ГИП		Гитин		05.01.87
Нач.отд		Кореньев		07.01.87

7 820-4-КМ 015.001

Проушина

Лит	Масса	Масштаб
А	7,1	1:2
Лист	Листов 1	

Круг $\frac{B\,90\ ГОСТ\ 2590-71}{Ст\,20\ ГОСТ\ 535-79}$

Ленгипроводхоз

7.820-4-КМ095.000 СБ

Выпуск 9

Серия 7.820-4

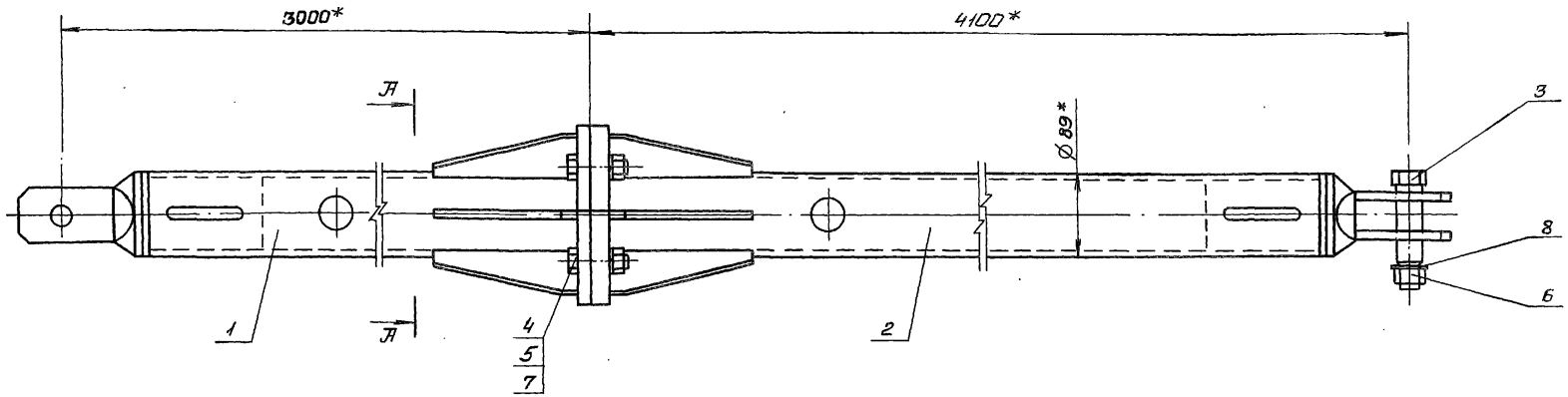

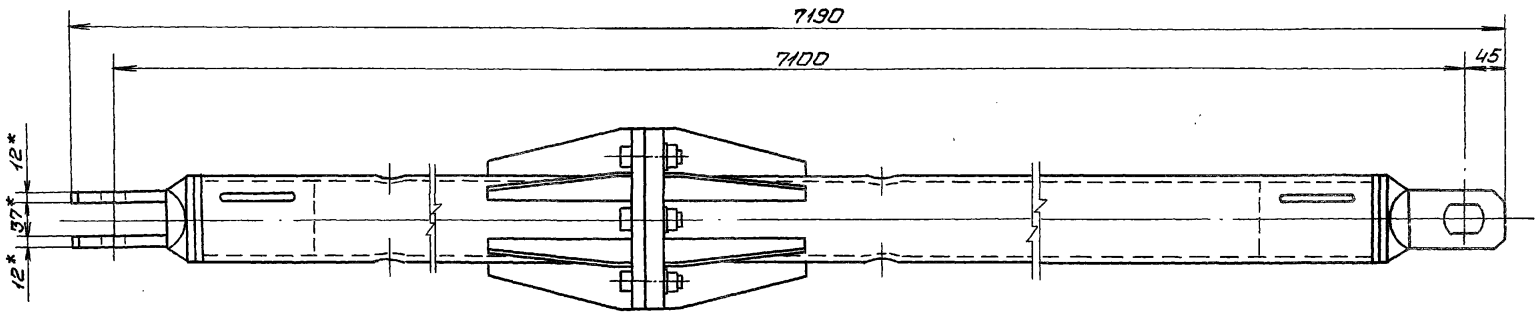

А – А
м 1:2,5

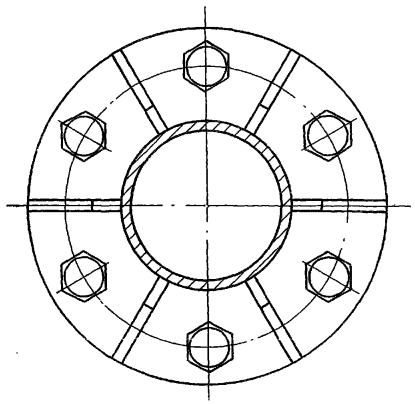

1.* Размеры для справок.

2. При изготовлении и сборке звеньев штанги обеспечить проектное положение проушин.

3. Предельные отклонения размеров $\pm \frac{JT14}{2}$

					7.820-4-КМ 095.000 СБ			
Изм.	Лист	№ докум	Подп.	Дата	Штанга. Сборочный чертеж	Лит	Масса	Масштаб
Разраб.		Попова	[signature]	25.11.86		А	108,5	1:5
Пров.		Гитин	[signature]	5.01.87		Лист	Листов-1	
ГИП		Гитин	[signature]	5.01.87				
Нач. отд.		Коренев	[signature]	7.01.87		ЛЕНГИПРОВОДХОЗ		

Выпуск 9

Серия 7.820-4

Формат	Зона	Поз.	Обозначение	Наименование	Кол.	Примечание
				Документация		
А3			7.820-4 -КМ 095.100СБ	Сборочный чертеж		
				Детали		
А4		1	7.820-4 -КМ 015.001	Проушина	1	
А4		2	7.820-4 -КМ 095.101	Труба	1	
А4		3	7.820-4 -КМ 023.102	Ребро	6	
А4		4	7.820-4 -КМ 023.103	Фланец	1	

Инв. № подл. | Подп. и дата | Взам. инв. № | Инв. № дубл. | Подп. и дата

Изм.	Лист	№ докум.	Подп.	Дата
Разраб.		Попова		28.11.86
Пров.		Гитин		5.01.87
ГИП		Гитин		5.01.87

7.820-4 -КМ 095.100

Звено

Лит.	Лист	Листов
А		1

Ленгипроводхоз

Выпуск 9

Серия 7.820-4

Формат	Зона	Поз.	Обозначение	Наименование	Кол.	Примечание
				Документация		
А3			7.820-4 -КМ 023.200СБ	Сборочный чертеж		
				Детали		
А4		1	7.820-4 -КМ 015.001	Проушина	1	
А4		2	7.820-4 -КМ 095.101-01	Труба	1	
А4		3	7.820-4 -КМ 023.102	Ребро	6	
А4		4	7.820-4 -КМ 023.201	Фланец	1	

Инв. № подл. | Подп. и дата | Взам. инв. № | Инв. № дубл. | Подп. и дата

Изм.	Лист	№ докум	Подп.	Дата
Разраб		Попова		28.11.86
Пров.		Гитин		5.01.87
ГИП		Гитин		5.01.87
Нач.отд.		Кореневб		7.01.87

7.820-4 -КМ 023.200

Звено

Лит.	Лист	Листов
А		1

Ленгипроводхоз

7.820-4-КМ095.100СБ

Выпуск 9

Серия 7.820-4

Инв.№ подл. | Подп. и дата | Взам.инв.№ | Инв.№ дубл. | Подп. и дата

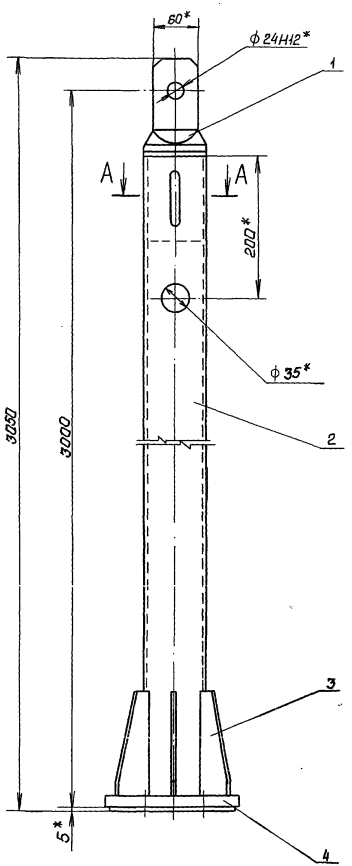

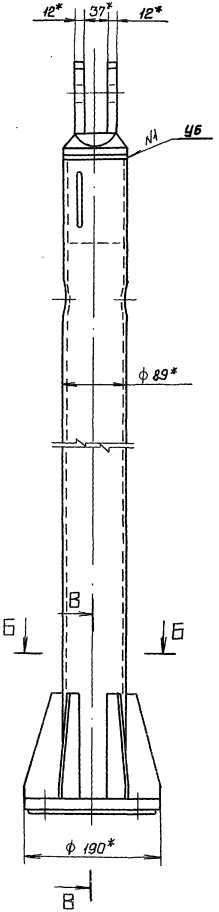

А – А
М 1:2

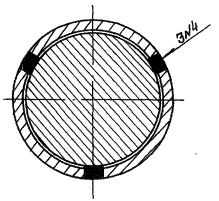

Б – Б
М 1:2,5

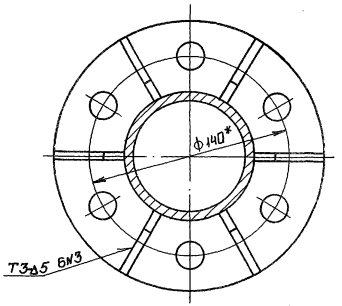

В – В
М 1:2,5

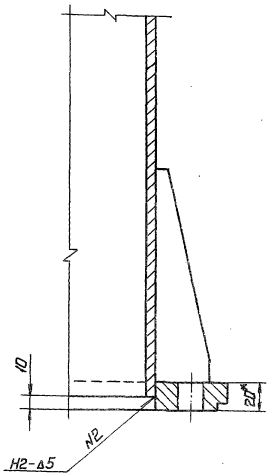

1. *Размеры для справок.
2. Сварные швы выполнять по ГОСТ 5264-80.
3. Электроды Э42 ГОСТ 9466-75.
4. Неуказанные предельные отклонения размеров $\pm \frac{IT14}{2}$

Изм.	Лист	№ докум.	Подп.	Дата
Разраб.		Попова		2.11.87
Пров.		Гитин		5.01.87
ГИП		Гитин		5.01.87
Нач. отд.		Кореневб		7.01.87

7.820-4-КМ095.100СБ

Звено. Сборочный чертеж.

Лит.	Масса	Масштаб
Л	46,9	1:5
Лист	Листов 1	

ЛЕНГИПРОВОДХОЗ

7.820-4-КМ023.102

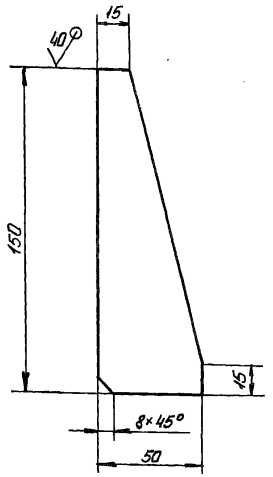

Предельные отклонения размеров ± JT14/2

Изм.	Лист	№ докум.	Подп.	Дата
Разраб.	Попова			25.11.86
Пров.	Гитин			5.01.87
ГИП	Гитин			5.01.87
Нач.отд.	Кореневъ			9.01.87

7.820-4-КМ023.102

Ребра

Лит	Масса	Масштаб
А	0,24	1:2

Лист | Листов 1

Лист Б-ПН-6 ГОСТ 19903-74 / Вст-3кп2 ГОСТ 14637-79

ЛЕНГИПРОВОДХОЗ

Выпуск 9

Серия 7.820-4

Инв.№подл. | Подп. и дата | Взам.инв.№ | Инв.№дубл. | Подп. и дата

7.820-4-КМ095.104

7.820-4-КМ095.101

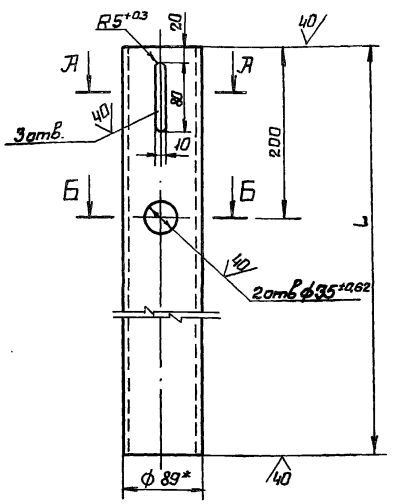

А – А
м 1:2

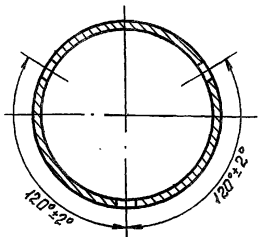

Б – Б
м 1:2

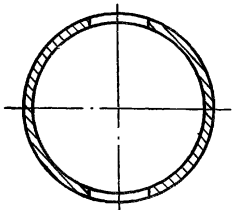

Обозначение	L, мм	Масса кг
7.820-4-КМ095.101	2903	35,4
7.820-4-КМ095.101-01	3998	48,9

7.820-4-КМ095.101-01
Остальное см.
7.820-4-КМ095.101

м1:10

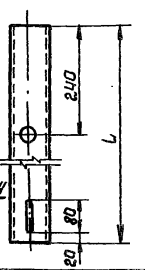

1. * Размер для справок.
2. Неуказанные предельные отклонения размеров ± JT14/2

Изм.	Лист	№ докум.	Подп.	Дата
Разраб.	Попова			25.11.86
Пров.	Гитин			5.01.87
ГИП	Гитин			5.01.87
Нач.отд.	Кореневъ			9.01.87
Н.контр.	Смельчакова			9.01.87

7.820-4-КМ095.101

Труба

Лит	Масса	Масштаб
А	см. табл.	1:5

Лист | Листов 1

Труба 89×6 ГОСТ 8732-78 / А Ст 20 ГОСТ 8731-74

ЛЕНГИПРОВОДХОЗ

Выпуск 9

Серия 7.820-4

Инв.№ подл. | Подп. и дата | Взам. инв.№ | Инв.№ дубл. | Подп. и дата

7.820-4-КМ023.103

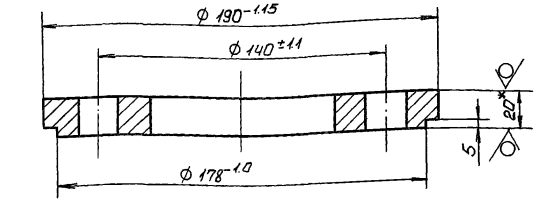

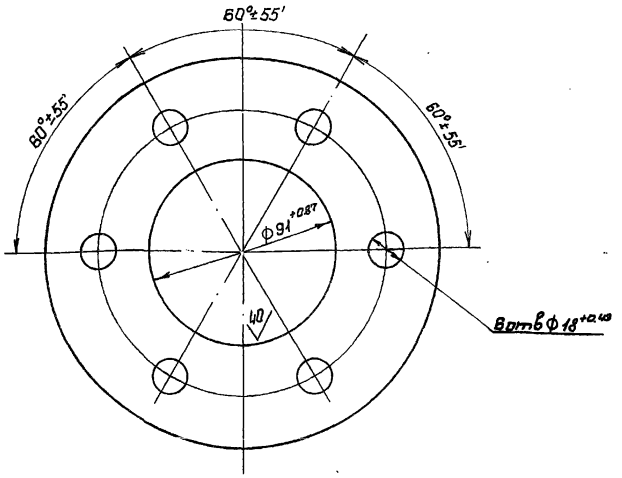

1.* Размер для справок.

2. Неуказанные предельные отклонения размеров: $\frac{JT14}{2}$.

Изм.	Лист	№ докум.	Подп.	Дата
Разраб.	Попова			25.11.86
Провер.	Гитин			5.01.87
ГИП	Гитин			5.01.87
Нач.отд.	Каренев			9.01.87

7.820-4-КМ023.103

Фланец

Лит	Масса	Масштаб
Л	3,0	1:2
Лист	Листов-1	

Б-ПН-20 ГОСТ 19903-74
Лист ВСт3сп5 ГОСТ 14637-79

ЛЕНГИПРОВОДХОЗ

Выпуск 9

Серия 7.820-4

Инв.№ подл. | Подп. и дата | Взам. инв.№ | Инв.№ дубл. | Подп. и дата

7.820-4-КМ023.201

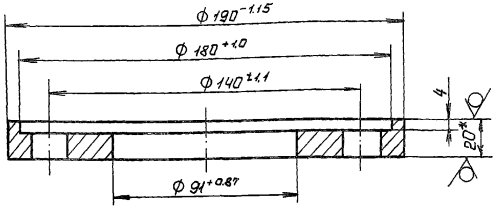

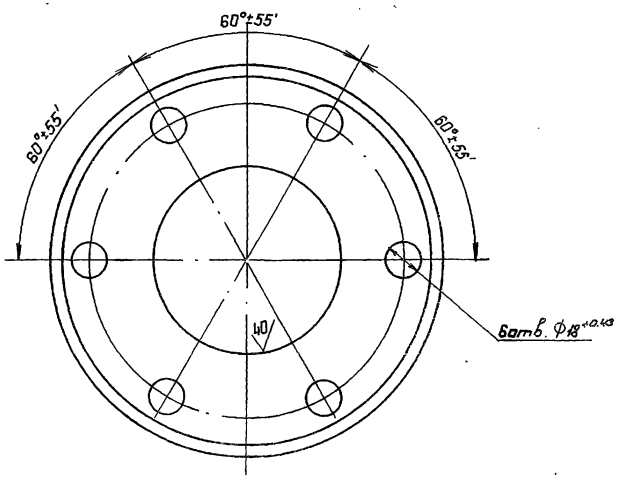

1.* Размер для справок.

2. Неуказанные предельные отклонения размеров ± $\frac{JT14}{2}$.

Изм.	Лист	№ докум.	Подп.	Дата
Разраб.	Попова			25.11.86
Пров.	Гитин			5.01.87
ГИП	Гитин			5.01.87
Нач.отд.	Каренев			9.01.87
Исполнитель	Смольникова			9.01.87

7.820-4-КМ023.201

Фланец

Лит	Масса	Масштаб
Л	2,6	1:2
Лист	Листов-1	

Б-ПН-20 ГОСТ 19903-74
Лист ВСт3сп5 ГОСТ 14637-79

ЛЕНГИПРОВОДХОЗ

7.820-4-КМ023.200СБ

Выпуск 9

Серия 7.820-4

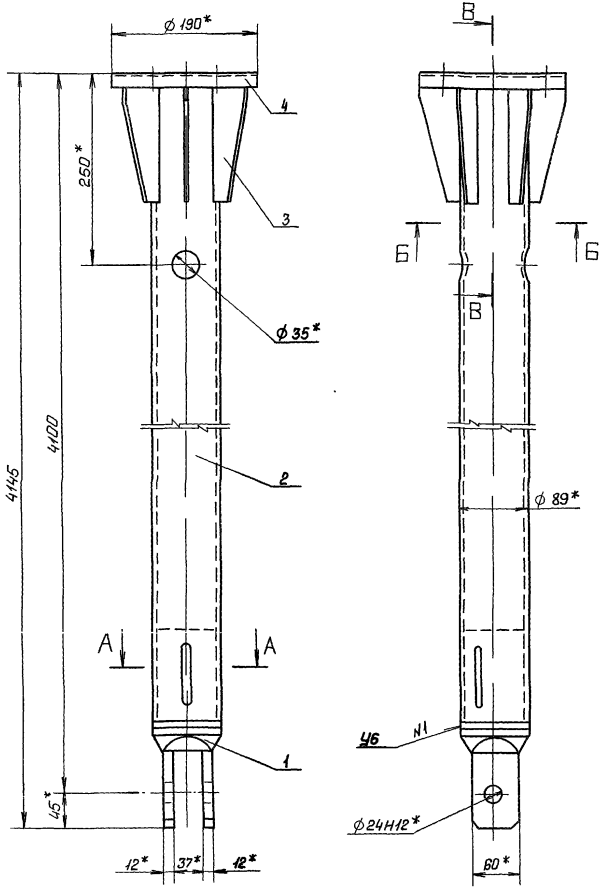

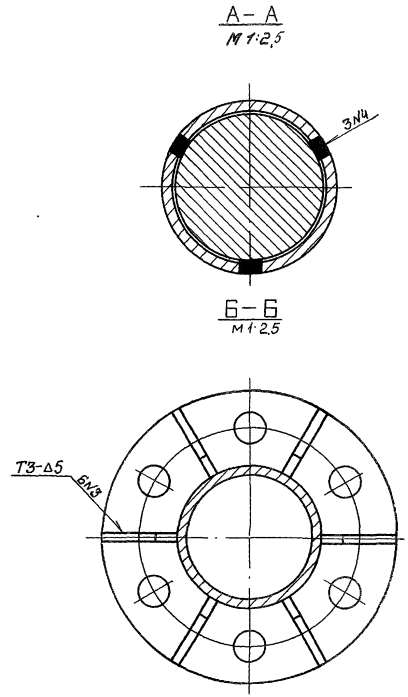

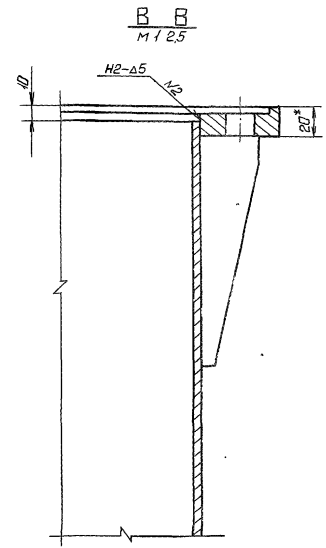

1* Размер для справок.

2. Сварные швы выполнять по ГОСТ 5264-80

3. Электроды Э42 ГОСТ 9466-75

4. Неуказанные предельные отклонения размеров $\pm \frac{IT14}{2}$

Изм.	Лист	№ докум	Подп.	Дата
Разраб.		Попова		27.11.86
Пров.		Гитин		5.01.87
ГИП		Гитин		5.01.87
Нач.отд.		Коренев		7.01.87
Н.контр.		Смельчакова		8.01.87

7.820-4-КМ023.200СБ

Звено

Сборочный чертеж

Лит	Масса	Масштаб
А	60,0	1:5

Лист | Листов-1

ЛЕНГИПРОВОДХОЗ

7.820-4-КМ015.003

20 (√)

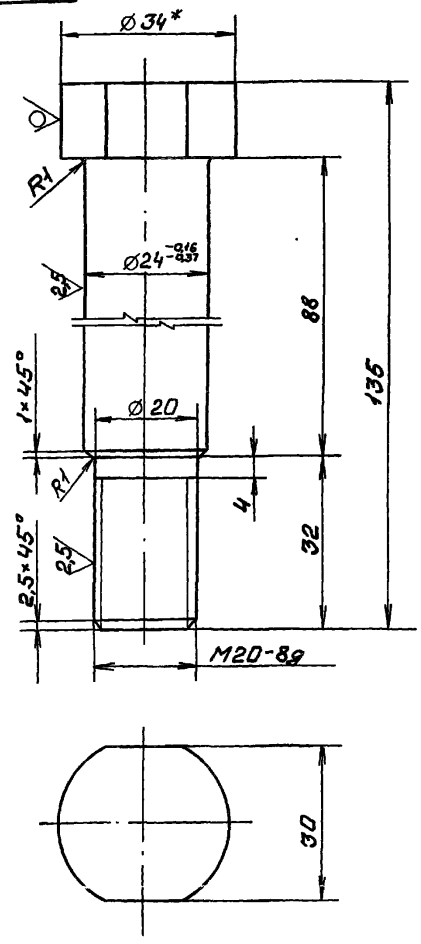

1.* Размер для справок.

2. Неуказанные предельные отклонения размеров ± JT14/2

Изм.	Лист	№ докум.	Подп.	Дата
Разраб.	Попова			24.11.86
Пров.	Гитин			5.01.87
ГИП	Гитин			5.01.87
Нач. отд.	Коренев			7.01.87

7.820-4-КМ015.003

Болт

Лит	Масса	Масштаб
Л	0,5	1:1
Лист	Листов 1	

Круг В 34 ГОСТ 2590-71

Ленгипроводхоз

7.820-4-КМ037.001

20 (√)

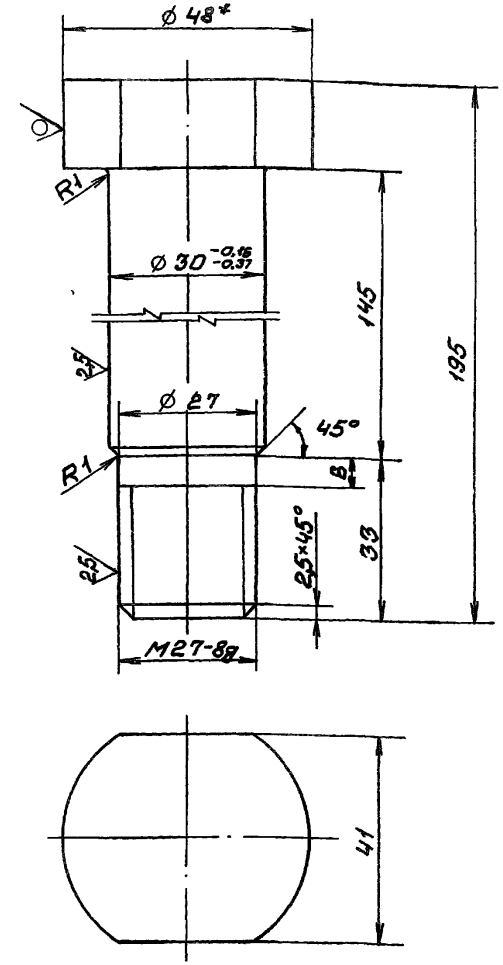

1.* Размер для справок.

2. Неуказанные предельные отклонения размеров ± JT14/2

Изм.	Лист	№ докум.	Подп.	Дата
Разраб.	Попова			24.11.86
Пров.	Гитин			5.01.87
ГИП	Гитин			5.01.87
Нач. отд.	Коренев			7.01.87
Н. контр.	Гильчикова			8.01.87

7.820-4-КМ037.001

Болт

Лит	Масса	Масштаб
Л	1,2	1:1
Лист	Листов 1	

Круг В 48 ГОСТ 2590-71 / Ст20 ГОСТ 535-79

Ленгипроводхоз

Инв. № подл. | Подп. и дата | Взам. инв. № | Инв. № дубл. | Подп. и дата

Формат	Зона	Поз	Обозначение	Наименование	Кол.	Примечание
				Документация		
А3			7.820-4-КМ096.000СБ	Сборочный чертеж		
				Сборочные единицы		
А4		1	7.820-4-КМ096.100	Звено	1	
А4		2	7.820-4-КМ037.200	Звено	1	
				Детали		
А4		3	7.820-4-КМ037.001	Болт	1	
				Стандартные изделия		
		4		Болт М20-8g×90.46.029		
				ГОСТ 7798-70	6	
		5		Гайка М20-7Н.5.029		
				ГОСТ 5915-70	6	
		6		Гайка М27-7Н.5.029		
				ГОСТ 5915-70	1	
		7		Шайба 20.65Г.029		
				ГОСТ 6402-70	6	
		8		Шайба 27.01.029		
				ГОСТ 11371-78	1	

Изм	Лист	№ докум.	Подп.	Дата
Разраб.		Попова		27.11.86
Пров.		Гитин		5.01.87
ГИП		Гитин		5.01.87
Нач.отд.		Кореньков		9.01.87
Н.контр.		Мельникова		9.01.87

7.820-4-КМ096.000

Штанга

Лит	Лист	Листов
Я		1

Ленгипроводхоз

Выпуск 9

Серия 7.820-4

Инв.№подл. | Подп. и дата | Взам.инв.№ | Инв.№дубл. | Подп. и дата

7.820-4-КМ037.101

20 (V)

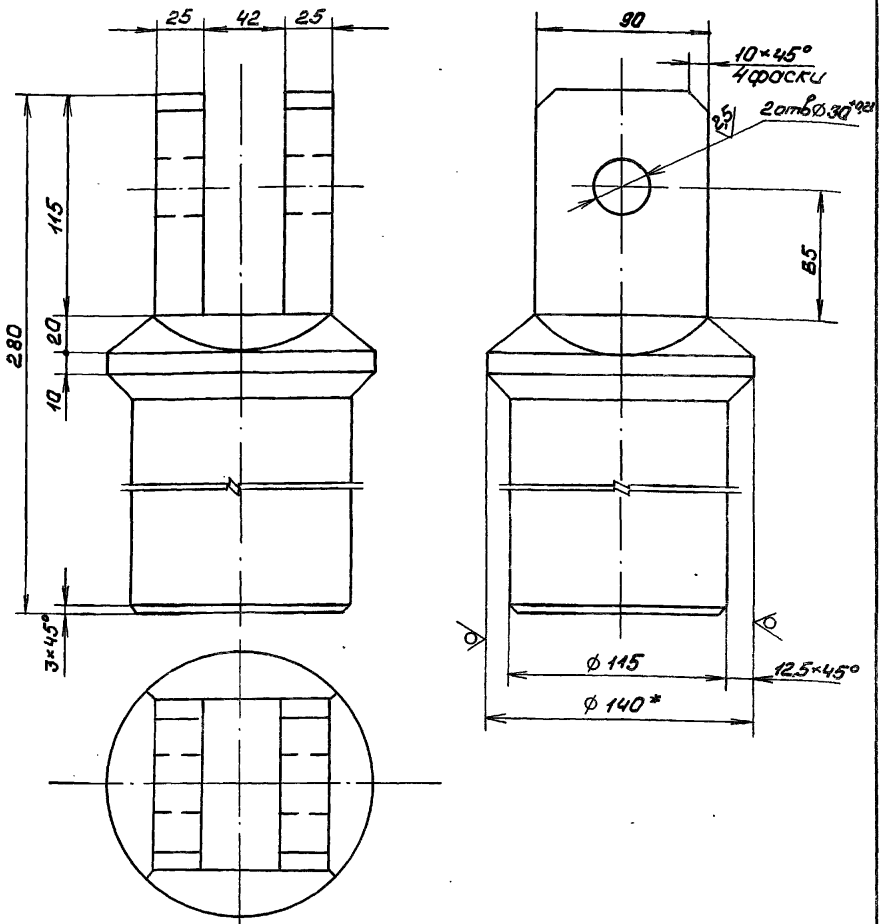

1. *Размер для справок.

2. Неуказанные предельные отклонения размеров - $\pm \frac{IT14}{2}$

Изм	Лист	№ докум.	Подп.	Дата
Разраб.		Попова		27.11.86
Пров.		Гитин		5.01.87
ГИП		Гитин		5.01.87
Нач.отд.		Кореньков		9.01.87
Н.контр.		Мельникова		9.01.87

Проушина

Круг $\frac{B\,140\ ГОСТ\ 2590-71}{Ст20\ ГОСТ\ 535-79}$

Лит	Масса	Масштаб
Я	14,5	1:2,5
Лист	Листов 1	

Ленгипроводхоз

7.820-4-КМ096.000СБ

Выпуск 9
Серия 7.820-4

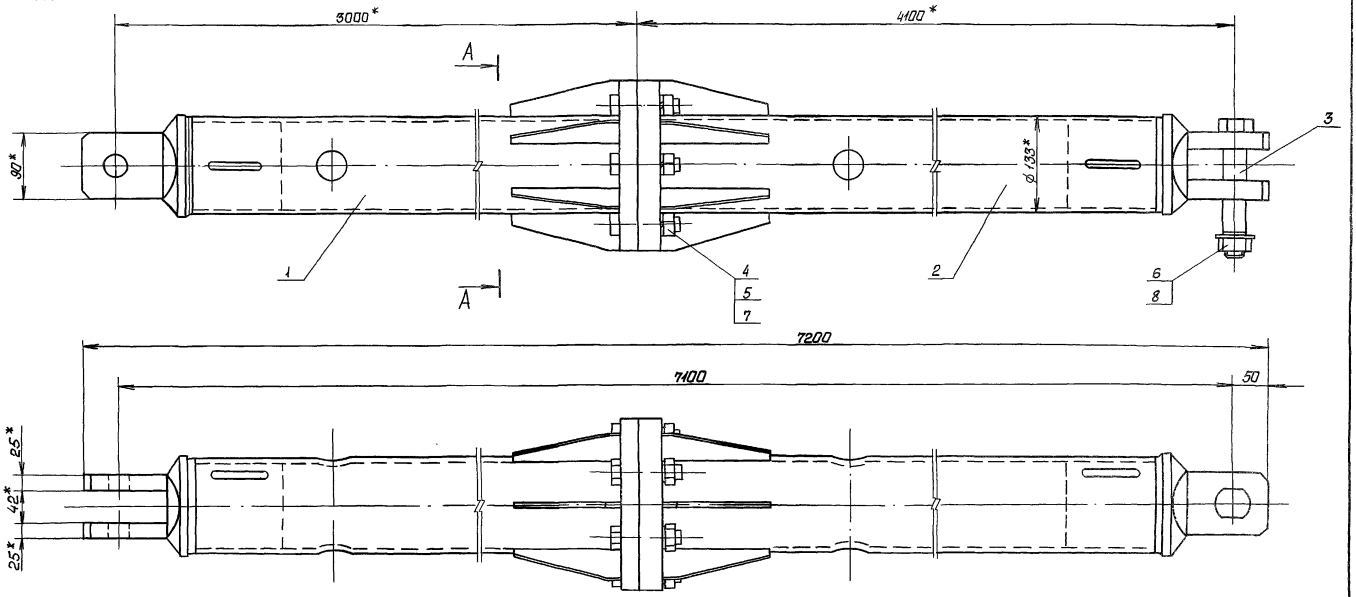

А–А

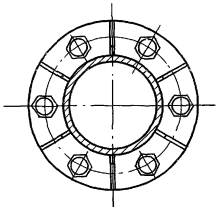

1 *Размеры для справок.

2. При изготовлении и сборке звеньев штанги обеспечить проектное положение труши.

3. Неуказанные предельные отклонения размеров $\pm \frac{IT14}{2}$

Изм.	Лист	№ докум.	Подп.	Дата
Разраб.		Куриллова		25.12.86
Пров.		Попова		5.01.87
ГИП		Гитин		5.01.87
Начотд.		Коренев		7.01.87

7.820-4-КМ 096.000 СБ

Штанга. Сборочный чертеж

Лит.	Масса	Масштаб
Л	217,4	1:5
Лист	Листов 1	

ЛЕНГИПРОВОДХОЗ

Выпуск 9

Серия 7.820-4

Формат	Зона	Поз.	Обозначение	Наименование	Кол.	Примечание
				Документация		
А3			7.820-4-КМ096.100СБ	Сборочный чертеж		
				Детали		
А4		1	7.820-4-КМ037.101	Проушина	1	
А4		2	7.820-4-КМ096.101	Труба	1	
А4		3	7.820-4-КМ023.102	Ребро	6	
А4		4	7.820-4-КМ037.103	Фланец	1	

Подп. и дата | Инв.№ подл. | Взам.инв.№ | Подп. и дата | Инв.№ дубл.

Изм	Лист	№ докум	Подп.	Дата
Разраб.		Попова		28.12.86
Пров.		Гитин		5.01.87
ГИП		Гитин		5.01.87
Нач.отд.		Коренев		7.01.87
Н.контр.		Мельчакова		8.01.87

7.820-4-КМ096.100

Звено

Лит	Лист	Листов
Л		1

Ленгипроводхоз

Выпуск 9

Серия 7.820-4

Формат	Зона	Поз	Обозначение	Наименование	Кол.	Примечание.
				Документация		
А3			7.820-4-КМ037.200СБ	Сборочный чертеж		
				Детали		
А4		1	7.820-4-КМ037.101	Проушина	1	
А4		2	7.820-4-КМ096.101-01	Труба	1	
А4		3	7.820-4-КМ023.102	Ребро	6	
А4		4	7.820-4-КМ037.201	Фланец	1	

Подп. и дата | Взам.инв.№ | Инв.№ дубл. | Подп. и дата | Инв.№ подл.

Изм	Лист	№ докум	Подп.	Дата
Разраб.		Попова		28.12.86
Пров.		Гитин		5.01.87
ГИП		Гитин		5.01.87
Нач.отд.		Коренев		7.01.87
Н.контр.		Мельчакова		8.01.87

7.820-4-КМ037.200

Звено

Лит	Лист	Листов
Л		1

Ленгипроводхоз

7.820-4-КМ96.100СБ

Выпуск 9

Серия 7.820-4

Инв.№подл. | Подп. и дата | Взам.инв.№ | Инв.№дубл. | Подп. и дата

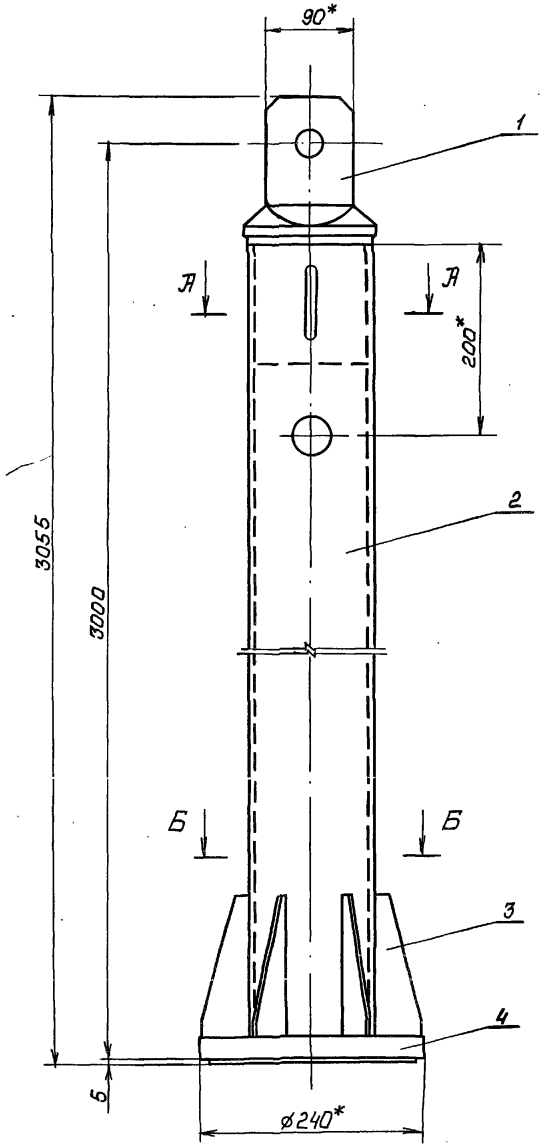

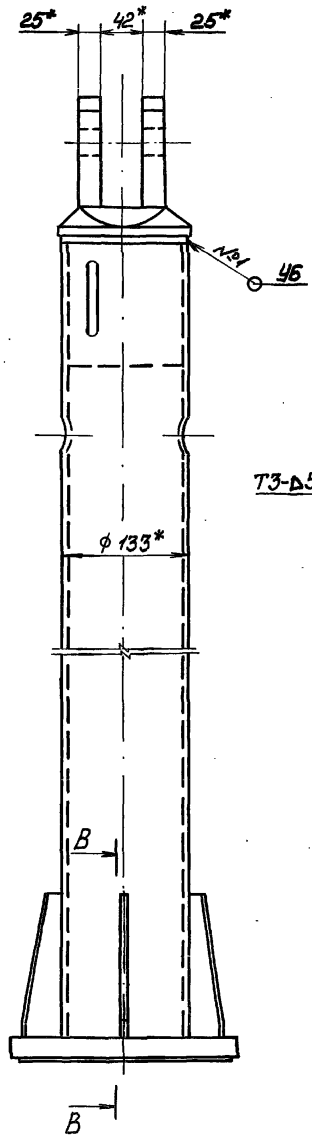

А-А
М1:2,5

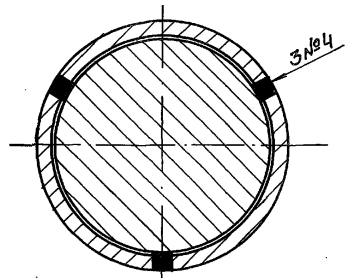

В-В
М1:2,5

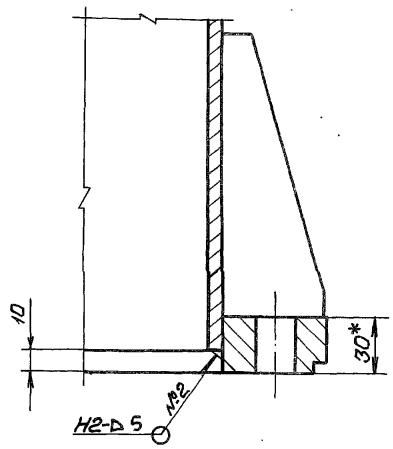

Б-Б
М1:2,5

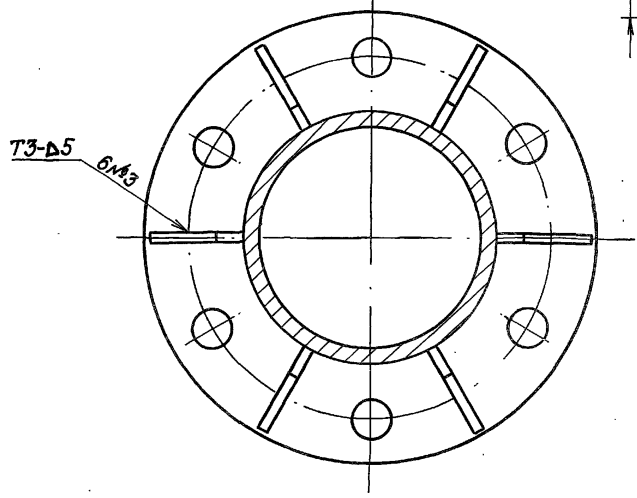

1.*Размеры для справок.

2. Сварные швы выполнять по ГОСТ 5264-80

3. Электроды Э42 ГОСТ 9466-75.

4. Неуказанные предельные отклонения размеров $\pm \frac{IT14}{2}$

Изм.	Лист	№докум.	Подп.	Дата
Разраб.		Курилова		26.11.86
Пров.		Лапова		3.01.87
ГИП		Гитин		5.01.87
Нач.отд.		Коренев		7.01.87
Н.контр.		Смельчакова		8.01.87

7.820-4-КМ096.100СБ

Звено
Сборочный чертеж

Лит	Масса	Масштаб
А	93,7	1:5
Лист	Листов 1	

Ленгипроводхоз

Выпуск 9

Серия 7.820-4

7.820-4-КМ037.103

20 (√)

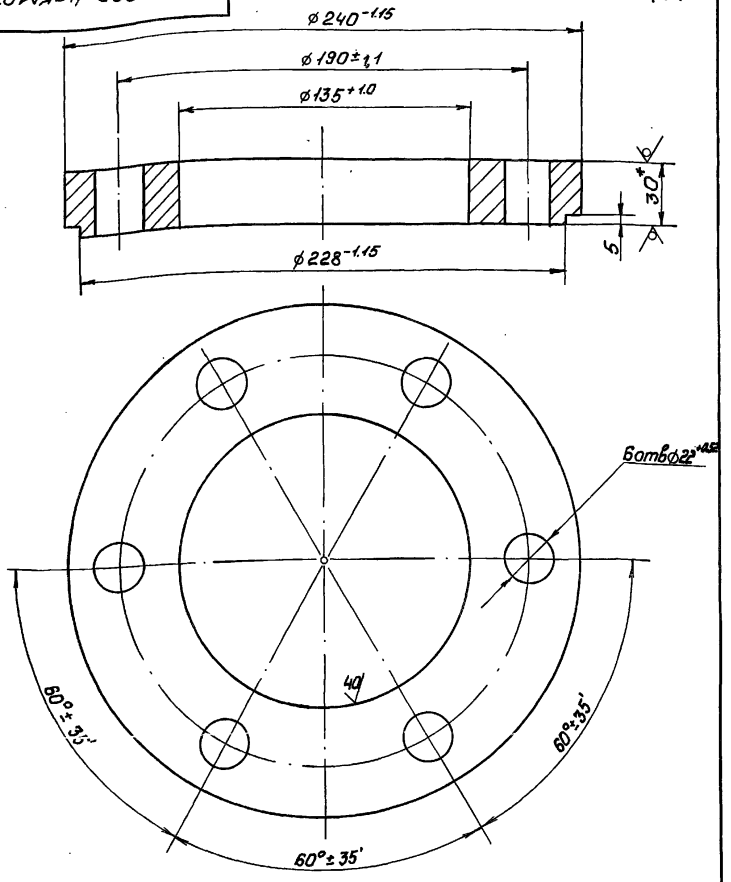

1. *Размер для справок.
2. Неуказанные предельные отклонения размеров ±JT14/2

Изм.	Лист	№ докум.	Подп.	Дата
Разраб.		Курилова		25.11.86
Пров.		Попова		30.12.86
ГИП		Гитин		06.01.87
Нач.отд.		Коренев		07.01.87

7.820-4-КМ037.103

Фланец

Лит.	Масса	Масштаб
Л	6,6	1:2
Лист	Листов 1	

Б-ПН-30 ГОСТ 19903-74

Ленгипроводхоз

Выпуск 9

Серия 7.820-4

7.820-4-КМ037.201

20 (√)

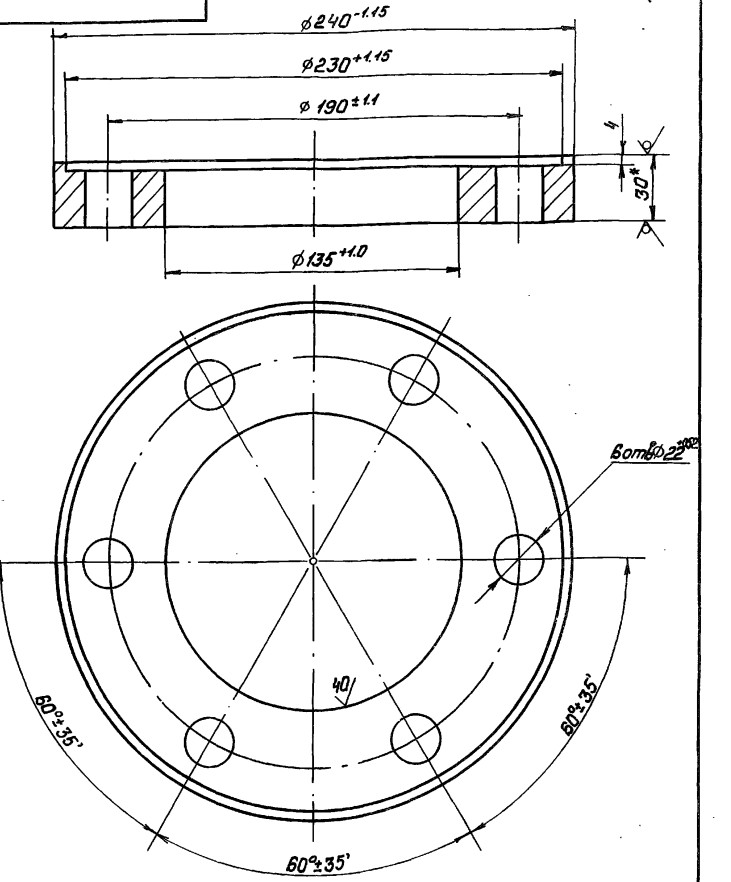

1. *Размер для справок.
2. Неуказанные предельные отклонения размеров ±JT14/2

Изм.	Лист	№ докум.	Подп.	Дата
Разраб.		Курилова		25.11.86
Пров.		Попова		30.12.86
ГИП		Гитин		06.01.87
Нач.отд.		Коренев		07.01.87

7.820-4-КМ037.201

Фланец

Лит.	Масса	Масштаб
Л	6,0	1:2
Лист	Листов 1	

Б-ПН-30 ГОСТ 19903-74

Ленгипроводхоз

Серия 7.820-4 Выпуск 9

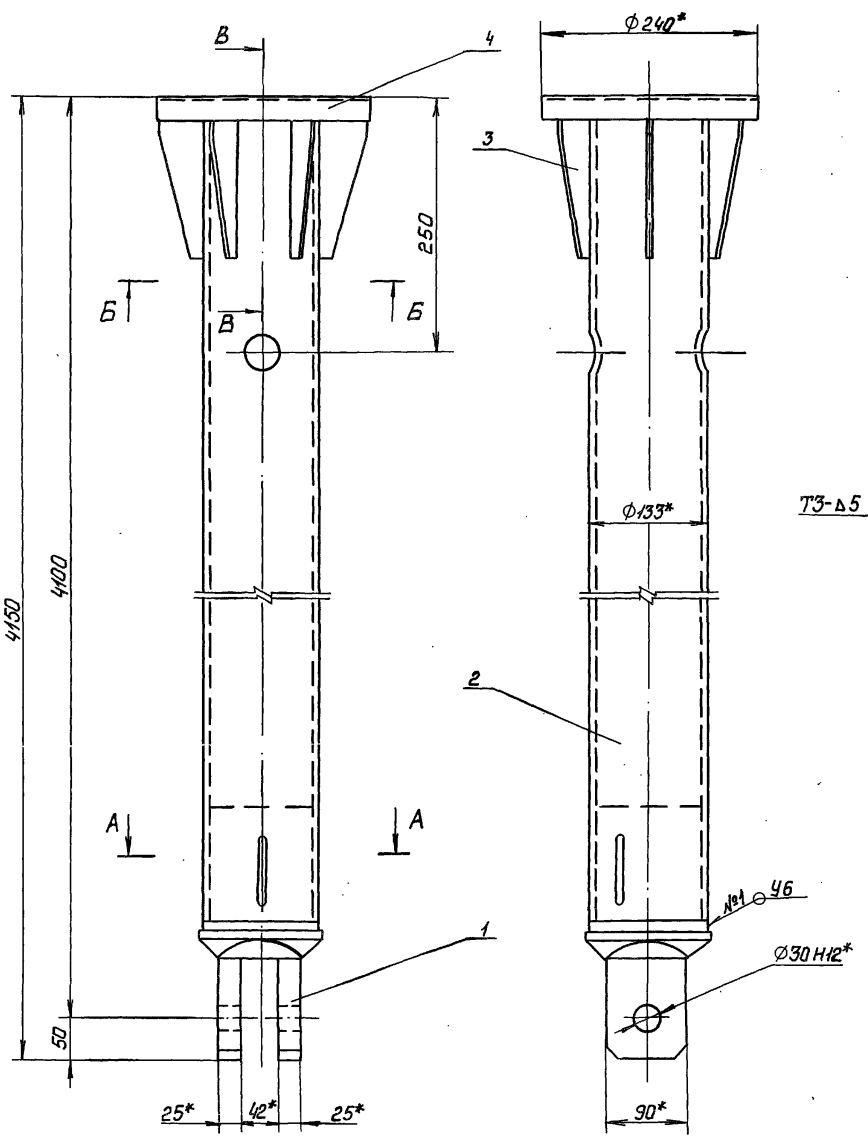

А-А
М1:2,5

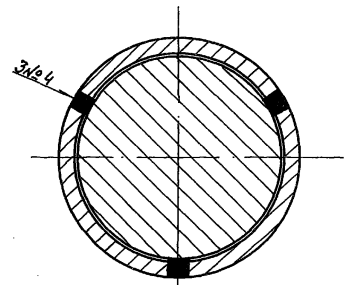

В-В
М1:2,5

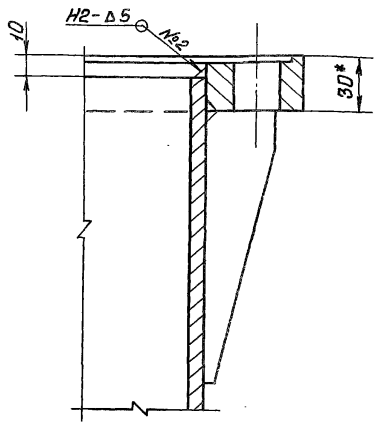

Б-Б
М 1:2,5

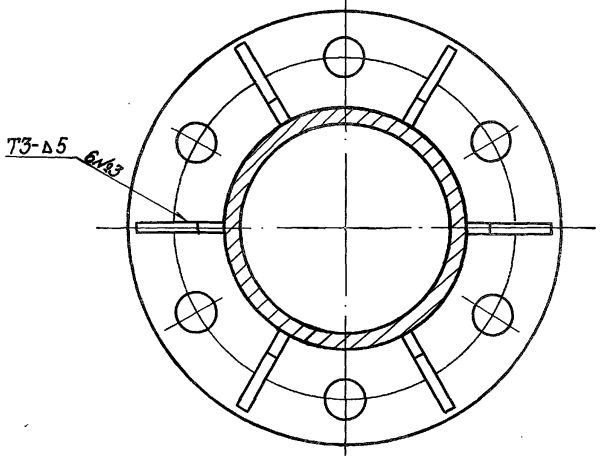

1.* Размер для справок.

2. Сварные швы выполнять по ГОСТ 5264-80

3. Электроды Э42 ГОСТ 9466-75

4. Неуказанные предельные отклонения размеров $\pm \frac{JT14}{2}$

Изм.	Лист	№ докум.	Подп.	Дата
Разраб.		Куритова		26.11.86
Пров.		Попова		30.12.86
ГИП		Гитин		5.01.87
Нач.отд.		Коренев		07.01.87
Н.контр.		Смельчакова		08.01.87

7.820-4 -КМ037.200СБ

Звено

Сборочный чертеж

Лит	Масса	Масштаб
А	119,8	1:5
Лист	Листов 1	

Ленгипроводхоз

Инв.№ подл. | Подп. и дата | Взам. инв.№ | Инв.№ дубл. | Подп. и дата

Выпуск 9

Серия 7.820-4

Формат	Зона	Поз	Обозначение	Наименование	Кол	Примечание
				Документация		
А3			7.820-4-КМ016.000СБ	Сборочный чертеж		
				Сборочные единицы		
А4		1	7.820-4-КМ016.100	Марка	2	
				Детали		
А4		2	7.820-4-КМ016.001	Уголок	1	
		3	-01	Уголок	1	
А4		4	7.820-4-КМ016.002	Шайба	8	
Б4		5	7.820-4-КМ016.003	Уголок		
				Уголок $\frac{Б\text{-}50\times50\times5\ ГОСТ\ 8509\text{-}72}{Вст3сп5\ ГОСТ\ 535\text{-}79}$		
				$L=150\pm\frac{JT14}{2}$	4	1,8кг
Б4		6	7.820-4-КМ016.004	Уголок		
				Уголок $\frac{Б\text{-}50\times50\times5\ ГОСТ\ 8509\text{-}72}{Вст3сп5\ ГОСТ\ 535\text{-}79}$		
				$L=250\pm\frac{JT14}{2}$	2	1,9кг
Б4		7	7.820-4-КМ016.005	Уголок		
				Уголок $\frac{Б\text{-}50\times50\times5\ ГОСТ\ 8509\text{-}72}{Вст3сп5\ ГОСТ\ 535\text{-}79}$		
				$L=550\pm\frac{JT14}{2}$	4	8,3кг
Б4		8	7.820-4-КМ016.006	Уголок		
				Уголок $\frac{Б\text{-}50\times50\times5\ ГОСТ\ 8509\text{-}72}{Вст3сп5\ ГОСТ\ 535\text{-}79}$		
				$L=650\pm\frac{JT14}{2}$	2	4,9кг

Подп. и дата | Взам. инв. № | Инв. № дубл. | Подп. и дата | Инв. № подл.

Изм	Лист	№ докум	Подп.	Дата
Разраб.		Курилова		12.12.86
Пров.		Попова		16.12.86
ГИП		Гитин		5.01.87
Нач.отд.		Коренев		12.01.87

7.820-4-КМ016.000

Кронштейн

Лит	Лист	Листов
А	1	2

Ленгипроводхоз

Выпуск 9

Серия 7.820-4

Формат	Зона	Поз	Обозначение	Наименование	Кол.	Примечание
Б4		9	7.820-4-КМ016.007	Уголок		
				Уголок $\frac{Б\text{-}50\times50\times5\ ГОСТ\ 8509\text{-}72}{Вст3сп5\ ГОСТ\ 535\text{-}79}$		
				$L=1200\pm\frac{JT14}{2}$	2	9,0кг
				Стандартные изделия		
		10		Болт М10-8g×35 46.029		
				ГОСТ 7798-70	4	
		11		Гайка М10-7Н 5.029		
				ГОСТ 5915-70	4	

Подп. и дата | Взам. инв. № | Инв. № дубл. | Подп. и дата | Инв. № подл.

7.820-4-КМ016.000

Лист

7.820-4-КМ016.000СБ

Выпуск 9

Серия 7.820-4

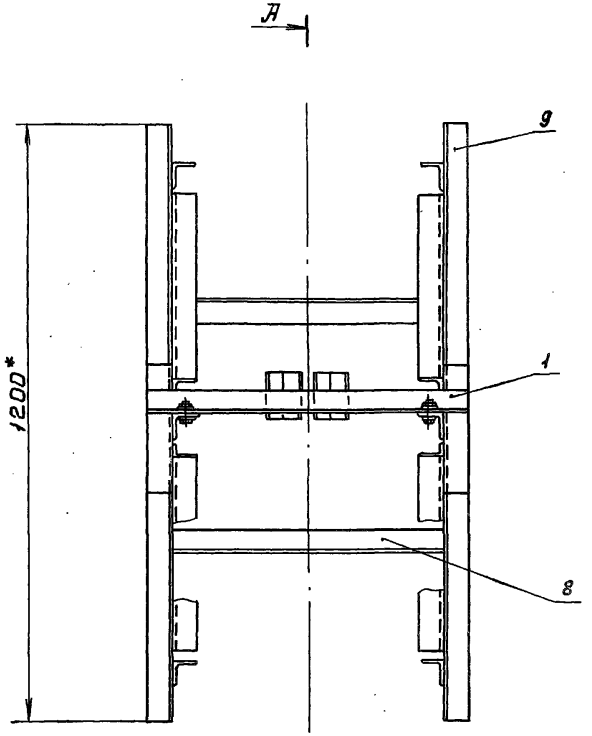

А-А

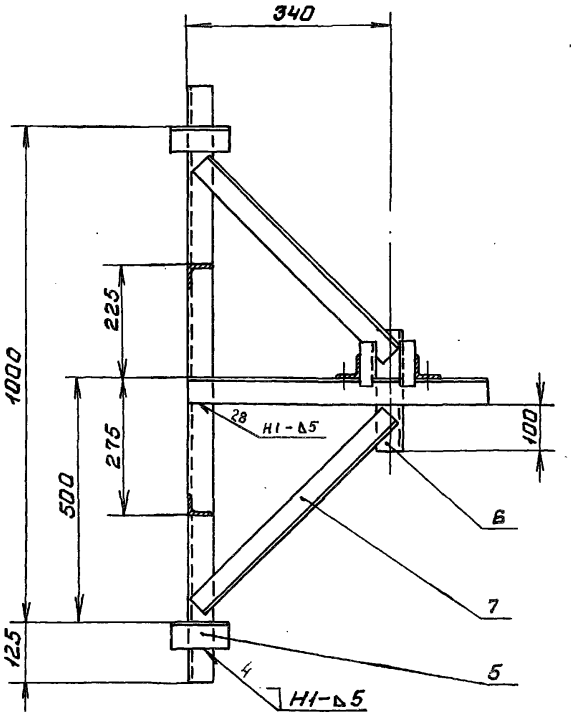

I
М1:5

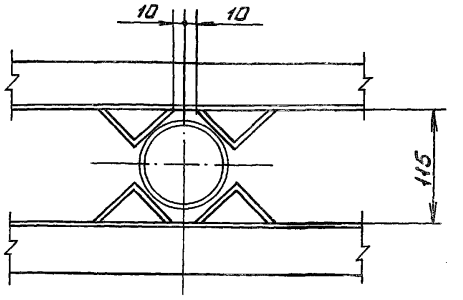

Б-Б
М1:2

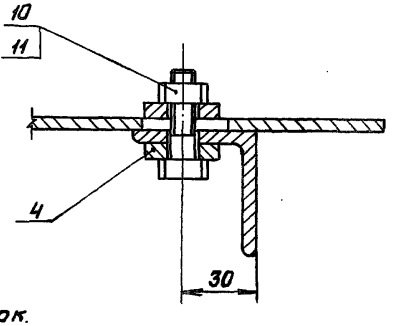

А

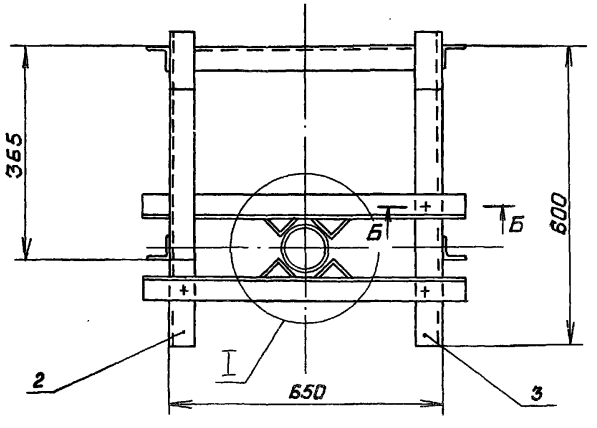

1.* Размеры для справок.

2. Сварные швы выполнять по ГОСТ 5264-80.

3. Электроды Э42 ГОСТ 9466-75.

4. Сварку, неуказанную на чертеже, вести швом Т1-▵5 по контуру прилегания свариваемых деталей.

Изм.	Лист	№докум.	Подп.	Дата
Разраб.		Курилова		12.12.86
Пров.		Попова		15.12.86
ГИП		Гитин		5.01.87
Нач.отд.		Коренев		12.01.87

7.820-4-КМ016.000СБ

Кронштейн
Сборочный чертеж

Лит	Масса	Масштаб
Л	34,4	1:10
Лист	Листов 1	

Ленгипроводхоз

Выпуск 9

Серия 7.820-4

Формат	Зона	Поз.	Обозначение	Наименование	Кол	Примечание
				Документация		
А4			7.820-4-КМ016.100СБ	Сборочный чертеж		
				Детали		
А4		1	7.820-4-КМ016.101	Уголок	1	
А4		2	7.820-4-КМ016.102	Уголок	2	

Изм.	Лист	№ докум.	Подп.	Дата
Разраб.		Куриллова		13.12.86
Пров		Попова		16.12.86
ГИП		Гитин		5.01.87
Нач.отд		Кореневъ		12.01.87

7.820-4-КМ016.100

Марка

Лит	Лист	Листов
А		1

Ленгипроводхоз

Выпуск 9

Серия 7.820-4

7.820-4-КМ016.100СБ

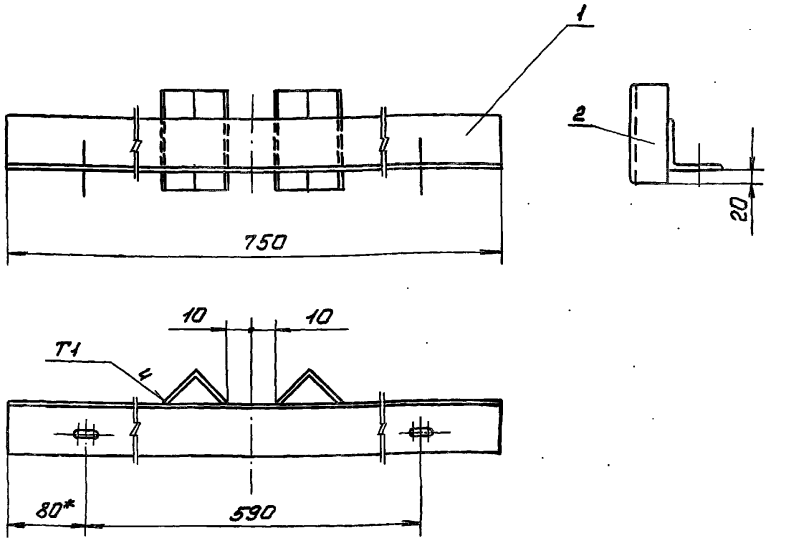

1. *Размер для справок.
2. Сварные швы выполнять по ГОСТ 11534-75
3. Электроды Э42 ГОСТ 9466-75
4. Предельные отклонения размеров - $\pm \frac{IT14}{2}$

Инв.№ подл. | Подп. и дата | Взам.инв.№ | Инв.№ дубл. | Подп. и дата

Изм.	Лист	№ докум.	Подп.	Дата
Разраб.		Куриллова		15.12.86
Пров.		Попова		16.12.86
ГИП		Гитин		12.01.87
Нач.отд.		Кореневъ		12.01.87

7.820-4-КМ016.100СБ

Марка.
Сборочный чертеж.

Лит	Масса	Масштаб
А	3,6	1:5
Лист	Листов 1	

Ленгипроводхоз

7.820-4-КМ016.101

Выпуск 9

Серия 7.820-4

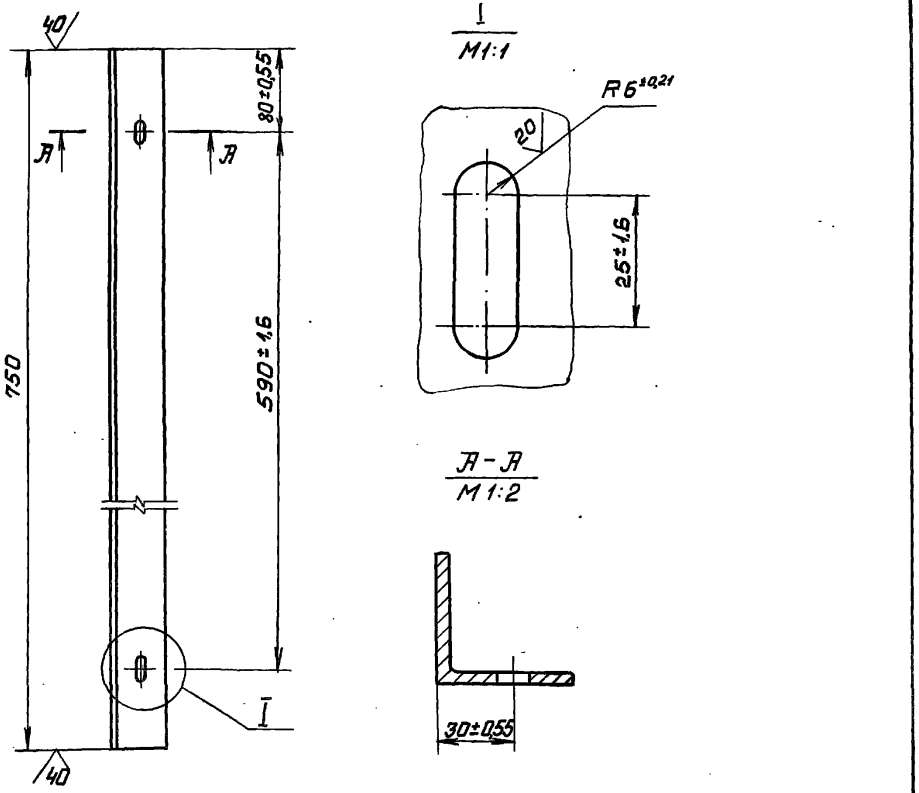

Неуказанные предельные отклонения размеров - $\pm\frac{IT14}{2}$

Изм.	Лист	№ докум.	Подп.	Дата
Разраб.		Курилова		15.12.86
Пров.		Попова		16.12.86
ГИП		Гитин		5.01.87
Нач.отд.		Коренев		12.01.87

7.820-4-КМ016.101

Уголок

Лит	Масса	Масштаб
А	2,8	1:5
Лист	Листов 1	

Уголок Б-50×50×5 ГОСТ 8509-72 / Вст3сп5 ГОСТ 535-79

Ленгипроводхоз

Инв.№ подл. | Подп. и дата | Взам. инв.№ | Инв.№ дубл. | Подп. и дата

7.820-4-КМ016.102

Выпуск 9

Серия 7.820-4

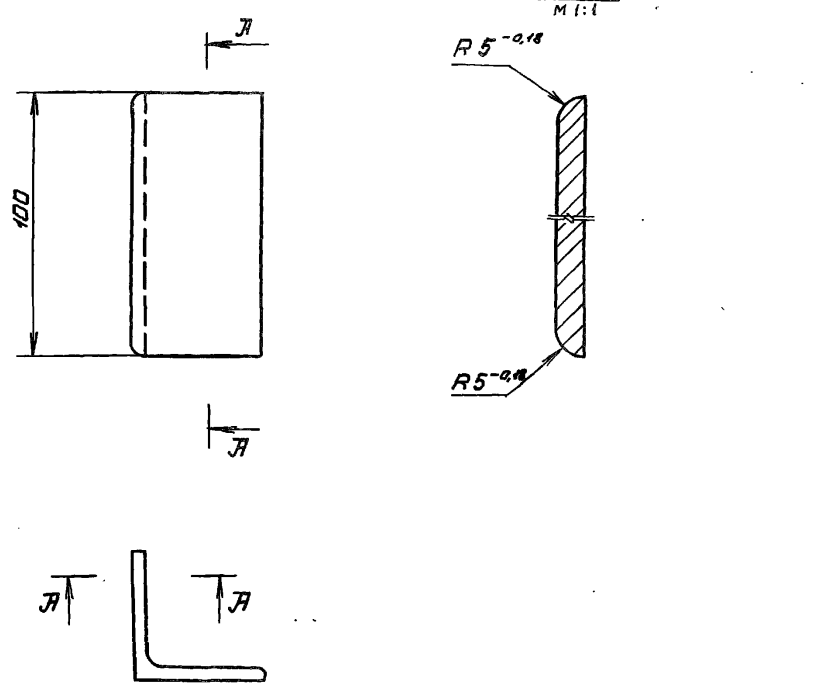

Неуказанные предельные отклонения размеров - $\pm\frac{IT14}{2}$

Изм.	Лист	№ докум.	Подп.	Дата
Разраб.		Курилова		15.12.86
Пров.		Попова		16.12.86
ГИП.		Гитин		5.01.87
Нач.отд.		Коренев		12.01.87

7.820-4-КМ016.102

Уголок

Лит	Масса	Масштаб
А	0,4	1:2
Лист	Листов 1	

Уголок Б-50×50×5 ГОСТ 8509-72 / Вст3сп5 ГОСТ 535-79

Ленгипроводхоз

7.820-4-КМ016.001

Выпуск 9

Серия 7.820-4

7.820-4 -КМ016.001

7.820-4 - КМ016.001-01зеркальное отражение. Остальное - см. 7.820-4- КМ 016.001

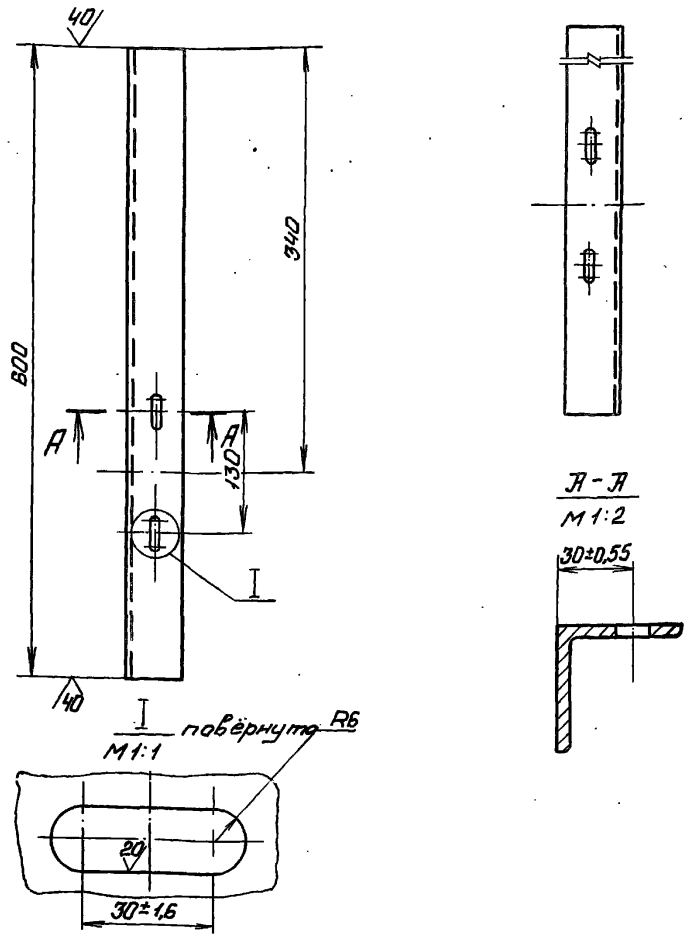

Неуказанные предельные отклонения размеров - $\pm\frac{JT14}{2}$

Изм	Лист	№ докум	Подп.	Дата
Разраб.		Курилова		12.12.86
Пров.		Попова		16.12.86
ГИП		Гитин		5.01.87
Нач.отд.		Коренев		12.01.87

7.820-4- КМ 016.001

Уголок

Лит	Масса	Масштаб
А	2,2	1:5

Лист | Листов-1

Уголок $\frac{Б\text{-}50\times50\times5\ ГОСТ\ 8509\text{-}72}{Вст3сп5\ ГОСТ\ 535\text{-}79}$

Ленгипроводхоз

7.820-4-КМ016.002

Выпуск 9

Серия 7.820-4

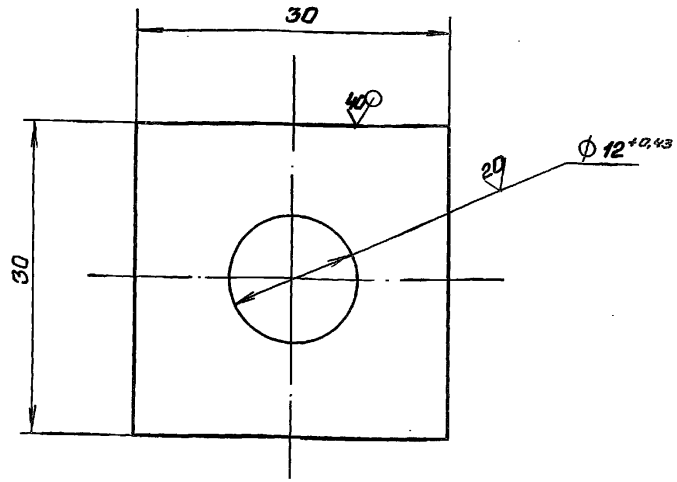

Неуказанные предельные отклонения размеров - $\pm\frac{JT14}{2}$

Изм	Лист	№ докум	Подп.	Дата
Разраб.		Курилова		12.12.86
Пров.		Попова		16.12.86
ГИП		Гитин		5.01.87
Нач.отд.		Коренев		12.01.87

7.820-4 - КМ 016.002

Шайба

Лит	Масса	Масштаб
А	0,04	2:1

Лист | Листов-1

Лист $\frac{БПН\text{-}6\ ГОСТ\ 19903\text{-}74}{Вст3сп5\ ГОСТ\ 14637\text{-}79}$

Ленгипроводхоз

Выпуск 9

Серия 7.820-4

Формат	Зона	Поз	Обозначение	Наименование	Кол.	Примечание
				Документация		
А3			7.820-4-КМ038.000СБ	Сборочный чертёж		
				Сборочные единицы		
А4		1	7.820-4-КМ038.100	Марка	2	
				Детали		
А4		2	7.820-4-КМ016.001	Уголок	1	
		3	-01	Уголок	1	
А4		4	7.820-4-КМ016.002	Шайба	8	
Б4		5	7.820-4-КМ038.001	Уголок $\frac{Б-50\times50\times5\ ГОСТ\ 8509-72}{Ст3сп5\ ГОСТ\ 535-79}$		
				$L=120\pm\frac{JT14}{2}$	4	1,8кг
Б4		6	7.820-4-КМ038.002	Уголок $\frac{Б-50\times50\times5\ ГОСТ\ 8509-72}{Ст3сп5\ ГОСТ\ 535-79}$		
				$L=250\pm\frac{JT14}{2}$	2	1,9кг
Б4		7	7.820-4-КМ038.003	Уголок $\frac{Б-50\times50\times5\ ГОСТ\ 8509-72}{Ст3сп5\ ГОСТ\ 535-79}$		
				$L=550\pm\frac{JT14}{2}$	4	8,3кг
Б4		8	7.820-4-КМ038.004	Уголок $\frac{Б-50\times50\times5\ ГОСТ\ 8509-72}{Ст3сп5\ ГОСТ\ 535-79}$		
				$L=650\pm\frac{JT14}{2}$	2	4,9кг

Взам. инв. № | Подп. и дата | Инв. № дубл. | Подп. и дата

Изм	Лист	№ докум	Подп.	Дата
Разраб.		Курилова		12.12.86
Пров.		Попова		16.12.86
ГИП		Гитин		16.12.86
Нач.отд.		Кореньев		16.12.86
Н.контр.		Смельчакова		22.01.87

7.820-4-КМ038.000

Кронштейн

Лит	Лист	Листов
А	1	2

Ленгипроводхоз

Инв. № подл. | Подп. и дата | Взам. инв. № | Инв. № дубл. | Подп. и дата

Выпуск 9

Серия 7.820-4

Формат	Зона	Поз	Обозначение	Наименование	Кол.	Примечание
Б4		9	7.820-4-КМ038.005	Уголок		
				Уголок $\frac{Б-50\times50\times5\ ГОСТ\ 8509-72}{Ст3сп5\ ГОСТ\ 535-79}$		
				$L=1200\pm\frac{JT14}{2}$	2	9,0кг
				Стандартные изделия		
		10		Болт М10-8g×35 46.029		
				ГОСТ 7798-70	4	
		11		Гайка М10-7Н 5.029		
				ГОСТ 5915-70	4	

Изм	Лист	№ докум	Подп	Дата

7.820-4-КМ038.000

Лист 2

7.820-4-КМ038.000СБ

Серия 7.820-4 Выпуск 9

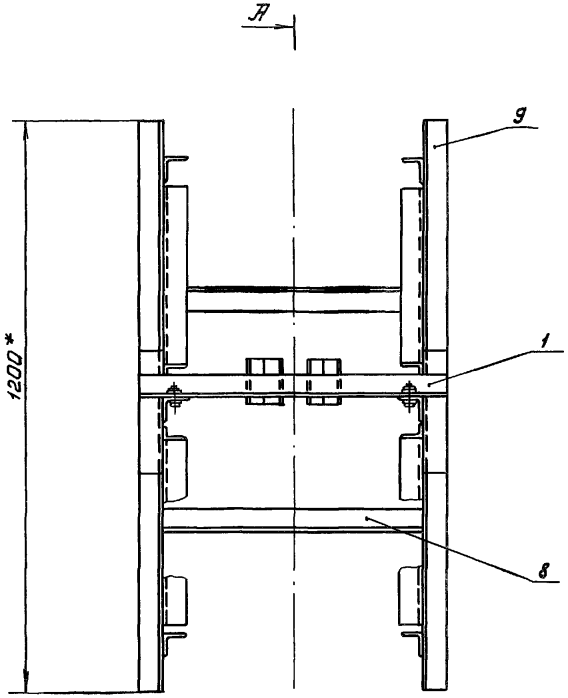

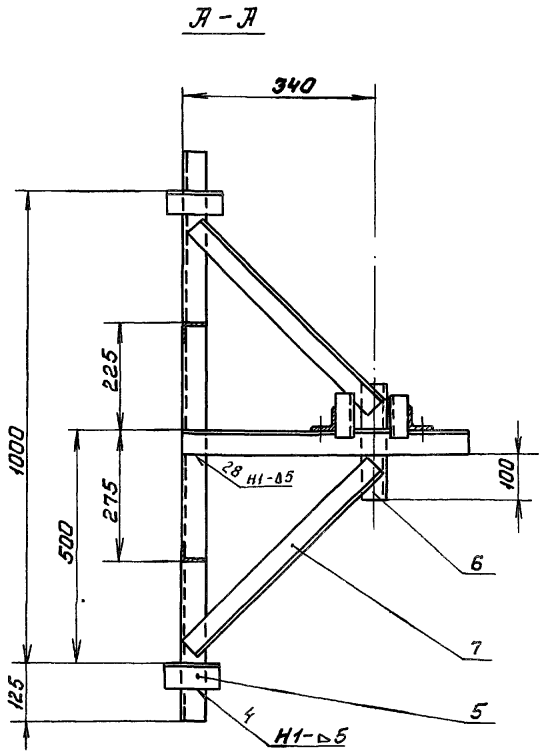

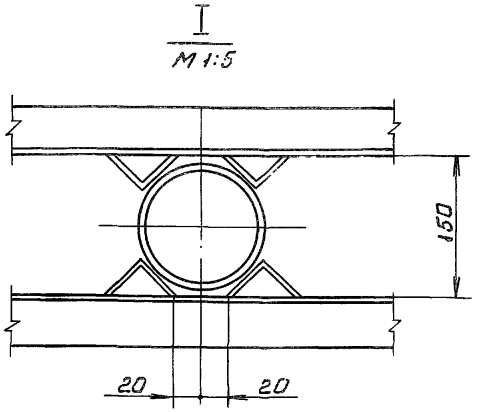

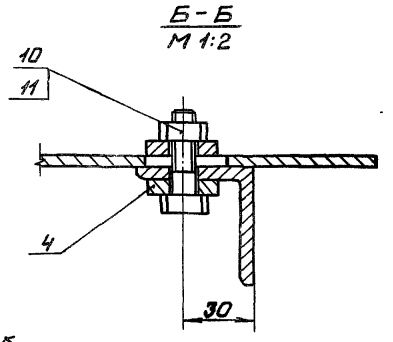

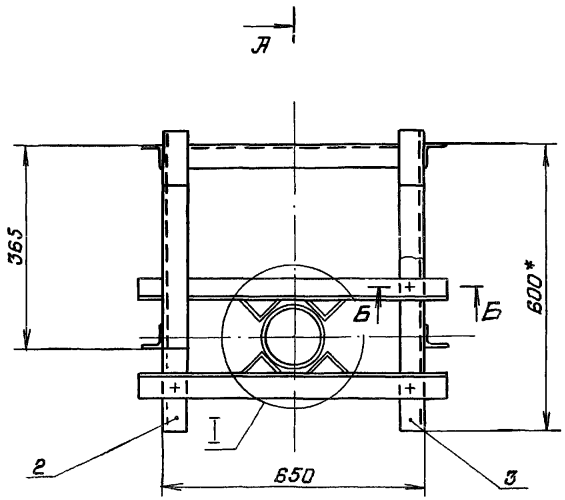

1.* Размеры для справок.
2. Сварные швы выполнять по ГОСТ 5264-80
3. Электроды Э42 ГОСТ 9466-75
4. Сварку, неуказанную на чертеже, вести швом Т+Δ5 по контуру прилегания свариваемых деталей

					7.820-4-КМ038.000СБ			
Изм.	Лист	№ докум	Подп.	Дата	Кронштейн Сборочный чертеж	Лит	Масса	Масштаб
Разраб.		Курилова		12.12.86		А	34,4	1:10
Пров.		Попова		16.12.86				
ГИП		Гитин		16.12.86		Лист	Листов-1	
Нач.отд.		Каренев		16.12.86		Ленгипроводхоз		
Н.контр.		Смельчакова		22.12.87				

Формат	Зона	Поз	Обозначение	Наименование	Кол.	Примечание
				Документация		
А4			7.820-4-КМ038.100СБ	Сборочный чертеж		
				Детали		
А4		1	7.820-4-КМ016.101	Уголок	1	
А4		2	7.820-4-КМ016.102	Уголок	2	

Выпуск 9
Серия 7.820-4

Взам.инв.№ | Инв.№ подл. | Подп. и дата | Инв.№ подл. | Подп. и дата

Изм.	Лист	№ докум.	Подп.	Дата
Разраб.		Куриллова		15.12.86
Пров.		Попова		16.12.86
ГИП		Гитин		16.12.86
Нач.отд.		Коренев		16.12.86

7.820-4-КМ038.100

Марка

Лит	Лист	Листов
А		1

Ленгипроводхоз

7.820-4-КМ038.100СБ

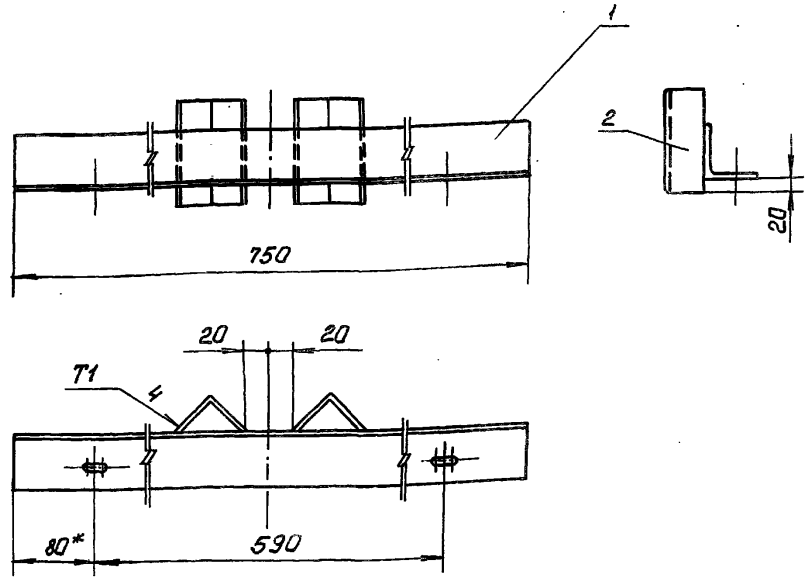

1.*Размер для справок.
2. Сварные швы выполнять по ГОСТ 11534-75
3. Электроды Э42 ГОСТ 9466-75
4. Предельные отклонения размеров $\pm\frac{IT14}{2}$

Изм.	Лист	№ докум.	Подп.	Дата
Разраб.		Куриллова		15.12.86
Пров.		Попова		16.12.86
ГИП		Гитин		16.12.86
Нач.отд.		Коренев		16.12.86

Марка. Сборочный чертеж

Лит	Масса	Масштаб
А	3,6	1:5
Лист	Листов 1	

Ленгипроводхоз

Выпуск 9

Серия 7.820-4

Формат	Зона	Поз	Обозначение	Наименование	Кол.	Примечание
				Документация		
А3			7.820-4-КМ017.000СБ	Сборочный чертеж.		
				Детали		
А4		1	7.820-4-КМ017.001	Плита	1	
А4		2	7.820-4-КМ017.002	Ребро	4	
А4		3	7.820-4-КМ017.003	Швеллер	2	
В4		4	7.820-4-КМ017.004	Швеллер		
				Швеллер $\frac{14\ ГОСТ\ 8240-72}{Вст3сп5\ ГОСТ\ 535-79}$		
				$L=784\pm\frac{JT14}{2}$	2	19,3кг
Б4		5	7.820-4-КМ017.005	Лист		
				Лист $\frac{Б\text{-}ПН\text{-}8\ ГОСТ\ 19903-74}{Вст3сп5\ ГОСТ\ 14637-79}$		
				$(102\times150)\pm\frac{JT14}{2}$	2	1,9кг
				Стандартные изделия		
		6		Болт М16-8g×180 46.029		
				ГОСТ 7798-70	4	
		7		Гайка М16-7Н 5.029		
				ГОСТ 5915-70	8	

Инв.№ подл. | Подп. и дата | Взам.инв.№ | Инв.№ дубл. | Подп. и дата

Изм	Лист	№ докум.	Подп.	Дата
Разраб.		Курилова		10.12.86
Пров.		Попова		12.12.86
ГИП		Гитин		12.01.87
Нач.отд		Кореневб		12.01.87
Н.контр.		Смельчакова		13.01.87

7.820-4-КМ017.000

Тумба

Лит	Лист	Листов
А		1

Ленгипроводхоз

7.820-4-КМ017.001

Выпуск 9

Серия 7.820-4

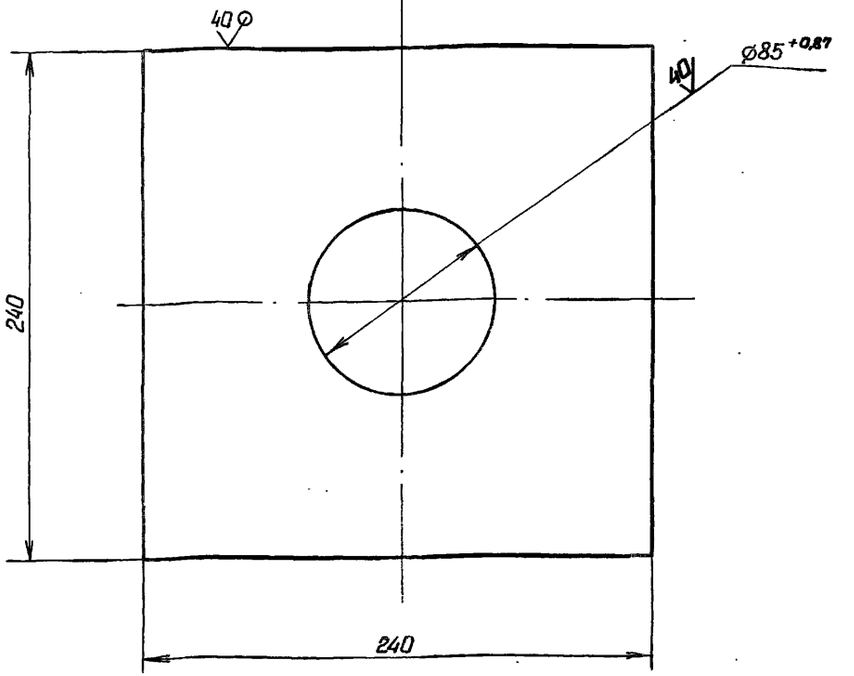

Неуказанные предельные отклонения размеров $\pm\frac{JT14}{2}$

Инв.№ подл. | Подп. и дата | Взам.инв.№ | Инв.№ дубл. | Подп. и дата

Изм	Лист	№ докум	Подп.	Дата
Разраб.		Курилова		10.12.86
Пров.		Попова		12.12.86
ГИП		Гитин		12.01.87
Нач.отд		Кореневб		12.01.87
Н.контр.		Смельчакова		8.01.87

Плита

Лит	Масса	Масштаб
А	6,5	1:2,5
Лист	Листов 1	

Лист $\frac{Б\text{-}ПН\text{-}16\ ГОСТ\ 19903-74}{Вст3сп5\ ГОСТ\ 14637-79}$

Ленгипроводхоз

7.820-4-КМ017.000СБ

Серия 7.820-4 Выпуск 9

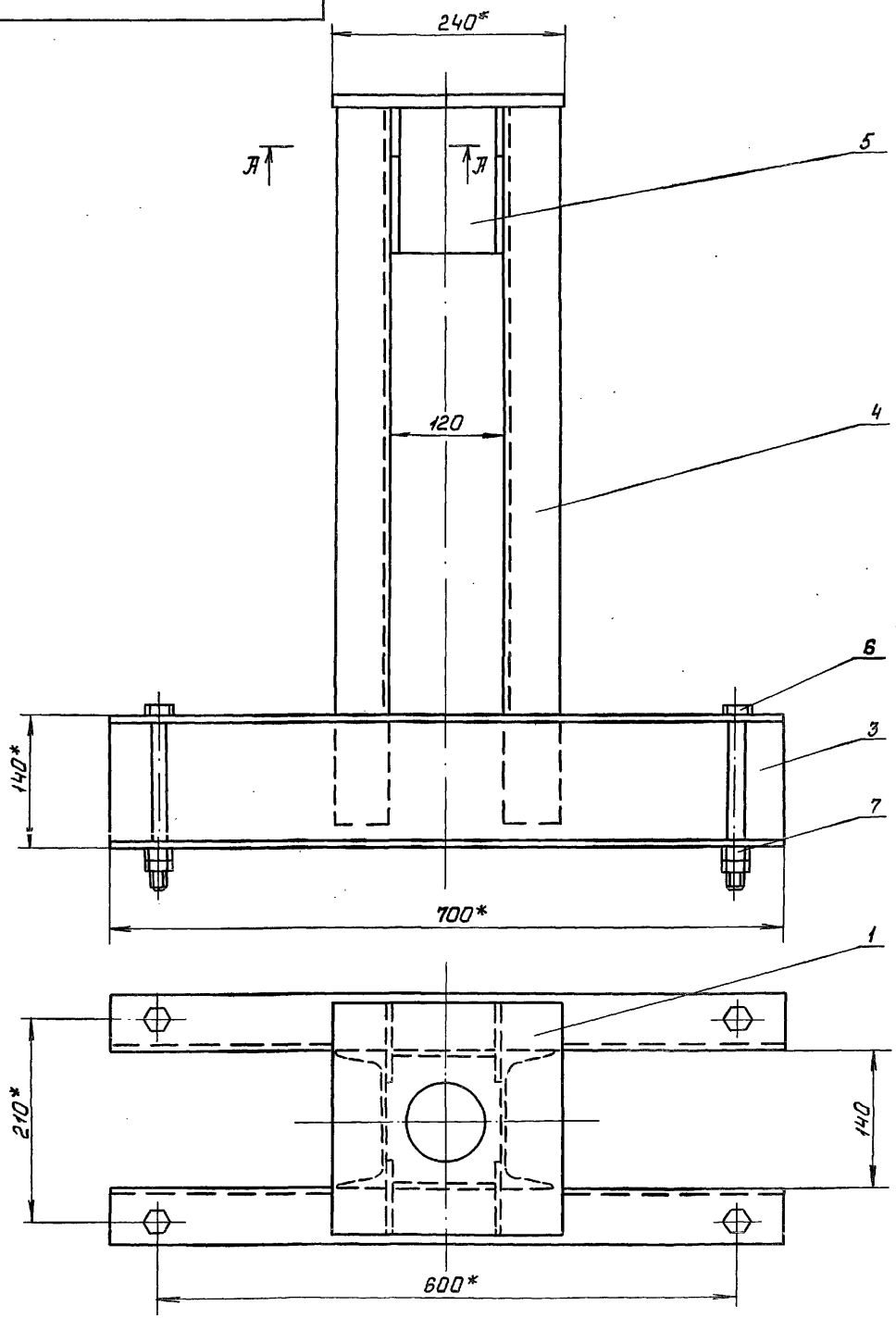

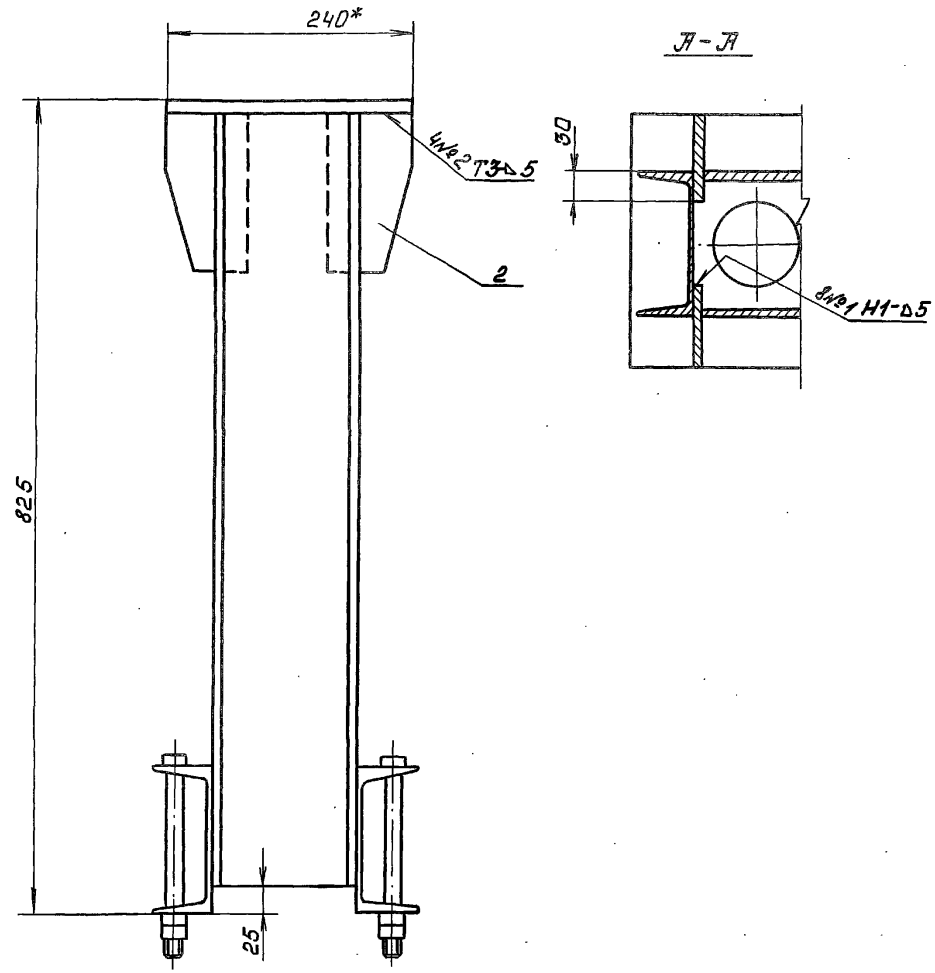

1.* Размеры для справок.

2. Сварные швы выполнять по ГОСТ 5264-80.

3. Электроды Э42 ГОСТ 9466-75.

4. Сварку, неуказанную на чертеже, вести швом Т1-Δ5 по контуру прилегания свариваемых деталей.

Изм.	Лист	№докум.	Подп.	Дата
Разраб.		Курилова		9.12.86
Пров.		Попова		12.12.86
ГИП		Гитин		7.01.87
Нач.отд.		Кореневв		12.01.87
Н.контр.		Смельчакова		8.01.87

7.820-4-КМ017.000СБ

Тумба
Сборочный чертеж

Лит	Масса	Масштаб
А	49,0	1:5
Лист	Листов 1	

Ленгипроводхоз

Инв.№ подл. | Подп. и дата | Взам.инв.№ | Инв.№ дубл. | Подп. и дата

7.820-4-КМ017002

Выпуск 9

Серия 7.820-4

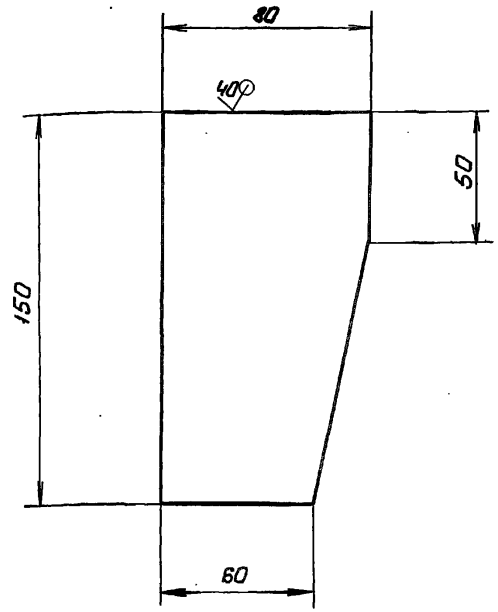

Предельные отклонения размеров - $\pm \frac{JT14}{2}$

Изм.	Лист	№ докум.	Подп.	Дата
Разраб.		Куриллова		10.12.86
Пров.		Попова		12.12.86
ГИП		Гитин		7.01.87
Нач.отд.		Каренев		12.01.87

7.820-4-КМ017.002

Ребро

Лит	Масса	Масштаб
А	0,7	1:2
Лист	Листов 1	

Лист 5-ПН-8 ГОСТ 19903-74 / Вст3сп5 ГОСТ 14637-79

Ленгипроводхоз

7.820-4-КМ017003

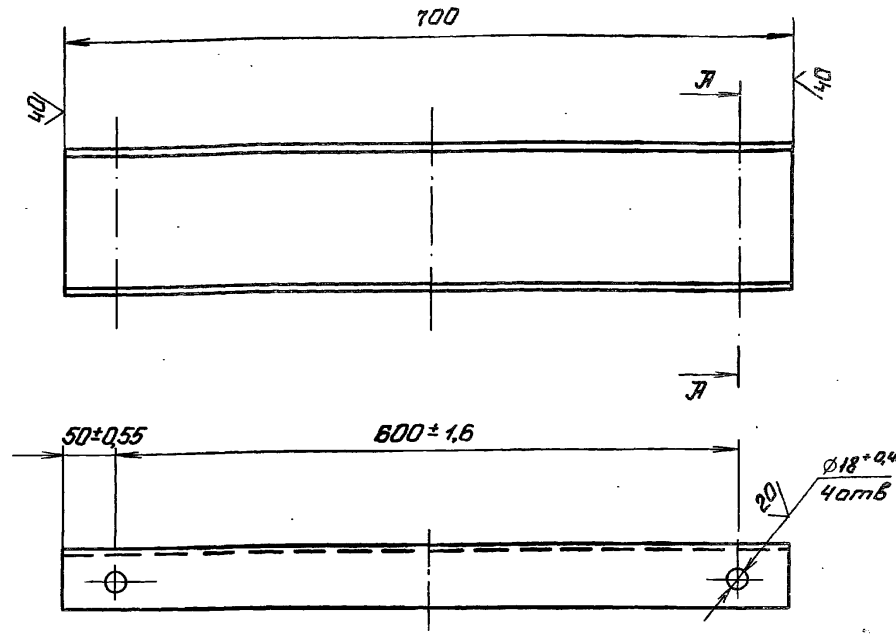

А-А

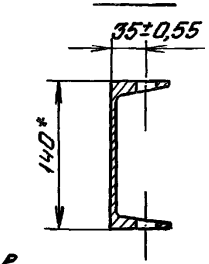

1.* Размер для справок.

2. Неуказанные предельные отклонения размеров $\pm \frac{JT14}{2}$

Изм.	Лист	№ докум.	Подп.	Дата
Разраб.		Куриллова		10.12.86
Пров.		Попова		12.12.86
ГИП		Гитин		7.01.87
Нач.отд.		Каренев		12.01.87

7.820-4-КМ017.003

Швеллер

Лит	Масса	Масштаб
А	8,5	1:5
Лист	Листов 1	

Швеллер 14 ГОСТ 8240-72 / Вст3сп5 ГОСТ 535-79

Ленгипроводхоз

Инв.№ подл. | Подп. и дата | Взам. инв.№ | Инв.№ дубл. | Подп. и дата

Выпуск 9
Серия 7.820-4

Формат	Зона	Поз	Обозначение	Наименование	Кол.	Примечание
				Документация		
А3			7.820-4-КМ039.000СБ	Сборочный чертеж		
				Детали		
А4		1	7.820-4-КМ039.001	Плита	1	
А4		2	7.820-4-КМ026.002	Ребро	4	
А4		3	7.820-4-КМ026.003	Швеллер	2	
Б4		4	7.820-4-КМ039.002	Швеллер		
				Швеллер 16 ГОСТ 8240-72 / Вст3сп5 ГОСТ 535-79		
				$L = 780 \pm \frac{JT14}{2}$	2	22,2кг
Б4		5	7.820-4-КМ039.003	Лист		
				Лист Б-ПН-8 ГОСТ 19903-74 / Вст3сп5 ГОСТ 14637-79		
				$(132 \times 150) \pm \frac{JT14}{2}$	2	2,5кг
				Стандартные изделия		
		6		Болт М20-8g×200 46.029		
				ГОСТ 7798-70	4	
		7		Гайка М20-7Н 5.029		
				ГОСТ 5915-70	8	

Взам.инв.№ | Инв.№подл. | Подп. и дата

Изм.	Лист	№докум.	Подп.	Дата
Разраб.		Курилова		08.12.86
Пров.		Попова		06.01.87
ГИП		Гитин		06.01.87

7.820-4-КМ039.000

Тумба

Лит.	Лист	Листов
Я		1

Ленгипроводхоз

7.820-4-КМ039.001

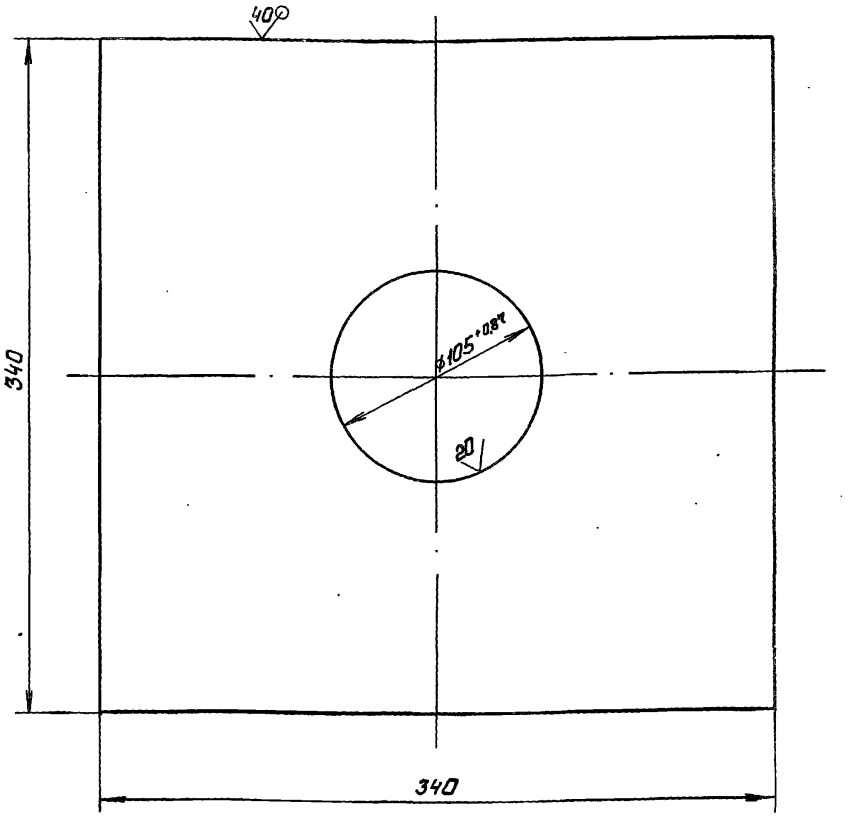

Неуказанные предельные отклонения размеров $\pm \frac{JT14}{2}$

Изм.	Лист	№докум.	Подп.	Дата
Разраб.		Курилова		08.12.86
Пров.		Попова		12.12.86
ГИП		Гитин		07.01.87
Нач.отд		Коренев		07.01.87
Н.контр.		Стельчакова		08.01.87

Плита

Лит	Масса	Масштаб
Я	16,8	1:2,5
Лист	Листов-1	

Лист Б-ПН-20 ГОСТ 19903-74 / Вст3сп5 ГОСТ 14637-79

Ленгипроводхоз

7.820-4 – КМ039.000СБ

Выпуск 9

Серия 7.820-4

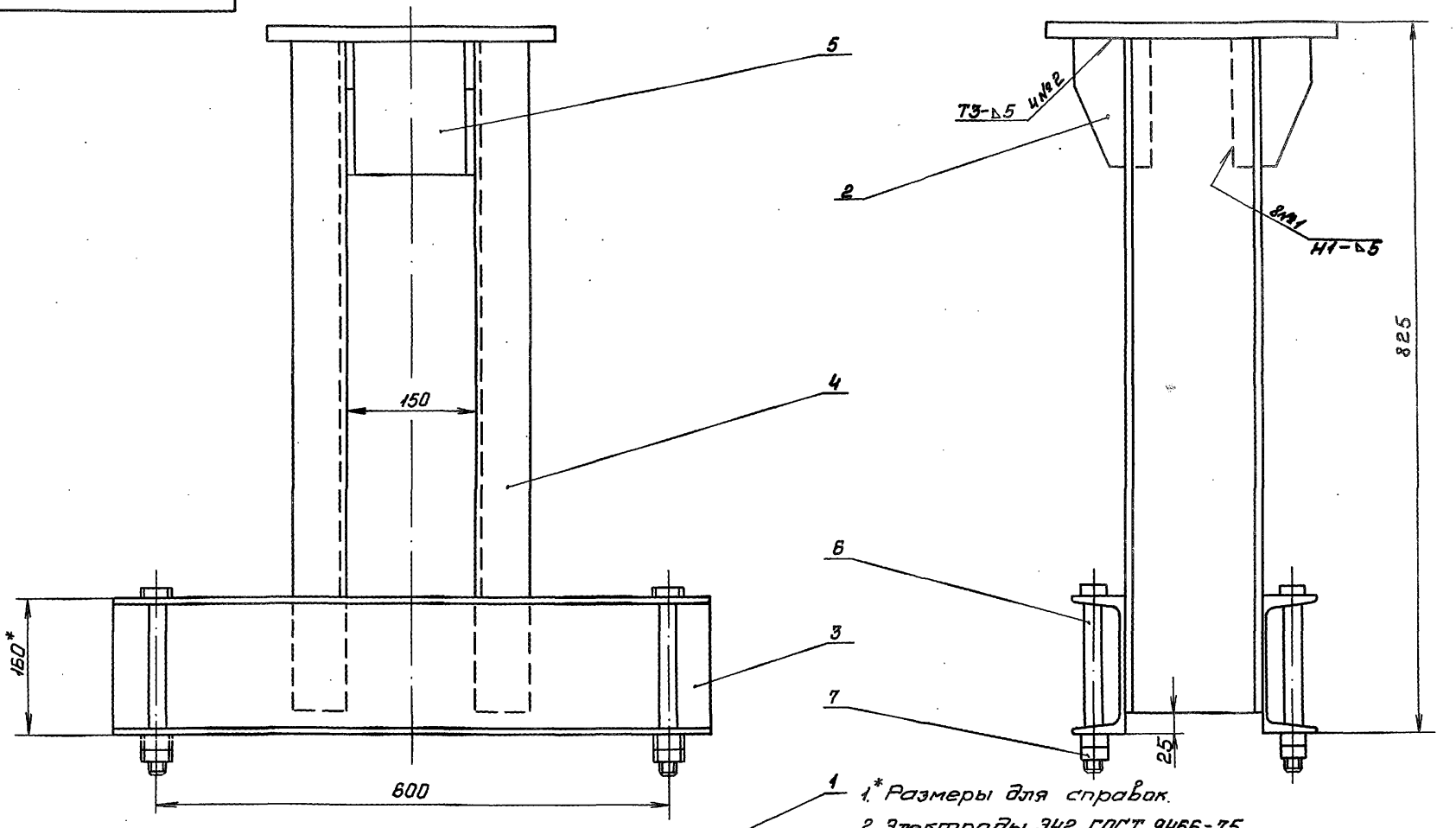

1.* Размеры для справок.

2. Электроды Э42 ГОСТ 9466-75

3. Сварные швы выполнять по ГОСТ 5264-80.

4. Сварку, неуказанную на чертеже, вести швом Т1-▵5 по контуру прилегания свариваемых деталей.

Изм.	Лист	№ докум.	Подп.	Дата
Разраб.		Курилова		10.12.86
Пров.		Попова		12.12.86
ГИП		Гитин		7.01.87
Нач. отд.		Кореневъ		7.01.87

7.820-4 – КМ039.000СБ

Тумба
Сборочный чертеж

Лит	Масса	Масштаб
А	66,7	1:5
Лист	Листов 1	

Ленгипроводхоз

Инв. № подл. | Подп. и дата | Взам. инв. № | Инв. № дубл. | Подп. и дата

7.820-4-КМ026.002

Серия 7.820-4 Выпуск 9

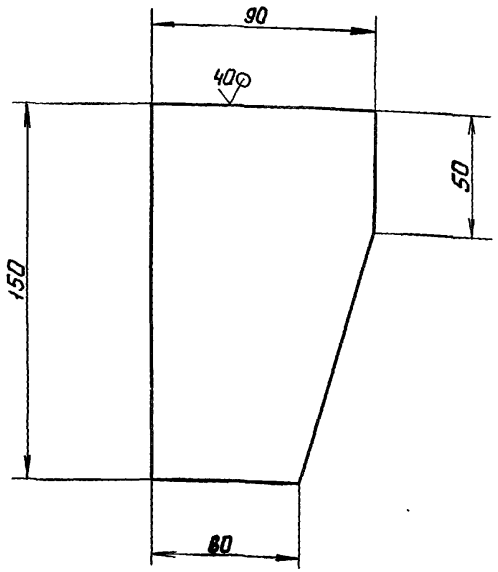

Предельные отклонения размеров - $\pm \frac{JT14}{2}$

Изм.	Лист	№ докум.	Подп.	Дата
Разраб.		Курилова		8.12.86
Пров.		Попова		12.12.86
ГИП		Гитин		12.12.86
		Коренев		12.12.86

7.820-4 - КМ026.002

Ребро

Лит	Масса	Масштаб
А	0,75	1:2

Лист | Листов-1

Б-ПН-8 ГОСТ 19903-74

Ленгипроводхоз

7.820-4-КМ026.003

Серия 7.820-4 Выпуск 9

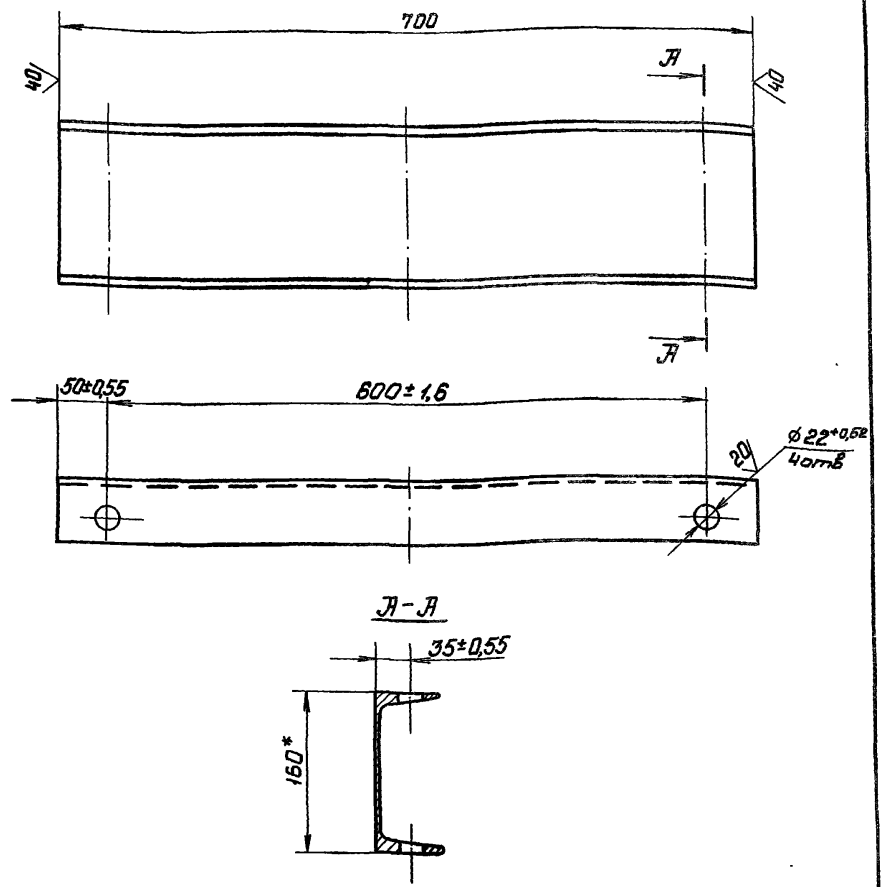

1* Размер для справок.

2. Неуказанные предельные отклонения размеров - $\pm \frac{JT14}{2}$

Изм.	Лист	№ докум.	Подп.	Дата
Разраб.		Курилова		8.12.86
Пров.		Попова		12.12.86
ГИП		Гитин		12.12.86
Нач.отд.		Коренев		12.12.86

7.820-4 - КМ026.003

Швеллер

Лит	Масса	Масштаб
А	9,7	1:5

Лист | Листов-1

Швеллер. 16 ГОСТ 8240-72 / Вст3сп5 ГОСТ 535-79

Ленгипроводхоз

Выпуск 9

Серия 7.820-4

Формат	Зона	Поз.	Обозначение	Наименование	Кол.	Примечание
				Документация		
А4			7.820-4-КМ018.000СБ	Сборочный чертеж		
				Детали		
А4		1	7.820-4-КМ018.001	Ребро	4	
А4		2	7.820-4-КМ018.002	Уголок	1	

Подп. и дата | Взам. инв. № | Инв. № дубл. | Подп. и дата | Инв. № подл.

Изм.	Лист	№ докум.	Подп.	Дата
Разраб.		Куриллова		15.12.86
Пров.		Попова		16.12.86

7.820-4-КМ018.000

Планка анкерная.

Лит.	Лист	Листов
А		1

Выпуск 9

Серия 7.820-4

7.820-4-КМ018.000СБ

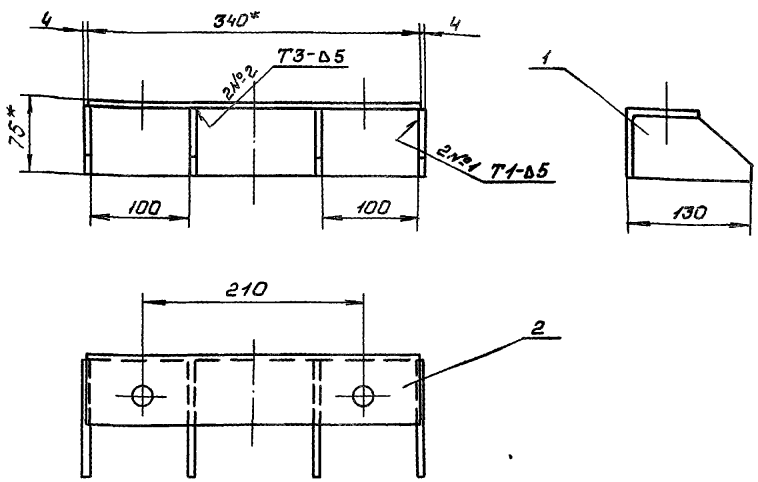

1.* Размеры для справок.

2. Сварные швы выполнять по ГОСТ 5264-80

3. Электроды Э42 ГОСТ 9466-75

4. Предельные отклонения размеров $B - \pm \frac{IT14}{2}$

Подп. и дата | Взам. инв. № | Инв. № дубл. | Подп. и дата | Инв. № подл.

Изм.	Лист	№ докум.	Подп.	Дата
Разраб.		Куриллова		15.12.86
Пров.		Попова		16.12.86
ГИП		Гитин		05.01.87
Нач.отд.		Кореньев		12.01.87

7.820-4-КМ018.000СБ

Планка анкерная.
Сборочный чертеж

Лит.	Масса	Масш.
А	3,2	1:...

Лист	Листов 1

Ленгипроводхоз

7.820-4-КМ018.001

Выпуск 9

Серия 7.820-4

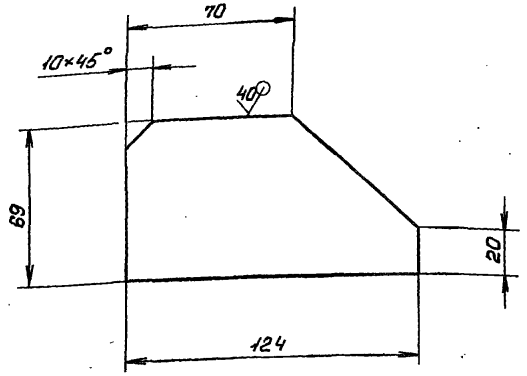

Предельные отклонения размеров ± JT14/2

Изм.	Лист	№ докум.	Подп.	Дата
Разраб.		Курилова		15.12.86
Пров.		Попова		15.12.86
ГИП		Гитин		8.01.87
				12.01.87

7.820-4-КМ018.001

Ребро

Лит	Масса	Масштаб
А	0,3	1:2
Лист	Листов 1	

Б-ПН-К ГОСТ 19903-74

Ленгипроводхоз

Инв. № подл. | Подп. и дата | Взам. инв. № | Инв. № дубл. | Подп. и дата

7.820-4-КМ018.002

Выпуск 9

Серия 7.820-4

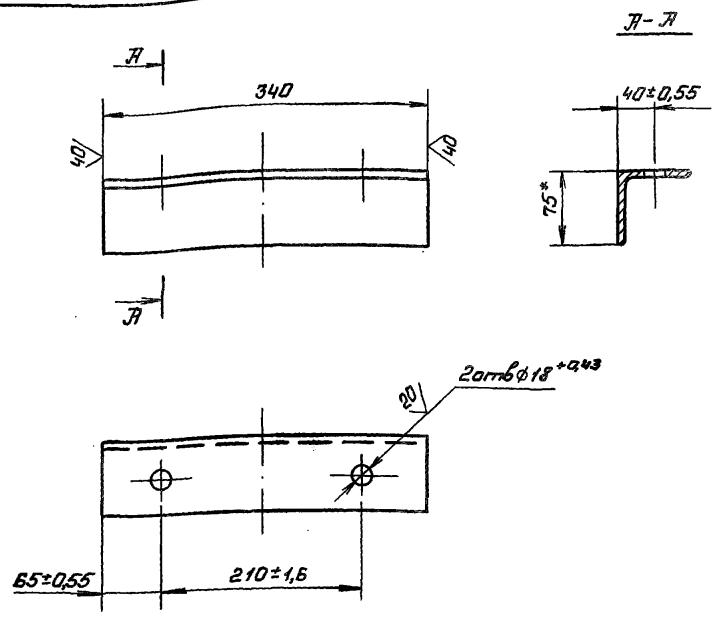

1. *Размер для справок.
2. Неуказанные предельные отклонения размеров ± JT14/2

Изм.	Лист	№ докум.	Подп.	Дата
Разраб.		Курилова		15.12.86
Пров.		Попова		15.12.86
ГИП		Гитин		5.01.87
Нач. отд.		Коренев		12.01.87
Исполн.		Емельчакова		8.01.87

7.820-4-КМ018.002

Уголок

Лит	Масса	Масштаб
А	2,0	1:5
Лист	Листов 1	

Уголок Б-75×75×5 ГОСТ 8509-72 / Ст3сп5 ГОСТ 535-79

Ленгипроводхоз

Формат	Зона	Поз.	Обозначение	Наименование	Кол	Примечание
				Документация		
А4			7.820-4-КМ027.000СБ	Сборочный чертеж		
				Детали		
А4		1	7.820-4-КМ018.001	Ребро	4	
А4		2	7.820-4-КМ027.001	Уголок	1	

Изм	Лист	№ докум.	Подп.	Дата
Разраб.		Курилова		15.12.86
Пров.		Попова		16.12.86
ГИП		Гитин		5.01.87

7.820-4-КМ027.000

Планка анкерная

Лит	Лист	Листов
Я		1

Ленгипроводхоз

Инв.№ подл. | Подп. и дата | Взам.инв.№ | Инв.№ дубл. | Подп. и дата

7.820-4-КМ027.000СБ

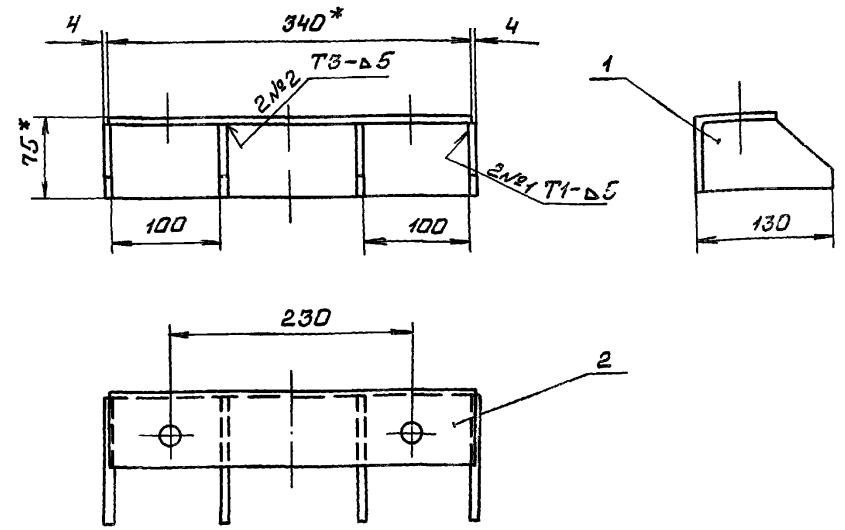

1. *Размеры для справок.
2. Сварные швы выполнять по ГОСТ 5264-80
3. Электроды 342 ГОСТ 9466-75
4. Предельные отклонения размеров - $\pm \frac{JT14}{2}$

Изм	Лист	№ докум.	Подп.	Дата
Разраб.		Курилова		15.12.86
Пров.		Попова		16.12.86
ГИП		Гитин		5.01.87
Нач.отд.		Коренев		12.01.87
Н.контр.		Смельчакова		9.01.87

Планка анкерная
Сборочный чертеж

Лит	Масса	Масштаб
Я	3,2	1:5
Лист	Листов 1	

Ленгипроводхоз

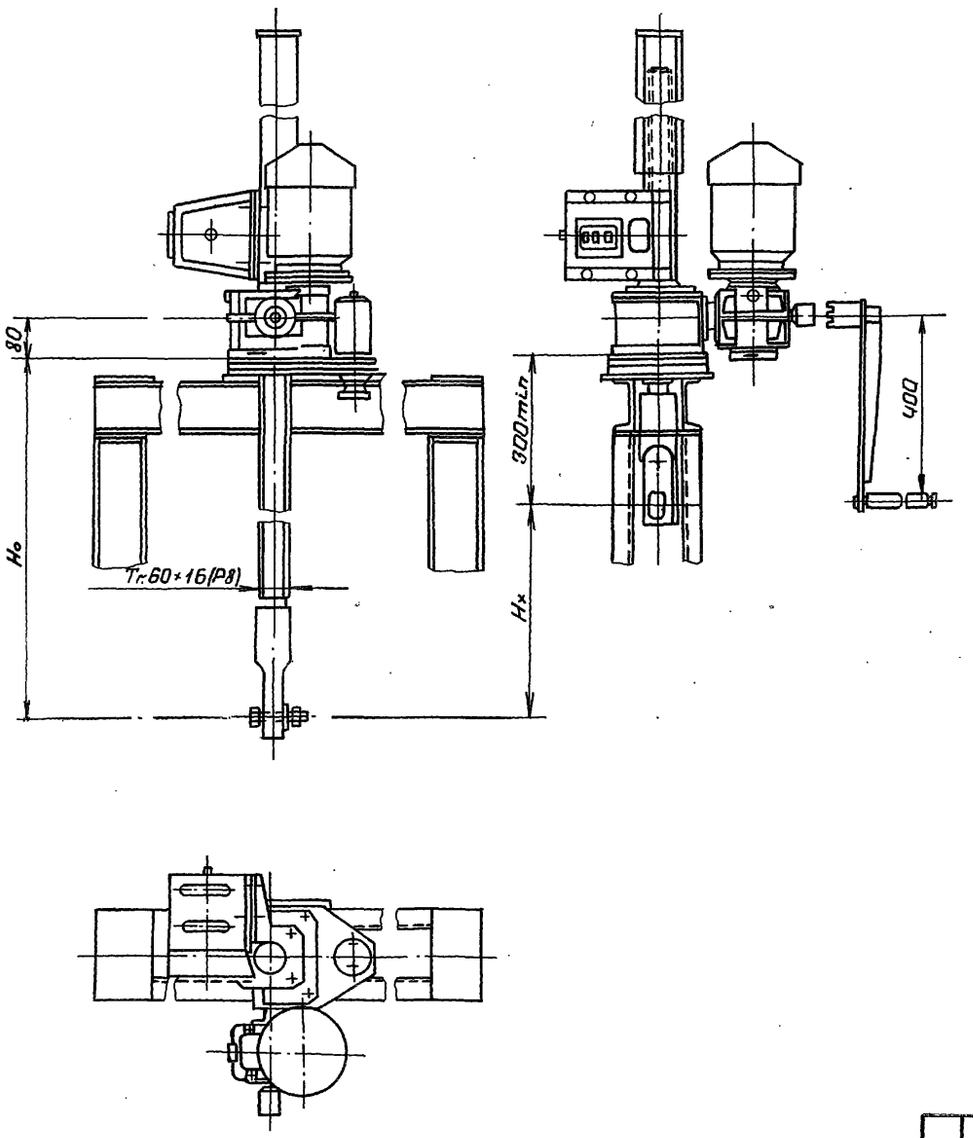

Регулировку грузового реле произвести по потребному посадочному усилию (см тб.2)

Таблица 1

Техническая характеристика подъёмника.

Резьба грузового винта	Усилие в тс: грузовое Т	посадочное П	Ho в м наиб	Электродв. 4АС 71В8УЗ исп. М302	Станция управления электропр.	Усилие на рукоятке при Т в кгс	Время подъема затвора на 1м. в мин: электр.	вручную
Tr.60×16(P8)	2,5	2,5	3,85	n=920об/мин N=0,53 кВт	ЯАА5401-2474УЧ	15	8	7

Таблица 2

Данные на заказ по затвору.

Усилие посадочное потребное в тс	$П_З$	1,7
Усилие регулировки грузового реле в тс	Р	1,7
Расстояние от подошвы подъемника до оси проушины опущенного затвора в м	Ho	2,013
Полный ход затвора в м.	Hx	1.5
Датчик ДПМ1. Шаг гр. винта	Р	8
Теоретическая масса подъемника кг	Q	119

Таблица 3

Теоретическая масса подъёмников.

Hx, м	Ho, м: 1,5	2	2,5	3	3,65
	Масса 1 шт. без учета электроаппаратуры, кг				
1,0	108	123	138	153	172
1,5	—	119	132	148	166
2,0	—	—	126	141	159
2,5	—	—	—	134	152
3,2	—	—	—	—	145

Изм.	Лист	№ докум.	Подп.	Дата
Разраб.		Попова		5.01.87
Пров.		Гитин		6.01.87
ГИП		Гитин		6.01.87
Нач. отд.		Коренев		6.01.87

3.820.2-44-26.058.ПВ.100.000 ГЧ

Подъёмник одновинтовой с электроприводом груз. 2,5тс марки 253В. Габаритный чертеж.

Лит	Масса	Масштаб
А	см таблицу	1:10
Лист	Листов 1	

Ленгипроводхоз

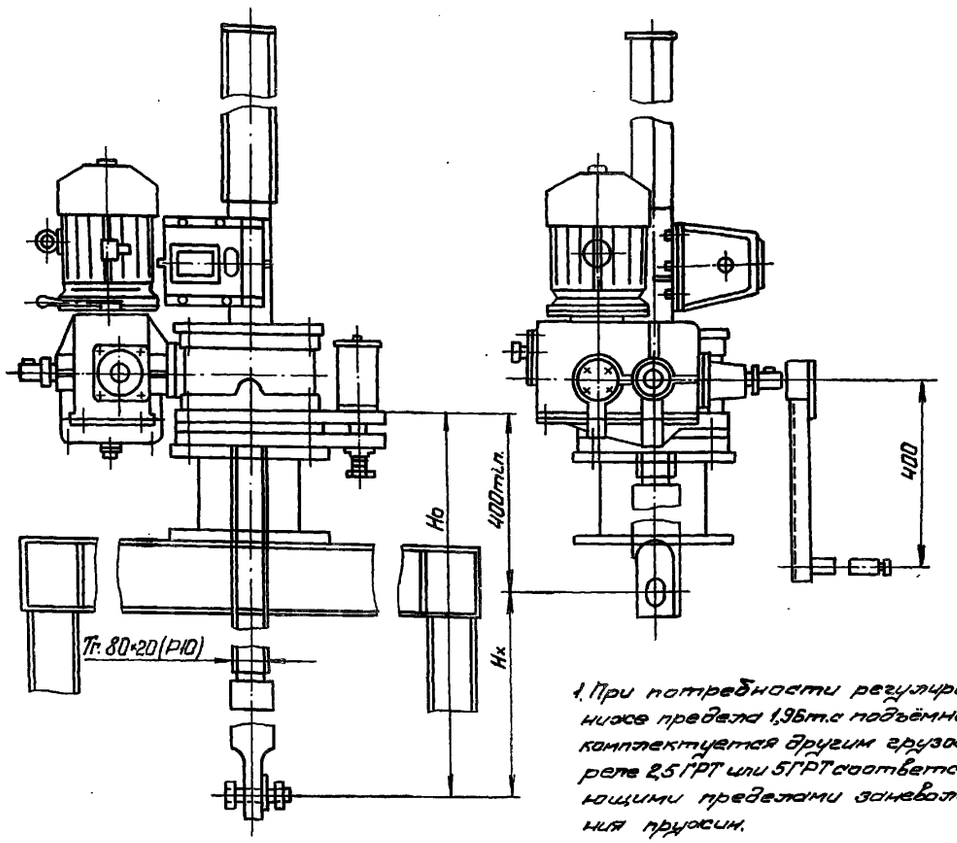

1. При потребности регулировки ниже предела 1,96 т.с подъёмник комплектуется другим грузовым реле 2,5 ГРТ или 5 ГРТ соответствующими пределами заневоливания пружин.

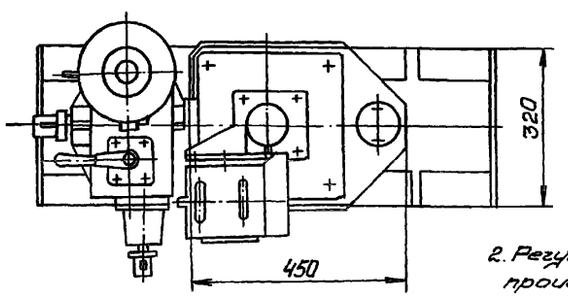

2. Регулировку грузового реле произвести по потребному посадочному усилию (см. тб. 2)

Таблица 1

Техническая характеристика подъёмника.

Резьба грузового винта	Усилие в т.с		Но в м наиб	Электропривод ЧЛС90ЦВУ1 исп М302	Станция управления	Усилие наружное при Т в кгс.	Время подъема затвора на 1м в мин.	
	тяговое Т	посадка П			электропр.		электр.	вручную
Тг.80×20(Р10)	10	10	4,9	n=900об/мин N=1,1кВт	ЯЛА5401-287441	24	8	20

Таблица 2.

Данные на заказ по затвору

Усилие посадочное потребное в т.с	$П_з$	2,6
Усилие регулировки грузового реле в т.с	Р	2,6
Расстояние от подошвы подъёмника до оси проушины опущенного затвора в м.	$Н_о$	2,061
Полный ход затвора в м.	$Н_х$	1,5
Датчик ДПМ1. Шаг гр. винта	Р	10
Теоретическая масса подъёмника в кг.	Q	307

Таблица 3

Теоретическая масса подъемников.

$Н_х$, м	$Н_о$ м.					
	2,5	3,0	3,5	4,0	4,5	4,9
	Масса 1 шт. без учёта электроаппаратуры, кг.					
2,0	320	345	370	395	420	440
2,5	—	336	361	386	411	431
3,0	—	—	353	378	403	423
3,5	—	—	—	368	393	413
4,0	—	—	—	—	385	405
4,5	—	—	—	—	—	396

Изм.	Лист	№ докум.	Подп.	Дата
Разраб.	Попова			5.01.87
Пров.	Гитин			6.01.87
ГИП	Гитин			6.01.87
Нач. отд.	Кореневв			6.01.87

3.820.2-44-26.058.ПВ.140.000 ГЧ

Подъёмник одновинтовой с электроприводом груз. 10тс марки 10Э8. Габаритный чертеж.

Лит	Масса	Масштаб
А	см таблицу 4	1:10
Лист	Листов 1	

ЛЕНГИПРОВОДХОЗ

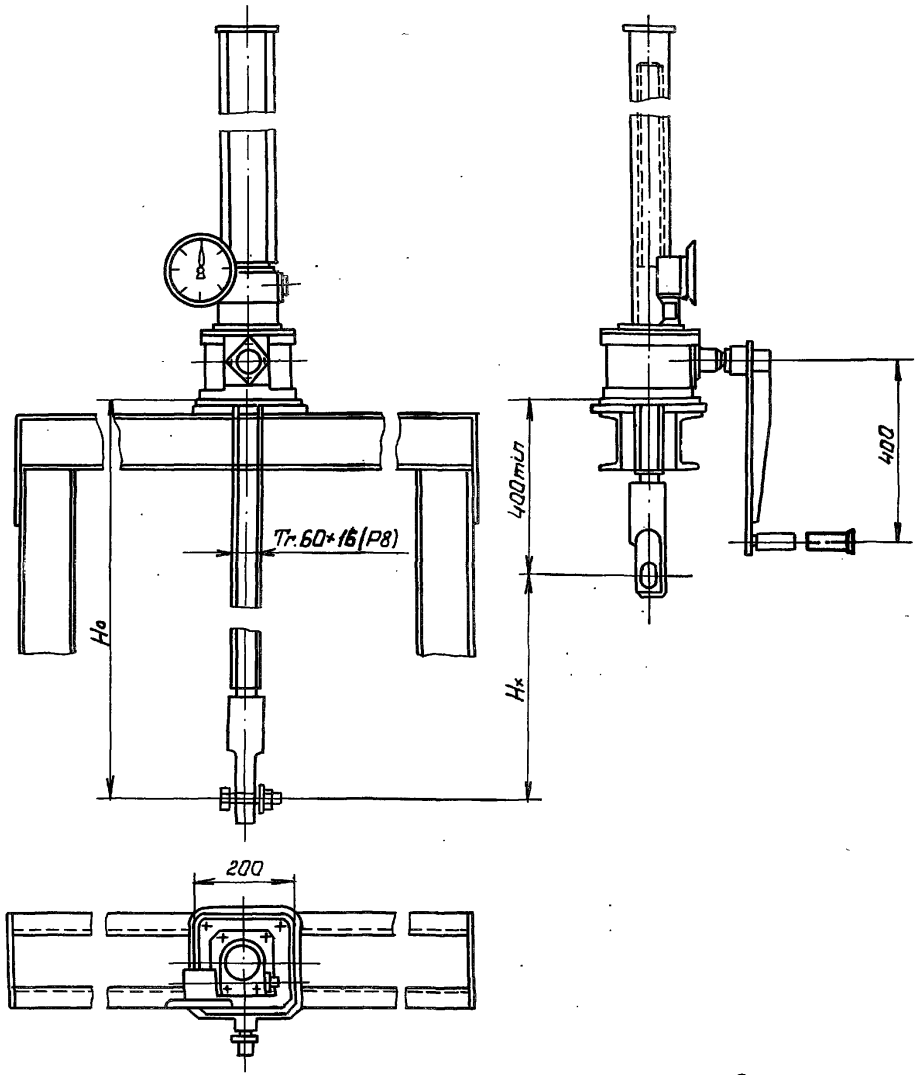

Указатель положения затвора выбирается в зависимости от Нх при Нх ≤ 2,5м установить УПР-258 при 2,5<Нх≤5м установить - УПА-508

Таблица 1

Техническая характеристика подъемника

Резьба грузового винта	Усилие в т.с. наиб		Но в м наиб.	Усилие на рукоятке при Т в кгс.	Время подъема затвора на 1м в мин
	Тяговое Т	Посадочное П			
Тг.60×16(Р8)	2,5	2,5	3,65	16	7,5

Таблица 2

Данные на заказ по затвору.

Усилие посадочное потребное в тс	Пз	1,7
Расстояние от подошвы подъемника до оси трубчины опущенного затвора в м	Но	1,975
Полный ход затвора В м	Нх	1,5
Указатель положения затвора	—	УПР-258
Теоретическая масса подъемника в кг	Q	79

Таблица 3

Теоретическая масса подъемников.

Нх. м	Но. м				
	1,5	2,0	2,5	3,0	3,5
	Масса 1 шт. без учета указателя положения затвора, кг				
1,0	69	85	99	114	133
1,5	—	79	93	108	125
2,0	—	—	87	102	120
2,5	—	—	—	96	114
3,2	—	—	—	—	106

Изм.	Лист	№ докум.	Подп.	Дата
Разраб	Попова			5.01.87
Пров.	Гитин			6.01.87
ГИП	Гитин			6.01.87
Нач.отд.	Кореньев			6.01.87

3.820.2-44-26.058.ПВ.030.000 ГЧ

Подъемник однвинтовой с ручным приводом груз 2,5тс марки 2.5В

Габаритный чертеж.

Лит	Масса	Масштаб
Л	см. таблицу	1:10
Лист	Листов 1	

ЛЕНГИПРОВОДХОЗ

3.820.2-44-26.058.ПВ.070.000 ГЧ

Выпуск 9

Серия 7.820-4

Инв.№подл. | Подп. и дата | Взам.инв.№ | Инв.№дубл. | Подп. и дата

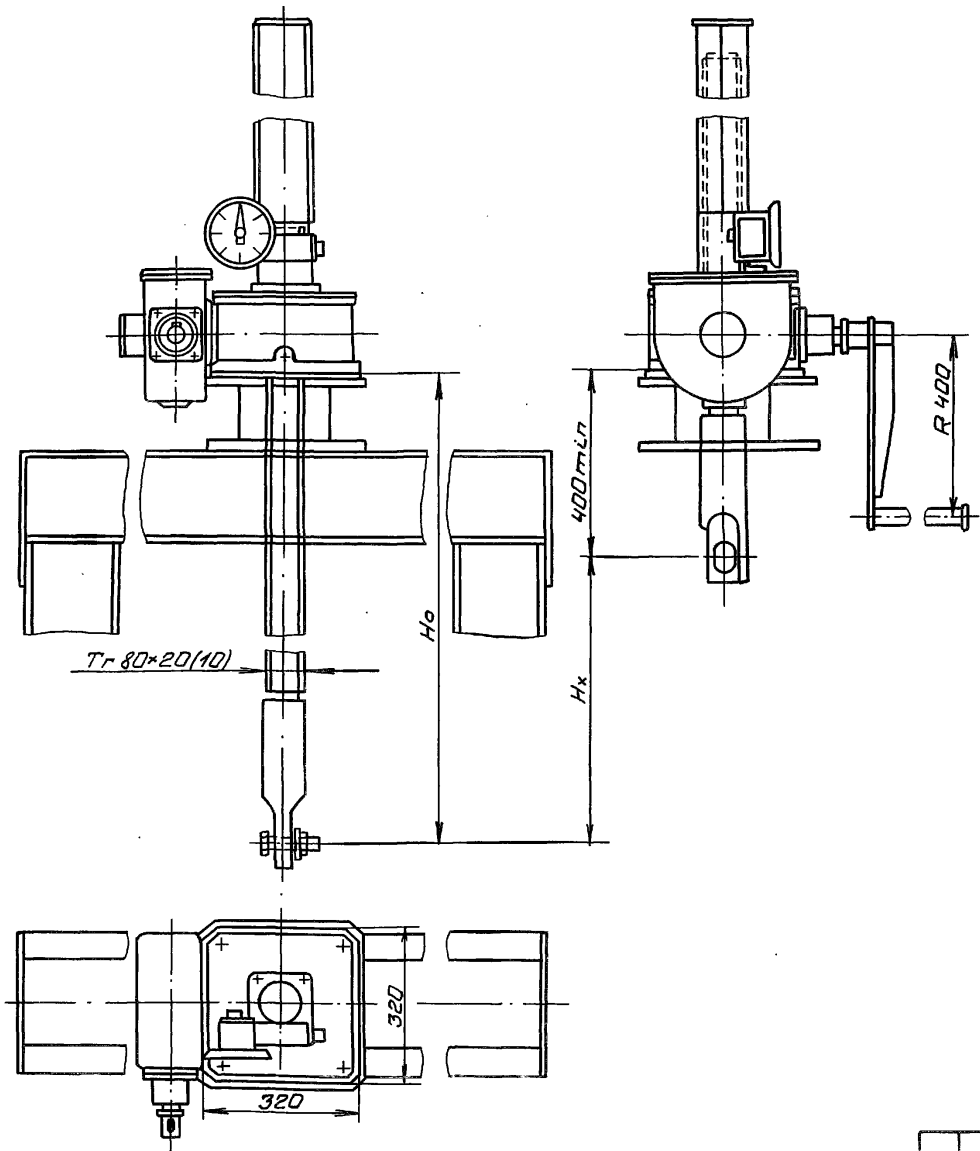

Указатель положения затвора выбирается в зависимости от Нх: при Нх ≤ 2,5м установить УПР 2510, при 2,5 < Нх < 5 установить УПР 5010.

Таблица 1

Техническая характеристика подъёмника.

Резьба грузового винта	Усилие в тс. наиб.		Но в м наиб.	Усилие наруко-ятке при Т в кгс	Время подъёма затвора на 1м. в мин
	тяговое Т	посадочное П			
Тг 80Х Х20(10)	10	10	4,9	17	33

Таблица 2.

Данные на заказ по затвору.

Усилие посадочное потребное в тс	Пэ	2,6
Расстояние от подошвы подъёмника до оси прушины опущенного затвора	Но	2,005
Полный ход затвора в м	Нх	1,5
Указатель положения затвора	—	УПР 258
Теоретическая масса подъёмника в кг	Q	225

Таблица 3

Теоретическая масса подъёмников.

Нх, м	Но, м					
	2,5	3,0	3,5	4,0	4,5	4,9
	Масса 1шт. без учета указателя положения затвора					
2,0	240	265	290	315	340	360
2,5	—	256	281	306	331	351
3,0	—	—	273	298	323	343
3,5	—	—	—	289	314	334
4,0	—	—	—	—	306	325
4,5	—	—	—	—	—	316

Изм	Лист	№докум.	Подп.	Дата
Разраб.		Попова		5.01.87
Пров		Гитин		6.01.87
ГИП		Гитин		6.01.87
Нач.отд.		Коренев		6.01.87
Н.контр.		Смольяков		6.01.87

3.820.2-44-26.058.ПВ.070.000 ГЧ

Подъёмник одновинтовой с ручным приводом груз 10тс марки 10В

Габаритный чертёж

Лит	Масса	Масштаб
Л	См табл.	1:10
Лист	Листов 1	

Ленгипроводхоз

gost.e-ecolog.ru