ТИПОВАЯ ДОКУМЕНТАЦИЯ НА КОНСТРУКЦИИ, ИЗДЕЛИЯ И УЗЛЫ ЗДАНИЙ И СООРУЖЕНИЙ

СЕРИЯ 7.820–4

ЗАТВОРЫ ПЛОСКИЕ КОЛЕСНЫЕ ГЛУБИННЫЕ ДЛЯ ОТВЕРСТИЙ ДИАМЕТРОМ 1,0; 1,2 И 1,4 М ПРИ НАПОРЕ ОТ 6 ДО 12 М

Выпуск 8

Затворы для перекрытия отверстий с напорной и безнапорной стороны диаметром 1,4 м при напоре 6 м

gost.e-ecolog.ru

ТИПОВАЯ ДОКУМЕНТАЦИЯ НА КОНСТРУКЦИИ, ИЗДЕЛИЯ И УЗЛЫ ЗДАНИЙ И СООРУЖЕНИЙ

СЕРИЯ 7.820—4

ЗАТВОРЫ ПЛОСКИЕ КОЛЕСНЫЕ ГЛУБИННЫЕ ДЛЯ ОТВЕРСТИЙ ДИАМЕТРОМ 1,0; 1,2 И 1,4 М ПРИ НАПОРЕ ОТ 6 ДО 12 М

Выпуск 8

Затворы для перекрытия отверстий с напорной и безнапорной стороны диаметром 1,4 м при напоре 6 м

Разработана
институтом «Ленгипроводхоз»
Главнечернозембодстроя
Минводхоза СССР

Утверждена и введена
в действие с 01.06.88 г.
Минводхозом СССР
Протокол № 563 от 30.11.87 г.

Главный инженер института *В. Н. Кузнецов*

Главный инженер проекта *С. А. Гитин*

Содержание

Обозначение	Наименование	Стр.
7.820-4-КМ080.000	Затворы плоские колесные глубинные для отверстий диаметром 1,4м при напоре 6м	5,6
7.820-4-КМ027.001	Уголок	6
7.820-4-КМ080.000СБ	Затворы плоские колесные глубинные для отверстий диаметром 1,4м при напоре 6м. Сборочный чертеж	7,8
7.820-4-КМ080.000ВС	Затворы плоские колесные глубинные для отверстий диаметром 1,4м при напоре 6м. Ведомость спецификаций	9,10
7.820-4-КМ080.000ВП	Затворы плоские колесные глубинные для отверстий диаметром 1,4м при напоре 6м. Ведомость покупных изделий.	11
7.820-4-КМ080.000ВМ	Затворы плоские колесные глубинные для отверстий диаметром 1,4м при напоре 6м. Ведомость металлоконструкций по видам профилей.	12
7.820-4-КМ081.000	Закладные части	13
7.820-4-КМ081.000СБ	Закладные части. Сборочный чертеж.	14,15
7.820-4-КМ081.001	Стойка	16
7.820-4-КМ081.002	Ребро	16
7.820-4-КМ011.003	Анкер	17
7.820-4-КМ011.004	Анкер	17
7.820-4-КМ082.000	Затвор	18
7.820-4-КМ081.003	Порог	18
7.820-4-КМ082.000СБ	Затвор. Сборочный чертеж	19,20
7.820-4-КМ082.100	Металлоконструкция	21
7.820-4-КМ082.100СБ	Металлоконструкция. Сборочный чертеж.	22,23
7.820-4-КМ082.101	Обшивка	24
7.820-4-КМ082.102	Ребро	24
7.820-4-КМ082.103	Ребро	25
7.820-4-КМ082.104	Ребро	25
7.820-4-КМ082.105	Ребро	26
7.820-4-КМ082.106	Ригель	26
7.820-4-КМ012.103	Накладка	27
7.820-4-КМ012.104	Накладка	27
7.820-4-КМ021.103	Проушина	28
7.820-4-КМ021.105	Проушина	28
7.820-4-КМ042.106	Накладка	29
7.820-4-КМ012.111	Накладка	29
7.820-4-КМ042.107	Упор	30
7.820-4-КМ042.108	Ребро	30
7.820-4-КМ082.200	Узел колесный	31
7.820-4-КМ082.210	Ось	31
7.820-4-КМ082.200СБ	Узел колесный. Сборочный чертеж	32
7.820-4-КМ082.210СБ	Ось. Сборочный чертеж	33
7.820-4-КМ082.211	Ось	34
7.820-4-КМ012.201	Колесо	35
7.820-4-КМ012.202	Шайба плавающая	35
7.820-4-КМ012.203	Втулка	36
7.820-4-КМ012.204	Оседержатель	36
7.820-4-КМ012.205	Подшипник	37

Инв.№ подл. | Подп. и дата | Взам.инв.№ | Инв.№ дубл. | Подп. и дата

Обозначение	Наименование	Стр.
7.820-4 -КМ012.206	Пробка	37
7.820-4 -КМ082.001	Накладка верхняя	38
7.820-4 -КМ082.002	Накладка боковая	38
7.820-4 -КМ082.003	Уголок	39
7.820-4 -КМ082.004	Уплотнение верхнее	39
7.820-4 -КМ082.005	Уплотнение боковое	40
7.820-4 -КМ082.006	Уплотнение нижнее	40
7.820-4 -КМ083.000	Закладные части	41
7.820-4 -КМ083.000СБ	Закладные части. Сборочный	
	чертеж.	42,43
7.820-4 -КМ083.001	Стойка	44
7.820-4 -КМ083.002	Порог	44
7.820-4 -КМ084.000	Затвор	45
7.820-4 -КМ084.000СБ	Затвор. Сборочный чертеж	46,47
7.820-4 -КМ084.100	Металлоконструкция	48
7.820-4 -КМ084.100СБ	Металлоконструкция. Сборочный чертеж.	49,50
7.820-4 -КМ084.101	Обшивка	51
7.820-4 -КМ084.102	Ребро	51
7.820-4 -КМ084.103	Полоса	52
7.820-4 -КМ084.104	Полоса	52
7.820-4 -КМ084.105	Ребро	53
7.820-4 -КМ084.106	Ребро	53
7.820-4 -КМ022.104	Проушина	54
7.820-4 -КМ012.212	Шайба	54
7.820-4 -КМ044.108	Лист	55
7.820-4 -КМ022.105	Накладка	55
7.820-4 -КМ084.107	Ригель	56
7.820-4 -КМ084.001	Накладка верхняя	56
7.820-4 -КМ084.002	Накладка боковая	57
7.820-4 -КМ084.003	Уголок	57

Обозначение	Наименование	Стр.
7.820-4 -КМ044.007	Накладка	58
7.820-4 -КМ084.004	Уплотнение верхнее	58
7.820-4 -КМ084.005	Уплотнение боковое	59
7.820-4 -КМ084.006	Уплотнение нижнее	59
7.820-4 -КМ015.000	Штанга	60
7.820-4 -КМ015.000СБ	Штанга. Сборочный чертеж	60
7.820-4 -КМ015.001	Проушина	61
7.820-4 -КМ015.002	Труба	61
7.820-4 -КМ015.003	Болт	62
7.820-4 -КМ045.003	Болт	62
7.820-4 -КМ045.000	Штанга	63
7.820-4 -КМ045.000СБ	Штанга. Сборочный чертеж	63
7.820-4 -КМ045.001	Проушина	64
7.820-4 -КМ045.002	Труба	64
7.820-4 -КМ016.000	Кронштейн	65
7.820-4 -КМ016.000СБ	Кронштейн. Сборочный чертеж	66
7.820-4 -КМ016.100	Марка	67
7.820-4 -КМ016.100СБ	Марка. Сборочный чертеж	67
7.820-4 -КМ016.101	Уголок	68
7.820-4 -КМ016.102	Уголок	68
7.820-4 -КМ016.001	Уголок	69
7.820-4 -КМ016.002	Шайба	69
7.820-4 -КМ025.000	Кронштейн	70
7.820-4 -КМ025.000СБ	Кронштейн. Сборочный чертеж	71
7.820-4 -КМ025.100	Марка	72
7.820-4 -КМ025.100СБ	Марка. Сборочный чертеж	72
7.820-4 -КМ017.000	Тумба	73
7.820-4 -КМ017.001	Плита	73
7.820-4 -КМ017.000СБ	Тумба. Сборочный чертеж	74
7.820-4 -КМ017.002	Ребро	75
7.820-4 -КМ017.003	Швеллер	75

Обозначение	Наименование	Стр
7.820-4 -КМ026.000	Тумба	76
7.820-4 -КМ026.001	Плита	76
7.820-4 -КМ026.000СБ	Тумба. Сборочный чертеж	77
7.820-4 -КМ026.002	Ребро	78
7.820-4 -КМ026.003	Швеллер	78
7.820-4 -КМ018.000	Планка анкерная	79
7.820-4 -КМ018.000СБ	Планка анкерная. Сборочный	
	чертеж	79
7.820-4 -КМ018.001	Ребро	80
7.820-4 -КМ018.002	Уголок	80
7.820-4 -КМ027.000	Планка анкерная	81
7.820-4 -КМ027.000СБ	Планка анкерная. Сборочный	
	чертеж.	81
3.820.2-44-26.058.ПВ100.000 Г4	Подъемник одновинтовой	
	с электроприводом	
	груз. 2,5 тс марки 2,5ЭВ	
	Габаритный чертеж	82
3.820.2-44-26.058. ПВ120.000 Г4	Подъемник одновинтовой	
	с электроприводом	
	груз. 5 тс марки 5ЭВ	
	Габаритный чертеж.	83
3.820.2-44-26.058.ПВ030.000 Г4	Подъемник одновинтовой	
	с ручным приводом	
	груз. 2,5 тс марки 2,5В	84
	Габаритный чертеж.	
3.820.2-44-26.058.ПВ050.000 Г4	Подъемник одновинтовой с	
	ручным приводом	
	груз. 5 тс марки 5В	
	Габаритный чертеж	85

Инв. № подл. | Подп. и дата | Взам. инв. № | Инв. № дубл. | Подп. и дата

Формат	Зона	Поз.	Обозначение	Наименование	Кол.	Примечание
				Документация		
А3			1.820-4 -КМ081.000СБ	Сборочный чертеж		
А3			1.820-4 -КМ081.000ВС	Ведомость спецификаций		
А3			1.820-4 -КМ081.000ВП	Ведомость покупных изделий		
А3			1.820-4 -КМ081.000ВМ	Ведомость металлоконструкций по видам профилей		
А3			3.820.2-44-26.058.ПВ.030.000ГЧ	Подъемник одновинтовой с ручным приводом груз 2,5тс марки 2.5 В Габаритный чертеж		
А3			3.820.2-44-26.058.ПВ.050.000ГЧ	Подъемник одновинтовой с ручным приводом груз. 5тс. марки 5 В. Габаритный чертеж		
А3			3.820.2-44-26.058.ПВ100.000 ГЧ	Подъемник одновинтовой с электроприводом груз. 2.5тс. марки 2.5ЭВ. Габаритный чертеж		
А3			3.820.2-44-26.058.ПВ.120.000 ГЧ	Подъемник одновинтовой с электроприводом груз. 5тс марки 5ЭВ Габаритный чертеж		
				Сборочные единицы		
А4		1	1.820-4 - КМ081.000	Закладные части	1	

Инв.№ подл. | Подп. и дата | Взам.инв.№ | Инв.№ дубл. | Подп. и дата

Изм.	Лист	№ докум.	Подп.	Дата
Разраб	Попова			8.07.86
Пров.	Гитин			19.12.86
ГИП	Гитин			19.12.86
Нач.отд	Коренев			19.12.86
Н.контр	Смельчакова			19.12.86

1.820-4-КМ 080.000

Затворы плоские колесные глубинные для отверстий диаметром 1.4м при напоре 6м

Лит.	Лист	Листов
А	1	2

Ленгипроводхоз

Копировал Формат А4

Формат	Зона	Поз.	Обозначение	Наименование	Кол.	Примечание
А4		2	1.820-4 -КМ082.000	Затвор	1	
А4		3	1.820-4 -КМ083.000	Закладные части	1	
А4		4	1.820-4 -КМ084.000	Затвор	1	
А4		5	1.820-4 -КМ015.000	Штанга	1	
А4		6	1.820-4 -КМ045.000	Штанга	1	
А4		7	1.820-4 -КМ016.000	Кронштейн	1	
А4		8	1.820-4 -КМ025.000	Кронштейн	1	
А4		9	1.820-4 -КМ017.000	Тумба	1	
А4		10	1.820-4 -КМ026.000	Тумба	1	
А4		11	1.820-4 -КМ018.000	Планка анкерная	2	
		12	1.820-4 -КМ027.000	Планка анкерная	2	
				Переменные данные для исполнений		
				1.820-4 -КМ080.000		
				Сборочные единицы		
А4		13	3.820.2-44-26.058.ПВ.100.000	Подъемник одновинтовой с электроприводом груз. 2.5тс марки 2,5 ЭВ	1	Серия 3.820.2-44 Выпуск10
А4		14	3.820.2-44-26.058.ПВ.120.000	Подъемник одновинтовой с электроприводом груз. 5тс марки 5ЭВ	1	Серия 3.820.2-44 Выпуск12
				1.820-4 -КМ080.000-01		
				Сборочные единицы		
А4		13	3.820.2-44-26.058.ПВ.030.000	Подъемник одновинтовой с ручным приводом груз. 2.5тс марки 2.5 В	1	Серия 3.820.2-44 Выпуск3
А4		14	3.820.2-44-26.058.ПВ.050.000	Подъемник одновинтовой с ручным приводом груз. 5тс марки 5В	1	Серия 3.820.2-44 Выпуск5

Инв.№ подл. | Подп. и дата | Взам.инв.№ | Инв.№ дубл. | Подп. и дата

Изм.	Лист	№ докум.	Подп.	Дата

1.820-4-КМ 080.000

Лист 2

Копировал Формат А4

Формат	Зона	Поз.	Обозначение	Наименование	Кол.	Примечание
				Сборочные единицы.		
А4		13	3.820.2-44-26.058.ПВ 030.000	Подъемник одновинтовой		Серия
				с ручным приводом		3.820.2-44
				груз. 2,5 тс марки 2.58	1	Вып. 3
А4		14	3.820.2-44-26.058.ПВ 050.000	Подъемник одновинтовой		Серия
				с ручным приводом		3.820.2-44
				груз. 5 тс марки 58	1	Вып. 5

Выпуск 8
Серия 7.820-4

Подп. и дата | Взам. инв. № | Инв. № дубл. | Подп. и дата | Инв. № подл.

7.820-4-КМ030.000

Лист 2

7.820-4-КМ027.001

9(V)

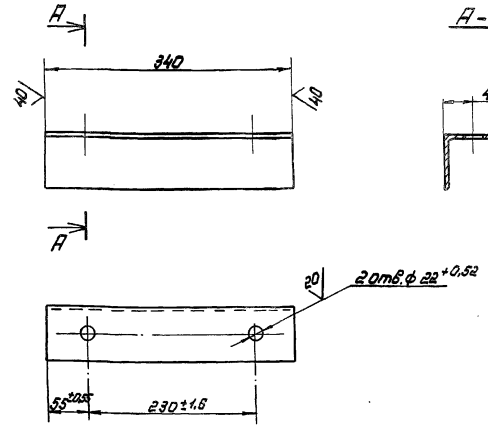

Выпуск 8
Серия 7.820-4

Подп. и дата | Взам. инв. № | Инв. № дубл. | Подп. и дата | Инв. № подл.

Неуказанные предельные отклонения размеров ± JT14/2

7.820-4-КМ027.001

Изм.	Лист	№ докум.	Подп.	Дата
Разраб.		Попова		20.01.87
Пров.		Гитин		7.01.87
Рук.		Гитин		7.01.87
Нач. отд.		Кореньев		23.01.87

Уголок

Лит.	Масса	Масштаб
А	2,0	1:5
Лист	Листов 8-1	

Уголок Б-75×75×5 ГОСТ 8509-72

ЛЕНГИПРОВОДХОЗ

Рис.1.

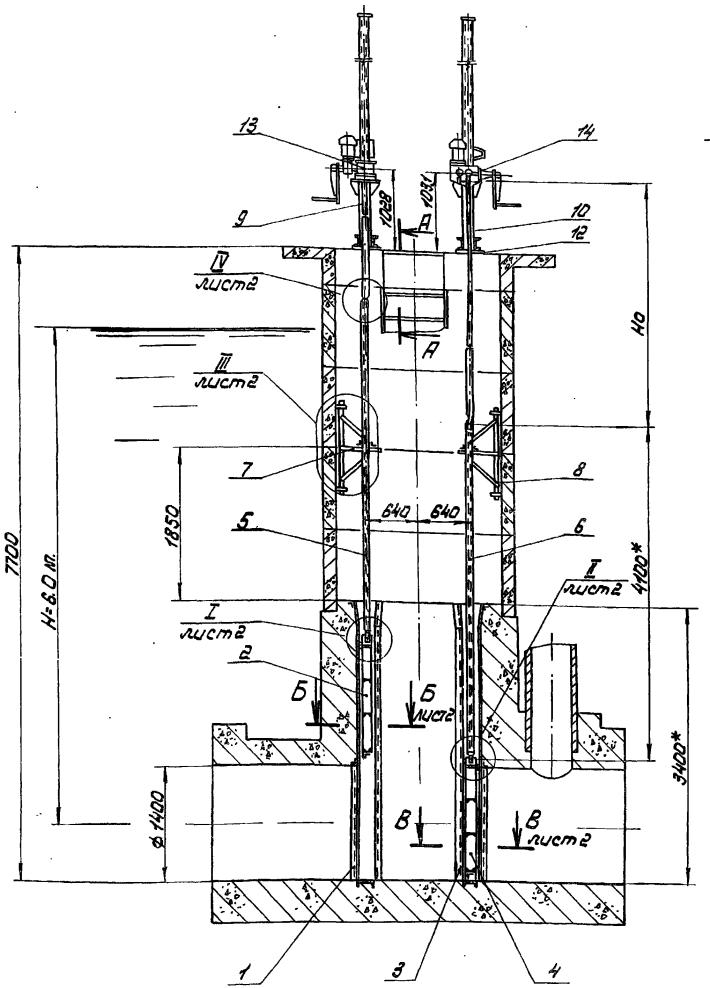

Рис.2
Остальное см. Рис.1

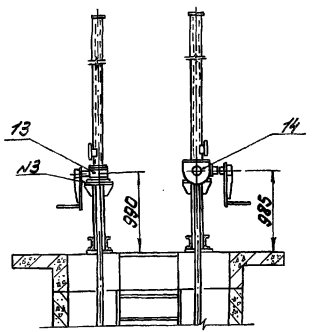

А - А
М 1:10 при монтаже подъемника.

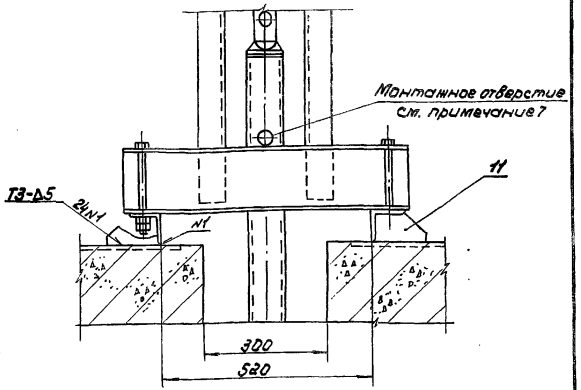

Обозначение	Рис.	Тип подъемника				Масса, кг
		для затвора с безнапорной стороны отверстия.		для затвора с напорной стороны отверстия		
		Марка	Но, м	Марка	Но, м	
1.820-4 - КМ080.000	1	2,5 ЭВ	3,013	5 ЭВ	3,056	2883,8
1.820-4 - КМ080.000-01	2	2,5 В	2,975	5 В	3,010	2773,8

1.* Размеры для справок.
2. Поз. 2 - затвор, устанавливаемый с безнапорной стороны отверстия.
3. Поз. 4 - затвор, устанавливаемый с напорной стороны отверстия.
4. Сварные швы выполнять по ГОСТ 5264-80.
5. Электроды Э42 ГОСТ 9466-75.
6. Предельные отклонения размеров $\pm \frac{IT14}{2}$

7. При монтаже механического оборудования обеспечить положение штанги монтажным отверстием вверх

Изм.	Лист	№ докум.	Подп.	Дата
Разраб.		Попова		9.01.86
Пров.		Гитин		7.01.87
ГИП		Гитин		7.01.87
Нач.отд.		Коренев		9.01.87
Н.контр.		Смальчинская		7.01.87

1.820-4 - КМ 080.000 СБ

Затворы плоские колесные глубинные для отверстий диаметром 1,4 м. при напоре 6 м. Сборочный чертеж

Лит.	Масса	Масштаб
Р	см. таблицу	1:50
Лист-1	Листов-2	

ЛЕНГИПРОВОДХОЗ

Серия 1.820-4 Выпуск 8

Инв.№подл. | Подп. и дата | Взам.инв.№ | Инв.№дубл. | Подп. и дата

Инв.№ подл. | Подп. и дата | Взам. инв.№ | Инв.№ дубл. | Подп. и дата

Б-Б повернуто, лист1
м 1:5

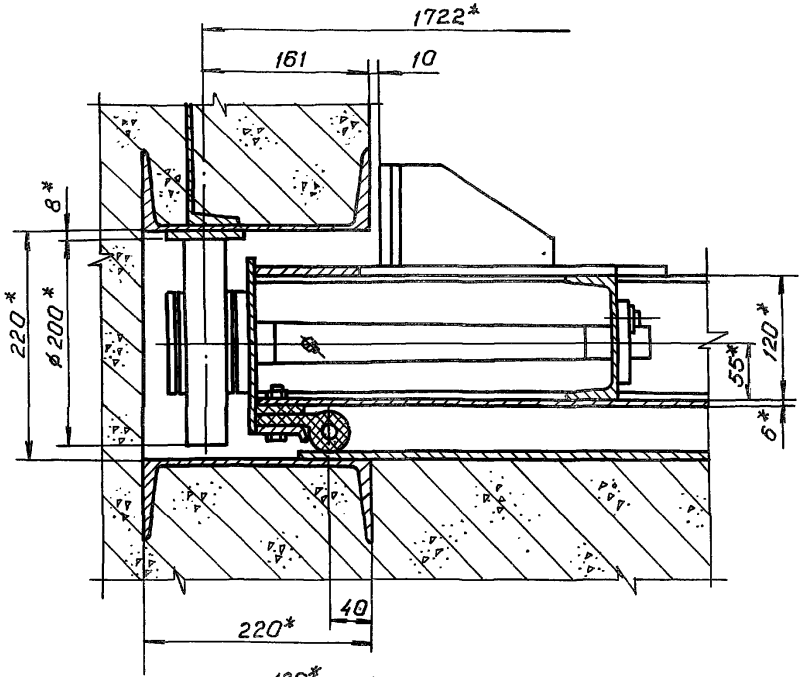

I
м 1:5 лист1

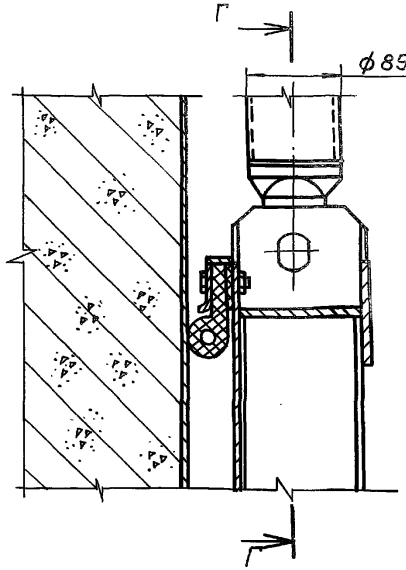

Г-Г

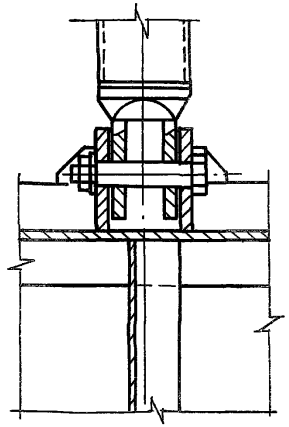

IV
м 1:5 лист1

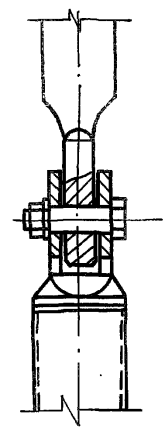

III
м 1:10 лист1

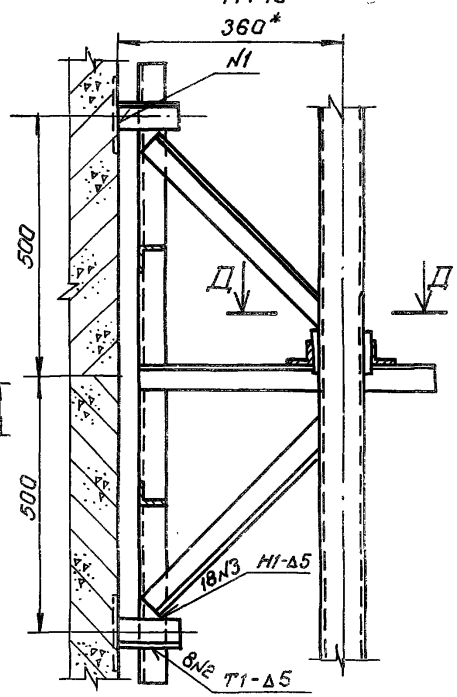

Д-Д

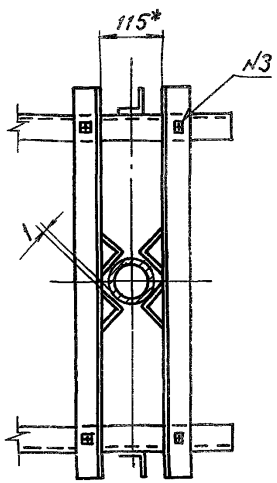

II
м 1:5 лист1

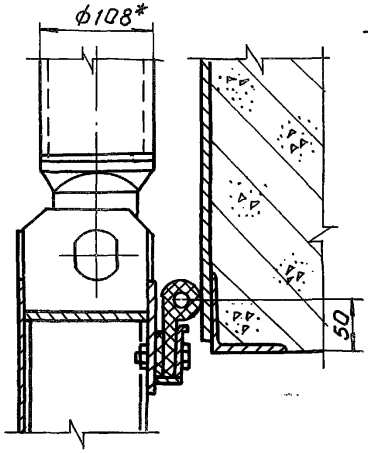

В-В повернуто, лист1
м 1:5

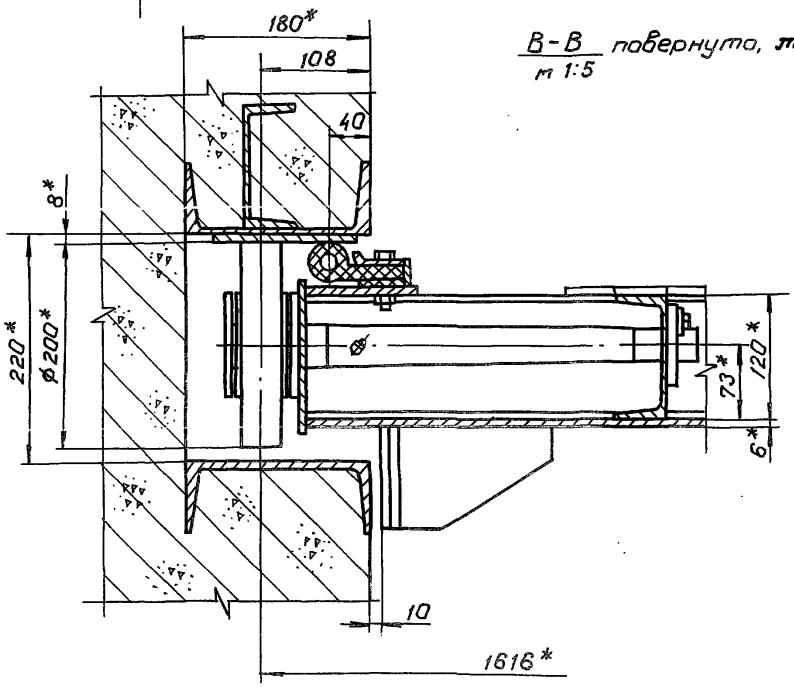

Серия 7.820-4 выпуск 8

№ строки	Обозначение	Наименование	Куда входит: Обозначение	Куда входит: Кол.	Общее кол.	Примечание
1	7.820-4-КМ 080.000	Сборочный чертеж				
2						
3	7.820-4-КМ 081.000	Закладные части	7.820-4-КМ 080.000	1	1	
4	7.820-4-КМ 082.000	Затвор	7.820-4-КМ 080.000	1	1	
5	7.820-4-КМ 083.000	Закладные части	7.820-4-КМ 080.000	1	1	
6	7.820-4-КМ 084.000	Затвор	7.820-4-КМ 080.000	1	1	
7	7.820-4-КМ 015.000	Штанга	7.820-4-КМ 080.000	1	1	
8	7.820-4-КМ 045.000	Штанга	7.820-4-КМ080.000	1	1	
9	7.820-4-КМ 016.000	Кронштейн	7.820-4-КМ080.000	1	1	
10	7.820-4-КМ 025.000	Кронштейн	7.820-4-КМ080.000	1	1	
11	7.820-4-КМ 017.000	Тумба	7.820-4-КМ080.000	1	1	
12	7.820-4-КМ 026.000	Тумба	7.820-4-КМ080.000	1	1	
13	7.820-4-КМ 018.000	Планка анкерная	7.820-4-КМ080.000	2	2	
14	7.820-4-КМ 027.000	Планка анкерная	7.820-4-КМ080.000	2	2	
15						
16	7.820-4-КМ 082.100	Металлоконструкция	7.820-4-КМ 082.000	1	1	
17	7.820-4-КМ 082.200	Узел колесный	7.820-4-КМ 082.000	4	4	
18			7.820-4-КМ 084.000	4	4	
19	7.820-4-КМ 084.100	Металлоконструкция	7.820-4-КМ 084.000	1	1	
20	7.820-4-КМ 016.100	Марка	7.820-4-КМ 016.000	2	2	
21	7.820-4-КМ 025.100	Марка	7.820-4-КМ 025.000	2	2	
22						
23	7.820-4-КМ 082.210	Ось	7.820-4-КМ 082.200	1	8	
24						
25						
26						
27						
28						

Инв. № подл. | Подп. и дата | Взам. инв. №

Изм.	Лист	№ докум.	Подп.	Дата
Разраб.		Попова		10.07.86
Пров.		Гитин		07.01.87
ГИП		Гитин		07.01.87
Нач. отд.		Коренев		07.01.87
Н. контр.		Смирнова		07.01.87

7.820-4-КМ 080.000 ВС

Затворы плоские колесные глубинные для отверстий диаметром 1,4м при напоре 6м

Ведомость спецификаций

Лит.	Лист	Листов
А	1	2

Ленгипроводхоз

№ строки	Обозначение	Наименование	Куда входит: Обозначение	Куда входит: Кол.	Общее кол.	Примечание
1		Переменные данные для исполнений				
2		7.820-4-КМ 080.000				
3						
4		Ведомость спецификаций подъемника				Серия 3.820.2-44
5		винтового 2,5 ЭВ				Выпуск 10
6		26.058.ПВ.100.000 ВС				
7						
8		Ведомость спецификаций подъемника				Серия 3.820.2-44
9		Винтового 5ЭВ				Выпуск 12.
10		26.058.ПВ.120.000ВС				
11						
12		7.820-4-КМ080.000-01				
13						
14		Ведомость спецификаций подъемника				Серия 3.820.2-44
15		винтового 2,5 В				Выпуск 3
16		26.058.ПВ.030.000 ВС				
17						
18		Ведомость спецификаций подъемника				Серия 3.820.2-44
19		винтового 5В				Выпуск 5
20		26.058.ПВ.050.000 ВС				
21						
22						
23						
24						
25						
26						
27						
28						
29						
30						

Серия 7.820-4 Выпуск 8

Инв. № подл. | Подп. и дата | Взам. инв. № | Инв. № дубл. | Подп. и дата

Серия 7.820-4 Выпуск 8

№ строки	Наименование	Код ОКП	Обозначение документа на поставку	Поставщик	Куда входит (обозначение)	Количество: на изделие	Количество: в комплекты	Количество: на регулир.	Количество: Всего	Примечание
1	Масленка 2.2.45 Кд 6		ГОСТ 19853-74						8	
2										
3	Крепежные изделия									
4	Болт III М10-8g×20.46.029		ГОСТ 7798-70						16	
5	Болт М10-8g×25.46.029								24	
6	М10-8g×35.46.029								8	
7	М10-8g×45.46.029								104	
8	М10-8g×60.46.029								6	
9	М16-8g×180.46.029								4	
10	М20-8g×200.46.029								4	
11										
12										
13	Гайка М10-7Н.5.029		ГОСТ 5915-70						142	
14	М16-7Н.5.029								8	
15	М20-7Н.5.029								9	
16	М27-7Н.5.029								1	
17										
18	Шайба 10.01.029		ГОСТ 10906-78						4	
19										
20	Шайба 20.01.029		ГОСТ 11371-78						1	
21	27.01.029								1	
22										
23										
24										
25										
26										

Изм.	Лист	№ докум.	Подп.	Дата
Разраб.		Попова		10.07.86
Пров.		Гитин		27.01.87
ГИП		Гитин		27.01.87
Нач. отд.		Каренев		03.01.87

7.820-4-км 080.000 ВП

Затворы плоские колесные глубинные для отверстий диаметром 1.4м при напоре 6м

Ведомость покупных изделий

Лит.	Лист	Листов
А		1

Ленгипроводхоз

Наименование конструкций по номенклатуре прейскуранта N 01-09	Позиции по прейскуранту №01-09	№ п/п	Код конструкций	Масса конструкций, т												Количество шт.	Серия типовых конструкций
				Всего стали повышенной и высокой прочности	по видам профилей стали										Всего		
					балки и швеллеры	крупносортная сталь	среднесортная сталь	мелкосортная сталь	толстолистовая сталь	универсальная сталь	тонколистовая сталь	гнутые и гнутосварные	трубы	прочие			
1	2	3	4	5	6	7	8	9	10	11	12	13	14	15	16	17	18
Закладные части		1	7.820-4-														
			-КМ081.000	—	0,401	0,125	0,023	—	0,161	—	—	—	—	—	0,710	1	
Затвор		2	7.820-4-														
			-КМ082.000	—	0,093	0,076	—	0,002	0,179	—	—	—	—	0,038	0,388	1	
Закладные части		3	7.820-4														
			-КМ083.000	—	0,331	0,115	0,021	—	0,231	—	—	—	—	—	0,698	1	
Затвор		4	7.820-4														
			-КМ084.000	—	0,089	0,073	—	0,005	0,165	—	—	—	—	0,038	0,370	1	
Штанга		5	7.820-4-														
			-КМ015.000	—	—	0,015	—	—	—	—	—	—	0,050	—	0,065	1	
Штанга		6	7.820-4														
			-КМ045.000	—	—	0,024	—	—	—	—	—	—	0,080	—	0,104	1	
Кронштейн		7	7.820-4														
			-КМ016.000	—	—	0,035	—	—	0,0003	—	—	—	—	—	0,0353	1	
Кронштейн		8	7.820-4														
			-КМ025.000	—	—	0,035	—	—	0,0003	—	—	—	—	—	0,0353	1	
Тумба		9	7.820-4														
			-КМ017.000	—	0,038	—	—	—	0,012	—	—	—	—	—	0,050	1	
Тумба		10	7.820-4-														
			-КМ026.000	—	0,043	—	—	—	0,017	—	—	—	—	—	0,060	1	
Планка анкерная		11	7.820-4-														
			-КМ018.000	—	—	0,002	—	—	0,004	—	—	—	—	—	0,006	2	
Планка анкерная		12	7.820-4-														
			-КМ027.000	—	—	0,002	—	—	0,004	—	—	—	—	—	0,006	2	
Итого				—	0,995	0,502	0,044	0,007	0,774	—	—	—	0,130	0,076	2,528		

Изм.	Лист	№ докум.	Подп.	Дата
Разраб.		Попова		10.11.86
Пров.		Гитин		18.12.86
ГИП		Гитин		18.12.86
Нач. отд.		Кореньев		18.12.86
Н.контр.		Смельчакова		01.01.87

7.820-4-КМ080.000 ВМ

Затворы плоские колесные глубинные для отверстий диаметром 1,4м при напоре 6 м

Ведомость металлоконструкций по видам профилей

Лит.	Лист	Листов
А		1

Ленгипроводхоз

Копировал Ред

Формат А3

12

Формат	Зона	Поз.	Обозначение	Наименование	Кол.	Примеч.
				Документация		
А3			7.820-4-КМ081.000ОСБ	Сборочный чертеж		
				Детали		
А4		1	7.820-4-КМ081.001	Стойка	4	
А4		2	7.820-4-КМ081.002	Ребро	2	
А4		3	7.820-4-КМ011.003	Анкер	16	
А4		4	7.820-4-КМ011.004	Анкер	28	
А4		5	7.820-4-КМ081.003	Порог	1	
Б4		6	7.820-4-КМ081.004	Полоса		
				Полоса Б-2 6×60 ГОСТ 103-76 / Х18Н9Т ГОСТ 5632-72		
				L = 1408 ± ЭТ14/2	2	8,0 кг
Б4		7	7.820-4-КМ081.005	Лист забральный		
				Лист Б-ПН-6 ГОСТ 19903-74 / Х18Н9Т ГОСТ 5632-72		
				/1540×1690/ ± ЭТ14/2	1	122,6 кг
Б4		8	7.820-4-КМ081.006	Лист		
				Лист Б-ПН-6 ГОСТ 19903-74 / Х18Н9Т ГОСТ 5632-72		
				/280×1540/ ± ЭТ14/2	1	20,3 кг
Б4		9	7.820-4-КМ081.007	Полоса		
				Полоса Б-2 8×80 ГОСТ 103-76 / ВСт3сп5 ГОСТ 535-79		
				L = 280 ± ЭТ14/2	2	2,8 кг
Б4		10	7.820-4-КМ081.008	Полоса		
				Полоса Б-2 8×80 ГОСТ 103-76 / ВСт3сп5 ГОСТ 535-79		
				L = 3100 ± ЭТ14/2	2	31,1 кг

Изм.	Лист	№ докум.	Подп.	Дата
Разраб.		Половд		23.06.86
Пров.		Гитин		18.12.86
ГИП		Гитин		18.12.86
Нач. отд.		Коренев		19.12.86
Н. контр.		Мельничук		17.01.87

7.820-4-КМ081.000

Закладные части

Лит.	Лист	Листов
А	1	2

Ленгипроводхоз

Серия 7.820-4 Выпуск 8

Инв. № подл. | Подп. и дата | Взам. инв. № | Инв. № дубл. | Подп. и дата

Формат	Зона	Поз.	Обозначение	Наименование	Кол.	Примечан.
Б4		11	7.820-4-КМ081.009	Лист		
				Лист Б-ПН-8 ГОСТ 19903-74 / ВСт3сп5 ГОСТ 14637-79		
				/200×510/ ± ЭТ14/2	2	12,8 кг
Б4		12	7.820-4-КМ081.010	Уголок		
				Уголок Б-50×50×5 ГОСТ 8509-72 / ВСт3сп5 ГОСТ 535-79		
				L = 400 ± ЭТ14/2	6	9,0 кг
Б4		13	7.820-4-КМ081.011	Уголок		
				Уголок Б-50×50×5 ГОСТ 8509-72 / ВСт3сп5 ГОСТ 535-79		
				L = 500 ± ЭТ14/2	2	3,8 кг
Б4		14	7.820-4-КМ081.012	Уголок		
				Уголок Б-50×50×5 ГОСТ 8509-72 / ВСт3сп5 ГОСТ 535-79		
				L = 1960 ± ЭТ14/2	1	7,4 кг
Б4		15	7.820-4-КМ081.013	Уголок		
				Уголок Б-50×50×5 ГОСТ 8509-72 / ВСт3сп5 ГОСТ 535-79		
				L = 2800 ± ЭТ14/2	1	10,6 кг
Б4		16	7.820-4-КМ081.014	Уголок		
				Уголок Б-75×75×5 ГОСТ 8509-72 / ВСт3сп5 ГОСТ 535-79		
				L = 1396 ± ЭТ14/2	3	24,3 кг
Б4		17	7.820-4-КМ081.015	Швеллер		
				Швеллер 12 ГОСТ 8240-72 / ВСт3сп5 ГОСТ 535-79		
				L = 2500 ± ЭТ14/2	2	52,0 кг

Серия 7.820-4 Выпуск 8

Инв. № подл. | Подп. и дата | Взам. инв. № | Инв. № дубл. | Подп. и дата

Изм.	Лист	№ докум.	Подп.	Дата

7.820-4-КМ081.000

Лист 2

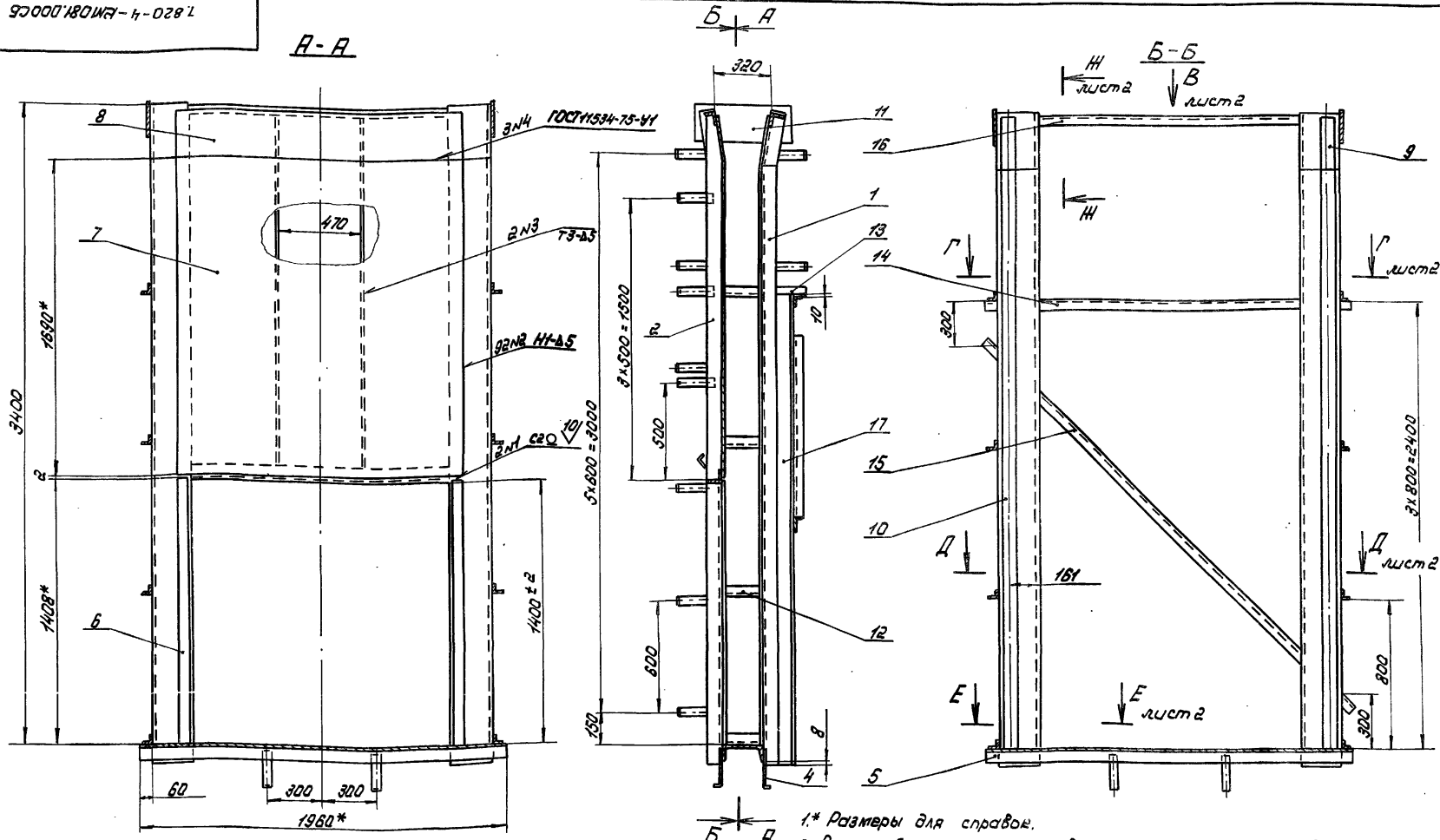

1.* Размеры для справок.

2. Винтообразность пазовых конструкций закладных частей, измеряемая по концам - 3,5 мм.

3. Стрела кривизны из плоскости забралького листа, измеряемая в любом направлении, +3мм.

4. Во избежание выпора забралького листа при бетонировании закладных частей, его необходимо подпереть горизонтальными балками с шагом не менее 300мм.

5. Сварные швы выполнять по ГОСТ 5264-80 электродами Э42 ГОСТ 9466-75. Для сварки поз. 6, 7 и 8 применять электроды Э 12х13 ГОСТ 10052-75.

6. Сварку, неуказанную на чертеже, вести швом Т1-Д5 по контуру примегания свариваемых деталей.

7. Неуказанные предельные отклонения размеров $\pm \frac{IT14}{2}$

Изм.	Лист.	№ докум.	Подп.	Дата
Разраб.		Попова		23.05.86
Пров.		Гитин		18.12.86
Рук.		Гитин		18.12.86
Нач. отд.		Коренев		19.12.86
Н. контр.		Ульянкова		07.01.87

1.820-4-ВМ081.000СБ

Закладные части. Сборочный чертеж.

Лит.	Масса	Масштаб
А	685,0	1:20
Лист-1	Листов-2	

ЛЕНГИПРОВОДХОЗ

Серия 1.820-4 Выпуск 8

Инв.№ подл. | Подп. и дата | Взам. инв.№ | Инв.№ дубл. | Подп. и дата

7.820-4-КМ081.000СБ

Серия 7.820-4 Выпуск 8

Инв.№ подл. | Подп. и дата | Взам. инв.№ | Инв.№ дубл. | Подп. и дата

Вид В лист 1
М 1:10

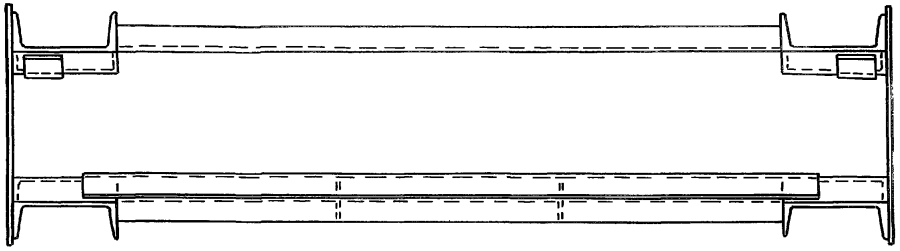

Е-Е лист 1
М 1:10

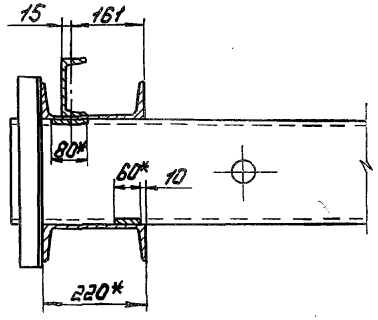

Г-Г лист 1
М 1:10

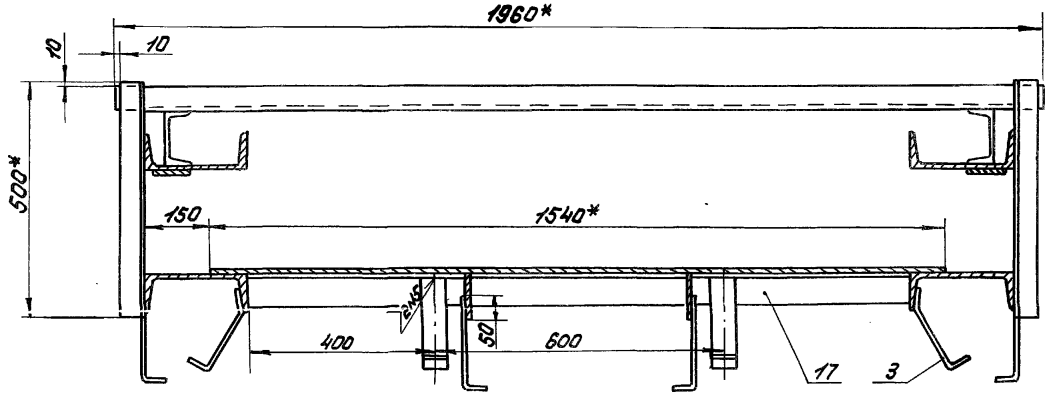

Ж-Ж лист 1
М 1:10

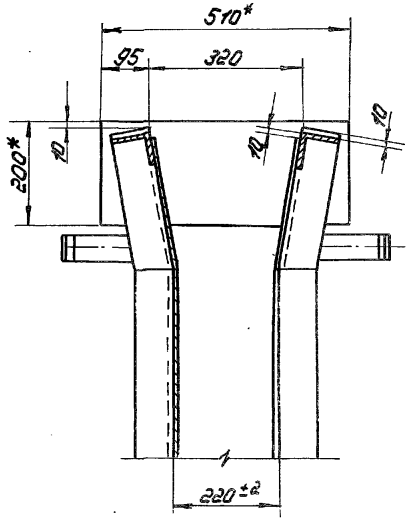

Д-Д лист 1
М 1:10

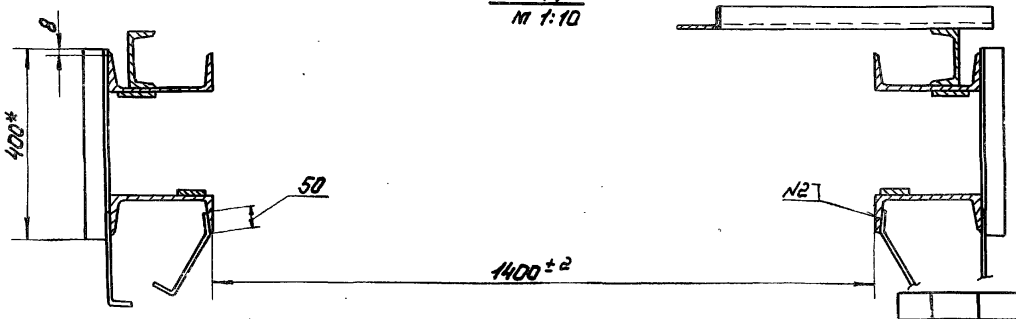

Изм.	Лист	№ докум.	Подп.	Дата

7.820-4-КМ081.000СБ

Лист 2

Серия 7.820-4 Выпуск 8

Подп. и дата | Инв.№ дубл. | Взам.инв.№ | Подп. и дата | Инв.№ подл.

Разделка конца позиции

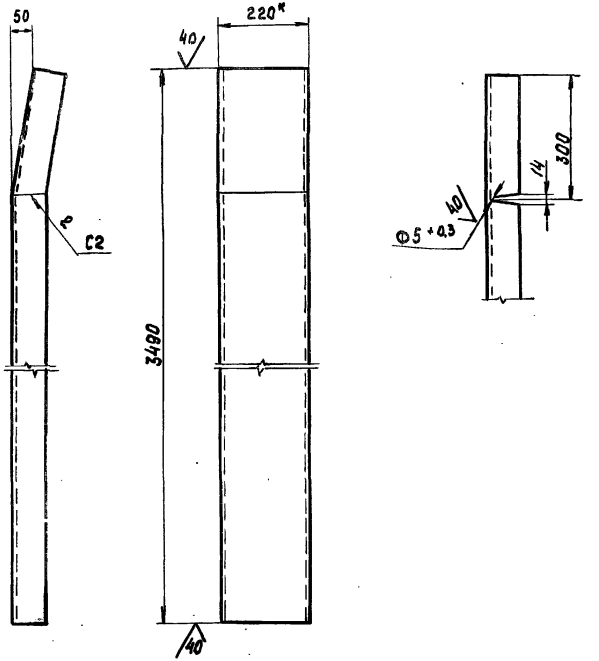

1. * Размер для справок.
2. Сварные швы выполнять по ГОСТ 5264-80.
3. Электроды Э42 ГОСТ 9466-75
4. Неуказанные предельные отклонения размеров $\pm \frac{IT14}{2}$

Изм.	Лист	№ докум.	Подп.	Дата
Разраб.		Попова		23.06.86
Пров.		Гитин		10.12.86
ГИП		Гитин		10.12.86
Нач.отд.		Коренев		19.12.86
Н.контр.		Смельчакова		7.01.87

7.820-4-КМ081.001

Стойка

Лит.	Масса	Масштаб
А	73,3	1:10
Лист	Листов-1	

Швеллер 22 ГОСТ 8240-72 / ВСт3сп5 ГОСТ 535-79

Пензенпроводхоз

Серия 7.820-4 Выпуск 8

Подп. и дата | Инв.№ дубл. | Взам.инв.№ | Подп. и дата | Инв.№ подл.

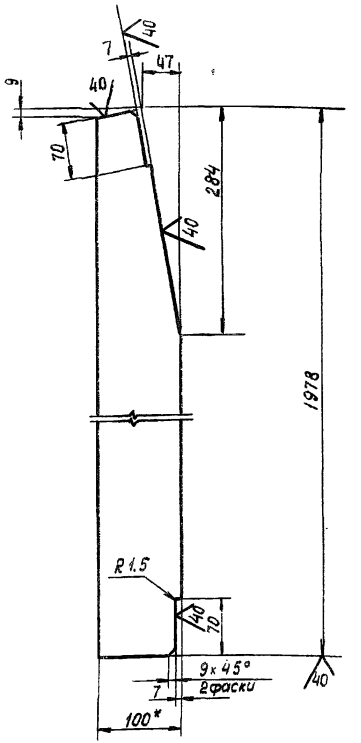

1. * Размер для справок.
2. Предельные отклонения размеров $\pm \frac{IT14}{2}$

Изм.	Лист	№ докум.	Подп.	Дата
Разраб.		Попова		23.06.86
Пров.		Гитин		10.12.86
ГИП		Гитин		10.12.86
Нач.отд.		Коренев		19.12.86
Н.контр.		Смельчакова		7.01.87

7.820-4-КМ081.002

Ребро

Лит.	Масса	Масштаб
А	12,0	1:5
Лист	Листов-1	

Полоса Б-2 8х100 ГОСТ 103-76 / ВСт3сп5 ГОСТ 535-79

Пензенпроводхоз

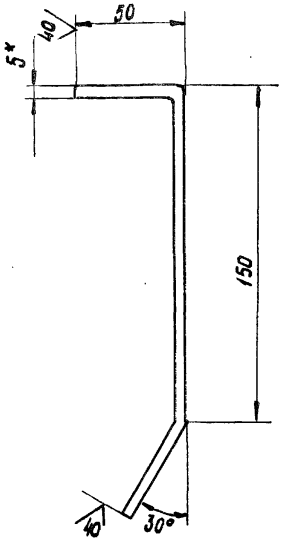

1. * Размер для справок.
2. Длина заготовки 250 мм
3. Предельные отклонения размеров $\pm \frac{JT14}{2}$

Изм.	Лист	№ докум.	Подп.	Дата
Разраб.		Попова		12.11.86
Пров.		Гитин		18.12.86
ГИП		Гитин		18.12.86
Нач. отд.		Коренев		19.12.86
Н. контр.		Смельчакова		07.1.87

7.820-4-КМ 011.003

Анкер

Лит.	Масса	Масшт.
А	0.5	1:2
Лист	Листов 1	

Полоса $\frac{Б\text{-}2\ \ 5\times50\ \ ГОСТ\ 103\text{-}76}{В\ Ст3\ сп5\ \ ГОСТ\ 535\text{-}79}$

Ленгипроводхоз

Серия 7.820-4 Выпуск 8

Инв. № подл. | Подп. и дата | Взам. инв. № | Инв. № дубл. | Подп. и дата

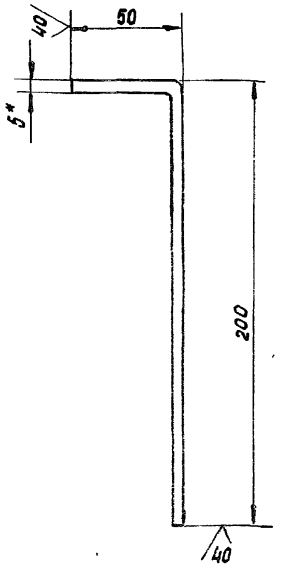

1. * Размер для справок.
2. Длина заготовки 250 мм
3. Предельные отклонения размеров $\pm \frac{JT14}{2}$

Изм.	Лист	№ докум.	Подп.	Дата
Разраб.		Попова		12.11.86
Пров.		Гитин		18.12.86
ГИП		Гитин		18.12.86
Нач. отд.		Коренев		19.12.86
Н. контр.		Смельчакова		7.01.87

7.820-4-КМ 011.004

Анкер

Лит.	Масса	Масшт.
А	0.5	1:2
Лист	Листов 1	

Полоса $\frac{Б\text{-}2\ \ 5\times50\ \ ГОСТ\ 103\text{-}76}{В\ Ст3\ сп5\ \ ГОСТ\ 535\text{-}79}$

Ленгипроводхоз

Серия 7.820-4 Выпуск 8

Инв. № подл. | Подп. и дата | Взам. инв. № | Инв. № дубл. | Подп. и дата

Формат	Зона	Поз.	Обозначение	Наименование	Кол.	Примечание
				Документация		
А3			7.820-4-КМ082.000СБ	Сборочный чертеж		
				Сборочные единицы		
А4		1	7.820-4-КМ082.100	Металлоконструкция	1	
А4		2	7.820-4-КМ082.200	Узел колесный	4	
				Детали		
А4		3	7.820-4-КМ082.001	Накладка верхняя	1	
А4		4	7.820-4-КМ082.002	Накладка боковая	1	
		5	7.820-4-КМ082.002-01	Накладка боковая	1	
А4		6	7.820-4-КМ082.003	Уголок	1	
А4		7	7.820-4-КМ082.004	Уплотнение верхнее	1	
А4		8	7.820-4-КМ082.005	Уплотнение боковое	1	
		9	7.820-4-КМ082.005-01	Уплотнение боковое	1	
А4		10	7.820-4-КМ082.006	Уплотнение нижнее	1	
Б4		11	7.820-4-КМ082.007	Прокладка		
				Пластина I, лист ТМКЩ-М-		
				6×45×90-1,7 ГОСТ 7338-77	2	0,06 кг
Б4		12	7.820-4-КМ082.008	Подкладка		
				Пластина I, лист, ТМКЩ-М-		
				10×45×1680-1,7 ГОСТ 7338-77	1	0,9 кг
Б4		13	7.820-4-КМ082.009	Подкладка		
				Пластина I, лист, ТМКЩ-М-		
				10×45×1480-1,7 ГОСТ 7338-77	2	1,6 кг
				Стандартные изделия		
				Болты по ГОСТ 7798-70		
		14		М10-8g×25.46.029	14	
		15		М10-8g×45.46.029	52	
		16		М10-8g×60.46.029	4	
		17		Гайка М10-7Н.5.029 ГОСТ 5915-70	70	

Изм.	Лист	№ докум.	Подп.	Дата
Разраб.		Попова		23.06.86
Пров.		Гитин		18.12.86
ГИП		Гитин		18.12.86
Нач. отд.		Кореньков		19.12.86
Н. контр.		Смельянова		07.1.87

7.820-4-КМ082.000

Затвор

Лит.	Лист.	Листов
А		1

Ленгипроводхоз

Серия 7.820-4 Выпуск 8

Инв. № подл. | Подп. и дата | Взам. инв. № | Инв. № дубл. | Подп. и дата

7.820-4-КМ082.003

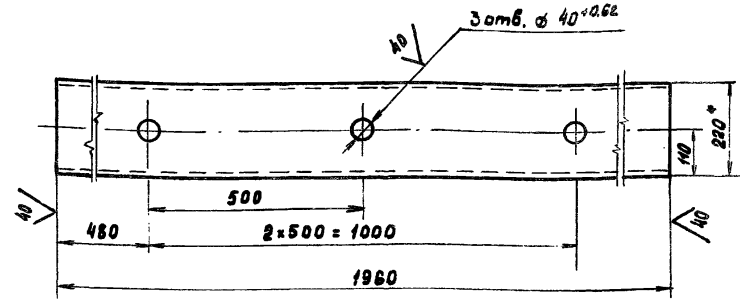

1. * Размер для справок.
2. Неуказанные предельные отклонения размеров $\pm \frac{IT14}{2}$

Изм.	Лист	№ докум.	Подп.	Дата
Разраб.		Попова		23.06.86
Пров.		Гитин		18.12.86
ГИП		Гитин		18.12.86
Нач. отд.		Кореньков		19.12.86
Н. контр.		Смельянова		07.1.87

7.820-4-КМ081.003

Порог

Швеллер 22 ГОСТ 8240-72
А Ст3 сп 5 ГОСТ 535-79

Лит.	Масса	Масштаб
А	41,1	1:10
Лист	Листов 1	

Ленгипроводхоз

7.820-4-КМ082.000СБ

Серия 7.820-4 Выпуск 8

Вид с напорной стороны

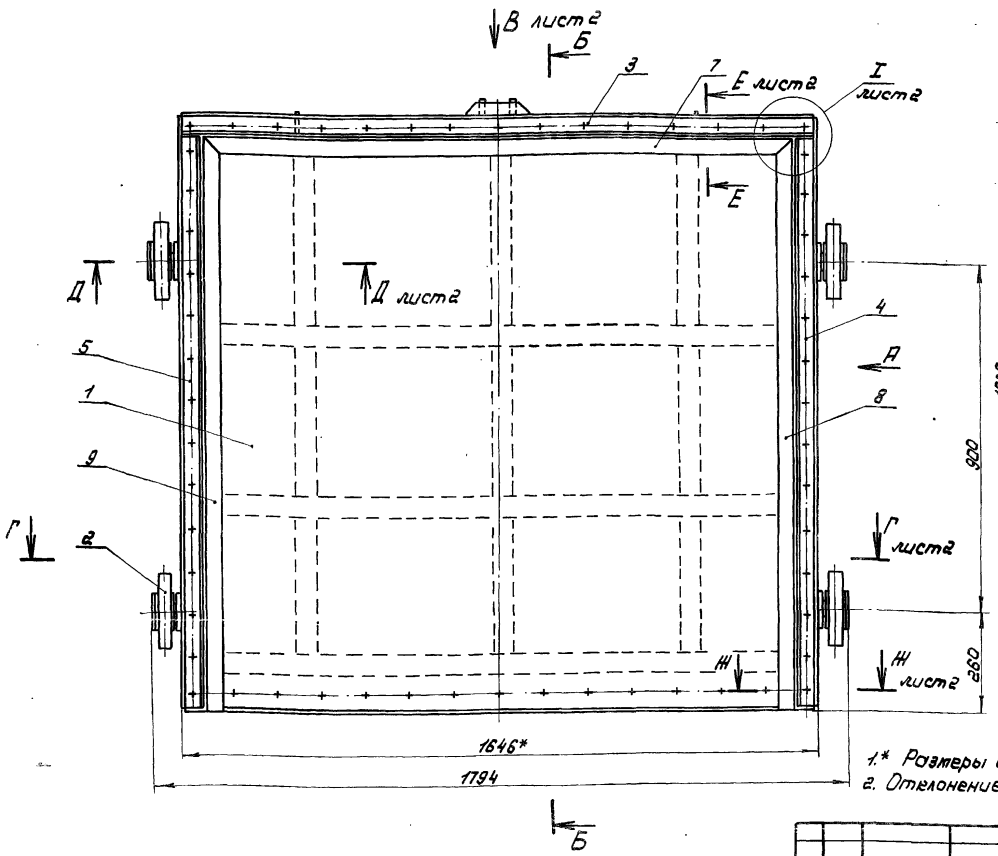

Вид А

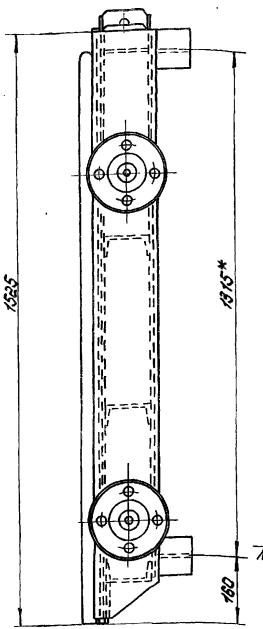

Б-Б

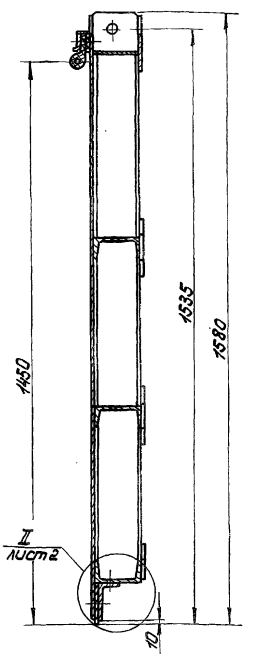

1.* Размеры для справок.
2. Отклонение четвертого колеса от плоскости касания трех других колес - 1,5 мм.
3. Угловые стыки верхнего и боковых уплотнений (поз. 7, 8 и 9) вулканизировать.
4. Сварные швы выполнять по ГОСТ 5264-80.
5. Электроды Э42 ГОСТ 9466-75.
6. Неуказанные предельные отклонения размеров $\pm \frac{IT14}{2}$

Изм.	Лист	№ докум.	Подп.	Дата
Разраб.		Попова		10.06.86
Пров.		Гитин		10.06.86
Рук.		Гитин		10.06.86
Нач.отд.		Коренев		10.06.86

7.820-4-КМ082.000 СБ

Затвор
Сборочный чертеж.

Лит.	Масса	Масштаб
А	391,9	1:10

Лист 1 Листов 2

ЛЕНГИПРОВОДХОЗ

Инв.№ подл. | Подп. и дата | Взам. инв.№ | Инв.№ дубл. | Подп. и дата

Вид В лист 1

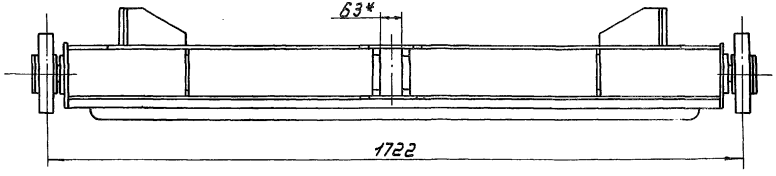

Г-Г лист 1

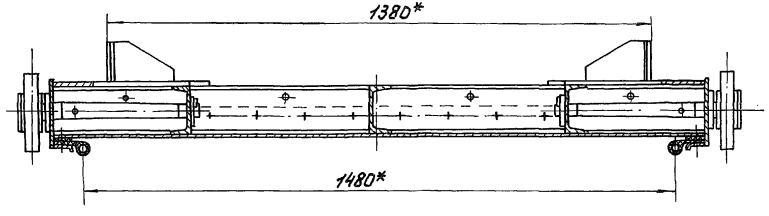

Д-Д лист 1
М 1:4

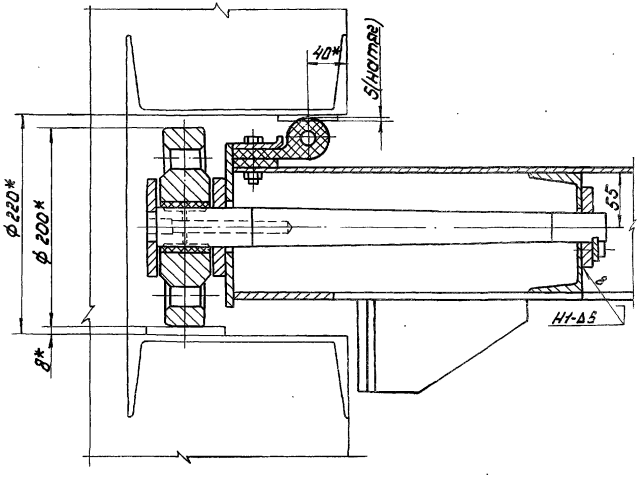

Е-Е лист 1
М 1:4

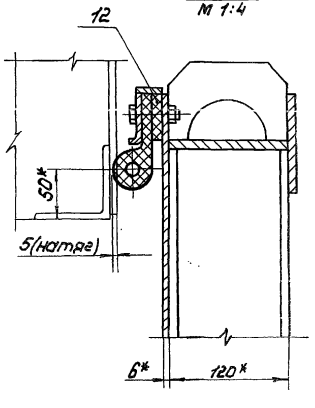

II лист 1
М 1:4

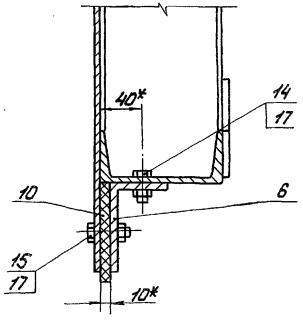

I лист 1
М 1:4

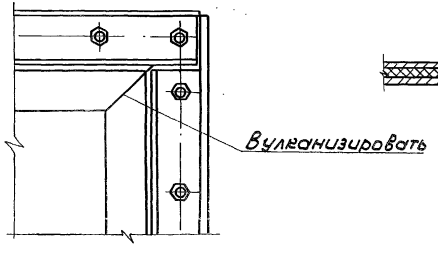

Н-Н лист 1
М 1:4

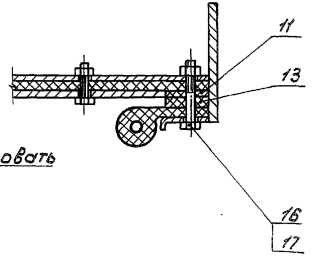

Формат	Зона	Поз.	Обозначение	Наименование	Кол.	Примечание
				Документация		
А3			7.820-4-КМ082.100СБ	Сборочный чертеж		
				Детали		
А4		1	7.820-4-КМ082.101	Обшивка	1	
А4		2	7.820-4-КМ082.102	Ребро	2	
А4		3	7.820-4-КМ082.103	Ребро	1	
		4	7.820-4-КМ082.103-01	Ребро	1	
А4		5	7.820-4-КМ082.104	Ребро	1	
		6	7.820-4-КМ082.104-01	Ребро	1	
		7	7.820-4-КМ082.104-02	Ребро	1	
А4		8	7.820-4-КМ082.105	Ребро	3	
А4		9	7.820-4-КМ082.106	Ригель	1	
А4		10	7.820-4-КМ012.103	Накладка	6	
Д4		11	7.820-4-КМ012.104	Накладка	1	
Д4		12	7.820-4-КМ021.103	Проушина	1	
		13	7.820-4-КМ021.103-01	Проушина	1	
Д4		14	7.820-4-КМ021.105	Проушина	2	
А4		15	7.820-4-КМ012.111	Накладка	2	
Д4		16	7.820-4-КМ042.106	Накладка	2	
Д4		17	7.820-4-КМ042.107	Упор	4	
Д4		18	7.820-4-КМ042.108	Ребро	4	
Б4		19	7.820-4-КМ082.107	Ригель		
				Швеллер 12 ГОСТ 8240-72 / Вст3сп5 ГОСТ 535-79		
				$L = 1630 \pm \frac{JT14}{2}$	2	33,9 кг

Серия 7.820-4 Выпуск 8

Инв. № подл. | Подп. и дата | Взам. инв. № | Инв. № дубл. | Подп. и дата

Изм.	Лист	№ докум.	Подп.	Дата
Разраб.		Попова		12.06.86
Пров.		Гитин		18.12.86
ГИП		Гитин		18.12.86
Нач. отд.		Корнеев		19.12.86

7.820-4-КМ082.100

Металлоконструкция

Лит.	Лист	Листов
А	1	2

Ленгипроводхоз

Формат	Зона	Поз.	Обозначение	Наименование	Кол.	Примечание
Б4		20	7.820-4-КМ082.108	Ригель		
				Полоса Б-2 8×120 ГОСТ 103-76 / Вст3сп5 ГОСТ 535-79		
				$L = 1630 \pm \frac{JT14}{2}$	1	12,3 кг
Б4		21	7.820-4-КМ082.109	Накладка		
				Полоса Б-2 8×100 ГОСТ 103-76 / Вст3сп5 ГОСТ 535-79		
				$L = 1415 \pm \frac{JT14}{2}$	2	17,8 кг
Б4		22	7.820-4-КМ082.110	Накладка		
				Полоса Б-2 8×100 ГОСТ 103-76 / Вст3сп5 ГОСТ 535-79		
				$L = 1430 \pm \frac{JT14}{2}$	1	9,0 кг
Б4		23	7.820-4-КМ082.111	Полоса		
				Полоса Б-2 6×25 ГОСТ 103-76 / Вст3сп5 ГОСТ 535-79		
				$L = 1630 \pm \frac{JT14}{2}$	1	1,9 кг
Б4		24	7.820-4-КМ082.112	Ребро		
				Швеллер 12 ГОСТ 8240-72 / Вст3сп5 ГОСТ 535-79		
				$L = 470 \pm \frac{JT14}{2}$	1	4,9 кг
				Стандартные изделия		
		25		Шайба 10.01.029		
				ГОСТ 10906-78	2	

Серия 7.820-4 Выпуск 8

Инв. № подл. | Подп. и дата | Взам. инв. № | Инв. № дубл. | Подп. и дата

7.820-4-КМ082.100

Лист 2

Инв.№ подл. | Подп. и дата | Взам. инв.№ | Инв.№ дубл. | Подп. и дата

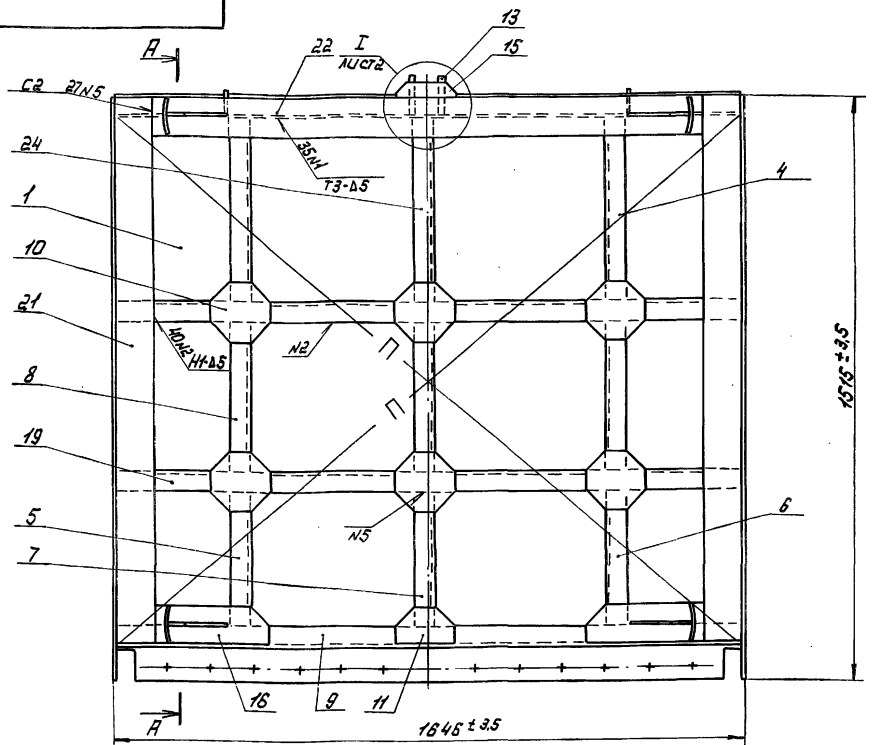

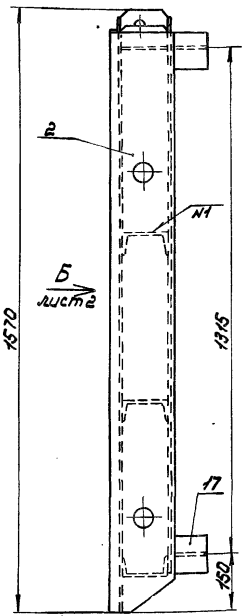

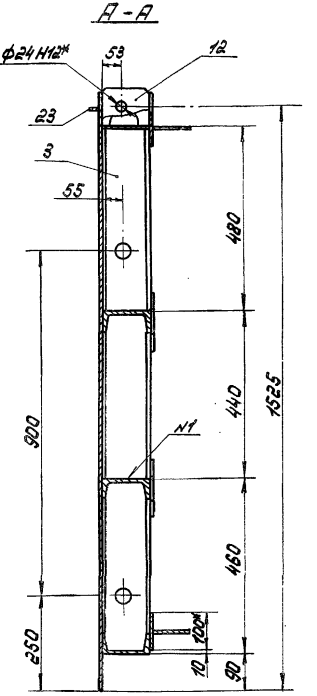

1. * Размеры для справок.
2. Разность длин диагоналей П не более 2 мм.
3. Винтообразность уплотняющего контура, измеряемая по центрам отверстий под болты, крепящие уплотнения 3 мм.
4. Сварные швы выполнять по ГОСТ 5264-80.
5. Электроды Э42 ГОСТ 9466-75.
6. Сварку, неуказанную на чертеже, вести швом Т1-Д5 по контуру прилегания свариваемых деталей.
7. Неуказанные предельные отклонения размеров $\pm \frac{IT14}{2}$

Изм.	Лист.	№ докум.	Подп.	Дата
Разраб.		Попова		16.06.86
Пров.		Гитин		18.12.86
Т.контр.		Гитин		18.12.86
Нач.отд.		Коренев		18.12.86
Н.контр.		Стельмачкова		07.01.87

1.820-4 - РМ 082.100 СБ

Металлоконструкция. Сборочный чертеж.

Лит.	Масса	Масштаб
А	296,3	1:10
Лист	Листов 1	

ЛЕНГИПРОВОДХОЗ

Вид Б лист 1.

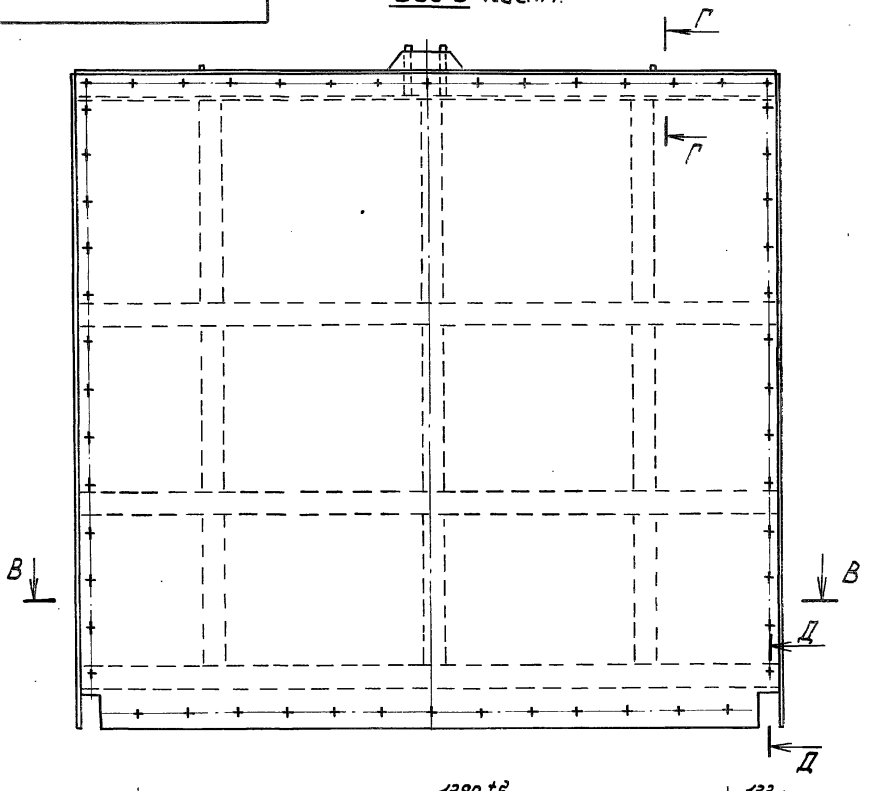

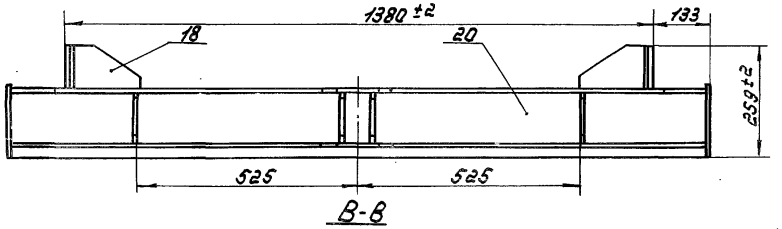

В-В

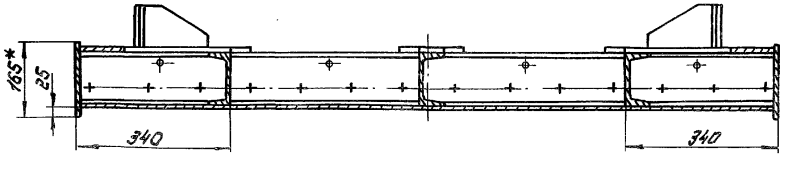

I лист 1
М 1:4

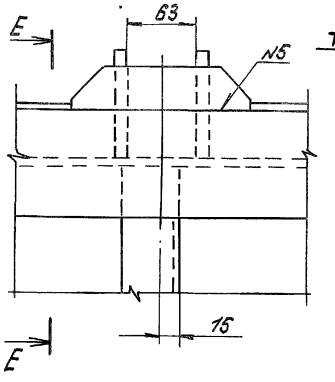

Е - Е

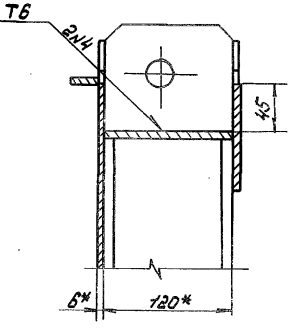

Г - Г
М 1:4

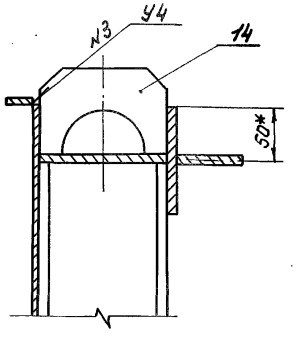

Д - Д
М 1:4

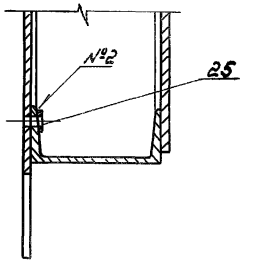

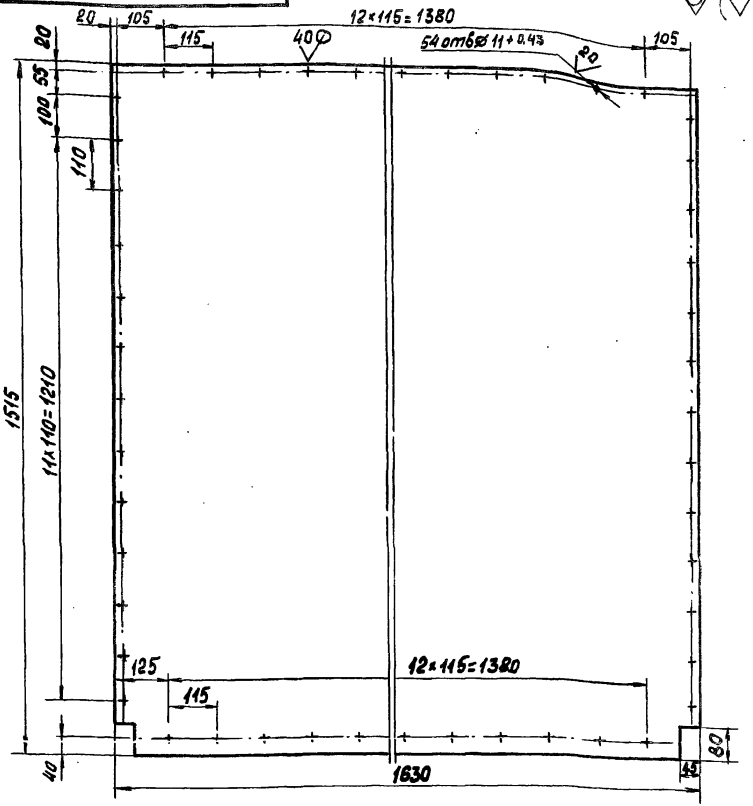

1. Предельные отклонения **размеров**, координирующих оси отверстий, ± 0,28 мм
2. Неуказанные **предельные отклонения** размеров ± $\frac{JT14}{2}$

Серия 7.820-4 Выпуск 8

Инв.№ подл. | Подп. и дата | Взам. инв.№ | Инв.№ дубл. | Подп. и дата

Изм.	Лист	№ докум.	Подп.	Дата
Разраб.		Попова		23.06.86
Пров.		Гитин		18.12.86
ГИП		Гитин		18.12.86
Нач.отд.		Коренев		19.12.86
Н.контр.		Смольянова		07.01.87

7.820-4-КМ 082.101

Обшивка

Лит.	Масса	Масштаб
А	115,7	1:10
Лист	Листов 1	

Лист Б-ПН-6 ГОСТ 19903-74
ВСт3сп 5 ГОСТ 14637-79

Ленгипроводхоз

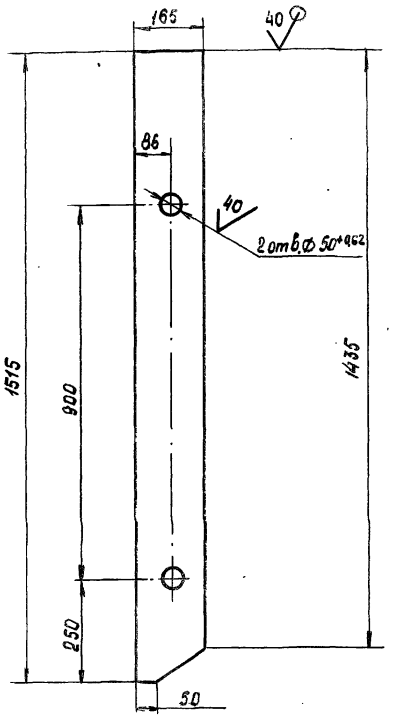

Неуказанные предельные отклонения размеров ± $\frac{JT14}{2}$

Серия 7.820-4 Выпуск 8

Инв.№ подл. | Подп. и дата | Взам. инв.№ | Инв.№ дубл. | Подп. и дата

Изм.	Лист	№ докум.	Подп.	Дата
Разраб.		Попова		24.06.86
Пров.		Гитин		18.12.86
ГИП		Гитин		18.12.86
Нач.отд.		Коренев		19.12.86
Н.контр.		Смольянова		07.01.87

7.820-4-КМ 082.102

Ребро

Лит.	Масса	Масштаб
А	15,2	1:10
Лист	Листов 1	

Лист Б-ПН-8 ГОСТ 19903-74
ВСт3сп 5 ГОСТ 14637-79

Ленгипроводхоз

Серия 7.820-4 Выпуск 8

7.820-4-КМ 082.103

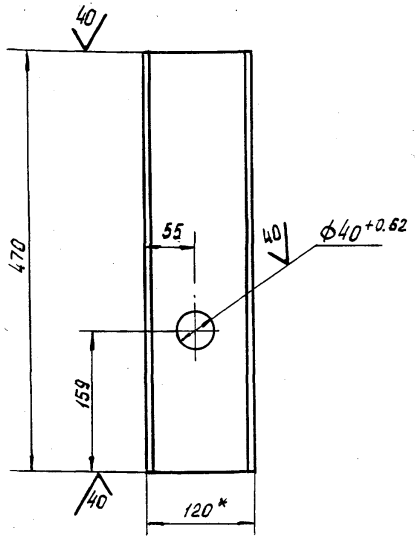

7.820-4-КМ 082.103-01 - зеркальное отражение. Остальное см 7.820-4-КМ 082.103

М 1:10

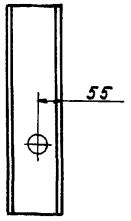

1. *Размер для справок.
2. Неуказанные предельные отклонения размеров $\pm \frac{JT14}{2}$

Изм.	Лист	№ докум.	Подп.	Дата
Разраб.		Попова		24.06.86
Пров.		Гитин		18.12.86
ГИП		Гитин		18.12.86
Нач. отд.		Кореньев		19.12.86
Н. контр.		Смельчакова		07.01.87

7.820-4-КМ 082.103

Ребро

Лит.	Масса	Масштаб
А	4.8	1:5
Лист	Листов 1	

Швеллер 12 ГОСТ 8240-72 / В Ст3сп5 ГОСТ 535-79

Ленгипроводхоз

Инв. № подл. | Подп. и дата | Взам. инв. № | Инв. № дубл. | Подп. и дата

Серия 7.820-4 Выпуск 8

7.820-4-КМ 082.104

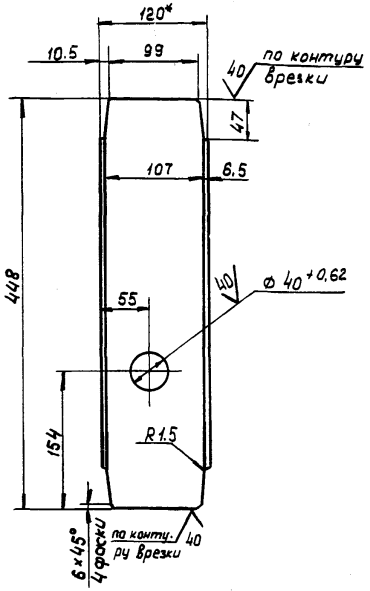

7.820-4-КМ 082.104-01 - зеркальное отражение. Остальное см. 7.820-4-КМ 082.104

М1:10

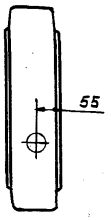

7.820-4-КМ 082.104-02. Остальное см. 7.820-4-КМ082.104.

М1:10

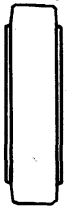

1. * Размер для справок.
2. Неуказанные предельные отклонения размеров $\pm \frac{JT14}{2}$

Изм.	Лист	№ докум.	Подп.	Дата
Разраб.		Попова		24.06.86
Пров.		Гитин		18.12.86
ГИП		Гитин		18.12.86
Нач. отд.		Кореньев		19.12.86
Н. контр.		Смельчакова		07.01.87

7.820-4-КМ 082.104

Ребро

Лит.	Масса	Масштаб
А	4.0	1:5
Лист	Листов 1	

Швеллер 12 ГОСТ 8240-72 / В Ст3сп5 ГОСТ 535-79

Ленгипроводхоз

Инв. № подл. | Подп. и дата | Взам. инв. № | Инв. № дубл. | Подп. и дата

7.820-4-КМ082.105

Серия 7.820-4 Выпуск 8

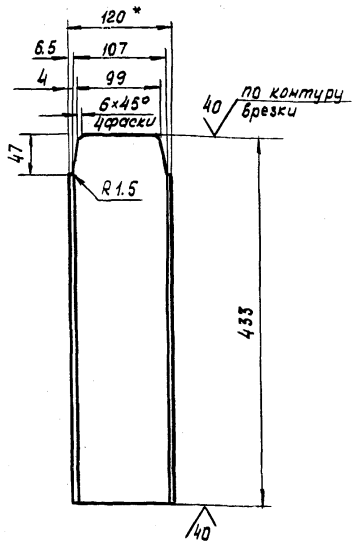

1. * Размер для справок.
2. Предельные отклонения размеров $\pm \frac{JT14}{2}$

Изм.	Лист	№ докум.	Подп.	Дата
Разраб.		Попова		21.06.86
Пров.		Гитин		18.12.86
ГИП		Гитин		18.12.86
Нач.отд.		Коренев		19.12.86
Н.контр.		Смельчакова		7.01.87

7.820-4-КМ082.105

Лит.	Масса	Масштаб
А	4.2	1:5
Лист	Листов 1	

Ребро

Швеллер 12 ГОСТ 8240-72 / В Ст3сп5 ГОСТ 535-79

Ленгипроводхоз

Формат А4

Инв.№ подл. | Подп. и дата | Взам.инв.№ | Инв.№ дубл. | Подп. и дата

7.820-4-КМ082.106

Серия 7.820-4 Выпуск 8

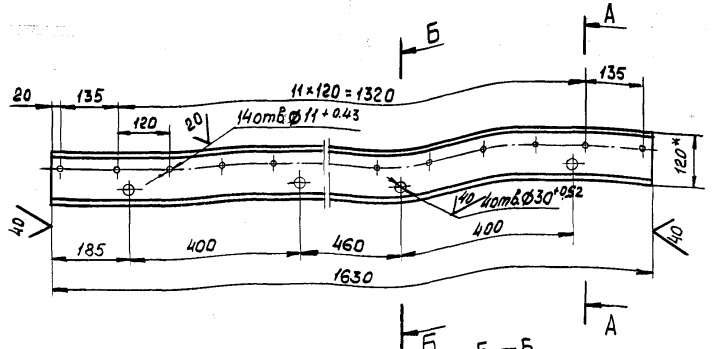

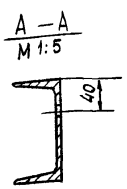

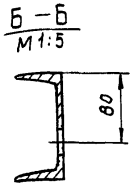

1. * Размер для справок.
2. Предельные отклонения размеров, координирующих оси отверстий Ø11+0.43, ±0.28 мм
3. Неуказанные предельные отклонения размеров $\pm \frac{JT14}{2}$

Изм.	Лист.	№ докум.	Подп.	Дата
Разраб.		Попова		24.06.86
Пров.		Гитин		18.12.86
ГИП		Гитин		18.12.86
Нач.отд.		Коренев		19.12.86
Н.контр.		Смельчакова		7.01.87

7.820-4-КМ082.106

Лит.	Масса	Масшт.
А	16.8	1:10
Лист.	Листов 1	

Ригель

Швеллер 12 ГОСТ 8240-72 / В Ст3сп5 ГОСТ 535-79

Ленгипроводхоз

Формат А4

Инв.№ подл. | Подп. и дата | Взам.инв.№ | Инв.№ дубл. | Подп. и дата

7.820-4-КМ 012.103

Серия 7.820-4 Выпуск 8

Инв.№ подл. | Подп. и дата | Взам.инв.№ | Инв.№ дубл. | Подп. и дата

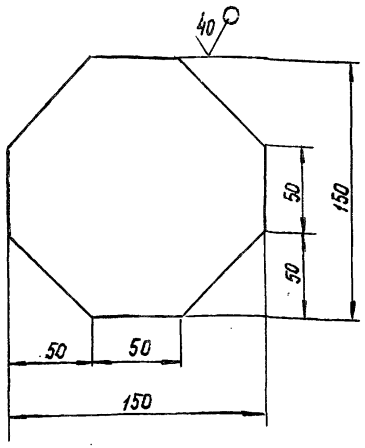

Предельные отклонения размеров $\pm \frac{JT14}{2}$

Изм.	Лист	№ докум.	Подп.	Дата
Разраб.		Попова		19.11.86
Пров.		Гитин		19.11.86
ГИП		Гитин		19.12.86
Нач.отд.		Коренев		19.12.86
Н.контр.		Смольчакова		7.01.87

7.820-4-КМ 012.103

Накладка

Лит.	Масса	Масштаб
А	0,8	1:2.5
Лист	Листов 1	

Лист Б-ПН-6 ГОСТ 19903-74 / ВСт3сп5 ГОСТ 14637-79

Ленгипроводхоз

7.820-4-КМ 012.104

Серия 7.820-4 Выпуск 8

Инв.№ подл. | Подп. и дата | Взам.инв.№ | Инв.№ дубл. | Подп. и дата

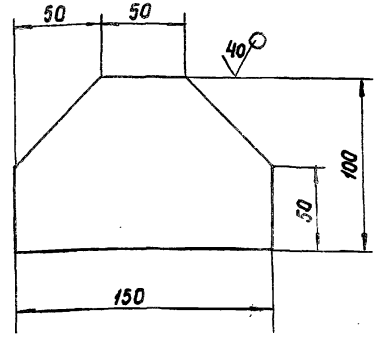

Предельные отклонения размеров $\pm \frac{JT14}{2}$

Изм.	Лист	№ докум.	Подп.	Дата
Разраб.		Попова		19.11.86
Пров.		Гитин		7.01.87
ГИП		Гитин		7.01.87
Нач.отд.		Коренев		19.12.86
Н.контр.		Смольчакова		7.01.87

7.820-4-КМ 012.104

Накладка

Лит.	Масса	Масштаб
А	0,6	1:2.5
Лист	Листов 1	

Лист Б-ПН-6 ГОСТ 19903-74 / ВСт3сп5 ГОСТ 14637-79

Ленгипроводхоз

Серия 7.820-4 Выпуск 8

Подп. и дата | Инв. № дубл. | Взам. инв. № | Подп. и дата | Инв. № подл.

7.820-4 - КМ 021.103

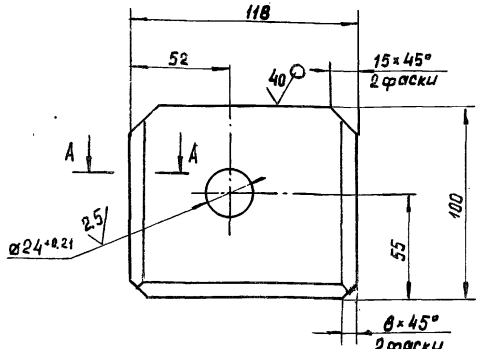

7.820-4 - КМ 021.103-01
Зеркальное отражение.
Остальное см. 7.820-4-КМ 021.103
М 1:4

A - A

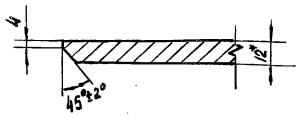

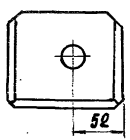

1. * Размер для справок.
2. Неуказанные предельные отклонения размеров ± JT14/2

Изм.	Лист	№ докум.	Подп.	Дата
Разраб.		Попова		6.11.86
Пров.		Гитин		18.12.86
ГИП		Гитин		18.12.86
Нач. отд.		Коренев		19.12.86
Н. контр.		Смольчакова		7.01.87

7.820-4 - КМ 021.103

Проушина

Лит.	Масса	Масшт.
А	1.0	1:2
Лист	Листов 1	

Лист Б-ПН-12 ГОСТ 19903-74
В Ст 3 сп 5 ГОСТ 14637-79

Ленгипроводхоз

7.820-4 - КМ 021.105

Серия 7.820-4 Выпуск 8

Подп. и дата | Инв. № дубл. | Взам. инв. № | Подп. и дата | Инв. № подл.

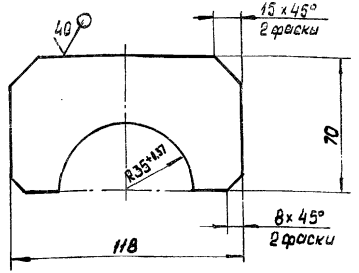

Неуказанные предельные отклонения размеров ± JT14/2

Изм.	Лист	№ докум.	Подп.	Дата
Разраб.		Попова		5.11.86
Пров.		Гитин		18.12.86
ГИП		Гитин		18.12.86
Нач. отд.		Коренев		19.12.86
Н. контр.		Смольчакова		7.01.87

7.820-4 - КМ 021.105

Проушина

Лит.	Масса	Масшт.
А	0.4	1:2
Лист	Листов 1	

Лист Б-ПН-8 ГОСТ 19903-74
В Ст 3 сп 5 ГОСТ 14637-79

Ленгипроводхоз

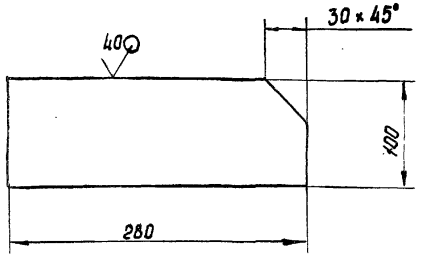

Предельные отклонения размеров ± JT14/2

Изм.	Лист	№ докум.	Подп.	Дата
Разраб.		Попова		5.11.86
Пров.		Гитин		18.12.86
ГИП		Гитин		18.12.86
Нач. отд.		Коренев		19.12.86

7.820-4-КМ 042.106

Накладка

Лит.	Масса	Масштаб
А	1.7	1:4

Лист | Листов-1

Лист Б-ПН-6 ГОСТ 19903-74

Ленгипроводхоз

Серия 7.820-4 Выпуск 8

Инв. № подл. | Подп. и дата | Взам. инв. № | Инв. № дубл. | Подп. и дата

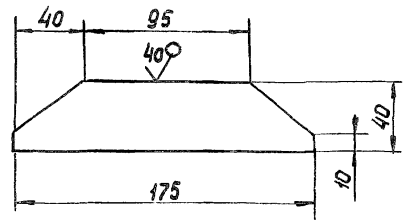

Предельные отклонения размеров ± JT14/2

Изм.	Лист	№ докум.	Подп.	Дата
Разраб.		Попова		5.11.86
Пров.		Гитин		18.12.86
ГИП		Гитин		18.12.86
Нач. отд.		Коренев		19.12.86

7.820-4-КМ 012.111

Накладка

Лит.	Масса	Масштаб
А	0.3	1:2.5

Лист | Листов-1

Лист Б-ПН-6 ГОСТ 19903-74

Ленгипроводхоз

Серия 7.820-4 Выпуск 8

Инв. № подл. | Подп. и дата | Взам. инв. № | Инв. № дубл. | Подп. и дата

7.820-4-КМ042.107

Серия 7.820-4 Выпуск 8

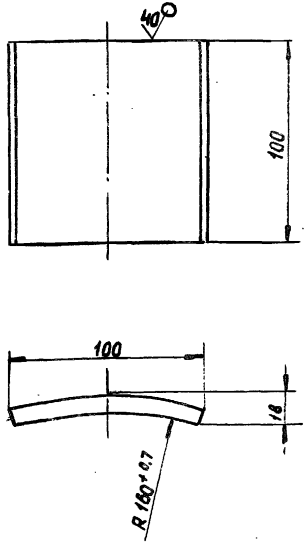

Неуказанные предельные отклонения размеров ± JT14/2

Изм.	Лист	№ докум.	Подп.	Дата
Разраб.		Попова		5.11.86
Пров.		Гитин		18.12.86
ГИП		Гитин		18.12.86
Нач. отд.		Коренев		19.12.86

7.820-4-КМ042.107

Упор

Лит.	Масса	Масштаб
А	0,8	1:2
Лист	Листов 1	

Лист Б-ПН-10 ГОСТ 19903-74
Всм 3 сп 5 ГОСТ 14637-79

Ленгипроводхоз

Инв. № подл. | Подп. и дата | Взам. инв. № | Инв. № дубл. | Подп. и дата

7.820-4 Выпуск 8

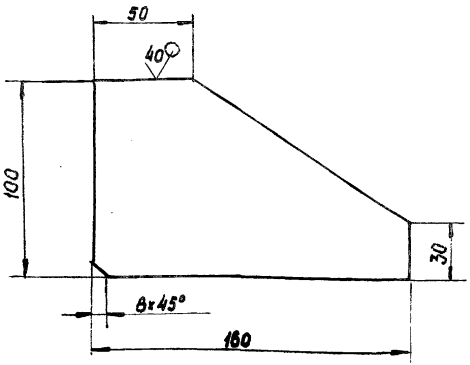

Предельные отклонения размеров ± JT14/2

Изм.	Лист	№ докум.	Подп.	Дата
Разраб.		Попова		5.11.86
Пров.		Гитин		18.12.86
Гип		Гитин		18.12.86
Нач. отд.		Коренев		19.12.86

7.820-4-КМ042.108

Ребро

Лит.	Масса	Масштаб
А	1.0	1:2
Лист	Листов 1	

Лист Б-ПН-10 ГОСТ 19903-74
Всм 3 сп 5 ГОСТ 14637-79

Ленгипроводхоз

Инв. № подл. | Подп. и дата | Взам. инв. № | Инв. № дубл. | Подп. и дата

Формат	Зона	Поз.	Обозначение	Наименование	Кол.	Примечание
				Документация		
А3			1.820-4-КМ082.200 СБ	Сборочный чертеж		
				Сборочные единицы		
А4		1	1.820-4-КМ082.210	Ось	1	
				Детали		
А4		2	1.820-4-КМ012.201	Колесо	1	
А4		3	1.820-4-КМ012.202	Шайба плавающая	1	
А4		4	1.820-4-КМ012.203	Втулка	1	
А4		5	1.820-4-КМ012.204	Оседержатель	1	
А4		6	1.820-4-КМ012.205	Подшипник	1	
А4		7	1.820-4-КМ012.206	Пробка	1	
				Стандартные изделия		
		8		Масленка 2.2.45 Кд.6		
				ГОСТ 19853-74	1	
		9		Болт III М10-8g×20 46.029		
				ГОСТ 7798-70	2	
				Материалы		
		10		Проволока 2-1 ГОСТ 3282-74	0,2м	

Серия 1.820-4 Выпуск 8

Подп. и дата | Инв. № дубл. | Взам. инв. № | Подп. и дата | Инв. № подл.

Изм.	Лист	№ докум.	Подп.	Дата
Разраб.		Гусев		18.06.86
Провер.		Попова		9.02.87
ГИП		Гитин		9.02.87
Нач. отд.		Коренев		9.02.87

1.820-4-КМ082.200

Узел колесный

Лит.	Лист	Листов
А		1

Ленгипроводхоз

Формат	Зона	Поз.	Обозначение	Наименование	Кол.	Примечание
				Документация		
А3			1.820-4-КМ082.210 СБ	Сборочный чертеж		
				Детали		
А3		1	1.820-4-КМ082.211	Ось	1	
А4		2	1.820-4-КМ012.212	Шайба	1	

Серия 1.820-4 Выпуск 8

Подп. и дата | Инв. № дубл. | Взам. инв. № | Подп. и дата | Инв. № подл.

Изм.	Лист	№ докум.	Подп.	Дата
Разраб.		Гусев		18.06.86
Провер.		Попова		9.02.87
ГИП		Гитин		9.02.87
Нач. отд.		Коренев		9.02.87

1.820-4-КМ082.210

Ось

Лит.	Лист	Листов
А		1

Ленгипроводхоз

7.820-4-КМ082.200СБ

Серия 7.820-4 Выпуск 8

Инв.№ подл. | Подп. и дата | Взам.инв.№ | Инв.№ дубл. | Подп. и дата

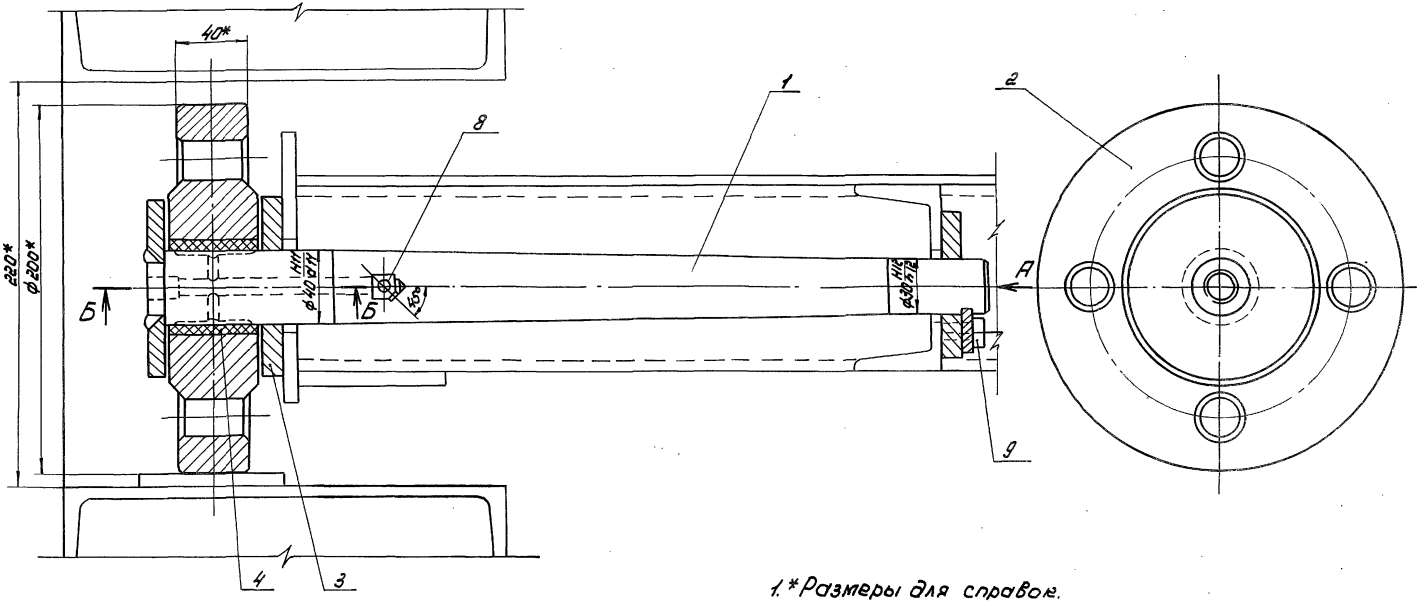

Вид А

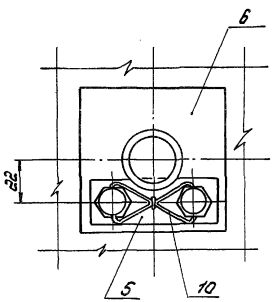

Б-Б

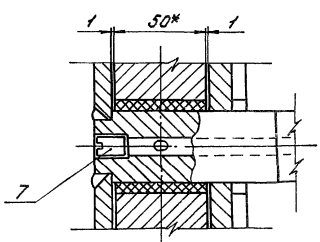

1.*Размеры для справок.

2. Неуказанные предельные отклонения размеров ± JT14/2

Изм.	Лист	N докум.	Подп.	Дата
Разраб.	Гусев			10.86
Провер.	Попова			12.86
Гип.	Гитин			12.86
Нач.отд.	Коренев			12.86

7.820-4-КМ082.200СБ

Узел волесный

Сборочный чертеж.

Лит.	Масса	Масштаб
А	14,6	1:2
Лист	Листов 1	

ЛЕНГИПРОВОДХОЗ

7.820-4 - КМ082.210СБ

Серия 7.820-4 Выпуск 8

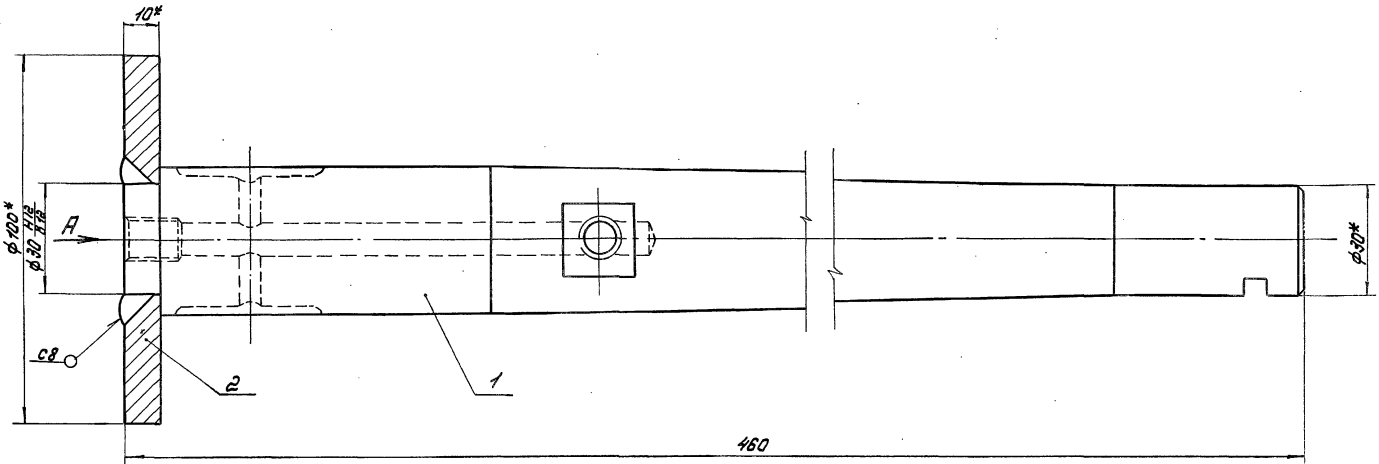

Вид А

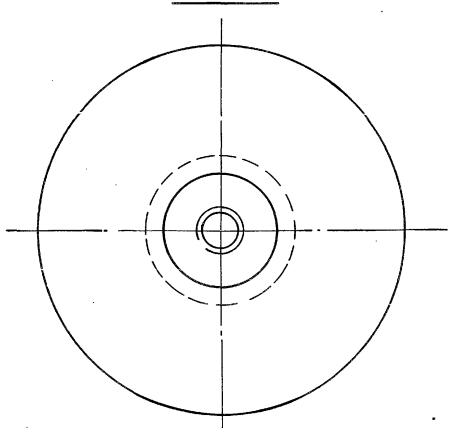

1. * Размеры для справок.
2. Сварные швы выполнять по ГОСТ 5264-80.
3. Электроды Э42 ГОСТ 9466-75.
4. Неуказанные предельные отклонения размеров $\pm \frac{JT14}{2}$

Изм.	Лист	№ докум.	Подп.	Дата
Разраб.		Гусев		16.06.86
Провер.		Попова		22.01.87
Гип.		Гитин		22.01.87
Нач. отд.		Коренев		22.01.87
Н. контр.		Стольников		22.01.87

7.820-4 - КМ082.210СБ

Ось

Сборочный чертеж.

Лит.	Масса	Масштаб
А	3,9	1:1

Лист | Листов-1

ЛЕНГИПРОВОДХОЗ

Инв. № подл.	Подп. и дата	Взам. инв. №	Инв. № дубл.	Подп. и дата

7.820-4 - КМ082.211

Серия 7.820-4 Выпуск 8

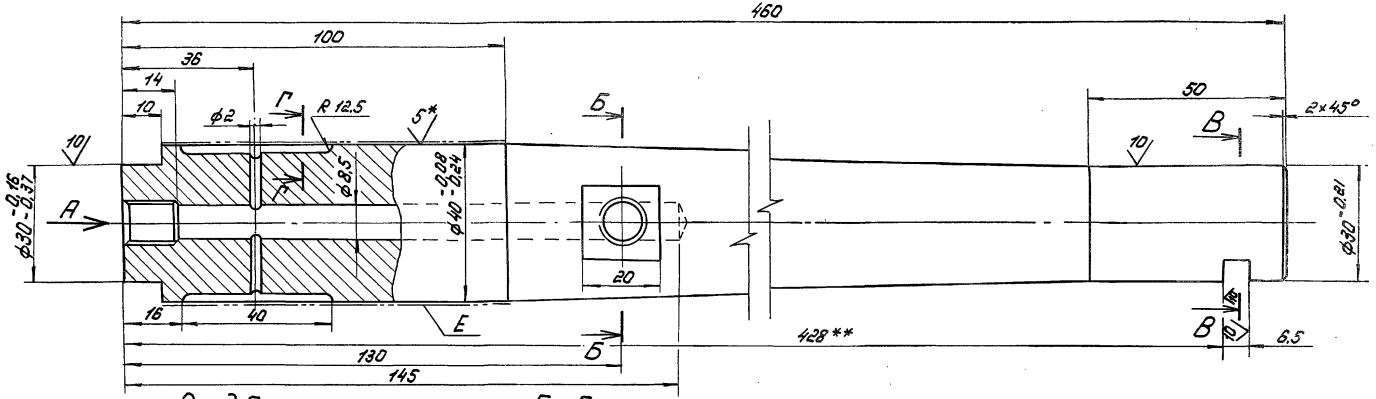

Вид А

Б-Б

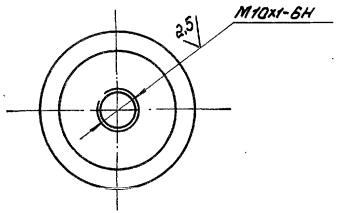

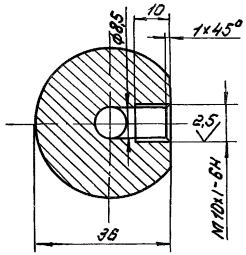

В-В

Г-Г
М 2:1

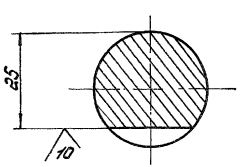

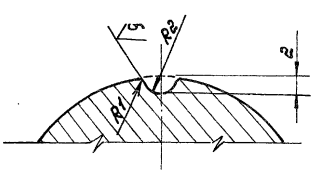

1. * Размеры и шероховатости после покрытия.
2. ** Обработать при сборке затвора.
3. Неуказанные предельные отклонения размеров: отверстий - Н14, валов - h14, остальных ± $\frac{JT14}{2}$
4. Покрытие поверхности Е х 36 тв. ГОСТ 9.073-77 на длине 70 мм.

Изм.	Лист	№ докум.	Подп.	Дата
Разраб.		Гусев		16.06.86
Провер.		Попова		9.02.87
Гип.		Гитин		9.02.87
Нач.отд.		Коренев		9.02.87

7.820-4 - КМ082.211

Ось

Лит.	Масса	Масштаб
А	3,4	1:1

Лист | Листов-1

Круг В 42 ГОСТ 2590-71
В Ст.5сп2 ГОСТ 535-79

ЛЕНГИПРОВОДХОЗ

Инв. № подл. | Подп. и дата | Взам. инв. № | Инв. № дубл. | Подп. и дата

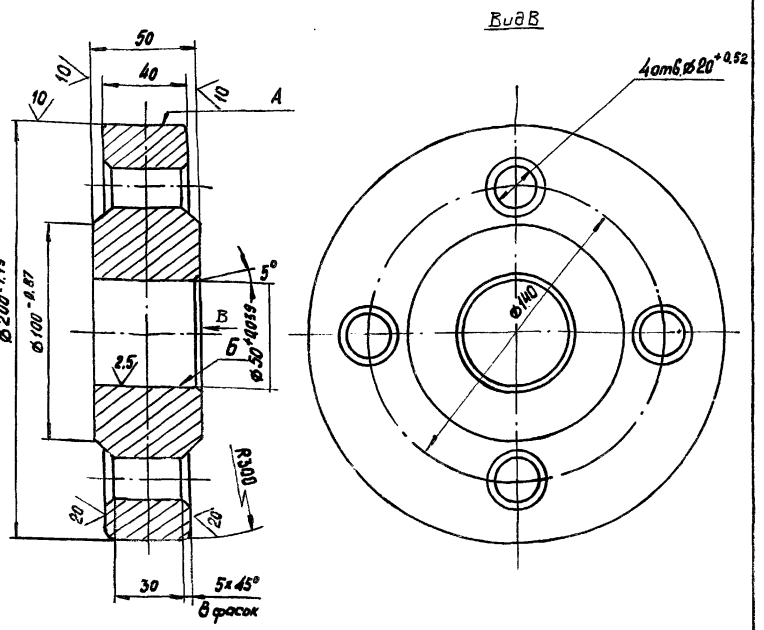

1. Отливку отжечь.
2. Раковины на поверхностях А и Б не допускаются.
3. Литье III класса точности по ГОСТ 2009-55.
4. Литейные уклоны по ГОСТ 3212-80.
5. Неуказанные предельные отклонения размеров $\pm \frac{JT14}{2}$
6. Неуказанные радиусы R 5÷10 мм.

Изм.	Лист	№ докум.	Подп.	Дата
Разраб.		Гусев		26.6.86
Пров.		Попова		11.02.87
ГИП		Гитин		9.02.87
Нач. отд.		Коренев		9.02.87
Н. контр.		Смельчакова		11.02.87

7.820-4-КМ 012.201

Колесо

Лит.	Масса	Масшт.
А	9,2	1:2
Лист	Листов-1	

Ст 35Л-III ГОСТ 977-75

Ленгипроводхоз

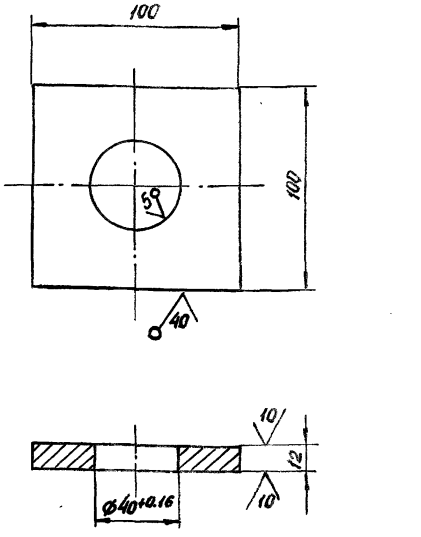

Неуказанные предельные отклонения размеров $\pm \frac{JT14}{2}$

Изм.	Лист	№ докум.	Подп.	Дата
Разраб.		Гусев		26.6.86
Пров.		Попова		9.02.87
ГИП		Гитин		9.02.87
Нач. отд.		Коренев		9.02.87
Н. контр.		Смельчакова		11.02.87

7.820-4-КМ 012.202

Шайба плавающая

Лит.	Масса	Масшт.
А	0,7	1:2
Лист	Листов-1	

Лист 6-ПН-14 ГОСТ 19903-74
В Ст3 сп 5 ГОСТ 14637-79

Ленгипроводхоз

Инв. № подл. | Подп. и дата | Взам. инв. № | Инв. № дубл. | Подп. и дата

Заготовка втулки.

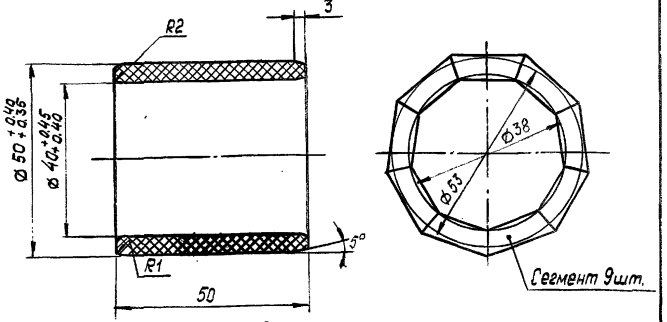

Заготовка сегмента

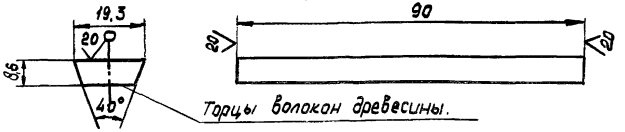

1. Толщина листа ДСП не менее 20 мм.
2. Нарезанные бруски сушить при температуре 30÷40° в течение 2÷3 суток.
3. После фрезерования брусков, поверхности сегментов обезжирить ацетоном и склеивать водо-и маслоупорным клеем ВИАМ-Б$_3$.
4. Склеенную заготовку сушить при температуре 30÷35°С в течение 10÷12 часов.
5. Указанные на чертеже размеры втулки до запрессовки обеспечивают после запрессовки её в ступицу колеса - внутренний диаметр 40Н8-40Н11.

Изм.	Лист	№ докум.	Подп.	Дата
Разраб.		Гусев		26.6.86
Провер.		Попова		11.02.87
ГИП		Гитин		11.02.87
Нач. отд.		Коренев		9.02.87

7.820-4-КМ 012.203

Втулка.

Лит.	Масса	Масшт.
А	0,05	1:1
Лист	Листов-1	

ДСП-6 ГОСТ 13913-78

Ленгипроводхоз

Инв. № подл. | Подп. и дата | Взам. инв. № | Инв. № дубл. | Подп. и дата

Серия 7.820-4 Выпуск 8

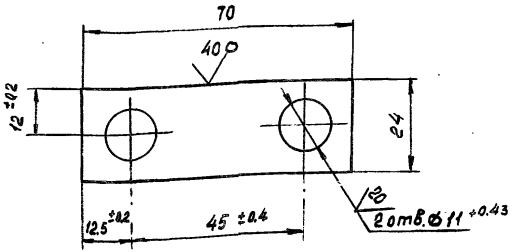

Неуказанные предельные отклонения размеров ± JT14/2

Изм.	Лист	№ докум.	Подп.	Дата
Разраб.		Гусев		26.6.86
Провер.		Попова		11.02.87
ГИП		Гитин		11.02.87
Нач. отд.		Коренев		9.02.87

7.820-4-КМ 012.204

Осеодержатель.

Лит.	Масса	Масшт.
А	0,06	1:1
Лист	Листов-1	

Лист Б-ПН-Б ГОСТ 19903-74 / Ст3пс Б ГОСТ 14637-79

Ленгипроводхоз

Инв. № подл. | Подп. и дата | Взам. инв. № | Инв. № дубл. | Подп. и дата

Серия 7.820-4 Выпуск 8

7.820-4-КМ012.205

Серия 7.820-4 Выпуск 8

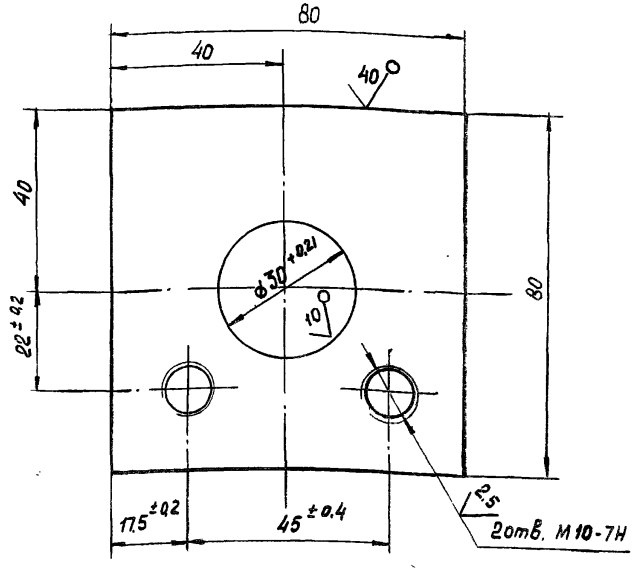

Неуказанные предельные отклонения размеров ± JT14/2

Изм.	Лист	N докум.	Подп.	Дата
Разраб.		Гусев		26.06.86
Пров.		Попова		9.02.87
ГИП		Гитин		9.02.87
Нач.отд.		Коренев		9.02.87

7.820-4-КМ012.205

Подшипник

Лист.	Масса	Масшт.
А	0.6	1:1
Лист	Листов 1	

Лист Б-ПН-14 ГОСТ 19903-74 / В Ст3сп5 ГОСТ 14637-79

Ленгипроводхоз

7.820-4-КМ012.206

20 (V)

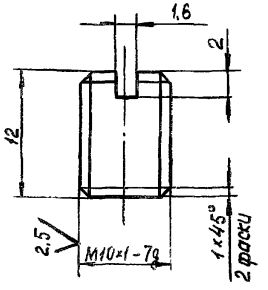

Неуказанные предельные отклонения размеров ± JT14/2

Изм.	Лист	N докум.	Подп.	Дата
Разраб.		Гусев		26.06.86
Пров.		Попова		9.02.87
ГИП		Гитин		9.02.87
Нач.отд.		Коренев		9.02.87

7.820-4-КМ012.206

Пробка.

Лит.	Масса	Масшт.
А	0.01	2:1
Лист	Листов 1	

Круг В12 ГОСТ 2590-71 / В Ст3сп5 ГОСТ 535-79

Ленгипроводхоз

Подп. и дата | Инв. № дубл. | Взам. инв. № | Подп. и дата | Инв. № подл.

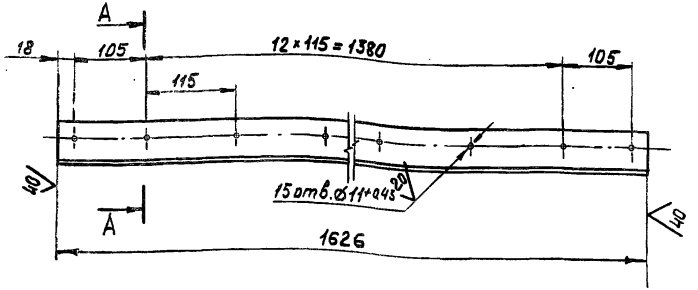

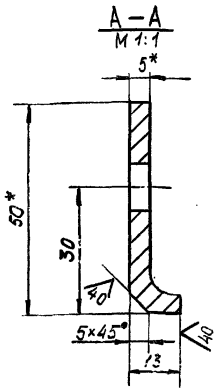

1. * Размеры для справок.
2. Предельные отклонения размеров, координирующих оси отверстий, ± 0,28 мм.
3. Неуказанные предельные отклонения размеров ± $\frac{IT14}{2}$

Изм.	Лист	№ докум.	Подп.	Дата
Разраб.		Попова		20.06.86
Пров.		Гитин		18.12.86
ГИП		Гитин		18.12.86
Нач. отд.		Кореньков		19.12.86

7.820-4-КМ 082.001

Наклавка верхняя

Лит	Масса	Масштаб
А	3,6	1:5
Лист	Листов 1	

Уголок Б-50×50×5 ГОСТ 8509-72

Ленгипроводхоз

Инв. № подл. | Подп. и дата | Взам. инв. № | Инв. № дубл. | Подп. и дата

7.820-4-КМ082.002

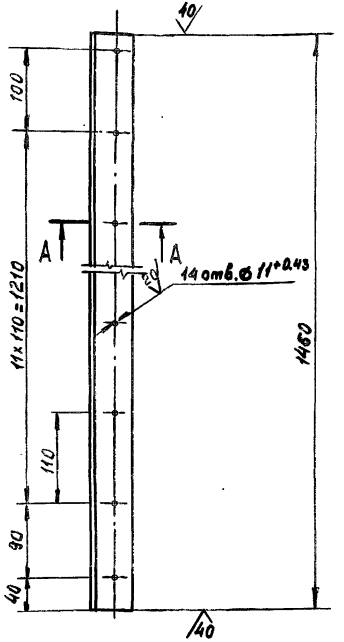

7.820-4-КМ082.002-01 - зеркальное отражение. Остальное см. 7.820-4-КМ082.002

М 1:10



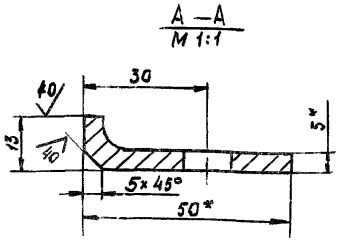

1. * Размеры для справок.
2. Предельные отклонения размеров, координирующих оси отверстий, ± 0,28 мм.
3. Неуказанные предельные отклонения размеров ± $\frac{IT14}{2}$

Изм.	Лист	№ докум.	Подп.	Дата
Разраб.		Попова		20.06.86
Пров.		Гитин		18.12.86
ГИП		Гитин		18.12.86
Нач. отд.		Кореньков		19.12.86

7.820-4-КМ 082.002

Наклавка боковая

Лит.	Масса	Масштаб
А	3,2	1:5
Лист	Листов 1	

Уголок Б-50×50×5 ГОСТ 8509-72

Ленгипроводхоз

Инв. № подл. | Подп. и дата | Взам. инв. № | Инв. № дубл. | Подп. и дата

Серия 7.820-4 Выпуск 8

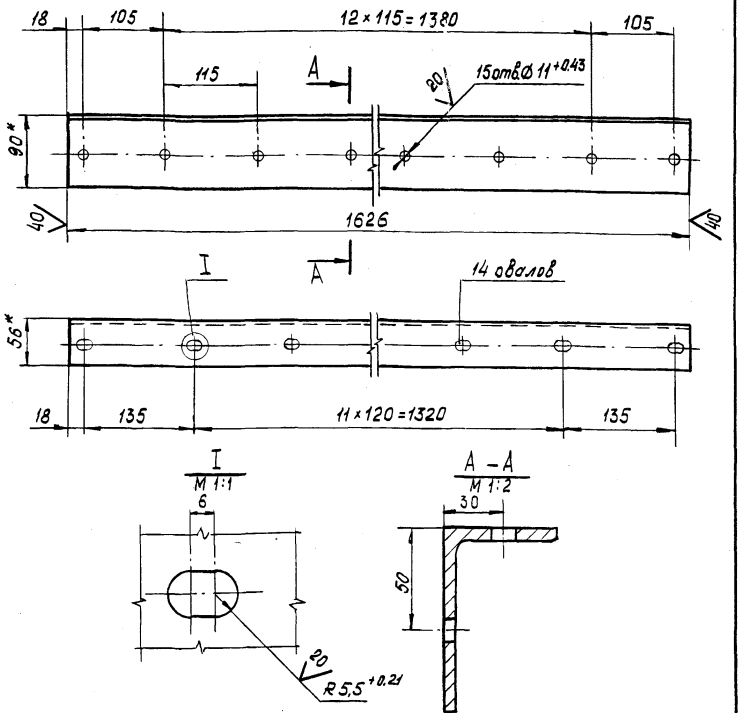

1. * Размеры для справок.
2. Предельные отклонения размеров, координирующих оси отверстий, ±0,28 мм
3. Неуказанные предельные отклонения размеров $\pm \frac{JT14}{2}$

Изм.	Лист	№ докум.	Подп.	Дата
Разраб.		Попова		20.06.86
Пров.		Гитин		12.12.86
ГИП		Гитин		18.12.86
Нач. отд.		Коренев		19.12.86
Н. контр.		Смельчакова		7.01.87

7.820-4-КМ082.003

Уголок

Лит.	Масса	Масшт.
А	10.6	1:5
Лист	Листов 1	

Уголок Б-90×56×6 ГОСТ 8510-72 / Ст3 сп 5 ГОСТ 535-79

Ленгипроводхоз

Инв. № подл. | Подп. и дата | Взам. инв. № | Инв. № дубл. | Подп. и дата

Серия 7.820-4 Выпуск 8

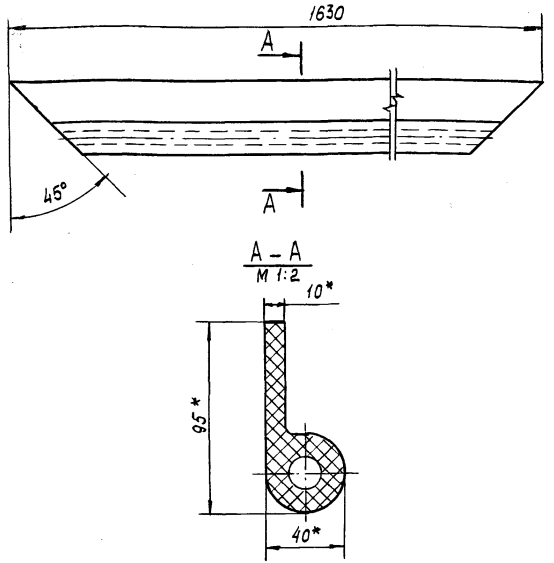

1. * Размеры для справок.
2. Отверстия в уплотнении сверлить через накладку 7.820-4-КМ082.001 при его установке.

Изм.	Лист	№ докум.	Подп.	Дата
Разраб.		Попова		23.06.86
Пров.		Гитин		18.12.86
ГИП		Гитин		18.12.86
Нач. отд.		Коренев		19.12.86
Н. контр.		Смельчакова		7.01.87

7.820-4-КМ082.004

Уплотнение верхнее

Лит.	Масса	Масшт.
А	2.9	1:5
Лист	Листов 1	

Уплотнение тип II а ТУ 38-105417-77

Ленгипроводхоз

Инв. № подл. | Подп. и дата | Взам. инв. № | Инв. № дубл. | Подп. и дата

7.820-4-КМ 082.005

Серия 7.820-4 Выпуск 8

7.820-4-КМ 082.005

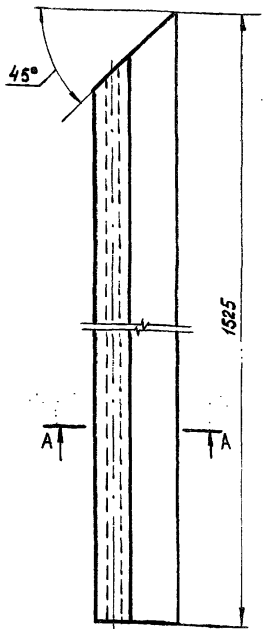

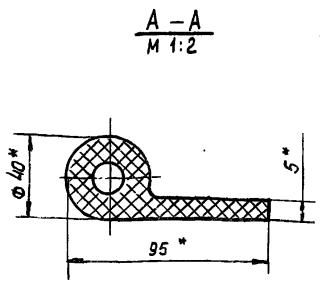

7.820-4-КМ 082.005-01 - зеркальное отражение. Остальное см. 7.820-4-КМ 082.005

М 1:10



1. * Размеры для справок.
2. Отверстия в уплотнениях сверлить через накладки 7.820-4-КМ 082.002 и 7.820-4-КМ 082.002-01 при их установке

Изм.	Лист	№ докум.	Подп.	Дата
Разраб.		Попова		20.06.86
Пров.		Гитин		18.12.86
ГИП		Гитин		18.12.86
Нач. отд.		Коренев		19.12.86

7.820-4-КМ 082.005

Уплотнение боковое

Лит.	Масса	Масштаб
А	2.8	1:5

Лист | Листов-1

Уплотнение тип II а ТУ 38-105417-77

Ленгипроводхоз

Подп. и дата | Инв. № дубл. | Взам. инв. № | Подп. и дата | Инв. № подл.

7.820-4-КМ082.006

Серия 7.820-4 Выпуск 8

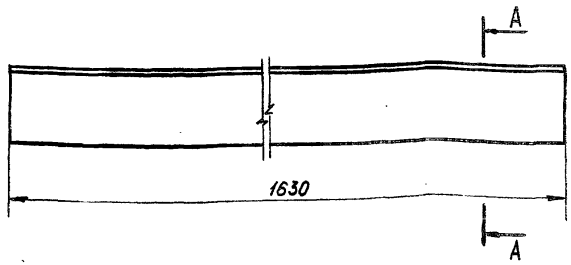

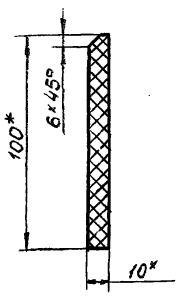

1. * Размеры для справок.
2. Отверстия в уплотнении сверлить через накладку 7.820-4-КМ 082.003 при его установке.

Изм.	Лист	№ докум.	Подп.	Дата
Разраб.		Попова		20.06.86
Пров.		Гитин		18.12.86
ГИП		Гитин		18.12.86
Нач. отд.		Коренев		19.12.86

7.820-4-КМ 082.006

Уплотнение нижнее

Лит.	Масса	Масштаб
А	2.0	1:5

Лист | Листов-1

Пластина I, лист, ТМКЩ-М-10×100-17 ГОСТ 7338-77

Ленгипроводхоз

Подп. и дата | Инв. № дубл. | Взам. инв. № | Подп. и дата | Инв. № подл.

Серия 7.820-4 Выпуск 8

Формат	Зона	Поз.	Обозначение	Наименование	Кол.	Примечание
				Документация		
А3			7.820-4 – КМ083.000СБ	Сборочный чертеж		
				Детали		
А4		1	7.820-4 – КМ083.001	Стойка	4	
А4		2	7.820-4 – КМ083.002	Ребро	1	
А4		3	7.820-4 – КМ081.002	Ребро	2	
А4		4	7.820-4 – КМ011.003	Анкер	14	
А4		5	7.820-4 – КМ011.004	Анкер	26	
Б4		6	7.820-4 – КМ083.003	Полоса		
				Полоса $\frac{Б\text{-}2\ 8\times140\ ГОСТ\ 103\text{-}76}{Х18Н9Т\ ГОСТ\ 5632\text{-}72}$		
				$L=1408\pm\frac{JT14}{2}$	2	24,8 кг
Б4		7	7.820-4 – КМ083.004	Лист забральный		
				Лист $\frac{Б\text{-}ЛН\text{-}8\ ГОСТ\ 19903\text{-}74}{Х18Н9Т\ ГОСТ\ 5632\text{-}72}$		
				$/1690\times1700/\pm\frac{JT14}{2}$	1	180,4 кг
Б4		8	7.820-4 – КМ083.005	Лист		
				Лист $\frac{Б\text{-}ЛН\text{-}8\ ГОСТ\ 19903\text{-}74}{Х18Н9Т\ ГОСТ\ 5632\text{-}72}$		
				$/280\times1700/\pm\frac{JT14}{2}$	1	29,9 кг
Б4		9	7.820-4 – КМ083.006	Лист		
				Лист $\frac{Б\text{-}ЛН\text{-}8\ ГОСТ\ 19903\text{-}74}{ВСт3сп5\ ГОСТ\ 14637\text{-}79}$		
				$/200\times500/\pm\frac{JT14}{2}$	2	12,6 кг

Инв.№ подл. | Подп. и дата | Взам. инв.№ | Инв.№ дубл. | Подп. и дата

Изм.	Лист	№ докум.	Подп.	Дата
Разраб.		Попова		18.12.86
Пров.		Гитин		18.12.86
ГИП		Гитин		18.12.86
Н.контр.		Коренев		19.12.86

7.820-4 – КМ083.000

Закладные части

Лит.	Лист	Листов
А	1	2

ЛЕНГИПРОВОДХОЗ

Серия 7.820-4 Выпуск 8

Формат	Зона	Поз.	Обозначение	Наименование	Кол.	Примечание
Б4		10	7.820-4 – КМ083.007	Швеллер		
				Швеллер $\frac{12\ ГОСТ\ 8240\text{-}72}{ВСт3сп5\ ГОСТ\ 535\text{-}79}$		
				$L=2500\pm\frac{JT14}{2}$	2	52,0 кг
Б4		11	7.820-4 – КМ083.008	Уголок		
				Уголок $\frac{Б\text{-}50\times50\times5\ ГОСТ\ 8509\text{-}72}{ВСт3сп5\ ГОСТ\ 535\text{-}79}$		
				$L=380\pm\frac{JT14}{2}$	6	8,6 кг
Б4		12	7.820-4 – КМ083.009	Уголок		
				Уголок $\frac{Б\text{-}50\times50\times5\ ГОСТ\ 8509\text{-}72}{ВСт3сп5\ ГОСТ\ 535\text{-}79}$		
				$L=535\pm\frac{JT14}{2}$	2	4,0 кг
Б4		13	7.820-4 – КМ083.010	Уголок		
				Уголок $\frac{Б\text{-}50\times50\times5\ ГОСТ\ 8509\text{-}72}{ВСт3сп5\ ГОСТ\ 535\text{-}79}$		
				$L=1880\pm\frac{JT14}{2}$	2	14,2 кг
Б4		14	7.820-4 – КМ083.011	Уголок		
				Уголок $\frac{Б\text{-}50\times50\times5\ ГОСТ\ 8509\text{-}72}{ВСт3сп5\ ГОСТ\ 535\text{-}79}$		
				$L=2800\pm\frac{JT14}{2}$	1	10,6 кг
Б4		15	7.820-4 – КМ083.012	Уголок		
				Уголок $\frac{Б\text{-}75\times75\times5\ ГОСТ\ 8509\text{-}72}{ВСт3сп5\ ГОСТ\ 535\text{-}79}$		
				$L=1396\pm\frac{JT14}{2}$	3	24,3 кг

Инв.№ подл. | Подп. и дата | Взам. инв.№ | Инв.№ дубл. | Подп. и дата

Изм.	Лист	№ докум.	Подп.	Дата

7.820-4 – КМ083.000

Лист 2

7.820-4-КМ083.000СБ

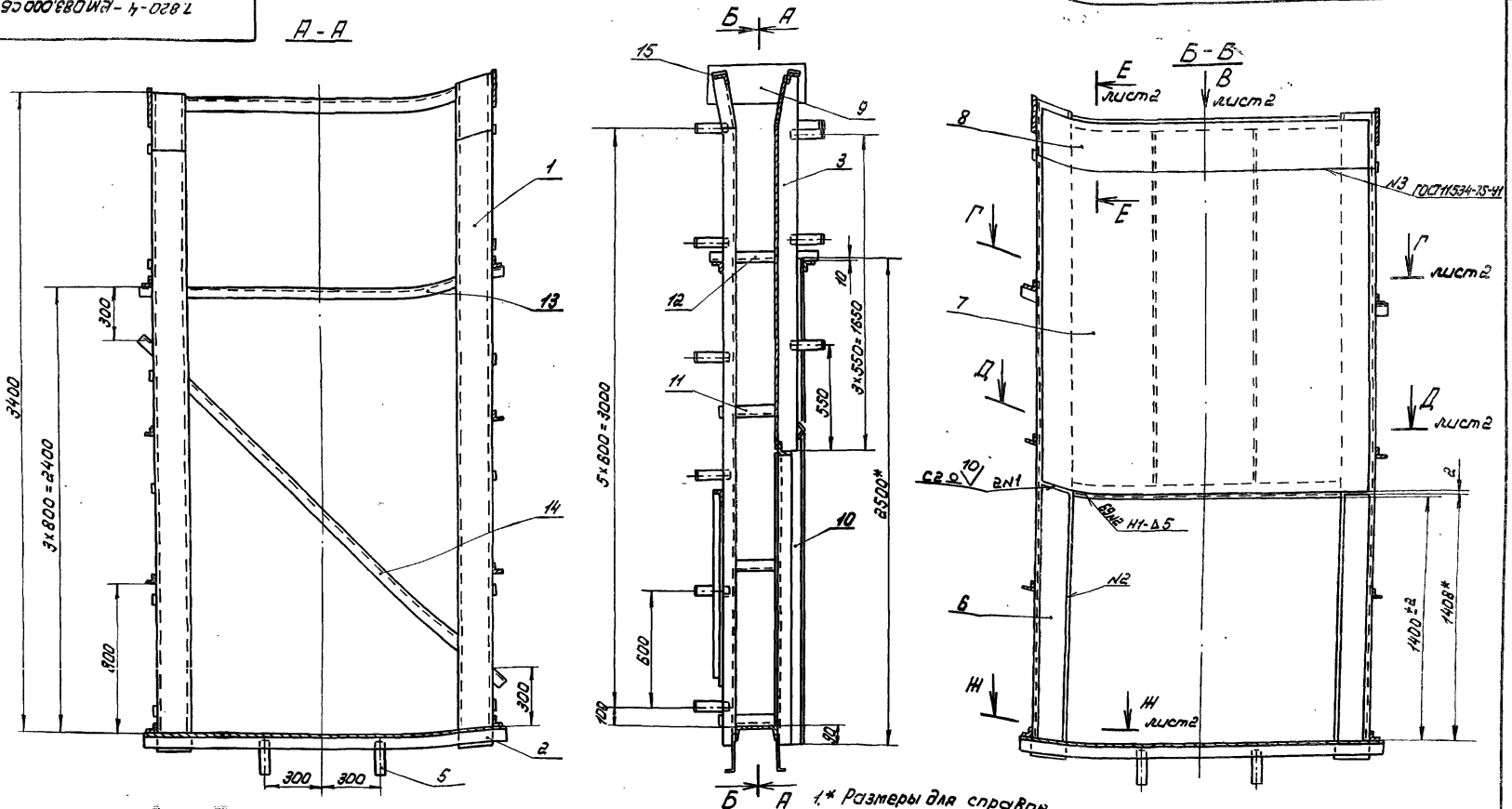

1.* Размеры для справок.
2. Винтообразность пазовых конструкций закладных частей, измеряемая по концам - 3,5 мм.
3. Стрела кривизны из плоскости забрального листа, измеряемая в любом направлении + 3 мм.
4. Во избежание выпора забрального листа при бетонировании закладных частей, его необходимо подпереть горизонтальными балками с шагом не менее 300мм.
5. Сварные швы выполнять по ГОСТ 5264-80 электродами Э42 ГОСТ 9466-75. Для сварки поз. 6,7 и 8 применять электроды Э12×13 ГОСТ 10052-75.
6. Сварку, неуказанную на чертеже, вести швом Т1-Δ5 по контуру прилегания свариваемых деталей.
7. Неуказанные предельные отклонения размеров ± JT14

Изм.	Лист	№ докум.	Подп.	Дата
Разраб.		Попова		03.07.86
Пров.		Гитин		18.12.86
ГИП.		Гитин		18.12.86
Нач.отд.		Коренев		18.12.86

7.820-4-КМ083.000СБ

Закладные части. Сборочный чертеж.

Лит.	Масса	Масштаб
А	672,3	1:20

Лист-1 Листов-2

ЛЕНГИПРОВОДХОЗ

Серия 7.820-4 Выпуск 8

Инв.№ подл. | Подп. и дата | Взам. инв.№ | Инв.№ дубл. | Подп. и дата

Инв.№ подл. | Подп. и дата | Взам.инв.№ | Инв.№ дубл. | Подп. и дата

Вид В лист 1
М 1:10

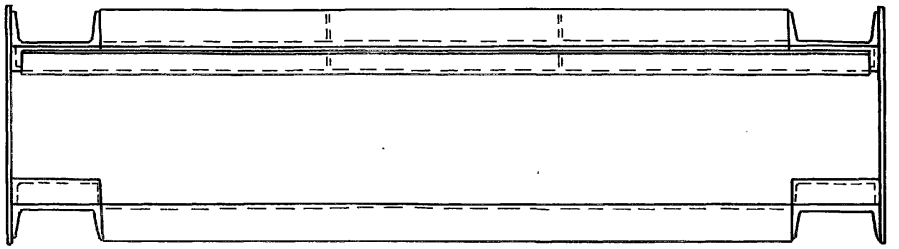

Г - Г лист 1
М 1:10

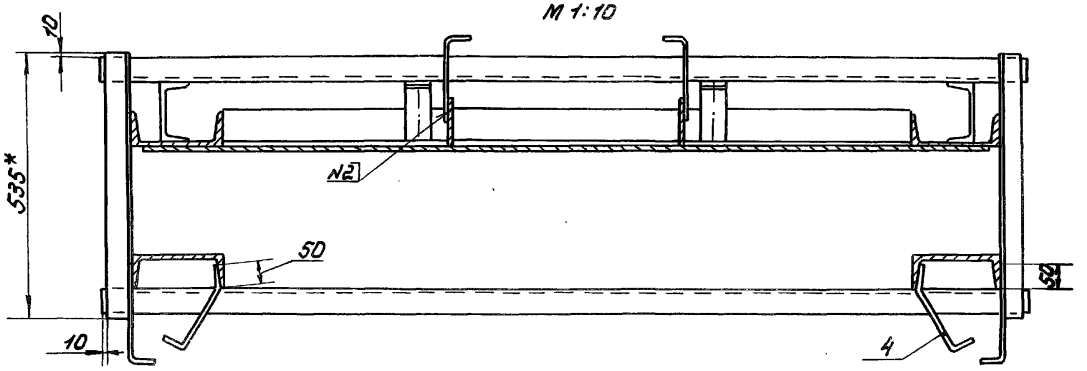

Д - Д лист 1
М 1:10

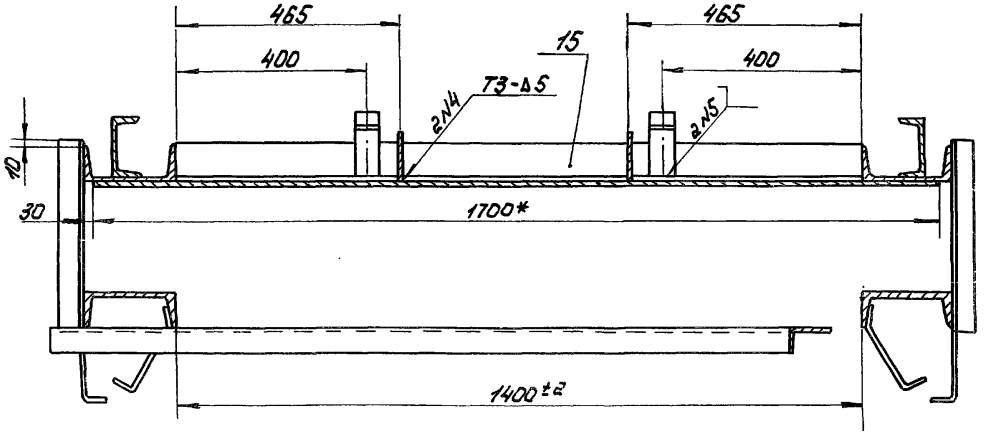

Ш - Ш лист 1
М 1:10

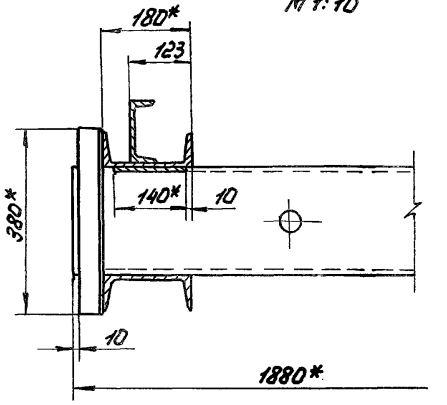

Е - Е лист 1
М 1:10

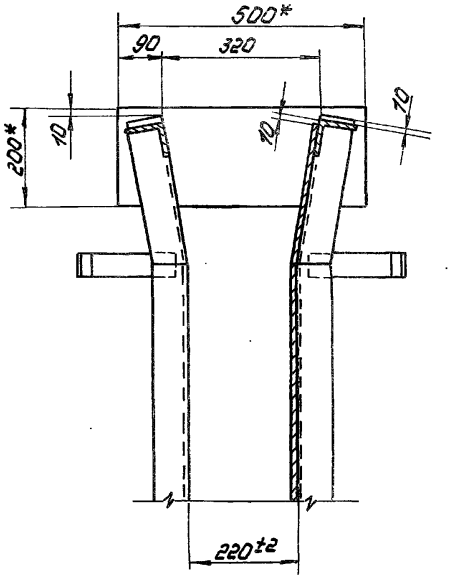

Разделка конца позиции

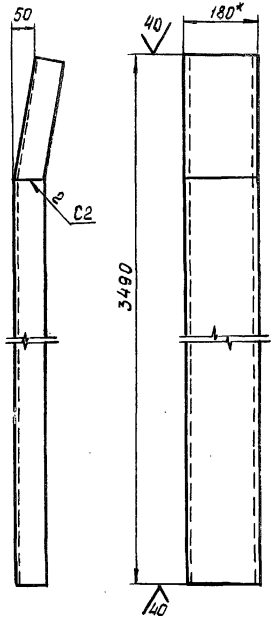

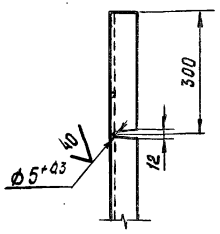

1. * Размер для справок.
2. Сварные швы выполнять по ГОСТ 5264-80
3. Электроды Э42 ГОСТ 9466-75.
4. Неуказанные предельные отклонения размеров $\pm \frac{JT14}{2}$

Изм.	Лист	№ докум.	Подп.	Дата
Разраб.		Попова		4.07.86
Пров.		Гитин		12.12.86
ГИП		Гитин		12.12.86
Нач. отд.		Коренев		12.12.86

7.820-4-КМ 083.001

Стойка.

Лит.	Масса	Масшт.
А	56,9	1:10
Лист	Листов 1	

Швеллер 18 ГОСТ 8240-72 / В Ст3сп5 ГОСТ 535-79

Ленгипроводхоз

Инв. № подл. | Подп. и дата | Взам. инв. № | Инв. № дубл. | Подп. и дата

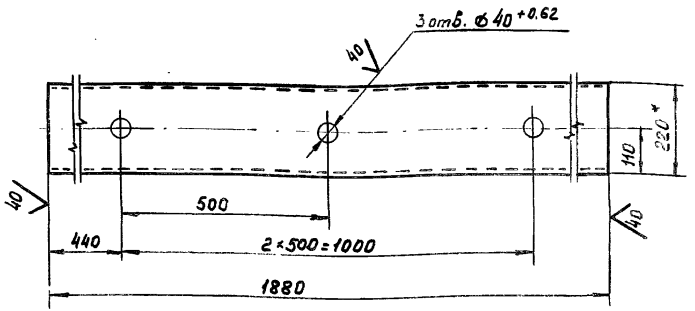

1. * Размер для справок.
2. Неуказанные предельные отклонения размеров $\pm \frac{JT14}{2}$

Изм.	Лист	№ докум.	Подпись	Дата
Разраб.		Попова		4.07.86
Пров.		Гитин		12.12.86
ГИП		Гитин		12.12.86
Нач. отд.		Коренев		12.12.86
Н. контр.		Смельчакова		27.01.87

7.820-4-КМ 083.002

Порог

Лит.	Масса	Масшт.
А	39,3	1:10
Лист	Листов 1	

Швеллер 22 ГОСТ 8240-72 / В Ст3сп5 ГОСТ 535-79

Ленгипроводхоз

Инв. № подл. | Подп. и дата | Взам. инв. № | Инв. № дубл. | Подп. и дата

Формат	Зона	Поз.	Обозначение	Наименование	Кол.	Примечание
				Документация		
А3			7.820-4-КМ084.000СБ	Сборочный чертеж		
				Сборочные единицы.		
А4		1	7.820-4-КМ084.100	Металлоконструкция	1	
А4		2	7.820-4-КМ082.200	Узел колесный	4	
				Детали		
А4		3	7.820-4-КМ084.001	Накладка верхняя	1	
А4		4	7.820-4-КМ084.002	Накладка боковая	1	
		5	7.820-4-КМ084.002-01	Накладка боковая	1	
А4		6	7.820-4-КМ084.003	Уголок	1	
А4		7	7.820-4-КМ044.007	Накладка	2	
А4		8	7.820-4-КМ084.004	Уплотнение верхнее	1	
А4		9	7.820-4-КМ084.005	Уплотнение боковое	1	
		10	7.820-4-КМ084.005-01	Уплотнение боковое	1	
А4		11	7.820-4-КМ084.006	Уплотнение нижнее	1	
Б4		12	7.820-4-КМ084.007	Подкладка		
				Пластина I, лист, тмкщ-1-10×45×1420-1,7 ГОСТ 7338-77	1	0,8 кг
Б4		13	7.820-4-КМ084.008	Подкладка		
				Пластина I, лист тмкщ-1-10×45×1275-1,7 ГОСТ 7338-77	2	1,4 кг
				Стандартные изделия		
		14		Болт М10-8g×25.46.029 ГОСТ 7798-70	10	
		15		Болт М10-8g×45.46.029 ГОСТ 7798-70	52	
		16		Болт М10-8g×60.46.029 ГОСТ 7798-70	2	
		17		Гайка М10-7Н.5.029 ГОСТ 5915-70	64	

Выпуск 8
Серия 7.820-4

Изм. Лист. № докум. Подп. Дата
Разраб. Попова
Пров. Гитин
Рук. Гитин
Нач.отд. Кореневв

7.820-4-КМ084.000

Затвор

Лит. А | Лист 1 | Листов 2

ЦНИИПРОМПРОЕКТ

Инв.№ подл. | Подп. и дата | Взам.инв.№ | Инв.№ дубл. | Подп. и дата

7.820-4-КМ084.000

Лист

7.820-4 – ВМ084.00006

Серия 7.820-4 Выпуск 8

Инв.№подл. | Подп. и дата | Взам.инв.№ | Инв.№дубл. | Подп. и дата

Вид с безнапорной стороны

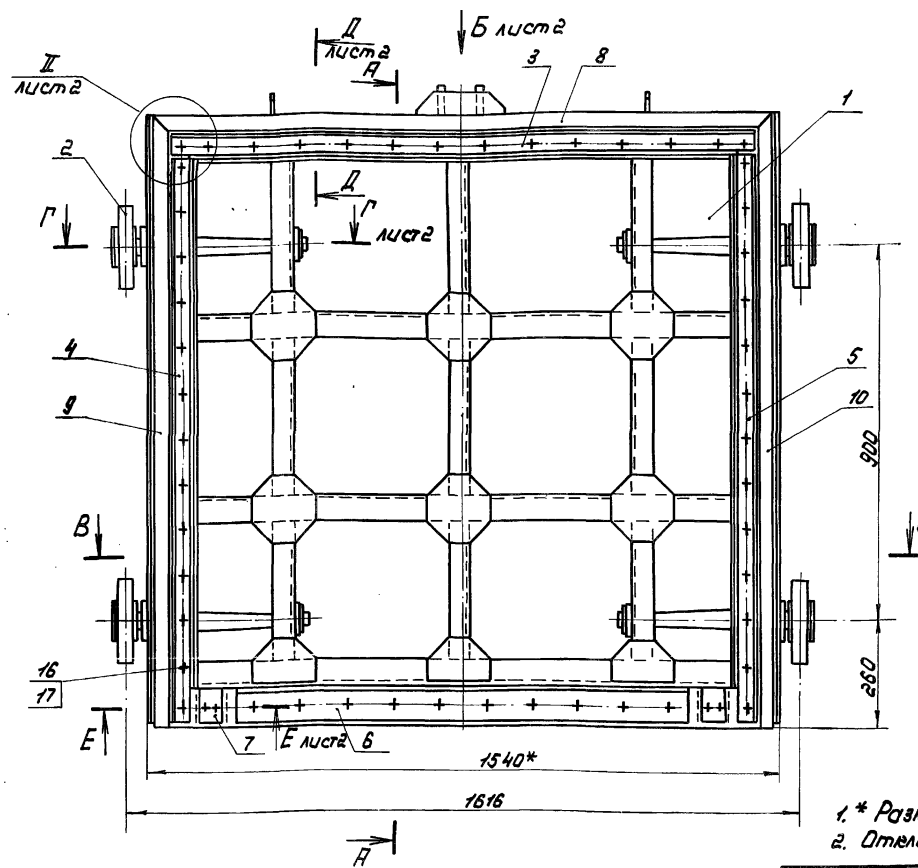

А – А

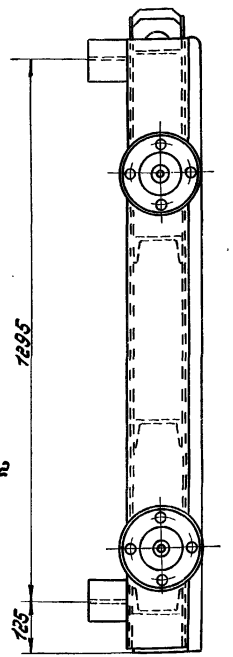

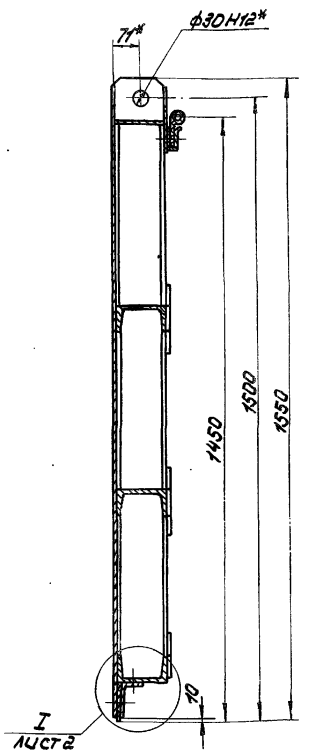

1. * Размеры для справок.
2. Отклонение четвертого колеса от плоскости касания трех других колес – 1,5 мм.
3. Узловые стыки верхнего и боковых уплотнений (поз. 8, 9 и 10) вулканизировать.
4. Сварные швы выполнять по ГОСТ 5264-80.
5. Электроды Э42 ГОСТ 9466-75.
6. Неуказанные предельные отклонения размеров $\pm \frac{IT14}{2}$

Изм.	Лист	№ докум.	Подп.	Дата
Разраб.	Попова			7.01.86
Пров.	Гитин			18.12.86
ГИП	Гитин			18.12.86
Нач. отд.	Коренев			19.12.86

7.820-4 – ВМ 084.000 СБ

Затвор. Сборочный чертеж.

Лит.	Масса	Масштаб
А	372,7	1:10
Лист 1	Листов 2	

ЛЕНГИПРОВОДОХОЗ

Вид Б лист1
м 1:10

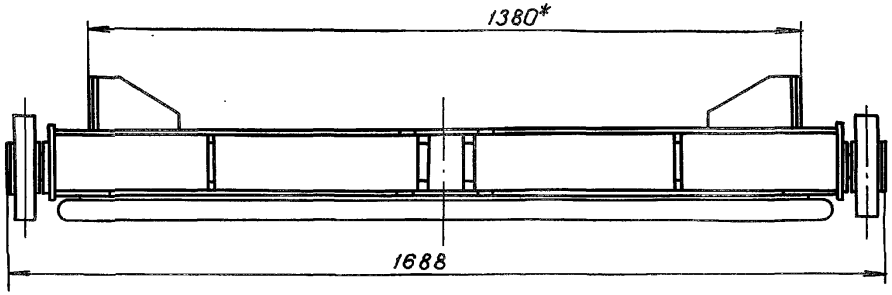

В-В лист1
м 1:10

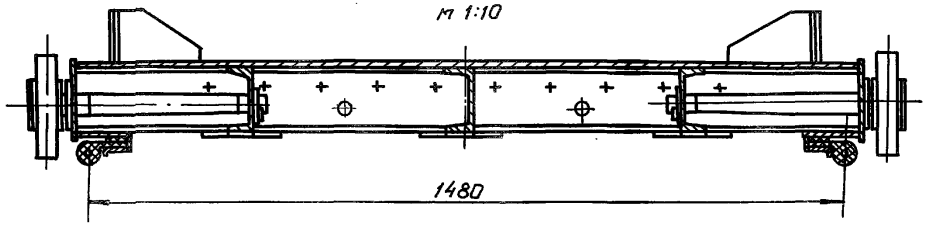

Г-Г лист1
м 1:4

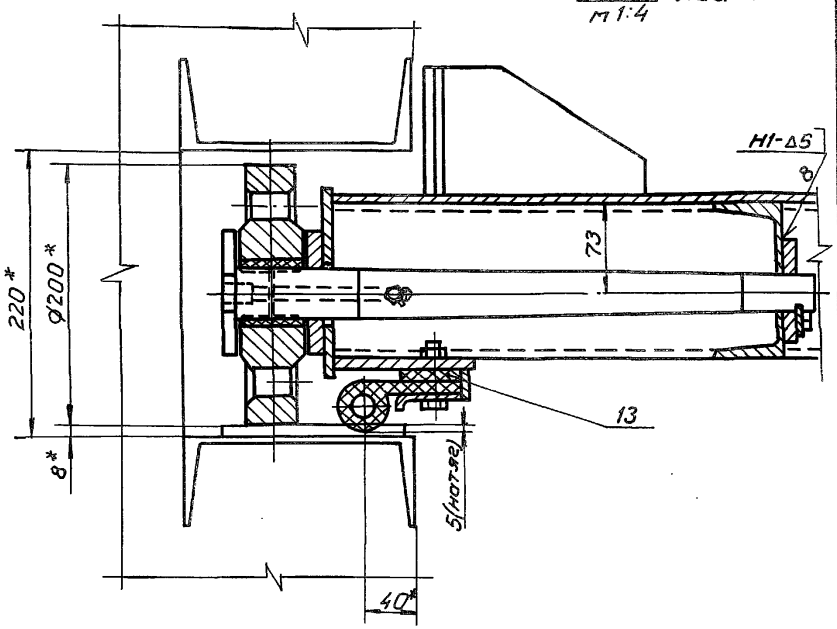

Д-Д лист1
м 1:4

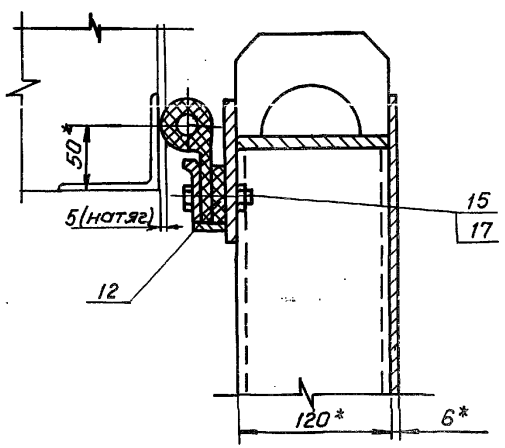

I лист1
м 1:4

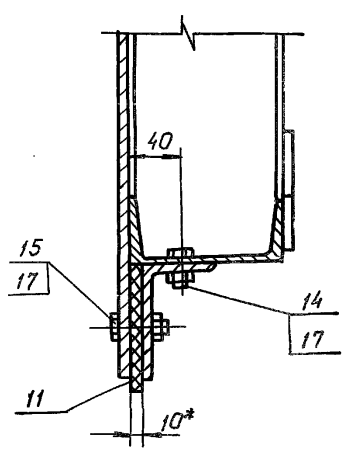

II лист1
м 1:4

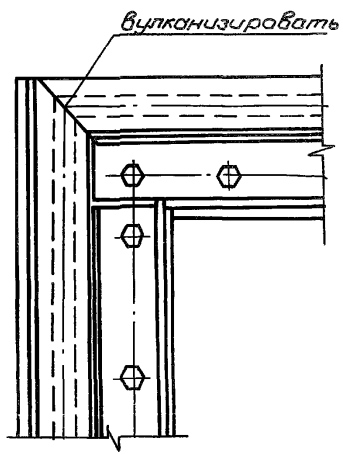

Е-Е лист1
м 1:4

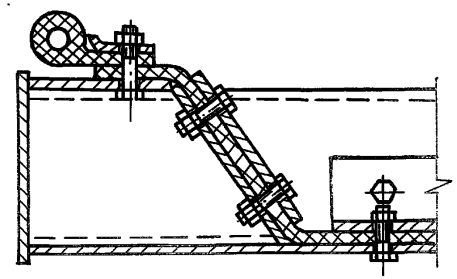

Серия 7.820-4 Выпуск 8

Инв.№подл. | Подп. и дата | Взам.инв.№ | Инв.№дубл. | Подп. и дата

Серия 7.820-4 Выпуск 8

Формат	Зона	Поз.	Обозначение	Наименование	Кол.	Примечание
				Документация		
А3			7.820-4 – КМ084.100СБ	Сборочный чертеж		
				Детали		
А4		1	7.820-4 – КМ084.101	Обшивка	1	
А4		2	7.820-4 – КМ084.102	Ребро	2	
А4		3	7.820-4 – КМ084.103	Полоса	1	
А4		4	7.820-4 – КМ084.104	Полоса	2	
А4		5	7.820-4 – КМ084.105	Ребро	1	
		6	7.820-4 – КМ084.105-01	Ребро	1	
А4		7	7.820-4 – КМ084.106	Ребро	1	
		8	7.820-4 – КМ084.106-01	Ребро	1	
		9	7.820-4 – КМ084.106-02	Ребро	1	
А4		10	7.820-4 – КМ082.105	Ребро	3	
А4		11	7.820-4 – КМ012.103	Накладка	6	
А4		12	7.820-4 – КМ012.104	Накладка	3	
А4		13	7.820-4 – КМ022.104	Проушина	1	
		14	7.820-4 – КМ022.104-01	Проушина	1	
А4		15	7.820-4 – КМ021.105	Проушина	2	
А4		16	7.820-4 – КМ042.107	Упор	4	
А4		17	7.820-4 – КМ042.108	Ребро	4	
А4		18	7.820-4 – КМ044.108	Лист	2	
А4		19	7.820-4 – КМ022.105	Накладка	2	
А4		20	7.820-4 – КМ084.107	Ригель	1	
БЧ		21	7.820-4 – КМ084.108	Ригель		
				Швеллер 12 ГОСТ 8240-72 / В Ст3сп5 ГОСТ 535-79		

Изм.	Лист.	№ докум.	Подп.	Дата
Разраб.		Попова	[signature]	4.07.86
Пров.		Гитин.	[signature]	07.01.87
Гип.		Гитин	[signature]	07.01.87
Нач. отд.		Коренев	[signature]	19.12.86
Н. контр.		[illegible]	[signature]	7.01.87

7.820-4 – КМ084.100

Металлоконструкция

Лит.	Лист	Листов
А	1	2

ЛЕНГИПРОВОДХОЗ

Серия 7.820-4 Выпуск 8

Формат	Зона	Поз.	Обозначение	Наименование	Кол.	Примечание
				$L = 1524 \pm \frac{JT14}{2}$	2	31,7 кг
БЧ		22	7.820-4 – КМ084.109	Швеллер		
				Швеллер 12 ГОСТ 8240-72 / В Ст3сп5 ГОСТ 535-79		
				$L = 430 \pm \frac{JT14}{2}$	1	4,5 кг
БЧ		23	7.820-4 – КМ084.110	Ригель		
				Полоса Б-2 8х120 ГОСТ 103-76 / В Ст3сп5 ГОСТ 535-79		
				$L = 1524 \pm \frac{JT14}{2}$	1	11,5 кг
БЧ		24	7.820-4 – КМ084.111	Полоса		
				Полоса Б-2 6х25 ГОСТ 103-76 / В Ст3сп5 ГОСТ 535-79		
				$L = 1270 \pm \frac{JT14}{2}$	2	3,0 кг
БЧ		25	7.820-4 – КМ084.112	Полоса		
				Полоса Б-2 6х25 ГОСТ 103-76 / В Ст3сп5 ГОСТ 535-79		
				$L = 1330 \pm \frac{JT14}{2}$	1	1,6 кг
				Стандартные изделия		
		26		Шайба 10.01.029		
				ГОСТ 10906-78	2	

Инв. № подл. | Подп. и дата | Взам. инв. № | Инв. № дубл. | Подп. и дата

Изм.	Лист	№ докум.	Подп.	Дата

7.820-4 – КМ084.100

Лист 2

Инв.№подл. | Подп. и дата | Взам.инв.№ | Инв.№дубл. | Подп. и дата

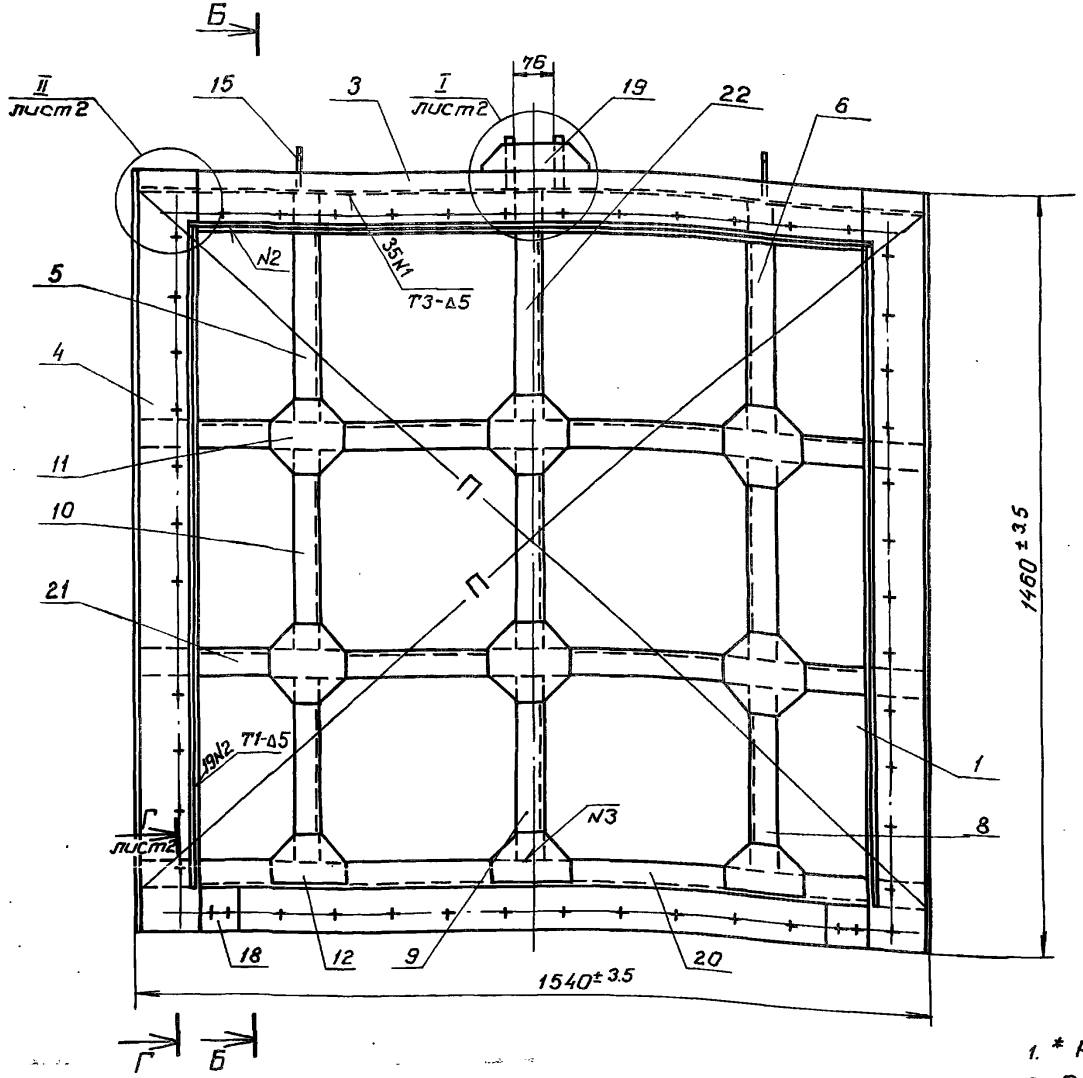

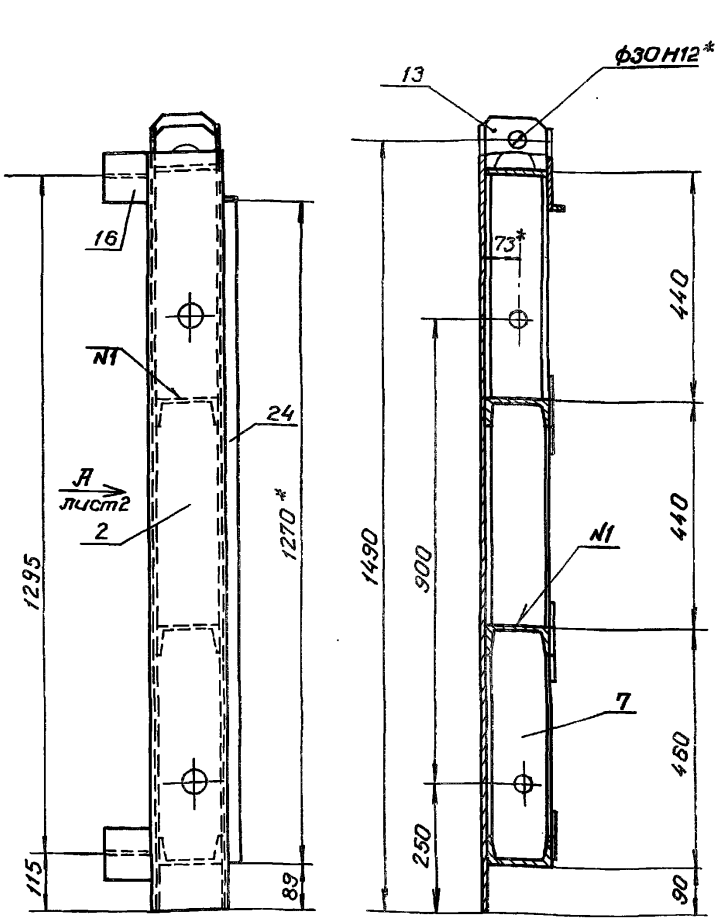

отверстий под болты, крепящие уплотнения - 3 мм

4. Сварные швы выполнять по ГОСТ 5264-80
5. Электроды Э42 ГОСТ 9466-75
6. Сварку, неуказанную на чертеже, вести швом Н1-Δ5 по контуру прилегания свариваемых деталей.
7. Неуказанные предельные отклонения размеров $\pm \frac{IT14}{2}$

1. * Размеры для справок.
2. Разность длин диагоналей П не более 2 мм.
3. Винтообразность уплотняющего контура, измеряемая по центрам

					7.820-4-км 084.100 СБ	
Изм.	Лист	№ докум.	Подп.	Дата		
Разраб.		Попова		4.01.86	Металлоконструкция	Лит. А; Масса 281.3; Масштаб 1:10
Пров.		Гитин		18.12.86	Сборочный чертеж	Лист 1; Листов 2
ГИП		Гитин		18.12.86		ЛЕНГИПРОВОДХОЗ
Нач.отд.		Коренев		19.12.86		
Н.контр.		Стельмахович		7.01.87		

Вид А лист1

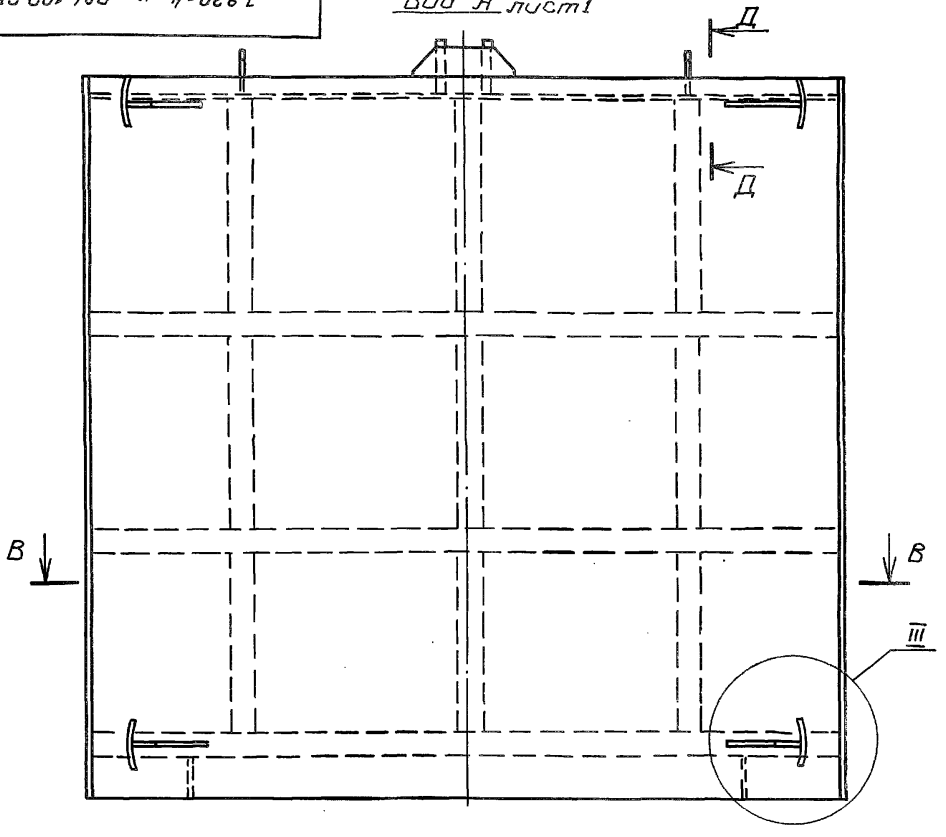

I
м1:4 лист1 14

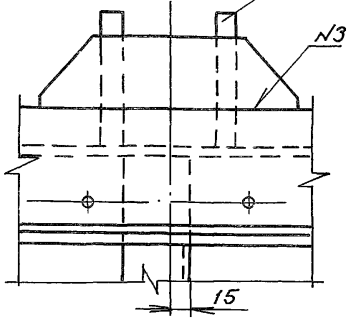

III
м1:4

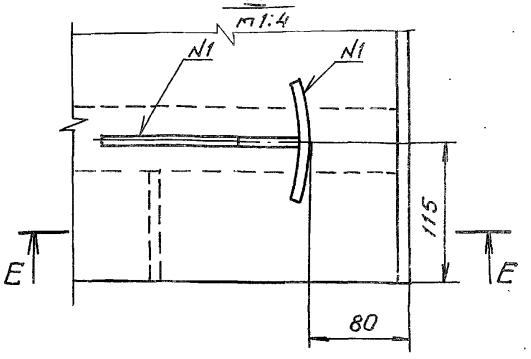

II
м1:4 лист1

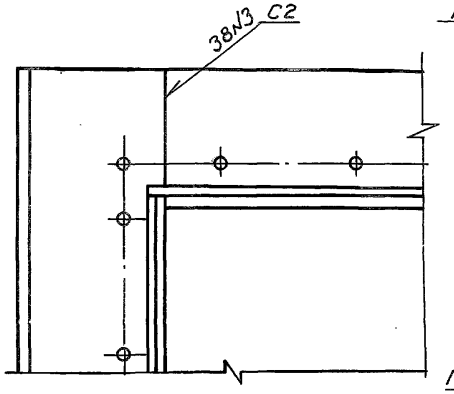

Е-Е

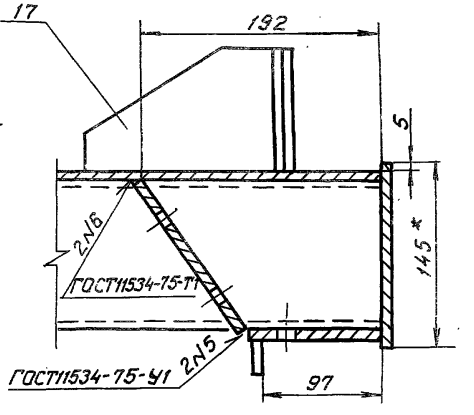

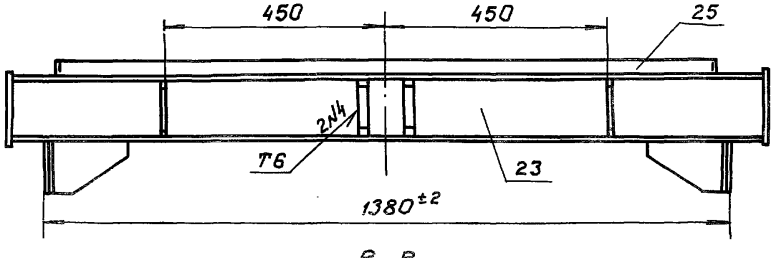

В-В

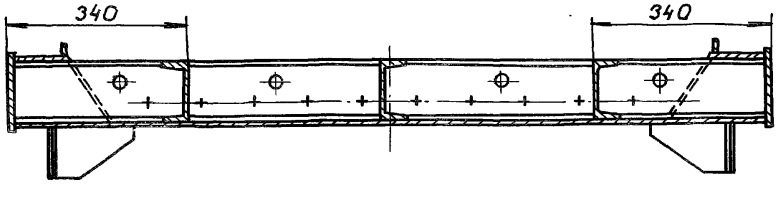

Д-Д
м1:4

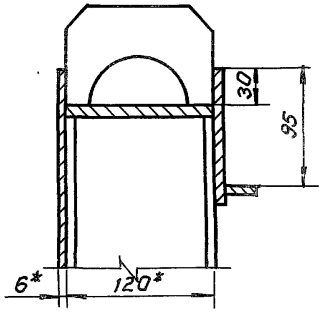

Г-Г
м1:4 лист1

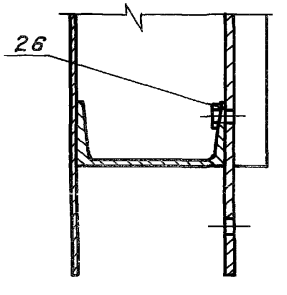

Серия 7.820-4 Выпуск 8

Инв.№ подл. | Подпись и дата | Взам. инв.№ | Инв.№ дубл. | Подп. и дата

7.820-4-ВМ084.101

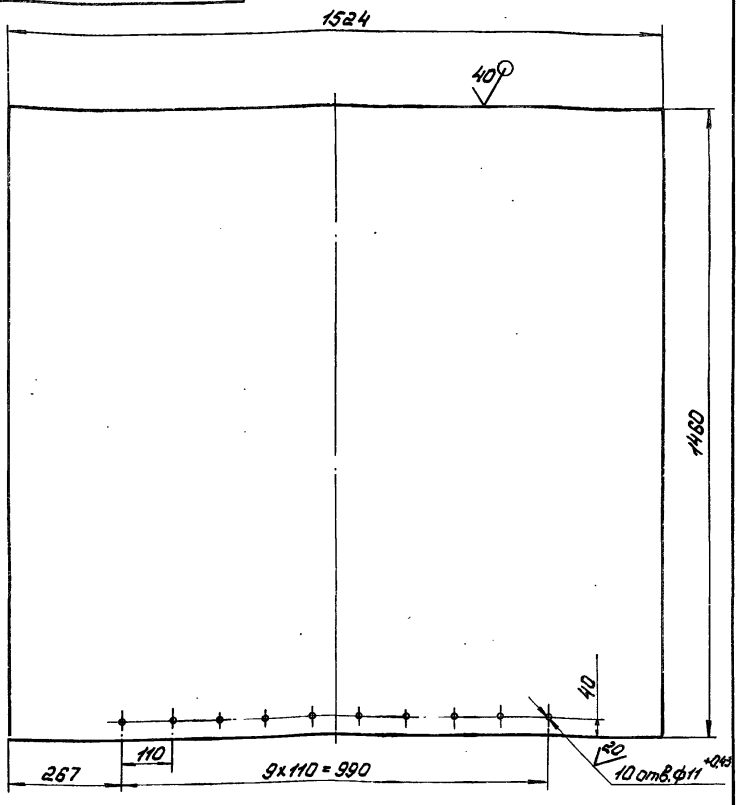

1. Предельные отклонения размеров, координирующих оси отверстий, ± 0,28 мм.
2. Неуказанные предельные отклонения размеров ± JT14/2

Изм.	Лист	№ докум.	Подп.	Дата
Разраб.		Попова		4.07.86
Пров.		Гитин		18.12.86
ГИП.		Гитин		18.12.86
Нач. отд.		Коренев		19.12.86

7.820-4-ВМ084.101

Обшивка

Лит.	Масса	Масштаб
А	104,8	1:10
Лист	Листов 1	

Лист 6-ПН-6 ГОСТ 19903-74
Ст.Зсп.5 ГОСТ 14637-79

ЛЕНГИПРОВОДХОЗ

Серия 7.820-4 Выпуск 8

Инв.№ подл. | Подп. и дата | Взам. инв.№ | Инв.№ дубл. | Подп. и дата

7.820-4-ВМ084.102

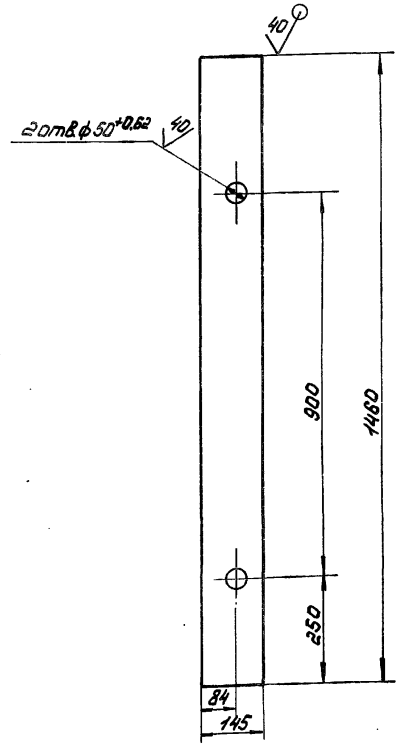

Неуказанные предельные отклонения размеров ± JT14/2

Изм.	Лист	№ докум.	Подп.	Дата
Разраб.		Попова		4.07.86
Пров.		Гитин		18.12.86
ГИП.		Гитин		18.12.86
Нач. отд.		Коренев		19.12.86

7.820-4-ВМ084.102

Ребро

Лит.	Масса	Масштаб
А	13,0	1:10
Лист	Листов 1	

Лист 6-ПН-8 ГОСТ 19903-74
Ст.Зсп.5 ГОСТ 14637-79

ЛЕНГИПРОВОДХОЗ

Серия 7.820-4 Выпуск 8

Инв.№ подл. | Подп. и дата | Взам. инв.№ | Инв.№ дубл. | Подп. и дата

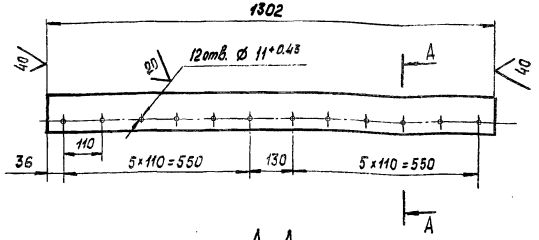

А – А
М 1:2

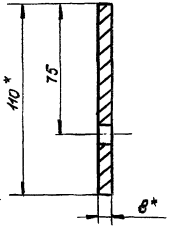

1. * Размеры для справок.
2. Предельные отклонения размеров, координирующих оси отверстий, ±0,28 мм.
3. Неуказанные предельные отклонения размеров $\pm \frac{JT14}{2}$

Изм.	Лист	№ докум.	Подп.	Дата
Разраб.		Попова		4.07.86
Пров.		Гитин		18.11.86
ГИП		Гитин		18.12.86
Нач.отд.		Коренев		18.12.86

7.820-4-КМ 084.103

Лит.	Масса	Масштаб
А	8,9	1:10
Лист	Листов-1	

Полоса

Полоса Б-2 8×110 ГОСТ 103-76

Ленгипроводхоз

Инв.№ подл. | Подп. и дата | Взам.инв.№ | Инв.№ дубл. | Подп. и дата

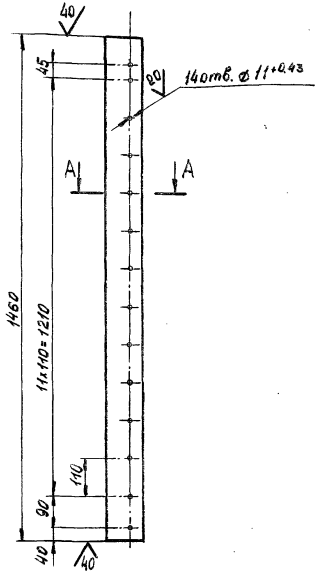

А – А
М 1:2

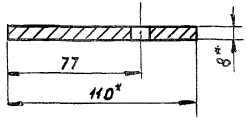

1. * Размеры для справок.
2. Предельные отклонения размеров, координирующих оси отверстий, ±0,28 мм.
3. Неуказанные предельные отклонения размеров $\pm \frac{JT14}{2}$

Изм.	Лист	№ докум.	Подп.	Дата
Разраб.		Попова		7.07.86
Пров.		Гитин		18.12.86
ГИП		Гитин		18.12.86
Нач.отд.		Коренев		18.12.86

7.820-4-КМ 084.104

Лит.	Масса	Масштаб
А	10,0	1:10
Лист	Листов-1	

Полоса

Полоса Б-2 8×110 ГОСТ 103-76

Ленгипр

Инв.№ подл. | Подп. и дата | Взам.инв.№ | Инв.№ дубл. | Подп. и дата

7.820-4-КМ084.105

7.820-4 - КМ084.105

7.820-4 - КМ084.105-01 - зеркальное отражение. Остальное см. 7.820-4 - КМ084.105

М1:10

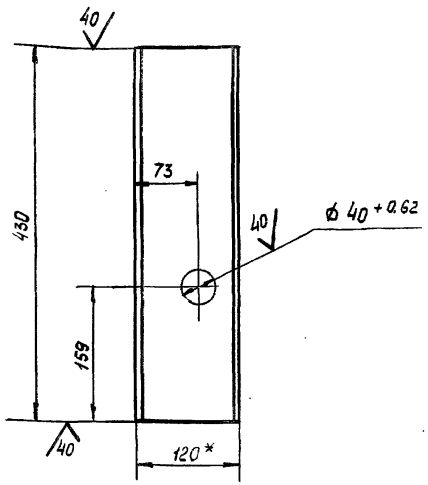

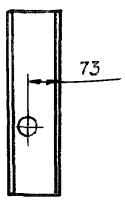

1. * Размер для справок.
2. Неуказанные предельные отклонения размеров ± JT14/2

Изм.	Лист	№ докум.	Подп.	Дата
Разраб.		Попова		8.07.86
Пров.		Гитин		18.12.86
ГИП		Гитин		18.12.86
Нач. отд.		коренев		19.12.86
Н. контр.		Смольников		7.01.87

7.8204КМ 084.105

Ребро

Лит.	Масса	Масшт.
А	4.4	1:5
Лист	Листов-1	

Швеллер 12 ГОСТ 8240-72 / Вст 3сп5 ГОСТ 380-71

Ленгипроводхоз

7.820-4 - КМ 084.106

7.820-4 - КМ084.106

7.820-4 - КМ084.106-01 - зеркальное отражение. Остальное см. 7.820-4 - КМ084.106

М1:10

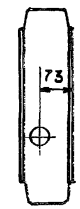

7.820-4 - КМ084.106-02. Остальное см. 7.820-4 - КМ084.106

М1:10



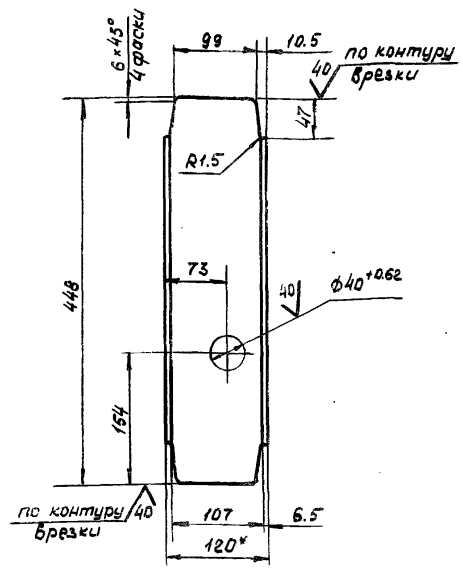

1. * Размер для справок.
2. Неуказанные предельные отклонения размеров ± JT14/2

Изм.	Лист	№ докум.	Подп.	Дата
Разраб.		Попова		8.07.86
Пров.		Гитин		18.12.86
ГИП		Гитин		18.12.86
Нач. отд.		коренев		19.12.86
Н. контр.		Смольников		7.01.87

7.820-4 - КМ 084.106

Ребро

Лит.	Масса	Масшт.
А	4.0	1:5
Лист	Листов-1	

Швеллер 12 ГОСТ 8240-72 / Вст 3сп5 ГОСТ 380-71

Ленгипроводх

Инв. № подл. | Подп. и дата | Взам. инв. № | Инв. № дубл. | Подп. и дата

Серия 7.820-4 Выпуск 8

Инв.№ подл. | Подп. и дата | Взам.инв.№ | Инв.№ дубл. | Подп. и дата

7.820-4-ВМ 022.104

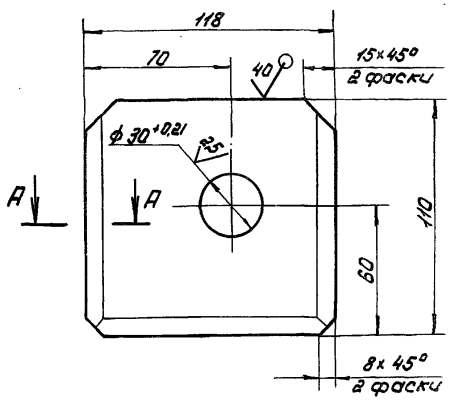

7.820-4-ВМ 022.104-01 зеркальное отражение. Остальное см. 7.820-4-ВМ 022.104

A-A
м 1:2

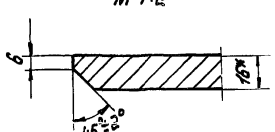

м 1:4

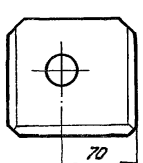

1.* Размеры для справок.

2. Неуказанные предельные отклонения размеров $\pm \frac{JT14}{2}$

Изм.	Лист	№ докум.	Подп.	Дата
Разраб.		Попова		10.12.86
Пров.		Гитин		18.12.86
ГИП.		Гитин		18.12.86
Нач. отд.		Коренев		19.12.86

7.820-4-ВМ 022.104

Проушина

Лит.	Масса	Масштаб
А	1,5	1:2

Лист | Листов 1

Лист Б-ПН-16 ГОСТ 19903-74

ЛЕНГИПРОВОДХОЗ

Серия 7.820-4 Выпуск 8

Инв.№ подл. | Подп. и дата | Взам.инв.№ | Инв.№ дубл. | Подп. и дата

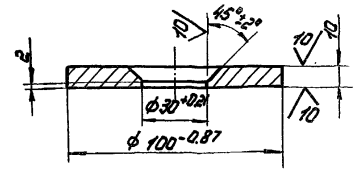

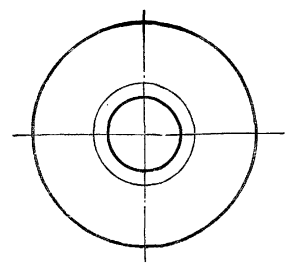

Неуказанные предельные отклонения размеров $\pm \frac{JT14}{2}$

Изм.	Лист	№ докум.	Подп.	Дата
Разраб.		Попова		10.12.86
Пров.		Гитин		18.12.86
ГИП.		Гитин		18.12.86
Нач. отд.		Коренев		19.12.86

7.820-4-ВМ 012.212

Шайба

Лит.	Масса	Масштаб
А	0,5	1:2

Лист | Листов 1

Лист Б-ПН-12 ГОСТ 19903-74

ЛЕНГИПРОВОДХОЗ

7.820-4-КМ044.108

Серия 7.820-4 Выпуск 8

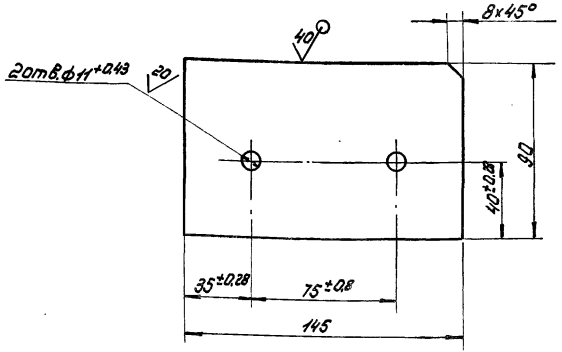

Неуказанные предельные отклонения размеров ± JT14/2

Изм.	Лист	№ докум.	Подп.	Дата
Разраб.		Попова		10.12.86
Пров.		Гитин		10.12.86
Т.контр.		Гитин		10.12.86
Нач.отд.		Коренев		10.12.86

7.820-4-КМ044.108

Лит.	Масса	Масштаб
А	0,8	1:2

Лист | Листов 8-1

Лист

Лист Б-ПН-8 ГОСТ 19903-74

ЛЕНГИПРОВОДХОЗ

Инв.№ подл. | Подп. и дата | Взам. инв.№ | Инв.№ дубл. | Подп. и дата

7.820-4-КМ022.105

Серия 7.820-4 Выпуск 8

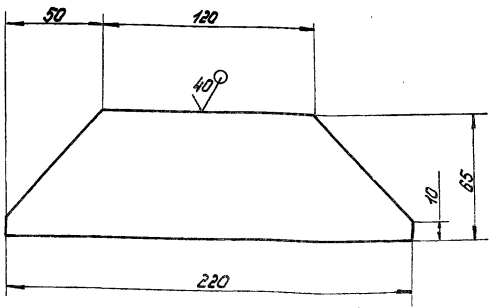

Предельные отклонения размеров ± JT14/2

Изм.	Лист	№ докум.	Подп.	Дата
Разраб.		Попова		10.12.86
Пров.		Гитин		10.12.86
Т.контр.		Гитин		10.12.86
Нач.отд.		Коренев		10.12.86

7.820-4-КМ022.105

Лит.	Масса	Масштаб
А	0,5	1:2

Лист | Листов 8-1

Накладка

Лист Б-ПН-6 ГОСТ 19903-74

ЛЕНГИПРОВОДХОЗ

Инв.№ подл. | Подп. и дата | Взам. инв.№ | Инв.№ дубл. | Подп. и дата

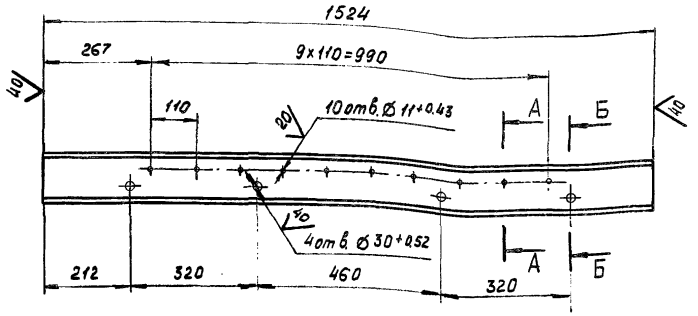

А – А
М 1:5

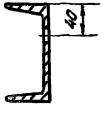

Б – Б
М 1:5

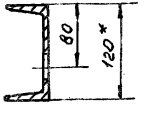

1. * Размеры для справок.
2. Предельные отклонения размеров, координирующих оси отверстий Ø 11+0,43, ±0,28 мм.
3. Неуказанные предельные отклонения размеров ± JT14/2

Изм.	Лист	№ докум.	Подп.	Дата
Разраб.		Попова		7.07.84
Пров.		Гитин		18.12.84
ГИП		Гитин		18.12.84
Нач. отд.		Коренев		19.12.84

7.820-4-КМ 084.107

Ригель

Лит.	Масса	Масшт.
А	15,7	1:10
Лист	Листов 1	

Швеллер 12 ГОСТ 8240-72 / Вст3сп5 ГОСТ 535-79

Ленгипроводхоз

Серия 7.820-4 Выпуск 8

Подп. и дата | Взам. инв. № | Инв. № дубл. | Подп. и дата | Инв. № подл.

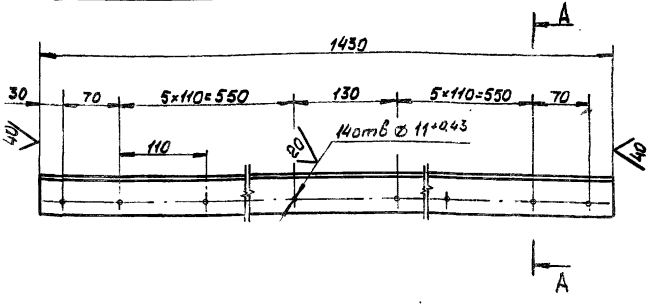

А – А
М 1:1

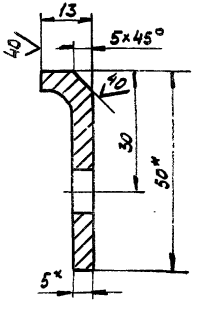

1. * Размеры для справок.
2. Предельные отклонения размеров, координирующих оси отверстий ±0,28 мм.
3. Неуказанные предельные отклонения размеров ± JT14/2

Изм.	Лист	№ докум.	Подп.	Дата
Разраб.		Попова		7.07.84
Пров.		Гитин		18.12.84
ГИП		Гитин		18.12.84
Нач. отд.		Коренев		19.12.84

7.820-4-КМ 084.001

Накладка верхняя

Лит.	Масса	Масшт.
А	3,3	1:5
Лист	Листов 1	

Уголок Б-50×50×5 ГОСТ 8509-72 / Вст3сп5 ГОСТ 535-79

Ленгипроводхоз

Серия 7.820-4 Выпуск 8

Подп. и дата | Взам. инв. № | Инв. № дубл. | Подп. и дата | Инв. № подл.

7.820-4-КМ084.002

7.820-4-КМ084.002

7.820-4-КМ084.002-01-
зеркальное отражение
Остальное см. 7.820-4-КМ084.002

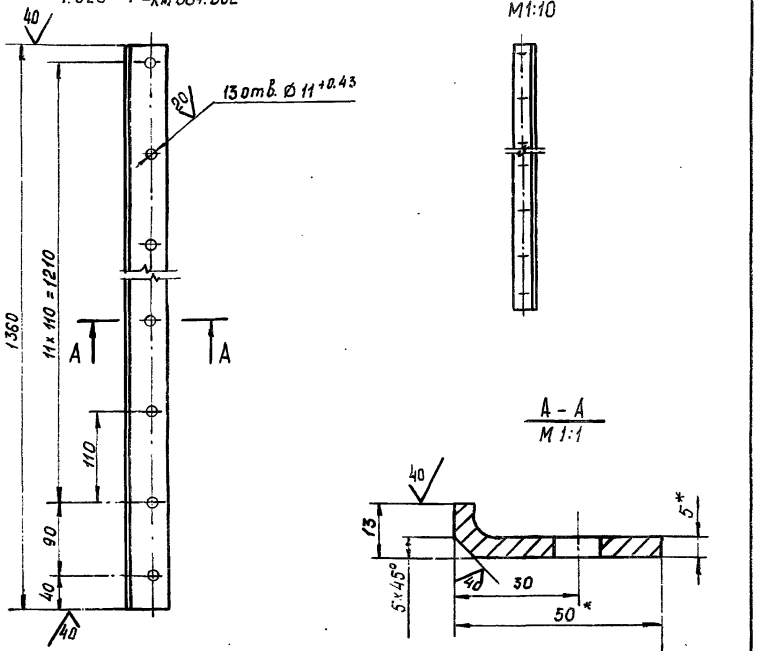

1. * Размеры для справок.
2. Предельные отклонения размеров, координирующих оси отверстий, ± 0,28 мм.
3. Неуказанные предельные отклонения размеров ± JT14/2

Изм.	Лист	№ докум.	Подп.	Дата
Разраб.	Попова			7.87.86
Пров.	Гитин			18.12.86
ГИП	Гитин			18.12.86
Нач. отд.	Коренев			19.12.86

7.820-4-КМ084.002

Накладка боковая

Лит.	Масса	Масшт.
А	3,1	1:5
Лист	Листов-1	

Уголок Б-50×50×5 ГОСТ 8509-72
Вст3сп5 ГОСТ 535-79

Ленгипроводхоз

Серия 7.820-4 Выпуск 8

Инв.№ подл. | Подп. и дата | Взам. инв.№ | Инв.№ дубл. | Подп. и дата

7.820-4-КМ084.003

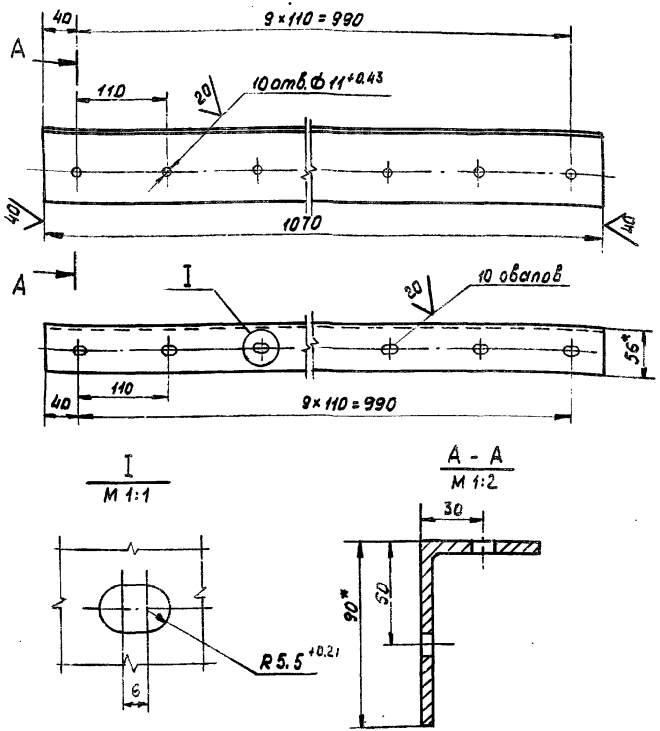

1. * Размеры для справок.
2. Предельные отклонения размеров, координирующих оси отверстий, ± 0,28 мм.
3. Неуказанные предельные отклонения размеров ± JT14/2

Изм.	Лист	№ докум.	Подп.	Дата
Разраб.	Попова			7.87.86
Пров.	Гитин			18.12.86
ГИП	Гитин			18.12.86
Нач. отд.	Коренев			19.12.86

7.820-4-КМ084.003

Уголок

Лит.	Масса	Масшт.
А	7,0	1:5
Лист	Листов-1	

Уголок Б-90×56×6 ГОСТ 8510-72
Вст3сп5 ГОСТ 535-79

Ленгипроводхоз

Серия 7.820-4 Выпуск 8

Инв.№ подл. | Подп. и дата | Взам. инв.№ | Инв.№ дубл. | Подп. и дата

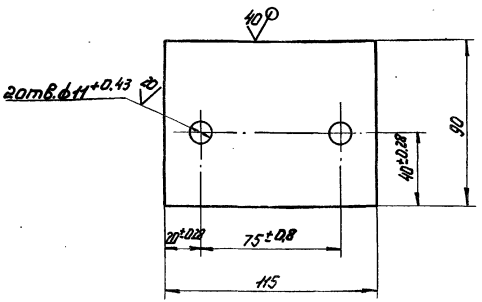

Неуказанные предельные отклонения размеров $\pm \frac{JT14}{2}$

Изм.	Лист	№ докум.	Подп.	Дата
Разраб.		Попова		7.01.87
Пров.		Гитин		12.12.86
Т.контр.		Гитин		12.12.86
Нач.отд.		Коренев		12.12.86
Н.контр.		Стельмахов		7.01.87

7.820-4-КМ044.007

Накладка

Лит.	Масса	Масштаб
А	0,5	1:2
Лист	Листов 1	

Лист Б-ПН-6 ГОСТ 19903-74 / Ст3 сп5 ГОСТ 14637-79

ЛЕНГИПРОВОДХОЗ

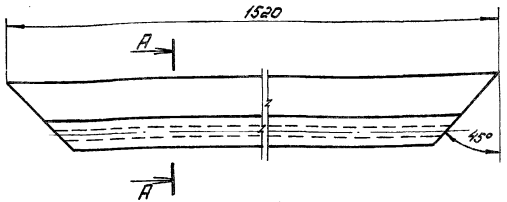

А-А
М 1:2

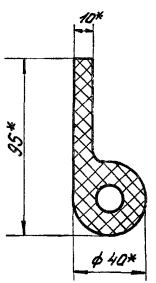

1* Размеры для справок.

2. Отверстия в уплотнении сверлить через накладку 7.820-4-КМ084.001 при установке уплотнения.

Изм.	Лист	№ докум.	Подп.	Дата
Разраб.		Попова		7.01.87
Пров.		Гитин		12.12.86
Т.контр.		Гитин		12.12.86
Нач.отд.		Коренев		12.12.86
Н.контр.		Стельмахов		7.01.87

7.820-4-КМ084.004

Уплотнение верхнее.

Лит.	Масса	Масштаб
А	2,7	1:5
Лист	Листов 1	

Уплотнение тип II d ТУ 38-105417-77

ЛЕНГИПРОВОДХОЗ

Инв.№ подл. | Подп. и дата | Взам.инв.№ | Инв.№ дубл. | Подп. и дата

7.820-4 – КМ 084.005

7.820-4 – КМ 084.005

Серия 7.820-4 Выпуск 8

Взам. инв.№ | Инв.№ подл. | Подп. и дата

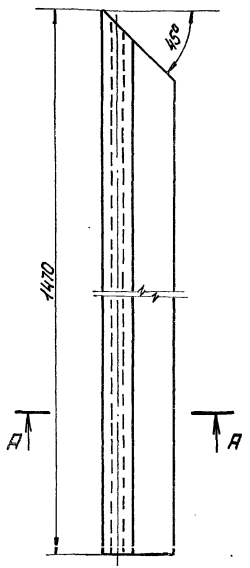

А – А
М 1:2

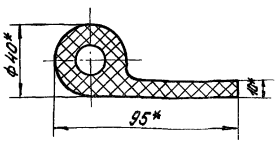

7.820-4-КМ 084.005-01 зеркальное отражение. Остальное см. 7.820-4-КМ 084.005

М 1:10



1.* Размеры для справок.

2. Отверстия в уплотнении сверлить через накладку 7.820-4-КМ 084.002 при установке уплотнения.

Изм.	Лист	№ докум.	Подп.	Дата
Разраб.		Попова		7.01.86
Пров.		Гитин		18.12.85
ГИП		Гитин		18.12.85
Нач. отд.		Коренев		18.12.85

7.820-4-КМ 084.005

Уплотнение боковое

Уплотнение тип IIа

Лит.	Масса	Масштаб
А	2,7	1:5
Лист	Листов 1	

ЛЕНГИПРОВОДХОЗ

7.820-4 – КМ 084.006

Серия 7.820-4 Выпуск 8

Взам. инв.№ | Инв.№ подл. | Подп. и дата

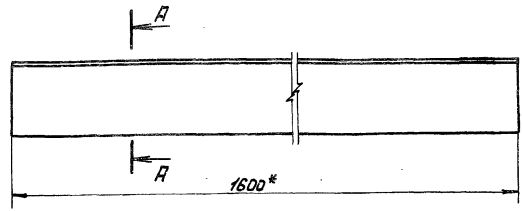

А – А
М 1:2

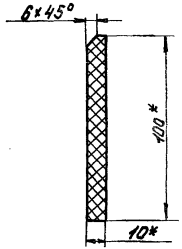

1.* Размеры для справок.

2. Отверстия в уплотнении сверлить через накладки 7.820-4-КМ 084.003 и 7.820-4-КМ 044.007 при установке уплотнения.

Изм.	Лист	№ докум.	Подп.	Дата
Разраб.		Попова		7.01.86
Пров.		Гитин		18.12.85
ГИП		Гитин		18.12.85
Нач. отд.		Коренев		18.12.85

7.820-4-КМ 084.006

Уплотнение нижнее

Пластина Г, лист, 7 мкщ-М-10×100×1810-1.7 ГОСТ 7338-77

Лит.	Масса	Масштаб
А	1,9	1:5
Лист	Листов 1	

ЛЕНГИПРОВОДХОЗ

Выпуск 8

Серия 7.820-4

Формат	Зона	Поз.	Обозначение	Наименование	Кол.	Примечание
				Документация		
А4			7.820-4-КМ015.000СБ	Сборочный чертеж		
				Детали		
А4		1	7.820-4-КМ015.001	Проушина	2	
А4		2	7.820-4-КМ015.002	Труба	1	
А4		3	7.820-4-КМ015.003	Болт	1	
				Стандартные изделия		
		4		Гайка М20-7Н.5.029		
				ГОСТ 5915-70	1	
		5		Шайба 20.01.029		
				ГОСТ 11371-78	1	

Подп. и дата | Инв. № дубл. | Взам. инв. № | Подп. и дата

Изм.	Лист	№ докум.	Подп.	Дата
Разраб.		Попова		20.11.86
Пров.		Гитин		18.12.86
ГИП		Гитин		18.12.86

7.820-4-КМ015.000

Штанга

Лит.	Лист.	Листов
А		1

Выпуск 8

Серия 7.820-4

7.820-4-КМ015.000СБ

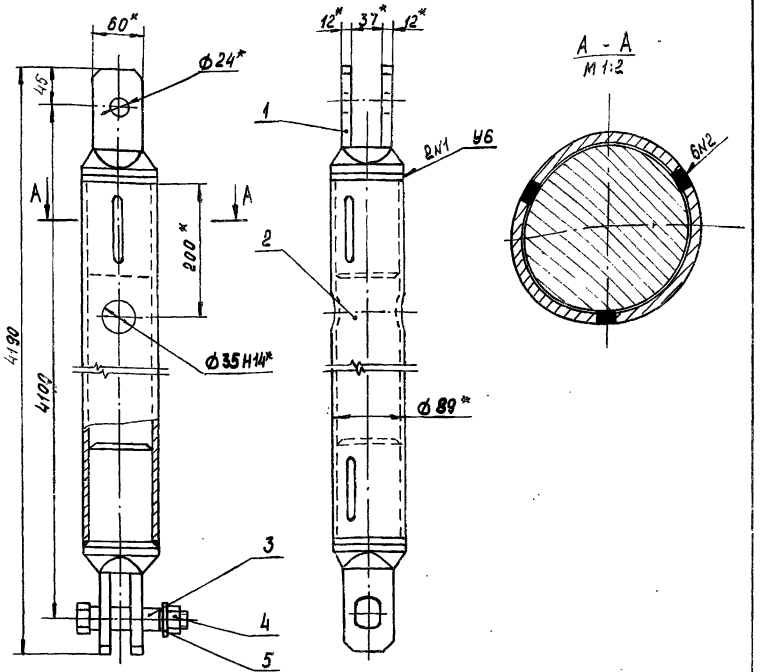

1.* Размеры для справок.
2. При изготовлении и сборке штанги обеспечить проектное положение проушин относительно Ф35Н14.
3. Сварные швы выполнять по ГОСТ 5264-80.
4. Электроды Э42 ГОСТ 9466-75.
5. Неуказанные предельные отклонения размеров $\pm \frac{IT14}{2}$

Подп. и дата | Инв. № дубл. | Взам. инв. № | Подп. и дата | Инв. № подл.

Изм.	Лист	№ докум.	Подп.	Дата
Разраб.		Попова		20.11.86
Пров.		Гитин		18.12.86
ГИП		Гитин		18.12.86
Нач. отд.		Коренев		19.12.86

7.820-4-КМ015.000СБ

Штанга
Сборочный чертеж

Лит.	Масса	Масштаб
А	62,7	1:5

Лист | Листов-1

Ленгипроводхоз

7.820-4-КМ015.001

Выпуск В

Серия 7.820-4

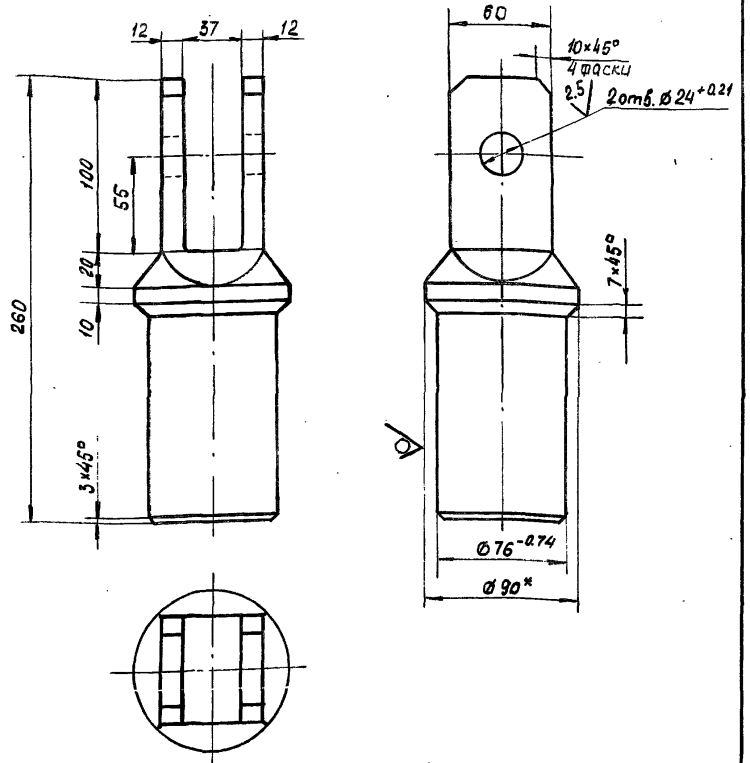

1. * Размер для справок.
2. Неуказанные предельные отклонения размеров ± $\frac{JT14}{2}$

Изм.	Лист	№ докум.	Подп.	Дата
Разраб.		Попова		24.11.86
Пров.		Гитин		18.12.86
ГИП		Гитин		18.12.86
Нач.отд.		Коренев		18.12.86

7.820-4-КМ 015.001

Проушина

Лит.	Масса	Масшт.
А	7.1	1:2.5

Лист | Листов-1

Круг 890 ГОСТ 2590-71

Оригинал

Подп. и дата | Взам. инв. № | Инв. № дубл. | Подп. и дата | № подл.

7.820-4-КМ015.002

Выпуск В

Серия 7.820-4

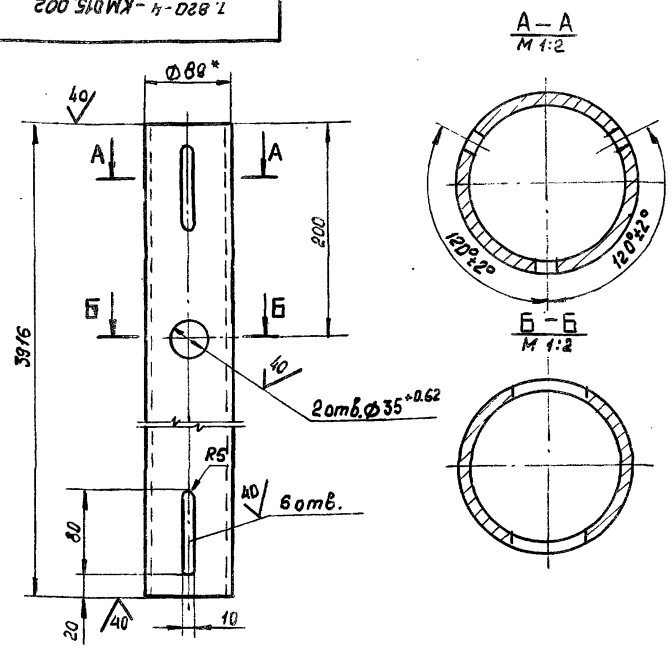

1. * Размер для справок.
2. Неуказанные предельные отклонения размеров ± $\frac{JT14}{2}$

Изм.	Лист	№ докум.	Подп.	Дата
Разраб.		Попова		24.11.86
Пров.		Гитин		18.12.86
ГИП		Гитин		18.12.86
Нач.отд.		Коренев		18.12.86

7.820-4-КМ 015.002

Труба

Лит.	Масса	Масшт.
А	48.0	1:5

Лист | Листов-1

Труба 89×6 ГОСТ 8752-79

Оригинал

Подп. и дата | Взам. инв. № | Инв. № дубл. | Подп. и дата | № подл.

7.820-4-КМ 015.003

Выпуск 8

Серия 7.820-4

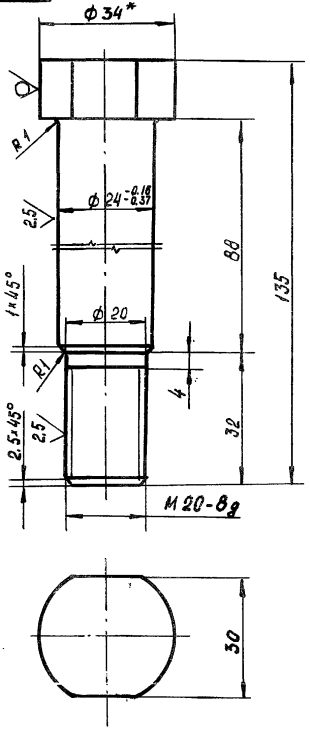

1. * Размер для справок
2. Неуказанные предельные отклонения размеров ± $\frac{JT14}{2}$

Изм.	Лист	№ докум.	Подп.	Дата
Разраб.		Попова		24.11.86
Пров.		Гитин		18.12.86
ГИП		Гитин		18.12.86
Нач. отд.		Коренев		18.12.86

7.820-4-КМ 015.003

Болт

Лит.	Масса	Масштаб
А	0,5	1:1

Лист | Листов -1

Круг В 34 ГОСТ 2590-71

Ленгипроводхоз

7.820-4-КМ 024.001

Выпуск 8

Серия 7.820-4

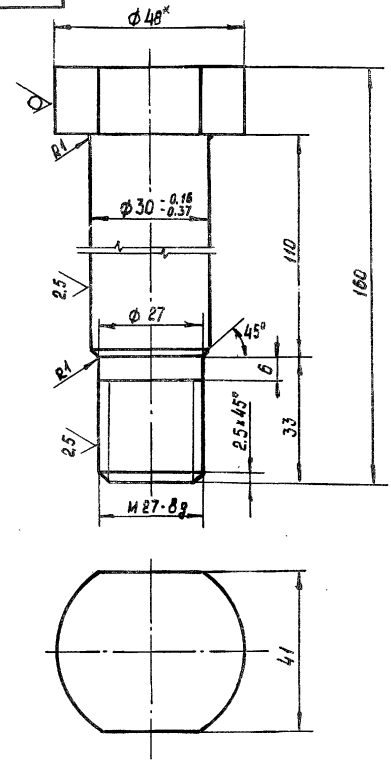

1. * Размер для справок
2. Неуказанные предельные отклонения размеров ± $\frac{JT14}{2}$

Изм.	Лист	№ докум.	Подп.	Дата
Разраб.		Попова		24.11.86
Пров.		Гитин		18.12.86
ГИП		Гитин		18.12.86
Нач. отд.		Коренев		18.12.86

7.820-4-КМ 024.001

Болт

Лит.	Масса	Масштаб
А	1,0	1:1

Лист | Листов -1

Круг В48 ГОСТ 2590-71

Ленгипровод

Выпуск 8
Серия 7.820-4

Формат	Зона	Поз.	Обозначение	Наименование	Кол.	Примечание
				Документация		
А4			7.820-4-КМ045.000 СБ	Сборочный чертеж		
				Детали		
А4		1	7.820-4-КМ024.101	Проушина	2	
А4		2	7.820-4-КМ045.001	Труба	1	
А4		3	7.820-4-КМ024.001	Болт	1	
				Стандартные изделия		
		4		Гайка М27-7Н.5.029		
				ГОСТ 5915-70	1	
		5		Шайба 27.01.029		
				ГОСТ 11371-78	1	

Инв. № подл. | Подп. и дата | Взам. инв. № | Инв. № дубл. | Подп. и дата

Изм.	Лист	№ докум.	Подп.	Дата
Разраб.		Попова		20.11.86
Пров.		Гитин		18.12.86
ГИП		Гитин		18.12.86
Нач. отд.		Коренев		19.12.86

7.820-4-КМ 045.000

Штанга

Лит.	Лист.	Листов
А		1

Ленгипроводхоз

7.820-4-КМ045.000 СБ

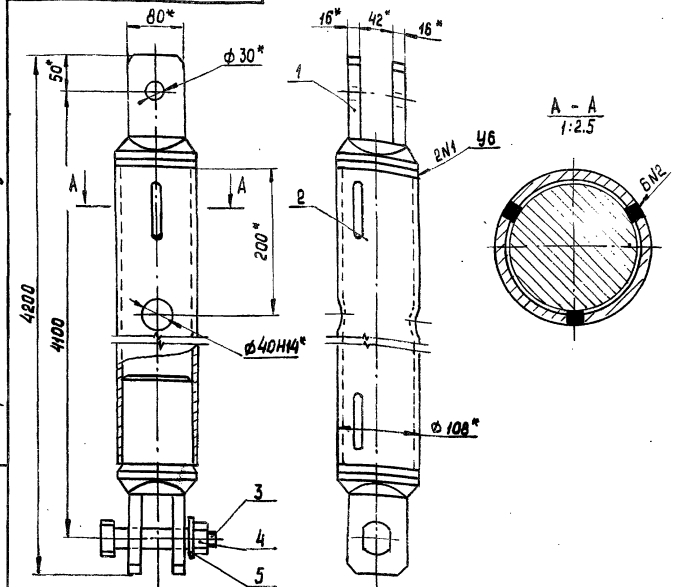

1. * Размеры для справок.
2. При изготовлении и сборке штанги обеспечить проектное положение проушин относительно ф40Н14.
3. Сварные швы выполнять по ГОСТ 5264-80.
4. Электроды Э42 ГОСТ 9466-75.
5. Неуказанные предельные отклонения размеров $\pm \frac{IT14}{2}$

Изм.	Лист	№ докум.	Подп.	Дата
Разраб.		Попова		20.11.86
Пров.		Гитин		18.12.86
ГИП		Гитин		18.12.86
Нач. отд.		Коренев		19.12.86

7.820-4-КМ045.000 СБ

Штанга
Сборочный чертеж

Лит	Масса	Масшт.
А	99,8	1:5
Лист	Листов-1	

Ленгипровод

7.820-4-КМ 024.101

Выпуск 8

Серия 7.820-4

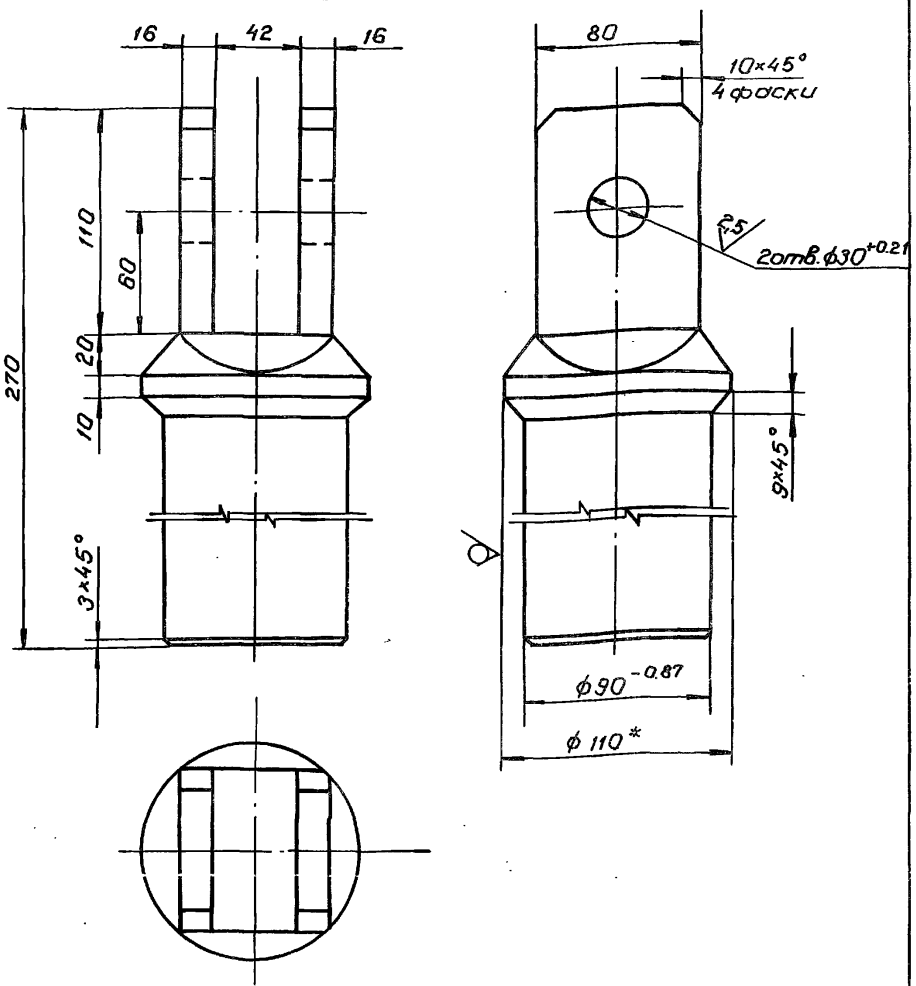

1. * Размер для справок.
2. Неуказанные предельные отклонения размеров ± JT14/2

Изм.	Лист	№ докум.	Подп.	Дата
Разраб.		Попова		25.11.86
Пров.		Гитин		18.12.86
ГИП		Гитин		18.12.86
Нач.отд.		Коренев		19.12.86

7.820-4-КМ 024.101

Проушина

Лит.	Масса	Масштаб
А	10.9	1:2.5

Лист | Листов-1

Круг В110 ГОСТ 2590-71

ЛЕНГИПРОВОДХОЗ

Подп. и дата | Взам. инв. № | Инв. № дубл. | Подп. и дата | Инв. № подл.

7.820-4-КМ 045.001

Выпуск 8

Серия 7.820-4

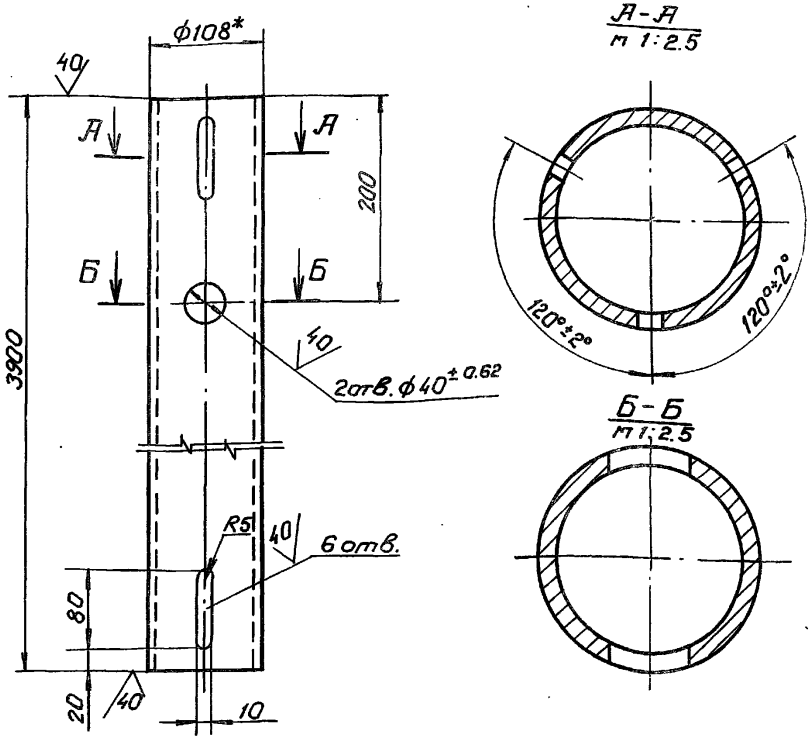

1. * Размер для справок
2. Неуказанные предельные отклонения размеров ± JT14/2

Изм.	Лист	№ докум.	Подп.	Дата
Разраб.		Попова		25.11.86
Пров.		Гитин		18.12.86
ГИП		Гитин		18.12.86
Нач.отд.		Коренев		19.12.86

7.820-4-КМ 045.001

Труба

Лит.	Масса	Масштаб
А	77.0	1:5

Лист | Листов-1

Труба 108×8 ГОСТ 8732-78

ЛЕНГИПРОВОДХОЗ

Подп. и дата | Взам. инв. № | Инв. № дубл. | Подп. и дата | Инв. № подл.

Формат	Зона	Поз.	Обозначение	Наименование	Кол.	Примечание
				Документация		
А3			7.820-4-КМ016.000СБ	Сборочный чертеж		
				Сборочные единицы		
А4		1	7.820-4-КМ016.100	Марка	2	
				Детали		
А4		2	7.820-4-КМ016.001	Уголок	1	
		3	-01	Уголок	1	
А4		4	7.820-4-КМ016.002	Шайба	8	
Б4		5	7.820-4-КМ016.003	Уголок		
				Уголок Б-50х50х5 ГОСТ 8509-72 / Ст3сп5 ГОСТ 535-79		
				$L = 150 \pm \frac{JT14}{2}$	4	1,8 кг
Б4		6	7.820-4-КМ016.004	Уголок		
				Уголок Б-50х50х5 ГОСТ 8509-72 / Ст3сп5 ГОСТ 535-79		
				$L = 250 \pm \frac{JT14}{2}$	2	1,9 кг
Б4		7	7.820-4-КМ016.005	Уголок		
				Уголок Б-50х50х5 ГОСТ 8509-72 / Ст3сп5 ГОСТ 535-79		
				$L = 550 \pm \frac{JT14}{2}$	4	8,3 кг
Б4		8	7.820-4-КМ016.006	Уголок		
				Уголок Б-50х50х5 ГОСТ 8509-72 / Ст3сп5 ГОСТ 535-79		
				$L = 650 \pm \frac{JT14}{2}$	2	4,9 кг

Изм.	Лист	№ докум.	Подп.	Дата
Разраб.		Курилова		
Пров.		Попова		
Т.контр.		Ритин		
Нач.отд.		Коренев		

7.820-4-КМ016.000

Кронштейн

Лит.	Масса	Масштаб
А		

Лист	Листов
1	2

ЛЕНГИПРОВОДХОЗ

Формат	Зона	Поз.	Обозначение	Наименование	Кол.	Примечание
Б4		9	7.820-4-КМ016.007	Уголок		
				Уголок Б-50х50х5 ГОСТ 8509-72 / Ст3сп5 ГОСТ 535-79		
				$L = 1200 \pm \frac{JT14}{2}$	2	9,0 кг
				Стандартные изделия		
		10		Болт М10-8g х35 46.029		
				ГОСТ 7798-70	4	
		11		Гайка М10-7Н 5.029		
				ГОСТ 5915-70	4	

Инв.№ подл. | Подп. и дата | Взам.инв.№ | Инв.№ дубл. | Подп. и дата

7.820-4-КМ016.000

7.820-4 -КМ 016.000СБ

Серия 7.820-4 Выпуск 8

Инв.№ подл. | Подп. и дата | Взам. инв.№ | Инв.№ дубл. | Подп. и дата

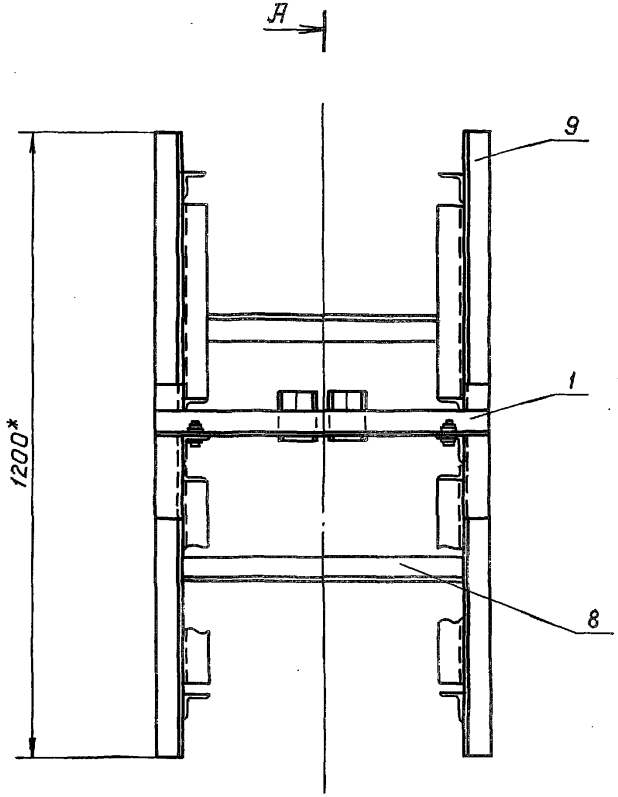

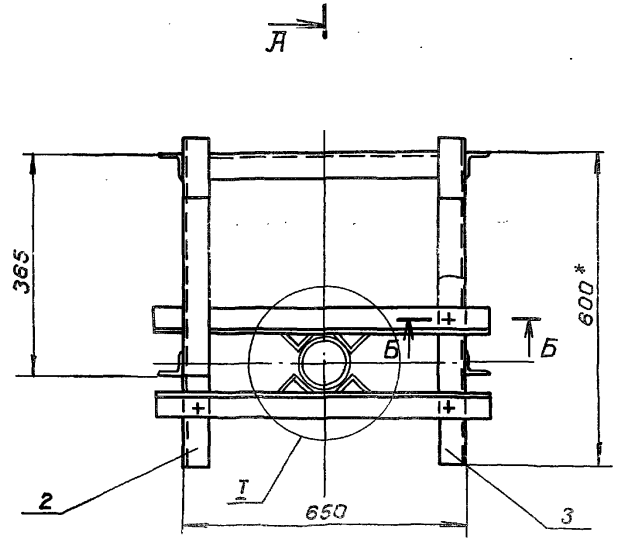

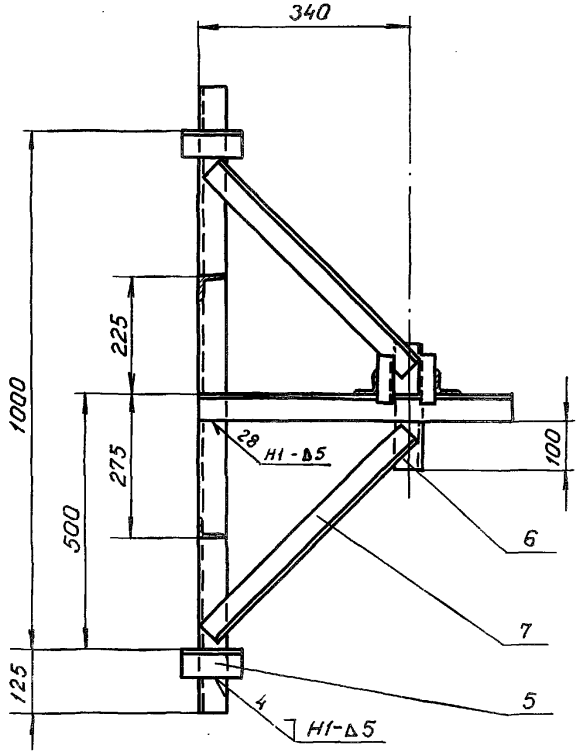

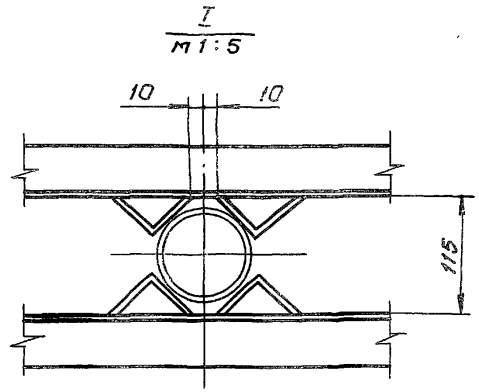

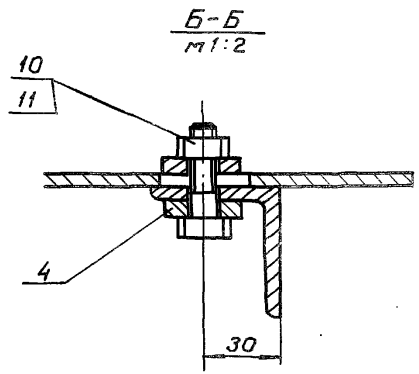

1. * Размеры для справок
2. Сварные швы выполнять по ГОСТ 5264-80
3. Электроды Э42 ГОСТ 9466-75.
4. Сварку, неуказанную на чертеже, вести швом Т1-Δ5 по контуру прилегания свариваемых деталей.

Изм.	Лист	№ докум.	Подп.	Дата
Разраб.		Курилова		12.12.86
Пров.		Попова		16.12.86
ГИП		Титин		5.01.86
Нач. отд.		Коренев		12.01.86

7.820-4 -КМ 016.000СБ

Кронштейн
Сборочный чертеж

Лит.	Масса	Масштаб
А	34.4	1:10
Лист	Листов 1	

ЛЕНГИПРО[illegible]ТКОВ

Формат	Зона	Поз.	Обозначение	Наименование	Кол.	Примечание
				Документация		
А4			7.820-4- КМ016.100СБ	Сборочный чертеж		
				Детали		
А4		1	7.820-4- КМ016.101	Уголок	1	
А4		2	7.820-4- КМ016.102	Уголок	2	

Выпуск 8

Серия 7.820-4

Инв. № подл. | Подп. и дата | Взам. инв. № | Инв. № дубл. | Подп. и дата

Изм.	Лист.	№ докум.	Подп.	Дата
Разраб.		Курилова		15.12.86
Пров.		Попова		16.12.86
Гип.		Гитин		5.01.87
Нач.отд.		Коренев		12.01.87
Н.контр.		Смельчакова		9.01.87

7.820-4 – КМ016.100

Марка

Лит.	Лист.	Листов
А		1

ЛЕНГИПРОВОДХОЗ

7.820-4 – КМ016.100СБ

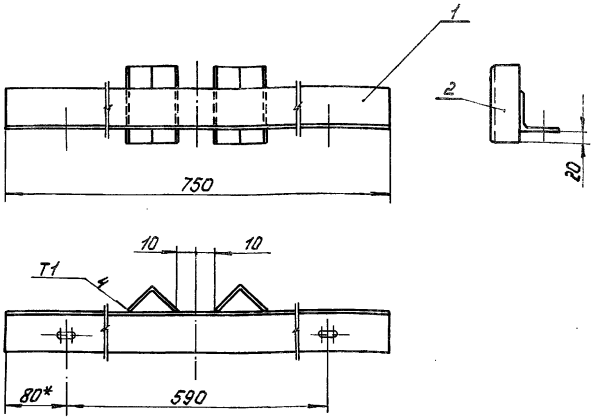

1.* Размер для справок.
2. Сварные швы выполнять по ГОСТ 11534-75
3. Электроды Э42 ГОСТ 9466-75.
4. Предельные отклонения размеров $\pm \frac{IT14}{2}$

Выпуск 8

Серия 7.820-4

Инв. № подл. | Подп. и дата | Взам. инв. № | Инв. № дубл. | Подп. и дата

Изм.	Лист.	№ докум.	Подп.	Дата
Разраб.		Курилова		15.12.86
Пров.		Попова		16.12.86
Гип.		Гитин		12.01.87
Нач.отд.		Коренев		12.01.87
Н.контр.		Смельчакова		8.01.87

7.820-4- КМ016.100СБ

Марка
Сборочный чертеж.

Лит.	Масса	Масштаб
А	3,6	1:5

Лист | Листов-1

ЛЕНГИПРОВОДХОЗ

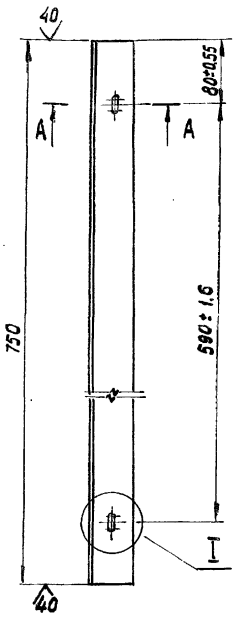

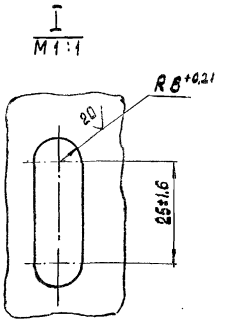

A – A
M 1:2

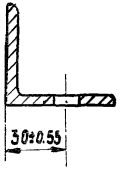

Неуказанные предельные отклонения размеров – ± JT14/2

Серия 7.820-4 Выпуск 8

Взам. инв. № | Инв. № дубл. | Подп. и дата | Инв. № подл. | Подп. и дата

Изм.	Лист	№ докум.	Подп.	Дата
Разраб.		Курилова		15.12.86
Пров.		Попова		16.12.86
ГИП		Гитин		5.01.87
Нач.отд.		Коренев		12.01.87

7.820-4-КМ 016.101

Уголок

Лит.	Масса	Масштаб
А	2,8	1:5

Лист | Листов-1

Уголок Б-50×50×5 ГОСТ 8509-72 / Вст3сп5 ГОСТ 535-79

Ленгипроводхоз

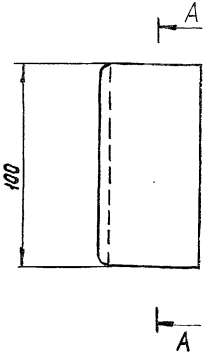

A – A
M 1:1

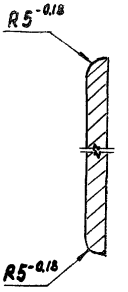

Неуказанные предельные отклонения размеров – ± JT14/2

Серия 7.820-4 Выпуск 8

Взам. инв. № | Инв. № дубл. | Подп. и дата | Инв. № подл. | Подп. и дата

Изм.	Лист	№ докум.	Подп.	Дата
Разраб.		Курилова		16.12.86
Пров.		Попова		16.12.86
ГИП		Гитин		5.01.87
Нач.отд.		Коренев		12.01.87

7.820-4-КМ 016.102

Уголок

Лит.	Масса	Масштаб
А	0,4	1:2

Лист | Листов-1

Уголок Б-50×50×5 ГОСТ 8509-72 / Вст3сп5 ГОСТ 535-79

Ленгипроводхоз

Серия 7.820-4 Выпуск 8

7.820-4-КМ016.001

7.820-4-КМ016.001

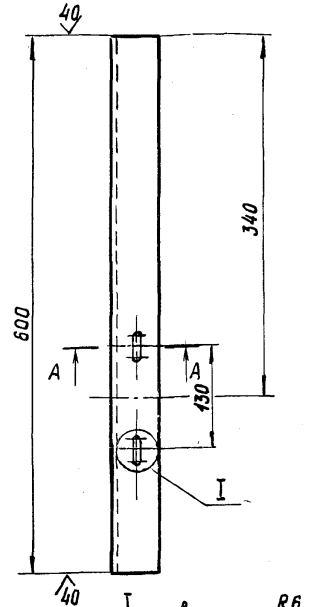

I
повернуто
М 1:1

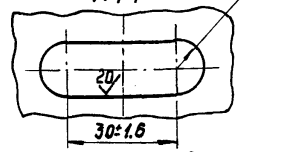

7.820-4 - КМ016.001 - 01 - Зеркальное отражение. Остальное - см. 7.820-4 - КМ016.001

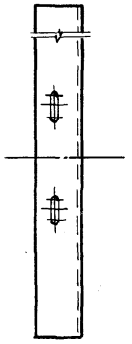

А - А
М 1:2

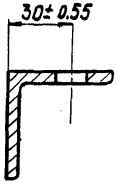

Неуказанные предельные отклонения размеров - $\pm \frac{JT14}{2}$

Изм.	Лист	№ докум.	Подп.	Дата
Разраб.		Курилова		12.12.86
Пров.		Попова		16.12.86
ГИП		Гитин		5.01.87
Нач. отд.		Коренев		16.1.87

7.820-4-КМ016.001

Уголок

Лит.	Масса	Масшт.
А	2,2	1:5
Лист	Листов-1	

Уголок Б-50×50×5 ГОСТ 8509-72 / Вст3сп5 ГОСТ 535-79

Ленгипроводхоз

Серия 7.820-4 Выпуск 8

7.820-4-КМ016.002

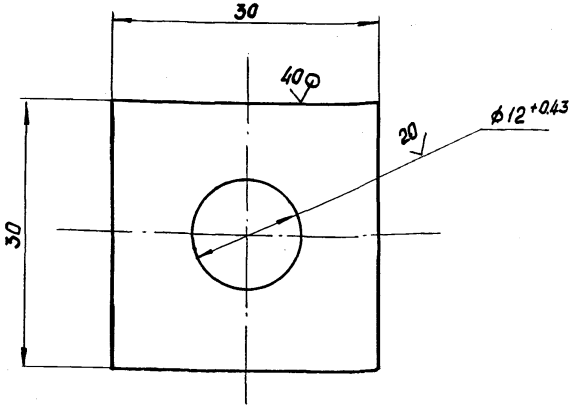

Неуказанные предельные отклонения размеров - $\pm \frac{JT14}{2}$

Изм.	Лист	№ докум.	Подп.	Дата
Разраб.		Курилова		12.12.86
Пров.		Попова		16.12.86
ГИП		Гитин		5.01.87
Нач. отд.		Коренев		16.1.87

7.820-4-КМ016.002

Шайба

Лит.	Масса	Масштаб
А	0,04	2:1
Лист	Листов-1	

Лист Б-ПН-6 ГОСТ 19903-74 / Вст3сп5 ГОСТ 14637-79

Ленгипроводхоз

Подп. и дата | Инв. № дубл. | Взам. инв. № | Подп. и дата | Инв. № подл.

Выпуск 8 Серия 7.820-4

Формат	Зона	Поз.	Обозначение	Наименование	Кол.	Примечание
				Документация		
А3			7.820-4-КМ025.000СБ	Сборочный чертеж		
				Сборочные единицы		
А4		1	7.820-4-КМ025.100	Марка	2	
				Детали		
А4		2	7.820-4-КМ016.001	Уголок	1	
		3	-01	Уголок	1	
А4		4	7.820-4-КМ016.002	Шайба	8	
Б4		5	7.820-4-КМ025.001	Уголок		
				Уголок Б-50х50х5 ГОСТ 8509-72 / Ст3сп5 ГОСТ 535-79		
				$L = 150 \pm \frac{IT14}{2}$	4	1,8 кг
Б4		6	7.820-4-КМ025.002	Уголок		
				Уголок Б-50х50х5 ГОСТ 8509-72 / Ст3сп5 ГОСТ 535-79		
				$L = 250 \pm \frac{IT14}{2}$	2	1,9 кг
Б4		7	7.820-4-КМ025.003	Уголок		
				Уголок Б-50х50х5 ГОСТ 8509-72 / Ст3сп5 ГОСТ 535-79		
				$L = 550 \pm \frac{IT14}{2}$	4	8,3 кг
Б4		8	7.820-4-КМ025.004	Уголок		
				Уголок Б-50х50х5 ГОСТ 8509-72 / Ст3сп5 ГОСТ 535-79		
				$L = 650 \pm \frac{IT14}{2}$	2	4,9 кг

Инв.№ подл. | Подп. и дата | Взам.инв.№ | Инв.№ дубл. | Подп. и дата

Изм.	Лист	№ докум.	Подп.	Дата
Разраб.	Курилова			12.82
Пров.	Попова			12.82
Рук.	Митин			12.82
Нач.отд.	Корнеев			12.82

7.820-4-КМ025.000

Кронштейн

Лит.	Лист	Листов
А	1	2

ЛЕНГИПРОВОДХОЗ

Формат	Зона	Поз.	Обозначение	Наименование	Кол.	Примечание
Б4		9	7.820-4-КМ025.005	Уголок		
				Уголок Б-50х50х5 ГОСТ 8509-72 / Ст3сп5 ГОСТ 535-79		
				$L = 1200 \pm \frac{IT14}{2}$	2	9,0 кг
				Стандартные изделия		
		10		Болт М10-8g х35 46.029 ГОСТ 7798-70	4	
		11		Гайка М10-7Н 5.029 ГОСТ 5915-70	4	

Выпуск 8 Серия 7.820-4

Инв.№ подл. | Подп. и дата | Взам.инв.№ | Инв.№ дубл. | Подп. и дата

1.820-4-КМ025.000СБ

Серия 1.820-4 Выпуск 8

Инв.№подл. | Подп. и дата | Взам.инв.№ | Инв.№ дубл. | Подп. и дата

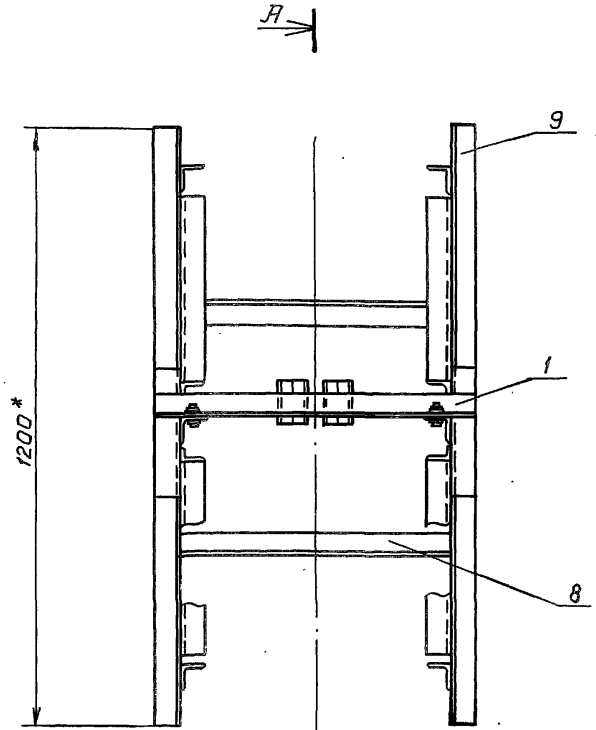

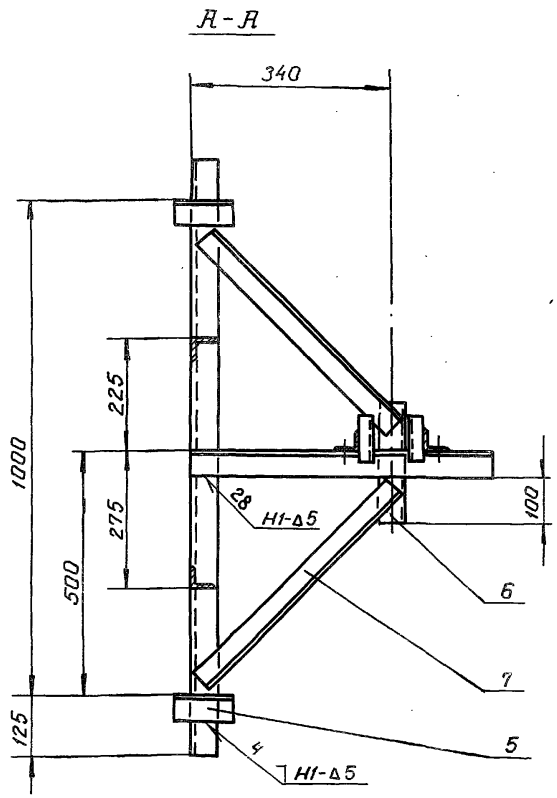

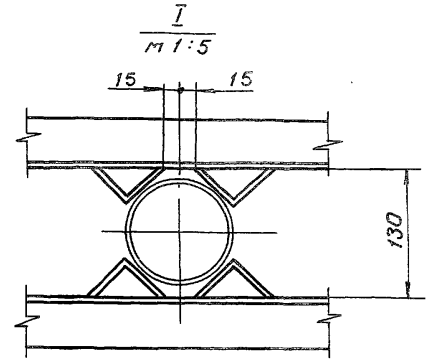

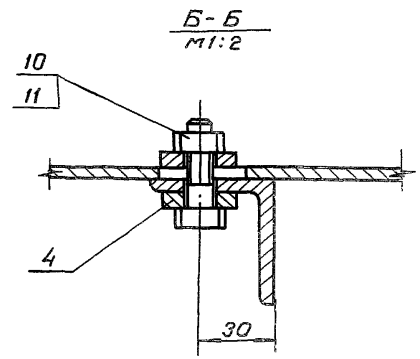

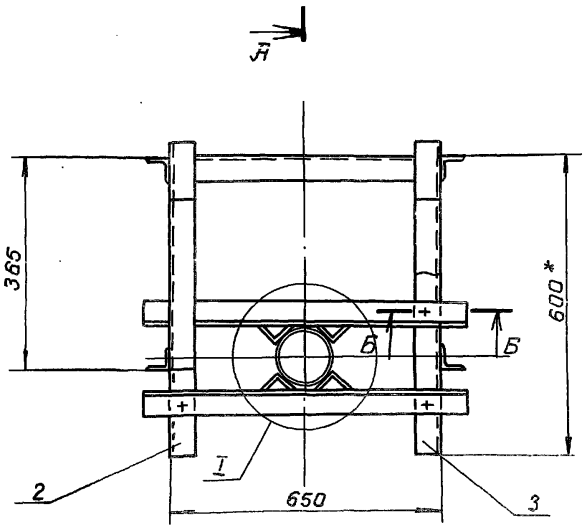

1. * Размеры для справок.
2. Сварные швы выполнять по ГОСТ5264-80
3. Электроды Э42 ГОСТ9466-75.
4. Сварку, неуказанную на чертеже, вести швом Т1-Δ5 по контуру прилегания свариваемых деталей.

Изм.	Лист	№ докум.	Подп.	Дата
Разраб.		Курилова		12.12.86
Пров.		Попова		16.12.86
ГИП		Гитин		5.01.87
Нач.отд		Кореневв		12.01.87

1.820-4-КМ025.000СБ

Кронштейн
Сборочный чертеж

Лит.	Масса	Масштаб
А	34.4	1:10
Лист	Листов 1	

ЛЕНГИПРОВО

Выпуск 8
Серия 1.820-4

Формат	Зона	Поз.	Обозначение	Наименование	Кол.	Примечание
				Документация		
А4			7.820-4-КМ025.100СБ	Сборочный чертеж.		
				Детали		
А4		1	7.820-4-КМ016.101	Уголок	1	
А4		2	7.820-4-КМ016.102	Уголок	2	

Инв.№ подл. | Подп. и дата | Взам.инв.№ | Инв.№ дубл. | Подп. и дата

Изм.	Лист.	№ докум.	Подп.	Дата
Разраб.		Курилова		15.12.86
Пров.		Попова		16.12.86
Рук.		Ритин		5.01.87
Нач.отд.		Коренев		12.01.87
Н.контр.		Смольникова		8.01.87

7.820-4-КМ025.100

Мара

Лит.	Лист	Листов
А		1

ЛЕНГИПРОВОДХОЗ

7.820-4-КМ025.100СБ

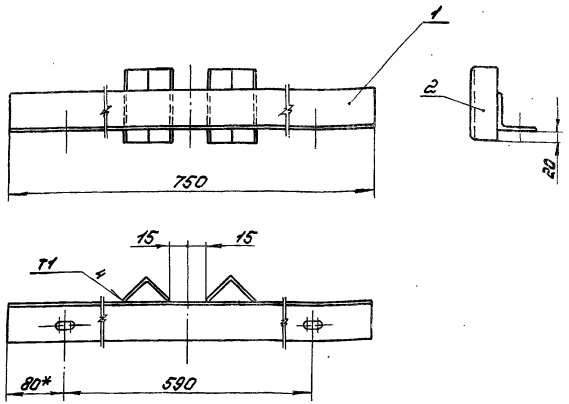

1.* Размер для справок.
2. Сварные швы выполнять по ГОСТ 11534-75.
3. Электроды Э42 ГОСТ 9466-75.
4. Предельные отклонения размеров - $\pm \frac{IT14}{2}$

Изм.	Лист.	№ докум.	Подп.	Дата
Разраб.		Курилова		15.12.86
Пров.		Попова		16.12.86
Рук.		Ритин		12.01.87
Нач.отд.		Коренев		12.01.87
Н.контр.		Смольникова		8.01.87

Мара
Сборочный чертеж

Лит.	Масса	Масштаб
А	3,6	1:5
Лист	Листов-1	

ЛЕНГИПРОВОДХОЗ

Выпуск 8
Серия 1.820-4

Формат	Зона	Поз.	Обозначение	Наименование	Кол.	Примечание
				Документация		
А3			1.820-4-КМ017.000 СБ	Сборочный чертеж		
				Детали		
А4		1	1.820-4-КМ017.001	Плита	1	
А4		2	1.820-4-КМ017.002	Ребро	4	
А4		3	1.820-4-КМ017.003	Швеллер	2	
Б4		4	1.820-4-КМ017.004	Швеллер		
				Швеллер 14 ГОСТ 8240-72 / Вст3сп5 ГОСТ 535-79		
				$L = 784 \pm \frac{JT14}{2}$	2	19,3 кг
Б4		5	1.820-4-КМ017.005	Лист		
				Лист Б-ПН-8 ГОСТ 19903-74 / Вст3сп5 ГОСТ 14637-79		
				$(102 \times 150) \pm \frac{JT14}{2}$	2	1,9 кг
				Стандартные изделия		
		6		Болт М16-8g×180 46.029 ГОСТ 7798-70	4	
		7		Гайка М16-7Н 5.029 ГОСТ 5915-70	8	

Инв.№ подл. | Подп. и дата | Взам.инв.№ | Инв.№ дубл. | Подп. и дата

Изм.	Лист	№ докум.	Подп.	Дата
Разраб.		Курилова		10.12.86
Пров.		Попова		12.12.86
ГИП		Гитин		7.01.87
Нач.отд.		Коренев		8.01.87
Н. контр.		Мельникова		8.01.87

1.820-4-КМ017.000

Тумба

Лит.	Лист	Листов
А		1

ЛЕНГИПРОВОДХОЗ

1.820-4-КМ017.001

$\sqrt{(\sqrt{})}$

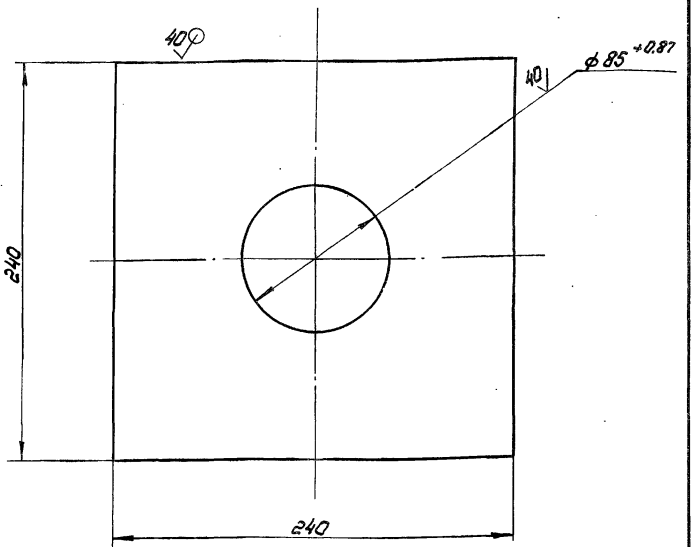

Неуказанные предельные отклонения размеров $\pm \frac{JT14}{2}$

Изм.	Лист	№ докум.	Подп.	Дата
Разраб.		Курилова		10.12.86
Пров.		Попова		12.12.86
ГИП		Гитин		7.01.87
Нач.отд.		Коренев		8.01.87
Н. контр.		Мельникова		8.01.87

1.820-4-КМ017.001

Плита

Лит.	Масса	Масштаб
А	6,5	1:2,5
Лист	Листов 1	

Лист Б-ПН-16 ГОСТ 19903-74 / Вст3сп5 ГОСТ 14637-79

ЛЕНГИПРОВОДХОЗ

7.820-4-КМ017.000СБ

Серия 7.820-4 Выпуск 8

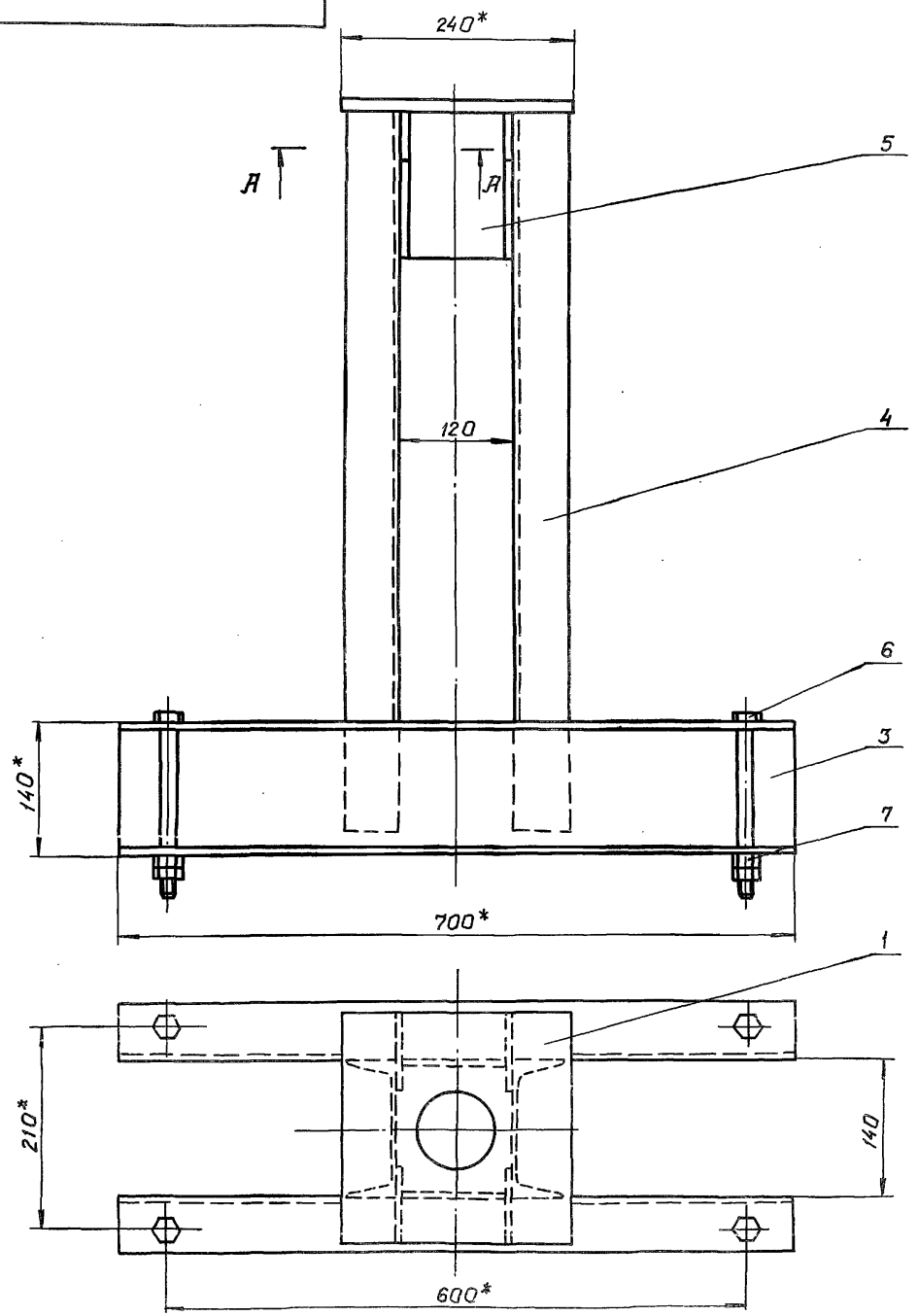

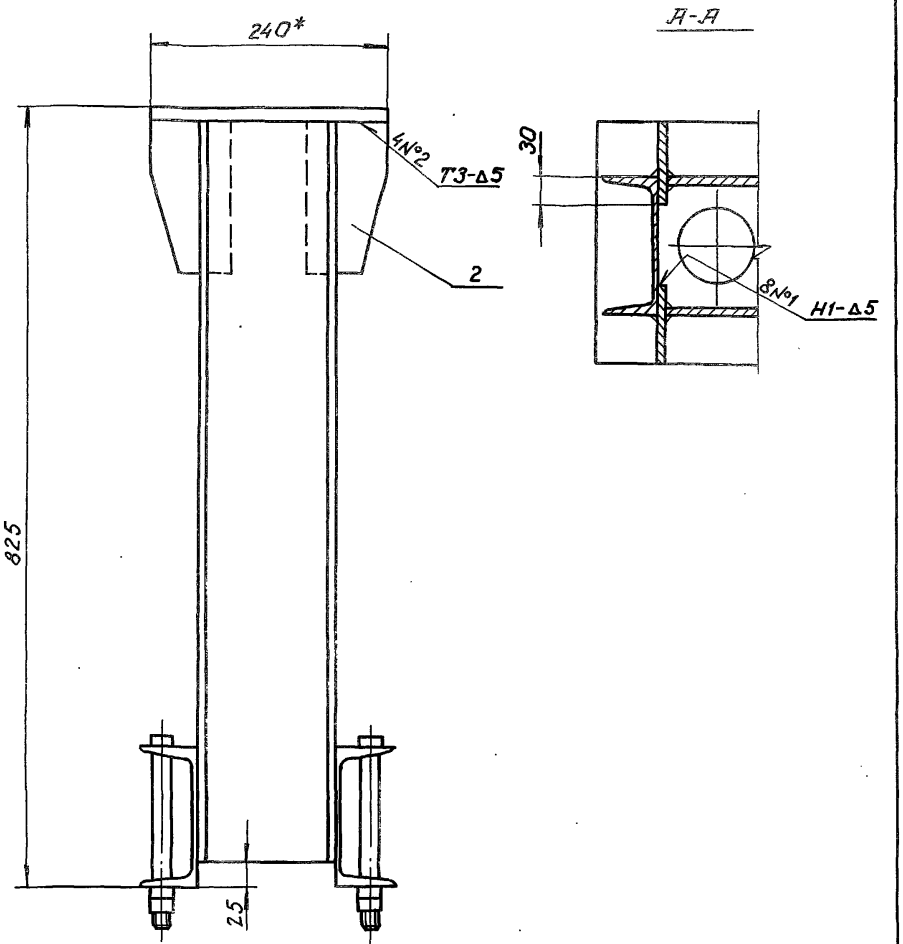

1.* Размеры для справок.

2. Сварные швы выполнять по ГОСТ 5264-80.

3. Электроды Э42 ГОСТ 9466-75.

4. Сварку, неуказанную на чертеже, вести швом Т1-Δ5 по контуру прилегания свариваемых деталей.

Изм.	Лист	№ докум.	Подп.	Дата
Разраб.		Курилова		9.12.86
Пров.		Попова		12.12.86
ГИП		Гитин		7.01.87
Нач. отд.		Коренев		7.01.87

7.820-4-КМ017.000СБ

Тумба

Сборочный чертеж

Лит.	Масса	Масштаб
А	43.0	1:5
Лист	Листов 1	

ЛЕНГИПРОВОДХОЗ

Инв.№ подл. | Подпись и дата | Взам.инв.№ | Инв.№ дубл. | Подп. и дата

Серия 7.820-4 Выпуск 8

7.820-4-ЕМ017.002

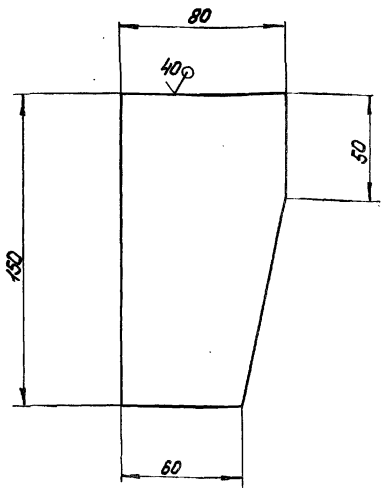

Предельные отклонения размеров - $\pm \frac{JT14}{2}$

Изм.	Лист	№ докум.	Подп.	Дата
Разраб.		Курилова		10.12.86
Пров.		Попова		12.12.86
ГИП		Гитин		7.01.87
Нач.отд		Коренев		12.01.87
Н.контр.		Мельникова		9.01.87

7.820-4-ЕМ017.002

Ребро

Лит.	Масса	Масштаб
А	0,7	1:2
Лист	Листов 1	

Лист Б-ПН-8 ГОСТ 19903-74
Вст3сп5 ГОСТ 14637-79

ЛЕНГИПРОВОДХОЗ

Серия 7.820-4 Выпуск 8

7.820-4-ЕМ017.003

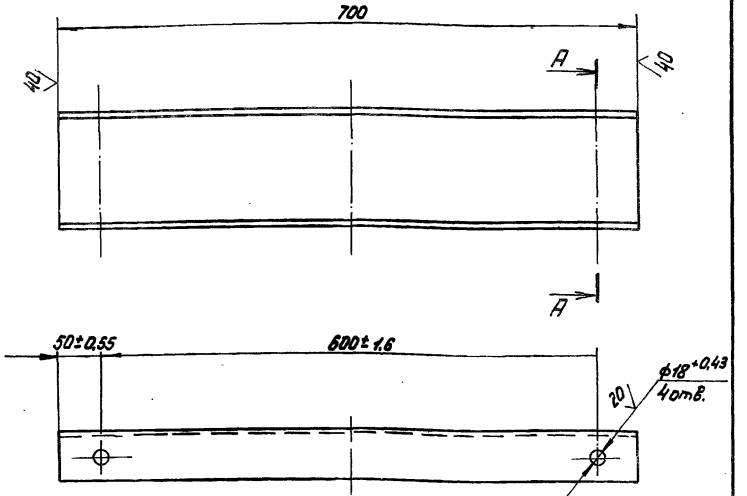

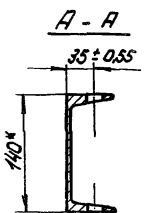

1.* Размер для справок.
2. Неуказанные предельные отклонения размеров $\pm \frac{JT14}{2}$

Изм.	Лист	№ докум.	Подп.	Дата
Разраб.		Курилова		10.12.86
Пров.		Попова		12.12.86
ГИП.		Гитин		7.01.87
Нач.отд		Коренев		12.01.87
Н.контр.		Мельникова		9.01.87

7.820-4-ЕМ017.003

Швеллер

Лит.	Масса	Масштаб
А	8,5	1:5
Лист	Листов 1	

Швеллер 14 ГОСТ 8240-72
Вст3сп5 ГОСТ 535-79

ЛЕНГИПРОВОДХОЗ

Инв.№ подл. | Подп. и дата | Взам.инв.№ | Инв.№ дубл. | Подп. и дата

Выпуск 8
Серия 7.820-4

Формат	Зона	Поз	Обозначение	Наименование	Кол.	Примечание
				Документация		
А3			7.820-4 – КМ026.000СБ	Сборочный чертеж		
				Детали		
А4		1	7.820-4 – КМ026.001	Плита	1	
А4		2	7.820-4 – КМ026.002	Ребро	4	
А4		3	7.820-4 – КМ026.003	Швеллер	2	
Б4		4	7.820-4 – КМ026.004	Швеллер		
				Швеллер 16 ГОСТ 8240-72 / Вст3сп5 ГОСТ 535-79		
				$L = 780 \pm \frac{JT14}{2}$	2	22,2 кг
Б4		5	7.820-4 – КМ026.005	Лист		
				Лист Б-ПН-8 ГОСТ 19903-74 / Вст3сп5 ГОСТ 14637-79		
				$(132 \times 150) \pm \frac{JT14}{2}$	2	2,5 кг
				Стандартные изделия		
		6		Болт М20-8g×200 46.029 ГОСТ 7798-70	4	
		7		Гайка М20-7Н 5.029 ГОСТ 5915-70	8	

Инв.№ подл. | Подп. и дата | Взам. инв.№ | Инв.№ дубл. | Подп. и дата

Изм.	Лист	№ докум.	Подп.	Дата
Разраб.		Курилова		9.10.86
Пров.		Попова		12.12.86
Гип.		Гитин		12.01.87
Нач. отд.		Коренев		12.01.87
Н. контр.		Стельчакова		9.01.87

7.820-4 – КМ026.000

Тумба

Лит.	Лист	Листов
А		1

ЛЕНГИПРОВОДХОЗ

Выпуск 8
Серия 7.820-4

7.820-4 – КМ026.001

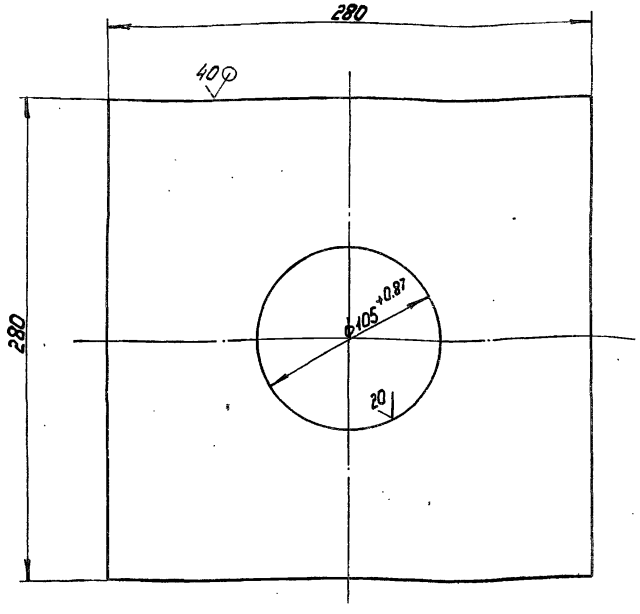

Неуказанные предельные отклонения размеров $\pm \frac{JT14}{2}$

Инв.№ подл. | Подп. и дата | Взам. инв.№ | Инв.№ дубл. | Подп. и дата

Изм.	Лист	№ докум.	Подп.	Дата
Разраб.		Курилова		9.10.86
Пров.		Попова		12.12.86
Гип.		Гитин		5.01.87
Нач. отд.		Коренев		12.01.87
Н. контр.		Стельчакова		8.01.87

7.820-4 – КМ026.001

Плита

Лит.	Масса	Масштаб
А	10,9	1:2,5

Лист	Листов 1

Лист Б-ПН-20 ГОСТ 19903-74 / Вст3сп5 ГОСТ 535-79

ЛЕНГИПРОВОДХОЗ

7820-4-КМ026.000СБ

Серия 7.820-4 Выпуск 8

Инв.№ подл. | Подп. и дата | Взам. инв.№ | Инв.№ дубл. | Подп. и дата

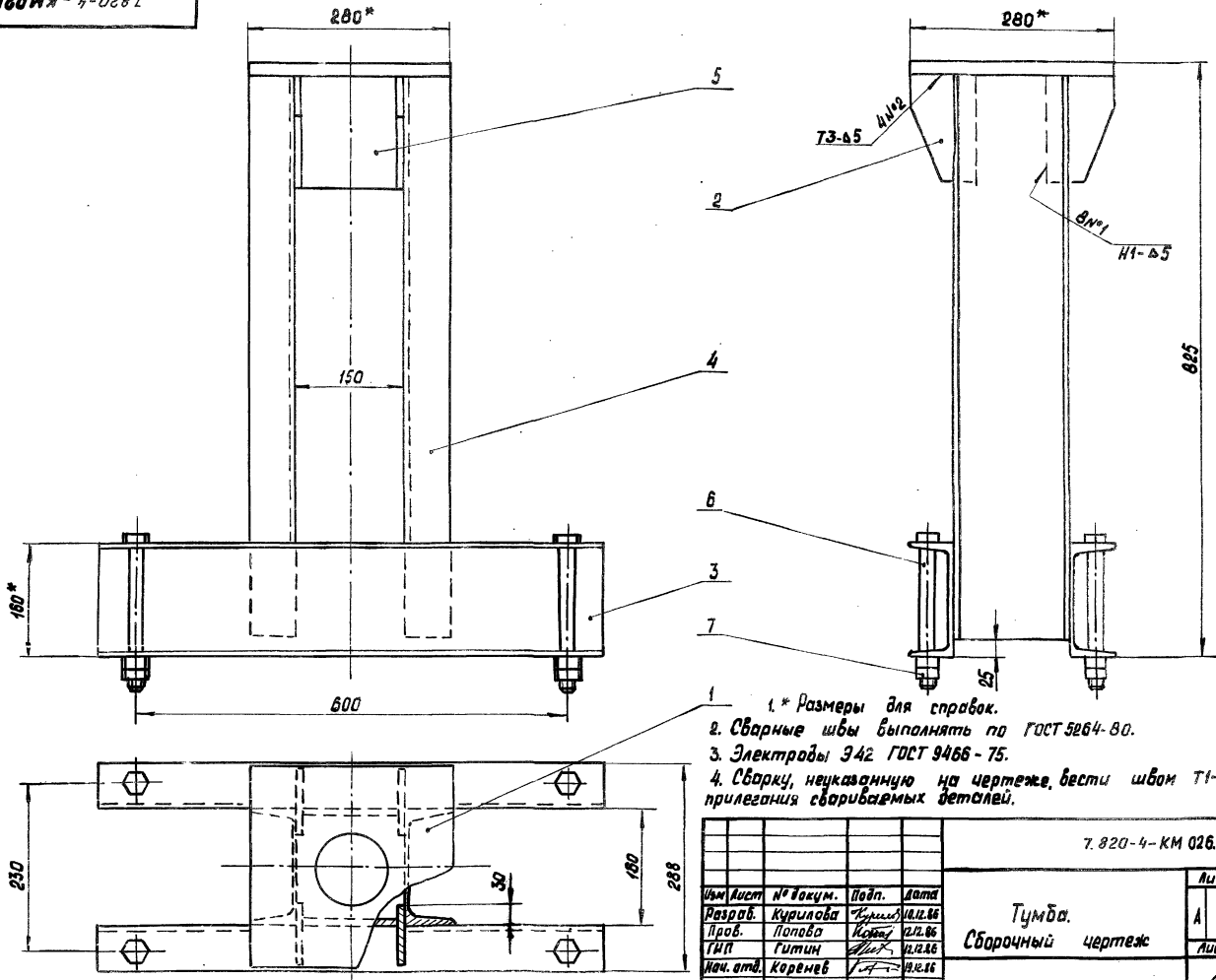

1. * Размеры для справок.
2. Сварные швы выполнять по ГОСТ 5264-80.
3. Электроды Э42 ГОСТ 9466-75.
4. Сварку, неуказанную на чертеже, вести швом Т1-Δ5 по контуру прилегания свариваемых деталей.

Изм.	Лист	№ докум.	Подп.	Дата
Разраб.		Курилова		12.12.86
Пров.		Попова		12.12.86
ГИП		Гитин		12.12.86
Нач. отд.		Коренев		12.12.86
Н. контр.		Смольчакова		12.01.87

7.820-4-КМ 026.000 СБ

Тумба.
Сборочный чертеж

Лит.	Масса	Масшт.
А	60,8	1:5
Лист	Листов - 1	

Ленгипровод

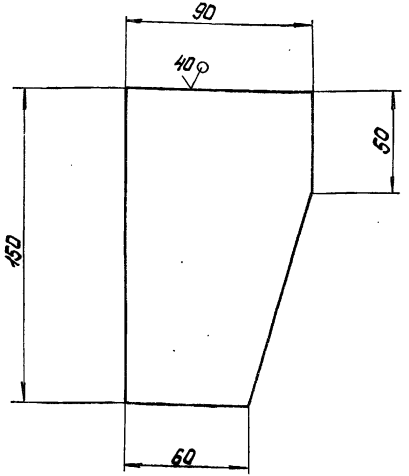

Предельные отклонения размеров – $\pm \frac{JT14}{2}$

Изм.	Лист	№ докум.	Подп.	Дата
Разраб.		Курилова		8.12.86
Пров.		Попова		12.12.86
ГИП		Гитин		5.01.87
Нач. отд.		Коренев		12.01.87
Н. контр.		Смельчакова		8.01.87

7.820-4 – КМ 026.002

Ребро

Лит.	Масса	Масштаб
А	0,75	1:2

Лист	Листов 1

Лист Б-ПН-8 ГОСТ 19903-74
Вст 3сп5 ГОСТ 14637-79

ЛЕНГИПРОВОДХОЗ

Инв. № подл. | Подп. и дата | Взам. инв. № | Инв. № дубл. | Подп. и дата

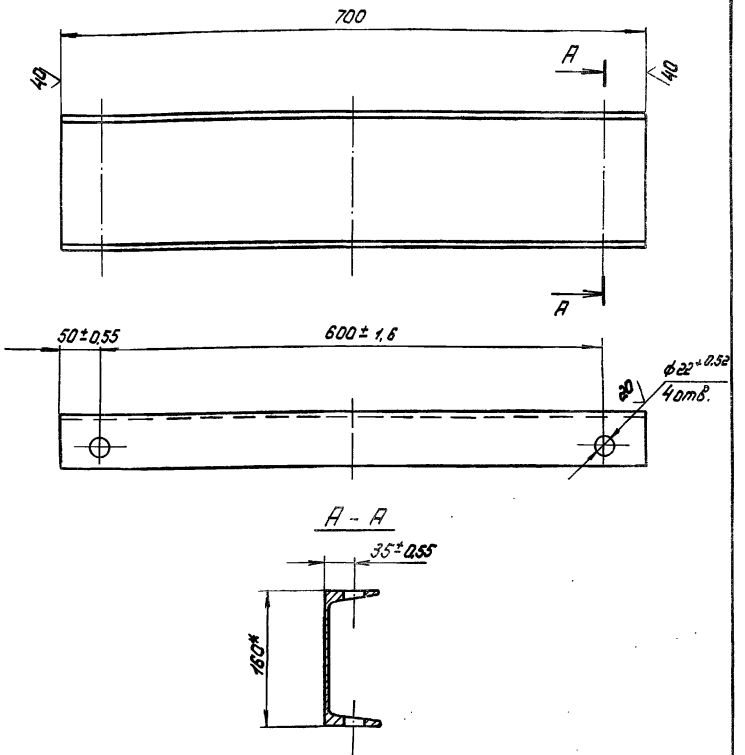

1.* Размер для справок.

2. Неуказанные предельные отклонения размеров $\pm \frac{JT14}{2}$

Изм.	Лист	№ докум.	Подп.	Дата
Разраб.		Курилова		8.12.86
Пров.		Попова		12.12.86
ГИП		Гитин		5.01.87
Нач. отд.		Коренев		12.01.87
Н. контр.		Смельчакова		8.01.87

7.820-4 – КМ 026.003

Швеллер

Лит.	Масса	Масштаб
А	9,7	1:5

Лист	Листов 1

Швеллер 16 ГОСТ 8240-72
Вст 3сп 5 ГОСТ 535-79

ЛЕНГИПРОВОДХОЗ

Инв. № подл. | Подп. и дата | Взам. инв. № | Инв. № дубл. | Подп. и дата

Формат	Зона	Поз.	Обозначение	Наименование	Кол.	Примечание
				Документация		
А4			7.820-4-КМ018.000СБ	Сборочный чертеж.		
				Детали		
А4		1	7.820-4-КМ018.001	Ребро	4	
А4		2	7.820-4-КМ018.002	Уголок	1	

Выпуск 8
Серия 7.820-4

7.820-4-КМ018.000

Изм.	Лист	№ докум.	Подп.	Дата
Разраб.		Курилова		15.12.86
Пров.		Попова		16.12.86
ГИП		Гитин		5.01.87
Нач. отд.		Коренев		12.01.87

Планка анкерная.

Лит.	Лист	Листов
А		1

ЛЕНГИПРОВОДХОЗ

7.820-4-КМ018.000СБ

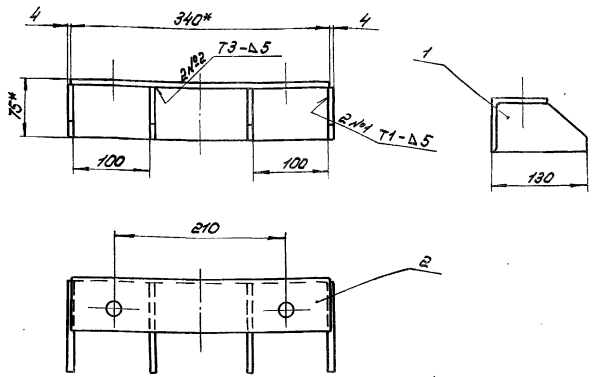

1. * Размеры для справок.
2. Сварные швы выполнять по ГОСТ 5264-80.
3. Электроды Э42 ГОСТ 9466-75.
4. Предельные отклонения размеров - $\pm \frac{IT14}{2}$

Выпуск 8
Серия 7.820-4

7.820-4-КМ018.000СБ

Изм.	Лист	№ докум.	Подп.	Дата
Разраб.		Курилова		15.12.86
Пров.		Попова		16.12.86
ГИП		Гитин		5.01.87
Нач. отд.		Коренев		12.01.87

Планка анкерная.
Сборочный чертеж.

Лит.	Масса	Масштаб
А	3,2	1:5
Лист	Листов-1	

ЛЕНГИПРОВОДХОЗ

Инв.№ подл. | Подп. и дата | Взам. инв.№ | Инв.№ дубл. | Подп. и дата

7.820-4-ВМ018.001

Выпуск 8

Серия 7.820-4

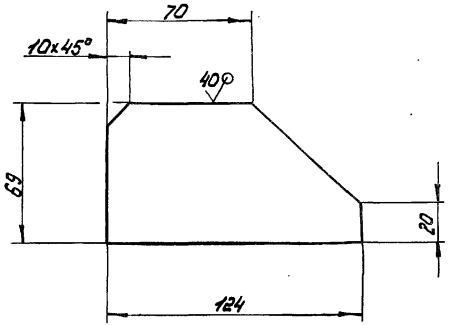

Предельные отклонения размеров - $\pm \frac{JT14}{2}$

Изм.	Лист	№ докум.	Подп.	Дата
Разраб.		Курилова		16.12.86
Провер.		Попова		16.12.86
Гл.п.		Гитин		6.01.87
Нач.отд.		Каренев		12.01.87
Н.контр.				9.01.87

7.820-4-ВМ018.001

Ребро

Лит.	Масса	Масштаб
А	0,3	1:2
Лист	Листов-1	

Лист 6-ПН-6 ГОСТ 19903-74
Вст3сп5 ГОСТ 14637-79

ЛЕНГИПРОВОДХОЗ

Инв.№ подл. | Подп. и дата | Взам. инв.№ | Инв.№ дубл. | Подп. и дата

7.820-4-ВМ018.002

Выпуск 8

Серия 7.820-4

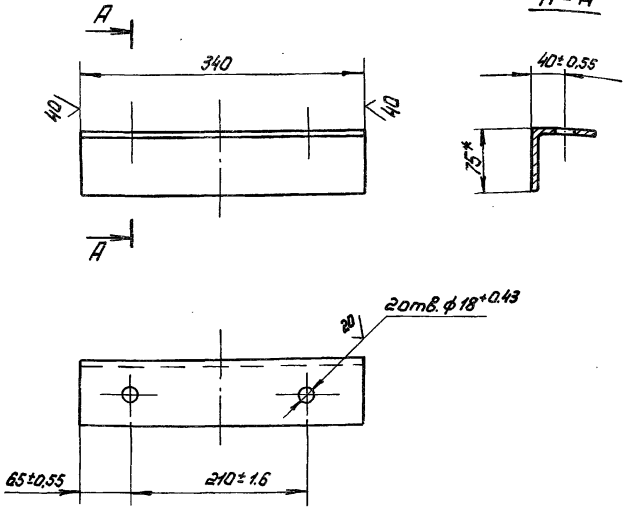

1.* Размер для справок.

2. Неуказанные предельные отклонения размеров - $\pm \frac{JT14}{2}$

Изм.	Лист	№ докум.	Подп.	Дата
Разраб.		Курилова		16.12.86
Прав.		Попова		16.12.86
Гл.п.		Гитин		6.01.87
Нач.отд.		Каренев		12.01.87
Н.контр.				9.01.87

7.820-4-ВМ018.002

Уголок

Лит.	Масса	Масштаб
А	2,0	1:5
Лист	Листов-1	

Уголок 6-75х75х5 ГОСТ 8509-72
Вст3сп5 ГОСТ 535-79

ЛЕНГИПРОВОДХОЗ

Инв.№ подл. | Подп. и дата | Взам. инв.№ | Инв.№ дубл. | Подп. и дата

Выпуск 8
Серия 7.820-4

Формат	Зона	Поз.	Обозначение	Наименование	Кол.	Примечание
				Документация		
А4			7.820-4 – КМ027.000СБ	Сборочный чертеж.		
				Детали		
А4		1	7.820-4 – КМ018.001	Ребро	4	
А4		2	7.820-4 – КМ027.001	Уголок	1	

Инв.№ подл. | Подп. и дата | Взам. инв.№ | Инв.№ дубл. | Подп. и дата

Изм.	Лист	№ докум.	Подп.	Дата
Разраб.		Курилова		15.12.87
Пров.		Попова		16.12.87
Т.контр.		Гитин		5.01.88
Нач.отд.		Коренев		12.01.88

7.820-4 – КМ027.000

Планка анкерная.

Лит.	Лист.	Листов
А		1

ЛЕНГИПРОВОДХОЗ

Выпуск 8
Серия 7.820-4

Инв.№ подл. | Подп. и дата | Взам. инв.№ | Инв.№ дубл. | Подп. и дата

Изм.	Лист	№ докум.	Подп.	Дата
Разраб.		Курилова		15.12.87
Пров.		Попова		16.12.87
Т.контр.		Гитин		5.01.88
Нач.отд.		Коренев		12.01.88

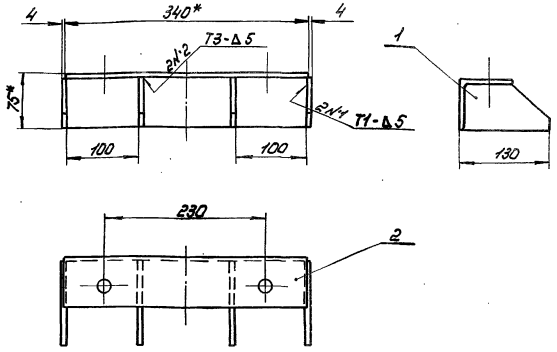

1. * Размеры для справок.
2. Сварные швы выполнять по ГОСТ 5264-80.
3. Электроды Э42 ГОСТ 9466-75.
4. Предельные отклонения размеров – $\pm \frac{IT14}{2}$

7.820-4 – КМ027.000СБ

Планка анкерная. Сборочный чертеж.

Лит.	Масса	Масштаб
А	3,2	1:5
Лист.	Листов – 1	

ЛЕНГИПРОВОДХОЗ

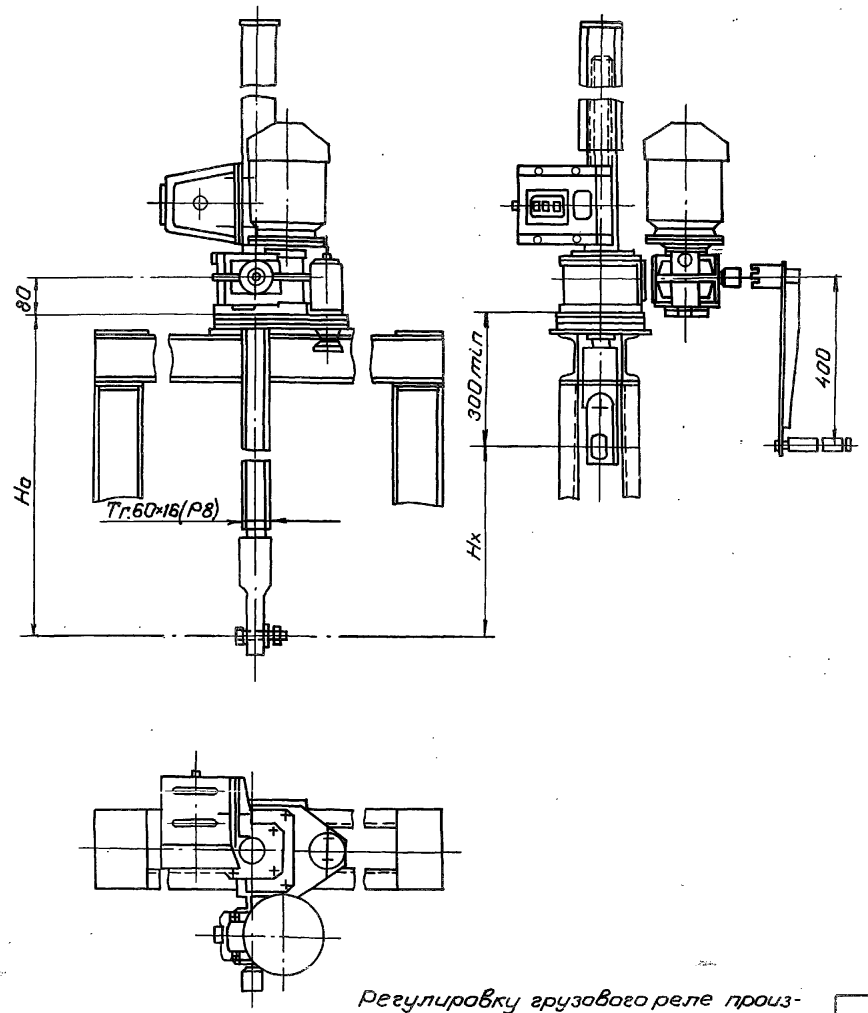

Таблица 1

Техническая характеристика подъемника

Резьба грузового винта	Усилие в т.с тяговое Т	Усилие в т.с посадочное П	Но в м наиб.	Электропривод ЧАС7188У1 исп. м302	Станция управления электроприв.	Усилие на рукоятке при Т в кгс.	Время подъема затвора на 1м. в мин. электр.	Время подъема затвора на 1м. в мин. вручную
Тг.60×16(Р8)	2.5	2.5	3.85	n=920об/мин N=0.63кВт	ЯАА5401-2474У1	15	8	7

Таблица 2

Данные на заказ по затвору

Усилие посадочное потребное в тс.	$П_з$	1.3
Усилие регулировки грузового реле в тс	Р	1.3
Расстояние от подошвы подъемника до оси проушины опущенного затвора в м	Но	3.013
Полный ход затвора в м.	Нх	1.5
Датчик ДПМ1. Шаг гр. винта	Р	8
Теоретическая масса подъемника в кг	Q	148

Таблица 3

Теоретическая масса подъемников

Нх, м	Но, м				
	1.5	2	2.5	3	3.65
	Масса 1 шт. без учета электроаппаратуры, кг				
1.0	108	123	138	153	172
1.5	—	119	132	148	166
2.0	—	—	126	141	159
2.5	—	—	—	134	152
3.2	—	—	—	—	145

Регулировку грузового реле произвести по потребному посадочному усилию(см. тб.2)

Изм.	Лист	№ докум.	Подп.	Дата
Разраб.	Попова			5.01.87
Пров.	Гитин			6.01.87
ГИП	Гитин			6.01.87
Нач.отд.	Коренев			6.01.87
Н.контр.	Стельчакова			6.01.87

3.820.2-44-26.058. ПВ.100.000 ГЧ

Подъемник одновинтовой с ручным приводом груз. 2.5 тс марки 2.53В
Габаритный чертеж

Лит.	Масса	Масштаб
А	см. таблицу	1:10

Лист | Листов 1

ЛЕНГИПРОВОДХОЗ

Инв.№ подл. | Подп. и дата | Взам.инв.№ | Инв.№ дубл. | Подп. и дата

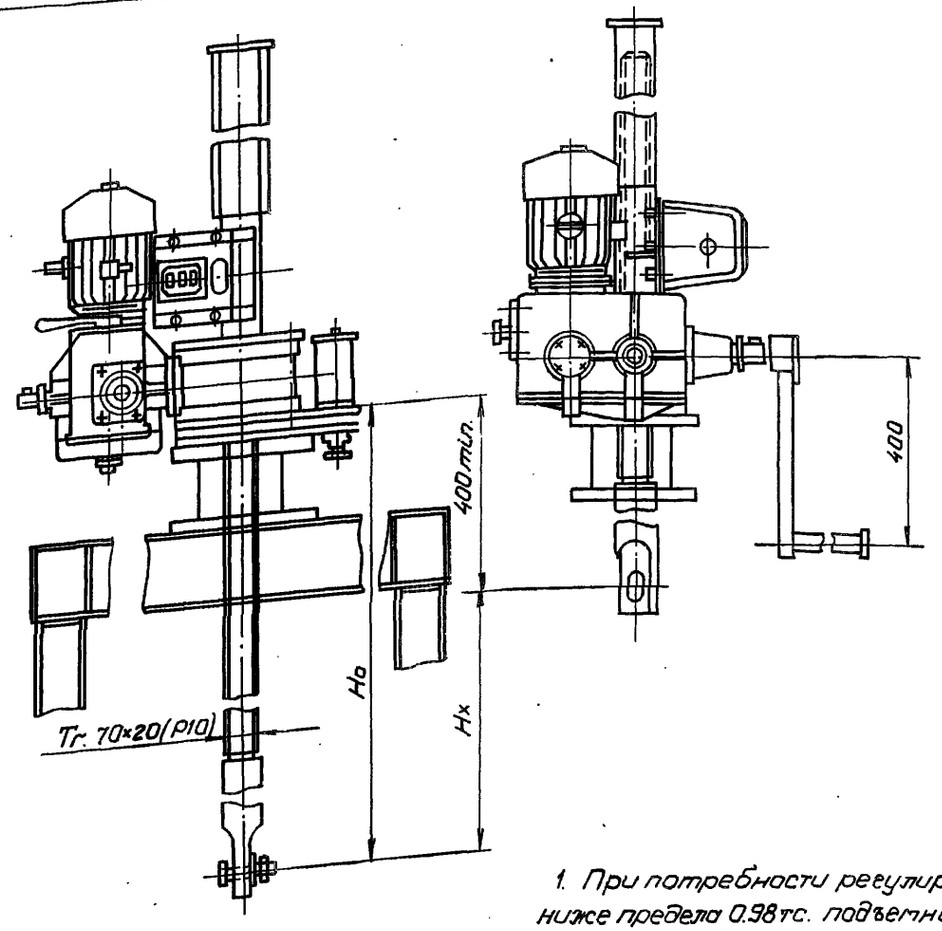

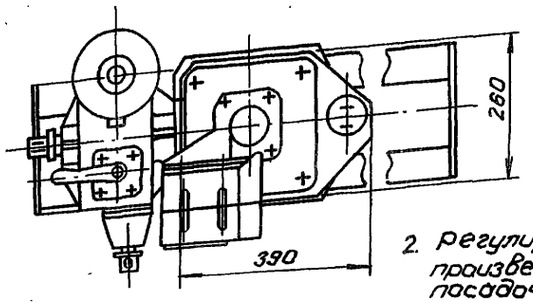

1. При потребности регулировки ниже предела 0.98 тс. подъемник комплектуется другим грузовым реле 2.5ГРТ с соответствующими пределами заневоливания пружин.

2. Регулировку грузового реле произвести по потребному посадочному усилию (см. тб. 2)

Таблица 1

Техническая характеристика.

Резьба грузового винта	Усилие в тс тяговое Т	посад. П	Но в м наиб.	Электродв. 4АС80В6У1 исп. м 302	Станция управления электропр.	Усилие на рукоятке прит в кгс.	Время подъема затвора на 1 м в мин. электр.	вручную
Тг-70×20(Р10)	5	5	4.2	n=860об/мин N=1.2кВт	ЯАА5401-2674У1	14	5	15

Таблица 2

Данные на заказ по затвору

Усилие посадочное потребное в тс.	$П_З$	2.0
Усилие регулировки грузового реле в тс	Р	2.0
Расстояние от подошвы подъемника до оси пружины опущенного затвора в м	Но	3.056
Полный ход затвора в м.	Нх	1.5
Датчик ДПМ1 Шаг гр. винта	р	10
Теоретическая масса подъемника в кг.	Q	260

Таблица 3

Теоретическая масса подъемников

Нх, м	Но, м					
	2.0	2.5	3.0	3.5	4.0	4.2
	Масса 1 шт. без учета электроаппаратуры в кг.					
1.5	221	241	260	280	299	306
2.0	—	233	253	272	292	301
2.5	—	—	245	264	284	293
3.0	—	—	—	257	277	286
3.5	—	—	—	—	270	279
3.8	—	—	—	—	—	272

Изм.	Лист	№ докум.	Подп.	Дата
Разраб.	Попова			5.01.87
Прав.	Гитин			6.01.87
ГИП	Гитин			6.01.87
Нач.отд.	Каренев			6.01.87
Н.контр.	Стельмакова			6.01.87

3.820.2-44-26.058.ПВ.120.000 ГЧ

Подъемник однавинтовой с электроприводом груз 5тс марки 53В Габаритный чертеж.

Лит.	Масса	Масштаб
А	см. таблицу	1:10
Лист	Листов-1	

ЛЕНГИПРОВОДХОЗ

3.820.2-44-26.058.ПВ.030.000 ГЧ

Серия 1.820-4 Выпуск 8

Инв.№ подл. | Подпись и дата | Взам.инв.№ | Инв.№ дубл. | Подпись и дата

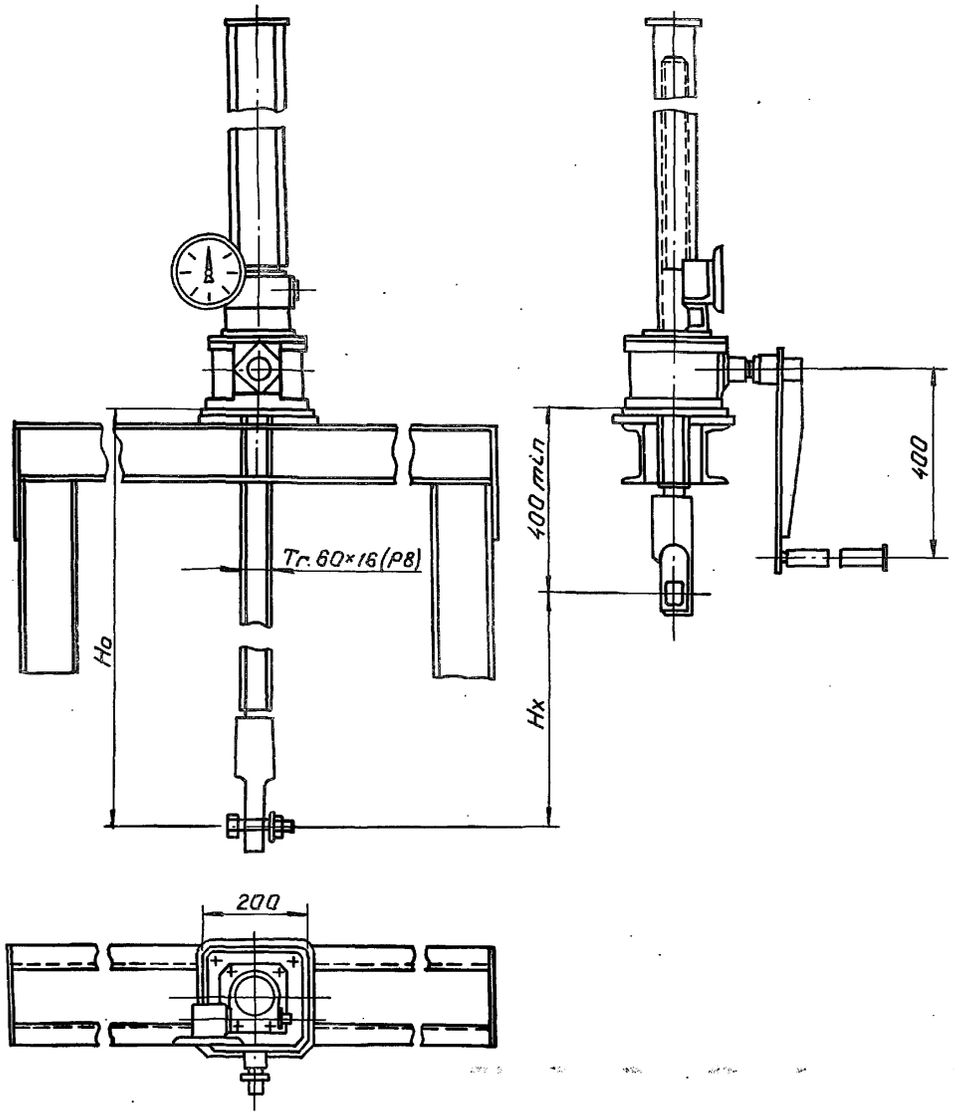

Указатель положения затвора выбирается в зависимости от Нх при Нх ≤ 2.5м установить УПР-258, при 2.5 < Н ≤ 5м установить - УПР-508

Таблица 1

Техническая характеристика подъемника

Резьба грузового винта	Усилие в т. с. наиб.		Но в м наиб.	Усилие на рукоятке при Т в кгс.	Время подъема затвора на 1м. в мин
	Тяговое Т	Посадочное Т			
Тг.60×16(Р8)	2.5	2.5	3.65	16	7.5

Таблица 2

Данные на заказ по затвору

Усилие посадочное потребное в тс.	$П_З$	1.3
Расстояние от подошвы подъемника до оси проушины опущенного затвора в м	Но	2.975
Полный ход затвора в м.	Нх	1.5
Указатель положения затвора	—	УПР. 258
Теоретическая масса подъемника в кг	Q	108

Таблица 3

Теоретическая масса подъемников

Нх. м	Но. м				
	1.5	2.0	2.5	3.0	3.6
	Масса 1 шт. без учета указателя положения затвора, кг				
1.0	69	85	99	114	133
1.5	—	79	93	108	125
2.0	—	—	87	102	120
2.5	—	—	—	96	114
3.2	—	—	—	—	106

Изм	Лист	№ докум.	Подп.	Дата
Разраб.		Попова		5.01.87
Пров.		Гитин		6.01.87
ГИП		Гитин		6.01.87
Нач.отд.		Коренев		8.01.87

3.820.2-44-26.058.ПВ.030.000 ГЧ

Подъемник одновинтовой с ручным приводом груз. 2.5тс марки 2.5В Габаритный чертеж

Лит	Масса	Масштаб
А	см. таблицу	1:10
Лист	Листов-1	

ЛЕНГИПРОВОДХОЗ

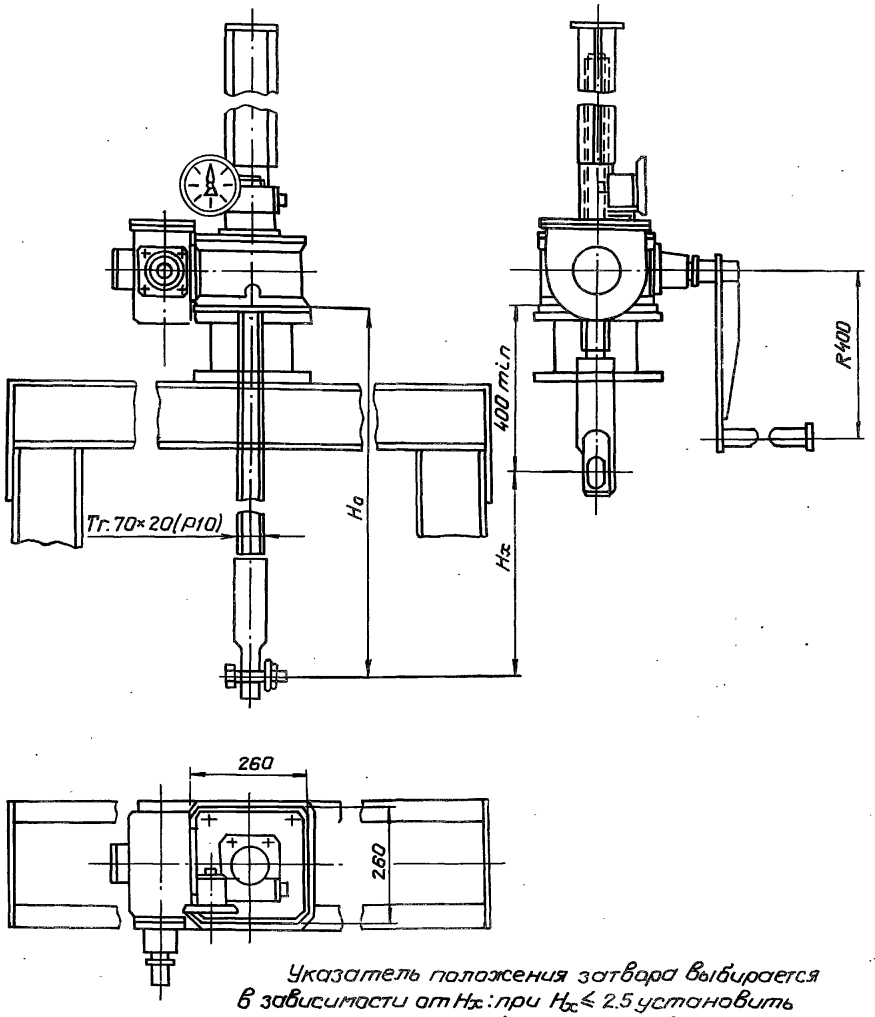

Указатель положения затвора выбирается в зависимости от Нх: при Нх ≤ 2.5 установить УПР2510 при 2.5 < Нх ≤ 5 м установить УПР5010.

Таблица 1

Техническая характеристика подъемника

Резьба грузового винта	Усилие в тс. наиб.		Но в м. наиб.	Усилие на рукоятке при Т кгс	Время подъема затвора на 1м в мин
	тяговое Т	посадочное П			
Тг. 70×20(Р10)	5	5	4.2	20	20

Таблица 2

Данные на заказ на затвору

Усилие посадочное потребное в тс.	$П_З$	2.0
Расстояние от подошвы подъемника до оси проушины опущенного затвора, м.	Но	3.01
Полный ход затвора в м.	Нх.	1.5
Указатель положения затвора	—	УПР.258
Теоретическая масса подъемника в кг	Q	190

Таблица 3

Теоретическая масса подъемников

Нх, м	Но, м					
	2.0	2.5	3.0	3.5	4.0	4.2
	Масса 1 шт. без учета указателя положения затвора кг					
1.5	151	171	190	210	229	238
2.0	—	164	184	203	223	232
2.5	—	—	176	195	215	224
3.0	—	—	—	188	208	217
3.5	—	—	—	—	201	210
3.8	—	—	—	—	—	203

Изм.	Лист	№ докум.	Подпись	Дата
Разраб.		Попова		5.01.87
Прав.		Гитин		6.01.87
ГИП		Гитин		6.01.87
Нач.отд.		Коренев		6.01.87

3.820.2-44-26.058.ПВ.050.000 ГЧ

Подъемник одновинтовой с ручным приводом груз. 5 тс марки 5В
Габаритный чертеж

Лит	Масса	Масштаб
А	см. таблицу	1:10
Лист	Листов 1	

ЛЕНГИПРОВОДХОЗ

Инв.№ подл. | Подпись и дата | Взам.инв.№ | Инв.№ дубл. | Подпись и дата

gost.e-ecolog.ru