# ТИПОВАЯ ДОКУМЕНТАЦИЯ НА КОНСТРУКЦИИ, ИЗДЕЛИЯ И УЗЛЫ ЗДАНИЙ И СООРУЖЕНИЙ

**СЕРИЯ 7.820—4**

# ЗАТВОРЫ ПЛОСКИЕ КОЛЕСНЫЕ ГЛУБИННЫЕ ДЛЯ ОТВЕРСТИЙ ДИАМЕТРОМ 1,0; 1,2 И 1,4 М ПРИ НАПОРЕ ОТ 6 ДО 12 М

**Выпуск 6**

**Затворы для перекрытия отверстий с напорной и безнапорной стороны диаметром 1,2 м при напоре 10 м**

gost.e-ecolog.ru

# ТИПОВАЯ ДОКУМЕНТАЦИЯ НА КОНСТРУКЦИИ, ИЗДЕЛИЯ И УЗЛЫ ЗДАНИЙ И СООРУЖЕНИЙ

СЕРИЯ 7.820—4

# ЗАТВОРЫ ПЛОСКИЕ КОЛЕСНЫЕ ГЛУБИННЫЕ ДЛЯ ОТВЕРСТИЙ ДИАМЕТРОМ 1,0; 1,2 И 1,4 М ПРИ НАПОРЕ ОТ 6 ДО 12 М

## Выпуск 6

**Затворы для перекрытия отверстий с напорной и безнапорной стороны диаметром 1,2 м при напоре 10 м**

Разработана
институтом «Ленгипроводхоз»
Главнечерноземводстроя
Минводхоза СССР

Утверждена и введена
в действие с 01.06.88 г.
Минводхозом СССР
Протокол № 563 от 30.11.87 г.

*Главный инженер института* *В. Н. Кузнецов*

*Главный инженер проекта* *С. А. Гитин*

Подп. и дата | Взам. инв.№ | Инв.№ дубл. | Подп. и дата


| Обозначение | Наименование | Стр. |
|---|---|---|
| 7.820-4-км060.000 | Затворы плоские колесные | |
| | глубинные для отверстий | |
| | диаметром 1.2м при напоре 10м | 5 |
| 7.820-4-км 060.000 СБ | Затворы плоские колесные | |
| | глубинные для отверстий | |
| | диаметром 1.2м при напоре 10м | |
| | Сборочный чертеж | 6, 7 |
| 7.820-4-км060.000 ВС | Затворы плоские колесные | |
| | глубинные для отверстий | |
| | диаметром 1.2м при напоре 10м | |
| | Ведомость спецификаций | 8, 9 |
| 7.820-4-км 060.000 ВП | Затворы плоские колесные | |
| | глубинные для отверстий | |
| | диаметром 1.2м при напоре 10м | |
| | Ведомость покупных изделий | 10 |
| 7.820-4-км060.000 ВМ | Затворы плоские колесные | |
| | глубинные для отверстий | |
| | диаметром 1.2м при напоре 10м | |
| | Ведомость металлоконструкций | |
| | по видам профилей | 11 |
| 7.820-4-км051.000 | Закладные части | 12 |
| 7.820-4-км051.000 СБ | Закладные части | |
| | Сборочный чертеж | 13, 14 |
| 7.820-4-км 051.001 | Стойка | 15 |
| 7.820-4-км 041 002 | Ребро | 15 |
| 7.820-4-км 011.003 | Анкер | 16 |
| 7.820-4-км 011.004 | Анкер | 16 |
| 7.820-4-км 051.002 | Порог | 17 |
| 7.820-4-км 042.102 | Обшивка | 17 |
| 7.820-4-км 061. 000 | Затвор | 18 |

| Обозначение | Наименование | Стр. |
|---|---|---|
| 7.820-4-км061.000 СБ | Затвор. Сборочный чертеж. | 19, 20 |
| 7.820-4-км061. 100 | Металлоконструкция | 21 |
| 7.820-4-км061. 100 СБ | Металлоконструкция | |
| | Сборочный чертеж. | 22, 23 |
| 7.820-4-км 061. 101 | Лист | 24 |
| 7.820-4-км 061. 102 | Ригель | 24 |
| 7.820-4-км 061. 103 | Швеллер | 25 |
| 7.820-4-км061. 104 | Швеллер | 25 |
| 7.820-4-км061. 105 | Проушина | 26 |
| 7.820-4-км 061. 106 | Проушина | 26 |
| 7.820-4-км061. 107 | Накладка | 27 |
| 7.820-4-км061. 108 | Накладка | 27 |
| 7.820-4-км042. 106 | Накладка | 28 |
| 7.820-4-км012. 111 | Накладка | 28 |
| 7.820-4-км042. 107 | Упор | 29 |
| 7.820-4-км042. 108 | Ребро | 29 |
| 7.820-4-км032. 200 | Узел колесный | 30 |
| 7.820-4-км032. 210 | Ось | 30 |
| 7.820-4-км032.200 СБ | Узел колесный | |
| | Сборочный чертеж | 31 |
| 7.820-4-км032. 210 СБ | Ось. Сборочный чертеж | 32 |
| 7.820-4-км032. 212 | Шайба | 32 |
| 7.820-4-км032. 211 | Ось | 33 |
| 7.820-4-км032. 201 | Колесо | 34 |
| 7.820-4-км032. 202 | Шайба плавающая | 34 |
| 7.820-4-км032. 203 | Втулка | 35 |
| 7.820-4-км012. 204 | Оседержатель | 35 |
| 7.820-4-км012. 205 | Подшипник | 36 |
| 7.820-4-км012. 206 | Пробка | 36 |
| 7.820-4-км042. 001 | Накладка верхняя | 37 |

Инв. № подл. | Подп. и дата | Взам. инв. № | Инв. № дубл. | Подп. и дата


| Обозначение | Наименование | Стр |
|---|---|---|
| 7.820-4-км042.002 | Накладка боковая | 37 |
| 7.820-4-км042.003 | Уголок | 38 |
| 7.820-4-км042.004 | Уплотнение верхнее | 38 |
| 7.820-4-км042.005 | Уплотнение боковое | 39 |
| 7.820-4-км042.006 | Уплотнение нижнее | 39 |
| 7.820-4-км053.000 | Закладные части | 40 |
| 7.820-4-км053.000 СБ | Закладные части | |
| | Сборочный чертеж | 41, 42 |
| 7.820-4-км043.001 | Стойка | 43 |
| 7.820-4-км062.000 | Затвор | 43 |
| 7.820-4-км062.000 СБ | Затвор. Сборочный чертеж | 44, 45 |
| 7.820-4-км062.100 | Металлоконструкция | 46 |
| 7.820-4-км062.100 СБ | Металлоконструкция | |
| | Сборочный чертеж | 47, 48 |
| 7.820-4-км062.101 | Лист | 49 |
| 7.820-4-км062.102 | Швеллер | 49 |
| 7.820-4-км062.103 | Швеллер | 50 |
| 7.820-4-км062.104 | Ригель | 50 |
| 7.820-4-км062.105 | Прокладка | 51 |
| 7.820-4-км062.106 | Лист | 51 |
| 7.820-4-км034.111 | Накладка | 52 |
| 7.820-4-км044.102 | Обшивка | 52 |
| 7.820-4-км044.103 | Полоса | 53 |
| 7.820-4-км044.104 | Полоса | 53 |
| 7.820-4-км044.001 | Накладка боковая | 54 |
| 7.820-4-км044.002 | Накладка нижняя | 54 |
| 7.820-4-км044.003 | Уплотнение верхнее | 55 |
| 7.820-4-км044.004 | Уплотнение боковое | 55 |
| 7.820-4-км044.005 | Уплотнение нижнее | 56 |
| 7.820-4-км044.006 | Накладка верхняя | 56 |

| Обозначение | Наименование | Стр. |
|---|---|---|
| 7.820-4-км015.003 | Болт | 57 |
| 7.820-4-км062.001 | Накладка | 57 |
| 7.820-4-км063.000 | Штанга | 58 |
| 7.820-4-км015.001 | Прокладка | 58 |
| 7.820-4-км063.000 СБ | Штанга. Сборочный чертеж | 59 |
| 7.820-4-км055.100 | Звено | 60 |
| 7.820-4-км023.200 | Звено | 60 |
| 7.820-4-км055.100 СБ | Звено. Сборочный чертеж | 61 |
| 7.820-4-км023.102 | Ребро | 62 |
| 7.820-4-км055.101 | Труба | 62 |
| 7.820-4-км023.103 | Фланец | 63 |
| 7.820-4-км023.201 | Фланец | 63 |
| 7.820-4-км023.200 СБ | Звено. Сборочный чертеж | 64 |
| 7.820-4-км035.100 | Звено | 65 |
| 7.820-4-км035.101 | Труба | 65 |
| 7.820-4-км035.100 СБ | Звено. Сборочный чертеж | 66 |
| 7.820-4-км064.000 | Штанга | 67 |
| 7.820-4-км037.001 | Болт | 67 |
| 7.820-4-км064.000 СБ | Штанга. Сборочный чертеж | 68 |
| 7.820-4-км064.100 | Звено | 69 |
| 7.820-4-км037.200 | Звено | 69 |
| 7.820-4-км064.100 СБ | Звено. Сборочный чертеж | 70 |
| 7.820-4-км037.101 | Прокладка | 71 |
| 7.820-4-км064.101 | Труба | 71 |
| 7.820-4-км037.103 | Фланец | 72 |
| 7.820-4-км037.201 | Фланец | 72 |
| 7.820-4-км037.200 СБ | Звено. Сборочный чертеж | 73 |
| 7.820-4-км064.200 | Звено | 74 |
| 7.820-4-км064.201 | Труба | 74 |
| 7.820-4-км064.200 СБ | Звено. Сборочный чертеж | 75 |

| Обозначение | Наименование | Стр. |
|---|---|---|
| 7.820-4-км016.000 | Кронштейн | 76 |
| 7.820-4-км016.000 СБ | Кронштейн | |
| | Сборочный чертеж | 77 |
| 7.820-4-км016.100 | Марка | |
| 7.820-4-км016.100 СБ | Марка. Сборочный чертеж | 78 |
| 7.820-4-км016.101 | Уголок | 79 |
| 7.820-4-км016.102 | Уголок | 79 |
| 7.820-4-км016.001 | Уголок | 80 |
| 7.820-4-км016.002 | Шайба | 80 |
| 7.820-4-км038.000 | Кронштейн | 81 |
| 7.820-4-км038.000 СБ | Кронштейн | |
| | Сборочный чертеж | 82 |
| 7.820-4-км038.100 | Марка | 83 |
| 7.820-4-км038.100 СБ | Марка. Сборочный чертеж | 83 |
| 7.820-4-км017.000 | Тумба | 84 |
| 7.820-4-км017.001 | Плита | 84 |
| 7.820-4-км017.000 СБ | Тумба. Сборочный чертеж | 85 |
| 7.820-4-км017.002 | Ребро | 86 |
| 7.820-4-км017.003 | Швеллер | 86 |
| 7.820-4-км039.000 | Тумба | 87 |
| 7.820-4-км039.001 | Плита | 87 |
| 7.820-4-км039.000 СБ | Тумба. Сборочный чертеж | 88 |
| 7.820-4-км026.002 | Ребро | 89 |
| 7.820-4-км026.003 | Швеллер | 89 |
| 7.820-4-км018.000 | Планка анкерная | 90 |
| 7.820-4-км018.000 СБ | Планка анкерная. Сборочный чертеж | 90 |
| 7.820-4-км018.001 | Ребро | 91 |
| 7.820-4-км018.002 | Уголок | 91 |
| 7.820-4-км027.000 | Планка анкерная | 92 |
| 7.820-4-км027.000 СБ | Планка анкерная. Сборочный чертеж | 92 |

| Обозначение | Наименование | Стр. |
|---|---|---|
| 7.820-4-км027.001 | Уголок | 93 |
| 3.820.2-44-26.058.ПВ100.000 ГЧ | Подъемник одновинтовой | |
| | с электроприводом груз. 2.5тс | |
| | марки 2.5 ЭВ | |
| | Габаритный чертеж | 94 |
| 3.820.2-44-26.058.ПВ140.000 ГЧ | Подъемник одновинтовой | |
| | с электроприводом груз. 10тс | |
| | марки 10 ЭВ | |
| | Габаритный чертеж | 95 |
| 3.820.2-44-26.058.ПВ030.000 ГЧ | Подъемник одновинтовой | |
| | с ручным приводом груз. 2.5тс | |
| | марки 2.5 В | |
| | Габаритный чертеж | 96 |
| 3.820.2-44-26.058.ПВ070.000 ГЧ | Подъемник одновинтовой | |
| | с ручным приводом груз. 10тс | |
| | марки 10В | |
| | Габаритный чертеж | 97 |


Инв. № подл. | Подп. и дата | Взам. инв. № | Инв. № дубл. | Подп. и дата

| Формат | Зона | Поз. | Обозначение | Наименование | Кол. | Примечание |
|---|---|---|---|---|---|---|
| | | | | Документация | | |
| А3 | | | 7.820-4-КМ060.000СБ | Сборочный чертеж | | |
| А3 | | | 7.820-4-КМ060.000 ВС | Ведомость спецификаций | | |
| А3 | | | 7.820-4-КМ060.000 ВП | Ведомость покупных изделий | | |
| А3 | | | 7.820-4-КМ060.000 ВМ | Ведомость металлоконструкций по видам профилей | | |
| | | | | Сборочные единицы | | |
| А4 | | 1 | 7.820-4-КМ051.000 | Закладные части | 1 | |
| А4 | | 2 | 7.820-4-КМ061.000 | Затвор | 1 | |
| А4 | | 3 | 7.820-4-КМ053.000 | Закладные части | 1 | |
| А4 | | 4 | 7.820-4-КМ062.000 | Затвор | 1 | |
| А4 | | 5 | 7.820-4-КМ063.000 | Штанга | 1 | |
| А4 | | 6 | 7.820-4-КМ064.000 | Штанга | 1 | |
| А4 | | 7 | 7.820.4-КМ016.000 | Кронштейн | 2 | |
| А4 | | 8 | 7.820-4-КМ038.000 | Кронштейн | 2 | |
| А4 | | 9 | 7.820-4-КМ017.000 | Тумба | 1 | |
| А4 | | 10 | 7.820-4-КМ039.000 | Тумба | 1 | |
| А4 | | 11 | 7.820-4-КМ018.000 | Планка анкерная | 2 | |
| А4 | | 12 | 7.820-4-КМ027.000 | Планка анкерная | 2 | |
| | | | | Переменные данные для исполнений: | | |
| | | | | 7.820-4-КМ060.000 | | |
| | | | | Документация | | |
| А3 | | | 3.820.2-44-26.058.ПВ100.000 ГЧ | Подъемник одновинтовой с электроприводом грез. 2.5 тс марки 2.5 ЭВ Габаритный чертеж | | |

Подп. и дата | Взам. инв. № | Инв. № дубл. | Подп. и дата | Инв. № подл.

| Изм. | Лист | № докум. | Подп. | Дата |
|---|---|---|---|---|
| Разраб. | | Курилова | | 5.01.87 |
| Пров. | | Попова | | 4.02.87 |
| ГИП | | Гитин | | 4.02.87 |
| Нач.отд. | | Коренев | | 4.02.87 |
| Н.контр. | | Смольникова | | 4.02.87 |

7.820-4-КМ060.000

Затворы плоские колесные глубинные для отверстий диаметром 1.2 м при напоре 10 м

| Лит. | Лист | Листов |
|---|---|---|
| А | 1 | 2 |

Ленгипроводхоз



| Формат | Зона | Поз. | Обозначение | Наименование | Кол. | Примечание |
|---|---|---|---|---|---|---|
| А3 | | | 3.820.2-44-26.058.ПВ140.000 ГЧ | Подъемник одновинтовой с электроприводом грез. 10 тс марки 10 ЭВ Габаритный чертеж | | |
| | | | | Сборочные единицы | | |
| А4 | | 13 | 3.820.2-44-26.058.ПВ100.000 | Подъемник одновинтовой с электроприводом грез. 2.5 тс марки 2.5 ЭВ | 1 | Серия 3.820.2-44 Вып. 10 |
| А4 | | 14 | 3.820.2-44-26.058.ПВ140.000 | Подъемник одновинтовой с электроприводом грез. 10 тс марки 10 ЭВ | 1 | Серия 3.820.2-4 Вып. 14 |
| | | | | 7.820-4-КМ060.000-01 | | |
| | | | | Документация | | |
| А3 | | | 3.820.2-44-26.058.ПВ030.000 ГЧ | Подъемник одновинтовой с ручным приводом грез. 2.5 тс марки 2.5 В Габаритный чертеж | | |
| А3 | | | 3.820.2-44-25.058.ПВ070.000 ГЧ | Подъемник одновинтовой с ручным приводом грез. 10 тс марки 10 В Габаритный чертеж | | |
| | | | | Сборочные единицы | | |
| А4 | | 13 | 3.820.2-44-26.058.ПВ030.000 | Подъемник одновинтовой с ручным приводом грез. 2.5 тс марки 2.5 В | 1 | Серия 3.820.2-44 Вып. 3 |
| А4 | | 14 | 3.820.2-44-26.058.ПВ070.000 | Подъемник одновинтовой с ручным приводом грез. 10 тс марки 10 В | 1 | Серия 3.820.2-44 Вып. 7 |

Подп. и дата | Взам. инв. № | Инв. № дубл. | Подп. и дата | Инв. № подл.

| Изм. | Лист | № докум. | Подп. | Дата |
|---|---|---|---|---|

7.820-4-КМ060.000

Лист 2

7.820-4-КМ060.000СБ

Выпуск 6

Серия 7.820-4

Инв.№ подл. | Подп. и дата | Взам. инв.№ | Инв.№ дубл. | Подп. и дата

Рис.1

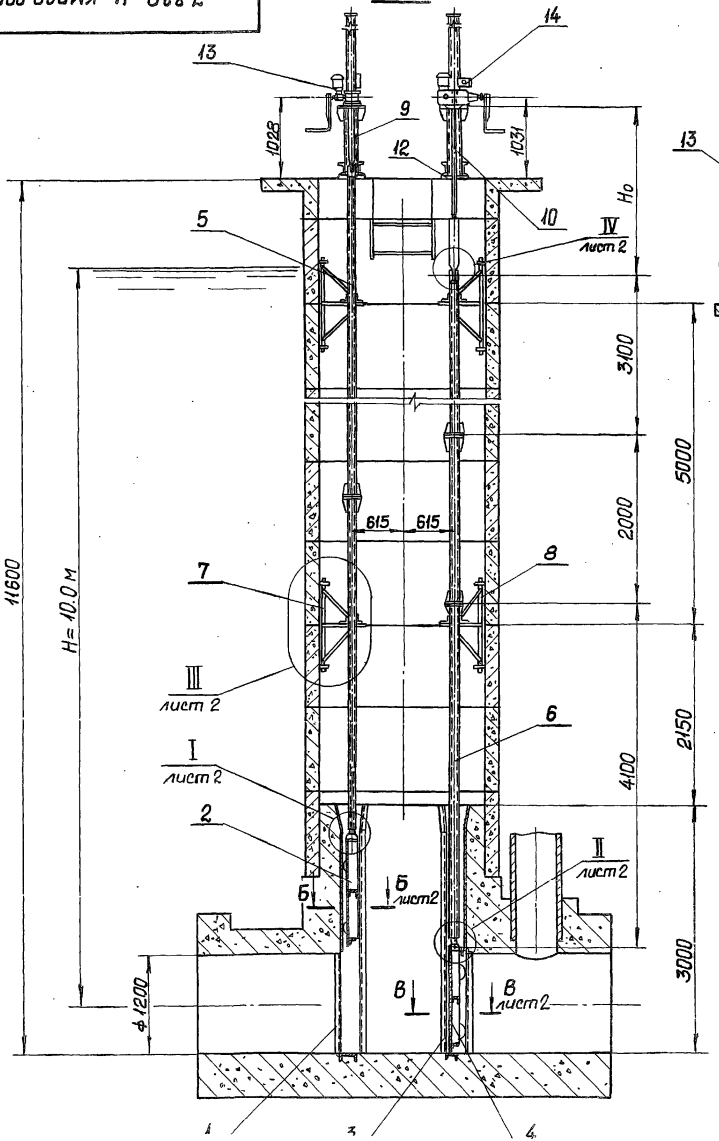


Рис.2

остальное - см. рис.1

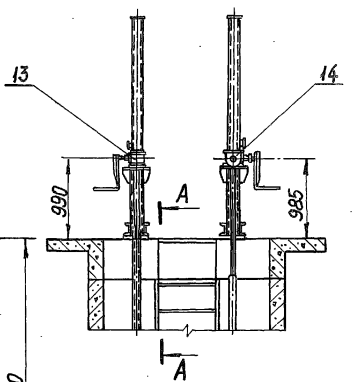


А - А

М1:10

при монтаже подъемника

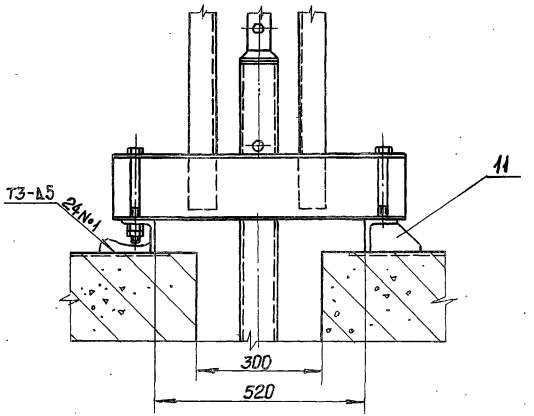


| Обозначение | Рис. | Тип подъемника | | | | Масса, кг |
|---|---|---|---|---|---|---|
| | | для затвора с безнапорной стороны отверстия | | для затвора с напорной стороны отверстия | | |
| | | Марка | Но, м | Марка | Но, м | |
| 7.820-4-КМ060.000 | 1 | 2,5ЭВ | 2,013 | 10ЭВ | 2,061 | 3136.1 |
| -01 | 2 | 2.5В | 1,975 | 10В | 2,005 | 3002,1 |

1. *Размеры для справок.
2. Поз.2 - затвор, устанавливаемый с безнапорной стороны отверстия.
3. Поз.4 - затвор, устанавливаемый с напорной стороны отверстия.
4. Сварные швы выполнять по ГОСТ 5264-80.
5. Электроды Э42 ГОСТ 9466-75.
6. Предельные отклонения размеров - $\pm \frac{IT14}{2}$

| Изм. | Лист | № докум. | Подп. | Дата |
|---|---|---|---|---|
| Разраб. | | Курилова | | 31.10.86 |
| Пров. | | Попова | | 4.02.87 |
| ГИП | | Гитин | | 4.02.87 |
| Нач.отд. | | Коренев | | 4.02.87 |

7.820-4-КМ060.000СБ

Затворы плоские колесные глубинные для отверстий диаметром 1.2м при напоре 10 м. Сборочный чертеж

| Лит. | Масса | Масштаб |
|---|---|---|
| А | см. табл. | 1:50 |

Лист 1 | Листов 2

Ленгипроводхоз

Инв.№ подл. | Подп. и дата | Взам.инв.№ | Инв.№ дубл. | Подп. и дата



## Б-Б повернуто, лист 1
М1:5

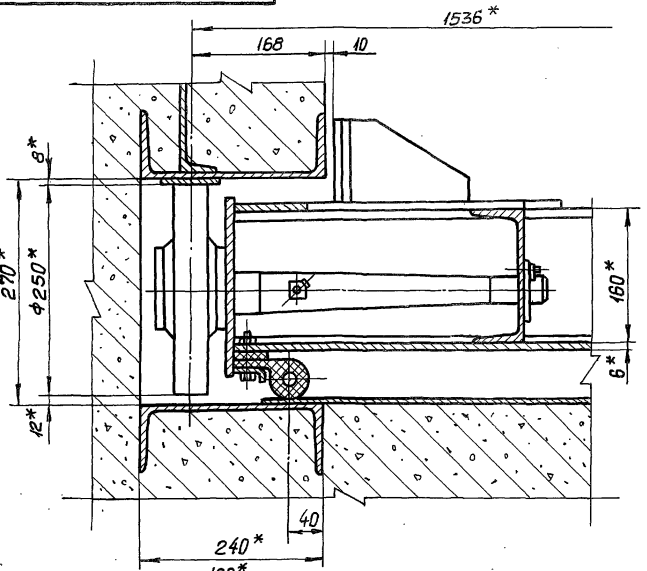


## В-В повернуто, лист 1.
М1:5

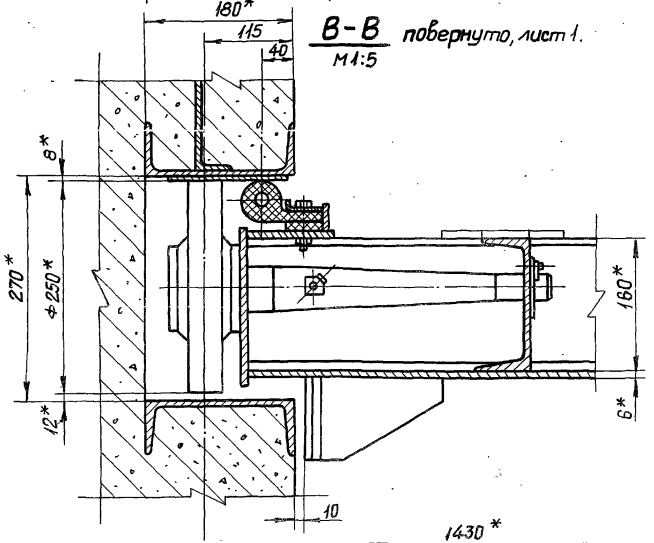


## I лист 1
М1:5

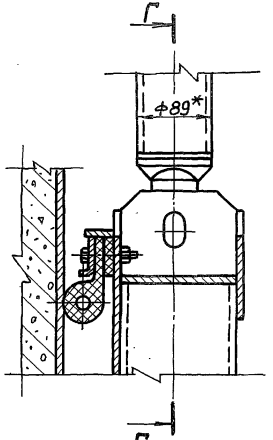


## Г-Г

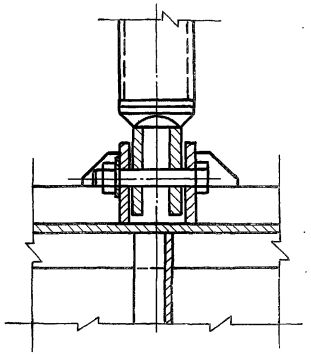

## IV лист 1
М1:5

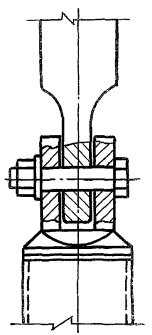

## II лист 1
М1:5

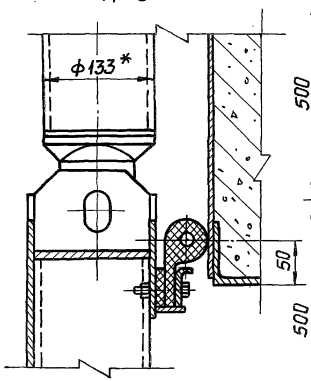


## III лист 1
М1:10

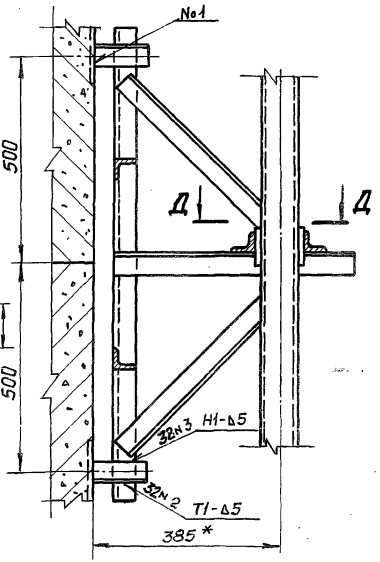


## Д-Д

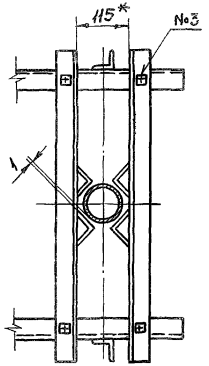

Серия 7.820-4 Выпуск 6

| № строки | Обозначение | Наименование | Куда входит: Обозначение | Куда входит: Кол. | Общее кол. | Примечание |
|---|---|---|---|---|---|---|
| 1 | 7.820-4-КМ060.000 | Сборочный чертеж | | | | |
| 2 | | | | | | |
| 3 | 7.820-4-КМ051.000 | Закладные части | 7.820-4-КМ060.000 | 1 | 1 | |
| 4 | 7.820-4-КМ061.000 | Затвор | 7.820-4-КМ060.000 | 1 | 1 | |
| 5 | 7.820-4-КМ053.000 | Закладные части | 7.820-4-КМ060.000 | 1 | 1 | |
| 6 | 7.820-4-КМ062.000 | Затвор | 7.820-4-КМ060.000 | 1 | 1 | |
| 7 | 7.820-4-КМ063.000 | Штанга | 7.820-4-КМ060.000 | 1 | 1 | |
| 8 | 7.820-4-КМ064.000 | Штанга | 7.820-4-КМ060.000 | 1 | 1 | |
| 9 | 7.820-4-КМ016.000 | Кронштейн | 7.820-4-КМ060.000 | 2 | 2 | |
| 10 | 7.820-4-КМ038.000 | Кронштейн | 7.820-4-КМ060.000 | 2 | 2 | |
| 11 | 7.820-4-КМ017.000 | Тумба | 7.820-4-КМ060.000 | 1 | 1 | |
| 12 | 7.820-4-КМ039.000 | Тумба | 7.820-4-КМ060.000 | 1 | 1 | |
| 13 | 7.820-4-КМ018.000 | Планка анкерная | 7.820-4-КМ060.000 | 2 | 2 | |
| 14 | 7.820-4-КМ027.000 | Планка анкерная | 7.820-4-КМ060.000 | 2 | 2 | |
| 15 | | | | | | |
| 16 | 7.820-4-КМ061.100 | Металлоконструкция | 7.820-4-КМ061.000 | 1 | 1 | |
| 17 | 7.820-4-КМ032.200 | Узел колесный | 7.820-4-КМ061.000 | 4 | 4 | |
| 18 | | | 7.820-4-КМ062.000 | 4 | 4 | |
| 19 | 7.820-4-КМ062.100 | Металлоконструкция | 7.820-4-КМ062.000 | 1 | 1 | |
| 20 | 7.820-4-КМ055.100 | Звено | 7.820-4-КМ063.000 | 1 | 1 | |
| 21 | 7.820-4-КМ023.200 | Звено | 7.820-4-КМ063.000 | 1 | 1 | |
| 22 | 7.820-4-КМ035.100 | Звено | 7.820-4-КМ063.000 | 1 | 1 | |
| 23 | 7.820-4-КМ064.100 | Звено | 7.820-4-КМ064.000 | 1 | 1 | |
| 24 | 7.820-4-КМ037.200 | Звено | 7.820-4-КМ064.000 | 1 | 1 | |
| 25 | 7.820-4-КМ064.200 | Звено | 7.820-4-КМ064.000 | 1 | 1 | |

Подп. и дата | Инв. № дубл. | Взам. инв. № | Подп. и дата | Инв. № подл.

| Изм. | Лист | № докум. | Подп. | Дата |
|---|---|---|---|---|
| Разраб. | | Кирилова | | 16.01.87 |
| Пров. | | Попова | | 21.01.87 |
| ГИП | | Гитин | | 21.01.87 |

7.820-4-КМ060.000 ВС

Затворы плоские колесные глубинные для отверстий диаметром 1,2 м при напоре 10 м

| Лит. | Лист | Листов |
|---|---|---|
| А | 1 | 2 |

Серия 7.820-4 Выпуск 6

| № строки | Обозначение | Наименование | Куда входит: Обозначение | Куда входит: Кол. | Общее кол. | Примечание |
|---|---|---|---|---|---|---|
| 1 | 7.820-4-КМ016.100 | Марка | 7.820-4-КМ016.000 | 2 | 4 | |
| 2 | 7.820-4-КМ038.100 | Марка | 7.820-4-КМ038.000 | 2 | 4 | |
| 3 | | | | | | |
| 4 | 7.820-4-КМ032.210 | Ось | 7.820-4-КМ032.200 | 1 | 8 | |
| 5 | | | | | | |
| 6 | | Переменные данные для исполнений | | | | |
| 7 | | 7.820-4-КМ060.000 | | | | |
| 8 | | | | | | |
| 9 | | Ведомость спецификаций подъемника | | | | Серия 3.820.2-44 Выпуск 12 |
| 10 | | винтового 2,5 ЭВ | | | | |
| 11 | | 3.820.2-44-26.058.ПВ100.000ВС | | | | |
| 12 | | | | | | |
| 13 | | Ведомость спецификаций подъемника | | | | Серия 3.820.2-44 Выпуск 14 |
| 14 | | винтового 10 ЭВ | | | | |
| 15 | | 3.820.2-44-26.058.ПВ 140.000 ВС | | | | |
| 16 | | | | | | |
| 17 | | 7.820-4-КМ060.000-01 | | | | |
| 18 | | | | | | |
| 19 | | Ведомость спецификаций подъемника | | | | Серия 3.820.2-44 Выпуск 5 |
| 20 | | винтового 2,5 В | | | | |
| 21 | | 3.820.2-44-26.058.ПВ030.000 ВС | | | | |
| 22 | | | | | | |
| 23 | | Ведомость спецификаций подъемника | | | | Серия 3.820.2-44 Выпуск 7 |
| 24 | | винтового 10 В | | | | |
| 25 | | 3.820.2-44-26.058.ПВ.070.000 ВС | | | | |
| 26 | | | | | | |

Подп. и дата | Инв. № дубл. | Взам. инв. № | Подп. и дата | Инв. № подл.

Выпуск 6
Серия 7.820-4

| № строки | Наименование | Код ОКП | Обозначение документа на поставку | Поставщик | Куда входит (обозначение) | Количество: на изделие | Количество: в комплекты | Количество: на регулир. | Количество: Всего | Примечание |
|---|---|---|---|---|---|---|---|---|---|---|
| 1 | | | | | | | | | | |
| 2 | Масленка 2.2.45 Кд6 | | ГОСТ 19853-74 | | | | | | 4 | |
| 3 | | | | | | | | | | |
| 4 | Крепежные изделия | | | | | | | | | |
| 5 | | | | | | | | | | |
| 6 | Болт III М10-8g×20 46.029 | | ГОСТ 7798-70 | | | | | | 16 | |
| 7 | Болт М10-8g×25 46.029 | | | | | | | | 22 | |
| 8 | М10-8g×35 46.029 | | | | | | | | 16 | |
| 9 | М10-8g×45 46.029 | | | | | | | | 90 | |
| 10 | М10-8g×60 46.029 | | | | | | | | 6 | |
| 11 | М16-8g×60 46.029 | | | | | | | | 12 | |
| 12 | М16-8g×180 46.029 | | | | | | | | 4 | |
| 13 | М20-8g×90 46.029 | | | | | | | | 12 | |
| 14 | М20-8g×200 46.029 | | | | | | | | 4 | |
| 15 | Гайка М10-7Н 5.029 | | ГОСТ 5915-70 | | | | | | 134 | |
| 16 | М16-7Н 5.029 | | | | | | | | 20 | |
| 17 | М20-7Н 5.029 | | | | | | | | 21 | |
| 18 | М27-7Н 5.029 | | | | | | | | 1 | |
| 19 | Шайба 16.65 Г 029 | | ГОСТ 6402-70 | | | | | | 12 | |
| 20 | 20.65Г 029 | | | | | | | | 12 | |
| 21 | 10.01.029 | | ГОСТ 10906-78 | | | | | | 4 | |
| 22 | 20.01.029 | | ГОСТ 11371-78 | | | | | | 1 | |
| 23 | 27.01.029 | | | | | | | | 1 | |
| 24 | | | | | | | | | | |
| 25 | | | | | | | | | | |

Инв. № подл. | Подп. и дата | Взам. инв. № | Инв. № дубл. | Подп. и дата

| Изм. | Лист | № докум. | Подп. | Дата |
|---|---|---|---|---|
| Разраб. | | Кирилова | | 2.02.87 |
| Пров. | | Попова | | 5.02.87 |
| ГИП | | Гитин | | 4.02.87 |
| Нач. отд. | | Коренев | | 4.02.87 |
| Н. контр. | | Умельчакова | | 9.02.87 |

7.820-4 -км060.000 ВП

Затворы плоские колесные глубинные для отверстий диаметром 1.2 м при напоре 10 м
Ведомость покупных изделий

| Лит | Лист | Листов |
|---|---|---|
| А | | 1 |

Ленгипроводхоз

| Инв. № подл. | Подп. и дата | Взам. инв. № | Инв. № дубл. | Подп. и дата |
|---|---|---|---|---|
| | | | | |



| Наименование конструкций по наменклатуре прейскуранта N 01-09 | Позиции по прейскуранту №01-09 | № п.п. | Код конструкций | Масса конструкций, т: Всего стали повышенной и высокой прочности | по видам профилей стали: Балки и швеллеры | Крупносортная сталь | Среднесортная сталь | Мелкосортная сталь | Толстолистовая сталь | Универсальная сталь | Тонколистовая сталь | Гнутые и гнутосварные | Трубы | Прочие | Всего | Количество шт. | Серия типовых конструкций |
|---|---|---|---|---|---|---|---|---|---|---|---|---|---|---|---|---|---|
| 1 | 2 | 3 | 4 | 5 | 6 | 7 | 8 | 9 | 10 | 11 | 12 | 13 | 14 | 15 | 16 | 17 | 18 |
| Закладные части | | 1 | 7.820-4- | | | | | | | | | | | | | | |
| | | | -КМ051.000 | — | 0.397 | 0.117 | 0.020 | — | 0.131 | — | — | — | — | — | 0.665 | 1 | |
| Затвор | | 2 | 7.820-4- | | | | | | | | | | | | | | |
| | | | -КМ061.000 | — | 0.089 | 0.078 | — | 0.002 | 0.156 | — | — | — | — | 0.077 | 0.402 | 1 | |
| Закладные части | | 3 | 7.820-4- | | | | | | | | | | | | | | |
| | | | -КМ053.000 | — | 0.301 | 0.086 | 0.022 | — | 0.211 | — | — | — | — | — | 0.620 | 1 | |
| Затвор | | 4 | 7.820-4- | | | | | | | | | | | | | | |
| | | | -КМ062.000 | — | 0.085 | 0.075 | — | 0.004 | 0.147 | — | — | — | — | 0.077 | 0.388 | 1 | |
| Итанга | | 5 | 7.820-4- | | | | | | | | | | | | | | |
| | | | -КМ063.000 | — | — | 0.015 | — | — | 0.018 | — | — | — | 0.114 | — | 0.147 | 1 | |
| Итанга | | 6 | 7.820-4- | | | | | | | | | | | | | | |
| | | | -КМ064.000 | — | — | 0.031 | — | — | 0.032 | — | — | — | 0.228 | — | 0.291 | 1 | |
| Кронштейн | | 7 | 7.820-4- | | | | | | | | | | | | | | |
| | | | -КМ016.000 | — | — | 0.070 | — | — | 0.001 | — | — | — | — | — | 0.071 | 2 | |
| Кронштейн | | 8 | 7.820-4- | | | | | | | | | | | | | | |
| | | | -КМ038.000 | — | — | 0.070 | — | — | 0.001 | — | — | — | — | — | 0.071 | 2 | |
| Тумба | | 9 | 7.820-4- | | | | | | | | | | | | | | |
| | | | -КМ017.000 | — | 0.038 | — | — | — | 0.012 | — | — | — | — | — | 0.050 | 1 | |
| Тумба | | 10 | 7.820-4- | | | | | | | | | | | | | | |
| | | | -КМ039.000 | — | 0.043 | — | — | — | 0.023 | — | — | — | — | — | 0.066 | 1 | |
| Планка анкерная | | 11 | 7.820-4- | | | | | | | | | | | | | | |
| | | | -КМ018.000 | — | — | 0.004 | — | — | 0.002 | — | — | — | — | — | 0.006 | 2 | |
| Планка анкерная | | 12 | 7.820-4- | | | | | | | | | | | | | | |
| | | | -КМ027.000 | — | — | 0.004 | — | — | 0.002 | — | — | — | — | — | 0.006 | 2 | |
| Итого | | | | — | 0.953 | 0.550 | 0.042 | 0.006 | 0.736 | — | — | — | 0.342 | 0.154 | 2.783 | | |

| Изм. | Лист | № докум. | Подп. | Дата |
|---|---|---|---|---|
| Разраб. | | Попова | | 10.07.86 |
| Пров. | | Гитин | | 4.02.87 |
| ГИП | | Гитин | | 4.02.87 |
| Нач. отд. | | Кореневъ | | 4.02.87 |
| Н. контр. | | Смельчакова | | 4.02.87 |

7.820-4-КМ060.000 ВМ

Затворы плоские колесные глубинные для отверстий диаметром 1.2 м при напоре 10 м

Ведомость металлоконструкций по видам профилей

| Лит. | Лист | Листов |
|---|---|---|
| А | | 1 |

Ленгипроводхоз

| Формат | Зона | Поз. | Обозначение | Наименование | Кол. | Примечание |
|---|---|---|---|---|---|---|
| | | | | Документация | | |
| А3 | | | 7.820-4-КМ051.000СБ | Сборочный чертеж | | |
| | | | | Детали | | |
| А4 | | 1 | 7.820-4-КМ051.001 | Стойка | 4 | |
| А4 | | 2 | 7.820-4-КМ041.002 | Ребро | 2 | |
| А4 | | 3 | 7.820-4-КМ011.003 | Анкер | 14 | |
| А4 | | 4 | 7.820-4-КМ011.004 | Анкер | 24 | |
| А4 | | 5 | 7.820-4-КМ051.002 | Порог | 1 | |
| Б4 | | 6 | 7.820-4-КМ051.003 | Полоса | | |
| | | | | Полоса Б-2 6×60 ГОСТ 103-76 / Х18Н9Т ГОСТ 5632-72 | | |
| | | | | $L = 1208 \pm \frac{IT14}{2}$ | 2 | 6,8 кг |
| Б4 | | 7 | 7.820-4-КМ051.004 | Лист забральный | | |
| | | | | Лист Б-ПН-6 ГОСТ 19903-74 / Х18Н9Т ГОСТ 5632-72 | | |
| | | | | $(1340 \times 1490) \pm \frac{IT14}{2}$ | 1 | 94,0 кг |
| Б4 | | 8 | 7.820-4-КМ051.004 | Лист | | |
| | | | | Лист Б-ПН-6 ГОСТ 19903-74 / Х18Н9Т ГОСТ 5632-72 | | |
| | | | | $(280 \times 1340) \pm \frac{IT14}{2}$ | 1 | 17,7 кг |
| Б4 | | 9 | 7.820-4-КМ051.005 | Полоса | | |
| | | | | Полоса Б-2 8×80 ГОСТ 103-76 / Вст3сп5 ГОСТ 535-79 | | |
| | | | | $L = 280 \pm \frac{IT14}{2}$ | 2 | 2,8 кг |
| Б4 | | 10 | 7.820-4-КМ051.006 | Полоса | | |
| | | | | Полоса Б-2 8×80 ГОСТ 103-76 / Вст3сп5 ГОСТ 535-79 | | |
| | | | | $L = 2700 \pm \frac{IT14}{2}$ | 2 | 27,1 кг |
| Б4 | | 11 | 7.820-4-КМ051.007 | Лист | | |
| | | | | Лист Б-ПН-8 ГОСТ 19903-74 / Вст3сп5 ГОСТ 14637-79 | | |
| | | | | $(200 \times 600) \pm \frac{IT14}{2}$ | 2 | 15,1 кг |
| Б4 | | 12 | 7.820-4-КМ051.008 | Уголок | | |
| | | | | Уголок Б-50×50×5 ГОСТ 8509-72 / Вст3сп5 ГОСТ 535-79 | | |
| | | | | $L = 470 \pm \frac{IT14}{2}$ | 6 | 10,6 кг |
| Б4 | | 13 | 7.820-4-КМ051.009 | Уголок | | |
| | | | | Уголок Б-50×50×5 ГОСТ 8509-72 / Вст3сп5 ГОСТ 535-79 | | |
| | | | | $L = 600 \pm \frac{IT14}{2}$ | 2 | 4,5 кг |
| Б4 | | 14 | 7.820-4-КМ051.010 | Уголок | | |
| | | | | Уголок Б-50×50×5 ГОСТ 8509-72 / Вст3сп5 ГОСТ 535-79 | | |
| | | | | $L = 1800 \pm \frac{IT14}{2}$ | 1 | 6,8 кг |
| Б4 | | 15 | 7.820-4-КМ051.011 | Уголок | | |
| | | | | Уголок Б-50×50×5 ГОСТ 8509-72 / Вст3сп5 ГОСТ 535-79 | | |
| | | | | $L = 2400 \pm \frac{IT14}{2}$ | 1 | 9,0 кг |
| Б4 | | 16 | 7.820-4-КМ051.012 | Уголок | | |
| | | | | Уголок Б-70×70×5 ГОСТ 8509-72 / Вст3сп5 ГОСТ 535-79 | | |
| | | | | $L = 300 \pm \frac{IT14}{2}$ | 2 | 3,2 кг |
| Б4 | | 17 | 7.820-4-КМ051.013 | Уголок | | |
| | | | | Уголок Б-75×75×5 ГОСТ 8509-72 / Вст3сп5 ГОСТ 535-79 | | |
| | | | | $L = 1196 \pm \frac{IT14}{2}$ | 3 | 20,8 кг |
| Б4 | | 18 | 7.820-4-КМ051.014 | Швеллер | | |
| | | | | Швеллер 16 ГОСТ 8240-72 / Вст3сп5 ГОСТ 535-79 | | |
| | | | | $L = 1895 \pm \frac{IT14}{2}$ | 2 | 53,8 кг |

Серия 7.820-4 Выпуск 6

Подп. и дата | Взам. инв. № | Инв. № дубл. | Подп. и дата | Инв. № подл.

| Изм. | Лист | № докум. | Подп. | Дата |
|---|---|---|---|---|
| Разраб. | | Куриловa | | 6.01.87 |
| Пров | | Попова | | 30.01.87 |
| ГИП | | Гитин | | 30.01.87 |
| Нач. отд. | | Кореневъ | | 30.01.87 |

7.820-4-КМ051.000

Закладные части

| Лит. | Лист | Листов |
|---|---|---|
| А | 1 | 2 |

Ленгипроводхоз

7.820-4-КМ051.000 Лист

Подп. и дата | Инв. № дубл. | Взам. инв. № | Подп. и дата | Инв. № подл.

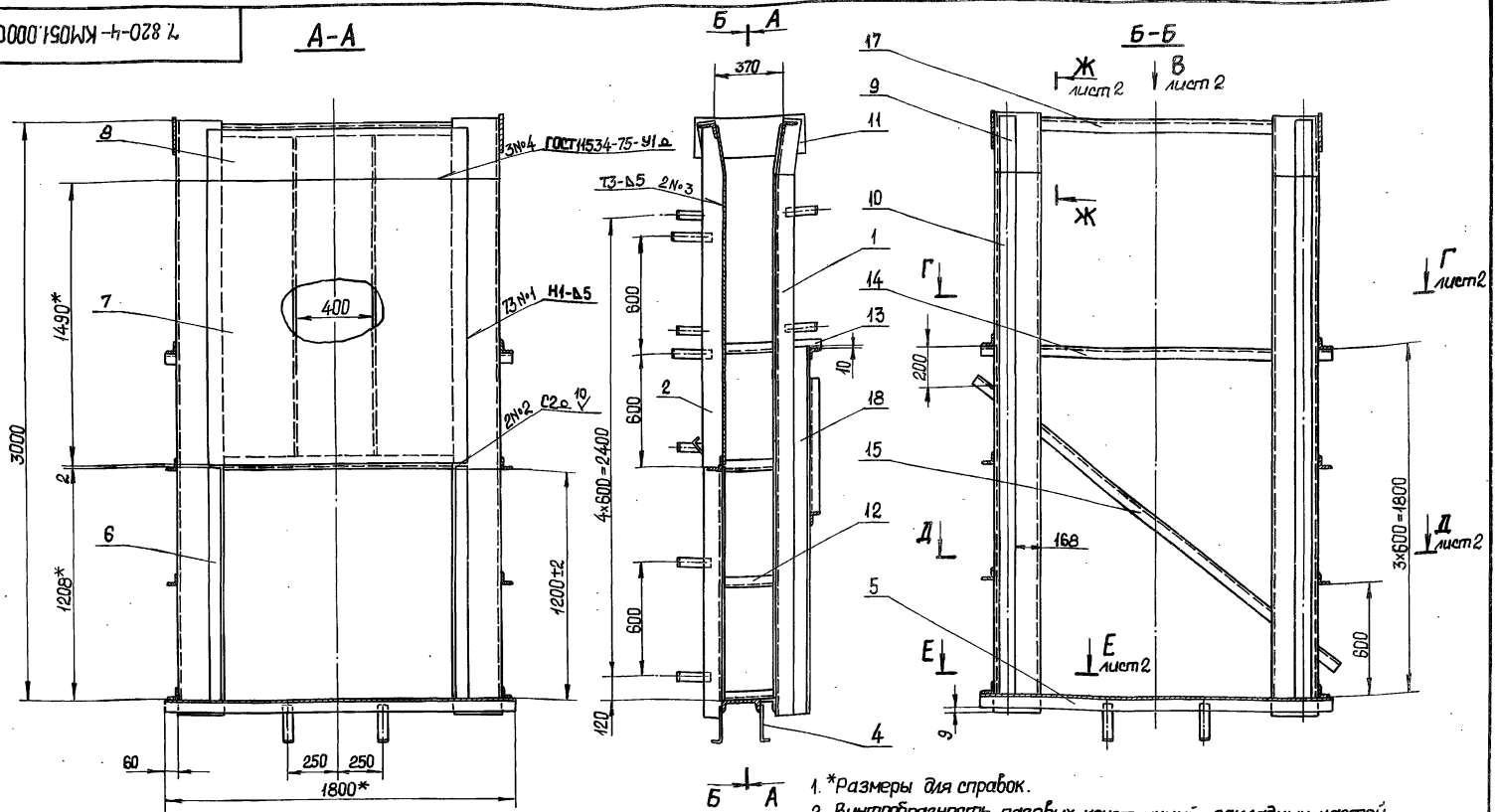


1. *Размеры для справок.
2. Винтообразность пазовых конструкций закладных частей, измеряемая по концам – 3 мм.
3. Стрела кривизны из плоскости забрального листа, измеряемая в любом направлении – 3 мм.
4. Во избежание выпора забрального листа при бетонировании закладных частей, его необходимо подпереть горизонтальными балками с шагом не менее 300 мм.
5. Сварные швы выполнять электродами Э42 ГОСТ 9466-75 по ГОСТ 5264-80. Для сварки поз. 6, 7 и 8 применять электроды Э-12Х13 ГОСТ 10052-75.
6. Сварку, неуказанную на чертеже, вести швом Т1-∆5 по контуру прилегания свариваемых деталей.
7. Неуказанные предельные отклонения размеров – $\pm \frac{IT14}{2}$.

| Изм. | Лист | № докум. | Подп. | Дата |
|---|---|---|---|---|
| Разраб. | | Куролова | | 6.01.87 |
| Пров. | | Попова | | 30.01.87 |
| ГИП | | Гитин | | 30.01.87 |
| Нач. отд | | Кореневский | | 30.01.87 |

7.820-4-КМ051.000СБ

Закладные части. Сборочный чертеж.

| Лит. | Масса | Масштаб |
|---|---|---|
| А | 641,6 | 1:20 |

Лист 1 | Листов 2

Ленгипроводхоз

7.820-4-КМ051.000СБ

Серия 7.820-4 Выпуск 6

Инв.№ подл. | Подп. и дата | Взам. инв.№ | Инв.№ дубл. | Подп. и дата

## Вид В
М1:10 лист 1

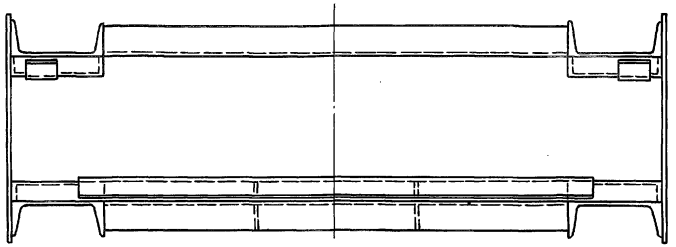

## Е – Е
М1:10 лист 1

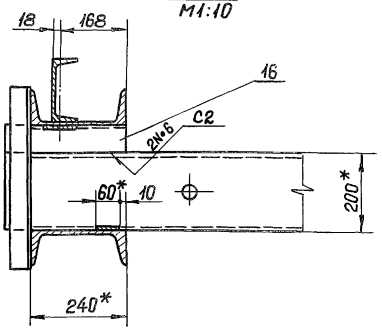


## Г – Г
М1:10 лист 1

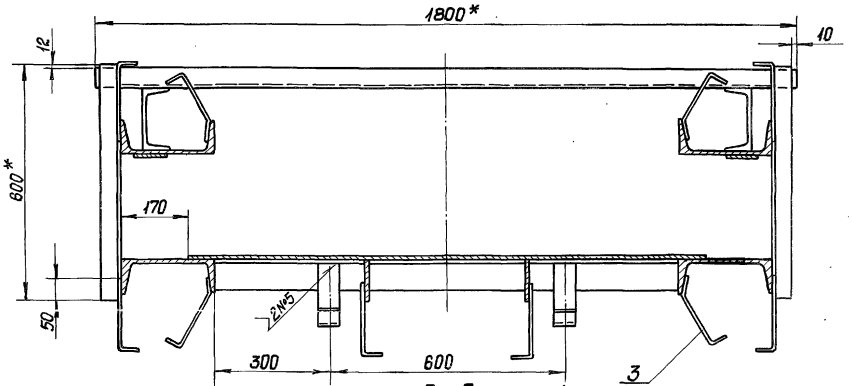


## Ж – Ж
М1:10 лист 1

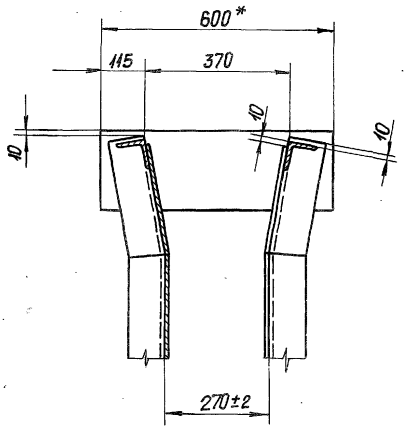


## Д – Д
М1:10 лист 1

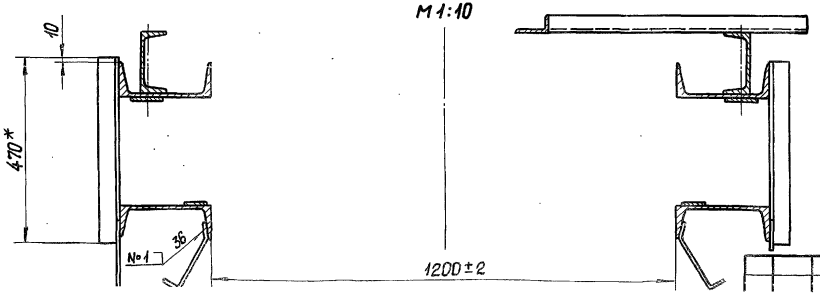

Серия 7.820-4 Выпуск 6

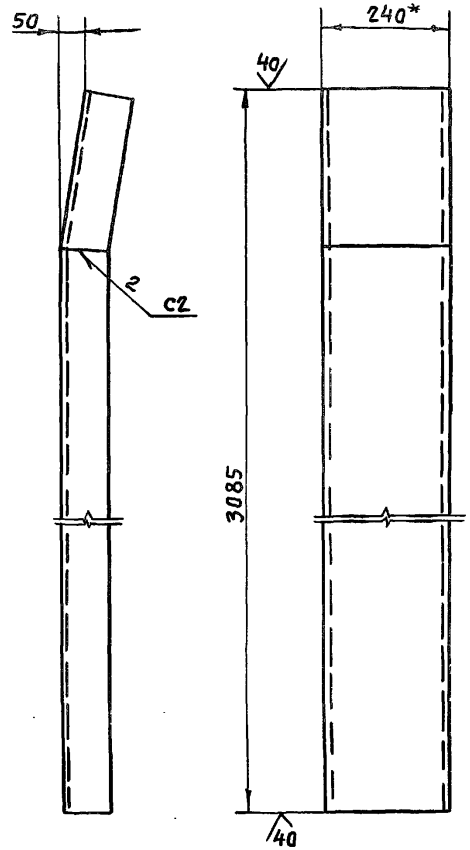


Разделка конца позиции

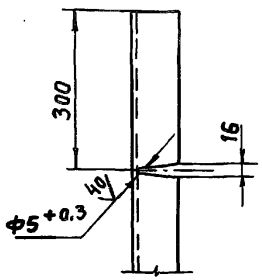


1. * Размер для справок
2. Сварные швы выполнять по ГОСТ 5264-80.
3. Электроды Э42 ГОСТ 9466-75.
4. Неуказанные предельные отклонения размеров - $\pm \frac{IT14}{2}$.

| Изм. | Лист | № докум. | Подп. | Дата |
|---|---|---|---|---|
| Разраб. | | Курилова | | 6.01.87 |
| Пров. | | Попова | | 30.01.87 |
| ГИП | | Гитин | | 30.01.87 |
| Нач.отд. | | Коренев | | 30.01.87 |
| Н. контр. | | Смельчакова | | 4.02.87 |

7.820-4-КМ051.001

Стойка

| Лит. | Масса | Масштаб |
|---|---|---|
| А | 74,0 | 1:10 |

Лист | Листов 1

Швеллер 24 ГОСТ 8240-72 / Вст3сп5 ГОСТ 535-79

Ленгипроводхоз

Инв.№ подл. | Подп. и дата | Взам.инв.№ | Инв.№ дубл. | Подп. и дата



Серия 7.820-4 Выпуск 6

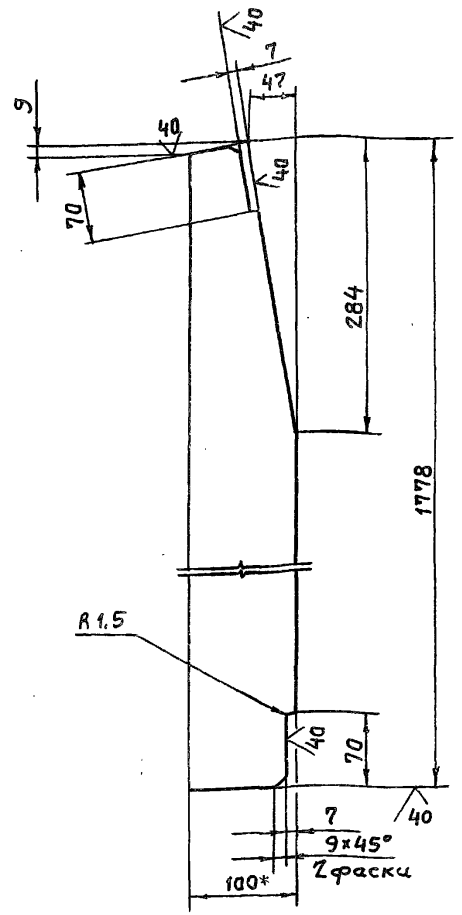


1. * Размер для справок.
2. Предельные отклонения размеров - $\pm \frac{IT14}{2}$.

| Изм. | Лист | № докум. | Подп. | Дата |
|---|---|---|---|---|
| Разраб. | | Курилова | | 6.01.87 |
| Пров. | | Попова | | 30.01.87 |
| ГИП | | Гитин | | 30.01.87 |
| Нач.отд. | | Коренев | | 30.01.87 |
| Н. контр. | | Смельчакова | | 4.02.87 |

7.820-4-КМ041.002

Ребро

| Лит. | Масса | Масштаб |
|---|---|---|
| А | 10,7 | 1:5 |

Лист | Листов 1

Полоса Б-2 8×100 ГОСТ 103-76 / Вст3сп5 ГОСТ 535-79

Ленгипроводхоз

Инв.№ подл. | Подп. и дата | Взам.инв.№ | Инв.№ дубл. | Подп. и дата

7.820-4-КМ 011.003

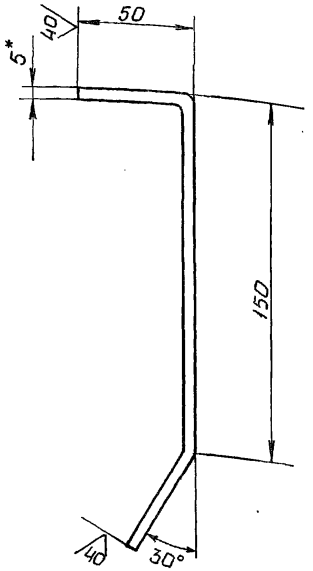


1. * Размер для справок.
2. Длина заготовки 250 мм
3. Предельные отклонения размеров $\pm \frac{JT14}{2}$

| Изм. | Лист | № докум. | Подп. | Дата |
|---|---|---|---|---|
| Разраб. | | Попова | | 12.11.86 |
| Пров. | | Гитин | | 12.11.86 |
| ГИП | | Гитин | | 12.11.86 |
| Нач.отд. | | Коренев | | 12.11.86 |

7.820-4-КМ 011.003

| Лит. | Масса | Масштаб |
|---|---|---|
| А | 0,5 | 1:2 |
| Лист | Листов-1 | |

Анкер

Полоса Б-2 5х50 ГОСТ 103-76

Ленгипроводхоз

Серия 7.820-4 Выпуск 6

Подп. и дата | Инв.№ дубл. | Взам. инв.№ | Подп. и дата | Инв.№ подл.

7.820-4-КМ 011.004

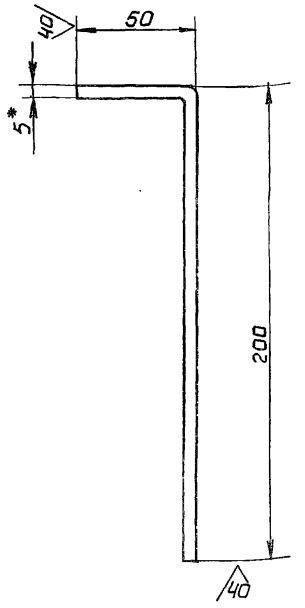


1. * Размер для справок.
2. Длина заготовки 250 мм
3. Предельные отклонения размеров $\pm \frac{JT14}{2}$.

| Изм. | Лист | № докум. | Подп. | Дата |
|---|---|---|---|---|
| Разраб. | | Попова | | 12.11.86 |
| Пров. | | Гитин | | 12.11.86 |
| ГИП | | Гитин | | 12.11.86 |
| Нач.отд. | | Коренев | | 12.11.86 |

7.820-4-КМ 011.004

| Лит. | Масса | Масштаб |
|---|---|---|
| А | 0,5 | 1:2 |
| Лист | Листов-1 | |

Анкер

Полоса Б-2 5х50 ГОСТ 103-76

Ленгипроводхоз

Серия 7.820-4 Выпуск 6

Подп. и дата | Инв.№ дубл. | Взам. инв.№ | Подп. и дата | Инв.№ подл.

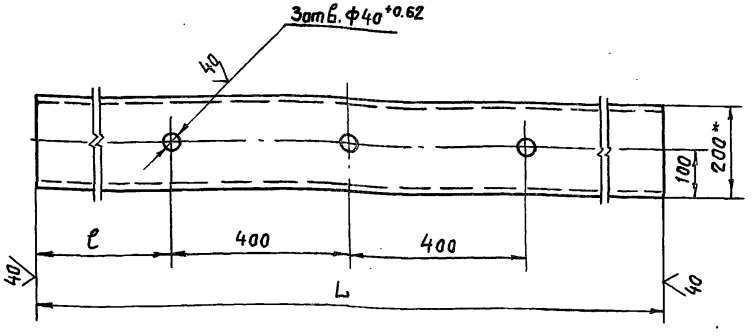


| Обозначение | L, мм | ℓ, мм | Масса, кг |
|---|---|---|---|
| 7.820-4-КМ051.002 | 1800 | 500 | 33,0 |
| -01 | 1680 | 440 | 30,8 |

1.* Размер для справок.

2. Неуказанные предельные отклонения размеров - $\pm \frac{JT14}{2}$.

| Изм. | Лист | № докум. | Подп. | Дата |
|---|---|---|---|---|
| Разраб. | | Курилова | | 6.01.87 |
| Пров. | | Попова | | 2.01.87 |
| ГИП | | Гитин | | 4.02.87 |
| Нач.отд. | | Коренев | | 4.02.87 |

7.820-4-КМ051.002

Порог

| Лит. | Масса | Масштаб |
|---|---|---|
| Я | см. табл. | 1:10 |
| Лист | Листов 1 | |

Швеллер 20 ГОСТ 8240-72 Вст3сп5 ГОСТ 535-79

Ленгипроводхоз







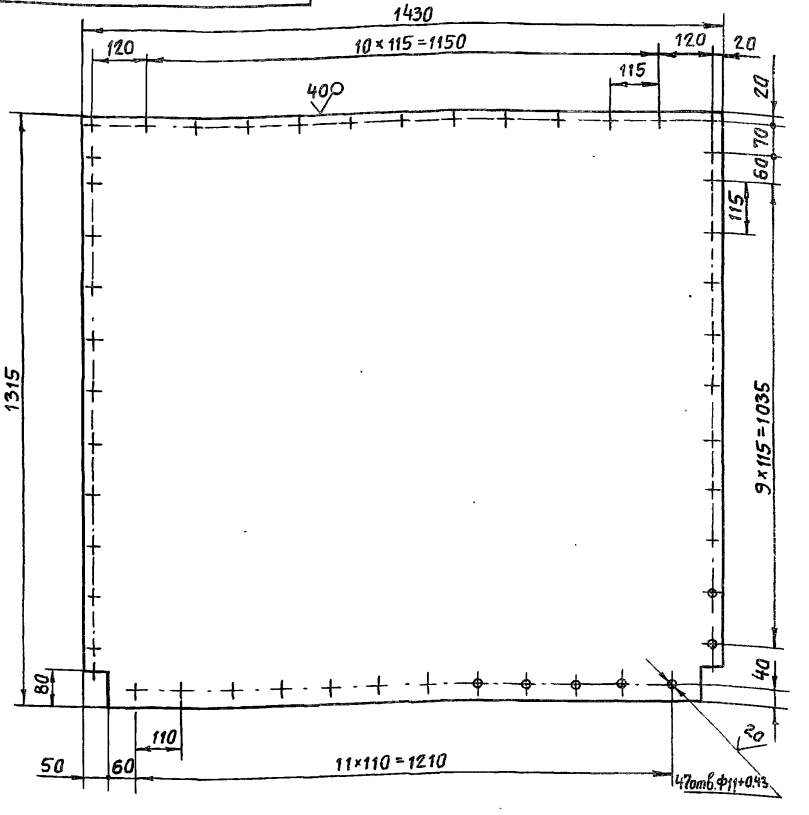


1. Предельные отклонения размеров, координирующих оси отверстий - ± 0.28мм.

2. Предельные отклонения прочих размеров - $\pm \frac{JT14}{2}$.

| Изм. | Лист | № докум. | Подп. | Дата |
|---|---|---|---|---|
| Разраб. | | Курилова | | 6.01.87 |
| Пров. | | Попова | | 4.02.87 |
| ГИП | | Гитин | | 4.02.87 |
| Нач.отд. | | Коренев | | 4.02.87 |

7.820-4-КМ042.102

Обшивка

| Лит. | Масса | Масштаб |
|---|---|---|
| Я | 88,0 | 1:10 |
| Лист | Листов 1 | |

Лист Б-ПН-6 ГОСТ 19903-74 Вст3сп5 ГОСТ 14637-79

Ленгипроводхоз

Инв.№подл. | Подп. и дата | Взам.инв.№ | Инв.№дубл. | Подп. и дата

Выпуск 6

Серия 7.820-4

| Формат | Зона | Поз. | Обозначение | Наименование | Кол. | Примечание |
|---|---|---|---|---|---|---|
| | | | | | | |
| | | | | Документация | | |
| А3 | | | 7.820-4-км061.000СБ | Сборочный чертеж | | |
| | | | | | | |
| | | | | Сборочные единицы | | |
| А4 | | 1 | 7.820-4 -км061. 100 | Металлоконструкция | 1 | |
| А4 | | 2 | 7.820-4-км032. 200 | Узел колесный | 4 | |
| | | | | | | |
| | | | | Детали | | |
| А4 | | 3 | 7.820-4-км042. 001 | Накладка верхняя | 1 | |
| А4 | | 4 | 7.820-4-км042. 002 | Накладка боковая | 1 | |
| | | 5 | -01 | Накладка боковая | 1 | |
| А4 | | 6 | 7.820-4-км042. 003 | Уголок | 1 | |
| А4 | | 7 | 7.820-4-км042. 004 | Уплотнение верхнее | 1 | |
| А4 | | 8 | 7.820-4-км042. 005 | Уплотнение боковое | 1 | |
| | | 9 | -01 | Уплотнение боковое | 1 | |
| А4 | | 10 | 7.820-4-км042. 006 | Уплотнение нижнее | 1 | |
| Б4 | | 11 | 7.820-4-км061. 001 | Подкладка | | |
| | | | | Пластина $\underline{T}$, лист | | |
| | | | | ТМКЩ-м-6×50×90 - 1.7 | | |
| | | | | ГОСТ 7338-77 | 2 | 0,1 кг |
| Б4 | | 12 | 7.820-4-км061. 002 | Подкладка | | |
| | | | | Пластина $\underline{T}$, лист | | |
| | | | | ТМКЩ-м-10×45×1325-1.7 | | |
| | | | | ГОСТ 7338-77 | 2 | 1,4 кг |
| Б4 | | 13 | 7.820-4-км061. 003 | Подкладка | | |
| | | | | Пластина $\underline{T}$, лист | | |
| | | | | ТМКЩ-м-10×45×1340-1.7 | | |
| | | | | ГОСТ 7338-77 | 1 | 0,7 кг |

Подп. и дата | Инв. № дубл. | Взам. инв. № | Подп. и дата | Инв. № подл.

| Изм. | Лист | № докум. | Подп. | Дата |
|---|---|---|---|---|
| Разраб. | | Кирилова | | 14.01.87 |
| Пров. | | Попова | | 2.02.87 |
| ГИП | | Гитин | | 4.02.87 |
| Нач. отд. | | Коренев | | 4.02.87 |

7.820-4-км061.000

Затвор

| Лит. | Лист | Листов |
|---|---|---|
| А | 1 | 2 |

Ленгипроводхоз

Выпуск 6

Серия 7.820-4

| Формат | Зона | Поз. | Обозначение | Наименование | Кол. | Примечание |
|---|---|---|---|---|---|---|
| | | | | | | |
| | | | | Стандартные изделия | | |
| | | | | Болты ГОСТ 7798-70 | | |
| | | 14 | | м10-8g×25 46.029 | 14 | |
| | | 15 | | м10-8g×45 46.029 | 45 | |
| | | 16 | | м10-8g×60 46.029 | 4 | |
| | | 17 | | Гайка м10-7Н 5.029 | | |
| | | | | ГОСТ 5915-70 | 63 | |

Подп. и дата | Инв. № дубл. | Взам. инв. № | Подп. и дата | Инв. № подл.

7.820-4-км061.000

Лист 2

7.820-4-КМ061.000СБ

Серия 7.820-4 Выпуск 6

Инв.№ подл. | Подп. и дата | Взам.инв.№ | Инв.№ дубл. | Подп. и дата

Напорная сторона.

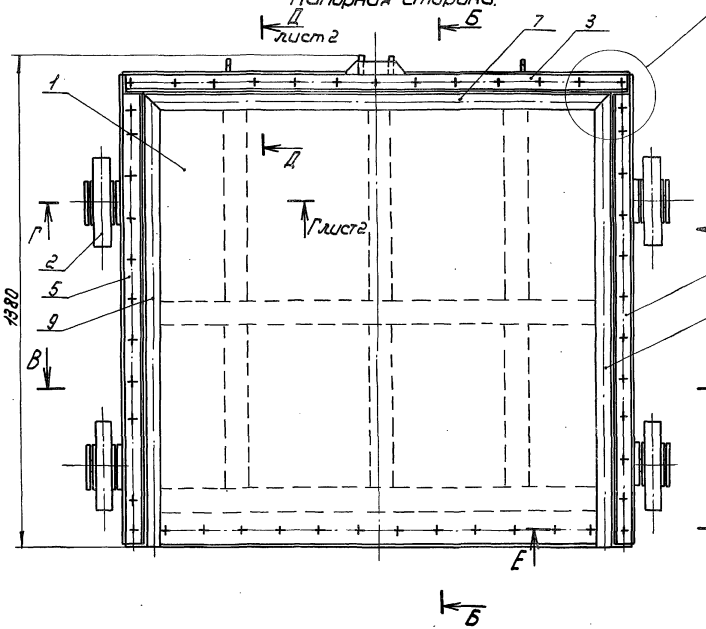


Вид А

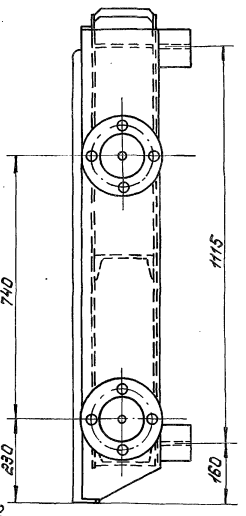


Б - Б

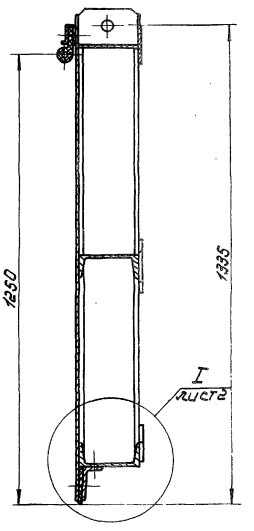


1. *Размеры для справок.
2. Отклонение четвертого колеса от плоскости касания трёх других колес - 2мм.
3. Угловые стыки верхнего и боковых уплотнений (поз. 7, 8 и 9) вулканизировать.
4. Сварные швы выполнять по ГОСТ 5264-80.
5. Электроды Э 42 ГОСТ 9466-75.
6. Неуказанные предельные отклонения размеров - $\pm\frac{IT14}{2}$

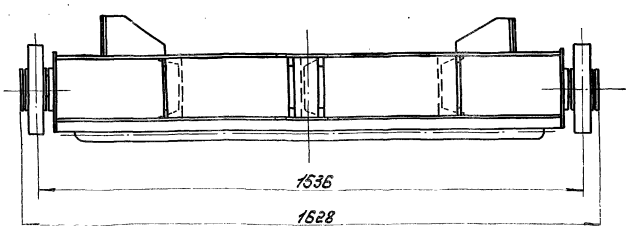


| Изм. | Лист | № докум. | Подп. | Дата |
|---|---|---|---|---|
| Разраб. | | Курилова | | 4.01.87 |
| Пров. | | Попова | | 4.01.87 |
| ГИП. | | Гитин | | 4.02.87 |
| Нач.отд. | | Коренев | | 4.02.87 |

7.820-4-КМ061.000СБ

Затвор
Сборочный чертеж.

| Лит. | Масса | Масштаб |
|---|---|---|
| А | 401.9 | 1:10 |
| Лист 1 | Листов 2 | |

ЛЕНГИПРОНЕФТЕХИМЗАВОДПРОЕКТ

В-В лист 1

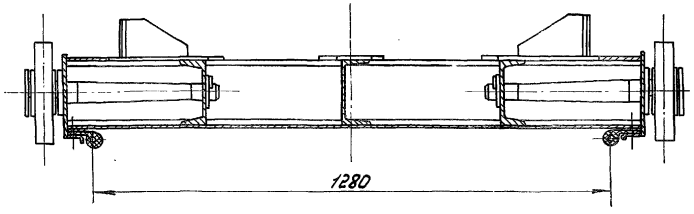


Г-Г лист 1
М 1:5

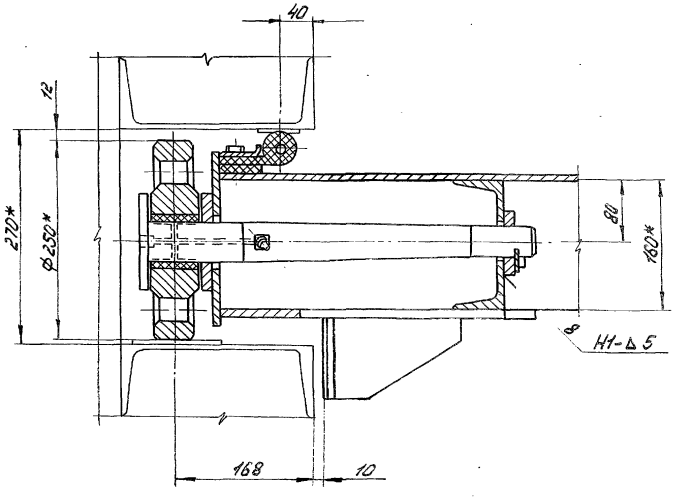


Д-Д лист 1
М 1:5

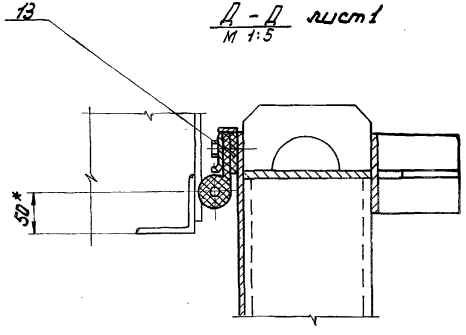


I лист 1
М 1:5

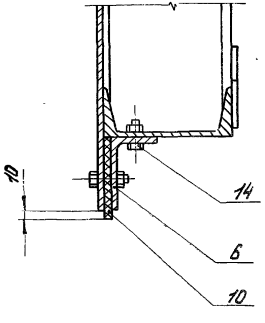


II лист 1
М 1:5

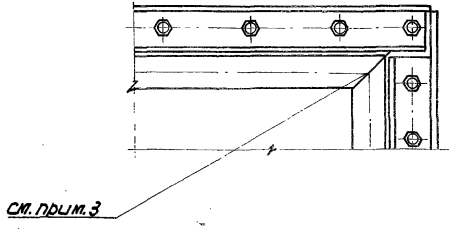


Е-Е лист 1
М 1:5

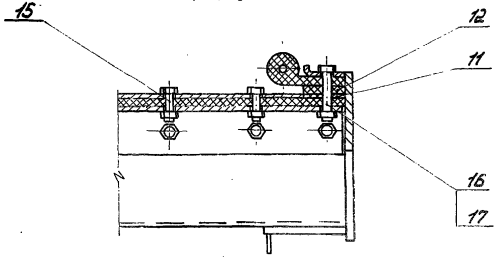

Выпуск 6
Серия 7.820-4

| Формат | Зона | Поз. | Обозначение | Наименование | Кол. | Примечание |
|---|---|---|---|---|---|---|
| | | | | Документация | | |
| А3 | | | 7.820-4-КМ061.100СБ | Сборочный чертеж | | |
| | | | | Детали | | |
| А4 | | 1 | 7.820-4-КМ061.101 | Лист | 2 | |
| А4 | | 2 | 7.820-4-КМ061.102 | Ригель | 1 | |
| А4 | | 3 | 7.820-4-КМ061.103 | Швеллер | 2 | |
| А4 | | 4 | 7.820-4-КМ061.104 | Швеллер | 2 | |
| | | 5 | -01 | Швеллер | 1 | |
| А4 | | 6 | 7.820-4-КМ061.105 | Проушина | 2 | |
| А4 | | 7 | 7.820-4-КМ061.106 | Проушина | 1 | |
| | | 8 | -01 | Проушина | 1 | |
| А4 | | 9 | 7.820-4-КМ061.107 | Накладка | 1 | |
| А4 | | 10 | 7.820-4-КМ061.108 | Накладка | 3 | |
| А4 | | 11 | 7.820-4-КМ042.106 | Накладка | 2 | |
| А4 | | 12 | 7.820-4-КМ012.111 | Накладка | 2 | |
| А4 | | 13 | 7.820-4-КМ042.107 | Упор | 4 | |
| А4 | | 14 | 7.820-4-КМ042.108 | Ребро | 4 | |
| А4 | | 15 | 7.820-4-КМ042.102 | Обшивка | 1 | |
| Б4 | | 16 | 7.820-4-КМ061.109 | Швеллер | | |
| | | | | Швеллер 16 ГОСТ 8240-72 / Вст3сп5 ГОСТ 535-79 | | |
| | | | | $L = 580 \pm \frac{JT14}{2}$ | 1 | 8,2 кг |
| Б4 | | 17 | 7.820-4-КМ061.110 | Ригель | | |
| | | | | Швеллер 16 ГОСТ 8240-72 / Вст3сп5 ГОСТ 535-79 | | |
| | | | | $L = 1430 \pm \frac{JT14}{2}$ | 1 | 20,3 кг |

Подп. и дата | Взам. инв. № | Инв. № дубл. | Подп. и дата | Инв. № подл.

| Изм. | Лист | № докум. | Подп. | Дата |
|---|---|---|---|---|
| Разраб. | | Курилова | | 14.01.87 |
| Пров. | | Попова | | 4.02.87 |
| ГИП | | Гитин | | 4.02.87 |
| Нач.отд. | | Коренев | | 4.02.87 |

7.820-4-КМ061.100

Металлоконструкция

| Лит. | Лист | Листов |
|---|---|---|
| А | 1 | 2 |

Ленгипроводхоз

Выпуск 6
Серия 7.820-4

| Формат | Зона | Поз. | Обозначение | Наименование | Кол. | Примечание |
|---|---|---|---|---|---|---|
| Б4 | | 18 | 7.820-4-КМ061.111 | Полоса | | |
| | | | | Полоса Б-2 8×100 ГОСТ 103-76 / Вст3сп5 ГОСТ 535-79 | | |
| | | | | $L = 1228 \pm \frac{JT14}{2}$ | 1 | 7,7 кг. |
| Б4 | | 19 | 7.820-4-КМ061.112 | Полоса | | |
| | | | | Полоса Б-2 8×100 ГОСТ 103-76 / Вст3сп5 ГОСТ 535-79 | | |
| | | | | $L = 1215 \pm \frac{JT14}{2}$ | 2 | 15,3 кг |
| Б4 | | 20 | 7.820-4-КМ061.113 | Полоса | | |
| | | | | Полоса Б-2 6×25 ГОСТ 103-76 / Вст3сп5 ГОСТ 535-79 | | |
| | | | | $L = 1430 \pm \frac{JT14}{2}$ | 1 | 1,7 кг |
| Б4 | | 21 | 7.820-4-КМ061.114 | Ригель | | |
| | | | | Полоса Б-2 8×160 ГОСТ 103-76 / Вст3сп5 ГОСТ 535-79 | | |
| | | | | $L = 1430 \pm \frac{JT14}{2}$ | 1 | 14,4 кг |
| | | | | Стандартные изделия | | |
| | | 22 | | Шайба 10.01.029 ГОСТ 10906-78 | 2 | |

Подп. и дата | Взам. инв. № | Инв. № дубл. | Подп. и дата | Инв. № подл.

7.820-4-КМ061.100

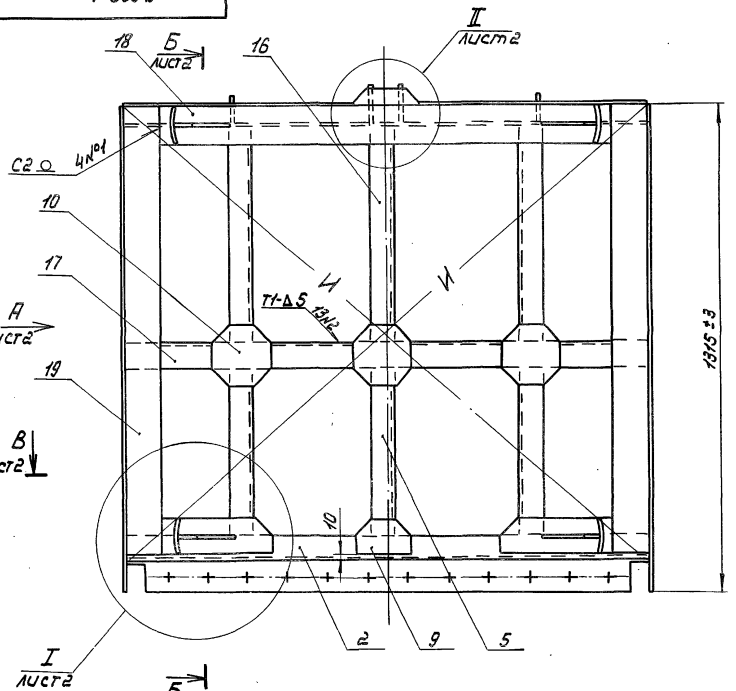


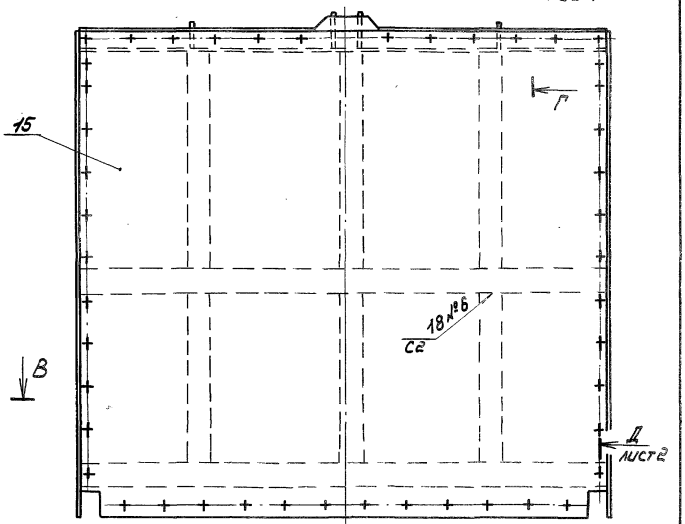


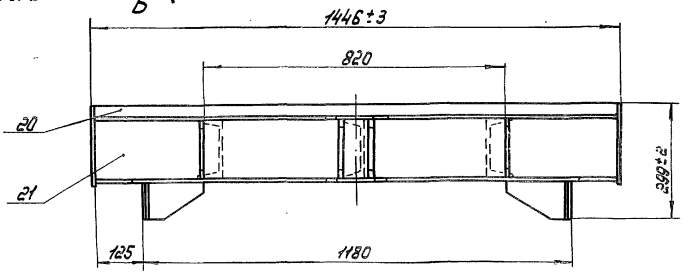


1. *Размеры для справок.
2. Разность длин диагоналей И не более 2мм.
3. Винтообразность уплотняющего контура, измеряемая по центрам отверстий под болты, крепящие уплотнения – 3мм.
4. Сварные швы выполнять по ГОСТ 5264-80.
5. Электроды Э42 ГОСТ 9466-75.
6. Сварку, неуказанную на чертеже, вести швом Н1-△5 по контуру прилегания свариваемых деталей.
7. Неуказанные предельные отклонения размеров – $\pm\frac{IT14}{2}$

| Изм. | Лист | № докум. | Подп. | Дата |
|---|---|---|---|---|
| Разраб. | | Курилова | | 4.02.87 |
| Пров. | | Попова | | 4.02.87 |
| Гип | | Гитин | | 4.02.87 |
| Нач. отд. | | Коренев | | 4.02.87 |
| Н. контр. | | | | |

7.820-4-КМ061.100СБ

Металлоконструкция
Сборочный чертеж.

| Лит. | Масса | Масштаб |
|---|---|---|
| А | 263,7 | 1:10 |

Лист 1 | Листов 2

ЛЕНГИПРОПРОХОЗ

Инв.№ подл. | Подп. и дата | Взам. инв.№ | Инв.№ дубл. | Подп. и дата

7.820-4-КМ061.100 СБ

Серия 7.820-4 Выпуск 6

Вид А лист 1

Б-Б лист 1

В-В лист 1

Г-Г лист 1
М 1:5

Д-Д лист 1
М 1:5

I
М 1:5 лист 1

II
М 1:5 лист 1

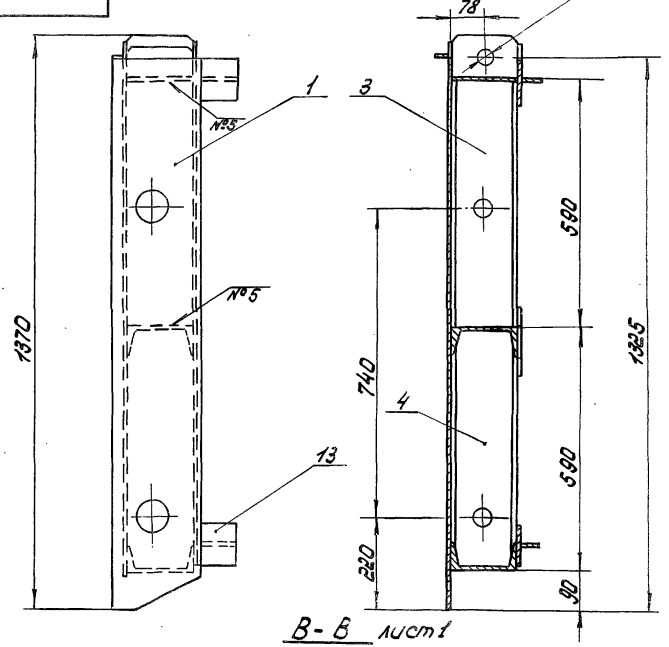


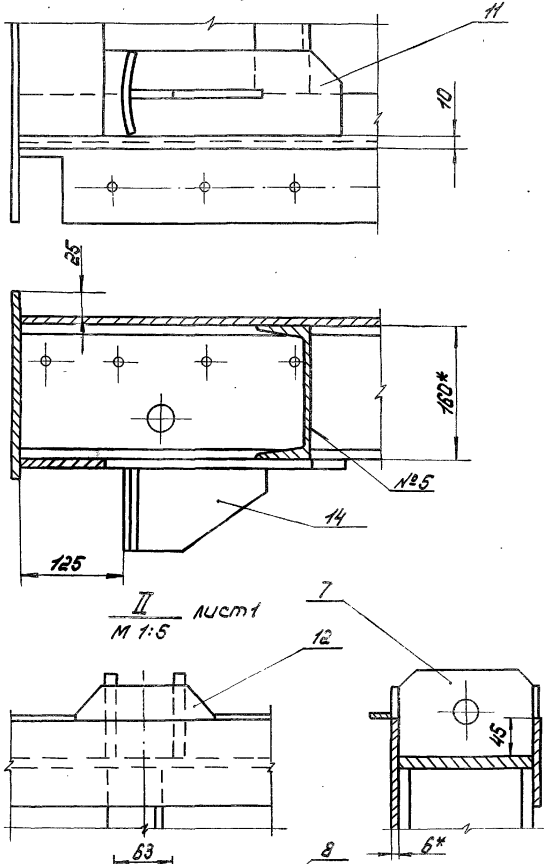


7.820-4-КМ061.100 СБ

Лист

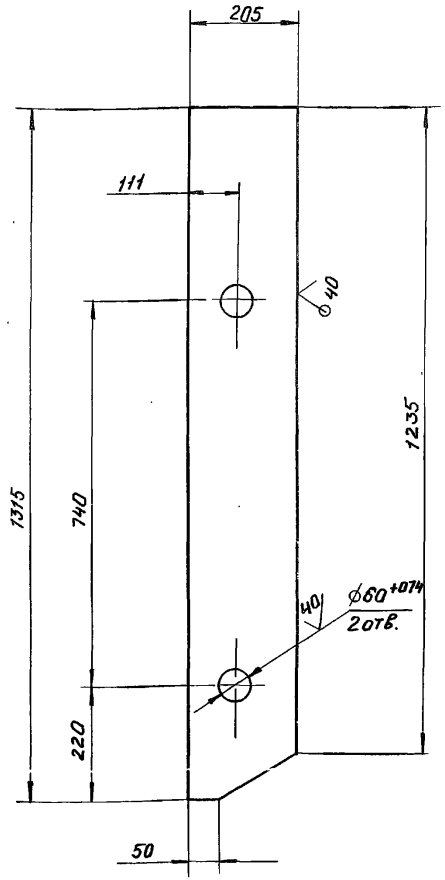


Неуказанные предельные отклонения размеров - $\pm \frac{JT14}{2}$

| Изм. | Лист | № докум. | Подп. | Дата |
|---|---|---|---|---|
| Разраб. | | Курилова | | 14.01.87 |
| Пров. | | Попова | | 2.02.87 |
| ГИП | | Гитин | | 2.02.87 |
| Нач. отд. | | Коренев | | 4.02.87 |

7.820-4-КМ061.101

Лист

| Лит. | Масса | Масштаб |
|---|---|---|
| А | 16.3 | 1:10 |

Лист | Листов-1

Лист Б-ПН-8 ГОСТ 19903-74 / Вст 3 сп 5 ГОСТ 14637-79

Ленгипроводхоз







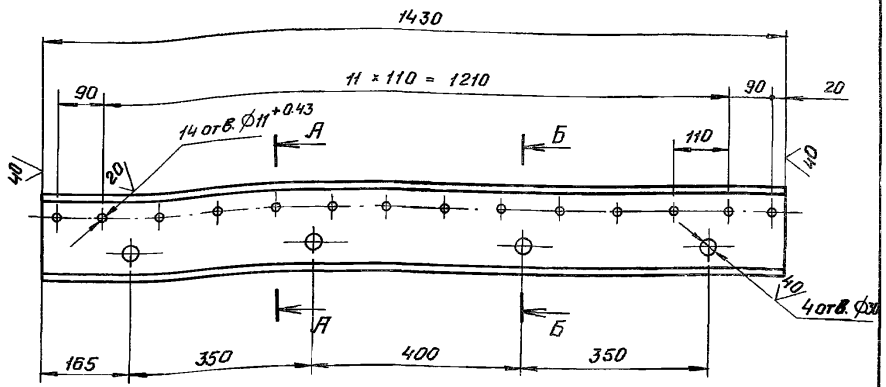


А - А
М 1:5

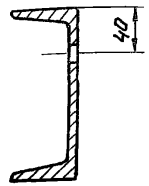


Б - Б
М 1:5

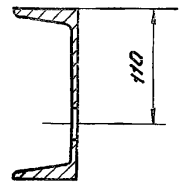


1. Предельные отклонения размеров, координирующих оси отверстий ⌀ 11 - ± 0.28 мм.
2. Предельные отклонения прочих размеров - $\pm \frac{JT14}{2}$

| Изм. | Лист | № докум. | Подп. | Дата |
|---|---|---|---|---|
| Разраб. | | Курилова | | 14.01.87 |
| Пров. | | Попова | | 2.02.87 |
| ГИП | | Гитин | | 4.02.87 |
| Нач. отд. | | Коренев | | 4.02.87 |

7.820-4-КМ061.102

Ригель

| Лит. | Масса | Масштаб |
|---|---|---|
| А | 20.1 | 1:10 |

Лист | Листов-1

Швеллер 16 ГОСТ 8240-72 / Вст 3 сп 5 ГОСТ 535-79

Ленгипроводхоз

Инв. № подл. | Подп. и дата | Взам. инв. № | Инв. № дубл. | Подп. и дата

7.820-4-КМ061.103

Серия 7.820-4 Выпуск 6

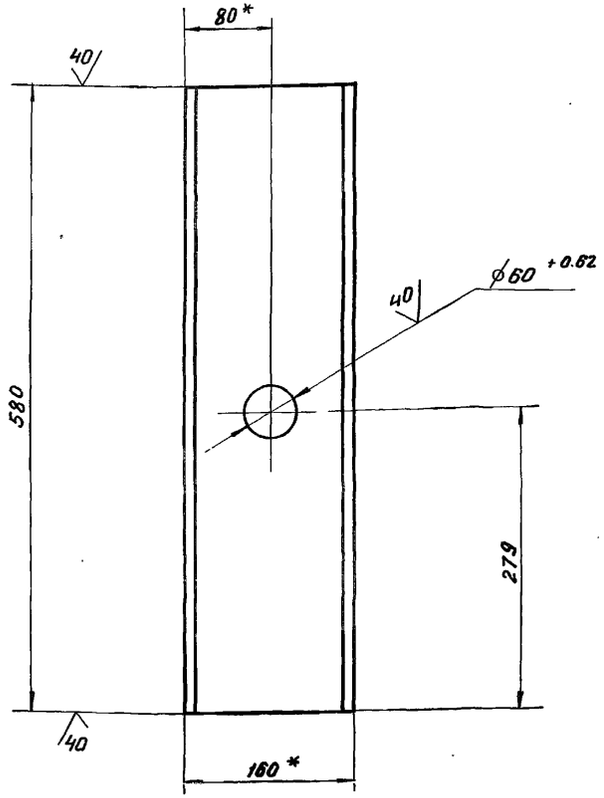


1. * Размер для справок.
2. Неуказанные предельные отклонения размеров - $\pm \frac{JT14}{2}$.

| Изм. | Лист | № докум. | Подп. | Дата |
|---|---|---|---|---|
| Разраб. | | Курилова | | 29.01.87 |
| Пров. | | Попова | | 2.02.87 |
| ГИП | | Гитин | | 4.02.87 |
| Нач. отд. | | Коренев | | 4.02.87 |

7.820-4-КМ061.103

Швеллер

| Лит. | Масса | Масштаб |
|---|---|---|
| А | 8.2 | 1:5 |
| Лист | Листов 1 | |

Швеллер 16 ГОСТ 8240-72 / Ст3сп5 ГОСТ 535-79

Ленгипроводхоз

Инв.№ подл. | Подп. и дата | Взам. инв.№ | Инв.№ дубл. | Подп. и дата

7.820-4-КМ061.104

Серия 7.820-4 Выпуск 6

7.820-4-КМ061.104

7.820-4-КМ061.104-01.
Остальное - см. 7.820-4-КМ061.104

м 1:10

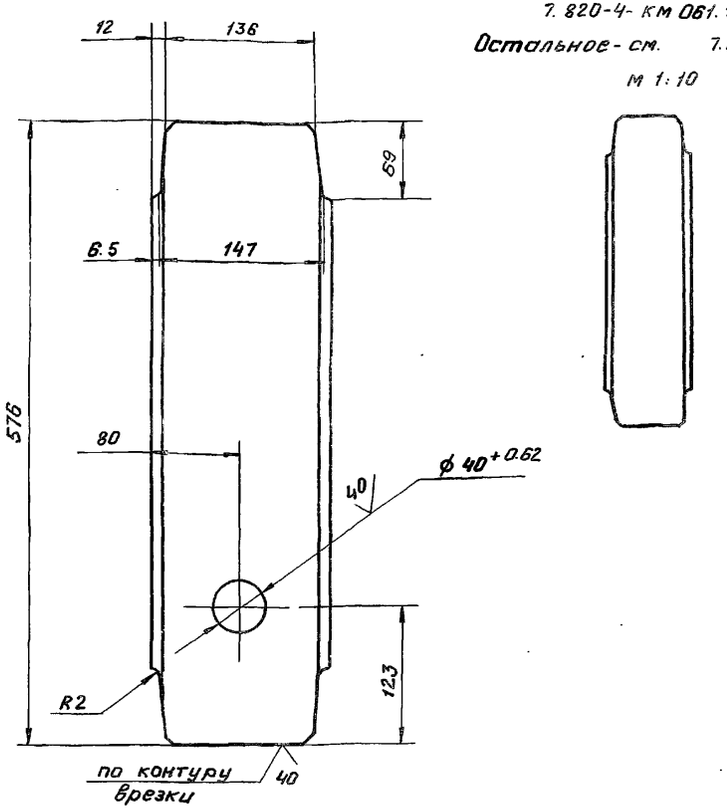




1. * Размер для справок.
2. Неуказанные предельные отклонения размеров - $\pm \frac{JT14}{2}$.

| Изм. | Лист | № докум. | Подп. | Дата |
|---|---|---|---|---|
| Разраб. | | Курилова | | 29.01.87 |
| Пров. | | Попова | | 4.01.87 |
| ГИП | | Гитин | | 4.02.87 |
| Нач. отд. | | Коренев | | 4.02.87 |

7.820-4-КМ061.104

Швеллер

| Лит. | Масса | Масштаб |
|---|---|---|
| А | 8.9 | 1:5 |
| Лист | Листов 1 | |

Швеллер 16 ГОСТ 8240-72 / Ст3сп5 ГОСТ 535-79

Ленгипроводхоз

Инв.№ подл. | Подп. и дата | Взам. инв.№ | Инв.№ дубл. | Подп. и дата

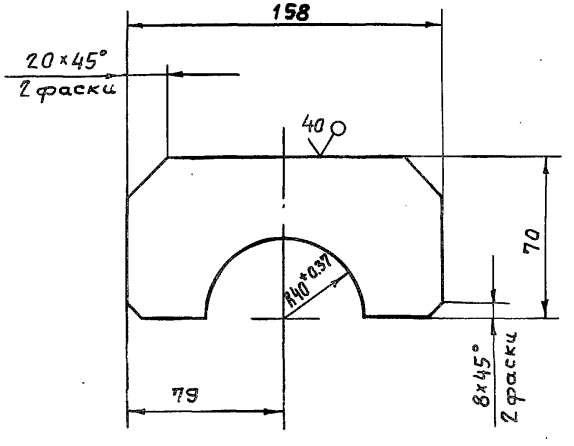


Неуказанные предельные отклонения размеров - $\pm \frac{JT14}{2}$.

| Изм. | Лист | № докум. | Подп. | Дата |
|---|---|---|---|---|
| Разраб. | | Курилова | | 29.01.87 |
| Пров. | | Попова | | 3.02.87 |
| ГИП | | Гитин | | 4.02.87 |
| Нач.отд. | | Коренев | | 4.02.87 |

7.820-4-КМ 061.105

Проушина

| Лит. | Масса | Масштаб |
|---|---|---|
| А | 0,5 | 1:2,5 |
| Лист | Листов-1 | |

Лист Б-ПН-8 ГОСТ 19903-74
Вст3сп5 ГОСТ 14637-79

Ленгипроводхоз







7.820-4-КМ 061.106

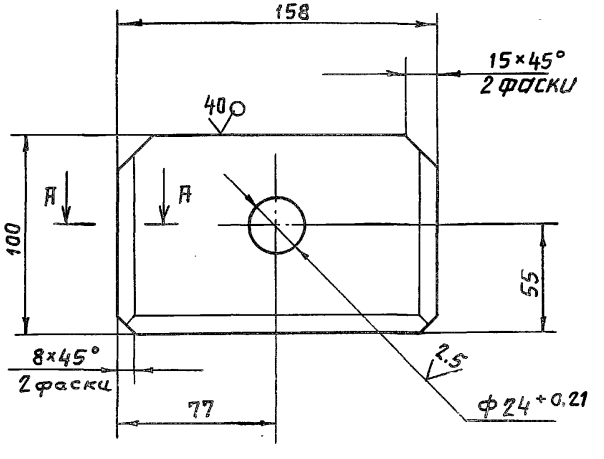


А-А
М 1:1

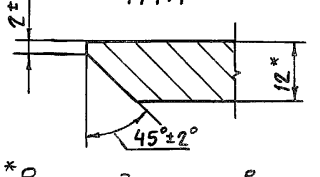


1.* Размер для справок.

2. Неуказанные предельные отклонения размеров - $\pm \frac{JT14}{2}$.

7.820-4-КМ 061.106-01-зеркальное отражение. Остальное - см. 7.820-4-КМ 061.106

М 1:5

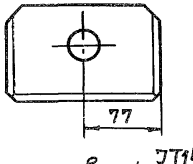


| Изм. | Лист | № докум. | Подп. | Дата |
|---|---|---|---|---|
| Разраб. | | Курилова | | 29.01.87 |
| Пров. | | Попова | | 4.02.87 |
| ГИП | | Гитин | | 4.02.87 |
| Нач.отд. | | Коренев | | 4.02.87 |

7.820-4-КМ 061.106

Проушина

| Лит. | Масса | Масштаб |
|---|---|---|
| А | 1,4 | 1:2,5 |
| Лист | Листов-1 | |

Лист Б-ПН-12 ГОСТ 19903-74
Вст3сп5 ГОСТ 14637-79

Ленгипроводхоз

7.820-4-КМ 061.107

Серия 7.820-4 Выпуск 6

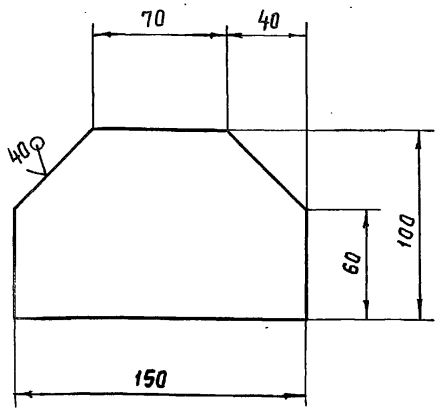


Предельные отклонения размеров - $\pm \frac{IT14}{2}$.

| Изм. | Лист | № докум. | Подп. | Дата |
|---|---|---|---|---|
| Разраб. | | Курилова | | 20.12.86 |
| Пров. | | Попова | | 29.12.86 |
| ГИП | | Гитин | | 4.02.87 |
| Нач.отд. | | Коренев | | 4.02.87 |

7.820-4-КМ 061.107

Накладка

| Лит. | Масса | Масштаб |
|---|---|---|
| А | 0,6 | 1:2,5 |
| Лист | Листов-1 | |

Лист Б-ПН-6 ГОСТ 19903-74
Вст3сп5 ГОСТ 535-79

Ленгипроводхоз

Инв.№подл. | Подп. и дата | Взам.инв.№ | Инв.№ дубл. | Подп. и дата

7.820-4-КМ 061.108

Серия 7.820-4 Выпуск 6

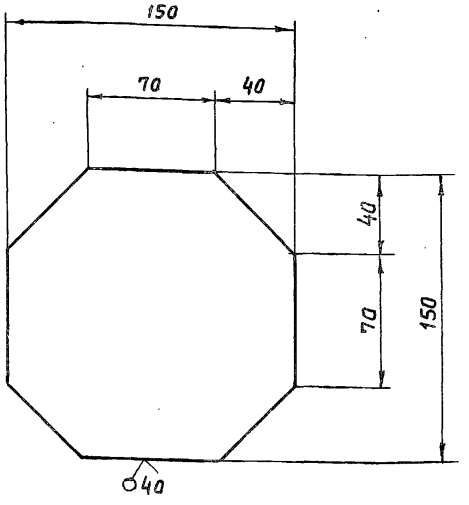


Предельные отклонения размеров - $\pm \frac{IT14}{2}$.

| Изм. | Лист | № докум. | Подп. | Дата |
|---|---|---|---|---|
| Разраб. | | Курилова | | 20.12.86 |
| Пров. | | Попова | | 29.12.86 |
| ГИП | | Гитин | | 4.02.87 |
| Нач.отд. | | Коренев | | 4.02.87 |
| Н.контр. | | Стрельникова | | 4.02.87 |

7.820-4-КМ 061.108

Накладка

| Лит. | Масса | Масштаб |
|---|---|---|
| А | 0,9 | 1:2,5 |
| Лист | Листов-1 | |

Лист Б-ПН-6 ГОСТ 19903-74
Вст3сп5 ГОСТ 14637-79

Ленгипроводхоз

Инв.№подл. | Подп. и дата | Взам.инв.№ | Инв.№ дубл. | Подп. и дата

7.820-4-КМ 042.106

Серия 7.820-4 Выпуск 6

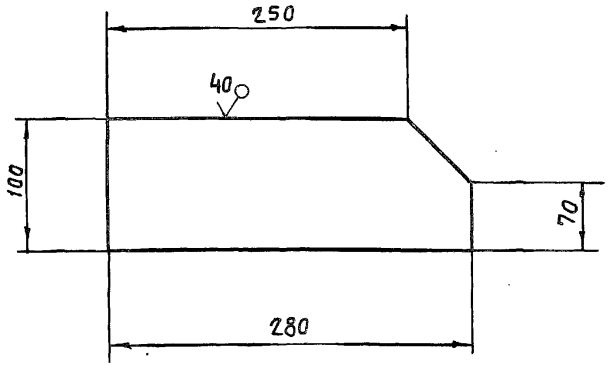


Предельные отклонения размеров- $\pm \frac{JT14}{2}$.

| Изм | Лист | № докум. | Подп. | Дата |
|---|---|---|---|---|
| Разраб. | | Курилова | | 24.12.86 |
| Пров. | | Попова | | 3.02.87 |
| ГИП | | Гитин | | 4.02.87 |
| Нач.отд. | | Кореневб | | 4.02.87 |

7.820-4-КМ 042.106

Накладка

| Лит. | Масса | Масштаб |
|---|---|---|
| А | 1,7 | 1:4 |

Лист | Листов-1

Лист Б-ПН-8 ГОСТ 19903-74 / Вст3сп5 ГОСТ 14637-79

Ленгипроводхоз

Инв.№подл. | Подп. и дата | Взам.инв.№ | Инв.№дубл. | Подп. и дата

7.820-4-КМ 012.111

Серия 7.820-4 Выпуск 6

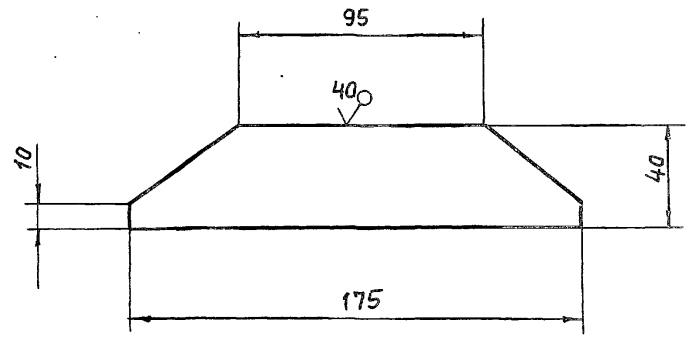


Предельные отклонения размеров- $\pm \frac{JT14}{2}$.

| Изм | Лист | № докум. | Подп. | Дата |
|---|---|---|---|---|
| Разраб. | | Курилова | | 27.12.86 |
| Пров. | | Попова | | 3.02.87 |
| ГИП | | Гитин | | 4.02.87 |
| Нач.отд. | | Кореневб | | 4.02.87 |

7.820-4-КМ 012.111

Накладка

| Лит. | Масса | Масштаб |
|---|---|---|
| А | 0,3 | 1:2 |

Лист | Листов-1

Лист Б-ПН-6 ГОСТ 19903-74 / Вст3сп5 ГОСТ 14637-79

Ленгипроводхоз

Инв.№подл. | Подп. и дата | Взам.инв.№ | Инв.№дубл. | Подп. и дата

7.820-4-КМ 042.107

Серия 7.820-4 Выпуск 6

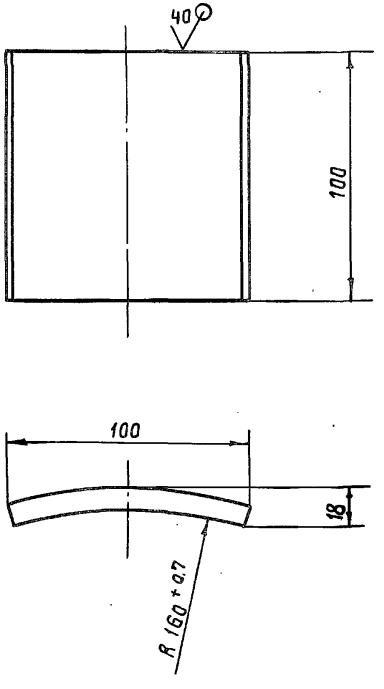


Неуказанные предельные отклонения размеров $\pm \frac{JT14}{2}$.

| Изм. | Лист | № докум. | Подп. | Дата |
|---|---|---|---|---|
| Разраб. | | Попова | | 5.11.86 |
| Пров. | | Гитин | | 18.12.86 |
| ГИП | | Гитин | | 18.12.86 |
| Нач.отд. | | Коренев | | 19.12.86 |
| Н. контр. | | Смольнякова | | 7.01.87 |

7.820-4-КМ 042.107

Упор

| Лит. | Масса | Масштаб |
|---|---|---|
| А | 0,8 | 1:2 |

Лист | Листов-1

Лист Б-ПН-10 ГОСТ 19903-74 / ВСт3сп5 ГОСТ 14637-79

Ленгипроводхоз

Инв. № подл. | Подп. и дата | Взам. инв. № | Инв. № дубл. | Подп. и дата

7.820-4-КМ 042.108

Серия 7.820-4 Выпуск 6

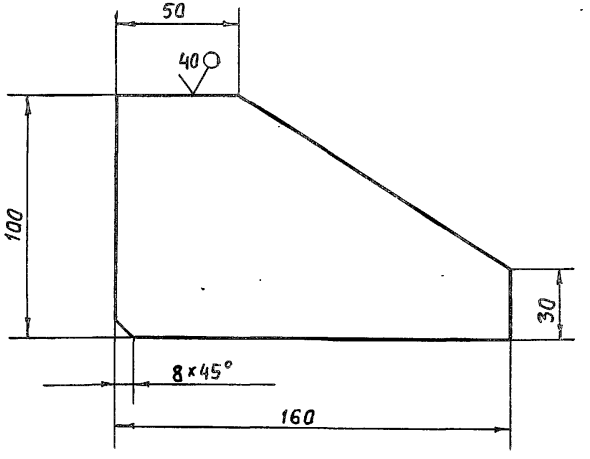


Предельные отклонения размеров $\pm \frac{JT14}{2}$.

| Изм. | Лист | № докум. | Подп. | Дата |
|---|---|---|---|---|
| Разраб. | | Попова | | 5.11.86 |
| Пров. | | Гитин | | 18.12.86 |
| ГИП | | Гитин | | 18.12.86 |
| Нач.отд. | | Коренев | | 19.12.86 |
| Н. контр. | | Смольнякова | | 7.01.87 |

7.820-4-КМ 042.108

Ребро

| Лит. | Масса | Масштаб |
|---|---|---|
| А | 1,0 | 1:2 |

Лист | Листов-1

Лист Б-ПН-10 ГОСТ 19903-74 / ВСт3сп5 ГОСТ 14637-79

Ленгипроводхоз

Инв. № подл. | Подп. и дата | Взам. инв. № | Инв. № дубл. | Подп. и дата

Серия 7.820-4 Выпуск 6

| Формат | Зона | Поз. | Обозначение | Наименование | Кол. | Примеч. |
|---|---|---|---|---|---|---|
| | | | | Документация | | |
| А3 | | | 7.820-4-км032.200 СБ | Сборочный чертеж | | |
| | | | | Сборочные единицы | | |
| А4 | | 1 | 7.820-4-км032.210 | Ось | 1 | |
| | | | | Детали | | |
| А4 | | 2 | 7.820-4-км032.201 | Колесо | 1 | |
| А4 | | 3 | 7.820-4-км032.202 | Шайба плавающая | 1 | |
| А4 | | 4 | 7.820-4-км032.203 | Втулка | 1 | |
| А4 | | 5 | 7.820-4-км032.204 | Оседержатель | 1 | |
| А4 | | 6 | 7.820-4-км012.205 | Подшипник | 1 | |
| А4 | | 7 | 7.820-4-км012.206 | Пробка | 1 | |
| | | | | Стандартные изделия | | |
| | | 8 | | Масленка 2.2.45 Кд6 | | |
| | | | | ГОСТ 19853-74 | 1 | |
| | | 9 | | Болт III М10-8g×20.46.029 | | |
| | | | | ГОСТ 7798-70 | 2 | |
| | | | | Материалы | | |
| | | 10 | | Проволока 2-1 ГОСТ3282-74 | 0,3м | |

Подпись и дата | Инв. N дубл. | Взам. инв. № | Подпись и дата | Инв. № подл.

| Изм. | Лист | N докум. | Подпись | Дата |
|---|---|---|---|---|
| Разраб. | | Гусев | | 31.10.86 |
| Провер. | | Попова | | 10.02.87 |
| ГИП | | Гитин | | 10.02.87 |
| Нач. отд. | | Коренев | | 10.02.87 |
| Н. контр. | | Смельчакова | | 10.02.87 |

7.820-4-км032.200

Узел колесный

| Лит. | Лист | Листов |
|---|---|---|
| А | | 1 |

Ленгипроводхоз

Серия 7.820-4 Выпуск 6

| Формат | Зона | Поз. | Обозначение | Наименование | Кол. | Примеч. |
|---|---|---|---|---|---|---|
| | | | | Документация | | |
| А3 | | | 7.820-4-км032.210 СБ | Сборочный чертеж | | |
| | | | | Детали | | |
| А3 | | 1 | 7.820-4-км032.211 | Ось | 1 | |
| А4 | | 2 | 7.820-4-км032.212 | Шайба | 1 | |

Подпись и дата | Инв. N дубл. | Взам. инв. № | Подпись и дата | Инв. № подл.

| Изм. | Лист | N докум. | Подпись | Дата |
|---|---|---|---|---|
| Разраб. | | Гусев | | 31.10.86 |
| Провер. | | Попова | | 29.01.87 |
| ГИП | | Гитин | | 29.01.87 |
| Нач. отд. | | Коренев | | 29.01.87 |
| Н. контр. | | Смельчакова | | 17.02.87 |

7.820-4-км032.210

Ось

| Лит. | Лист | Листов |
|---|---|---|
| А | | 1 |

Ленгипроводхоз

Инв.№ подл. | Подп. и дата | Взам.инв.№ | Инв.№ дубл. | Подп. и дата

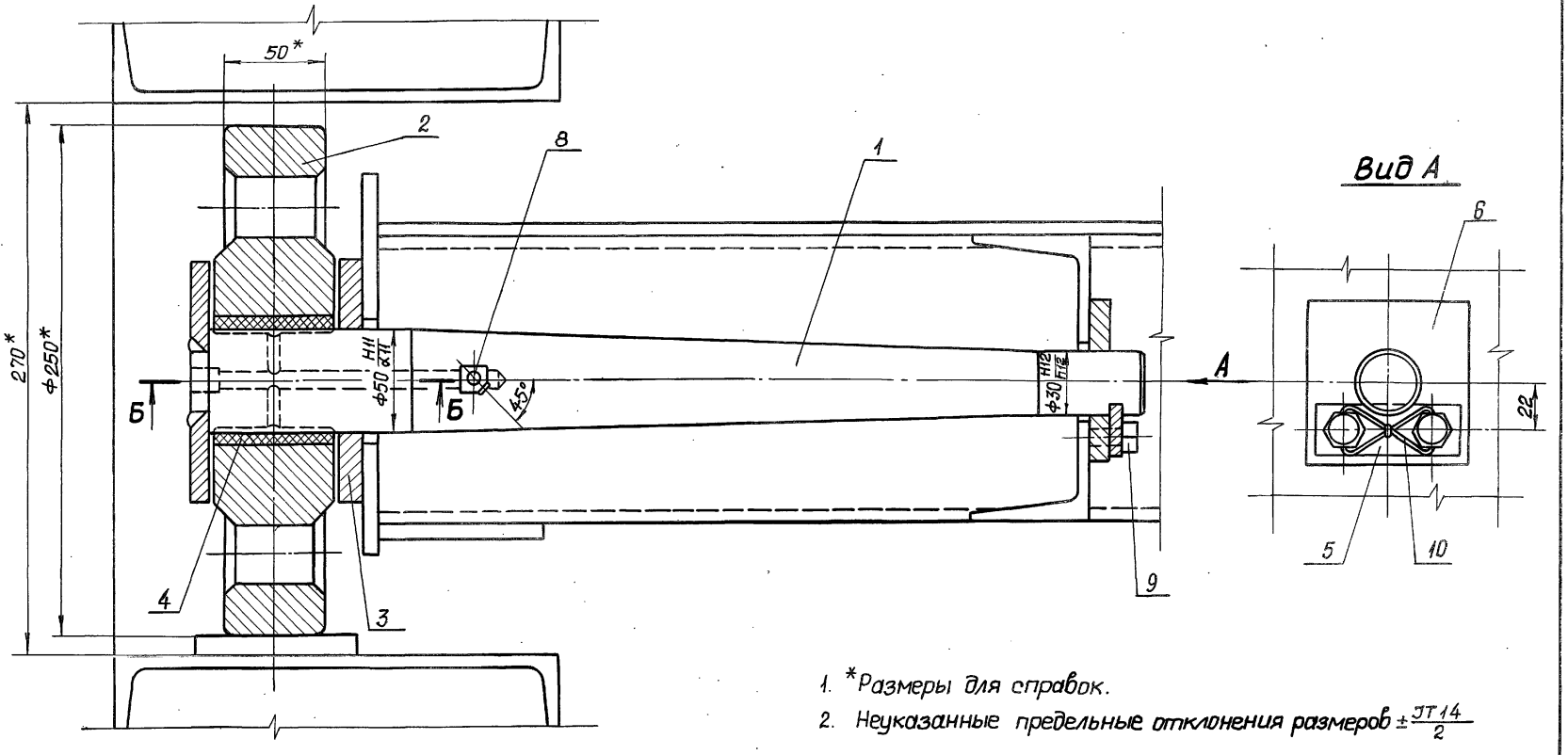


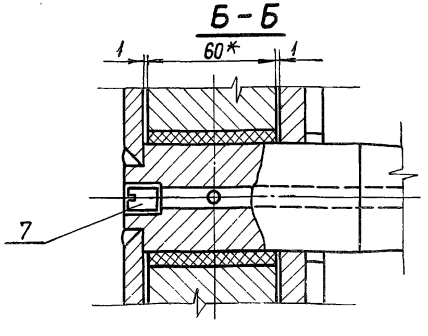


1. *Размеры для справок.
2. Неуказанные предельные отклонения размеров $\pm \frac{JT14}{2}$

| Изм. | Лист | № докум. | Подп. | Дата |
|---|---|---|---|---|
| Разраб. | | Гусев | | 31.10.86 |
| Пробер. | | Попова | | 23.12.86 |
| ГИП | | Гитцин | | 5.01.87 |
| Нач.отд | | Коренев | | 7.01.87 |

7.820-4-КМ032.200 СБ

Узел колесный. сборочный чертеж

| Лит. | Масса | Масштаб |
|---|---|---|
| А | 26.4 | 1:2 |

Лист | Листов-1

Ленгипроводхоз

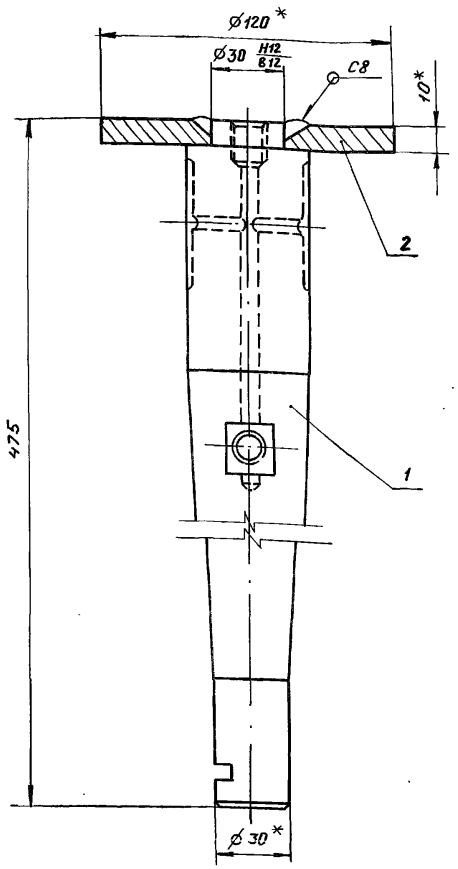


1. *Размеры для справок
2. Сварные швы выполнять по ГОСТ 5264-80.
3. Электроды Э42 ГОСТ 9466-75.
4. Неуказанные предельные отклонения размеров ± JT14/2

| Изм. | Лист | N докум. | Подпись | Дата |
|---|---|---|---|---|
| Разраб. | | Гусев | | 31.10.86 |
| Провер. | | Попова | | 10.02.87 |
| ГИП | | Гитин | | 10.02.87 |
| Нач. отд. | | Коренев | | 10.02.87 |
| Н. контр. | | Смельчакова | | 13.02.87 |

7.820-4-КМ 032. 210 СБ

Ось
Сборочный чертеж

| Лит. | Масса | Масштаб |
|---|---|---|
| А | 5.6 | 1:2 |
| Лист | Листов-1 | |

Ленгипроводхоз

Инв.№ подл. | Подпись и дата | Взам. инв.№ | Инв.№ дубл. | Подп. и дата





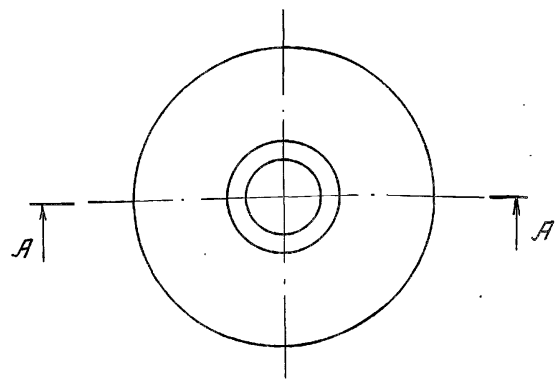


А - А

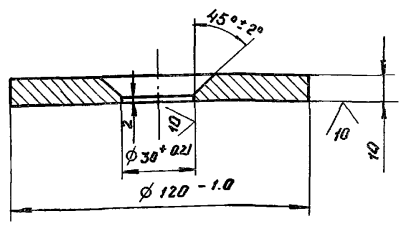


Неуказанные предельные отклонения размеров ± JT14/2

| Изм. | Лист | N докум. | Подпись | Дата |
|---|---|---|---|---|
| Разраб. | | Гусев | | 31.10.86 |
| Провер. | | Попова | | 10.02.87 |
| ГИП | | Гитин | | 10.02.87 |
| Нач. отд. | | Коренев | | 12.02.87 |
| Н. контр. | | Смельчакова | | 13.02.87 |

7.820-4-КМ 032. 212

Шайба

| Лит. | Масса | Масштаб |
|---|---|---|
| А | 0.8 | 1:2 |
| Лист | Листов-1 | |

Лист Б-ПН-12 ГОСТ 19903-74 / Ст3сп5 ГОСТ 14637-79

Ленгипроводхоз

Инв.№ подл. | Подпись и дата | Взам. инв.№ | Инв.№ дубл. | Подп. и дата

7.820-4-КМ032.211

Серия 7.820-4 Выпуск 6

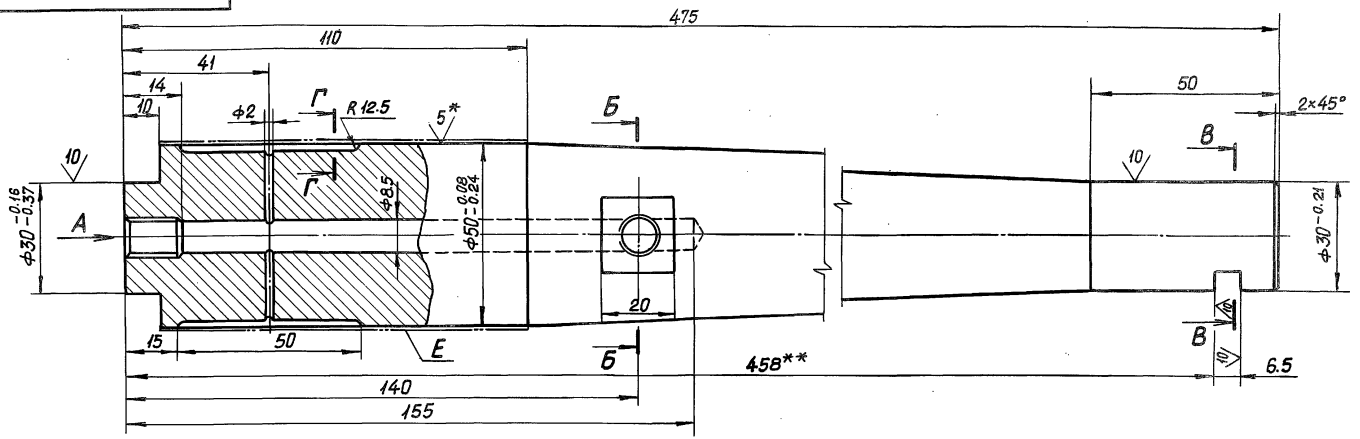


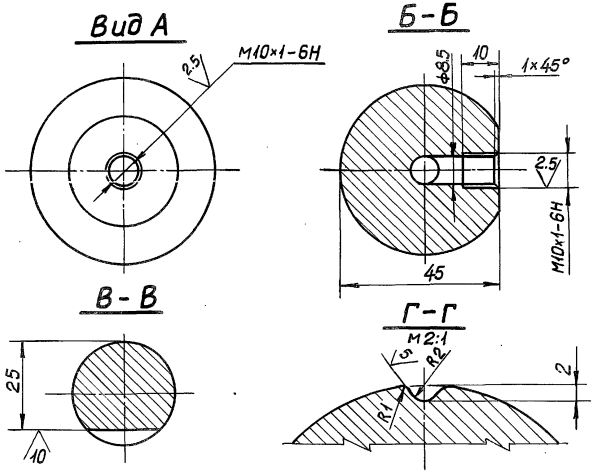


1. * Размеры и шероховатости после покрытия.
2. ** Обработать при сборке затвора.
3. Неуказанные предельные отклонения размеров: отверстий – Н14, валов – h14, остальных $\pm \frac{JT14}{2}$.
4. Покрытие поверхности Е Х36 тв. ГОСТ 9.073-77 на длине 80 мм.

| Изм. | Лист | № докум. | Подп. | Дата | 7.820-4-КМ032.211 | | | |
|---|---|---|---|---|---|---|---|---|
| Разраб. | | Гусев | | 31.10.86 | Ось. | Лит. | Масса | Масштаб |
| Провер. | | Попова | | 10.02.87 | | А | 4.8 | 1:1 |
| ГИП | | Гитин | | 10.02.87 | | Лист | Листов-1 | |
| Нач.отд. | | Коренев | | 10.02.87 | Круг $\frac{\text{В52 ГОСТ 2590-71}}{\text{ВСт5сп2 ГОСТ 535-79}}$ | Ленгипроводхоз | | |
| Н.контр. | | Смельчакова | | 13.02.87 | | | | |

Инв.№ подл. | Подп. и дата | Взам.инв.№ | Инв.№ дубл. | Подп. и дата

7.820-4-КМ 032.201

Серия 7.820-4 Выпуск 6

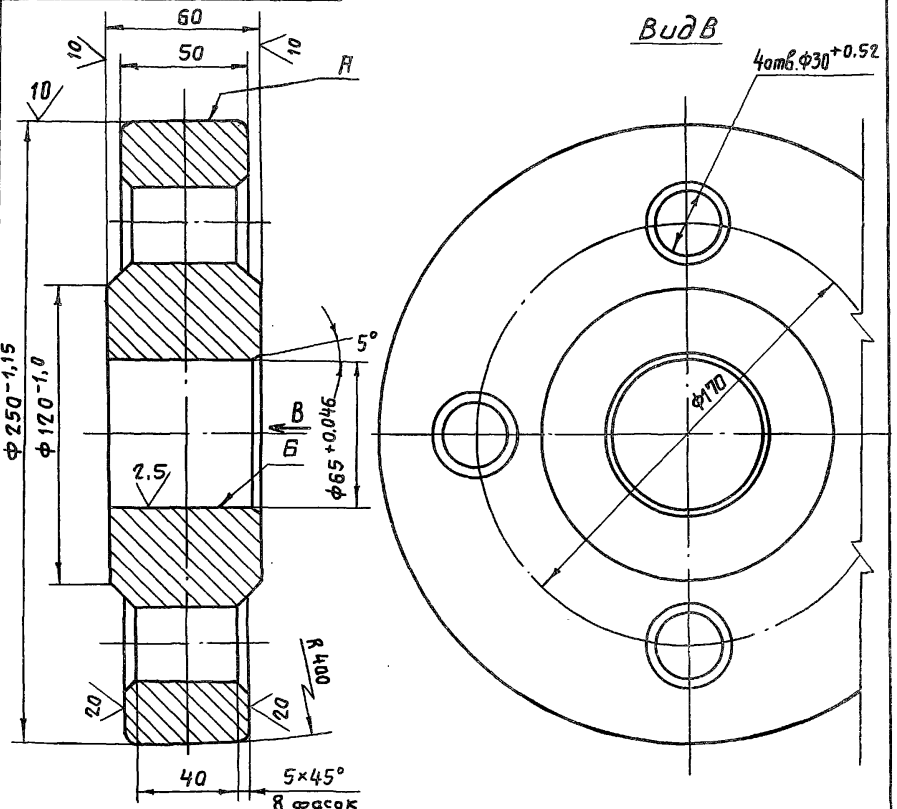


1. Отливку отжечь.
2. Раковины на поверхностях А и Б не допускаются.
3. Литье III класса точности по ГОСТ 2009-55.
4. Литейные уклоны по ГОСТ 3212-80.
5. Неуказанные предельные отклонения размеров – $\pm \frac{JT14}{2}$.
6. Неуказанные радиусы R5÷10 мм.

| Изм. | Лист | № докум. | Подп. | Дата |
|---|---|---|---|---|
| Разраб. | | Гусев | | 31.10.86 |
| Пров. | | Попова | | 13.02.87 |
| ГИП | | Гитин | | 13.02.87 |
| Нач.отд. | | Коренев | | 13.02.87 |
| Н.контр. | | Смелчакова | | 13.02.87 |

7.820-4-КМ 032.201

Колесо

| Лит. | Масса | Масштаб |
|---|---|---|
| А | 18,5 | 1:2 |
| Лист | Листов 1 | |

Ст 35Л-III ГОСТ 977-75

Ленгипроводхоз

Инв.№ подл. | Подп. и дата | Взам. инв.№ | Инв.№ дубл. | Подп. и дата

Серия 7.820-4 Выпуск 6

7.820-4-КМ 032.202

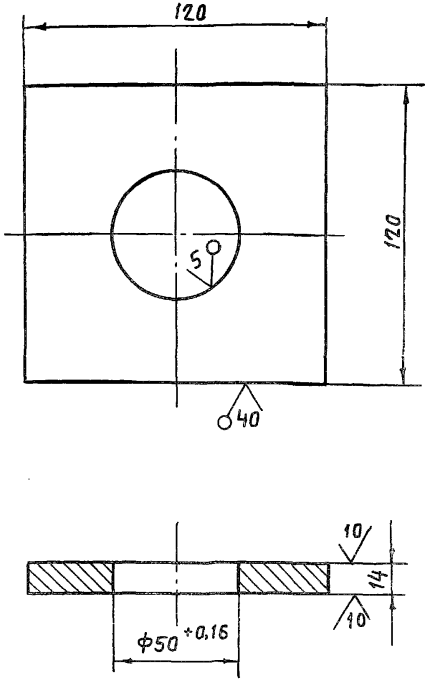


Неуказанные предельные отклонения размеров $\pm \frac{JT14}{2}$.

| Изм. | Лист | № докум. | Подп. | Дата |
|---|---|---|---|---|
| Разраб. | | Гусев | | 31.10.86 |
| Пров. | | Попова | | 10.02.87 |
| ГИП | | Гитин | | 10.02.87 |
| Нач.отд. | | Коренев | | 10.02.87 |
| Н.контр. | | Смелчакова | | 13.02.87 |

7.820-4-КМ 032.202

Шайба плавающая

| Лит. | Масса | Масштаб |
|---|---|---|
| А | 1,4 | 1:2 |
| Лист | Листов 1 | |

Лист Б-ПН-16 ГОСТ 19903-74
ВСт3сп5 ГОСТ 14637-79

Ленгипровод[illegible]03

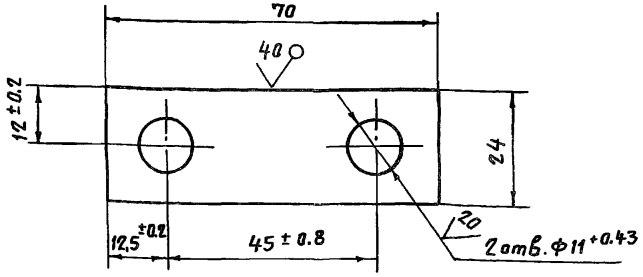


Неуказанные предельные отклонения размеров – $\pm \frac{IT14}{2}$.

| Изм | Лист | № докум. | Подп. | Дата |
|---|---|---|---|---|
| Разраб. | | Гусев | | 9.01.87 |
| Пров. | | Попова | | 10.02.87 |
| ГИП | | Гитин | | 10.02.87 |
| Нач.отд. | | Кореневъ | | 10.02.87 |
| Н. контр. | | Смельчакова | | 13.02.87 |

7.820-4-КМ 032.204

Оседержатель

| Лит. | Масса | Масштаб |
|---|---|---|
| А | 0,06 | 1:1 |
| Лист | Листов-1 | |

Лист Б-ПН-Б ГОСТ 19903-74 / Вст3сп5 ГОСТ 14637-79

Ленгипроводхоз

Инв. № подл. | Подп. и дата | Взам. инв. № | Инв. № дубл. | Подп. и дата







Заготовка втулки

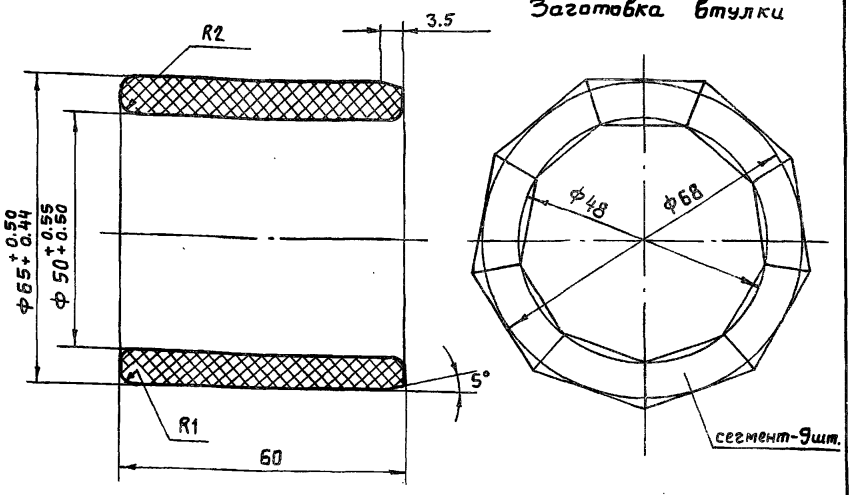


Заготовка сегмента

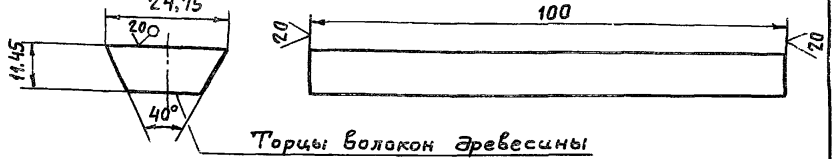


Торцы волокон древесины

1. Толщина листа ДСП не менее 30 мм.
2. Нарезанные бруски сушить при температуре 30÷40° в течение 2÷3 суток.
3. После фрезерования брусков, поверхности сегментов обезжирить ацетоном и склеивать водо- и маслоупорным клеем ВИАМ-Б3.
4. Склеенную заготовку сушить при температуре 30÷35°С в течение 10÷12 часов.
5. Указанные на чертеже размеры втулки до запрессовки обеспечивают после запрессовки ее в ступицу колеса – внутренний диаметр 50Н8-50Н11.

| Изм | Лист | № докум. | Подп. | Дата |
|---|---|---|---|---|
| Разраб. | | Гусев | | 2.11.86 |
| Пров. | | Попова | | 13.02.87 |
| ГИП | | Гитин | | 13.02.87 |
| Нач.отд. | | Кореневъ | | 13.02.87 |
| Н. контр. | | Смельчакова | | 13.02.87 |

7.820-4-КМ 032.203

Втулка

| Лит. | Масса | Масштаб |
|---|---|---|
| А | 0,1 | 1:1 |
| Лист | Листов-1 | |

ДСП-Б ГОСТ 13913-78

Ленгипроводхоз

Инв. № подл. | Подп. и дата | Взам. инв. № | Инв. № дубл. | Подп. и дата

7.820-4-КМ 012.205

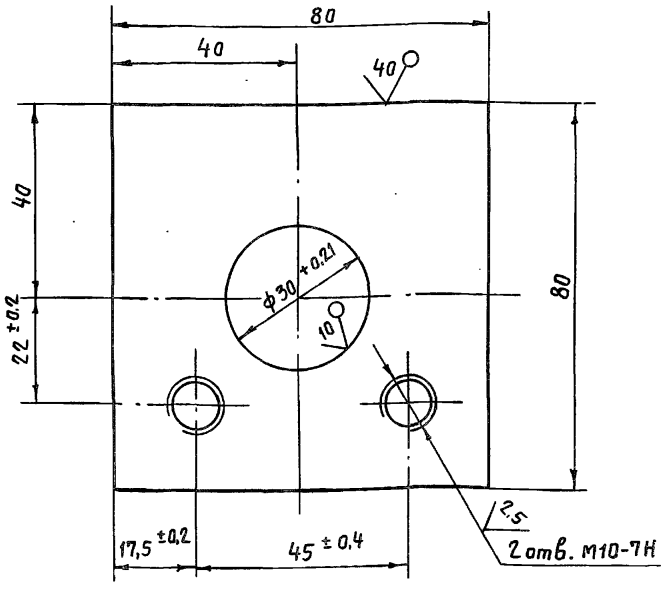


Неуказанные предельные отклонения размеров $\pm \frac{JT14}{2}$.

| Изм | Лист | № докум. | Подп. | Дата |
|---|---|---|---|---|
| Разраб. | | Гусев | | 26.06.87 |
| Пров. | | Попова | | 9.02.87 |
| ГИП | | Гитин | | 9.02.87 |
| Нач.отд. | | Коренев | | 9.02.87 |
| Н.контр. | | Стельчакова | | 11.02.87 |

7.820-4-КМ 012.205

Подшипник

| Лит. | Масса | Масштаб |
|---|---|---|
| А | 0,6 | 1:1 |
| Лист | Листов 1 | |

Лист Б-ПН-14 ГОСТ 19903-74
Вст3сп5 ГОСТ 14637-79

Ленгипроводхоз

Инв.№ подл. | Подп. и дата | Взам.инв.№ | Инв.№ дубл. | Подп. и дата



7.820-4-КМ 012.206

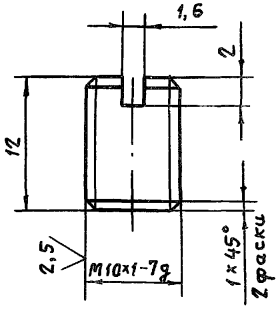


Неуказанные предельные отклонения размеров $\pm \frac{JT14}{2}$.

| Изм | Лист | № докум. | Подп. | Дата |
|---|---|---|---|---|
| Разраб. | | Гусев | | 26.06.87 |
| Пров. | | Попова | | 9.02.87 |
| ГИП | | Гитин | | 9.02.87 |
| Нач.отд. | | Коренев | | 9.02.87 |
| Н.контр. | | Стельчакова | | 11.02.87 |

7.820-4-КМ 012.206

Пробка

| Лит. | Масса | Масштаб |
|---|---|---|
| А | 0,01 | 2:1 |
| Лист | Листов 1 | |

Круг $\frac{В12\ ГОСТ\ 2590-71}{ВСт3сп5\ ГОСТ\ 535-79}$

Ленгипроводхоз

Инв.№ подл. | Подп. и дата | Взам.инв.№ | Инв.№ дубл. | Подп. и дата

7.820-4-КМ042.001

Серия 7.820-4 Выпуск 6

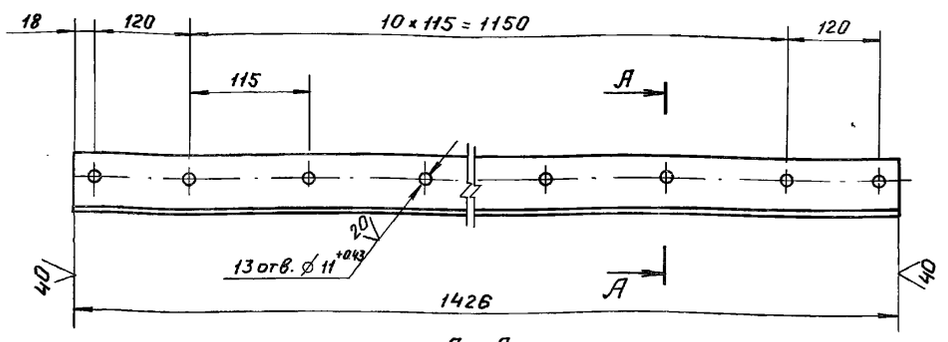


А - А
М 1:1

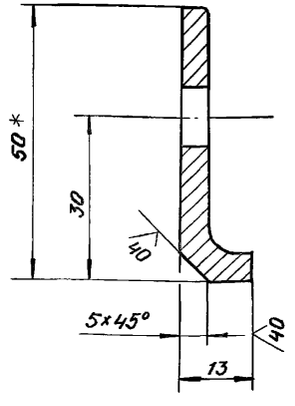


1. * Размер для справок.
2. Предельные отклонения размеров, координирующих оси отверстий ∅ 11 – ± 0.28 мм.
3. Предельные отклонения прочих размеров – $\pm \frac{JT14}{2}$

| Изм. | Лист | № докум. | Подп. | Дата |
|---|---|---|---|---|
| Разраб. | | Курилова | | 25.12.86 |
| Пров. | | Попова | | 28.01.87 |
| ГИП | | Гитин | | 28.01.87 |
| Нач. отд. | | Коренев | | 28.01.87 |

7.820-4-КМ042.001

Накладка верхняя

| Лит. | Масса | Масштаб |
|---|---|---|
| А | 3.2 | 1:5 |
| Лист | Листов-1 | |

Уголок Б-50×50×5 ГОСТ 8509-72 / Вст3сп5 ГОСТ 535-79

Ленгипроводхоз

Инв.№ подл. | Подп. и дата | Взам. инв.№ | Инв.№ дубл. | Подп. и дата

7.820-4-КМ042.002

Серия 7.820-4 Выпуск 6

7.820-4-КМ042.002

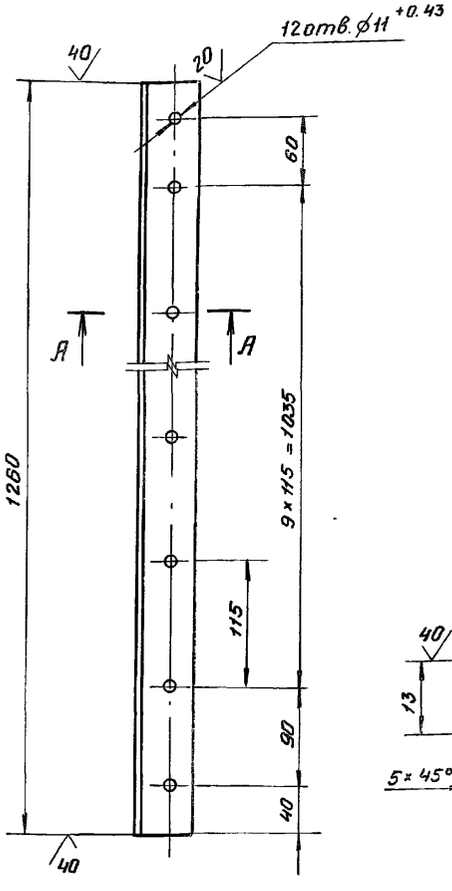


7.820-4-КМ042.002-01 - зеркальное отражение. Остальное - см. 7.820-4-КМ042.002

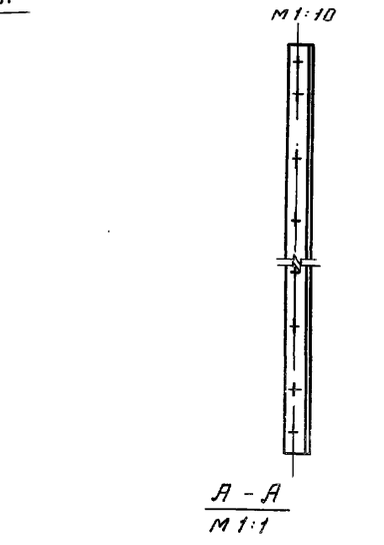


А - А
М 1:1

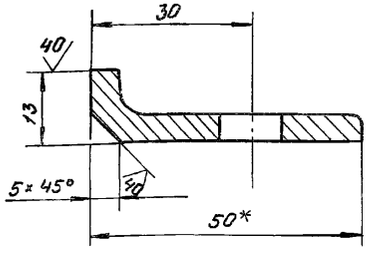


1. * Размер для справок.
2. Предельные отклонения размеров, координирующих оси отверстий ∅ 11 – ± 0.28 мм.
3. Предельные отклонения прочих размеров – $\pm \frac{JT14}{2}$

| Изм. | Лист | № докум. | Подп. | Дата |
|---|---|---|---|---|
| Разраб. | | Курилова | | 25.12.86 |
| Пров. | | Попова | | 28.01.87 |
| ГИП | | Гитин | | 28.01.87 |
| Нач. отд. | | Коренев | | 28.01.87 |

7.820-4-КМ042.002

Накладка боковая

| Лит. | Масса | Масштаб |
|---|---|---|
| А | 2.9 | 1:5 |
| Лист | Листов-1 | |

Уголок Б-50×50×5 ГОСТ 8509-72 / Вст3сп5 ГОСТ 535-79

Ленгипроводхоз

Инв.№ подл. | Подп. и дата | Взам. инв.№ | Инв.№ дубл. | Подп. и дата

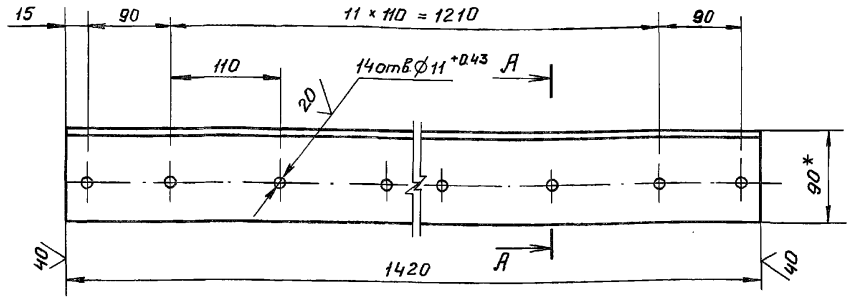


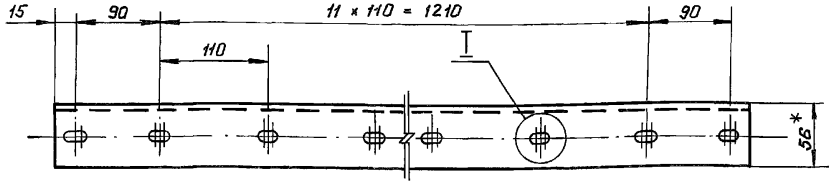


I
м 1:1

А - А
м 1:2

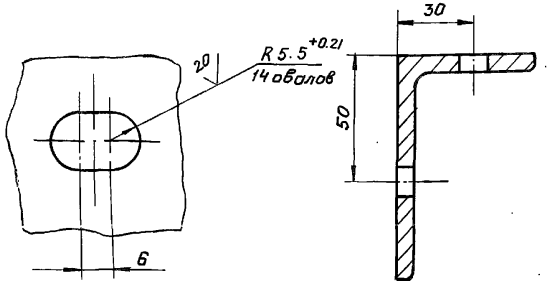


1. * Размеры для справок.
2. Предельные отклонения размеров, координирующих оси отверстий - ± 0.28 мм.
3. Предельные отклонения прочих размеров - $\pm \frac{JT14}{2}$

| Изм. | Лист | № докум. | Подп. | Дата |
|---|---|---|---|---|
| Разраб. | | Курилова | | 24.12.86 |
| Пров. | | Попова | | 28.01.87 |
| ГИП | | Гитин | | 28.01.87 |
| Нач. отд. | | Коренев | | 29.01.87 |
| Н. контр. | | Смельчакова | | 30.01.87 |

7.820-4-км042.003

Уголок

| Лит. | Масса | Масштаб |
|---|---|---|
| А | 9.3 | 1:5 |
| Лист | Листов-1 | |

Уголок Б-90×56×6 ГОСТ 8510-72 / Вст 3сп5 ГОСТ 535-79

Ленгипроводхоз

Инв. № подл. | Подп. и дата | Взам. инв. № | Инв. № дубл. | Подп. и дата

Серия 7.820-4 Выпуск 6





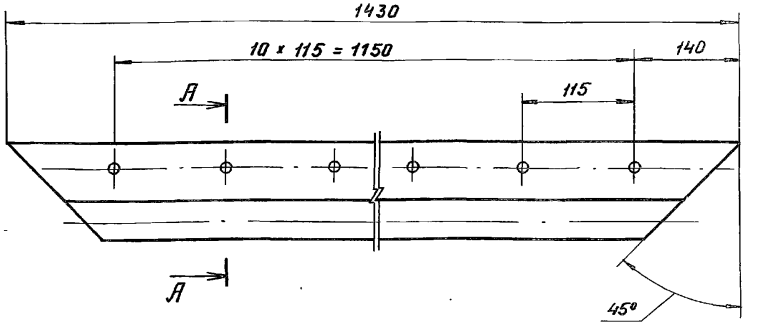


А - А
м 1:2

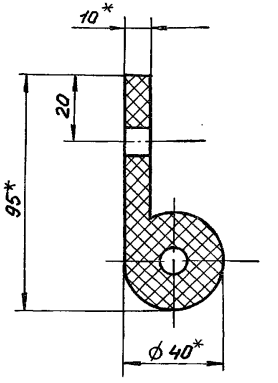


1. * Размеры для справок.
2. Отверстия пробивать через накладку при установке уплотнения.

7.820-4-км042.001

| Изм. | Лист | № докум. | Подп. | Дата |
|---|---|---|---|---|
| Разраб. | | Курилова | | 24.12.86 |
| Пров. | | Попова | | 28.01.87 |
| ГИП | | Гитин | | 28.01.87 |
| Нач. отд. | | Коренев | | 29.01.87 |
| Н. контр. | | Смельчакова | | 30.01.87 |

7.820-4-км 042.004

Уплотнение верхнее

| Лит. | Масса | Масштаб |
|---|---|---|
| А | 2.5 | 1:5 |
| Лист | Листов-1 | |

Уплотнение тип IIа ТУ 38-105417-77.

Ленгипроводхоз

Инв. № подл. | Подп. и дата | Взам. инв. № | Инв. № дубл. | Подп. и дата

Серия 7.820-4 Выпуск 6

7.820-4-км 042.005

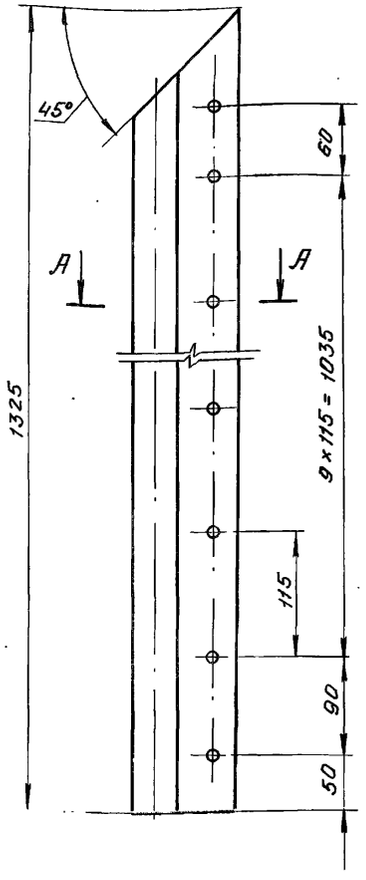


А – А
м 1:2

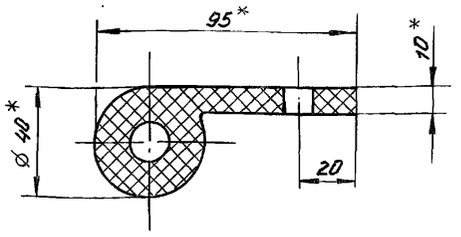


7.820-4-км 042.005-01 – зеркальное отражение. Остальное – см. 7.820-4-км 042.005

м1:10

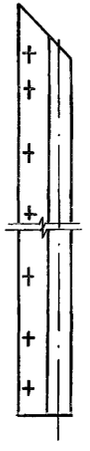

1. *Размеры для справок.
2. Отверстия пробивать через накладку 7.820-4-км 042.002 при установке уплотнения.

| Изм. | Лист | № докум. | Подп. | Дата |
|---|---|---|---|---|
| Разраб. | | Курилова | | 24.12.86 |
| Пров. | | Попова | | 28.01.87 |
| ГИП | | Гитин | | 28.01.87 |
| Нач. отд. | | Коренев | | 29.01.87 |
| Н. контр. | | Смирницкая | | 30.01.87 |

7.820-4-км 042.005

Уплотнение бокавое

| Лит. | Масса | Масштаб |
|---|---|---|
| А | 2.4 | 1:5 |
| Лист | Листов-1 | |

Уплотнение тип IIа ТУ 38-105417-77

Ленгипроводхоз







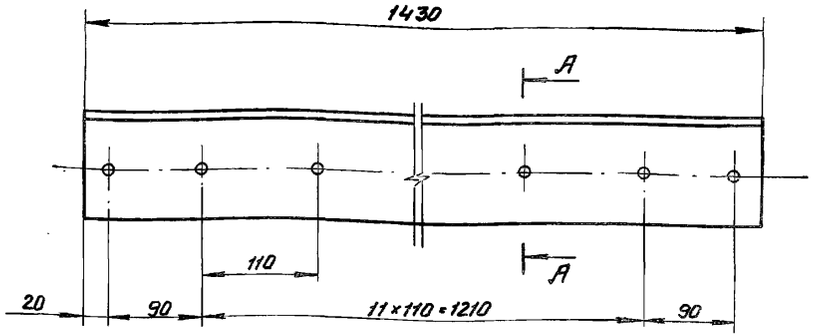


А – А
м 1:2

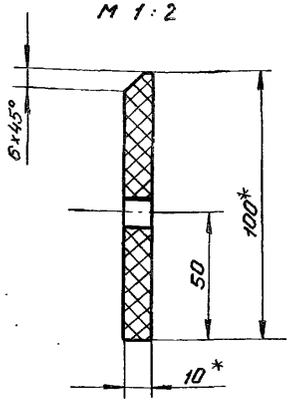


1. *Размеры для справок

| Изм. | Лист | № докум. | Подп. | Дата |
|---|---|---|---|---|
| Разраб. | | Курилова | | 24.12.87 |
| Пров. | | Попова | | 28.01.87 |
| ГИП | | Гитин | | 28.01.87 |
| Нач. отд. | | Коренев | | 28.01.87 |
| Н. контр. | | Смирницкая | | 30.01.87 |

7.820-4-км 042.006

Уплотнение нижнее

| Лит. | Масса | Масштаб |
|---|---|---|
| А | 1,7 | 1:5 |
| Лист | Листов-1 | |

Пластина I, лист ТМКЩ-М-10×100-1.7 ГОСТ7338-77

Ленгипроводхоз

Инв. № подл. | Подп. и дата | Взам. инв. № | Инв. № дубл. | Подп. и дата

Серия 7.820-4 Выпуск 6

| Формат | Зона | Поз. | Обозначение | Наименование | Кол. | Примечание |
|---|---|---|---|---|---|---|
| | | | | Документация | | |
| А3 | | | 7.820-4-КМ053.000 СБ | Сборочный чертеж | | |
| | | | | Детали | | |
| А4 | | 1 | 7.820-4-КМ043.001 | Стойка | 4 | |
| А4 | | 2 | 7.820-4-КМ041.002 | Ребро | 2 | |
| А4 | | 3 | 7.820-4-КМ011.003 | Анкер | 16 | |
| А4 | | 4 | 7.820-4-КМ011.004 | Анкер | 26 | |
| А4 | | 5 | 7.820-4-КМ051.002-01 | Порог | 1 | |
| Б4 | | 6 | 7.820-4-КМ053.001 | Полоса | | |
| | | | | Лист Б-ПН-8 ГОСТ 19903-74 / 12Х18Н9Т ГОСТ 5632-72 | | |
| | | | | (145×1208) ± ЈТ14/2 | 2 | 22,0кг |
| Б4 | | 7 | 7.820-4-КМ053.002 | Лист забральный | | |
| | | | | Лист Б-ПН-8 ГОСТ 19903-74 / 12Х18Н9Т ГОСТ 5632-72 | | |
| | | | | (1490×1510) ± ЈТ14/2 | 1 | 141,3кг |
| Б4 | | 8 | 7.820-4-КМ053.003 | Лист | | |
| | | | | Лист Б-ПН-8 ГОСТ 19903-74 / 12Х18Н9Т ГОСТ 5632-72 | | |
| | | | | (280×1510) ± ЈТ14/2 | 1 | 26,6кг |
| Б4 | | 9 | 7.820-4-КМ053.004 | Лист | | |
| | | | | Лист Б-ПН-8 ГОСТ 19903-74 / Вст3сп5 ГОСТ 14637-79 | | |
| | | | | (200×550) ± ЈТ14/2 | 2 | 13,8кг |
| Б4 | | 10 | 7.820-4-КМ053.005 | Швеллер | | |
| | | | | Швеллер 16 ГОСТ 8240-72 / Вст3сп5 ГОСТ 535-79 | | |
| | | | | L = 2050 ± ЈТ14/2 | 2 | 58,2кг |

| Формат | Зона | Поз. | Обозначение | Наименование | Кол. | Примечание |
|---|---|---|---|---|---|---|
| Б4 | | 11 | 7.820-4-КМ053.006 | Уголок | | |
| | | | | Уголок Б-50×50×5 ГОСТ 8509-72 / Вст3сп5 ГОСТ 535-79 | | |
| | | | | L = 430 ± ЈТ14/2 | 6 | 9,7кг |
| Б4 | | 12 | 7.820-4-КМ053.007 | Уголок | | |
| | | | | Уголок Б-50×50×5 ГОСТ 8509-72 / Вст3сп5 ГОСТ 535-79 | | |
| | | | | L = 625 ± ЈТ14/2 | 2 | 4,7кг |
| Б4 | | 13 | 7.820-4-КМ053.008 | Уголок | | |
| | | | | Уголок Б-50×50×5 ГОСТ 8509-72 / Вст3сп5 ГОСТ 535-79 | | |
| | | | | L = 1680 ± ЈТ14/2 | 2 | 12,7кг |
| Б4 | | 14 | 7.820-4-КМ053.009 | Уголок | | |
| | | | | Уголок Б-50×50×5 ГОСТ 8509-72 / Вст3сп5 ГОСТ 535-79 | | |
| | | | | L = 2400 ± ЈТ14/2 | 1 | 9,0кг |
| Б4 | | 15 | 7.820-4-КМ053.010 | Уголок | | |
| | | | | Уголок Б-70×70×5 ГОСТ 8509-72 / Вст3сп5 ГОСТ 535-79 | | |
| | | | | L = 450 ± ЈТ14/2 | 2 | 4,8кг |
| Б4 | | 16 | 7.820-4-КМ053.011 | Уголок | | |
| | | | | Уголок Б-75×75×6 ГОСТ 8509-72 / Вст3сп5 ГОСТ 535-79 | | |
| | | | | L = 1196 ± ЈТ14/2 | 3 | 20,8кг |

Инв. № подл. | Подп. и дата | Взам. инв. № | Инв. № дубл. | Подп. и дата

| Изм. | Лист | № докум. | Подп. | Дата |
|---|---|---|---|---|
| Разраб. | | Попова | | 18.11.86 |
| Пров. | | Гитин | | 4.02.87 |
| ГИП | | Гитин | | 4.02.87 |
| Нач. отд. | | Коренев | | 4.02.87 |

7.820-4-КМ053.000

Закладные части

| Лит. | Лист | Листов |
|---|---|---|
| А | 1 | 2 |

Ленгипроводхоз

7.820-4-КМ053.000СБ

Серия 7.820-4 Выпуск 6

Инв.№ подл. | Подп. и дата | Взам.инв.№ | Инв.№ дубл. | Подп. и дата

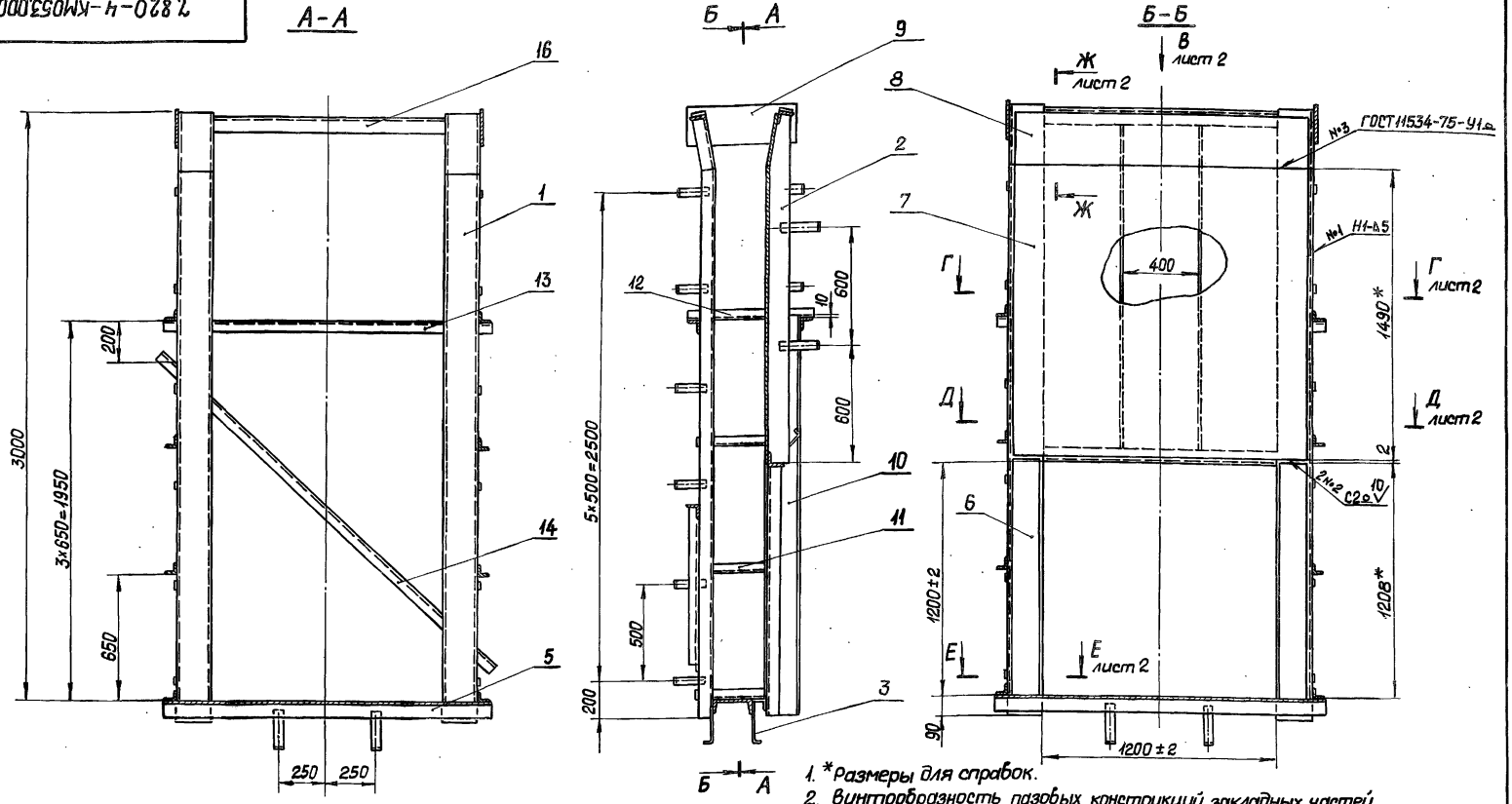


1. *Размеры для справок.
2. Винтообразность пазовых конструкций закладных частей, измеряемая по концам – 3мм.
3. Стрела кривизны из плоскости забрального листа, измеряемая в любом направлении, +3мм.
4. Во избежание выпора забрального листа при бетонировании закладных частей, его необходимо подпереть горизонтальными балками с шагом не менее 300мм.
5. Сварные швы выполнять электродами Э42 ГОСТ 9466-75 по ГОСТ 5264-80. Для сварки поз. 6,7 и 8 применять электроды Э-12Х13 ГОСТ 10052-75.
6. Сварку, неуказанную на чертеже, вести швом Т1-Б5 по контуру прилегания свариваемых деталей.
7. Неуказанные предельные отклонения размеров $\pm \frac{IT14}{2}$.

| Изм. | Лист | № докум. | Подп. | Дата |
|---|---|---|---|---|
| Разраб. | | Курилова | | 7.01.87 |
| Пров. | | Попова | | 7.01.87 |
| ГИП | | Гитин | | 7.01.87 |
| Нач. отд. | | Коренев | | 7.01.87 |
| Н. контр. | | Смельчакова | | 7.01.87 |

7.820-4-КМ053.000СБ

Закладные части. Сборочный чертеж.

| Лит. | Масса | Масштаб |
|---|---|---|
| А | 598,4 | 1:20 |

Лист 1 | Листов 2

Ленгипроводхоз

7.820-4-КМ053.000СБ

Серия 7.820-4 Выпуск 6

Вид В лист 1
М 1:10

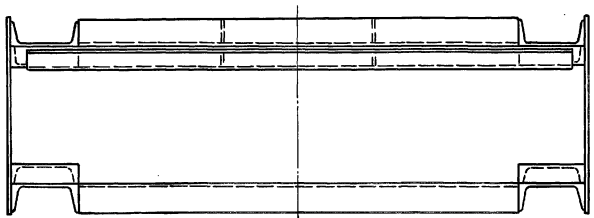

Е – Е лист 1
М 1:10

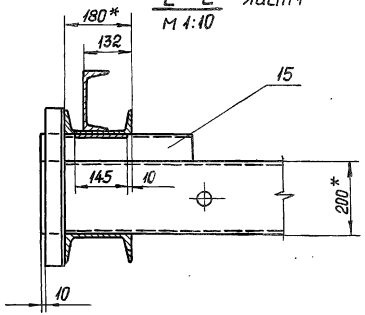


Г – Г лист 1
М 1:10

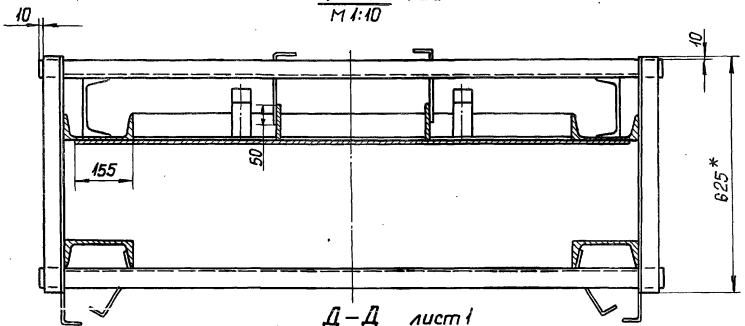


Ж – Ж лист 1
М 1:10

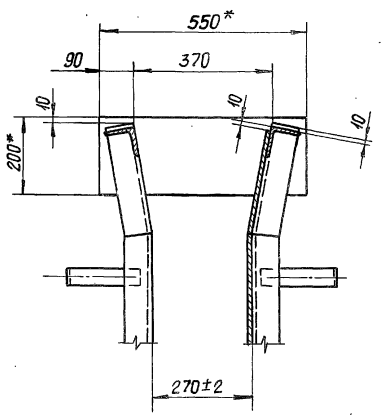


Д – Д лист 1
М 1:10

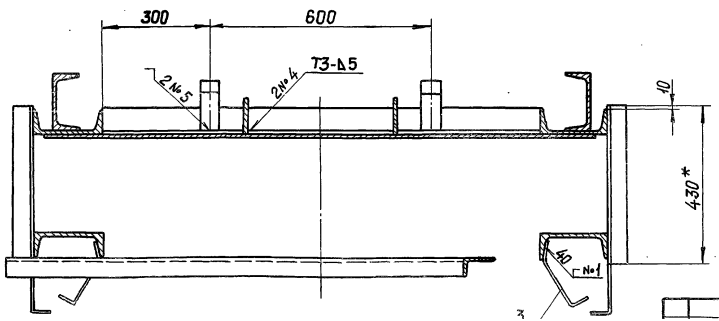


Инв. № подл. | Подп. и дата | Взам. инв. № | Инв. № дубл. | Подп. и дата

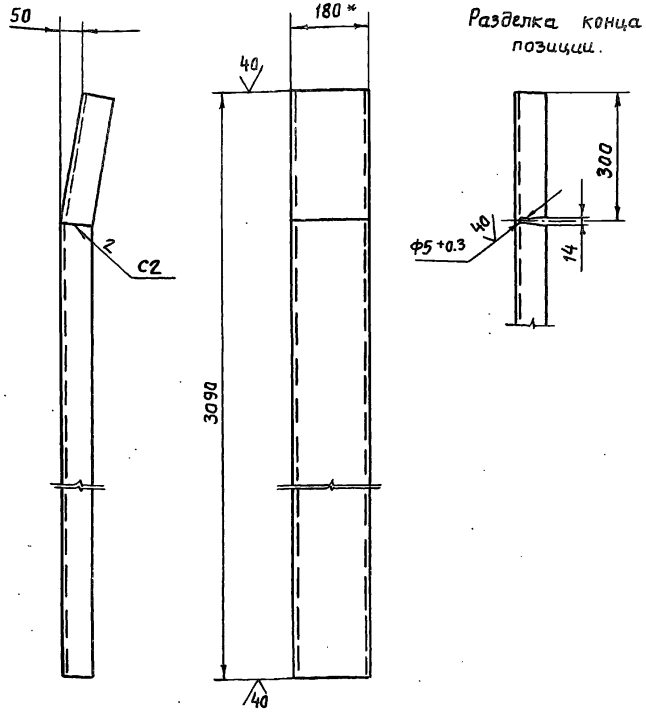


1. *Размер для справок.
2. Сварные швы выполнять по ГОСТ 5264-80.
3. Электроды Э42 ГОСТ 9466-75.
4. Неуказанные предельные отклонения размеров - $\pm \frac{IT14}{2}$.

| Изм | Лист | № докум. | Подп. | Дата |
|---|---|---|---|---|
| Разраб. | | Курилова | | 15.01.87 |
| Пров. | | Попова | | 30.2.87 |
| ГИП | | Гитин | | 4.02.87 |
| Нач.отд | | Коренев | | 4.02.87 |
| Н.контр. | | Смельчакова | | 4.02.87 |

7.820-4-КМ 043.001

Стойка

| Лит. | Масса | Масштаб |
|---|---|---|
| А | 50,4 | 1:10 |
| Лист | Листов 1 | |

Швеллер 18 ГОСТ 8240-72
Вст3сп5 ГОСТ 535-79

Ленгипроводхоз





| Формат | Зона | Поз. | Обозначение | Наименование | Кол. | Примечание |
|---|---|---|---|---|---|---|
| | | | | Документация | | |
| А3 | | | 7.820-4-КМ 062.000 СБ | Сборочный чертеж | | |
| | | | | Сборочные единицы | | |
| А4 | | 1 | 7.820-4-КМ 062.100 | Металлоконструкция | 1 | |
| А4 | | 2 | 7.820-4-КМ 032.200 | Узел колесный | 4 | |
| | | | | Детали | | |
| А4 | | 3 | 7.820-4-КМ 044.001 | Накладка боковая | 1 | |
| | | 4 | -01 | Накладка боковая | 1 | |
| А4 | | 5 | 7.820-4-КМ 044.002 | Накладка нижняя | 1 | |
| А4 | | 6 | 7.820-4-КМ 044.003 | Уплотнение верхнее | 1 | |
| А4 | | 7 | 7.820-4-КМ 044.004 | Уплотнение боковое | 1 | |
| | | 8 | -01 | Уплотнение боковое | 1 | |
| А4 | | 9 | 7.820-4-КМ 044.005 | Уплотнение нижнее | 1 | |
| А4 | | 10 | 7.820-4-КМ 044.006 | Накладка верхняя | 1 | |
| А4 | | 11 | 7.820-4-КМ 062.001 | Накладка | 2 | |
| Б4 | | 12 | 7.820-4-КМ 062.002 | Подкладка | | |
| | | | | Пластина $\frac{I}{}$, лист | | |
| | | | | ТМКЩ-М-10×45×1120-1.7 | | |
| | | | | ГОСТ 7338-77 | 2 | 1,2 кг |
| Б4 | | 13 | 7.820-4-КМ 062.003 | Подкладка | | |
| | | | | Пластина $\frac{I}{}$, лист | | |
| | | | | ТМКЩ-М-10×45×1130-1.7 | | |
| | | | | ГОСТ 7338-77 | 1 | 0,6 кг |
| | | | | Стандартные изделия | | |
| | | | | Болты ГОСТ 7798-70 | | |
| | | 14 | | М10-8g×25.46.029 | 8 | |
| | | 15 | | М10-8g×45.46.029 | 45 | |
| | | 16 | | М10-8g×60.46.029 | 2 | |
| | | 17 | | Гайка М10-7Н 5.029 ГОСТ 5915-70 | 55 | |

Инв. № подл. | Подп. и дата | Взам. инв. № | Инв. № дубл. | Подп. и дата

| Изм | Лист | № докум. | Подп. | Дата |
|---|---|---|---|---|
| Разраб. | | Курилова | | 15.01.87 |
| Пров. | | Попова | | 4.02.87 |
| ГИП | | Гитин | | 4.02.87 |
| Нач.отд. | | Коренев | | 4.02.87 |
| Н. контр. | | Смельчакова | | 4.02.87 |

7.820-4-КМ 062.000

Затвор

| Лит. | Лист | Листов |
|---|---|---|
| А | | 1 |

Ленгипроводхоз

7.820-4-КМ062.000СБ

Серия 7.820-4 Выпуск 6

Безнапорная сторона

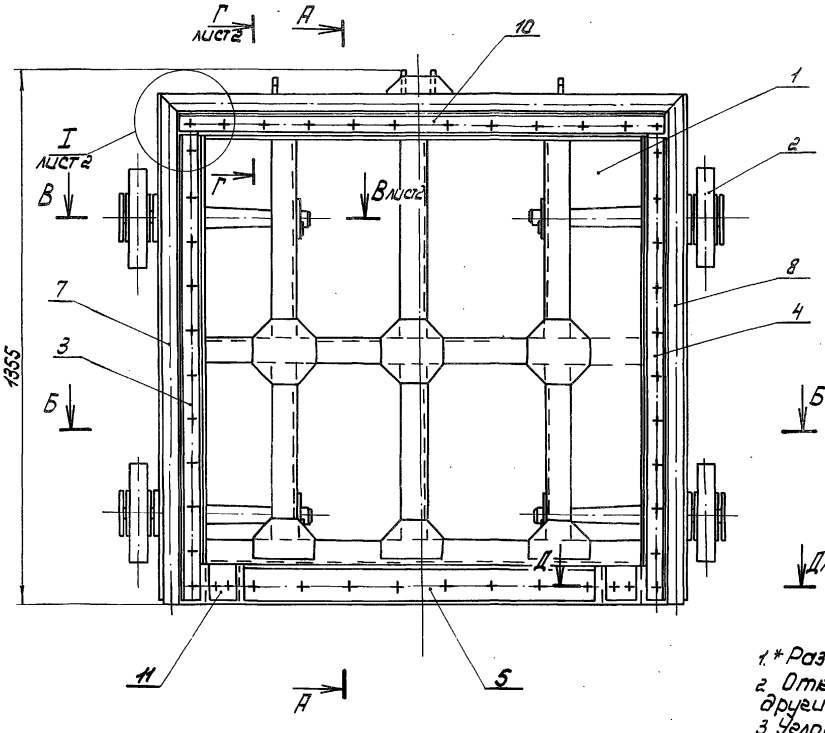


А - А

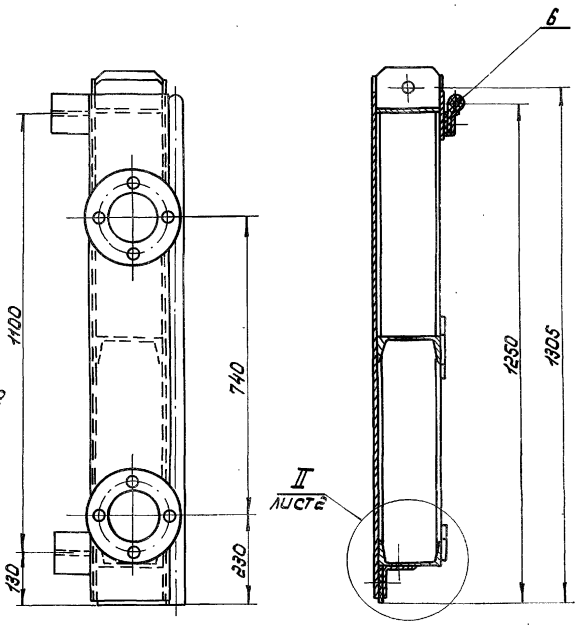


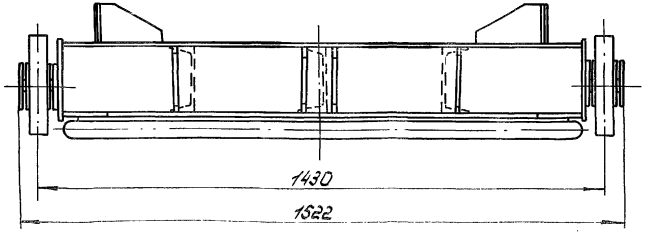


1.* Размеры для справок.
2. Отклонение четвертого колеса от плоскости касания трех других колес - 2 мм.
3. Уловые стыки верхнего и боковых уплотнений (поз. 6, 7 и 8) вулканизировать.
4. Сварные швы выполнять по ГОСТ 5264-80.
5. Электроды Э42 ГОСТ 9466-75.
6. Неуказанные предельные отклонения размеров - $\pm\frac{IT14}{2}$

| Изм. | Лист | № докум. | Подп. | Дата |
|---|---|---|---|---|
| Разраб. | | Курилова | | 2.11.86 |
| Пров. | | Попова | | 4.02.87 |
| Рук. | | Рутин | | 4.02.87 |
| Нач. отд. | | Коренев | | 4.02.87 |

7.820-4-КМ062.000СБ

Затвор
Сборочный чертеж.

| Лит. | Масса | Масштаб |
|---|---|---|
| А | 387,4 | 1:10 |

Лист 1 Листов 2

ЛЕНГИПРОВОДХОЗ

Б-Б лист 1

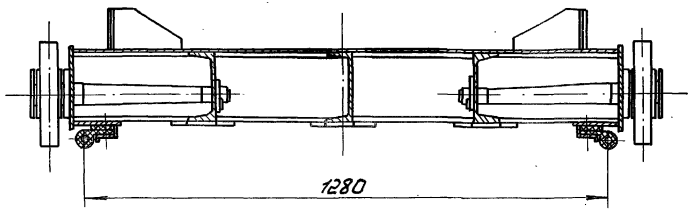


В-В / М 1:5 лист 1

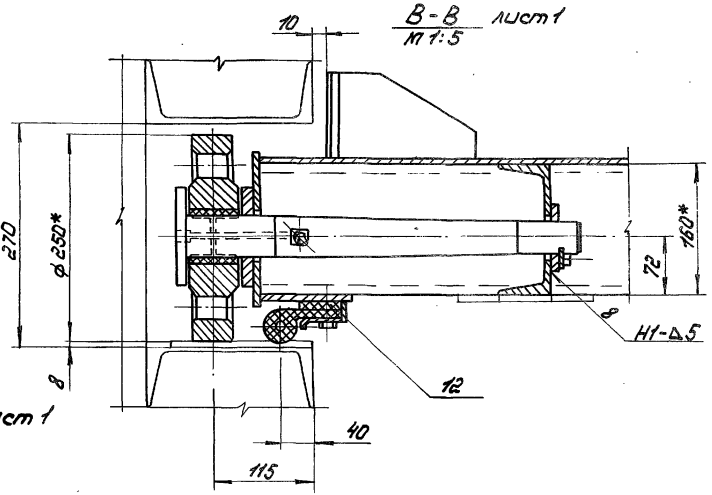


Г-Г / М 1:5 лист 1

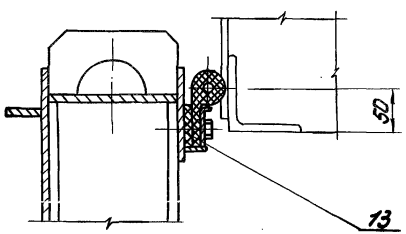


II / М 1:5 лист 1

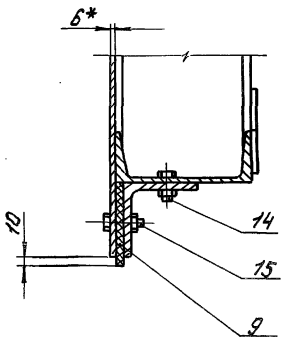


Д-Д / М 1:5 лист 1

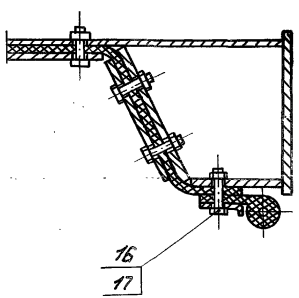


I / М 1:5 лист 1

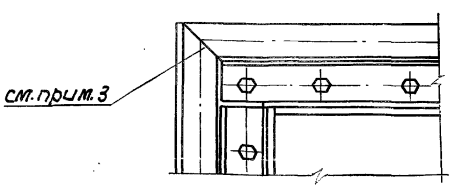

| Формат | Зона | Поз. | Обозначение | Наименование | Кол. | Примечание |
|---|---|---|---|---|---|---|
| | | | | | | |
| | | | | Документация | | |
| А3 | | | 7.820-4-км062.100СБ | Сборочный чертеж | | |
| | | | | | | |
| | | | | Детали | | |
| А4 | | 1 | 7.820-4-км062.101 | Лист | 2 | |
| А4 | | 2 | 7.820-4-км062.102 | Швеллер | 1 | |
| | | 3 | -01 | Швеллер | 1 | |
| А4 | | 4 | 7.820-4-км062.103 | Швеллер | 1 | |
| | | 5 | -01 | Швеллер | 1 | |
| | | 6 | -02 | Швеллер | 1 | |
| А4 | | 7 | 7.820-4-км062.104 | Ригель | 1 | |
| А4 | | 8 | 7.820-4-км062.105 | Проушина | 1 | |
| | | 9 | -01 | Проушина | 1 | |
| А4 | | 10 | 7.820-4-км062.106 | Лист | 2 | |
| А4 | | 11 | 7.820-4-км034.111 | Накладка | 2 | |
| А4 | | 12 | 7.820-4-км044.102 | Обшивка | 1 | |
| А4 | | 13 | 7.820-4-км044.103 | Полоса | 1 | |
| А4 | | 14 | 7.820-4-км044.104 | Полоса | 2 | |
| А4 | | 15 | 7.820-4-км042.107 | Упор | 4 | |
| А4 | | 16 | 7.820-4-км042.108 | Ребро | 4 | |
| А4 | | 17 | 7.820-4-км061.105 | Проушина | 2 | |
| А4 | | 18 | 7.820-4-км061.107 | Накладка | 3 | |
| А4 | | 19 | 7.820-4-км061.108 | Накладка | 3 | |
| Б4 | | 20 | 7.820-4-км062.107 | Полоса | | |
| | | | | Полоса Б-2 8×160 ГОСТ 103-76 / Вст3сп5 ГОСТ 535-79 | | |
| | | | | $L = 1324 \pm \frac{JT14}{2}$ | 1 | 13,3 кг |
| | | | | | | |

Выпуск 6
Серия 7.820-4

Подп. и дата | Инв.№ дубл. | Взам.инв.№ | Подп. и дата | Инв.№ подл.

| Изм. | Лист | № докум. | Подп. | Дата |
|---|---|---|---|---|
| Разраб. | | Курилова | | 15.02.87 |
| Пров. | | Попова | | 4.02.87 |
| ГИП | | Гитин | | 4.02.87 |
| Нач.отд. | | Кореневский | | 4.02.87 |

7.820-4-км062.100

Металлоконструкция

| Лит | Лист | Листов |
|---|---|---|
| А | 1 | 2 |

Ленгипроводхоз

| Формат | Зона | Поз. | Обозначение | Наименование | Кол. | Примечание |
|---|---|---|---|---|---|---|
| Б4 | | 21 | 7.820-4-км062.108 | Полоса | | |
| | | | | Полоса Б-2 6×25 ГОСТ 103-76 / Вст3сп5 ГОСТ 535-79 | | |
| | | | | $L = 1130 \pm \frac{JT14}{2}$ | 1 | 1,3 кг |
| Б4 | | 22 | 7.820-4-км062.109 | Полоса | | |
| | | | | Полоса Б-2 6×25 ГОСТ 103-76 / Вст3сп5 ГОСТ 535-79 | | |
| | | | | $L = 1070 \pm \frac{JT14}{2}$ | 2 | 2,5 кг |
| Б4 | | 23 | 7.820-4-км062.110 | Ригель | | |
| | | | | Швеллер 16 ГОСТ 8240-72 / Вст3сп5 ГОСТ 535-79 | | |
| | | | | $L = 1324 \pm \frac{JT14}{2}$ | 1 | 18,8 кг |
| Б4 | | 24 | 7.820-4-км062.111 | Швеллер | | |
| | | | | Швеллер 16 ГОСТ 8240-72 / Вст3сп5 ГОСТ 535-79 | | |
| | | | | $L = 560 \pm \frac{JT14}{2}$ | 1 | 8,0 кг |
| | | | | | | |
| | | | | Стандартные изделия | | |
| | | 25 | | Шайба 10.01.029 ГОСТ 10906-78 | 2 | |

Выпуск 6
Серия 7.820-4

Подп. и дата | Инв.№ дубл. | Взам.инв.№ | Подп. и дата | Инв.№ подл.

7.820-4-км062.100

7.820-4-КМ062.100СБ



Инв.№ подл. | Подп. и дата | Взам.инв.№ | Инв.№ дубл. | Подп. и дата

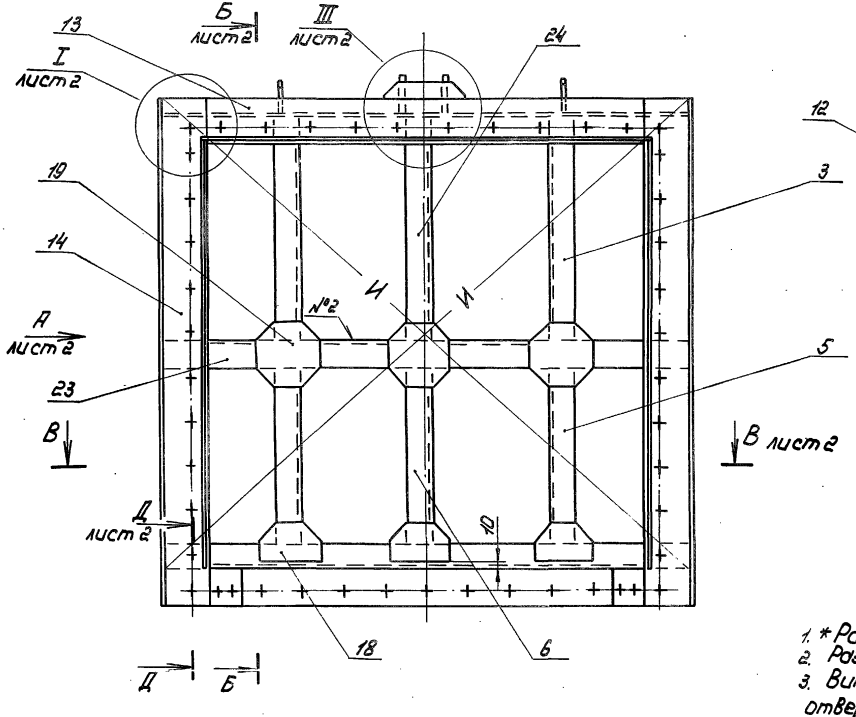


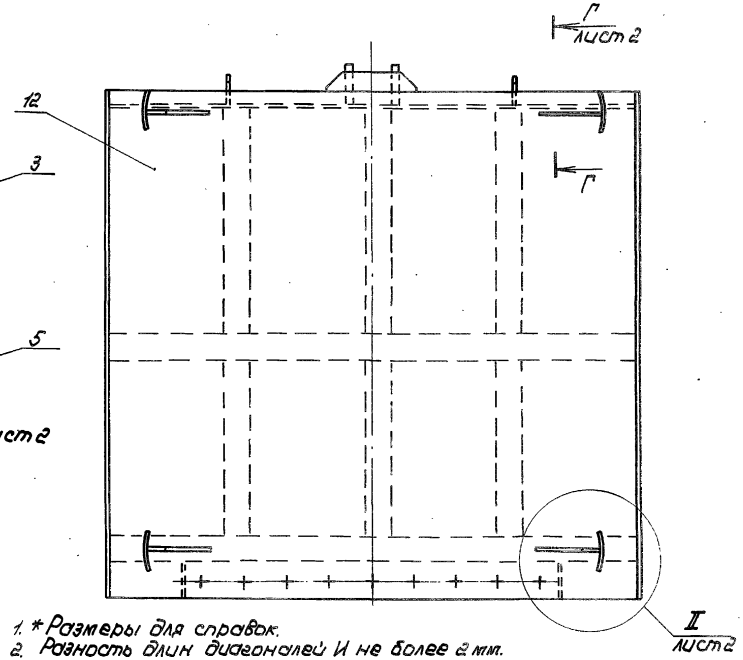


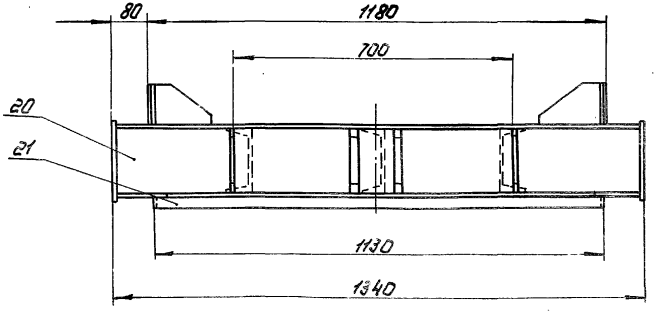


1. * Размеры для справок.
2. Разность длин диагоналей И не более 2 мм.
3. Винтообразность уплотняющего контура, измеряется по центрам отверстий под болты, крепящие уплотнения – 3мм.
4. Сварные швы выполнять по ГОСТ 5264-80.
5. Электроды Э42 ГОСТ 9466-75.
6. Сварку, неуказанную на чертеже, вести швом Н1-Т5 по контуру прилегания свариваемых деталей.
7. Неуказанные предельные отклонения размеров – $\pm \frac{IT14}{2}$

| Изм. | Лист | № докум. | Подп. | Дата |
|---|---|---|---|---|
| Разраб. | | Курилова | | 4.02.87 |
| Пров. | | Попова | | 4.02.87 |
| Гип. | | Гитин | | 12.02.87 |
| Нач. отд. | | Коренев | | 12.02.87 |

7.820-4-КМ062.100СБ

Металлоконструкция
Сборочный чертеж.

| Лит. | Масса | Масштаб |
|---|---|---|
| А | 253,5 | 1:10 |

Лист 1 | Листов 2

ЛЕНГИПРОВОДХОЗ

7.820-4-КМ062.100СБ

Серия 7.820-4 Выпуск 6

Инв.№ подл. | Подп. и дата | Взам.инв.№ | Инв.№ дубл. | Подп. и дата

Вид А лист 1

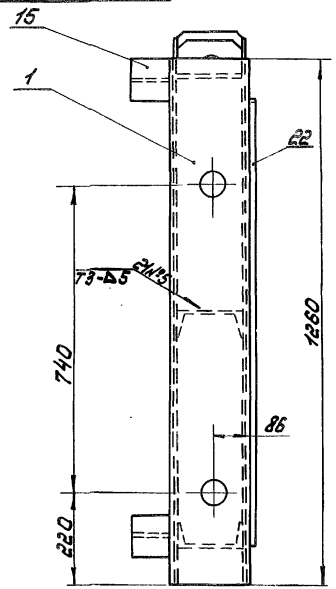


Б-Б лист 1

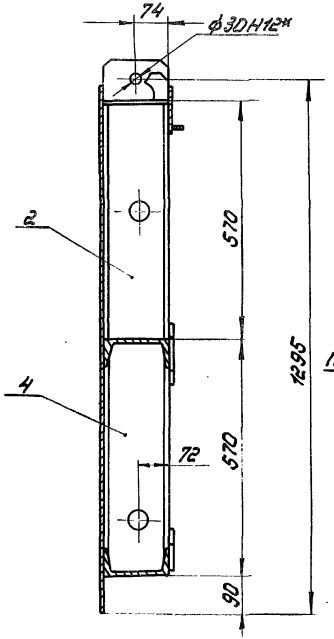


II лист 1
М 1:5

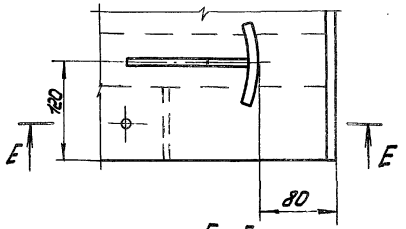


17 Г-Г лист 1
М 1:5

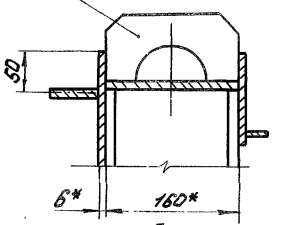


Д-Д лист 1
М 1:5

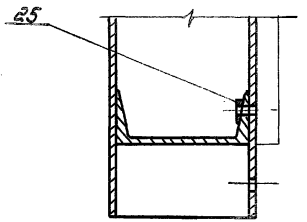


Е-Е

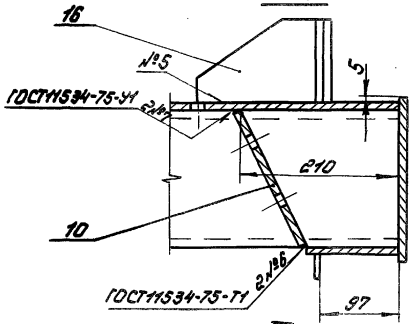


III лист 1
М 1:5

В-В лист 1

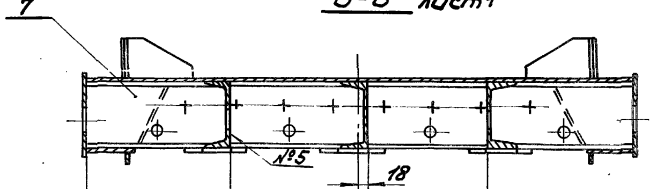


I лист 1
М 1:5

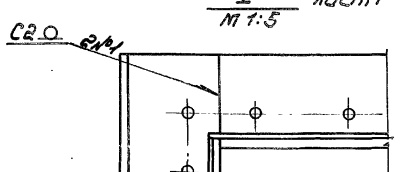


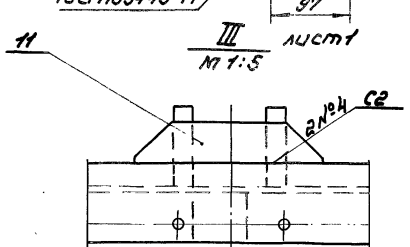


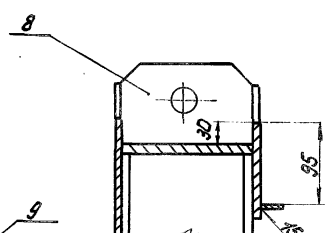


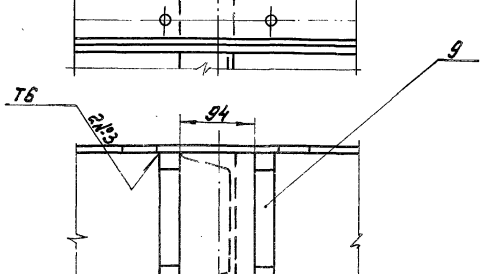

Серия 7.820-4 Выпуск 6

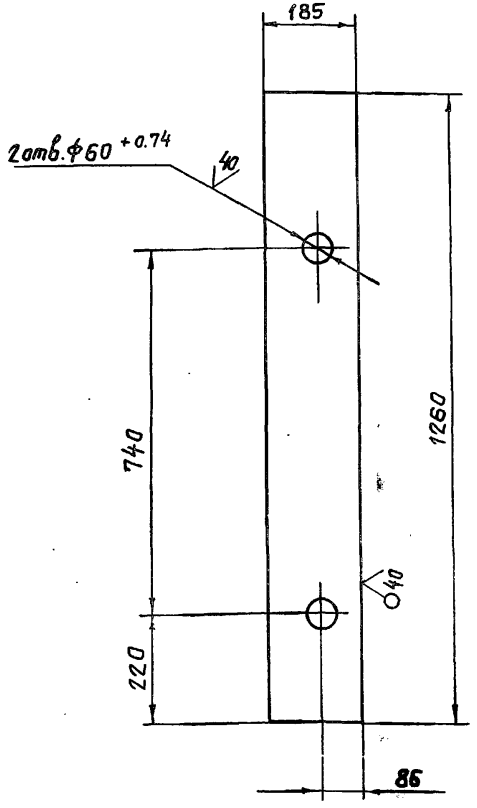


Неуказанные предельные отклонения размеров- $\pm \frac{JT14}{2}$.

| Изм | Лист | № докум. | Подп. | Дата |
|---|---|---|---|---|
| Разраб. | | Курилова | | 30.01.87 |
| Пров. | | Попова | | 3.02.87 |
| ГИП | | Гитин | | 4.02.87 |
| Нач. отд. | | Коренев | | 4.02.87 |
| Н. контр. | | Стельчакова | | 4.02.87 |

7.820-4-КМ 062.101

| Лит. | Масса | Масштаб |
|---|---|---|
| А | 14,3 | 1:10 |
| Лист | Листов-1 | |

Лист

Лист Б-ПН-8 ГОСТ 19903-74
Вст3сп5 ГОСТ 14637-79

Ленгипроводхоз

Инв. № подл. | Подп. и дата | Взам. инв. № | Инв. № дубл. | Подп. и дата





Серия 7.820-4 Выпуск 6

7.820-4-КМ 062.102

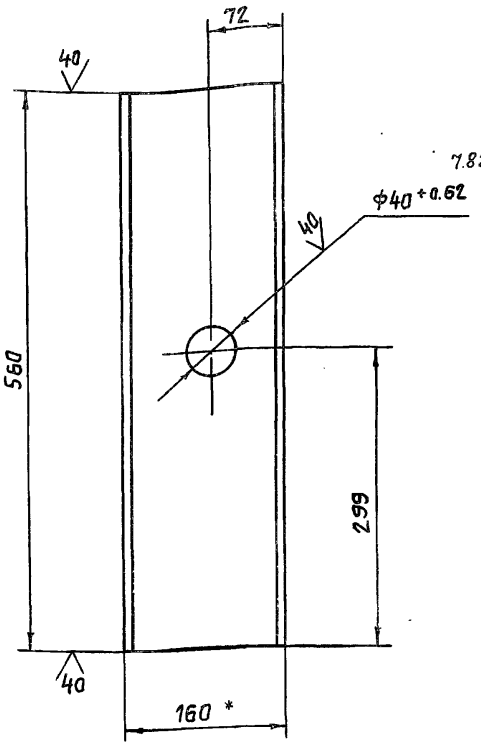


7.820-4-КМ 062.102-01-зеркальное отражение. Остальное – см. 7.820-4-КМ 062.102

М 1:10

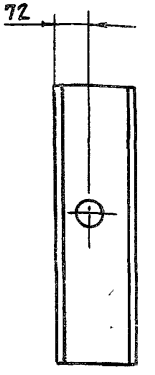


1. *Размер для справок.
2. Неуказанные предельные отклонения размеров- $\pm \frac{JT14}{2}$.

| Изм | Лист | № докум. | Подп | Дата |
|---|---|---|---|---|
| Разраб. | | Курилова | | 30.01.87 |
| Пров. | | Попова | | 4.02.87 |
| ГИП | | Гитин | | 2.02.87 |
| Нач. отд. | | Коренев | | 2.02.87 |
| Н. контр. | | Стельчакова | | 4.02.87 |

7.820-4-КМ 062.102

| Лит. | Масса | Масштаб |
|---|---|---|
| А | 7,9 | 1:5 |
| Лист | Листов-1 | |

Швеллер

Швеллер 16 ГОСТ 8240-72
Вст3сп5 ГОСТ 535-79

Ленгипроводхоз

Серия 7.820-4 Выпуск 6

7.820-4-КМ062.103

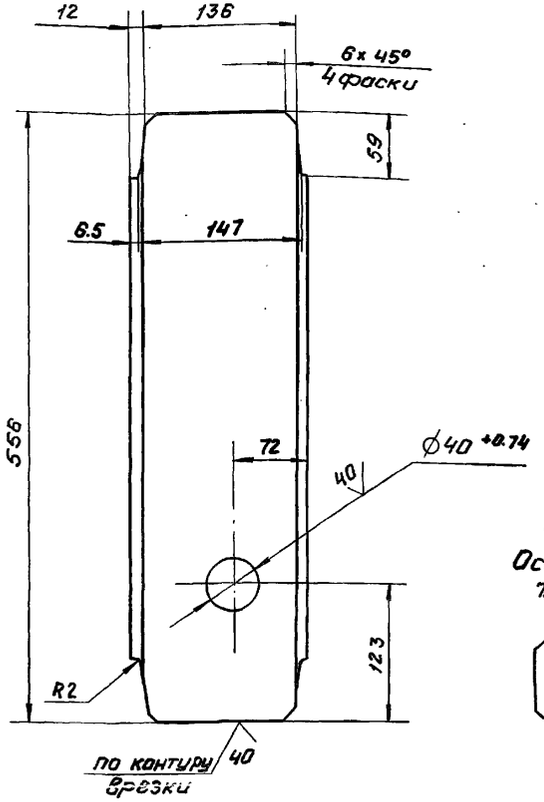


7.820-4-КМ062.103-01 - зеркальное отражение. Остальное - см. 7.820-4-КМ062.103

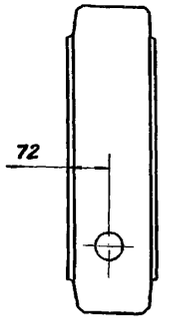


7.820-4-КМ062.103-02 Остальное - см. 7.820-4-КМ062.103

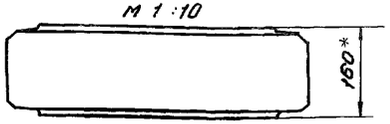


1. * Размер для справок.
2. Неуказанные предельные отклонения размеров - $\pm \frac{IT14}{2}$

| Изм. | Лист | № докум. | Подп. | Дата |
|---|---|---|---|---|
| Разраб. | | Курилова | | 15.01.87 |
| Пров. | | Попова | | 4.02.87 |
| ГИП | | Гитин | | 02.02.87 |
| Нач. отд. | | Коренев | | 02.02.87 |

7.820-4-КМ062.103

Швеллер

| Лит | Масса | Масштаб |
|---|---|---|
| А | 6.8 | 1:5 |
| Лист | Листов-1 | |

Швеллер 16 ГОСТ 8240-72 / Вст3сп5 ГОСТ 535-79

Ленгипроводхоз





Серия 7.820-4 Выпуск 6

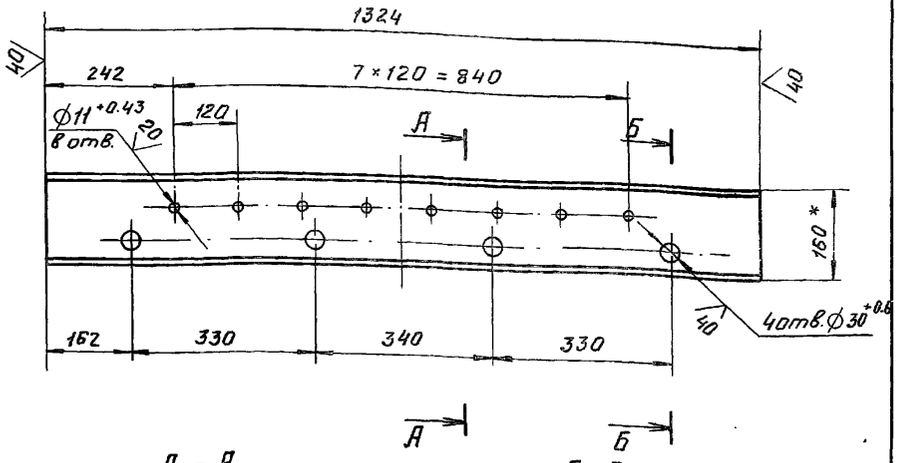


А - А
м 1:5

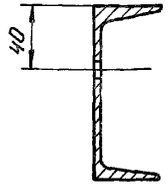


Б - Б
м 1:5

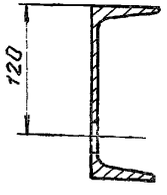


1. * Размер для справок.
2. Предельные отклонения размеров, координирующих оси отверстий Ø11 - ± 0.28 мм.
3. Предельные отклонения прочих размеров - $\pm \frac{IT14}{2}$

| Изм. | Лист | № докум. | Подп. | Дата |
|---|---|---|---|---|
| Разраб. | | Курилова | | 15.01.87 |
| Пров. | | Попова | | 4.02.87 |
| ГИП | | Гитин | | 02.02.87 |
| Нач. отд. | | Коренев | | 02.02.87 |

7.820-4-КМ062.104

Ригель

| Лит | Масса | Масштаб |
|---|---|---|
| А | 18.7 | 1:10 |
| Лист | Листов-1 | |

Швеллер 16 ГОСТ 8240-72 / Вст3сп5 ГОСТ 535-79

Ленгипроводхоз

Инв. № подл. | Подп. и дата | Взам. инв. № | Инв. № дубл. | Подп. и дата

7.820-4-КМ 062.105

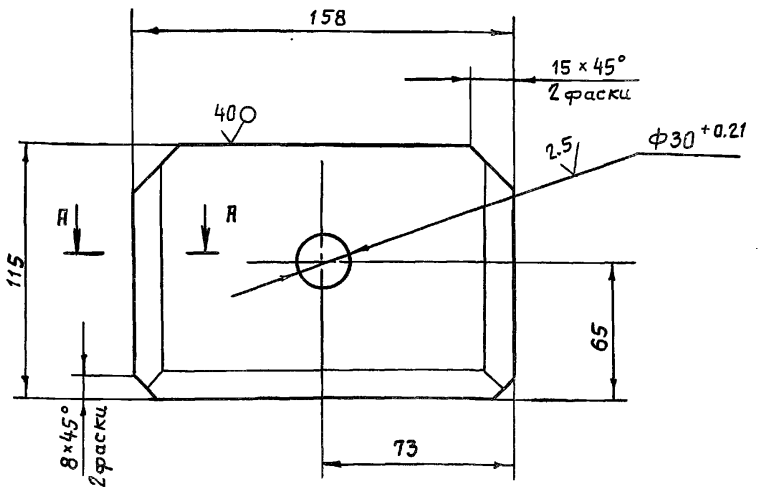


А – А

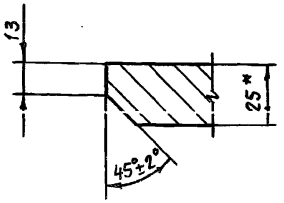


7.820-4-КМ062.105-01 – зеркальное отражение.
Остальное – см. 7.820-4-КМ062.105

М 1:5

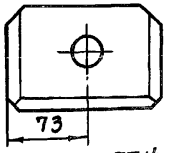


1. Неуказанные предельные отклонения размеров – $\pm \frac{JT14}{2}$.
2. * Размер для справок.

| Изм. | Лист | № докум. | Подп. | Дата |
|---|---|---|---|---|
| Разраб. | | Курилова | | 30.01.87 |
| Пров. | | Попова | | 3.02.87 |
| ГИП | | Гитин | | 4.02.87 |
| Нач.отд. | | Коренев | | 4.02.87 |
| Н. контр. | | Стельмакова | | 4.02.87 |

7.820-4-КМ 062.105

Проушина

| Лит. | Масса | Масштаб |
|---|---|---|
| А | 3,4 | 1:2 |
| Лист | Листов 1 | |

Лист Б-ПН-25 ГОСТ 19903-74 / Вст3сп5 ГОСТ 14637-79

Ленгипроводхоз

Инв. № подл. | Подп. и дата | Взам. инв. № | Инв. № дубл. | Подп. и дата







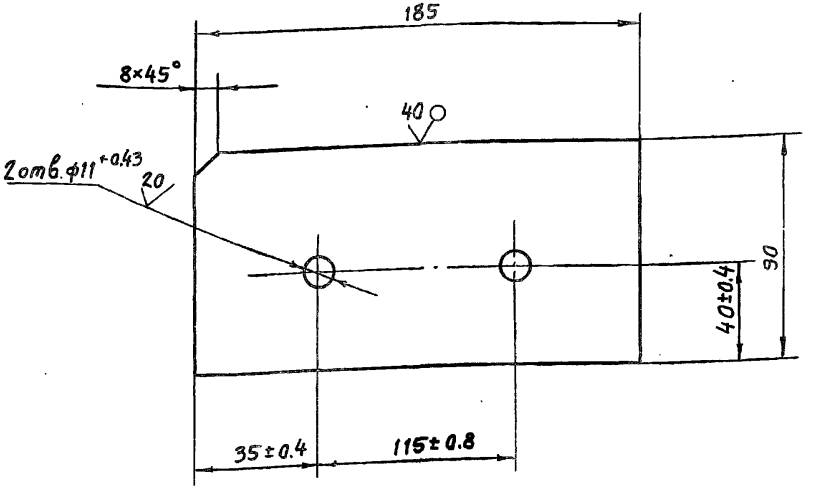


Неуказанные предельные отклонения размеров – $\pm \frac{JT14}{2}$.

| Изм. | Лист | № докум. | Подп. | Дата |
|---|---|---|---|---|
| Разраб. | | Курилова | | 30.01.87 |
| Пров. | | Попова | | 4.02.87 |
| ГИП | | Гитин | | 4.02.87 |
| Нач.отд. | | Коренев | | 4.02.87 |
| Н. контр. | | Стельмакова | | 4.02.87 |

7.820-4-КМ 062.106

Лист

| Лит. | Масса | Масштаб |
|---|---|---|
| А | 1,0 | 1:2 |
| Лист | Листов 1 | |

Лист Б-ПН-8 ГОСТ 19903-74 / Вст3сп5 ГОСТ 14637-79

Ленгипроводхоз

Инв. № подл. | Подп. и дата | Взам. инв. № | Инв. № дубл. | Подп. и дата

7.820-4-КМ034.111

Серия 7.820-4 Выпуск 6

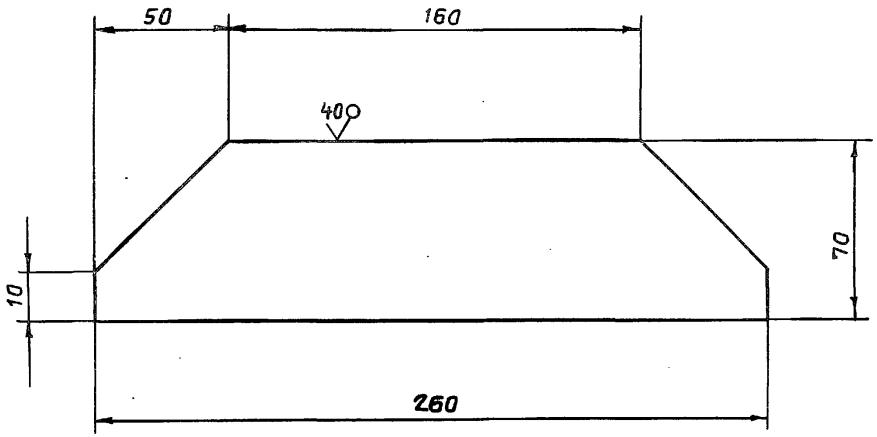


Предельные отклонения размеров- $\pm \frac{JT14}{2}$.

| Изм. | Лист | № докум. | Подп. | Дата |
|---|---|---|---|---|
| Разраб. | | Курилова | | 29.12.86 |
| Пров. | | Попова | | 30.2.87 |
| ГИП | | Гитин | | 4.02.87 |
| Нач.отд. | | Кореневб | | 4.02.87 |
| Н.контр. | | Спельчакова | | 4.02.87 |

7.820-4-КМ034.111

Накладка

| Лит. | Масса | Масштаб |
|---|---|---|
| А | 0,7 | 1:2 |
| Лист | Листов 1 | |

Лист 6-ПН-6 ГОСТ 19903-74 / Ст3сп5 ГОСТ 14637-79

Ленгипроводхоз

Инв.№ подл. | Подп. и дата | Взам.инв.№ | Инв.№ дубл. | Подп. и дата

7.820-4-КМ044.102

Серия 7.820-4 Выпуск 6

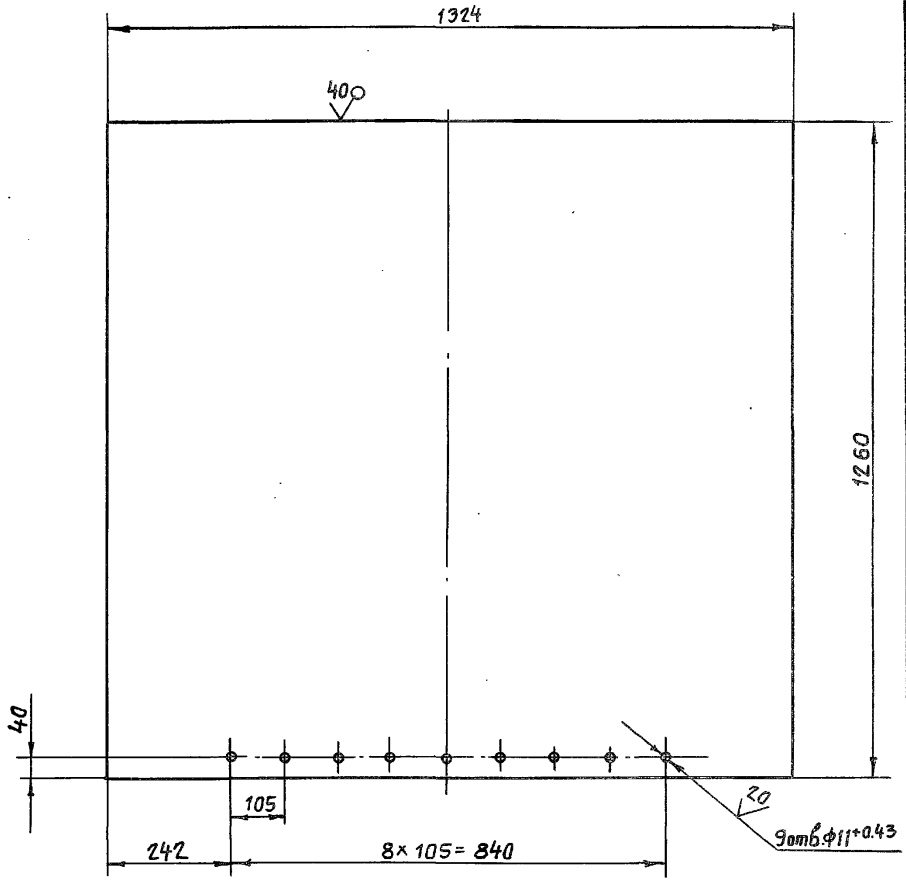


1. Предельные отклонения размеров, координирующих оси отверстий Ф11 – ± 0.28 мм.
2. Предельные отклонения прочих размеров- $\pm \frac{JT14}{2}$.

| Изм. | Лист | № докум. | Подп. | Дата |
|---|---|---|---|---|
| Разраб. | | Курилова | | 29.12.86 |
| Пров. | | Попова | | 3.02.87 |
| ГИП | | Гитин | | 4.02.87 |
| Нач.отд. | | Кореневб | | 4.02.87 |
| Н.контр. | | Спельчакова | | 4.02.87 |

7.820-4-КМ044.102

Обшивка

| Лит. | Масса | Масштаб |
|---|---|---|
| А | 78,5 | 1:10 |
| Лист | Листов 1 | |

Лист 6-ПН-6 ГОСТ 19903-74 / Ст3сп5 ГОСТ 14637-79

Ленгипроводхоз

Инв.№ подл. | Подп. и дата | Взам.инв.№ | Инв.№ дубл. | Подп. и дата

7.820-4-КМ 044.103

Серия 7.820-4 Выпуск 6

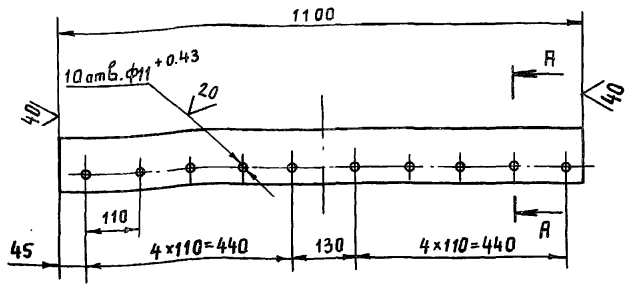


А - А
М 1:2

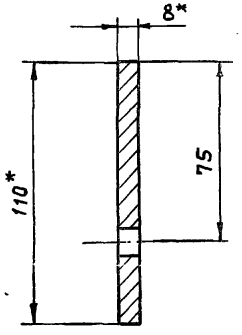


1. * Размеры для справок.
2. Предельные отклонения размеров, координирующих оси отверстий Ф11 - ±0.28 мм.
3. Предельные отклонения прочих размеров - $\pm \frac{JT14}{2}$.

| Изм | Лист | № докум. | Подп. | Дата |
|---|---|---|---|---|
| Разраб. | | Курилова | | 29.12.86 |
| Пров. | | Попова | | 28.01.87 |
| ГИП | | Гитин | | 28.01.87 |
| Нач.отд. | | Коренев | | 29.01.87 |
| Н.контр. | | Смельчакова | | 30.01.87 |

7.820-4-КМ 044.103

Полоса

| Лит. | Масса | Масштаб |
|---|---|---|
| А | 7,5 | 1:10 |

Лист | Листов-1

Полоса Б-2 8×110 ГОСТ 103-76 / Вст3сп5 ГОСТ 535-79

Ленгипроводхоз

Инв.№подл. | Подп. и дата | Взам.инв.№ | Инв.№дубл. | Подп. и дата



7.820-4-КМ 044.104

Серия 7.820-4 Выпуск 6

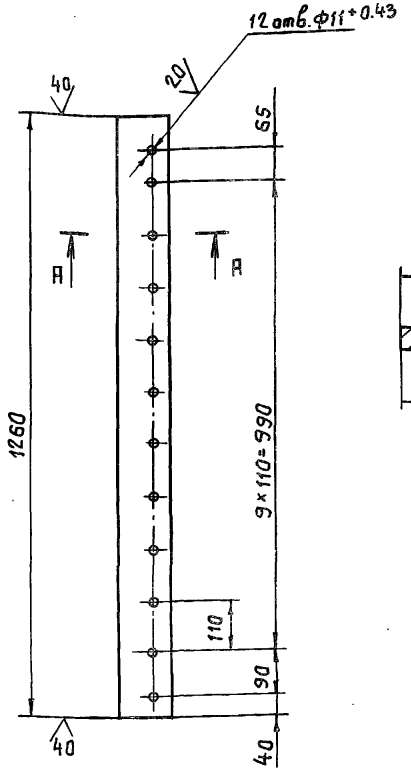


А - А
М 1:2

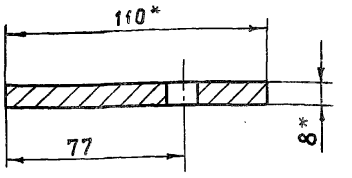


1. * Размеры для справок.
2. Предельные отклонения размеров, координирующих оси отверстий Ф11 - ±0.28 мм.
3. Предельные отклонения прочих размеров - $\pm \frac{JT14}{2}$.

| Изм | Лист | № докум. | Подп. | Дата |
|---|---|---|---|---|
| Разраб. | | Курилова | | 29.12.86 |
| Пров. | | Попова | | 28.01.87 |
| ГИП | | Гитин | | 28.01.87 |
| Нач.отд. | | Коренев | | 29.01.87 |
| Н.контр. | | Смельчакова | | 30.01.87 |

7.820-4-КМ 044.104

Полоса

| Лит. | Масса | Масштаб |
|---|---|---|
| А | 8,6 | 1:10 |

Лист | Листов-1

Полоса Б-2 8×110 ГОСТ 103-76 / Вст3сп5 ГОСТ 535-79

Ленгипроводхоз

Инв.№подл. | Подп. и дата | Взам.инв.№ | Инв.№дубл. | Подп. и дата

7.820-4-км 044.001

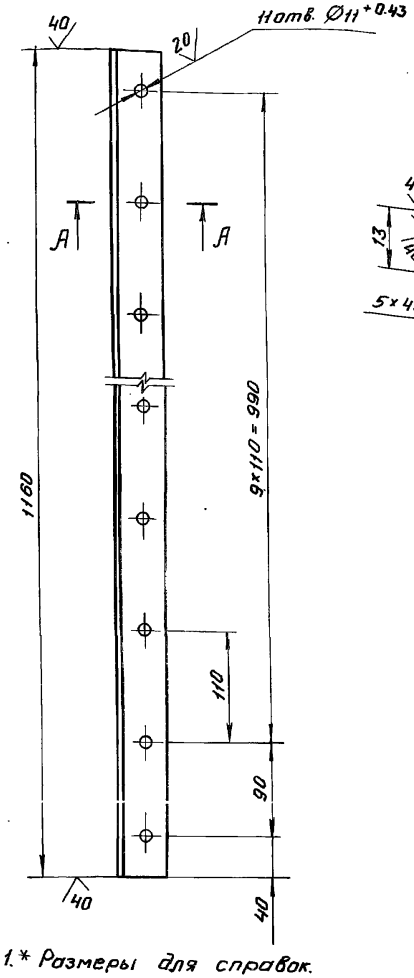


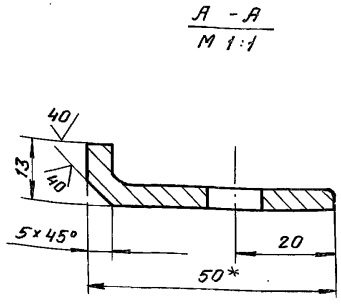


7.820-4-км 044.001-01 - зеркальное отражение. Остальное - см. 7.820-4-км 044.001




1. * Размеры для справок.
2. Предельные отклонения размеров, координирующих оси отверстий Ø11 - ±0.28 мм.
3. Предельные отклонения прочих размеров $\pm \frac{IT14}{2}$

| Изм. | Лист | № докум. | Подп. | Дата | 7.820-4-км 044.001 | | | |
|---|---|---|---|---|---|---|---|---|
| Разраб. | | Курилова | | 29.12.86 | Накладка боковая | Лит. | Масса | Масштаб |
| Пров. | | Попова | | 28.01.87 | | А | 2.6 | 1:5 |
| ГИП | | Гитин | | 28.01.87 | | Лист | Листов-1 | |
| Нач. отд. | | Коренев | | 29.01.87 | Уголок Б-50×50×5 ГОСТ 8509-72 / Вст3сп5 ГОСТ 535-79 | Ленгипроводхоз | | |

Выпуск 6 Серия 7.820-4

Подп. и дата | Инв. № дубл. | Взам. инв. № | Подп. и дата | Инв. № подл.



7.820-4-км 044.002

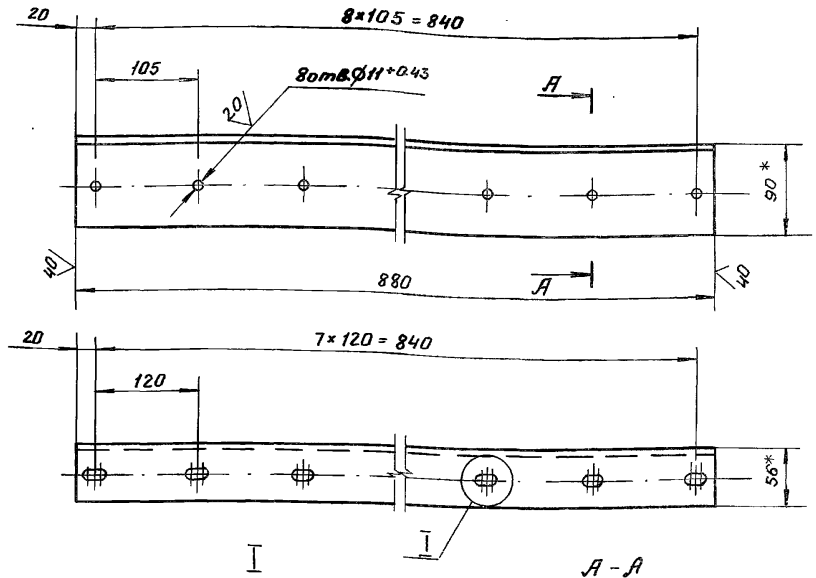


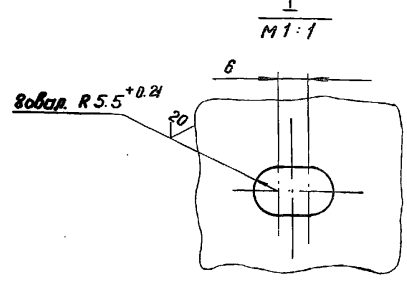


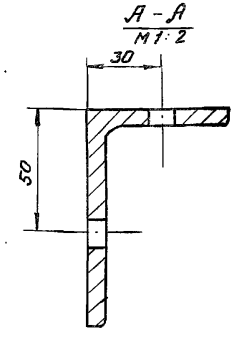


1. * Размеры для справок.
2. Предельные отклонения размеров, координирующих оси отверстий ± 0.28 мм
3. Предельные отклонения прочих размеров $\pm \frac{IT14}{2}$

| Изм. | Лист | № докум. | Подп. | Дата | 7.820-4-км 044.002 | | | |
|---|---|---|---|---|---|---|---|---|
| Разраб. | | Курилова | | 29.12.86 | Накладка нижняя | Лит. | Масса | Масштаб |
| Пров. | | Попова | | 28.01.87 | | А | 5.8 | 1:5 |
| ГИП | | Гитин | | 28.01.87 | | Лист | Листов-1 | |
| Нач. отд. | | Коренев | | 29.01.87 | Уголок Б-90×56×6 ГОСТ 8510-72 / Вст3сп5 ГОСТ 535-79 | Ленгипроводхоз | | |

Выпуск 6 Серия 7.820-4

Подп. и дата | Инв. № дубл. | Взам. инв. № | Подп. и дата | Инв. № подл.

7.820-4-КМ044.003

Серия 7.820-4 Выпуск 6

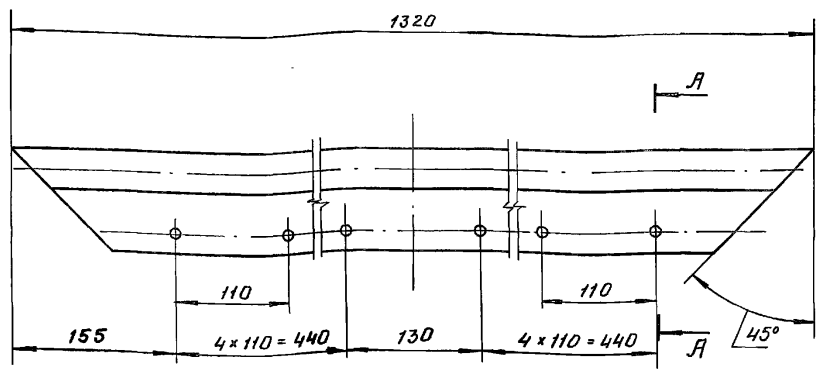


А - А
М 1:2

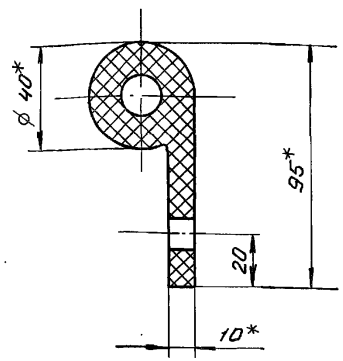


1. *Размеры для справок.
2. Отверстия в уплотнении пробивать через накладку верхнюю 7.820-4-КМ044.006.

| Изм. | Лист | № докум. | Подп. | Дата |
|---|---|---|---|---|
| Разраб. | | Курилова | | 29.12.86 |
| Пров. | | Попова | | 28.01.87 |
| ГИП | | Гитин | | 28.01.87 |
| Нач. отд. | | Коренев | | 29.01.87 |
| Н. контр. | | Смольников | | 30.01.87 |

7.820-4-КМ044.003

Уплотнение верхнее

| Лит. | Масса | Масштаб |
|---|---|---|
| А | 2.3 | 1:5 |
| Лист | Листов 8-1 | |

Уплотнение тип IIа ТУ 38-105417-77

Ленгипроводхоз

Подп. и дата | Взам. инв. № | Инв. № дубл. | Подп. и дата | Инв. № подл.

7.820-4-КМ044.004

Серия 7.820-4 Выпуск 6

7.820-4-КМ044.004

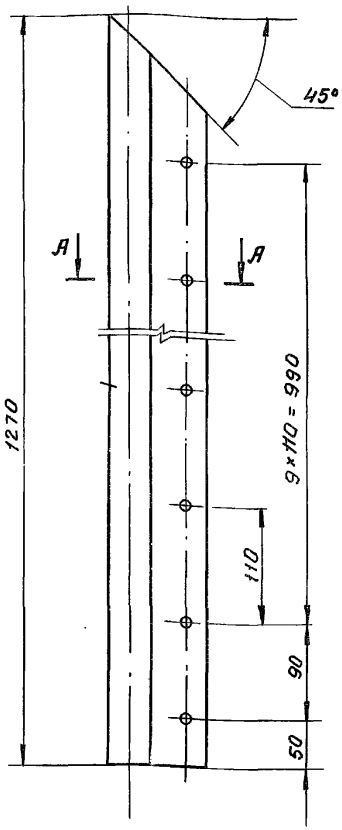


А - А
М 1:2

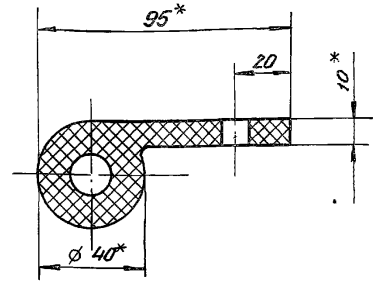


7.820-4-КМ044.004-01 - зеркальное отражение. Остальное - см. 7.820-4-КМ044.004

М 1:10

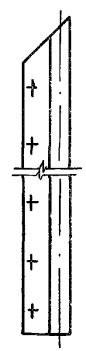

1. * Размеры для справок.
2. Отверстия в уплотнении пробивать через накладку боковую 7.820-4-КМ044.001

| Изм. | Лист | № докум. | Подп. | Дата |
|---|---|---|---|---|
| Разраб. | | Курилова | | 29.12.86 |
| Пров. | | Попова | | 28.01.87 |
| ГИП | | Гитин | | 28.01.87 |
| Нач. отд. | | Коренев | | 29.01.87 |
| Н. контр. | | Смольников | | 30.01.87 |

7.820-4-КМ044.004

Уплотнение боковое

| Лит. | Масса | Масштаб |
|---|---|---|
| А | 2.3 | 1:5 |
| Лист | Листов 8-1 | |

Уплотнение тип IIа ТУ 38-105417-77

Ленгипроводхоз

Подп. и дата | Взам. инв. № | Инв. № дубл. | Подп. и дата | Инв. № подл.

7.820-4-КМ 044.005

Серия 7.820-4 Выпуск 6

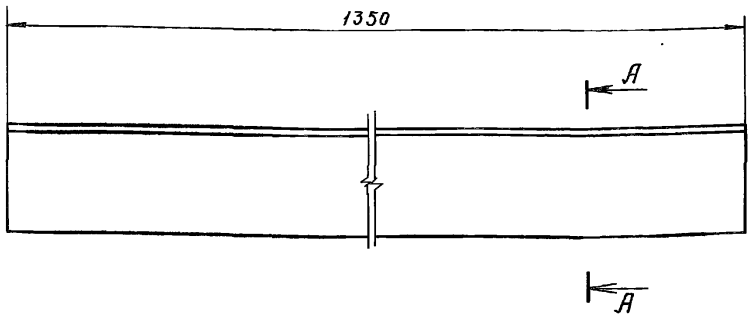


А - А
М 1:2

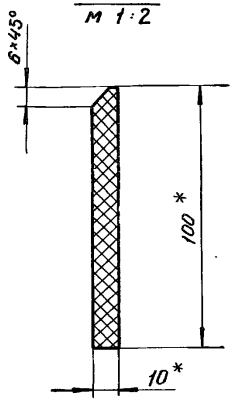


1. * Размеры для справок.

| Изм. | Лист | № докум. | Подп. | Дата |
|---|---|---|---|---|
| Разраб. | | Курилова | | 29.12.86 |
| Пров. | | Попова | | 28.01.87 |
| ГИП | | Гитин | | 28.01.87 |
| Нач. отд | | Коренев | | 28.01.87 |
| Н. контр. | | Смельянов | | 30.01.87 |

7.820-4-КМ 044.005

| Уплотнение нижнее | Лит. | Масса | Масштаб |
|---|---|---|---|
| | А | 1.6 | 1:5 |
| | Лист | Листов-1 | |

Пластина I, лист, ТМКЩ-М-10×100-1.7 ГОСТ 7338-77

Ленгипроводхоз

Подп. и дата | Инв. № подл. | Взам. инв. № | Инв. № дубл. | Подп. и дата

7.820-4-КМ 044.006

Серия 7.820-4 Выпуск 6

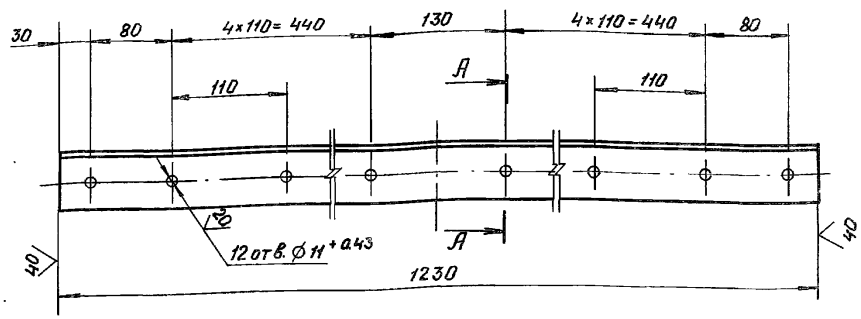


А - А
М 1:1

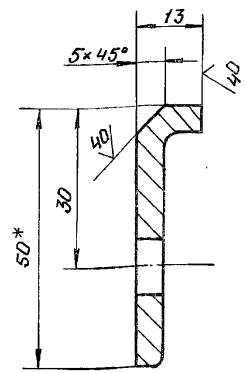


1 * Размер для справок.

2. Предельные отклонения размеров, координирующих оси отверстий - ± 0.28 мм.

3. Предельные отклонения прочих размеров - $\pm \frac{JT14}{2}$

| Изм. | Лист | № докум. | Подп. | Дата |
|---|---|---|---|---|
| Разраб. | | Курилова | | 29.12.86 |
| Пров. | | Попова | | 28.01.87 |
| ГИП | | Гитин | | 28.01.87 |
| Нач. отд | | Коренев | | 28.01.87 |
| Н. контр. | | Смельянов | | 30.01.87 |

7.820-4-КМ 044.006

| Накладка верхняя | Лит. | Масса | Масштаб |
|---|---|---|---|
| | А | 2.8 | 1:5 |
| | Лист | Листов-1 | |

Уголок Б-50×50×5 ГОСТ 8509-72 / Ст3сп5 ГОСТ 535-79

Ленгипроводхоз

7.820-4-КМ015.003

Серия 7.820-4 Выпуск 6

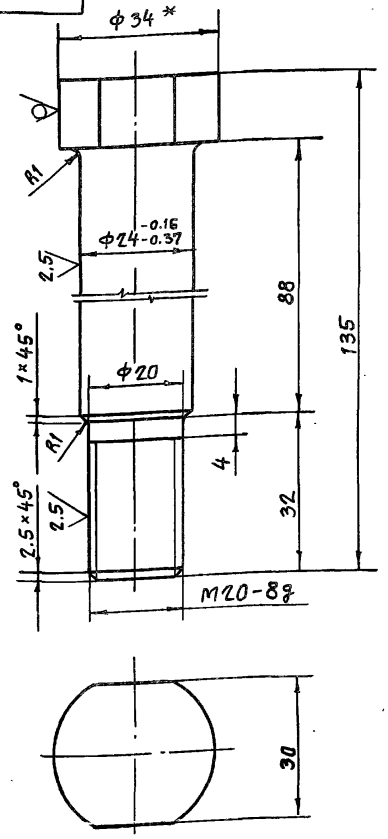


1. * Размер для справок.
2. Предельные отклонения прочих размеров – $\pm \frac{JT14}{2}$.

| Изм. | Лист | № докум. | Подп. | Дата |
|---|---|---|---|---|
| Разраб. | | Курилова | | 24.11.86 |
| Пров. | | Попова | | 14.01.87 |
| ГИП | | Гитин | | 4.02.87 |
| Нач.отд. | | Кореньев | | 4.02.87 |
| Н. контр. | | Смельчакова | | 4.02.87 |

7.820-4-КМ015.003

Болт

| Лит. | Масса | Масштаб |
|---|---|---|
| А | 0.5 | 1:1 |
| Лист | Листов-1 | |

Круг В34 ГОСТ 2590-71 / Ст20 ГОСТ 535-79

Ленгипроводхоз

Инв.№ подл. | Подп. и дата | Взам. инв.№ | Инв.№ дубл. | Подп. и дата

7.820-4-КМ062.001

Серия 7.820-4 Выпуск 6

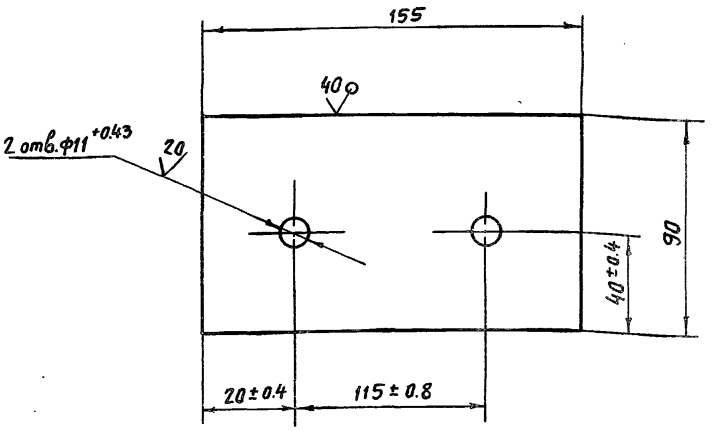


Неуказанные предельные отклонения размеров – $\pm \frac{JT14}{2}$.

| Изм. | Лист | № докум. | Подп. | Дата |
|---|---|---|---|---|
| Разраб. | | Курилова | | 30.01.87 |
| Пров. | | Попова | | 4.02.87 |
| ГИП | | Гитин | | 4.02.87 |
| Нач.отд. | | Кореньев | | 4.02.87 |
| Н. контр. | | Смельчакова | | 4.02.87 |

7.820-4-КМ062.001

Накладка

| Лит. | Масса | Масштаб |
|---|---|---|
| Б | 0.7 | 1:2 |
| Лист | Листов-1 | |

Лист Б-ПН-6 ГОСТ 19903-74 / Вст3сп5 ГОСТ 535-79

Ленгипроводхоз

Инв.№ подл. | Подп. и дата | Взам. инв.№ | Инв.№ дубл. | Подп. и дата

Серия 7.820-4 Выпуск 6

| Формат | Зона | Поз. | Обозначение | Наименование | Кол. | Примечание |
|---|---|---|---|---|---|---|
| | | | | Документация | | |
| А3 | | | 7.820-4-КМ 063.000СБ | Сборочный чертеж | | |
| | | | | | | |
| | | | | Сборочные единицы | | |
| А4 | | 1 | 7.820-4-КМ055.100 | Звено | 1 | |
| А4 | | 2 | 7.820-4-КМ 023.200 | Звено | 1 | |
| А4 | | 3 | 7.820-4-КМ035.100 | Звено | 1 | |
| | | | | | | |
| | | | | Детали | | |
| А4 | | 4 | 7.820-4-КМ 015.003 | Болт | 1 | |
| | | | | | | |
| | | | | Стандартные изделия | | |
| | | 5 | | Болт М16-8g ×60.46.029 | | |
| | | | | ГОСТ 7798-70 | 12 | |
| | | 6 | | Гайка М16-7Н.5.029 | | |
| | | | | ГОСТ 5915-70 | 12 | |
| | | 7 | | Гайка М20-7Н.5.029 | | |
| | | | | ГОСТ 5915-70 | 1 | |
| | | 8 | | Шайба 16.65Г.029 | | |
| | | | | ГОСТ 6402-70 | 12 | |
| | | 9 | | Шайба 20.01.029 | | |
| | | | | ГОСТ 11371-78 | 1 | |

| Изм. | Лист | № докум. | Подп. | Дата |
|---|---|---|---|---|
| Разраб. | | Попова | | 27.11.86 |
| Пров. | | Гитин | | 4.02.87 |
| ГИП | | Гитин | | 4.02.87 |
| Нач.отд. | | Коренев | | 4.02.87 |
| Н.контр. | | Смельчакова | | 4.02.87 |

7.820-4-КМ 063.000

Штанга

| Лит. | Лист | Листов |
|---|---|---|
| А | | 1 |

Ленгипроводхоз

Серия 7.820-4 Выпуск 6

7.820-4-КМ015.001

20 √(√)

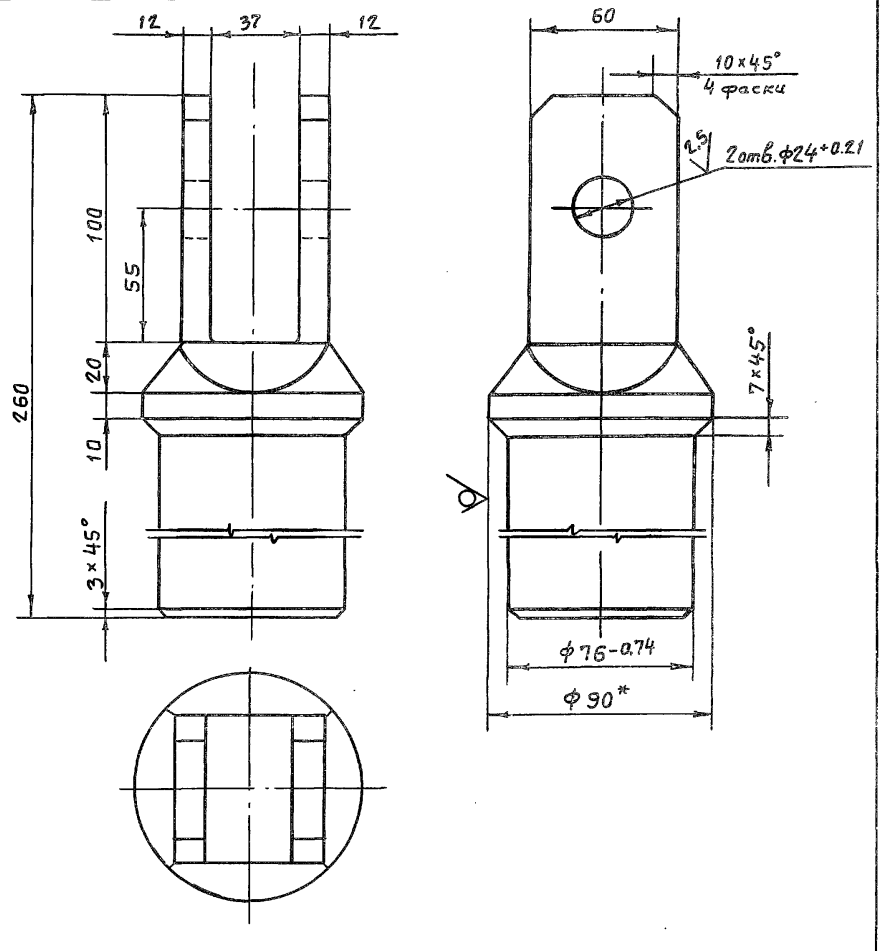


1.* Размер для справок.

2. Неуказанные предельные отклонения размеров $\pm \frac{JT14}{2}$.

| Изм. | Лист | № докум. | Подп. | Дата |
|---|---|---|---|---|
| Разраб. | | Попова | | 27.11.86 |
| Пров. | | Гитин | | 4.02.87 |
| ГИП | | Гитин | | 4.02.87 |
| Нач.отд. | | Коренев | | 4.02.87 |
| Н.контр. | | Смельчакова | | 4.02.87 |

7.820-4-КМ 015 001

Проушина

| Лит. | Масса | Масштаб |
|---|---|---|
| А | 7,1 | 1:2 |

Лист | Листов-1

Круг В90 ГОСТ 2590-71
Ст 20 ГОСТ 535-79

Ленгипроводхоз

Подп. и дата | Инв. № дубл. | Взам. инв. № | Подп. и дата | Инв. № подл.

Инв.№ подл. | Подп. и дата | Взам.инв.№ | Инв.№ дубл. | Подп. и дата

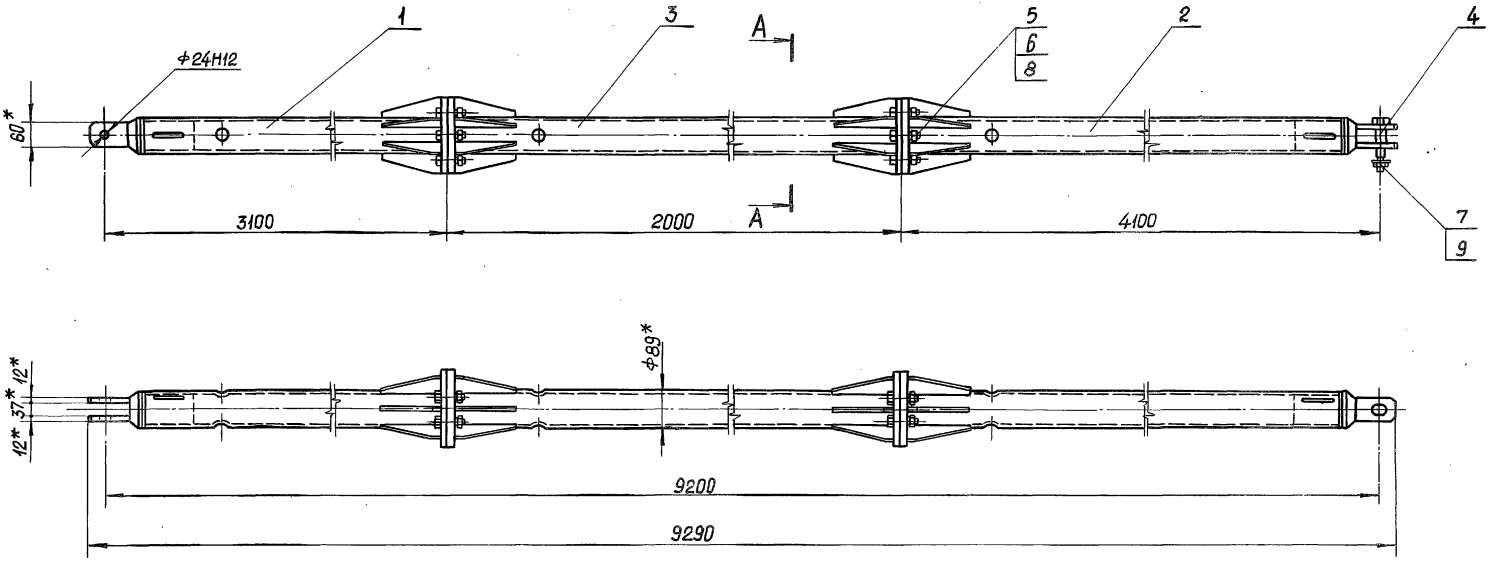


А – А
М 1:5

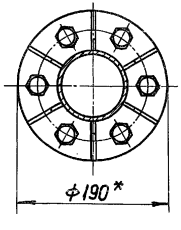


1. *Размеры для справок.
2. При изготовлении и сборке звеньев штанги обеспечить проектное положение проушин.
3. Неуказанные предельные отклонения размеров – $\pm \frac{IT14}{2}$

| Изм. | Лист | № докум. | Подп. | Дата |
|---|---|---|---|---|
| Разраб. | | Куриова | | 28.11.86 |
| Пров. | | Попова | | 3.02.87 |
| ГИП | | Гитин | | 4.02.87 |
| Нач. отд. | | Кореневъ | | 4.02.87 |

7.820-4-КМ063.000СБ

Штанга. Сборочный чертеж.

| Лит. | Масса | Масштаб |
|---|---|---|
| А | 143,7 | 1:10 |
| Лист | Листов 1 | |

Ленгипроводхоз

Серия 7.820-4 Выпуск 6

| Формат | Зона | Поз. | Обозначение | Наименование | Кол. | Примечание |
|---|---|---|---|---|---|---|
| | | | | Документация | | |
| А3 | | | 7.820-4-КМ055.100СБ | Сборочный чертеж | | |
| | | | | Детали | | |
| А4 | | 1 | 7.820-4-КМ015.001 | Проушина | 1 | |
| А4 | | 2 | 7.820-4-КМ055.101 | Труба | 1 | |
| А4 | | 3 | 7.820-4-КМ023.102 | Ребро | 6 | |
| А4 | | 4 | 7.820-4-КМ023.103 | Фланец | 1 | |

Инв. № подл. | Подп. и дата | Взам. инв. № | Инв. № дубл. | Подп. и дата

| Изм. | Лист | № докум. | Подп. | Дата |
|---|---|---|---|---|
| Разраб. | | Попова | | 28.11.86 |
| Пров. | | Гитин | | 4.02.87 |
| ГИП | | Гитин | | 4.02.87 |
| Нач. отд. | | Коренев | | |
| Н. контр. | | Смельчакова | | 4.02.87 |

7.820-4-КМ055.100

Звено

| Лит. | Лист | Листов |
|---|---|---|
| А | | |

Ленгипроводхоз

Серия 7.820-4 Выпуск 6

| Формат | Зона | Поз. | Обозначение | Наименование | Кол. | Примечание |
|---|---|---|---|---|---|---|
| | | | | Документация | | |
| А3 | | | 7.820-4-КМ023.200СБ | Сборочный чертеж | | |
| | | | | Детали | | |
| А4 | | 1 | 7.820-4-КМ015.001 | Проушина | 1 | |
| А4 | | 2 | 7.820-4-КМ055.101-01 | Труба | 1 | |
| А4 | | 3 | 7.820-4-КМ023.102 | Ребро | 6 | |
| А4 | | 4 | 7.820-4-КМ023.201 | Фланец | 1 | |

Инв. № подл. | Подп. и дата | Взам. инв. № | Инв. № дубл. | Подп. и дата

| Изм. | Лист | № докум. | Подп. | Дата |
|---|---|---|---|---|
| Разраб. | | Попова | | 28.11.86 |
| Пров. | | Гитин | | 4.02.87 |
| ГИП | | Гитин | | 4.02.87 |
| Нач. отд. | | Коренев | | |

7.820-4-КМ023.200

Звено

| Лит. | Лист | Листов |
|---|---|---|
| А | | 1 |

Ленгипроводхоз

Инв.№ подл. | Подп. и дата | Взам.инв.№ | Инв.№ дубл. | Подп. и дата

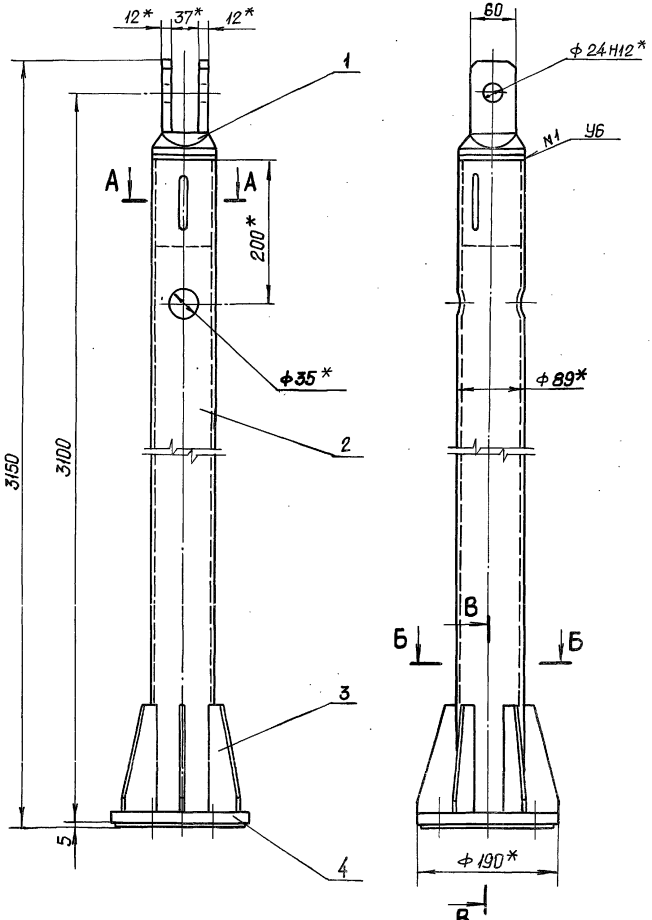


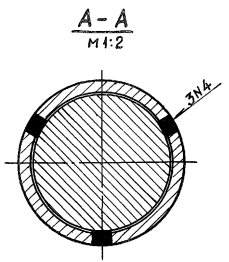


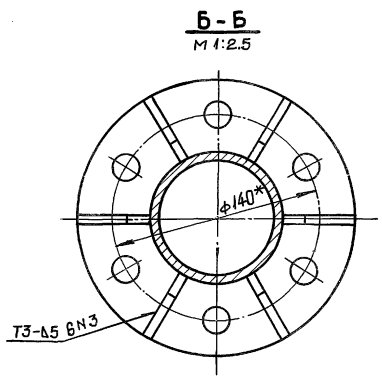


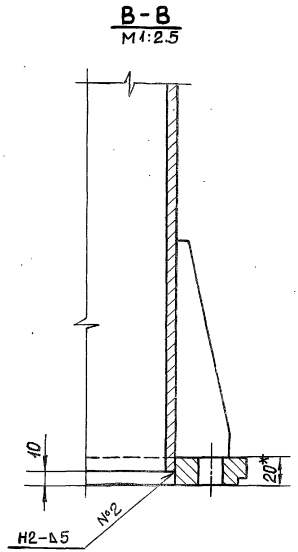


1. *Размеры для справок.
2. Сварные швы выполнять по ГОСТ 5264-80.
3. Электроды Э42 ГОСТ 9466-75.
4. Неуказанные предельные отклонения размеров $\pm\frac{IT14}{2}$

| Изм. | Лист | № докум. | Подп. | Дата |
|---|---|---|---|---|
| Разраб. | | Попова | | 27.11.86 |
| Пров. | | Гитин | | 4.02.87 |
| ГИП | | Гитин | | 4.02.87 |
| Нач.отд. | | Кореневб | | 4.02.87 |

7.820-4-КМ055.100СБ

Звено. сборочный чертеж

| Лит. | Масса | Масштаб |
|---|---|---|
| А | 48,3 | 1:5 |

Лист | Листов-1

Ленгипровдхоз

7.820-4-КМ 023.102

Выпуск 6

Серия 7.820-4

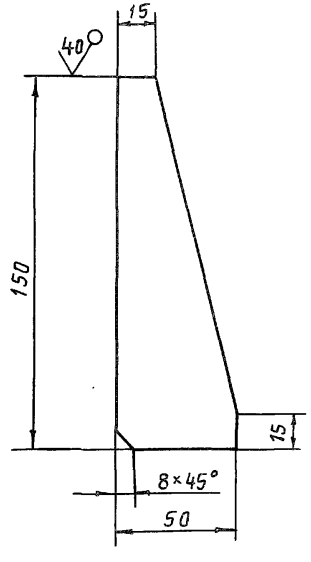


Предельные отклонения размеров $\pm \frac{JT14}{2}$.

| Изм. | Лист | № докум. | Подп. | Дата |
|---|---|---|---|---|
| Разраб. | | Попова | | 25.11.86 |
| Пров. | | Гитин | | 4.02.87 |
| ГИП | | Гитин | | 4.02.87 |
| Нач.отд. | | Коренев | | 4.02.87 |
| Н.контр. | | Семьячакова | | 4.02.87 |

7.820-4-КМ 023.102

Ребро

| Лит. | Масса | Масштаб |
|---|---|---|
| А | 0,2 | 1:2 |
| Лист | Листов 1 | |

Лист 6-ПН-6 ГОСТ 19903-74
А Ст3сп5 ГОСТ 14637-79

Ленгипроводхоз

Инв.№ подл. | Подп. и дата | Взам.инв.№ | Инв.№ дубл. | Подп. и дата

7.820-4-КМ 055.101

Выпуск 6

Серия 7.820-4

7.820-4-КМ 055.101

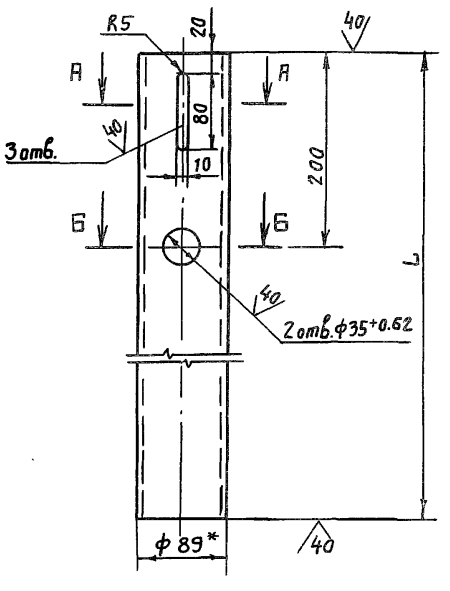


А – А
М 1:2.5

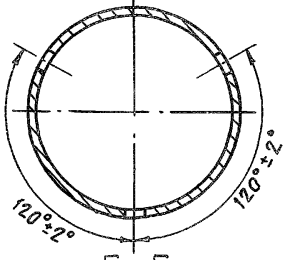


Б – Б
М 1:2.5

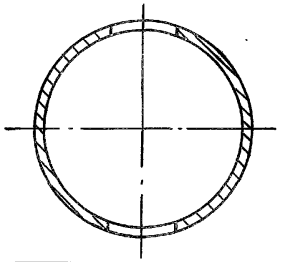

| Обозначение | L, мм | Масса, кг |
|---|---|---|
| 7.820-4-КМ 055.101 | 3003 | 36,8 |
| -01 | 3998 | 48,9 |

7.820-4-КМ 055.101-01
Остальное – см.
7.820-4-КМ 055.101

М 1:10

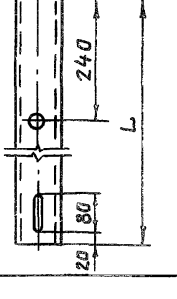


1.* Размер для справок.

2. Неуказанные предельные отклонения размеров $\pm \frac{JT14}{2}$.

| Изм. | Лист | № докум. | Подп. | Дата |
|---|---|---|---|---|
| Разраб. | | Попова | | 25.11.86 |
| Пров. | | Гитин | | 4.02.87 |
| ГИП | | Гитин | | 4.02.87 |
| Нач.отд. | | Коренев | | 4.02.87 |
| Н.контр. | | Семьячакова | | 4.02.87 |

7.820-4-КМ 055.101

Труба

| Лит. | Масса | Масштаб |
|---|---|---|
| А | см. табл. | 1:5 |
| Лист | Листов 1 | |

Труба 89×6 ГОСТ 8732-78
А Ст20 ГОСТ 8731-74

Ленгипроводхоз

7.820-4-КМ 023.103

Серия 7.820-4 Выпуск 6

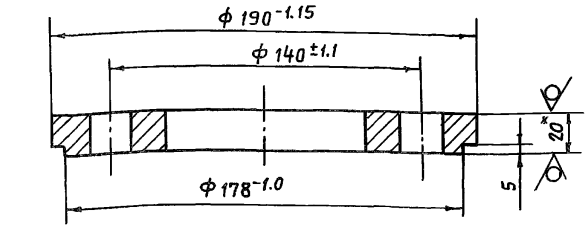


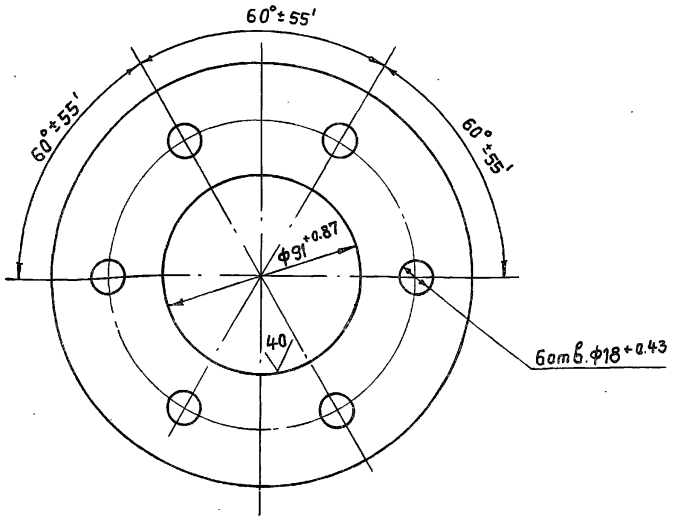


1.* Размер для справок.

2. Неуказанные предельные отклонения размеров $\pm \frac{JT14}{2}$.

| Изм. | Лист | № докум. | Подп. | Дата |
|---|---|---|---|---|
| Разраб. | | Попова | | 25.11.86 |
| Пров. | | Гитин | | 4.02.87 |
| ГИП | | Гитин | | 4.02.87 |
| Нач.отд. | | Кореньков | | 4.02.87 |
| Н.контр. | | Смельчакова | | 4.02.87 |

7.820-4-КМ 023.103

Фланец

| Лит. | Масса | Масштаб |
|---|---|---|
| А | 3.0 | 1:2 |
| Лист | Листов-1 | |

Лист Б-ПН-20 ГОСТ 19903-74 / Вст3сп5 ГОСТ 14637-79

Ленгипроводхоз

Инв.№ подл. | Подп. и дата | Взам.инв.№ | Инв.№ дубл. | Подп. и дата

7.820-4-КМ 023.201

Серия 7.820-4 Выпуск 6

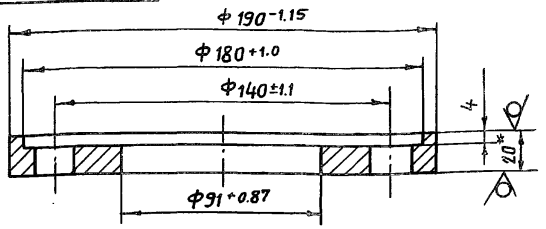


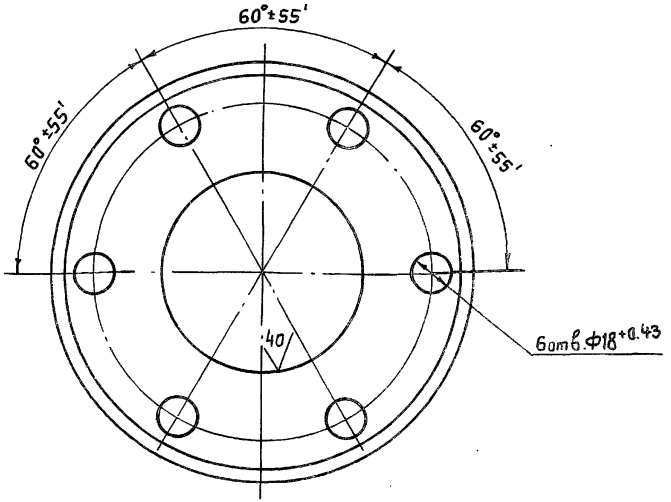


1.* Размер для справок.

2. Неуказанные предельные отклонения размеров $\pm \frac{JT14}{2}$.

| Изм. | Лист | № докум. | Подп. | Дата |
|---|---|---|---|---|
| Разраб. | | Попова | | 25.11.86 |
| Пров. | | Гитин | | 4.02.87 |
| ГИП | | Гитин | | 4.02.87 |
| Нач.отд. | | Кореньков | | 4.02.87 |
| Н.контр. | | Смельчакова | | 4.02.87 |

7.820-4-КМ 023.201

Фланец

| Лит. | Масса | Масштаб |
|---|---|---|
| А | 2.6 | 1:2 |
| Лист | Листов-1 | |

Лист Б-ПН-20 ГОСТ 19903-74 / Вст3сп5 ГОСТ 14637-79

Ленгипроводхоз

Инв.№ подл. | Подп. и дата | Взам.инв.№ | Инв.№ дубл. | Подп. и дата

7.820-4-КМ023.200СБ

Серия 7.820-4 Выпуск 6

Инв.№ подл. | Подп. и дата | Взам.инв.№ | Инв.№ дубл. | Подп. и дата

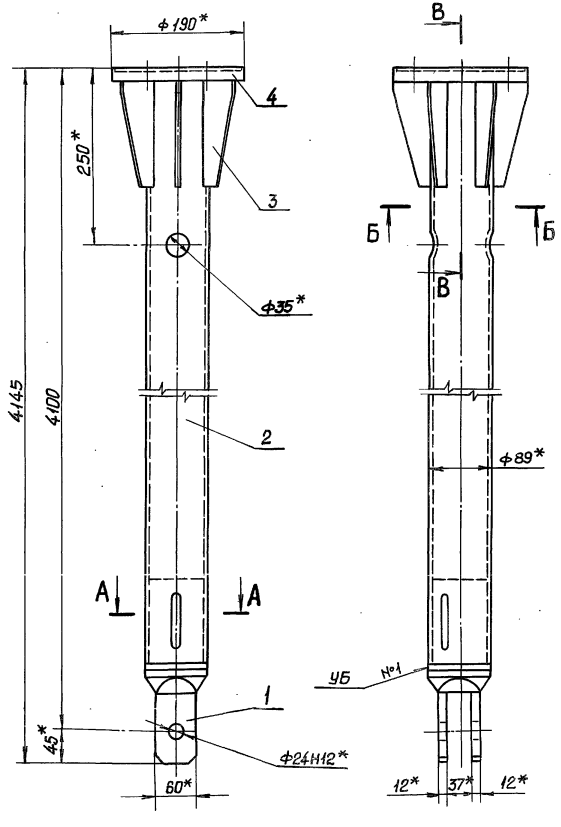


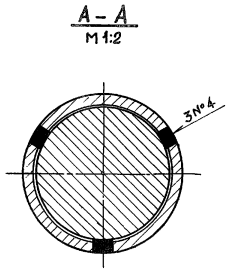


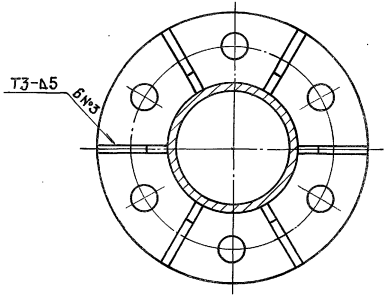


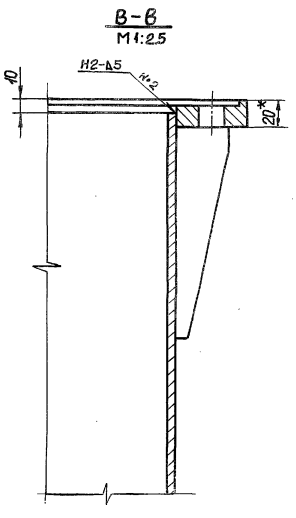


1. * Размер для справок.
2. Сварные швы выполнять по ГОСТ 5264-80.
3. Электроды Э42 ГОСТ9466-75.
4. Неуказанные предельные отклонения размеров $\pm \frac{IT14}{2}$

| Изм. | Лист | № докум. | Подп. | Дата |
|---|---|---|---|---|
| Разраб. | | Попова | | 27.11.86 |
| Пров. | | Гитин | | 4.02.87 |
| ГИП | | Гитин | | 4.02.87 |
| Нач.отд. | | Коренев | | 4.02.87 |

7.820-4-КМ023.200 СБ

Звено. Сборочный чертеж

| Лит. | Масса | Масштаб |
|---|---|---|
| А | 59.8 | 1:5 |
| Лист | Листов 1 | |

Ленгипроводхоз

Серия 7.820-4 Выпуск 6

| Формат | Зона | Поз. | Обозначение | Наименование | Кол. | Примечание |
|---|---|---|---|---|---|---|
| | | | | | | |
| | | | | Документация | | |
| А3 | | | 7.820-4-КМ035.100СБ | Сборочный чертеж | | |
| | | | | | | |
| | | | | Детали | | |
| А4 | | 1 | 7.820-4-КМ035.101 | Труба | 1 | |
| А4 | | 2 | 7.820-4-КМ023.103 | Фланец | 1 | |
| А4 | | 3 | 7.820-4-КМ023.201 | Фланец | 1 | |
| А4 | | 4 | 7.820-4-КМ023.102 | Ребро | 12 | |

Подп. и дата | Инв.№ дубл. | Взам.инв.№ | Подп. и дата | Инв.№ подл.

| Изм | Лист | № докум. | Подп. | Дата |
|---|---|---|---|---|
| Разраб. | | Курилова | | 28.11.86 |
| Пров. | | Попова | | 30.2.87 |
| ГИП | | Гитин | | 4.02.87 |
| Нач.отд. | | Кореневб | | 4.02.87 |

7.820-4-КМ035.100

Звено

| Лит. | Лист | Листов |
|---|---|---|
| А | | 1 |

Ленгипроводхоз

7.820-4-КМ035.101

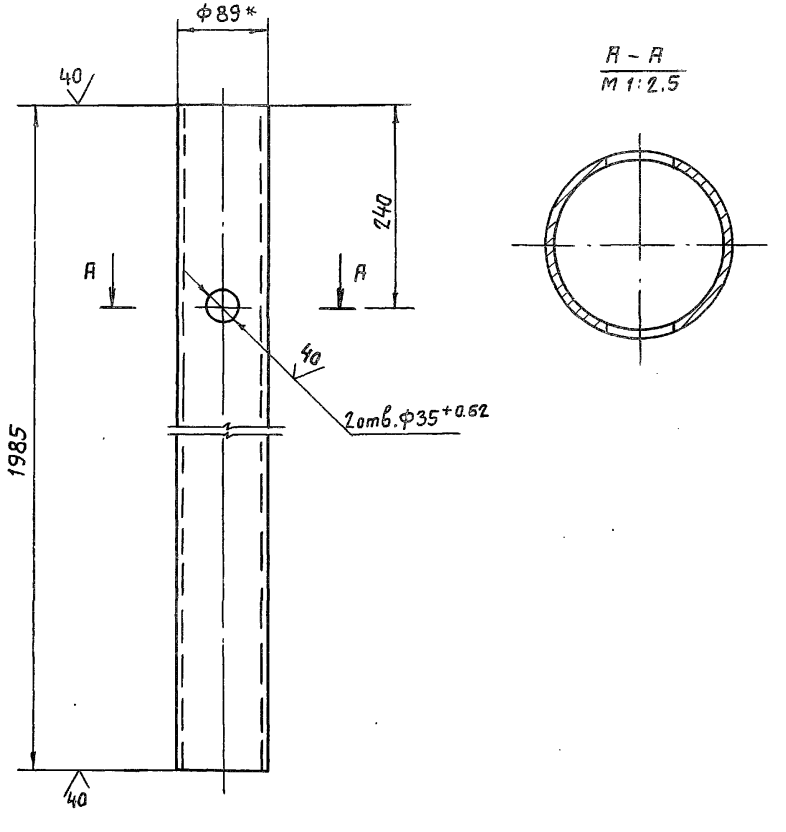


1. * Размер для справок.
2. Неуказанные предельные отклонения размеров $\pm \frac{JT14}{2}$.

Подп. и дата | Инв.№ дубл. | Взам.инв.№ | Подп. и дата | Инв.№ подл.

| Изм | Лист | № докум. | Подп. | Дата |
|---|---|---|---|---|
| Разраб. | | Курилова | | 28.11.86 |
| Пров. | | Попова | | 30.2.87 |
| ГИП | | Гитин | | 4.02.87 |
| Нач.отд. | | Кореневб | | 4.02.87 |
| Н.контр. | | Смельчакова | | 4.02.87 |

7.820-4-КМ 035.101

Труба

| Лит. | Масса | Масштаб |
|---|---|---|
| А | 24,3 | 1:5 |
| Лист | Листов 1 | |

Труба 89×6 ГОСТ 8732-78 / А Ст20 ГОСТ 8731-74

Ленгипроводхоз

7.820-4-КМ035.100СБ

Серия 7.820-4 Выпуск 6

Инв.№ подл. | Подп. и дата | Взам.инв.№ | Инв.№ дубл. | Подп. и дата

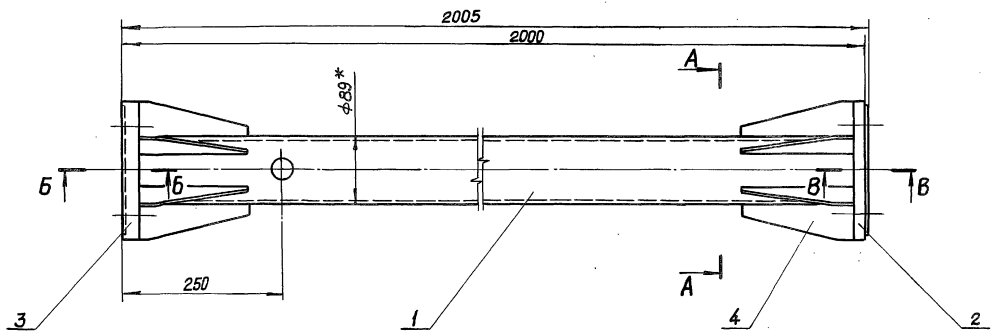


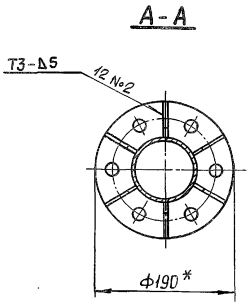


Б-Б
М1:2

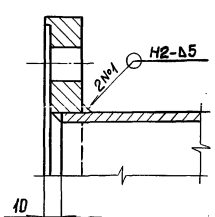


В-В
М1:2

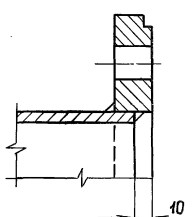


1. *Размеры для справок.
2. Сварные швы выполнять по ГОСТ 5264-80.
3. Электроды Э42 ГОСТ 9466-75.
4. Неуказанные предельные отклонения размеров – $\pm \frac{JT14}{2}$.

| Изм. | Лист | № докум. | Подп. | Дата |
|---|---|---|---|---|
| Разраб. | | Курилова | | 11.88 |
| Пров. | | Попова | | 5.02.87 |
| ГИП | | Гитин | | 4.02.87 |
| Нач.отд. | | Кореневб | | 4.02.87 |

7.820-4-КМ035.100СБ

Звено. Сборочный чертеж.

| Лит. | Масса | Масштаб |
|---|---|---|
| А | 32.8 | 1:5 |
| Лист | Листов-1 | |

Ленгипроводхоз

Серия 7.820-4 Выпуск 6

| Формат | Зона | Поз. | Обозначение | Наименование | Кол. | Примечание |
|---|---|---|---|---|---|---|
| | | | | | | |
| | | | | Документация | | |
| А3 | | | 7.820-4-КМ064.000СБ | Сборочный чертеж | | |
| | | | | | | |
| | | | | Сборочные единицы | | |
| А4 | | 1 | 7.820-4-КМ064.100 | Звено | 1 | |
| А4 | | 2 | 7.820-4-КМ037.200 | Звено | 1 | |
| А4 | | 3 | 7.820-4-КМ064.200 | Звено | 1 | |
| | | | | | | |
| | | | | Детали | | |
| А4 | | 4 | 7.820-4-КМ037.001 | Болт | 1 | |
| | | | | | | |
| | | | | Стандартные изделия | | |
| | | 5 | | Болт М20-8g×90.46.029 | | |
| | | | | ГОСТ 7798-70 | 12 | |
| | | 6 | | Гайки ГОСТ 5915-70 | | |
| | | | | М20-7Н. 5.029 | 12 | |
| | | | | М27-7Н. 5.029 | 1 | |
| | | 7 | | Шайба 20.65Г.029 | | |
| | | | | ГОСТ 6402-70 | 12 | |
| | | 8 | | Шайба 27.01.029 | | |
| | | | | ГОСТ 11371-78 | 1 | |

Инв.№ подл. | Подп. и дата | Взам.инв.№ | Инв.№ дубл. | Подп. и дата

| Изм. | Лист | № докум. | Подп. | Дата |
|---|---|---|---|---|
| Разраб. | | Курилова | | 25.11.80 |
| Пров. | | Попова | | 40287 |
| ГИП | | Гитин | | 40287 |
| Нач.отд. | | Кореньков | | 40287 |
| Н. контр. | | Стельчакова | | 40287 |

7.820-4-КМ064.000

Штанга

| Лит. | Лист | Листов |
|---|---|---|
| А | | 1 |

Ленгипроводхоз

7.820-4-КМ037.001

20/(V)

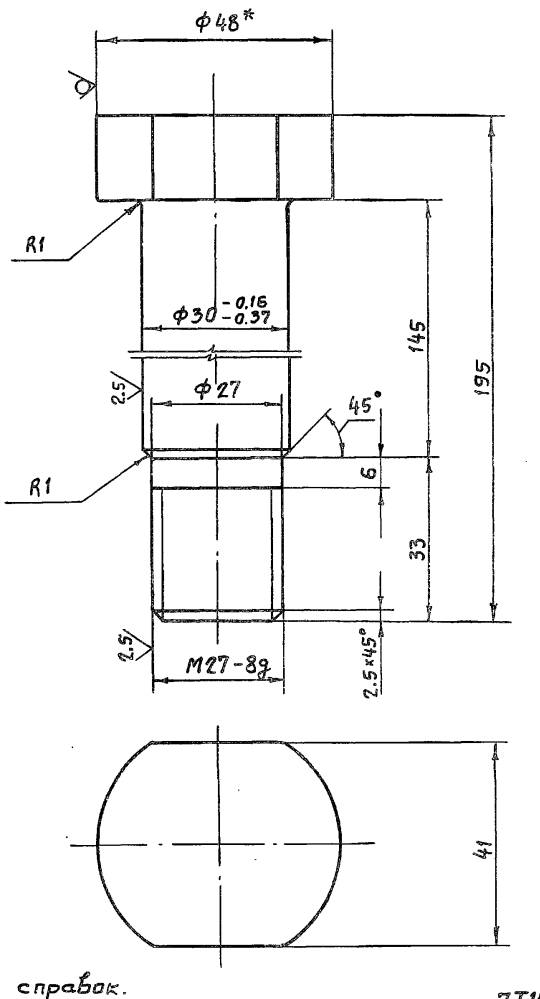


1.* Размер для справок.

2. Неуказанные предельные отклонения размеров – $\pm \frac{JT14}{2}$.

Инв.№ подл. | Подп. и дата | Взам.инв.№ | Инв.№ дубл. | Подп. и дата

| Изм. | Лист | № докум. | Подп. | Дата |
|---|---|---|---|---|
| Разраб. | | Курилова | | 25.11.80 |
| Пров. | | Попова | | 40287 |
| ГИП | | Гитин | | 40287 |
| Нач.отд. | | Кореньков | | 40287 |
| Н. контр. | | Стельчакова | | 40287 |

7.820-4-КМ037.001

Болт

Круг $\frac{В48\ ГОСТ\ 2590-71}{Ст20\ ГОСТ\ 535-79}$

| Лит. | Масса | Масштаб |
|---|---|---|
| А | 1,2 | 1:1 |
| Лист | Листов 1 | |

Ленгипроводхоз

7.820-4-КМ064.000СБ

Серия 7.820-4 Выпуск 6

Инв.№ подл. | Подп. и дата | Взам. инв.№ | Инв.№ дубл. | Подп. и дата

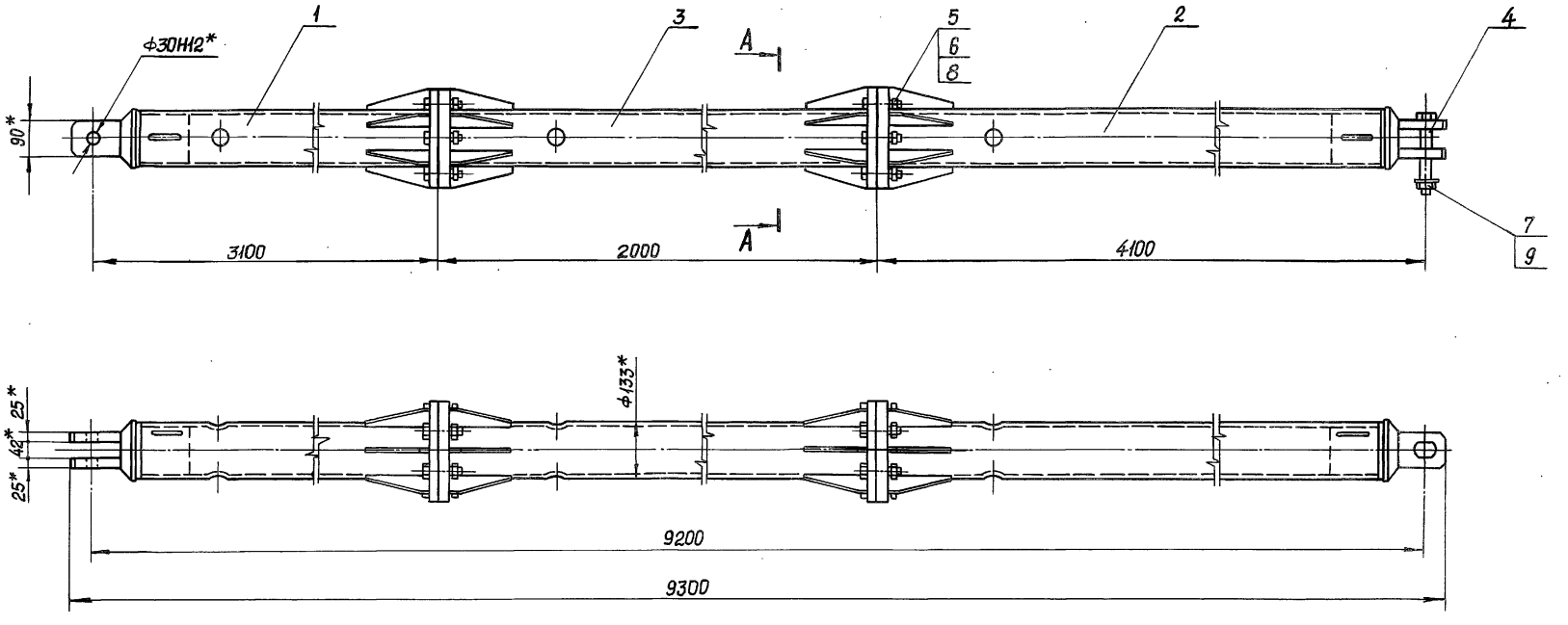


А-А
М 1:5

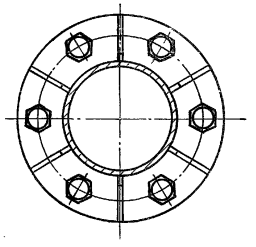

1. *Размеры для справок.
2. При изготовлении и сборке звеньев штанги обеспечить проектное положение проушин.
3. Неуказанные предельные отклонения размеров – $\pm \frac{JT14}{2}$.

| Изм. | Лист | № докум. | Подп. | Дата |
|---|---|---|---|---|
| Разраб. | | Курилова | | 25.11.86 |
| Пров. | | Попова | | 4.02.87 |
| ГИП | | Гитин | | 4.02.87 |
| Нач. отд. | | Кореньев | | 4.02.87 |

7.820-4-КМ064.000СБ

Штанга.
Сборочный чертеж.

| Лит. | Масса | Масштаб |
|---|---|---|
| А | 286.0 | 1:10 |
| Лист | Листов 1 | |

Ленгипроводхоз

| Формат | Зона | Поз. | Обозначение | Наименование | Кол. | Примечание |
|---|---|---|---|---|---|---|
| | | | | Документация | | |
| А3 | | | 7.820-4-км064.100СБ | Сборочный чертеж | | |
| | | | | Детали | | |
| А4 | | 1 | 7.820-4-км037.101 | Проушина | 1 | |
| А4 | | 2 | 7.820-4-км064.101 | Труба | 1 | |
| А4 | | 3 | 7.820-4-км023.102 | Ребро | 6 | |
| А4 | | 4 | 7.820-4-км037.103 | Фланец | 1 | |

Выпуск 6
Серия 7.820-4

Подп. и дата | Инв. № дубл. | Взам. инв. № | Подп. и дата | Инв. № подл.

| Изм. | Лист | № докум. | Подп. | Дата |
|---|---|---|---|---|
| Разраб. | | Попова | | 28.11.86 |
| Пров. | | Гитин | | 4.02.87 |
| ГИП | | Гитин | | 4.02.87 |
| Нач. отд. | | Кореневъ | | 4.02.87 |
| Н. контр. | | Смельчакова | | 4.02.87 |

7.820-4-км064.100

| Лит. | Лист | Листов |
|---|---|---|
| А | | 1 |

Звено

Ленгипроводхоз

| Формат | Зона | Поз. | Обозначение | Наименование | Кол. | Примечание |
|---|---|---|---|---|---|---|
| | | | | Документация | | |
| А3 | | | 7.820-4-км037.200СБ | Сборочный чертеж | | |
| | | | | Детали | | |
| А4 | | 1 | 7.820-4-км037.101 | Проушина | 1 | |
| А4 | | 2 | 7.820-4-км064.101-01 | Труба | 1 | |
| А4 | | 3 | 7.820-4-км023.102 | Ребро | 6 | |
| А4 | | 4 | 7.820-4-км037.201 | Фланец | 1 | |

Выпуск 6
Серия 7.820-4

Подп. и дата | Инв. № дубл. | Взам. инв. № | Подп. и дата | Инв. № подл.

| Изм. | Лист | № докум. | Подп. | Дата |
|---|---|---|---|---|
| Разраб. | | Попова | | 28.11.86 |
| Пров. | | Гитин | | 4.02.87 |
| ГИП | | Гитин | | 4.02.87 |
| Нач. отд. | | Кореневъ | | 4.02.87 |
| Н. контр. | | Смельчакова | | 4.02.87 |

7.820-4-км037.200

| Лит. | Лист | Листов |
|---|---|---|
| А | | 1 |

Звено

Ленгипроводхоз

7.820-4-КМ064.100СБ

Серия 7.820-4 Выпуск 6

Инв.№подл. | Подп. и дата | Взам.инв.№ | Инв.№дубл. | Подп. и дата

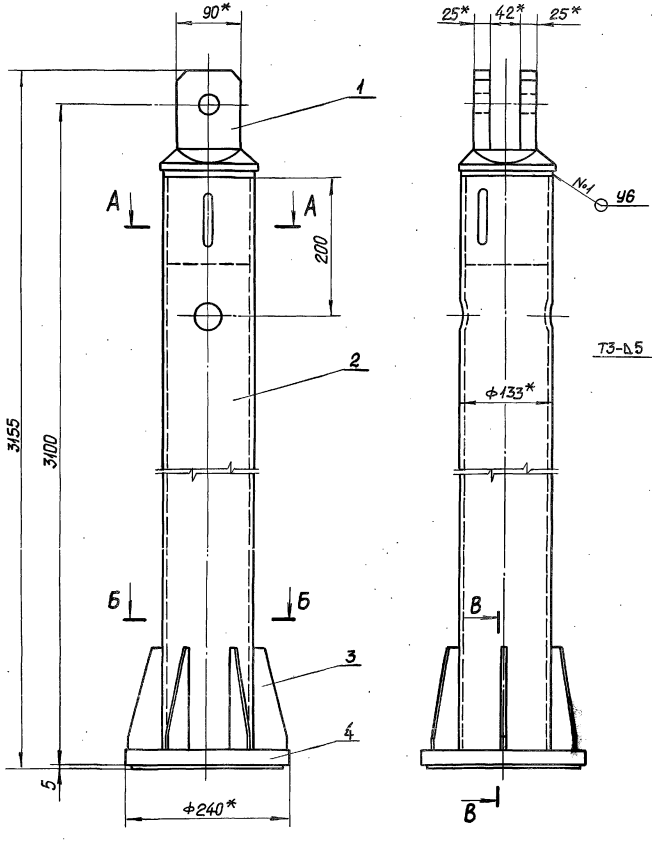


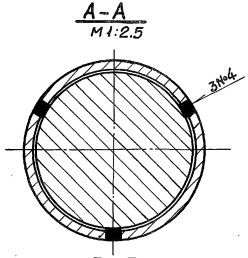


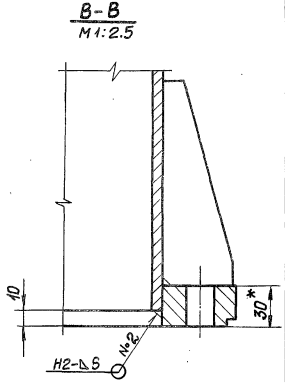


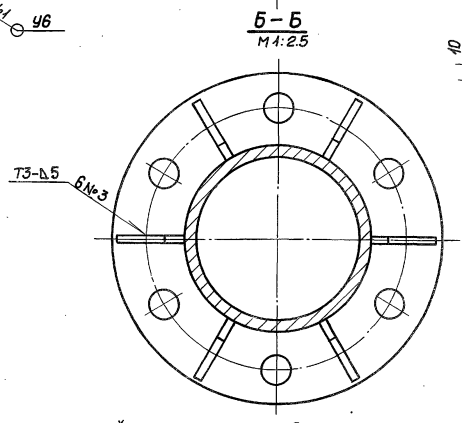


1. * Размеры для справок.
2. Сварные швы выполнять по ГОСТ 5264-80.
3. Электроды Э42 ГОСТ 9466-75.
4. Неуказанные предельные отклонения размеров – $\pm \frac{JT14}{2}$.

| Изм. | Лист | № докум. | Подп. | Дата |
|---|---|---|---|---|
| Разраб. | | Курилова | | 26.12.86 |
| Пров. | | Попова | | 4.02.87 |
| ГИП | | Гитин | | 4.02.87 |
| Нач. отд. | | Коренев | | 4.02.87 |

7.820-4-КМ064.100СБ

Звено.
Сборочный чертеж.

| Лит. | Масса | Масштаб |
|---|---|---|
| А | 95.8 | 1:5 |
| Лист | Листов 1 | |

Копировал

7.820-4-КМ 037.101

Серия 7.820-4 Выпуск 6

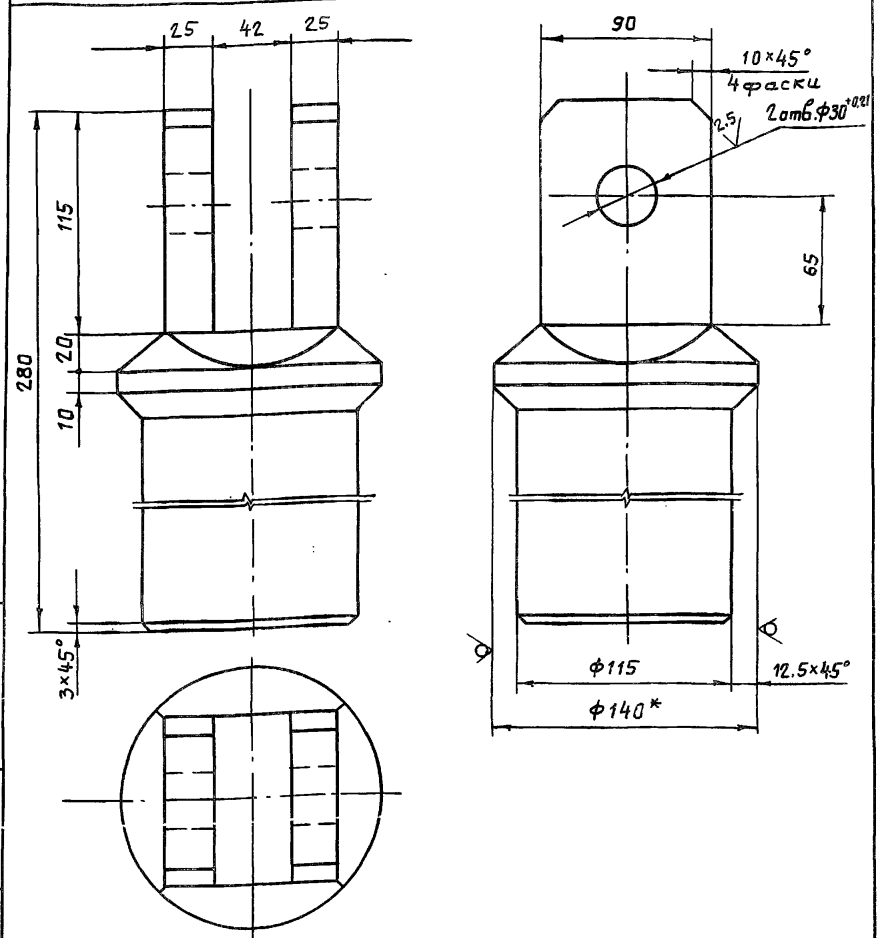


1.* Размер для справок.

2. Неуказанные предельные отклонения размеров – $\pm \frac{JT14}{2}$.

| Изм. | Лист | № докум. | Подп. | Дата |
|---|---|---|---|---|
| Разраб. | | Курилова | | 27.11.86 |
| Пров. | | Попова | | 30.2.87 |
| ГИП | | Гитин | | 4.02.87 |
| Нач.отд. | | Коренев | | 4.02.87 |
| Н. контр. | | Смельчакова | | 4.02.87 |

7.820-4-КМ 037.101

Проушина

| Лит. | Масса | Масштаб |
|---|---|---|
| А | 14,5 | 1:2.5 |

Лист | Листов-1

Круг В140 ГОСТ 2590-71 / Ст 20 ГОСТ 535-79

Ленгипроводхоз

Подп. и дата | Взам.инв.№ | Инв.№дубл. | Подп. и дата | Инв.№подл.

7.820-4-КМ 064.101

Серия 7.820-4 Выпуск 6

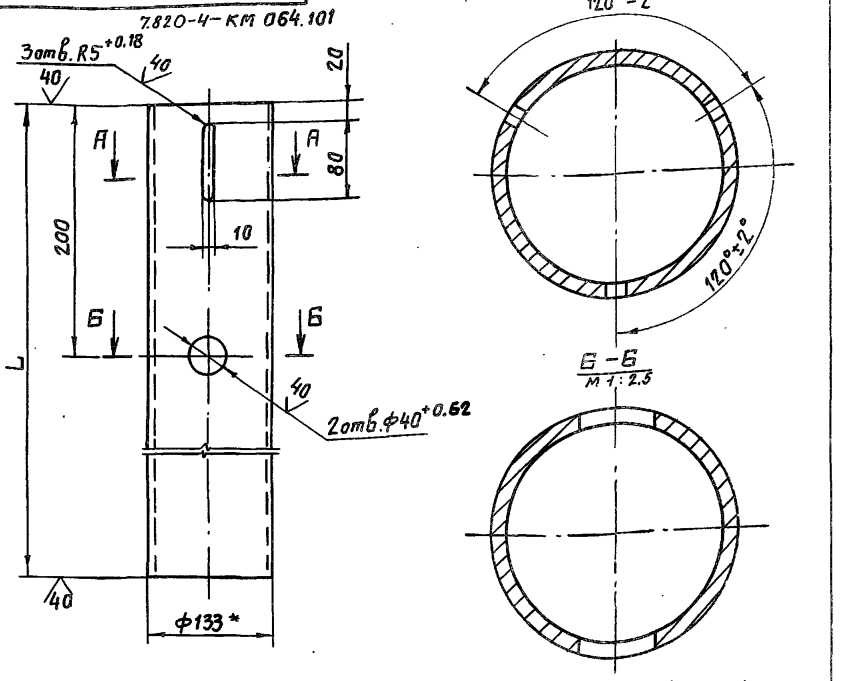


| Обозначение | L, мм | Масса, кг |
|---|---|---|
| 7.820-4 -КМ064.101 | 2987 | 73,3 |
| -01 | 3982 | 97,9 |

7.820-4-КМ064.101-01

Остальное-см. 7.820-4-КМ064.101

М1:10

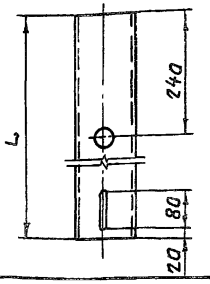


1.* Размер для справок.

2. Неуказанные предельные отклонения размеров – $\pm \frac{JT14}{2}$.

| Изм. | Лист | № докум. | Подп. | Дата |
|---|---|---|---|---|
| Разраб. | | Курилова | | 27.11.86 |
| Пров. | | Попова | | 30.2.87 |
| ГИП | | Гитин | | 4.02.87 |
| Нач.отд. | | Коренев | | 4.02.87 |
| Н. контр. | | Смельчакова | | 4.02.87 |

7.820-4-КМ 064.101

Труба

| Лит. | Масса | Масштаб |
|---|---|---|
| А | см. табл. | 1:5 |

Лист | Листов-1

Труба 133×8 ГОСТ 8732-78 / Ст 20 ГОСТ 8731-74

Ленгипроводхоз

Подп. и дата | Взам.инв.№ | Инв.№дубл. | Подп. и дата | Инв.№подл.

7.820-4-КМ 037.103

Серия 7.820-4 Выпуск 6

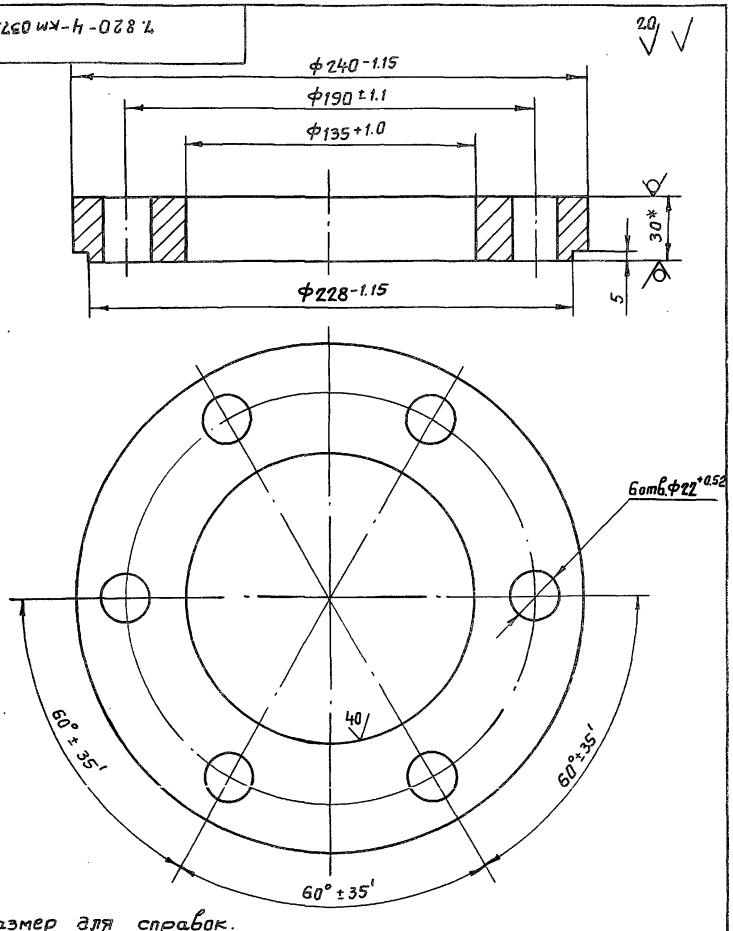


1.* Размер для справок.

2. Неуказанные предельные отклонения размеров - $\pm \frac{JT14}{2}$.

| Изм. | Лист | № докум. | Подп. | Дата |
|---|---|---|---|---|
| Разраб. | | Курилова | | 26.11.87 |
| Пров. | | Попова | | 4.02.87 |
| ГИП | | Гитин | | 4.02.87 |
| Нач.отд. | | Коренев | | 4.02.87 |

7.820-4-КМ 037.103

Фланец

| Лит. | Масса | Масштаб |
|---|---|---|
| А | 6,6 | 1:2 |
| Лист | Листов 1 | |

Лист Б-ПН-30 ГОСТ 19903-74
Вст3сп5 ГОСТ 14637-79

Ленгипроводхоз

Подп. и дата | Взам. инв. № | Инв. № подл. | Подп. и дата | Инв. № дубл. | Подп. и дата

7.820-4-КМ 037.201

Серия 7.820-4 Выпуск 6

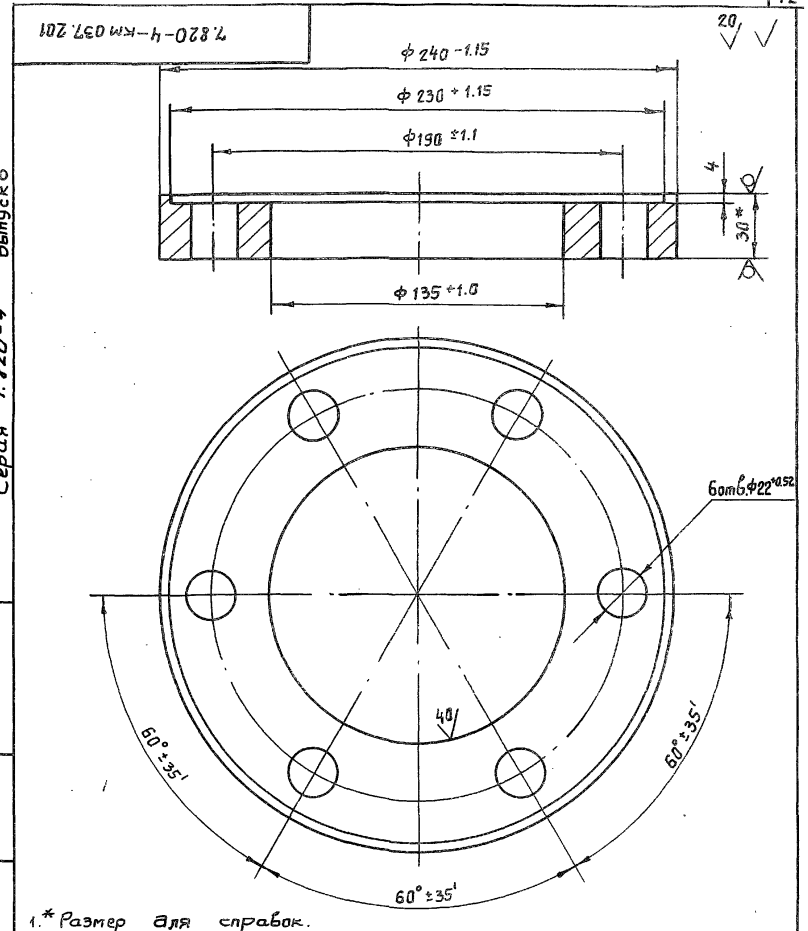


1.* Размер для справок.

2. Неуказанные предельные отклонения размеров - $\pm \frac{JT14}{2}$.

| Изм. | Лист | № докум. | Подп. | Дата |
|---|---|---|---|---|
| Разраб. | | Курилова | | 26.11.86 |
| Пров. | | Попова | | 4.02.87 |
| ГИП | | Гитин | | 4.02.87 |
| Нач.отд. | | Коренев | | 4.02.87 |

7.820-4-КМ 037.201

Фланец

| Лит. | Масса | Масштаб |
|---|---|---|
| А | 6,0 | 1:2 |
| Лист | Листов 1 | |

Лист Б-ПН-30 ГОСТ 19903-74
Вст3сп5 ГОСТ 14637-79

Ленгипроводхоз

Подп. и дата | Взам. инв. № | Инв. № подл. | Подп. и дата | Инв. № дубл. | Подп. и дата

7.820-4-КМ037.200 СБ

Серия 7.820-4 Выпуск 6

Инв.№ подл. | Подп. и дата | Взам. инв.№ | Инв.№ дубл. | Подп. и дата

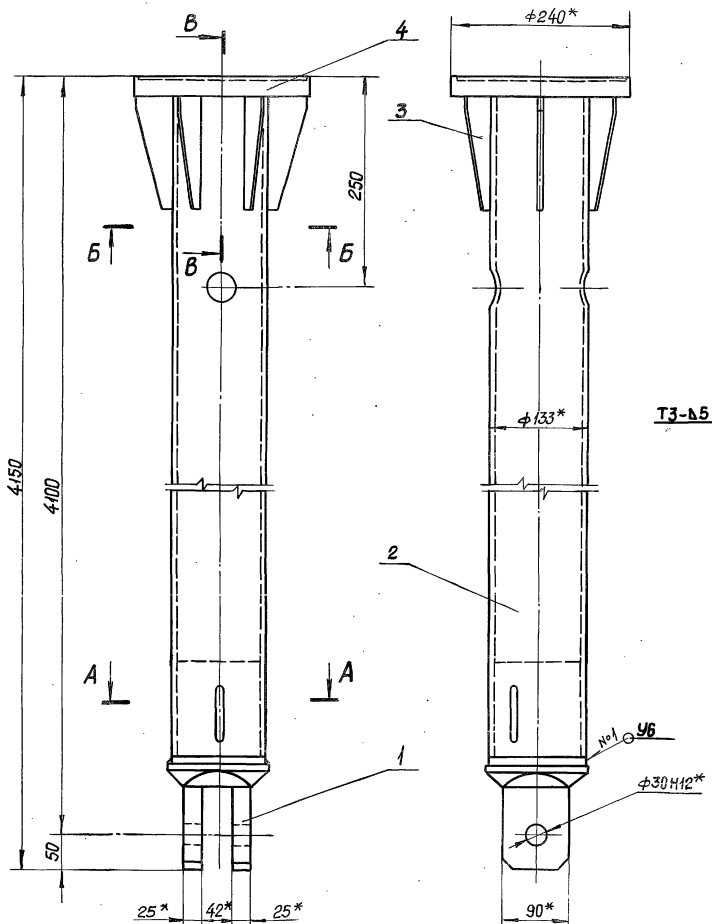


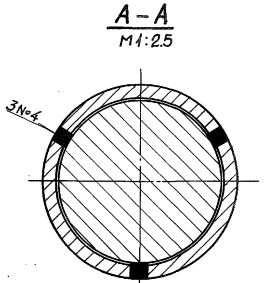


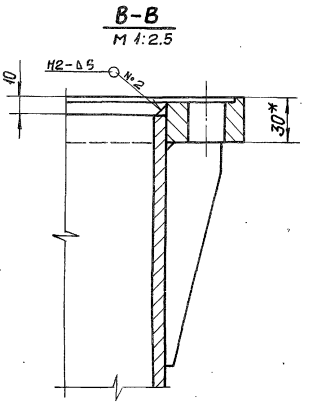


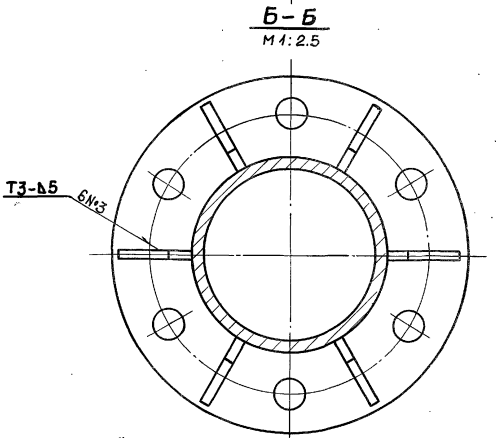


1. * Размер для справок.
2. Сварные швы выполнять по ГОСТ 5264-80.
3. Электроды Э42 ГОСТ 9466-75.
4. Неуказанные предельные отклонения размеров – $\pm \frac{JT14}{2}$

| Изм. | Лист | № докум. | Подп. | Дата |
|---|---|---|---|---|
| Разраб. | | Курилова | | 26.11.86 |
| Пров. | | Попова | | 3.02.87 |
| ГИП | | Гитин | | 4.02.87 |
| Нач. отд. | | Кореневв | | 11.02.87 |

7.820-4-КМ037.200 СБ

Звено. Сборочный чертеж

| Лит. | Масса | Масштаб |
|---|---|---|
| А | 119,8 | 1:5 |
| Лист | Листов-1 | |

Ленгипровод

| Формат | Зона | Поз. | Обозначение | Наименование | Кол. | Примечание |
|---|---|---|---|---|---|---|
| | | | | Документация | | |
| А3 | | | 7.820-4-КМ 064.200СБ | Сборочный чертеж | | |
| | | | | Детали | | |
| А4 | | 1 | 7.820-4-КМ 064.201 | Труба | 1 | |
| А4 | | 2 | 7.820-4-КМ 037.103 | Фланец | 1 | |
| А4 | | 3 | 7.820-4-КМ 037.201 | Фланец | 1 | |
| А4 | | 4 | 7.820-4-КМ 023.102 | Ребро | 12 | |

Подп. и дата | Инв. № дубл. | Взам. инв. № | Подп. и дата | Инв. № подл.

| Изм. | Лист | № докум. | Подп. | Дата |
|---|---|---|---|---|
| Разраб. | | Курилова | | 28118 |
| Пров. | | Попова | | 30287 |
| ГИП | | Гитин | | 40287 |
| Нач. отд. | | Коренев | | |

7.820.4-КМ 064.200

Звена

| Лит. | Лист | Листов |
|---|---|---|
| А | | 1 |

Ленгипроводхоз



7.820-4-КМ 064.201

Серия 7.820-4 Выпуск 6

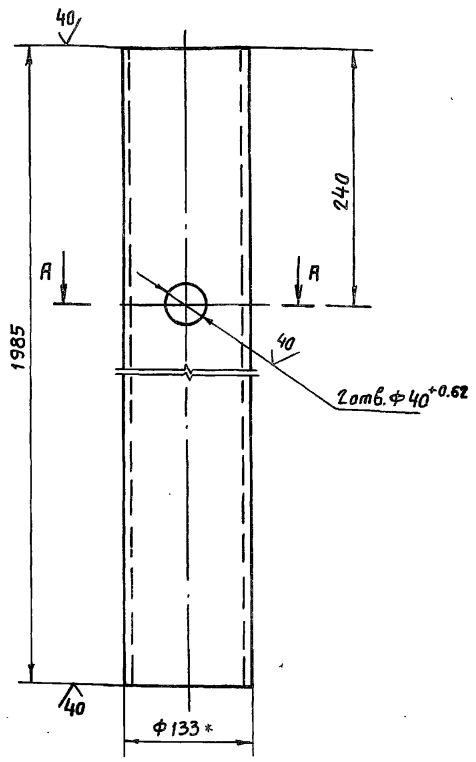


А-А
М 1:2.5

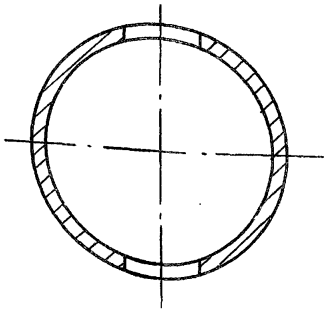

1. * Размер для справок.
2. Неуказанные предельные отклонения размеров – $\pm \frac{IT14}{2}$.

Подп. и дата | Инв. № дубл. | Взам. инв. № | Подп. и дата | Инв. № подл.

| Изм. | Лист | № докум. | Подп. | Дата |
|---|---|---|---|---|
| Разраб. | | Курилова | | 28118 |
| Пров. | | Попова | | 30287 |
| ГИП | | Гитин | | 40287 |
| Нач. отд. | | Коренев | | 40287 |

7.820-4-КМ 064.201

Труба

| Лит. | Масса | Масштаб |
|---|---|---|
| А | 49,0 | 1:5 |
| Лист | Листов 1 | |

Труба 133×8 ГОСТ 8732-78 / Ст 20 ГОСТ 8731-74

Ленгипроводхоз

Инв.№ подл. | Подп. и дата | Взам.инв.№ | Инв.№ дубл. | Подп. и дата

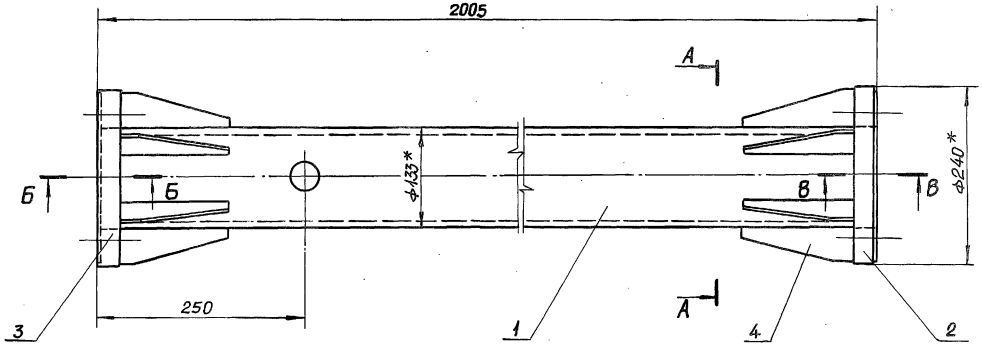


А - А

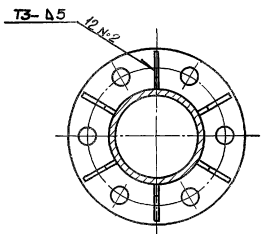


Б - Б
М 1:2

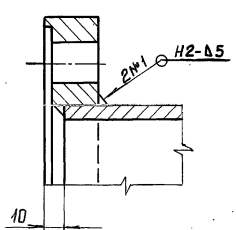


В-В
М 1:2

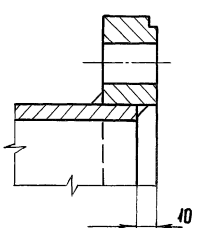


1. *Размеры для справок.
2. Сварные швы выполнять по ГОСТ 5264-80.
3. Электроды 342 ГОСТ 9466-75.
4. Неуказанные предельные отклонения размеров – $\pm \frac{JT14}{2}$

| | | | | | | | |
|---|---|---|---|---|---|---|---|
| | | | | | 7.820-4-КМ064.2000С6 | | |
| Изм. | Лист | № докум. | Подп. | Дата | | Лит. | Масса | Масштаб |
| Разраб. | | Курилова | | 27.11.86 | Звено. Сборочный чертеж | А | 64,5 | 1:5 |
| Пров. | | Попова | | 5.02.87 | | Лист | Листов-1 |
| ГИП | | Гитин | | 4.02.87 | | | |
| Нач.отд. | | Каренев | | 4.02.87 | | Ленгипроводхоз | |

| Формат | Зона | Поз. | Обозначение | Наименование | Кол. | Примечание |
|---|---|---|---|---|---|---|
| | | | | | | |
| | | | | Документация | | |
| А3 | | | 7.820-4-КМ016.000 СБ | Сборочный чертеж | | |
| | | | | | | |
| | | | | Сборочные единицы | | |
| А4 | | 1 | 7.820-4-КМ016.100 | Марка | 2 | |
| | | | | | | |
| | | | | Детали | | |
| А4 | | 2 | 7.820-4-КМ016.001 | Уголок | 1 | |
| | | 3 | -01 | Уголок | 1 | |
| А4 | | 4 | 7.820-4-КМ016.002 | Шайба | 8 | |
| Б4 | | 5 | 7.820-4-КМ016.003 | Уголок | | |
| | | | | Уголок $\frac{Б\text{-}50\times50\times5\ ГОСТ\ 8509\text{-}72}{Ст3сп5\ ГОСТ\ 535\text{-}79}$ | | |
| | | | | $L = 150 \pm \frac{JT14}{2}$ | 4 | 1,8 кг |
| Б4 | | 6 | 7.820-4-КМ016.004 | Уголок | | |
| | | | | Уголок $\frac{Б\text{-}50\times50\times5\ ГОСТ\ 8509\text{-}72}{Ст3сп5\ ГОСТ\ 535\text{-}79}$ | | |
| | | | | $L = 250 \pm \frac{JT14}{2}$ | 2 | 1,9 кг |
| Б4 | | 7 | 7.820-4-КМ016.005 | Уголок | | |
| | | | | Уголок $\frac{Б\text{-}50\times50\times5\ ГОСТ\ 8509\text{-}72}{Ст3сп5\ ГОСТ\ 535\text{-}79}$ | | |
| | | | | $L = 550 \pm \frac{JT14}{2}$ | 4 | 8,3 кг |
| Б4 | | 8 | 7.820-4-КМ016.006 | Уголок | | |
| | | | | Уголок $\frac{Б\text{-}50\times50\times5\ ГОСТ\ 8509\text{-}72}{Ст3сп5\ ГОСТ\ 535\text{-}79}$ | | |
| | | | | $L = 650 \pm \frac{JT14}{2}$ | 2 | 4,9 кг |

Серия 7.820-4 Выпуск 6

Инв. № подл. | Подп. и дата | Взам. инв. № | Инв. № дубл. | Подп. и дата

| Изм. | Лист | № докум. | Подп. | Дата |
|---|---|---|---|---|
| Разраб. | Курилова | | | 12.1286 |
| Пров. | Попова | | | 16.1286 |
| ГИП | Гитин | | | 5.01.87 |
| Нач.отд. | Кореньев | | | 12.01.87 |
| Н.контр. | Смольникова | | | 30.01.87 |

7.820-4-КМ016.000

Кронштейн

| Лит. | Лист | Листов |
|---|---|---|
| А | 1 | 2 |

Ленгипроводхоз

| Формат | Зона | Поз. | Обозначение | Наименование | Кол. | Примечание |
|---|---|---|---|---|---|---|
| Б4 | | 9 | 7.820-4-КМ016.007 | Уголок | | |
| | | | | Уголок $\frac{Б\text{-}50\times50\times5\ ГОСТ\ 8509\text{-}72}{Ст3сп5\ ГОСТ\ 535\text{-}79}$ | | |
| | | | | $L = 1200 \pm \frac{JT14}{2}$ | 2 | 9,0 кг |
| | | | | | | |
| | | | | Стандартные изделия | | |
| | | 10 | | Болт М10-8g×35 46.029 | | |
| | | | | ГОСТ 7798-70 | 4 | |
| | | 11 | | Гайка М10-7Н 5.029 | | |
| | | | | ГОСТ 5915-70 | 4 | |

Серия 7.820-4 Выпуск 6

Инв. № подл. | Подп. и дата | Взам. инв. № | Инв. № дубл. | Подп. и дата

| Изм. | Лист | № докум. | Подп. | Дата |
|---|---|---|---|---|

7.820-4-КМ016.000

Лист 2

7.820-4-КМ016.000СБ

Серия 7.820-4 Выпуск 6

Инв.№ подл. | Подп. и дата | Взам.инв.№ | Инв.№ дубл. | Подп. и дата

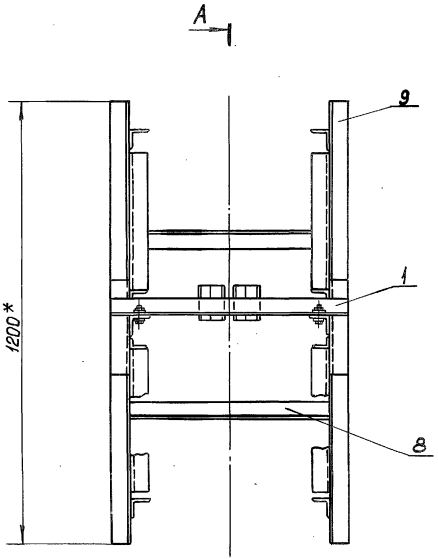


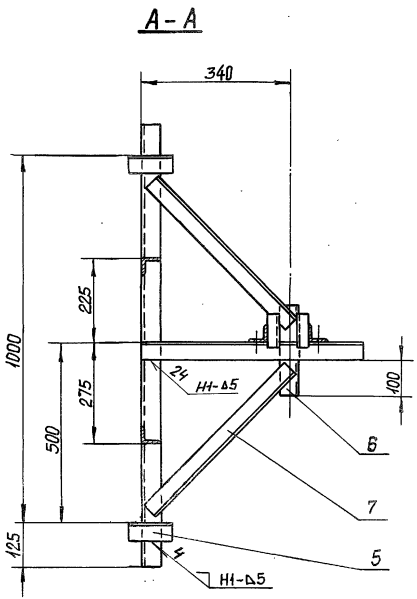


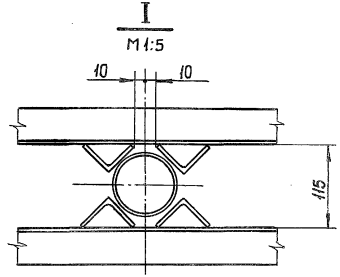


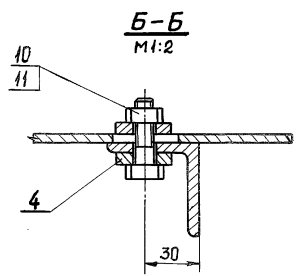


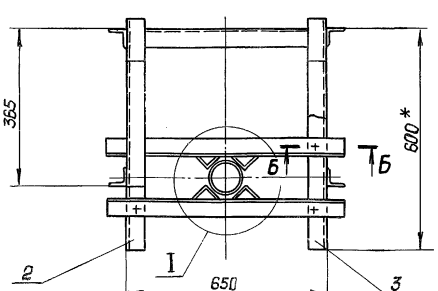


1.* Размеры для справок.
2. Сварные швы выполнять по ГОСТ 5264-80.
3. Электроды Э42 ГОСТ 9466-75.
4. Сварку, неуказанную на чертеже, вести швом Т1-▷5 по контуру прилегания свариваемых деталей.

| Изм. | Лист | № докум. | Подп. | Дата |
|---|---|---|---|---|
| Разраб. | | Кирилова | | 12.12.86 |
| Пров. | | Попова | | 15.12.86 |
| ГИП | | Гитин | | 5.01.87 |
| Нач.отд. | | Коренев | | 12.01.87 |

7.820-4-КМ016.000СБ

Кронштейн. Сборочный чертеж

| Лит. | Масса | Масштаб |
|---|---|---|
| А | 34.4 | 1:10 |
| Лист | Листов-1 | |

Ленгипроводхоз

Выпуск 6
Серия 7.820-4

| Формат | Зона | Поз. | Обозначение | Наименование | Кол. | Примечание |
|---|---|---|---|---|---|---|
| | | | | Документация | | |
| А4 | | | 7.820-4-км 016.100СБ | Сборочный чертеж | | |
| | | | | Детали | | |
| А4 | | 1 | 7.820-4-км 016.101 | Уголок | 1 | |
| А4 | | 2 | 7.820-4-км 016.102 | Уголок | 2 | |

| Изм. | Лист | № докум. | Подп. | Дата |
|---|---|---|---|---|
| Разраб. | | Курилова | | 15.12.86 |
| Пров. | | Попова | | 16.12.86 |
| ГИП | | Гитин | | 5.01.87 |
| Нач. отд. | | Коренев | | 12.01.87 |

7.820-4-км 016.100

Марка

| Лит. | Лист | Листов |
|---|---|---|
| А | | 1 |

Ленгипроводхоз

Выпуск 6
Серия 7.820-4

7.820-4-км 016.100 СБ

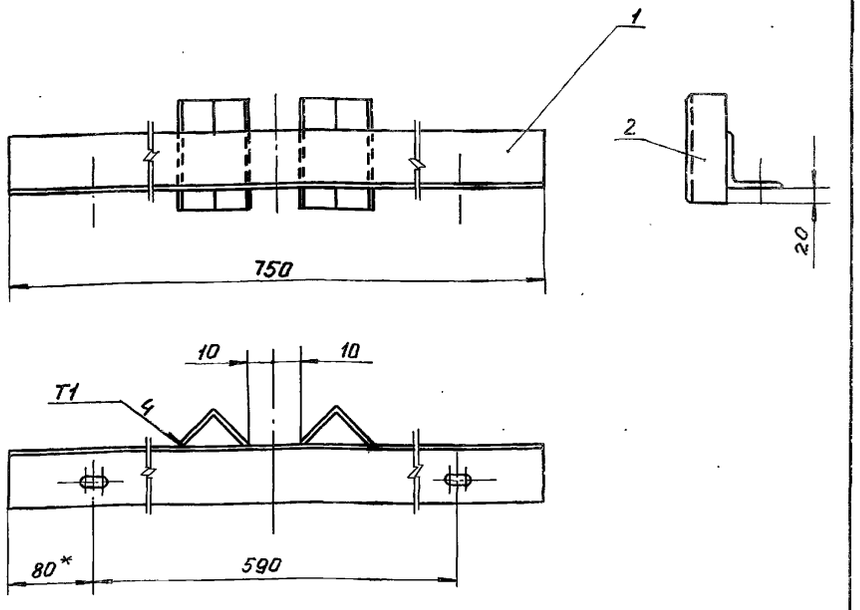


1. Размер для справок.
2. Сварные швы выполнять по ГОСТ 11534-75
3. Электроды Э42 ГОСТ 9466-75.
4. Предельные отклонения размеров - $\pm \frac{IT14}{2}$

| Изм. | Лист | № докум. | Подп. | Дата |
|---|---|---|---|---|
| Разраб. | | Курилова | | 15.12.86 |
| Пров. | | Попова | | 16.12.86 |
| ГИП | | Гитин | | 5.01.87 |
| Нач. отд. | | Коренев | | 12.01.87 |

Марка
Сборочный чертеж

| Лит. | Масса | Масштаб |
|---|---|---|
| А | 3.6 | 1:5 |
| Лист | Листов 1 | |

Ленгипроводхоз

Подп. и дата | Взам. инв. № | Инв. № дубл. | Подп. и дата | Инв. № подл.

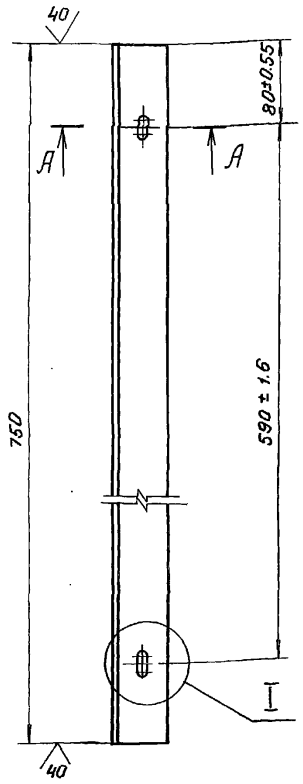


I
М 1:1

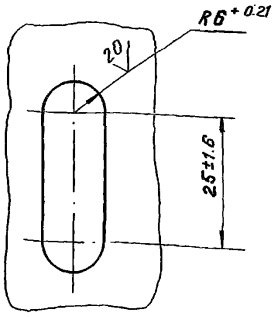


А - А
М 1:2

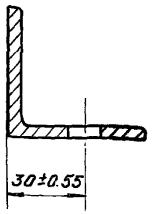


Неуказанные предельные отклонения размеров - $\pm \frac{JT14}{2}$

| Изм. | Лист | № докум. | Подп. | Дата |
|---|---|---|---|---|
| Разраб. | Курилова | | | 15.12.86 |
| Пров. | Попова | | | 16.12.86 |
| ГНП | Гитин | | | 1.01.87 |
| Нач. отд | Коренев | | | 12.01.87 |
| Н. контр. | Смельчакова | | | 8.01.87 |

7.820-4-КМ 016.101

Уголок

| Лит. | Масса | Масштаб |
|---|---|---|
| А | 2.8 | 1:5 |
| Лист | Листов-1 | |

Уголок $\frac{Б-50\times50\times5\ ГОСТ\ 8509-72}{Вст\ 3сп\ 5\ ГОСТ\ 535-79}$

Ленгипроводхоз

Инв. № подл. | Подп. и дата | Взам. инв. № | Инв. № дубл. | Подп. и дата







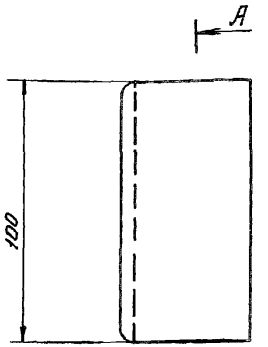


А - А
М 1:1

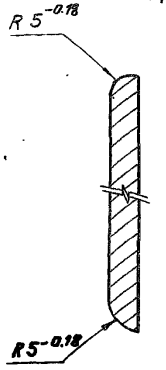


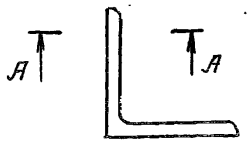


Неуказанные предельные отклонения размеров - $\pm \frac{JT14}{2}$

| Изм. | Лист | № докум. | Подп. | Дата |
|---|---|---|---|---|
| Разраб. | Курилова | | | 15.12.86 |
| Пров. | Попова | | | 16.12.86 |
| ГНП | Гитин | | | 12.01.87 |
| Нач. отд. | Коренев | | | 12.01.87 |
| Н. контр. | Смельчакова | | | 8.01.87 |

7.820-4-КМ 016.102

Уголок

| Лит. | Масса | Масштаб |
|---|---|---|
| А | 0.4 | 1:2 |
| Лист | Листов-1 | |

Уголок $\frac{Б-50\times50\times5\ ГОСТ\ 8509-72}{Вст\ 3сп\ 5\ ГОСТ\ 535-79}$

Ленгипроводхоз

7.820-4-КМ016.001

Серия 7.820-4 Выпуск 6

7.820-4-КМ016.001

7.820-4-КМ016.001-01-зеркальное отражение. Остальное - см. 7.820-4-КМ016.001

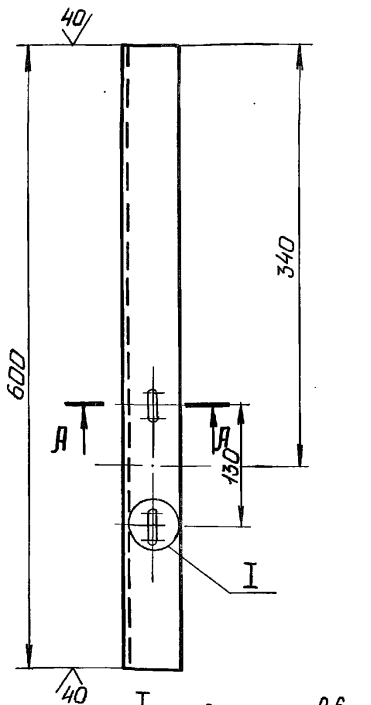


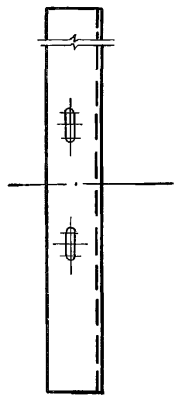

А - А
М 1:2

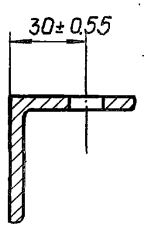


I
М 1:1
повернута

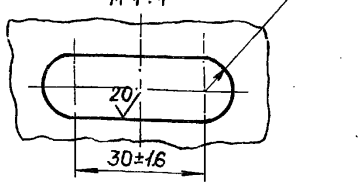


Неуказанные предельные отклонения размеров - $\pm \frac{IT14}{2}$

| Изм | Лист | №докум. | Подп. | Дата |
|---|---|---|---|---|
| Разраб. | | Курилова | | 12.12.86 |
| Пров. | | Попова | | 16.12.86 |
| ГИП | | Гитин | | 5.01.87 |
| Нач.отд. | | Коренев | | 13.01.87 |
| Н.контр. | | Смельчакова | | 8.01.87 |

7.820-4-КМ016.001

Уголок

| Лит. | Масса | Масштаб |
|---|---|---|
| А | 2,2 | 1:5 |
| Лист | Листов-1 | |

Уголок 6-50×50×6 ГОСТ8509-72 / Вст3сп5 ГОСТ535-79

Ленгипроводхоз

Инв.№ подл. | Подп. и дата | Взам.инв.№ | Инв.№ дубл. | Подп. и дата

7.820-4-КМ016.002

Серия 7.820-4 Выпуск 6

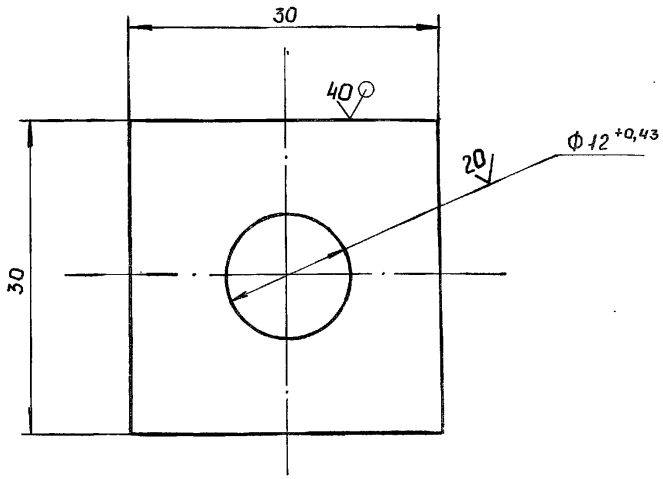


Неуказанные предельные отклонения размеров $\pm \frac{IT14}{2}$

| Изм | Лист | №докум. | Подп. | Дата |
|---|---|---|---|---|
| Разраб. | | Курилова | | 12.12.86 |
| Пров. | | Попова | | 16.12.86 |
| ГИП | | Гитин | | 5.01.87 |
| Нач.отд. | | Коренев | | 12.01.87 |
| Н.контр. | | Смельчакова | | 8.01.87 |

7.820-4-КМ016.002

Шайба

| Лит. | Масса | Масштаб |
|---|---|---|
| А | 0,04 | 2:1 |
| Лист | Листов-1 | |

Лист Б-ПН-6 ГОСТ 19903-74 / Вст3сп5 ГОСТ14637-79

Ленгипроводхоз

Инв.№ подл. | Подп. и дата | Взам.инв.№ | Инв.№ дубл. | Подп. и дата

Серия 7.820-4 Выпуск 6

| Формат | Зона | Поз. | Обозначение | Наименование | Кол. | Примечание |
|---|---|---|---|---|---|---|
| | | | | | | |
| | | | | Документация | | |
| А3 | | | 7.820-4-КМ038.000 СБ | Сборочный чертеж | | |
| | | | | | | |
| | | | | Сборочные единицы | | |
| ДЧ | | 1 | 7.820-4-КМ038.100 | Марка | 2 | |
| | | | | | | |
| | | | | Детали | | |
| ДЧ | | 2 | 7.820-4-КМ016.001 | Уголок | 1 | |
| | | 3 | -01 | Уголок | 1 | |
| ДЧ | | 4 | 7.820-4-КМ016.002 | Шайба | 8 | |
| БЧ | | 5 | 7.820-4-КМ038.001 | Уголок | | |
| | | | | Уголок Б-50×50×5 ГОСТ 8509-72 / Ст3сп5 ГОСТ 535-79 | | |
| | | | | $L = 120 \pm \frac{JT14}{2}$ | 4 | 1,8 кг |
| БЧ | | 6 | 7.820-4-КМ038.002 | Уголок | | |
| | | | | Уголок Б-50×50×5 ГОСТ 8509-72 / Ст3сп5 ГОСТ 535-79 | | |
| | | | | $L = 250 \pm \frac{JT14}{2}$ | 2 | 1,9 кг |
| БЧ | | 7 | 7.820-4-КМ038.003 | Уголок | | |
| | | | | Уголок Б-50×50×5 ГОСТ 8509-72 / Ст3сп5 ГОСТ 535-79 | | |
| | | | | $L = 550 \pm \frac{JT14}{2}$ | 4 | 8,3 кг |
| БЧ | | 8 | 7.820-4-КМ038.004 | Уголок | | |
| | | | | Уголок Б-50×50×5 ГОСТ 8509-72 / Ст3сп5 ГОСТ 535-79 | | |
| | | | | $L = 650 \pm \frac{JT14}{2}$ | 2 | 4,9 кг |

Инв.№ подл. | Подп. и дата | Взам. инв.№ | Инв.№ дубл. | Подп. и дата

| Изм. | Лист | № докум. | Подп. | Дата |
|---|---|---|---|---|
| Разраб. | | Кирилова | | 12.12.86 |
| Пров. | | Попова | | 16.12.86 |
| ГИП | | Гитин | | 16.12.86 |
| Нач. отд. | | Коренев | | 16.12.86 |

7.820-4-КМ038.000

Кронштейн

| Лит. | Лист | Листов |
|---|---|---|
| А | 1 | 2 |

Ленгипроводхоз

Серия 7.820-4 Выпуск 6

| Формат | Зона | Поз. | Обозначение | Наименование | Кол. | Примечание |
|---|---|---|---|---|---|---|
| БЧ | | 9 | 7.820-4-КМ038.005 | Уголок | | |
| | | | | Уголок Б-50×50×5 ГОСТ 8509-72 / Ст3сп5 ГОСТ 535-79 | | |
| | | | | $L = 1200 \pm \frac{JT14}{2}$ | 2 | 9,0 кг |
| | | | | | | |
| | | | | Стандартные изделия | | |
| | | 10 | | Болт М10-8g×35 46.029 | | |
| | | | | ГОСТ 7798-70 | 4 | |
| | | 11 | | Гайка М10-7Н 5.029 | | |
| | | | | ГОСТ 5915-70 | 4 | |

Инв.№ подл. | Подп. и дата | Взам. инв.№ | Инв.№ дубл. | Подп. и дата

7.820-4-КМ038.000

Лист 2

7.820-4-КМ038.000СБ

Серия 7.820-4 Выпуск 6
Инв.№ подл. | Подп. и дата | Взам.инв.№ | Инв.№ дубл. | Подп. и дата

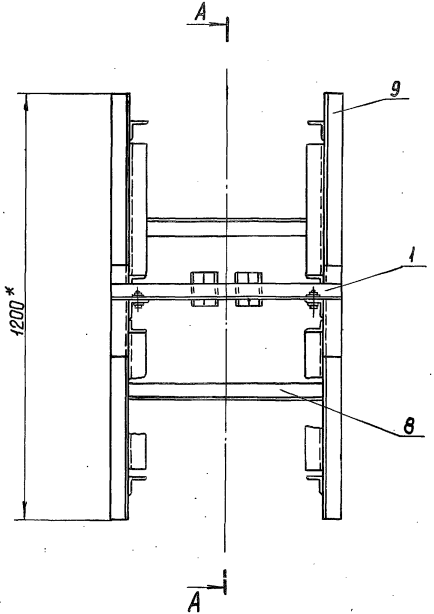


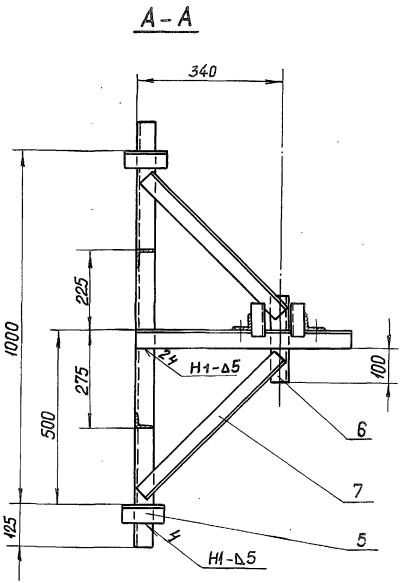


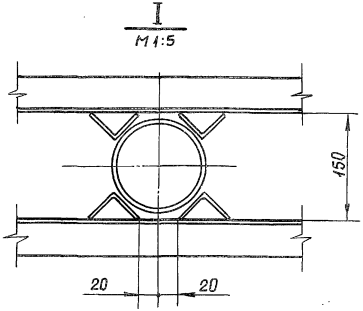


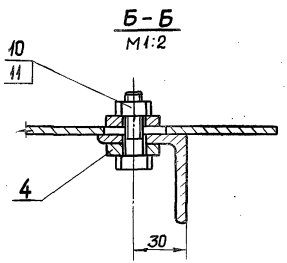


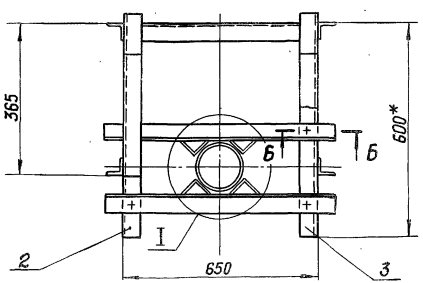


1. *Размеры для справок.
2. Сварные швы выполнять по ГОСТ 5264-80.
3. Электроды Э42 ГОСТ 9466-75.
4. Сварку, неуказанную на чертеже, вести швом Т1-▵5 по контуру прилегания свариваемых деталей.

| Изм. | Лист | № докум. | Подп. | Дата |
|---|---|---|---|---|
| Разраб. | | Курилова | | 12.86 |
| Пров. | | Попова | | 12.86 |
| ГИП | | Гитин | | 12.86 |
| Нач.отд. | | Кореневъ | | |

7.820-4-КМ038.000 СБ

Кронштейн. Сборочный чертеж

| Лит. | Масса | Масштаб |
|---|---|---|
| А | 34,4 | 1:10 |

Лист | Листов 1

Ленгипродор

| Формат | Зона | Поз. | Обозначение | Наименование | Кол. | Примечание |
|---|---|---|---|---|---|---|
| | | | | | | |
| | | | | Документация | | |
| А4 | | | 7.820-4-км 038.100СБ | Сборочный чертеж | | |
| | | | | | | |
| | | | | Детали | | |
| А4 | | 1 | 7.820-4-км 016.101 | Уголок | 1 | |
| А4 | | 2 | 7.820-4-км 016.102 | Уголок | 2 | |

Выпуск 6
Серия 7.820-4

Подп. и дата | Инв.№ дубл. | Взам.инв.№ | Подп. и дата | Инв.№ подл.

| Изм. | Лист | № докум. | Подп. | Дата |
|---|---|---|---|---|
| Разраб. | | Куриллова | | 15.12.86 |
| Пров. | | Попова | | 16.12.86 |
| ГИП | | Гитин | | |
| Нач. отд. | | Коренев | | 16.12.86 |
| Н. контр. | | Смельницкая | | 22.01.87 |

7.820-4-км 038.100

Марка

| Лит. | Лист | Листов |
|---|---|---|
| А | | 1 |

Ленгипроводхоз



7.820-4-км 038.100СБ

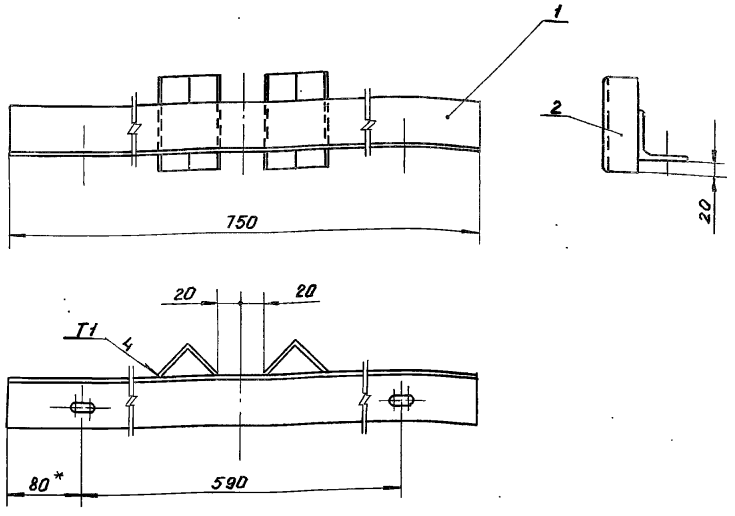


1. * Размер для справок.
2. Сварные швы выполнять по ГОСТ 11534-75
3. Электроды Э42 ГОСТ 9466-75.
4. Предельные отклонения размеров- $\pm \frac{JT14}{2}$

Выпуск 6
Серия 7.820-4

Подп. и дата | Инв.№ дубл. | Взам.инв.№ | Подп. и дата | Инв.№ подл.

| Изм. | Лист | № докум. | Подп. | Дата |
|---|---|---|---|---|
| Разраб. | | Куриллова | | 15.12.86 |
| Пров. | | Попова | | 16.12.86 |
| ГИП | | Гитин | | |
| Нач. отд. | | Коренев | | 16.12.86 |
| Н. контр. | | Смельницкая | | 22.01.87 |

7.820-4-км 038.100СБ

Марка
Сборочный чертеж.

| Лит. | Масса | Масштаб |
|---|---|---|
| А | 3.6 | 1:5 |
| Лист | Листов-1 | |

Ленгипроводхоз

Серия 7.820-4 Выпуск 6

| Формат | Зона | Поз. | Обозначение | Наименование | Кол. | Примечание |
|---|---|---|---|---|---|---|
| | | | | | | |
| | | | | Документация | | |
| А3 | | | 7.820-4-КМ017.000СБ | Сборочный чертеж | | |
| | | | | | | |
| | | | | Детали | | |
| А4 | | 1 | 7.820-4-КМ017.001 | Плита | 1 | |
| А4 | | 2 | 7.820-4-КМ017.002 | Ребро | 4 | |
| А4 | | 3 | 7.820-4-КМ017.003 | Швеллер | 2 | |
| Б4 | | 4 | 7.820-4-КМ017.004 | Швеллер | | |
| | | | | Швеллер 14 ГОСТ 8240-72 / Вст3сп5 ГОСТ 535-79 | | |
| | | | | | | |
| | | | | $L = 784 \pm \frac{JT14}{2}$ | 2 | 19,3 кг |
| Б4 | | 5 | 7.820-4-КМ017.005 | Лист | | |
| | | | | Лист Б-ПН-8 ГОСТ 19903-74 / Вст3сп5 ГОСТ 14637-79 | | |
| | | | | | | |
| | | | | $(102 \times 150) \pm \frac{JT14}{2}$ | 2 | 1,9 кг |
| | | | | | | |
| | | | | | | |
| | | | | Стандартные изделия | | |
| | | 6 | | Болт М16-8g×180 46.029 | | |
| | | | | ГОСТ 7798-70 | 4 | |
| | | 7 | | Гайка М16-7Н 5.029 | | |
| | | | | ГОСТ 5915-70 | 8 | |

Подп. и дата | Инв. № дубл. | Взам. инв. № | Подп. и дата | Инв. № подл.

| Изм. | Лист | № докум. | Подп. | Дата |
|---|---|---|---|---|
| Разраб. | | Курилова | | 10.12.86 |
| Пров. | | Попова | | 12.12.86 |
| ГИП | | Гитин | | 7.01.87 |
| Нач. отд. | | Каренев | | 12.01.87 |

7.820-4-КМ017.000

Тумба

| Лит. | Лист | Листов |
|---|---|---|
| А | | 1 |

Пензенпроводхоз

7.820-4-КМ017.001

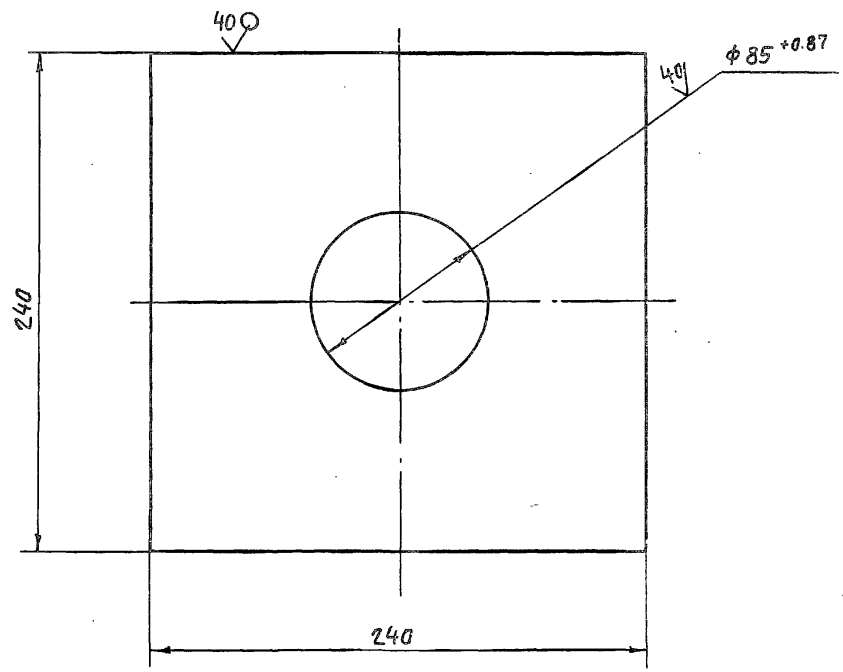


Неуказанные предельные отклонения размеров $\pm \frac{JT14}{2}$.

| Изм. | Лист | № докум. | Подп. | Дата |
|---|---|---|---|---|
| Разраб. | | Курилова | | 10.12.86 |
| Пров. | | Попова | | 12.12.86 |
| ГИП | | Гитин | | 7.01.87 |
| Нач. отд. | | Каренев | | 12.01.87 |

Плита

| Лит. | Масса | Масштаб |
|---|---|---|
| А | 6,5 | 1:2,5 |
| Лист | Листов 1 | |

Пензенпроводхоз

Лист Б-ПН-16 ГОСТ 19903-74

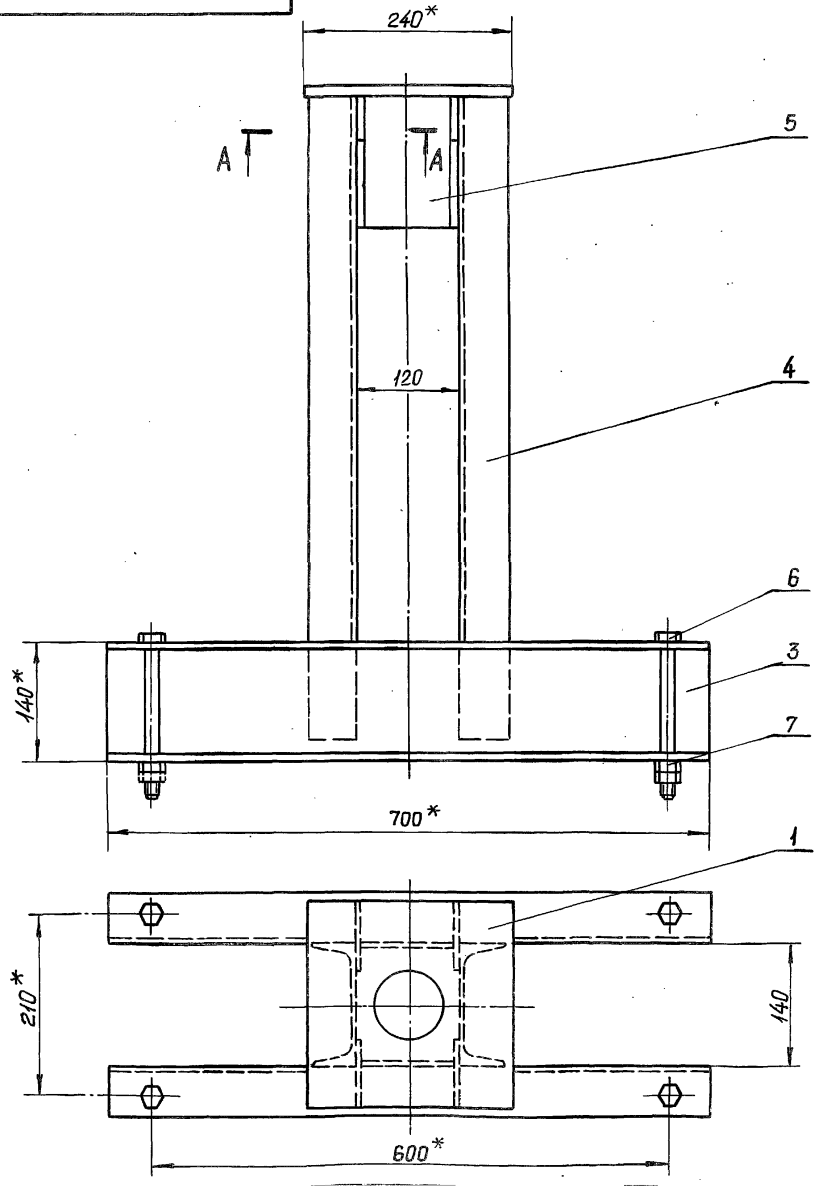


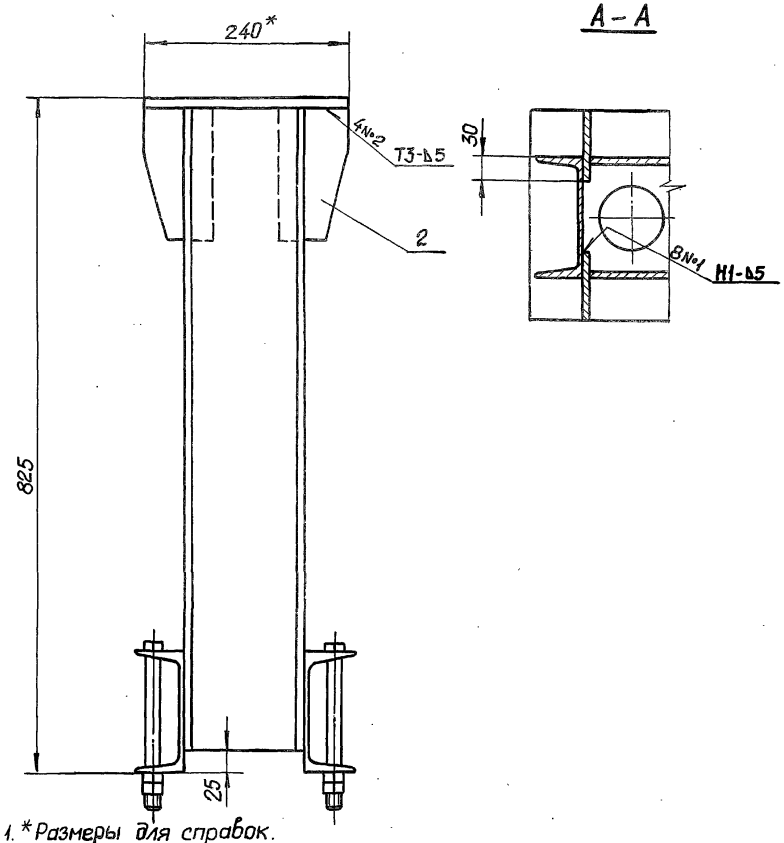


1. *Размеры для справок.
2. Сварные швы выполнять по ГОСТ 5264-80.
3. Электроды Э42 ГОСТ 9466-75.
4. Сварку, неуказанную на чертеже, вести швом Т1-∆5 по контуру прилегания свариваемых деталей.

| Изм. | Лист | № докум. | Подп. | Дата |
|---|---|---|---|---|
| Разраб. | | Курилова | | 9.12.86 |
| Пров. | | Попова | | 12.12.86 |
| ГИП | | Гитин | | 7.01.87 |
| Нач. отд. | | Коренев | | 12.01.87 |
| Н. контр. | | Смельчакова | | 8.01.87 |

7.820-4-КМ017.000СБ

Тумба.
Сборочный чертеж

| Лит. | Масса | Масштаб |
|---|---|---|
| А | 49,0 | 1:5 |
| Лист | Листов 1 | |

Ленгипроводхоз

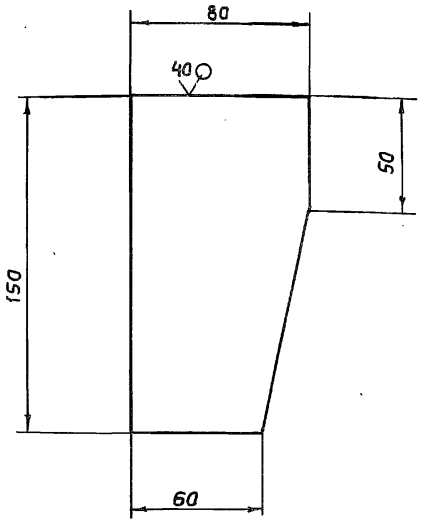


Предельные отклонения размеров- $\pm \frac{JT14}{2}$.

| Изм. | Лист | № докум. | Подп. | Дата |
|---|---|---|---|---|
| Разраб. | | Курилова | | 10.12.86 |
| Пров. | | Попова | | 12.12.86 |
| ГИП | | Гитин | | 7.01.87 |
| Нач.отд. | | Коренев | | 12.01.87 |
| Н. контр. | | Стельчакова | | 8.01.87 |

7.820-4-КМ017.002

Ребро

| Лит. | Масса | Масштаб |
|---|---|---|
| А | 0.7 | 1:2 |
| Лист | Листов-1 | |

Лист Б-ПК-8 гост 19903-74
Вст3сп5 гост 14637-79

Ленгипроводхоз

Взам.инв.№ | Подп. и дата | Инв.№ подл. | Подп. и дата | Инв.№ дубл.







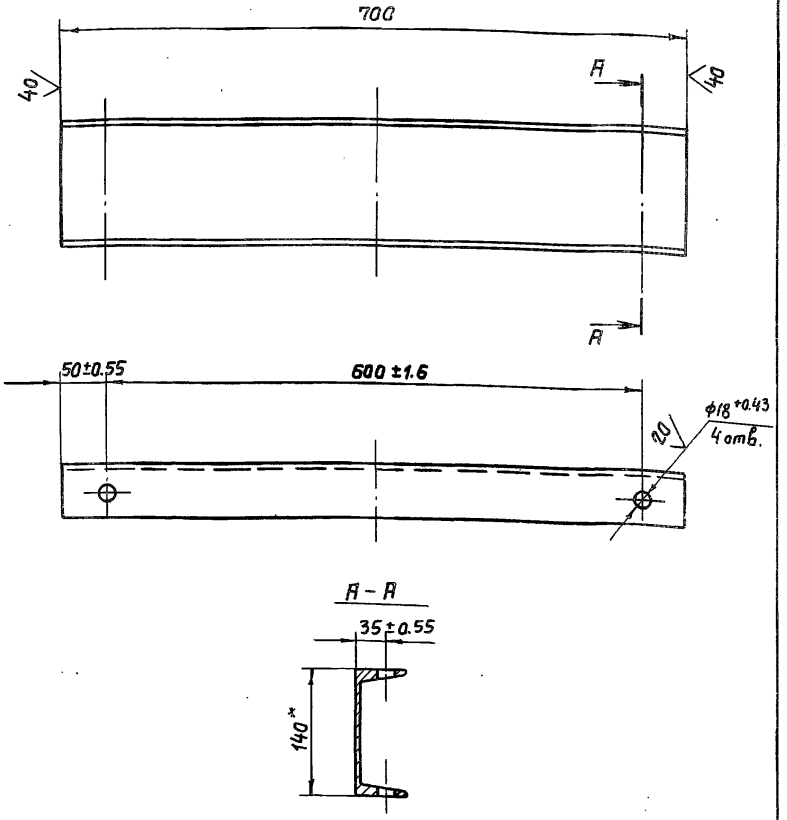





1. *Размер для справок.
2. Неуказанные предельные отклонения размеров- $\pm \frac{JT14}{2}$.

| Изм. | Лист | № докум. | Подп. | Дата |
|---|---|---|---|---|
| Разраб. | | Курилова | | 10.12.86 |
| Пров. | | Попова | | 12.12.86 |
| ГИП | | Гитин | | 7.01.87 |
| Нач.отд. | | Коренев | | 12.01.87 |
| Н. контр. | | Стельчакова | | 8.01.87 |

7.820-4-КМ017.003

Швеллер

| Лит. | Масса | Масштаб |
|---|---|---|
| А | 8.5 | 1:5 |
| Лист | Листов-1 | |

Швеллер 14 гост 8240-72
Вст3сп5 гост 535-79

Ленгипроводхоз

Взам.инв.№ | Подп. и дата | Инв.№ подл. | Подп. и дата | Инв.№ дубл.

Серия 7.820-4 Выпуск 6

| Формат | Зона | Поз. | Обозначение | Наименование | Кол. | Примечание |
|---|---|---|---|---|---|---|
| | | | | Документация | | |
| А3 | | | 7.820-4-КМ039.000СБ | Сборочный чертеж | | |
| | | | | Детали | | |
| А4 | | 1 | 7.820-4-КМ039.001 | Плита | 1 | |
| А4 | | 2 | 7.820-4-КМ026.002 | Ребро | 4 | |
| А4 | | 3 | 7.820-4-КМ026.003 | Швеллер | 2 | |
| Б4 | | 4 | 7.820-4-КМ039.002 | Швеллер | | |
| | | | | Швеллер 16 ГОСТ 8240-72 / Вст3сп5 ГОСТ 535-79 | | |
| | | | | L=780 ± JT14/2 | 2 | 22,2 кг |
| Б4 | | 5 | 7.820-4-КМ040.003 | Лист | | |
| | | | | Лист Б-ПН-8 ГОСТ 19903-74 / Вст3сп5 ГОСТ 14637-79 | | |
| | | | | (132×150) ± JT14/2 | 2 | 2,5 кг |
| | | | | Стандартные изделия | | |
| | | 6 | | Болт М20-8g×200 46.029 | | |
| | | | | ГОСТ 7798-70 | 4 | |
| | | 7 | | Гайка М20-7Н 5.029 | | |
| | | | | ГОСТ 5915-70 | 8 | |

| Изм. | Лист | № докум. | Подп. | Дата |
|---|---|---|---|---|
| Разраб. | | Курилова | | 8 12 86 |
| Пров. | | Попова | | 12 12 86 |
| ГИП | | Гитин | | 6 01 87 |
| Нач. отд. | | Коренев | | 6 01 87 |
| Н. контр. | | Смельчакова | | 8 01 87 |

7.820-4-КМ039.000

Тумба

| Лит. | Лист | Листов |
|---|---|---|
| Р | | 1 |

Ленгипроводхоз

Инв. № подл. | Подп. и дата | Взам. инв. № | Инв. № дубл. | Подп. и дата

Серия 7.820-4 Выпуск 6

7.820-4-КМ039.001

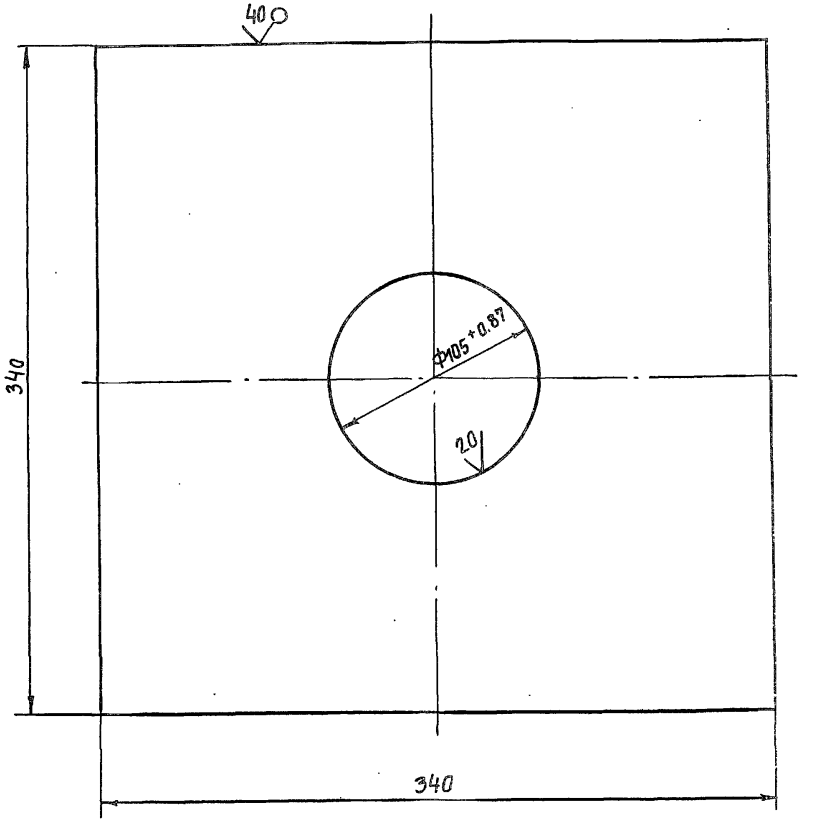


Неуказанные предельные отклонения размеров - ± JT14/2

| Изм. | Лист | № докум. | Подп. | Дата |
|---|---|---|---|---|
| Разраб. | | Курилова | | 8 12 86 |
| Пров. | | Попова | | 12 12 86 |
| ГИП | | Гитин | | 7 01 87 |
| Нач. отд. | | Коренев | | 7 01 87 |
| Н. контр. | | Смельчакова | | 8 01 87 |

7.820-4-КМ039.001

Плита

| Лит. | Масса | Масштаб |
|---|---|---|
| Р | 16,8 | 1:2,5 |
| Лист | Листов 1 | |

Лист Б-ПН-20 ГОСТ 19903-74 / Вст3сп5 ГОСТ 14637-79

Ленгипроводхоз

7.820-4-КМ039.000СБ

Серия 7.820-4 Выпуск 6

Инв.№ подл. | Подп. и дата | Взам.инв.№ | Инв.№ дубл. | Подп. и дата

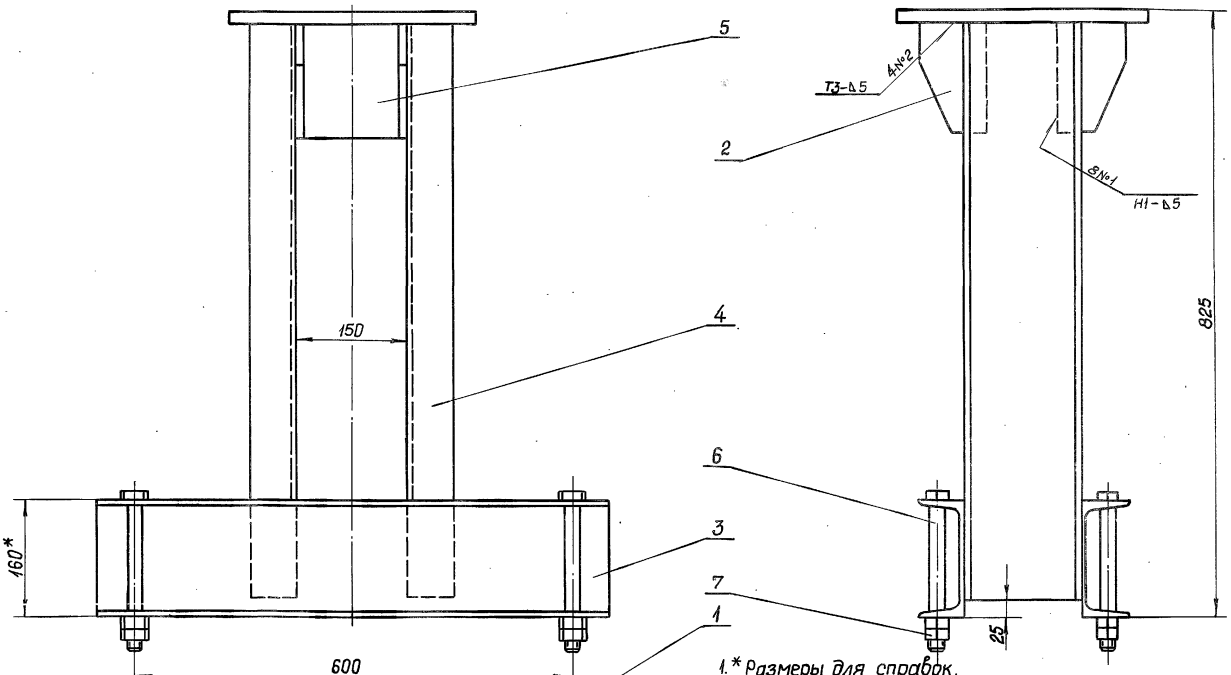


1.* Размеры для справок.
2. Сварные швы выполнять по ГОСТ 5264-80.
3. Электроды Э42 ГОСТ 9466-75.
4. Сварку, неуказанную на чертеже, вести швом Т1-Δ5 по контуру прилегания свариваемых деталей.

| Изм. | Лист | № докум. | Подп. | Дата |
|---|---|---|---|---|
| Разраб. | | Курилова | | 10.12.86 |
| Пров. | | Попова | | 12.12.86 |
| ГИП | | Гитин | | 7.01.87 |
| Нач. отд. | | Кореневъ | | 7.01.87 |

7.820-4-КМ039.000СБ

Тумба. Сборочный чертеж.

| Лит. | Масса | Масштаб |
|---|---|---|
| А | 66,7 | 1:5 |
| Лист | Листов-1 | |

Ленгипроводхоз

7.820-4-КМ 026.002

Серия 7.820-4 Выпуск 6

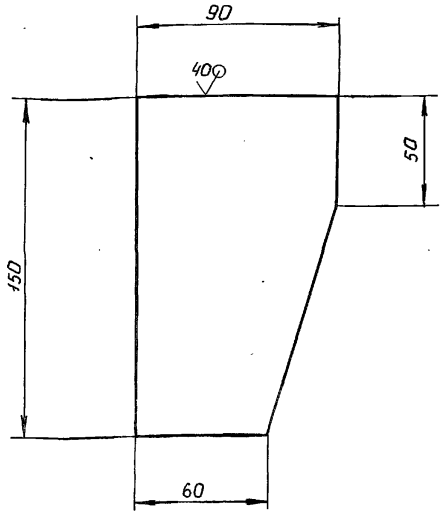


Предельные отклонения размеров - $\pm \frac{IT14}{2}$.

| Изм. | Лист | № докум. | Подп. | Дата |
|---|---|---|---|---|
| Разраб. | | Курилова | | 8.12.86 |
| Пров. | | Попова | | 12.12.86 |
| ГИП | | Гитин | | 12.12.86 |
| Нач.отд. | | Коренев | | 12.12.86 |
| Н.контр. | | Смольников | | 12.12.86 |

7.820-4-КМ 026.002

Ребро

| Лит. | Масса | Масштаб |
|---|---|---|
| А | 0,75 | 1:2 |
| Лист | Листов-1 | |

Лист Б-ПН-8 ГОСТ 19903-74
Вст3сп5 ГОСТ 14637-79

Ленгипроводхоз

Инв. № подл. | Подп. и дата | Взам. инв. № | Инв. № дубл. | Подп. и дата

7.820-4-КМ 026.003

Серия 7.820-4 Выпуск 6

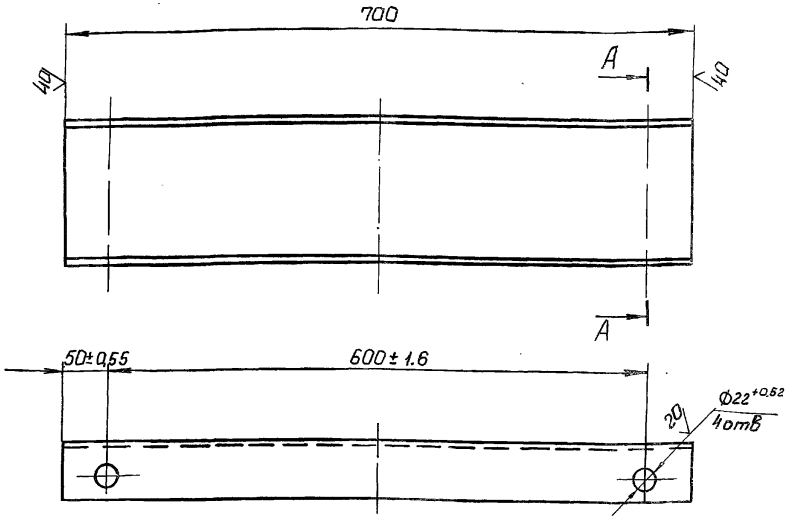


А – А

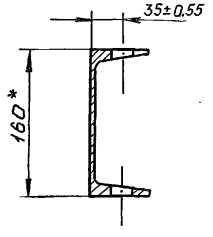


1. *Размер для справок.
2. Неуказанные предельные отклонения размеров - $\pm \frac{IT14}{2}$

| Изм. | Лист | № докум. | Подп. | Дата |
|---|---|---|---|---|
| Разраб. | | Курилова | | 8.12.86 |
| Пров. | | Попова | | 12.12.86 |
| ГИП | | Гитин | | 12.12.86 |
| Нач.отд. | | Коренев | | 12.12.86 |
| Н.контр. | | Смольников | | 12.12.86 |

7.820-4-КМ 026.003

Швеллер

| Лит. | Масса | Масштаб |
|---|---|---|
| А | 9,7 | 1:5 |
| Лист | Листов-1 | |

Швеллер 16 ГОСТ 8240-72
Вст3сп5 ГОСТ 535-79

Ленгипроводхоз

Серия 7.820-4 Выпуск 6

| Формат | Зона | Поз. | Обозначение | Наименование | Кол. | Примечание |
|---|---|---|---|---|---|---|
| | | | | | | |
| | | | | Документация | | |
| А4 | | | 7.820-4-КМ018.000СБ | Сборочный чертеж | | |
| | | | | | | |
| | | | | Детали | | |
| А4 | | 1 | 7.820-4-КМ018.001 | Ребро | 4 | |
| А4 | | 2 | 7.820-4-КМ018.002 | Уголок | 1 | |

Инв.№ подл. | Подп. и дата | Взам. инв.№ | Инв.№ дубл. | Подп. и дата

| Изм. | Лист | № докум. | Подп. | Дата |
|---|---|---|---|---|
| Разраб. | | Курилова | | 15.12.86 |
| Пров. | | Попова | | 16.12.86 |
| ГИП | | Гитин | | 5.01.87 |
| Нач.отд. | | Кореневъ | | 12.01.87 |

7.820-4-КМ018.000

Планка анкерная

| Лит. | Лист | Листов |
|---|---|---|
| А | | 1 |

Ленгипроводхоз

7.820-4-КМ018.000СБ

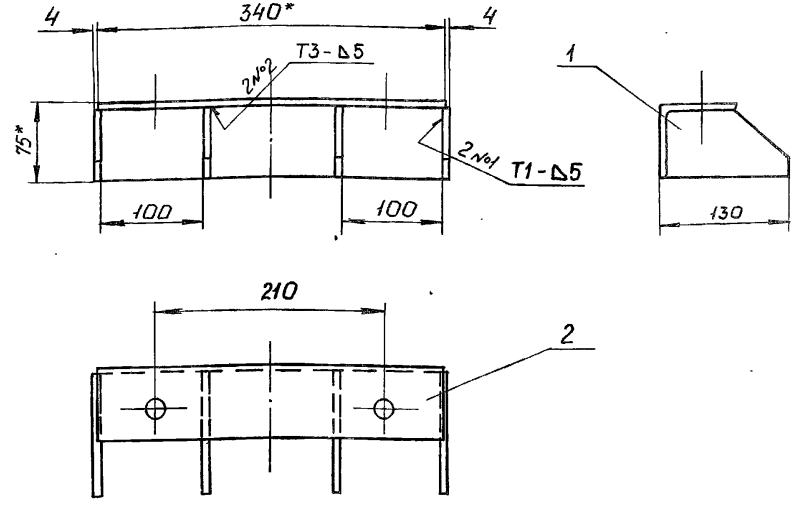


1. * Размеры для справок.
2. Сварные швы выполнять по ГОСТ 5264-80.
3. Электроды Э42 ГОСТ 9466-75.
4. Предельные отклонения размеров $\pm \frac{IT14}{2}$

| Изм. | Лист | № докум. | Подп. | Дата |
|---|---|---|---|---|
| Разраб. | | Курилова | | 16.11.86 |
| Пров. | | Попова | | 16.11.86 |
| ГИП | | Гитин | | 5.01.87 |
| Нач.отд. | | Кореневъ | | 12.01.87 |

Планка анкерная
Сборочный чертеж

| Лит. | Масса | Масштаб |
|---|---|---|
| А | 3,2 | 1:5 |
| Лист | Листов 1 | |

Ленгипроводхоз

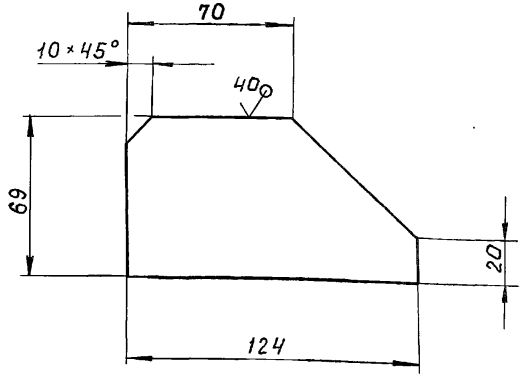


Предельные отклонения размеров - $\pm \frac{IT14}{2}$

| Изм | Лист | № докум. | Подп. | Дата |
|---|---|---|---|---|
| Разраб | | Курилова | | 16.12.86 |
| Пров. | | Попова | | 16.12.86 |
| ГИП | | Гитин | | 5.01.87 |
| Нач.отд | | Коренев | | 12.01.87 |

7.820-4-КМ018.001

Ребро

| Лит. | Масса | Масштаб |
|---|---|---|
| А | 0,3 | 1:2 |
| Лист | Листов-1 | |

Лист Б-ПН-6 ГОСТ 19903-74 / Вст3сп5 ГОСТ 14637-79

Ленгипроводхоз

Серия 7.820-4 Выпуск 6

Инв.№ подл. | Подп. и дата | Взам.инв.№ | Инв.№ дубл. | Подп. и дата





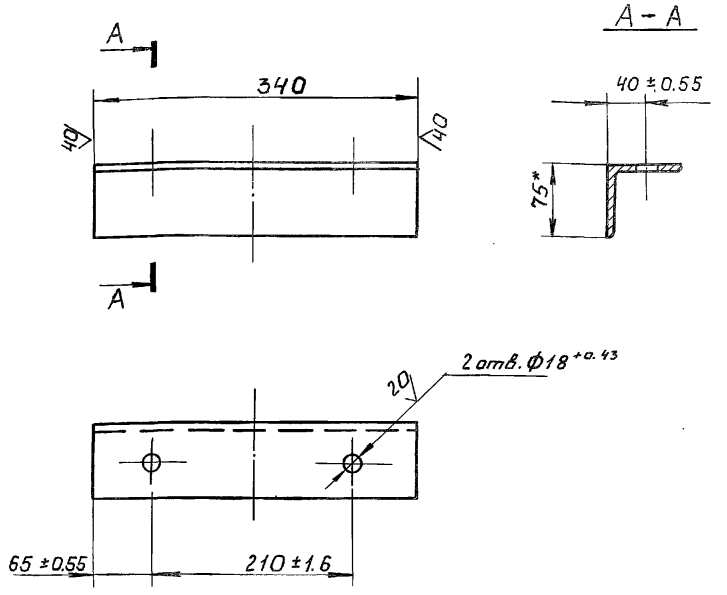


1. * Размер для справок
2. Неуказанные предельные отклонения размеров $\pm \frac{IT14}{2}$

| Изм | Лист | № докум. | Подп. | Дата |
|---|---|---|---|---|
| Разраб | | Курилова | | 16.12.86 |
| Пров. | | Попова | | 16.12.86 |
| ГИП | | Гитин | | 5.01.87 |
| Нач.отд | | Коренев | | 12.01.87 |

7.820-4-КМ018.002

Уголок

| Лит. | Масса | Масштаб |
|---|---|---|
| А | 2,0 | 1:5 |
| Лист | Листов-1 | |

Уголок Б-75×75×5 ГОСТ 8509-72 / Вст3сп5 ГОСТ 535-79

Ленгипроводхоз

Серия 7.820-4 Выпуск 6

Инв.№ подл. | Подп. и дата | Взам.инв.№ | Инв.№ дубл. | Подп. и дата

Серия 7.820-4 Выпуск 6

| Формат | Зона | Поз. | Обозначение | Наименование | Кол. | Примечание |
|---|---|---|---|---|---|---|
| | | | | | | |
| | | | | Документация | | |
| А4 | | | 7.820-4-км 027.000СБ | Сборочный чертеж | | |
| | | | | | | |
| | | | | Детали | | |
| А4 | | 1 | 7.820-4-км 018.001 | Ребро | 4 | |
| А4 | | 2 | 7.820-4-км 027.001 | Уголок | 1 | |

Подп. и дата | Инв. № дубл. | Взам. инв. № | Подп. и дата | Инв. № подл.

| Изм. | Лист | № докум. | Подп. | Дата |
|---|---|---|---|---|
| Разраб. | | Курилова | | 15.12.86 |
| Пров. | | Попова | | 16.12.86 |
| ГИП | | Гитин | | 5.01.87 |
| Нач. отд. | | Коренев | | 12.01.87 |
| Н. контр. | | Смельницкая | | 9.01.87 |

7.820-4-км027.000

Планка анкерная

| Лит. | Лист | Листов |
|---|---|---|
| А | | 1 |

Ленгипроводхоз

7.820-4-км027.000СБ

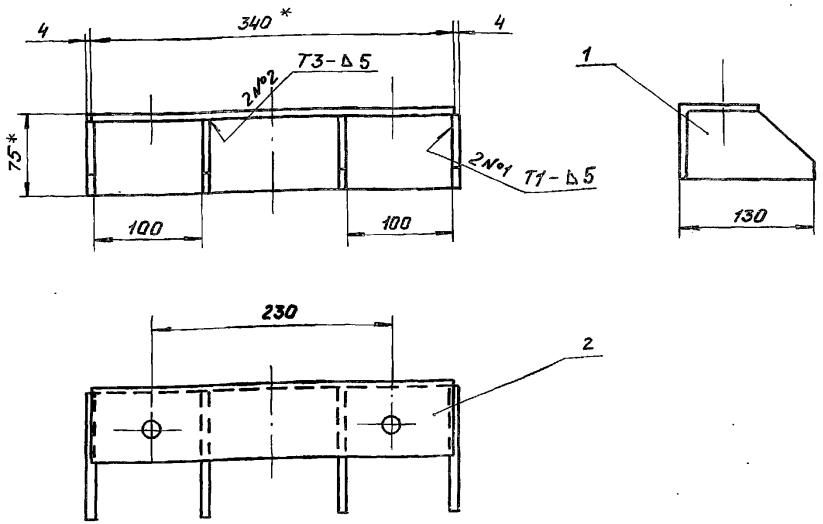


1. * Размеры для справок.
2. Сварные швы выполнять по ГОСТ 5264-80.
3. Электроды Э42 ГОСТ 9466-75.
4. Предельные отклонения размеров - $\pm \frac{IT14}{2}$

| Изм. | Лист | № докум. | Подп. | Дата |
|---|---|---|---|---|
| Разраб. | | Курилова | | 15.12.86 |
| Пров. | | Попова | | 16.12.86 |
| ГИП | | Гитин | | 5.01.86 |
| Нач. отд. | | Коренев | | 12.01.86 |
| Н. контр. | | Смельницкая | | 9.01.87 |

7.820-4-км027.000СБ

Планка анкерная
Сборочный чертеж.

| Лит. | Масса | Масштаб |
|---|---|---|
| А | 3,2 | 1:5 |
| Лист | Листов - 1 | |

Ленгипроводхоз

7.820-4-КМ 027.001

Серия 7.820-4 Выпуск 6

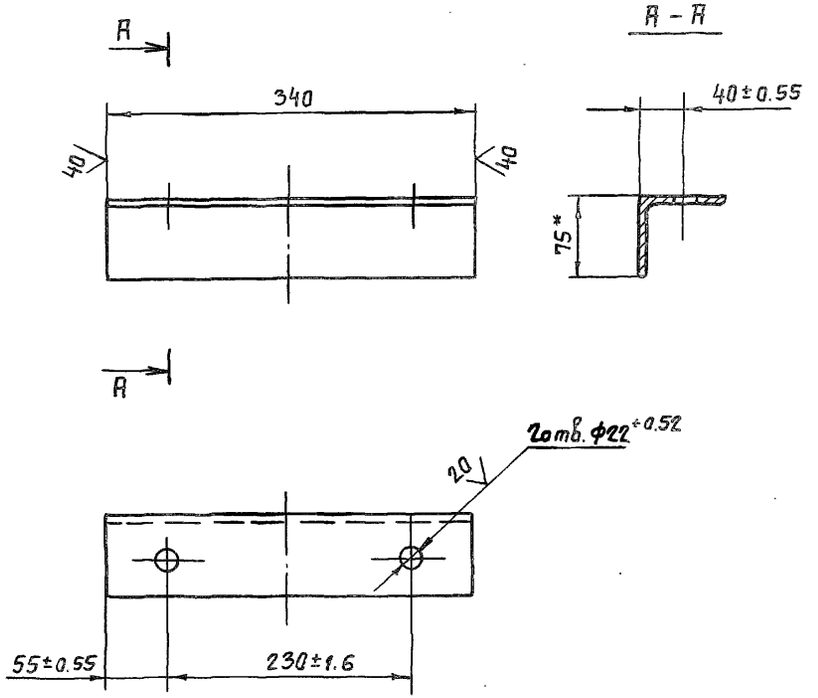


1. *Размер для справок.
2. Неуказанные предельные отклонения размеров – $\pm \frac{IT14}{2}$.

Инв. № подл. | Подп. и дата | Взам. инв. № | Инв. № дубл. | Подп. и дата

| Изм. | Лист | № докум. | Подп. | Дата |
|---|---|---|---|---|
| Разраб. | | Курилова | | 16.12.86 |
| Пров. | | Попова | | 16.12.86 |
| ГИП | | Гитин | | 17.12.86 |
| Нач. отд. | | Коренев | | 17.12.86 |
| Н. контр. | | Стельчакова | | 18.02.87 |

7.820-4-КМ 027.001

Уголок

| Лит. | Масса | Масштаб |
|---|---|---|
| А | 2,0 | 1:5 |
| Лист | Листов 1 | |

Уголок Б-75×75×5 ГОСТ 8509-72 / В Ст3сп5 ГОСТ 535-79

Ленгипроводхоз

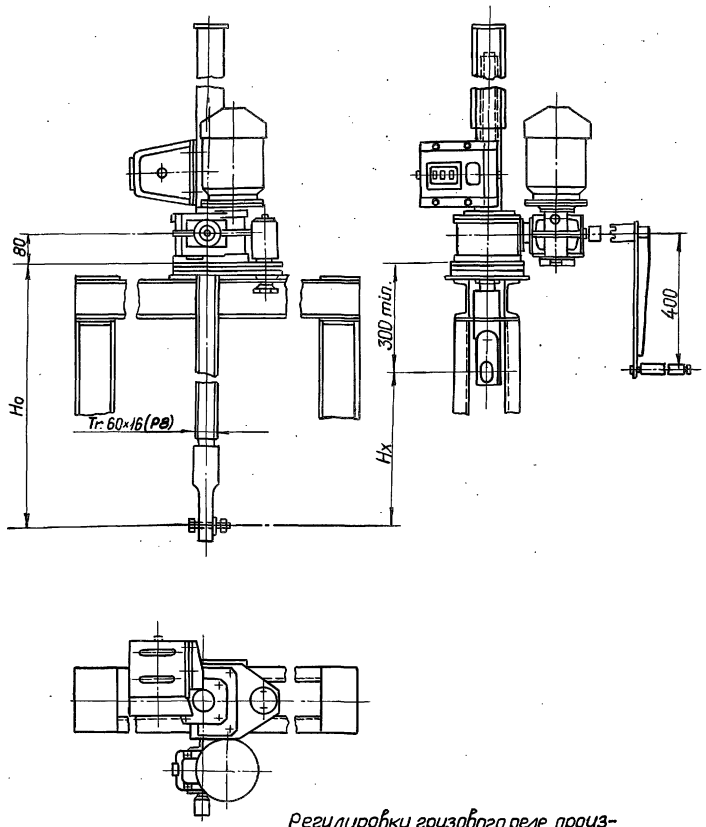


Регулировку грузового реле произвести по потребному посадочному усилию (см. тб. 2)

Таблица 1

Техническая характеристика подъемника

| Резьба грузового винта | Усилие в тс. Тяговое Т | Усилие в тс. посадочное П | Ho в м наиб. | Электродвигатель 4АС71В8У1 исп. М302 | Станция управления электропр. | Усилие на рукоятке при Т в кгс. | Время подъема затвора на 1 м. в мин. электр. | Время подъема затвора на 1 м. в мин. вручную |
|---|---|---|---|---|---|---|---|---|
| Tr. 80×16(P8) | 2.5 | 2.5 | 3.85 | n=920 об/мин. N=0.63 кВт. | RAA5401-2474У1 | 15 | 8 | 7 |

Таблица 2

Данные на заказ по затвору.

| | | |
|---|---|---|
| Усилие посадочное потребное в тс. | Пз | 2.0 |
| Усилие регулировки грузового реле в тс. | Р | 2.0 |
| Расстояние от подошвы подъемника до оси проушины опущенного затвора в м | Ho | 2.013 |
| Полный ход затвора в м. | Hx | 1.3 |
| Датчик ДПМ1. Шаг гр. винта | Р | 8 |
| Теоретическая масса подъемника в кг | Q | 121 |

Таблица 3

Теоретическая масса подъемников

| Hx, м | Ho, м | | | | |
|---|---|---|---|---|---|
| | 1,5 | 2 | 2,5 | 3 | 3,65 |
| | масса 1 шт. без учета электроаппаратуры, кг | | | | |
| 1,0 | 108 | 123 | 138 | 153 | 172 |
| 1,5 | — | 119 | 132 | 148 | 166 |
| 2,0 | — | — | 126 | 141 | 159 |
| 2,5 | — | — | — | 134 | 152 |
| 3,2 | — | — | — | — | 145 |

| Изм. | Лист | № докум. | Подп. | Дата |
|---|---|---|---|---|
| Разраб. | | Курилова | | 8.01.87 |
| Пров. | | Попова | | 8.01.87 |
| ГИП | | Гитин | | 12.01.87 |
| Нач. отд. | | Коренев | | 12.01.87 |
| Н. контр. | | Смельчакова | | 13.01.87 |

3.820.2-44
26.058.ПВ.100.000 ГЧ

Подъемник однобинтовой с электроприводом г.п. 2.5 т.с. марки 2.5 ЭВ. Габаритный чертеж.

| Лит. | Масса | Масштаб |
|---|---|---|
| А | см. табл. 2 | 1:10 |
| Лист | Листов 6-1 | |

Ленгипроводхоз

Инв.№ подл. | Подп. и дата | Взам.инв.№ | Инв.№ дубл. | Подп. и дата

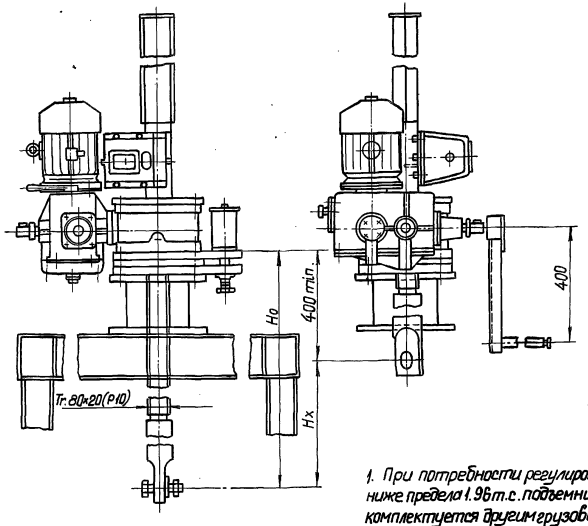


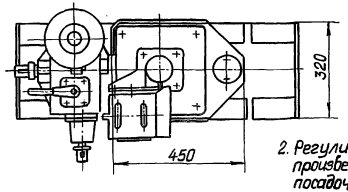


1. При потребности регулировки ниже предела 1,9 т.с. подъемник комплектуется другим грузовым реле 2,5 ГРТ или 5 ГРТ соответствующими пределами заневаливания пружин.

2. Регулировку грузового реле произвести по потребному посадочному усилию (см. табл. 2)

Таблица 1

Техническая характеристика подъемника

| Резьба грузового винта | Усилие в т.с. тяговое Т | Усилие в т.с. площадки П | Ho в м наиб. | Электродв. 4АС90L6У1 исп. М302 | Станция управления электропр. | Усилие на рукоятке при Т в кгс. | Время подъема затвора на 1 м. в мин. Электр. | Время подъема затвора на 1 м. в мин. Вручную |
|---|---|---|---|---|---|---|---|---|
| Tr.80×20(P10) | 10 | 10 | 4,9 | n=900 об/мин. N=1,7 кВт. | ЯЛА5401-2874У1 | 24 | 8 | 20 |

Таблица 2

Данные на заказ по затвору

| | | |
|---|---|---|
| Усилие посадочное потребное в тс. | Пз | 2,9 |
| Усилие регулировки грузового реле в тс. | Р | 2,9 |
| Расстояние от подошвы подъемника до оси проушины опущенного затвора в м. | Ho | 2.061 |
| Полный ход затвора в м. | Hx | 1,3 |
| Датчик ДПМ1. Шаг гр. винта. | Р | 10 |
| Теоретическая масса подъемника в кг. | Q | 290 |

Таблица 3

Теоретическая масса подъемников

| Hx, м | Ho м. 2.5 | 3.0 | 3.5 | 4.0 | 4.5 | 4.9 |
|---|---|---|---|---|---|---|
| | Масса 1 шт. без учета электроаппаратуры, кг | | | | | |
| 2.0 | 320 | 345 | 370 | 395 | 420 | 440 |
| 2,5 | — | 336 | 361 | 386 | 411 | 431 |
| 3,0 | — | — | 353 | 378 | 403 | 423 |
| 3,5 | — | — | — | 368 | 393 | 413 |
| 4,0 | — | — | — | — | 385 | 405 |
| 4.5 | — | — | — | — | — | 396 |

| Изм. | Лист | № докум. | Подп. | Дата |
|---|---|---|---|---|
| Разраб. | | Куцилова | | 8.01.87 |
| Пров. | | Попова | | 8.01.87 |
| ГИП | | Гитин | | 12.01.87 |
| Нач. отд | | Кореневъ | | 12.01.87 |

3.820.2-44
26.058.ПВ.140.000ГЧ

Подъемник однобунтровой с электроприводом г.п. 10 т.с. Марки 103В. Габаритный чертеж.

| Лит. | Масса | Масштаб |
|---|---|---|
| А | См. табл. 2 | 1:10 |

Лист | Листов 1

Ленгипроводхоз

3.820-2-44
26.058.ПВ.030.000 ГЧ

Серия 7.820-4 Выпуск 6

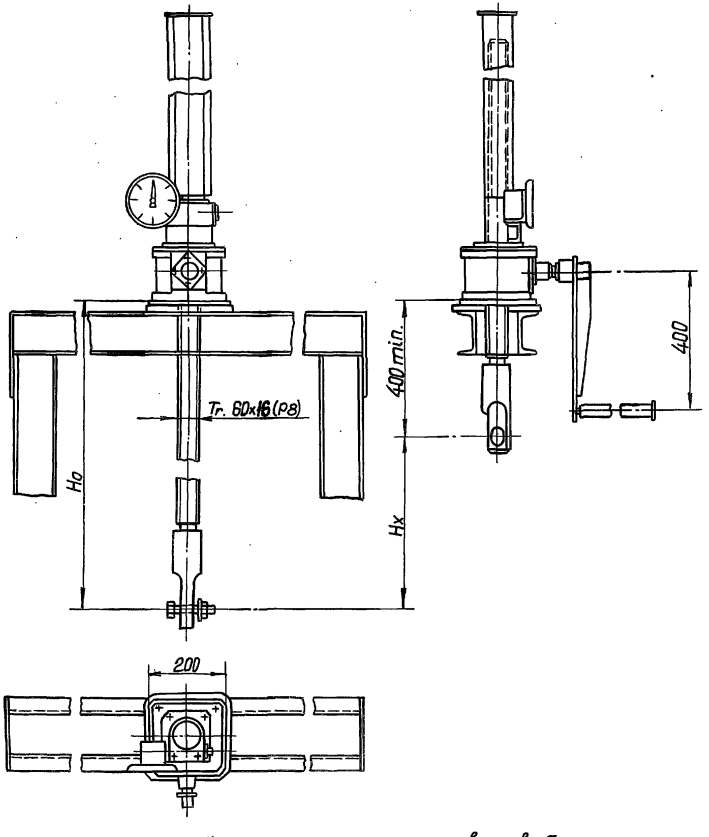


Указатель положения затвора выбирается в зависимости от Hx при Hx ≤ 2,5м установить УПР-258, при 2.5 < H ≤ 5м установить-УПР-508.

Таблица 1

Техническая характеристика подъемника.

| Резьба грузового винта | Усилие в т.с. наиб. | | Ho в м наиб. | Усилие на рукоятке при T в кгс. | Время подъема затвора на 1м. в мин. |
|---|---|---|---|---|---|
| | Тяговое T | Посадочное П | | | |
| Tr. 60x16 (P8) | 2.5 | 2.5 | 3.65 | 16 | 7.5 |

Таблица 2

Данные на заказ по затвору.

| | | |
|---|---|---|
| Усилие посадочное потребное в тс. | Пз | 2.0 |
| Расстояние от подошвы подъемника до оси проушины опущенного затвора в м | Ho | 1.975 |
| Полный ход затвора в м. | Hx | 1.3 |
| Указатель положения затвора | — | УПР..258 |
| Теоретическая масса подъемника в кг. | Q | 82 |

Таблица 3

Теоретическая масса подъемников.

| Hx. м | Ho. м | | | | |
|---|---|---|---|---|---|
| | 1.5 | 2.0 | 2.5 | 3.0 | 3.6 |
| | Масса 1 шт. без учета указателя положения затвора, кг | | | | |
| 1,0 | 69 | 85 | 99 | 114 | 133 |
| 1,5 | — | 79 | 93 | 108 | 125 |
| 2,0 | — | — | 87 | 102 | 120 |
| 2.5 | — | — | — | 96 | 114 |
| 3,2 | — | — | — | — | 106 |

| Изм. | Лист | № докум. | Подп. | Дата |
|---|---|---|---|---|
| Разраб. | | Курилова | | 5.01.87 |
| Пров. | | Попова | | 6.01.87 |
| ГИП | | Гитин | | 8.01.87 |
| Нач. отд. | | Коренев | | 8.01.87 |
| Н. контр. | | Рыльчакова | | 8.01.87 |

3.820.2-44.
26.058.ПВ.030.000 ГЧ

Подъемник одновинтовой с ручным приводом г.п. 2,5т.с. Марки 2,5В. Габаритный чертеж.

| Лит. | Масса | Масштаб |
|---|---|---|
| А | См. табл.2 | 1:10 |

Лист | Листов-1

Ленгипроводх03

Инв. № подл. | Подп. и дата | Взам. инв. № | Инв. № дубл. | Подп. и дата

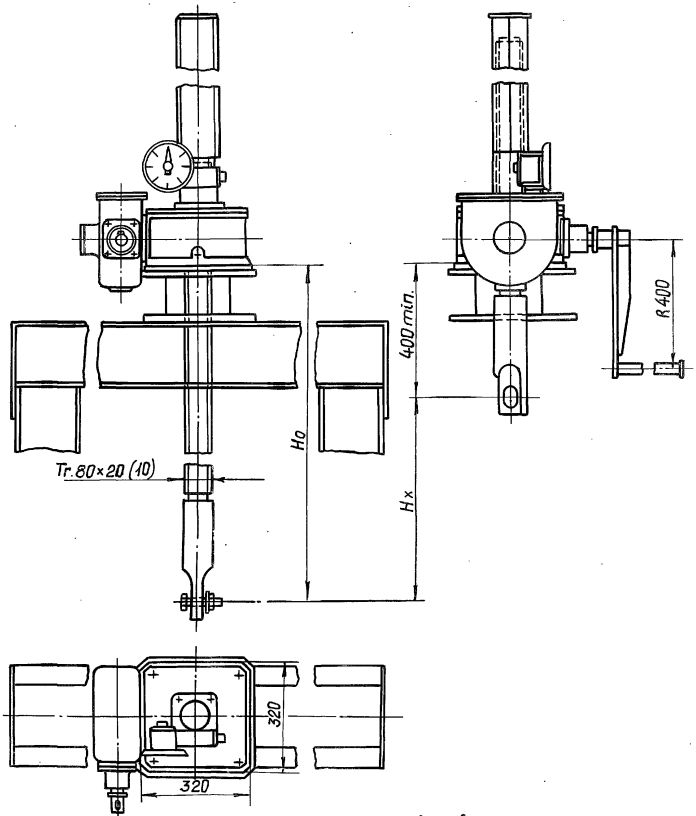


Указатель положения затвора выбирается в зависимости от Hx: при Hx ≤ 2.5 м установить УПР.2510, при 2.5 < Hx ≤ 5 установить УПР.5010

Таблица 1

Техническая характеристика подъемника

| Резьба грузового винта | Усилие в тс. наиб. | | Ho в м наиб. | Усилие на рукоятке при 16 кгс | Время подъема затвора на 1 м. в мин |
|---|---|---|---|---|---|
| | тяговое T | посадочное П | | | |
| Tr. 80×20 (10) | 10 | 10 | 4.9 | 17 | 33 |

Таблица 2

Данные на заказ по затвору

| | | |
|---|---|---|
| Усилие посадочное потребное в тс | Пз | 2.9 |
| Расстояние от подошвы подъемника до оси проушины опущенного затвора | Ho | 2.005 |
| Полный ход затвора в м | Hx | 1.3 |
| Указатель положения затвора | — | УПР.258 |
| Теоретическая масса подъемника в кг. | Q | 195 |

Таблица 3

Теоретическая масса подъемников

| Hx, м | Ho, м | | | | | |
|---|---|---|---|---|---|---|
| | 2.5 | 3.0 | 3.5 | 4.0 | 4.5 | 4.9 |
| | Масса 1 шт. без учета указателя положения затвора | | | | | |
| 2.0 | 240 | 265 | 290 | 315 | 340 | 360 |
| 2.5 | — | 256 | 281 | 306 | 331 | 351 |
| 3.0 | — | — | 273 | 298 | 323 | 343 |
| 3.5 | — | — | — | 289 | 314 | 334 |
| 4.0 | — | — | — | — | 306 | 325 |
| 4.5 | — | — | — | — | — | 316 |

| Изм. | Лист | № докум. | Подп. | Дата |
|---|---|---|---|---|
| Разраб. | | Кирилова | | 6.01.87 |
| Пров. | | Попова | | 6.01.87 |
| ГИП | | Гитин | | 7.01.87 |
| Нач. отд. | | Кореневъ | | 7.01.87 |
| Н. контр. | | Смирнова | | 8.01.87 |

3.820.2-44

# 26.058.ПВ.070.000ГЧ

Подъемник однощитовой с ручным приводом г. п. 10 т. с. марки 108. Габаритный чертеж

| Лит. | Масса | Масштаб |
|---|---|---|
| А | см. табл 2 | 1:10 |

Лист | Листов 1

Ленгипроводхоз

Серия 7.820-4 Выпуск 6

Подп. и дата | Инв. № дубл. | Взам. инв. № | Подп. и дата | Инв. № подл.

gost.e-ecolog.ru