ТИПОВАЯ ДОКУМЕНТАЦИЯ НА КОНСТРУКЦИИ, ИЗДЕЛИЯ И УЗЛЫ ЗДАНИЙ И СООРУЖЕНИЙ

СЕРИЯ 7.820–4

ЗАТВОРЫ ПЛОСКИЕ КОЛЕСНЫЕ ГЛУБИННЫЕ ДЛЯ ОТВЕРСТИЙ ДИАМЕТРОМ 1,0; 1,2 И 1,4 М ПРИ НАПОРЕ ОТ 6 ДО 12 М

Выпуск 5

Затворы для перекрытия отверстий с напорной и безнапорной стороны диаметром 1,2 м при напоре 8 м

gost.e-ecolog.ru

Инв.№подл. | Подп. и дата | Взам.инв.№ | Инв.№дубл. | Подп. и дата

Обозначение	Наименование	Стр.
7.820-4-КМ 050.000	Затворы плоские колесные	
	глубинные для отверстий	
	диаметром 1.2м при напоре 8м.	5
7.820-4-КМ 050.000СБ	Затворы плоские колесные	
	глубинные для отверстий	
	диаметром 1.2м при напоре 8м.	
	Сборочный чертеж	6,7
7.820-4-КМ 050.000ВС	Затворы плоские колесные	
	глубинные для отверстий	
	диаметром 1.2м при напоре 8м.	
	Ведомость спецификаций.	8,9
7.820-4-КМ 050.000ВП	Затворы плоские колесные	
	глубинные для отверстий	
	диаметром 1.2м при напоре 8м	
	Ведомость покупных изделий.	10
7.820-4-КМ 050.000ВМ	Затворы плоские колесные	
	глубинные для отверстий	
	диаметром 1.2м при напоре 8м	
	Ведомость металлоконструкций	
	по видам профилей.	11
7.820-4-КМ 051.000	Закладные части.	12
7.820-4-КМ 051.000СБ	Закладные части.	
	Сборочный чертеж	13,14
7.820-4-КМ 051.001	Стойка	15
7.820-4-КМ 041.002	Ребро	15
7.820-4-КМ 011.003	Анкер	16
7.820-4-КМ 011.004	Анкер	16
7.820-4-КМ 051.002	Порог	17
7.820-4-КМ 042.102	Обшивка	17
7.820-4-КМ 052.000	Затвор	18

Обозначение	Наименование	Стр.
7.820-4-КМ 052.000СБ	Затвор. Сборочный чертеж.	19,20
7.820-4-КМ 052.100	Металлоконструкция.	21
7.820-4-КМ 052.100СБ	Металлоконструкция.	
	Сборочный чертеж.	22,23
7.820-4-КМ 052.101	Лист	24
7.820-4-КМ 052.102	Ригель	24
7.820-4-КМ 052.103	Швеллер	25
7.820-4-КМ 052.104	Швеллер	25
7.820-4-КМ 052.105	Упор	26
7.820-4-КМ 052.106	Ребро	26
7.820-4-КМ 042.106	Накладка	27
7.820-4-КМ 012.111	Накладка	27
7.820-4-КМ 032.106	Проушина	28
7.820-4-КМ 032.101	Проушина	28
7.820-4-КМ 032.102	Накладка	29
7.820-4-КМ 032.103	Накладка	29
7.820-4-КМ 032.200	Узел колесный	30
7.820-4-КМ 032.210	Ось	30
7.820-4-КМ 032.200СБ	Узел колесный	
	Сборочный чертеж	31
7.820-4-КМ 032.210СБ	Ось. Сборочный чертеж.	32
7.820-4-КМ 032.212	Шайба	32
7.820-4-КМ 032.211	Ось	33
7.820-4-КМ 032.201	Колесо	34
7.820-4-КМ 032.202	Шайба плавающая	34
7.820-4-КМ 032.203	Втулка	35
7.820-4-КМ 012.204	Осеодержатель	35
7.820-4-КМ 012.205	Подшипник	36
7.820-4-КМ 012.206	Пробка	36
7.820-4-КМ 042.001	Накладка верхняя	37

Инв. № подл. | Подп. и дата | Взам. инв. № | Инв. № дубл. | Подп. и дата

Обозначение	Наименование	Стр.
7.820-4-КМ 042.002	Накладка боковая	37
7.820-4-КМ 042.003	Уголок	38
7.820-4-КМ 042.004	Уплотнение верхнее	38
7.820-4-КМ 042.005	Уплотнение боковое	39
7.820-4-КМ 042.006	Уплотнение нижнее	39
7.820-4-КМ 053.000	Закладные части	40
7.820-4-КМ 053.000СБ	Закладные части	
	Сборочный чертеж	41,42
7.820-4-КМ 043.001	Стойка	43
7.820-4-КМ 054.000	Затвор	43
7.820-4-КМ 054.000СБ	Затвор. Сборочный чертеж	44,45
7.820-4-КМ 054.100	Металлоконструкция	46
7.820-4-КМ 054.100СБ	Металлоконструкция	
	Сборочный чертеж	47,48
7.820-4-КМ 054.101	Лист	49
7.820-4-КМ 054.102	Швеллер	49
7.820-4-КМ 054.103	Швеллер	50
7.820-4-КМ 054.104	Ригель	50
7.820-4-КМ 044.103	Полоса	51
7.820-4-КМ 044.104	Полоса	51
7.820-4-КМ 034.109	Проушина	52
7.820-4-КМ 022.105	Накладка	52
7.820-4-КМ 054.105	Лист	53
7.820-4-КМ 044.102	Обшивка	53
7.820-4-КМ 044.001	Накладка боковая	54
7.820-4-КМ 044.002	Накладка нижняя	54
7.820-4-КМ 044.003	Уплотнение верхнее	55
7.820-4-КМ 044.004	Уплотнение боковое	55
7.820-4-КМ 044.005	Уплотнение нижнее	56
7.820-4-КМ 044.006	Накладка верхняя	56

Обозначение	Наименование	Стр.
7.820-4-КМ 054.001	Накладка	57
7.820-4-КМ 056.101	Труба	57
7.820-4-КМ 055.000	Штанга.	58
7.820-4-КМ 015.001	Проушина	58
7.820-4-КМ 055.000СБ	Штанга. Сборочный чертеж	59
7.820-4-КМ 055.100	Звено	60
7.820-4-КМ 023.200	Звено	60
7.820-4-КМ 055.100СБ	Звено. Сборочный чертеж	61
7.820-4-КМ 023.102	Ребро	62
7.820-4-КМ 055.101	Труба	62
7.820-4-КМ 023.103	Фланец	63
7.820-4-КМ 023.201	Фланец	63
7.820-4-КМ 023.200СБ	Звено. Сборочный чертеж	64
7.820-4-КМ 015.003	Болт	65
7.820-4-КМ 024.001	Болт	65
7.820-4-КМ 056.000	Штанга	66
7.820-4-КМ 024.101	Проушина	66
7.820-4-КМ 056.000СБ	Штанга. Сборочный чертеж	67
7.820-4-КМ 056.100	Звено	68
7.820-4-КМ 024.200	Звено	68
7.820-4-КМ 056.100СБ	Звено. Сборочный чертеж	69
7.820-4-КМ 024.103	Фланец	70
7.820-4-КМ 024.201	Фланец	70
7.820-4-КМ 024.200СБ	Звено. Сборочный чертеж	71
7.820-4-КМ 016.000	Кронштейн	72
7.820-4-КМ 016.000СБ	Кронштейн	
	Сборочный чертеж	73
7.820-4-КМ 016.100	Марка	74
7.820-4-КМ 016.100СБ	Марка. Сборочный чертеж	74
7.820-4-КМ 016.101	Уголок	75

Обозначение	Наименование	Стр.
7.820-4-КМ 016.102	Уголок	75
7.820-4-КМ 016.001	Уголок	76
7.820-4-КМ 016.002	Шайба	76
7.820-4-КМ 025.000	Кронштейн	77
7.820-4-КМ 025.000СБ	Кронштейн	
	Сборочный чертеж	78
7.820-4-КМ 025.100	Марка	79
7.820-4-КМ 025.100СБ	Марка. Сборочный чертеж	79
7.820-4-КМ 017.000	Тумба	80
7.820-4-КМ 017.001	Плита	80
7.820-4-КМ 017.000СБ	Тумба. Сборочный чертеж.	81
7.820-4-КМ 017.002	Ребро	82
7.820-4-КМ 017.003	Швеллер	82
7.820-4-КМ 026.000	Тумба	83
7.820-4-КМ 026.001	Плита	83
7.820-4-КМ 026.000СБ	Тумба. Сборочный чертеж	84
7.820-4-КМ 026.002	Ребро	85
7.820-4-КМ 026.003	Швеллер	85
7.820-4-КМ 018.000	Планка анкерная	86
7.820-4-КМ 018.000СБ	Планка анкерная	
	Сборочный чертеж	86
7.820-4-КМ 018.001	Ребро	87
7.820-4-КМ 018.002	Уголок	87
7.820-4-КМ 027.000	Планка анкерная	88
7.820-4-КМ 027.000СБ	Планка анкерная	
	Сборочный чертеж	88
7.820-4-КМ 027.001	Уголок	89
3.820.2-44-26.058.ПВ100.000ГЧ	Подъемник однвинтовой	
	с электроприводом груз. 2.5тс	
	марки 2.5ЭВ	

Обозначение	Наименование	Стр.
	Габаритный чертеж	90
3.820.2-44-26.058.ПВ120.000ГЧ	Подъемник однвинтовой	
	с электроприводом груз. 5тс.	
	марки 5ЭВ.	
	Габаритный чертеж	91
3.820.2-44-26.058.ПВ030.000ГЧ	Подъемник однвинтовой	
	с ручным приводом	
	груз. 2.5тс марки 2.5В	
	Габаритный чертеж	92
3.820.2-44-26.058.ПВ050.000ГЧ	Подъемник однвинтовой	
	с ручным приводом	
	груз. 5тс марки 5В	
	Габаритный чертеж	93

Формат	Зона	Поз.	Обозначение	Наименование	Кол.	Примечание
				Документация		
А3			7.820-4-КМ050.000СБ	Сборочный чертеж		
А3			7.820-4-КМ050.000ВС	Ведомость спецификаций		
А3			7.820-4-КМ050.000ВП	Ведомость покупных		
				изделий		
А3			7.820-4-КМ050.000ВМ	Ведомость металлокон-		
				струкций по видам профилей		
				Сборочные единицы		
А4		1	7.820-4-КМ051.000	Закладные части	1	
А4		2	7.820-4-КМ052.000	Затвор	1	
А4		3	7.820-4-КМ053.000	Закладные части	1	
А4		4	7.820-4-КМ054.000	Затвор	1	
А4		5	7.820-4-КМ055.000	Штанга	1	
А4		6	7.820-4-КМ056.000	Штанга	1	
А4		7	7.820-4-КМ016.000	Кронштейн	2	
А4		8	7.820-4-КМ025.000	Кронштейн	2	
А4		9	7.820-4-КМ017.000	Тумба	1	
А4		10	7.820-4-КМ026.000	Тумба	1	
А4		11	7.820-4-КМ018.000	Планка анкерная	2	
А4		12	7.820-4-КМ027.000	Планка анкерная	2	
			Переменные данные для исполнений:			
				7.820-4-КМ050.000		
				Документация		
А3			3.820.2-44-26.058.ПВ100.000ГЧ	Подъемник одновинтовой		
				с электроприводом		
				груз 2.5тс марки 2,5ЭВ		
				Габаритный чертеж		

Подп. и дата | Инв. № дубл. | Взам. инв. № | Подп. и дата | Инв. № подл.

Изм.	Лист	№ докум.	Подп.	Дата
Разраб.		Курилова		5.01.87
Пров.		Попова		30.01.87
ГИП		Гитин		30.01.87
Нач. отд.		Коренев		
Н. контр.		Смельчакова		4.02.87

7.820-4-КМ050.000

Затворы плоские колесные глубинные для отверстий диаметром 1.2м при напоре 8м

Лит.	Лист	Листов
А	1	2

Ленгипроводхоз

Формат	Зона	Поз.	Обозначение	Наименование	Кол.	Примечание
А3			3.820.2-44-26.058.ПВ120.000ГЧ	Подъемник одновинтовой		
				с электроприводом		
				груз. 5тс марки 5ЭВ		
				Габаритный чертеж.		
				Сборочные единицы		
А4		13	3.820.2-44-26.058.ПВ100.000	Подъемник одновинтовой		Серия
				с электроприводом		3.820.2-44
				груз. 2.5тс марки 2.5ЭВ	1	Вып.10
А4		14	3.820.2-44-26.058.ПВ120.000	Подъемник одновинтовой		Серия
				с электроприводом		3.820.2-44
				груз. 5тс марки 5ЭВ	1	Вып.12
				7.820-4-КМ050.000-01		
				Документация		
А3			3.820.2-44-26.058.ПВ030.000ГЧ	Подъемник одновинтовой		
				с ручным приводом		
				груз. 2.5тс марки 2.5В		
				Габаритный чертеж		
А3			3.820.2-44-26.058.ПВ050.000ГЧ	Подъемник одновинтовой		
				с ручным приводом		
				груз. 5тс марки 5В		
				Габаритный чертеж		
				Сборочные единицы		
А4		13	3.820.2-44-26.058.ПВ030.000	Подъемник одновинтовой		Серия
				с ручным приводом		3.820.2-44
				груз. 2.5тс марки 2.5В	1	Вып.3
А4		14	3.820.2-44-26.058.ПВ050.000	Подъемник одновинтовой		Серия
				с ручным приводом		3.820.2-44
				груз. 5тс марки 5В	1	Вып.5

Подп. и дата | Инв. № дубл. | Взам. инв. № | Подп. и дата | Инв. № подл.

Изм.	Лист	№ докум.	Подп.	Дата

7.820-4-КМ050.000

Лист 2

7.820-4-КМ 050.000СБ

Серия 7.820-4 Выпуск 5

Рис. 1

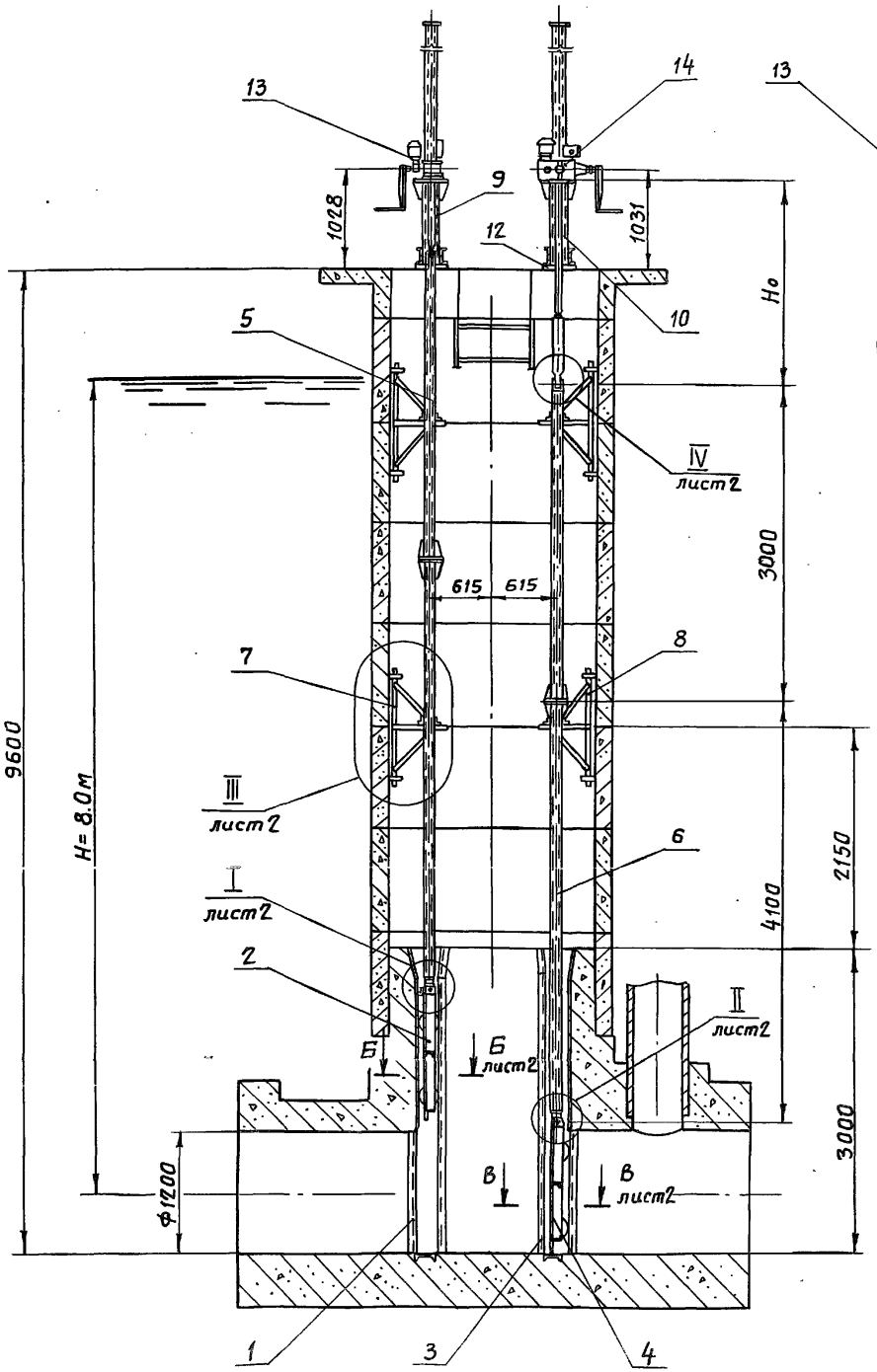

Рис. 2
остальное - см. рис. 1

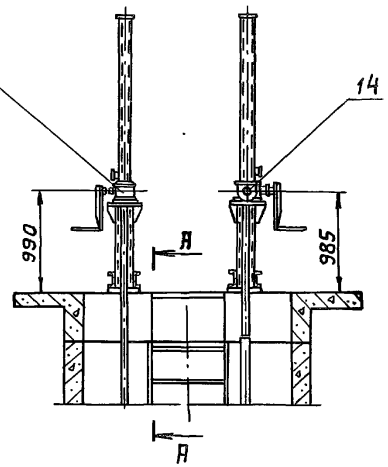

А - А
м 1:10
при монтаже подъемника

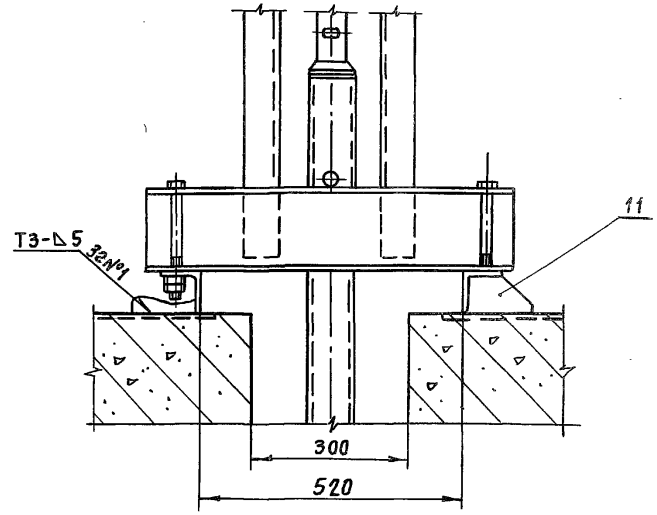

Обозначение	Рис.	Тип подъемника				Масса, кг
		для затвора с безнапорной стороны отверстия		для затвора с напорной стороны отверстия		
		Марка	Но, м	Марка	Но, м	
7.820-4-КМ050.000	1	2,5ЭВ	2.013	5ЭВ	2.056	2888.1
-01	2	2,5В	1.975	5В	2.010	2777.1

1. *Размеры для справок.
2. Поз.2 - затвор, устанавливаемый с безнапорной стороны отверстия.
3. Поз.4 - затвор, устанавливаемый с напорной стороны отверстия.
4. Сварные швы выполнять по ГОСТ 5264-80.
5. Электроды Э42 ГОСТ 9466-75.
6. Предельные отклонения размеров - $\pm \frac{JT14}{2}$

Изм.	Лист	№ докум.	Подп.	Дата
Разраб.		Курилова		31.10.86
Пров.		Попова		30.01.87
ГИП		Гитин		30.01.87
Нач.отд.		Кореневъ		3.02.87

7.820-4-КМ 050.000 СБ

Затворы плоские колесные глубинные для отверстий диаметром 1,2 м при напоре 8 м. Сборочный чертеж

Лит.	Масса	Масштаб
А	см. табл.	1:50
Лист 1	Листов 2	

Ленгипроводхоз

Инв.№ подл. | Подп. и дата | Взам.инв.№ | Инв.№ дубл. | Подп. и дата

Б-Б / М1:5 повернуто, лист 1

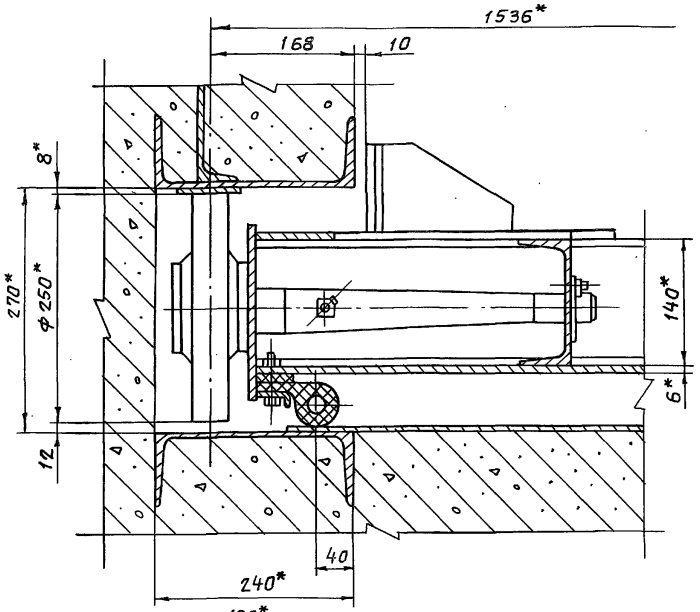

I / М1:5 лист 1

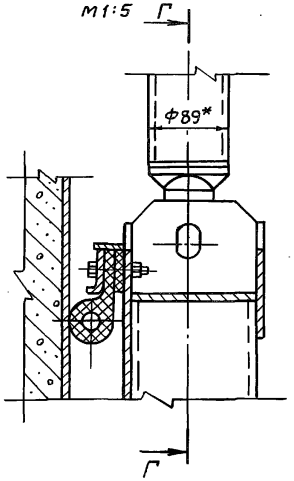

Г-Г

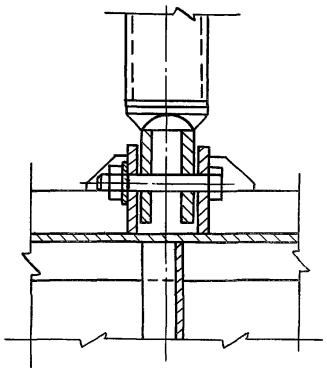

IV / М1:5 лист 1

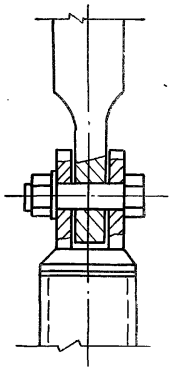

III / М1:10 лист 1

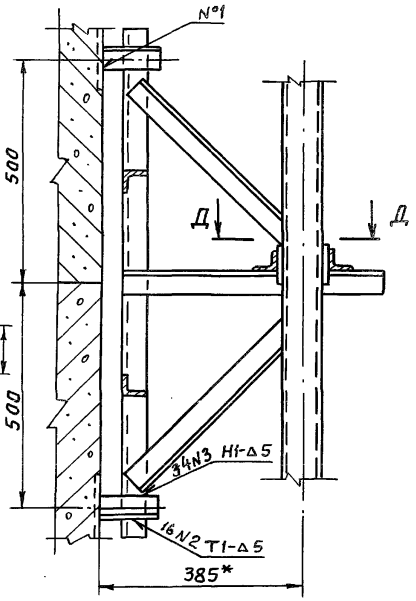

II / М1:5 лист 1

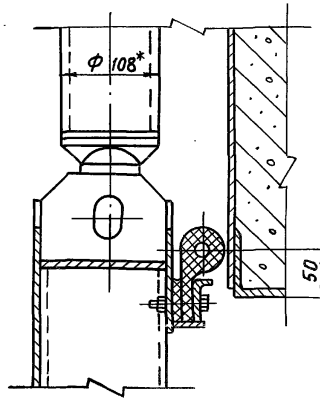

Д-Д

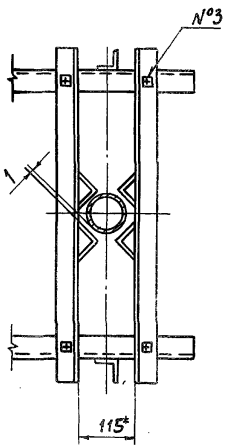

В-В / М1:5 повернуто, лист 1

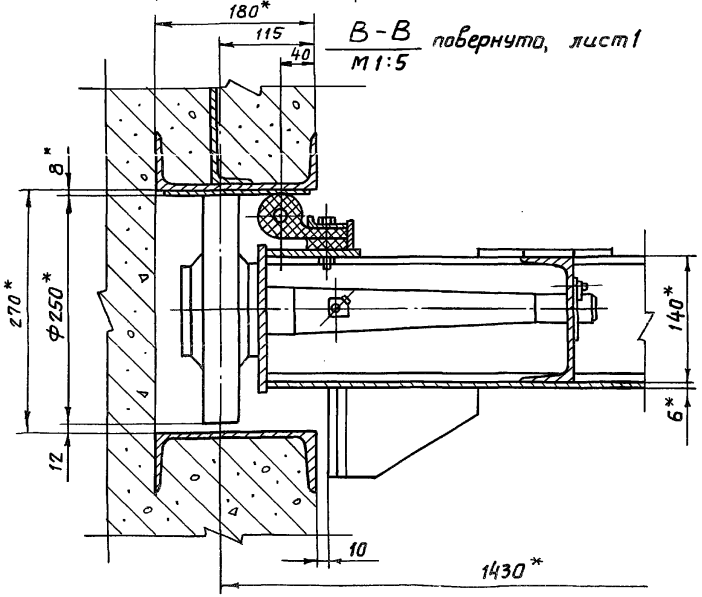

Серия 7.820-4 Выпуск 5
Инв.№подл. | Подп. и дата | Взам.инв.№ | Инв.№ дубл. | Подп. и дата

№ строки	Обозначение	Наименование	Куда входит: Обозначение	Куда входит: Кол.	Общее кол.	Примечание
1	7.820-4-КМ 050.000	Сборочный чертеж				
2						
3	7.820-4-КМ 051.000	Закладные части	7.820-4-КМ 050.000	1	1	
4	7.820-4-КМ 052.000	Затвор	7.820-4-КМ 050.000	1	1	
5	7.820-4-КМ 053.000	Закладные части	7.820-4-КМ 050.000	1	1	
6	7.820-4-КМ 054.000	Затвор	7.820-4-КМ 050.000	1	1	
7	7.820-4-КМ 055.000	Штанга	7.820-4-КМ 050.000	1	1	
8	7.820-4-КМ 056.000	Штанга	7.820-4-КМ 050.000	1	1	
9	7.820-4-КМ 016.000	Кронштейн	7.820-4-КМ 050.000	2	2	
10	7.820-4-КМ 025.000	Кронштейн	7.820-4-КМ 050.000	2	2	
11	7.820-4-КМ 017.000	Тумба	7.820-4-КМ 050.000	1	1	
12	7.820-4-КМ 026.000	Тумба	7.820-4-КМ 050.000	1	1	
13	7.820-4-КМ 018.000	Планка анкерная	7.820-4-КМ 050.000	2	2	
14	7.820-4-КМ 027.000	Планка анкерная	7.820-4-КМ 050.000	2	2	
15						
16	7.820-4-КМ 052.100	Металлоконструкция	7.820-4-КМ 052.000	1	1	
17	7.820-4-КМ 032.200	Узел колесный	7.820-4-КМ 052.000	4	4	
18			7.820-4-КМ 054.000	4	4	
19	7.820-4-КМ 054.100	Металлоконструкция	7.820-4-КМ 054.000	1	1	
20	7.820-4-КМ 055.100	Звено	7.820-4-КМ 055.000	1	1	
21	7.820-4-КМ 023.100	Звено	7.820-4-КМ 055.000	1	1	
22	7.820-4-КМ 056.100	Звено	7.820-4-КМ 056.000	1	1	
23	7.820-4-КМ 024.200	Звено	7.820-4-КМ 056.000	1	1	
24	7.820-4-КМ 016.100	Марка	7.820-4-КМ 016.000	2	4	
25	7.820-4-КМ 025.100	Марка	7.820-4-КМ 025.000	2	4	
26						
27	7.820-4-КМ 032.210	Ось	7.820-4-КМ 032.200	1	8	
28						

Изм.	Лист	№докум.	Подп.	Дата
Разраб.		Попова		10.07.86
Пров.		Гитин		4.02.87
ГИП		Гитин		4.02.87
Нач.отд.		Кореньев		5.02.87

7.820-4-КМ 050.000 ВС

Затворы плоские колесные глубинные для отверстий диаметром 1.2 м при напоре 8 м. Ведомость спецификаций.

Лит.	Лист	Листов
А	1	2

Ленгипроводхоз

№ строки	Обозначение	Наименование	Куда входит: Обозначение	Куда входит: Кол.	Общее кол	Примечание
1		Переменные данные для исполнений				
2		7.820-4-КМ 050.000				
3						
4		Ведомость спецификаций подъемника				Серия 3.820.2-44
5		винтового 2.5 ЭВ				Выпуск 10
6		3.820.2-44-26.058.ПВ.100.000 ВС				
7						
8		Ведомость спецификаций подъемника				Серия 3.820.2-44
9		винтового 5ЭВ				Выпуск 12
10		3.820.2-44-26.058.ПВ.120.000 ВС				
11						
12		7.820-4-КМ 050.000-01				
13						
14		Ведомость спецификаций подъемника				Серия 3.820.2-44
15		винтового 2.5В				Выпуск 3
16		3.820.2-44-26.058.ПВ.030.000 ВС				
17						
18		Ведомость спецификаций подъемника				Серия 3.820.2-44
19		винтового 5В				Выпуск 5
20		3.820.2-44-26.058.ПВ.050.000 ВС				
21						
22						
23						
24						
25						
26						
27						
28						
29						
30						

Серия 7.820-4 Выпуск 5

Подп. и дата | Взам. инв. № | Инв. № дубл. | Подп. и дата | Инв. № подл.

№ строки	Наименование	Код ОКП	Обозначение документа на поставку	Поставщик	Куда входит (обозначение)	Количество				Примечание
						на изделие	в комплекты	на регулир.	Всего	
1										
2	Масленка 2.2.45Кд 6		ГОСТ 19853-74						4	
3										
4	Крепежные изделия									
5										
6	Болт М10-8g×20 46.029		ГОСТ 7798-70						16	
7	Болт М10-8g×25. 46.029								22	
8	М10-8g×35 46.029								16	
9	М10-8g×45 46.029								90	
10	М10-8g×60 46.029								4	
11	М16-8g×60 46.029								6	
12	М16-8g×180 46.029								4	
13	М20-8g×75 46.029								6	
14	М20-8g×200 46.029								4	
15										
16	Гайка М10-7Н 5.029		ГОСТ 5915-70						134	
17	М16-7Н 5.029								14	
18	М20-7Н 5.029								15	
19	М27-7Н 5.029								1	
20										
21	Шайба 16.65Г.029		ГОСТ 6402-70						6	
22	20.65Г.029								6	
23	10.01.029		ГОСТ 10906-78						4	
24	20.01.029		ГОСТ 11371-78						1	
25	27.01.029								1	

Изм.	Лист	№ докум.	Подп.	Дата
Разраб.		Курилова		4.02.87
Пров.		Попова		4.02.87
ГИП		Гитин		4.02.87
Нач.отд.		Коренев		4.02.87
Н.контр.		Смельнакова		4.02.87

7.820-4-КМ 050.000 ВП

Затворы плоские колесные глубинные для отверстий диаметром 1.2 м при напоре 8 м. Ведомость покупных изделий.

Лит.	Лист	Листов
А		1

Ленгипроводхоз

В.5

Наименование конструкций по номенклатуре прейскуранта №01-09	Позиции по прейскуранту №01-09	№ п.п.	Код конструкций	Масса конструкций, т: всего стали повышенной и высокой прочности	по видам профилей стали: балки и швеллеры	крупносортная сталь	среднесортная сталь	мелкосортная сталь	толстолистовая сталь	универсальная сталь	тонколистовая сталь	гнутые и гнутосварные	трубы	прочие	Всего	Количество шт.	Серия типовых конструкций
1	2	3	4	5	6	7	8	9	10	11	12	13	14	15	16	17	18
Закладные части		1	7.820-4-														
			-КМ051.000	—	0.397	0,117	0.020	—	0.131	—	—	—	—	—	0.665	1	
Затвор		2	7.820-4-														
			-КМ052.000	—	0.078	0.076	—	0.002	0.154	—	—	—	—	0.077	0.387	1	
Закладные части		3	7.820-4-														
			-КМ053.000	—	0.301	0.086	0.022	—	0.211	—	—	—	—	—	0.620	1	
Затвор		4	7.820-4-														
			-КМ054.000	—	0.074	0.073	—	0.004	0.142	—	—	—	—	0.077	0.370	1	
Штанга		5	7.820-4-														
			-КМ055.000	—	—	0.015	—	—	0.009	—	—	—	0.089	—	0.113	1	
Штанга		6	7.820-4-														
			-КМ056.000	—	—	0.024	—	—	0.011	—	—	—	0.142	—	0.177	1	
Кронштейн		7	7.820-4-														
			-КМ016.000	—	—	0.070	—	—	0.001	—	—	—	—	—	0.071	2	
Кронштейн		8	7.820-4-														
			-КМ025.000	—	—	0.070	—	—	0.001	—	—	—	—	—	0.071	2	
Гумба		9	7.820-4-														
			-КМ017.000	—	0.038	—	—	—	0.012	—	—	—	—	—	0.050	1	
Гумба		10	7.820-4-														
			-КМ026.000	—	0.043	—	—	—	0.017	—	—	—	—	—	0.060	1	
Планка анкерная		11	7.820-4-														
			-КМ018.000	—	—	0.004	—	—	0,002	—	—	—	—	—	0.006	2	
Планка анкерная		12	7.820-4-														
			-КМ027.000	—	—	0,004	—	—	0.002	—	—	—	—	—	0.006	2	
Итого:				—	0.931	0.539	0.042	0.006	0.693	—	—	—	0.231	0.154	2.596		

Изм.	Лист	№ докум.	Подп.	Дата
Разраб.		Попова		10.07.86
Пров.		Гитин		10.07.86
ГИП		Гитин		10.07.86
Нач.отд.		Кореневъ		10.02.87
Н. контр.		Смельчакова		10.02.87

7.820-4-КМ050.000 ВМ

Затворы плоские колесные глубинные для отверстий диаметром 1,2 м при напоре 8 м. Ведомость металлоконструкций по видам профилей.

Лит.	Лист	Листов
А		1

Ленгипроводхоз

Копировал Формат А3

Серия 7.820-4 Выпуск 5

Формат	Зона	Поз.	Обозначение	Наименование	Кол.	Примечание
				Документация		
А3			7.820-4-км 051.000СБ	Сборочный чертеж		
				Детали		
А4		1	7.820-4-км 051.001	Стойка	4	
А4		2	7.820-4-км 041.002	Ребро	2	
А4		3	7.820-4-км 011.003	Анкер	14	
А4		4	7.820-4-км 011.004	Анкер	24	
А4		5	7.820-4-км 051.002	Парог	1	
БЧ		6	7.820-4-км 051.003	Полоса		
				Полоса Б-2 6×60 ГОСТ 103-76 / Х18Н9Т ГОСТ 5632-72		
				L = 1208 ± JT14/2	2	6,8 кг
БЧ		7	7.820-4-км 051.004	Лист забральный		
				Лист Б-ПН-6 ГОСТ 19903-74 / Х18Н9Т ГОСТ 5632-72		
				(1340×1490) ± JT14/2	1	94,0 кг
БЧ		8	7.820-4-км 051.004	Лист		
				Лист Б-ПН-6 ГОСТ 19903-74 / Х18Н9Т ГОСТ 5632-72		
				(280×1340) ± JT14/2	1	17,7 кг
БЧ		9	7.820-4-км 051.005	Полоса		
				Полоса Б-2 8×80 ГОСТ 103-76 / Вст3сп5 ГОСТ 535-79		
				L = 280 ± JT14/2	2	2,8 кг
БЧ		10	7.820-4-км 051.006	Полоса		
				Полоса Б-2 8×80 ГОСТ 103-76 / Вст3сп5 ГОСТ 535-79		
				L = 2700 ± JT14/2	2	27,1 кг

Инв.№ подл. | Подп. и дата | Взам. инв.№ | Инв.№ дубл. | Подп. и дата

Изм.	Лист	№ докум.	Подп.	Дата
Разраб.		Курилова		6.01.87
Пров.		Попова		30.01.87
ГИП		Гитин		30.01.87
Нач. отд.		Коренев		30.01.87
Н. контр.		Смельчакова		4.02.87

7.820-4-км 051.000

Закладные части

Лит.	Лист	Листов
А	1	2

Ленгипроводхоз

Серия 7.820-4 Выпуск 5

Формат	Зона	Поз.	Обозначение	Наименование	Кол.	Примечание
БЧ		11	7.820-4-км 051.007	Лист		
				Лист Б-ПН-8 ГОСТ 19903-74 / Вст3сп5 ГОСТ 14637-79		
				(200×600) ± JT14/2	2	15,1 кг
БЧ		12	7.820-4-км 051.008	Уголок		
				Уголок Б-50×50×5 ГОСТ 8509-72 / Вст3сп5 ГОСТ 535-79		
				L = 470 ± JT14/2	6	10,6 кг
БЧ		13	7.820-4-км 051.009	Уголок		
				Уголок Б-50×50×5 ГОСТ 8509-72 / Вст3сп5 ГОСТ 535-79		
				L = 600 ± JT14/2	2	4,5 кг
БЧ		14	7.820-4-км 051.010	Уголок		
				Уголок Б-50×50×5 ГОСТ 8509-72 / Вст3сп5 ГОСТ 535-79		
				L = 1800 ± JT14/2	1	6,8 кг
БЧ		15	7.820-4-км 051.011	Уголок		
				Уголок Б-50×50×5 ГОСТ 8509-72 / Вст3сп5 ГОСТ 535-79		
				L = 2400 ± JT14/2	1	9,0 кг
БЧ		16	7.820-4-км 051.012	Уголок		
				Уголок Б-70×70×5 ГОСТ 8509-72 / Вст3сп5 ГОСТ 535-79		
				L = 300 ± JT14/2	2	3,2 кг
БЧ		17	7.820-4-км 051.013	Уголок		
				Уголок Б-75×75×5 ГОСТ 8509-72 / Вст3сп5 ГОСТ 535-79		
				L = 1196 ± JT14/2	3	20,8 кг
БЧ		18	7.820-4-км 051.014	Швеллер		
				Швеллер 16 ГОСТ 8240-72 / Вст3сп5 ГОСТ 535-79		
				L = 1895 ± JT14/2	2	53,8 кг

Инв.№ подл. | Подп. и дата | Взам. инв.№ | Инв.№ дубл. | Подп. и дата

Изм.	Лист	№ докум.	Подп.	Дата

7.820-4-км 051.000

Лист 2

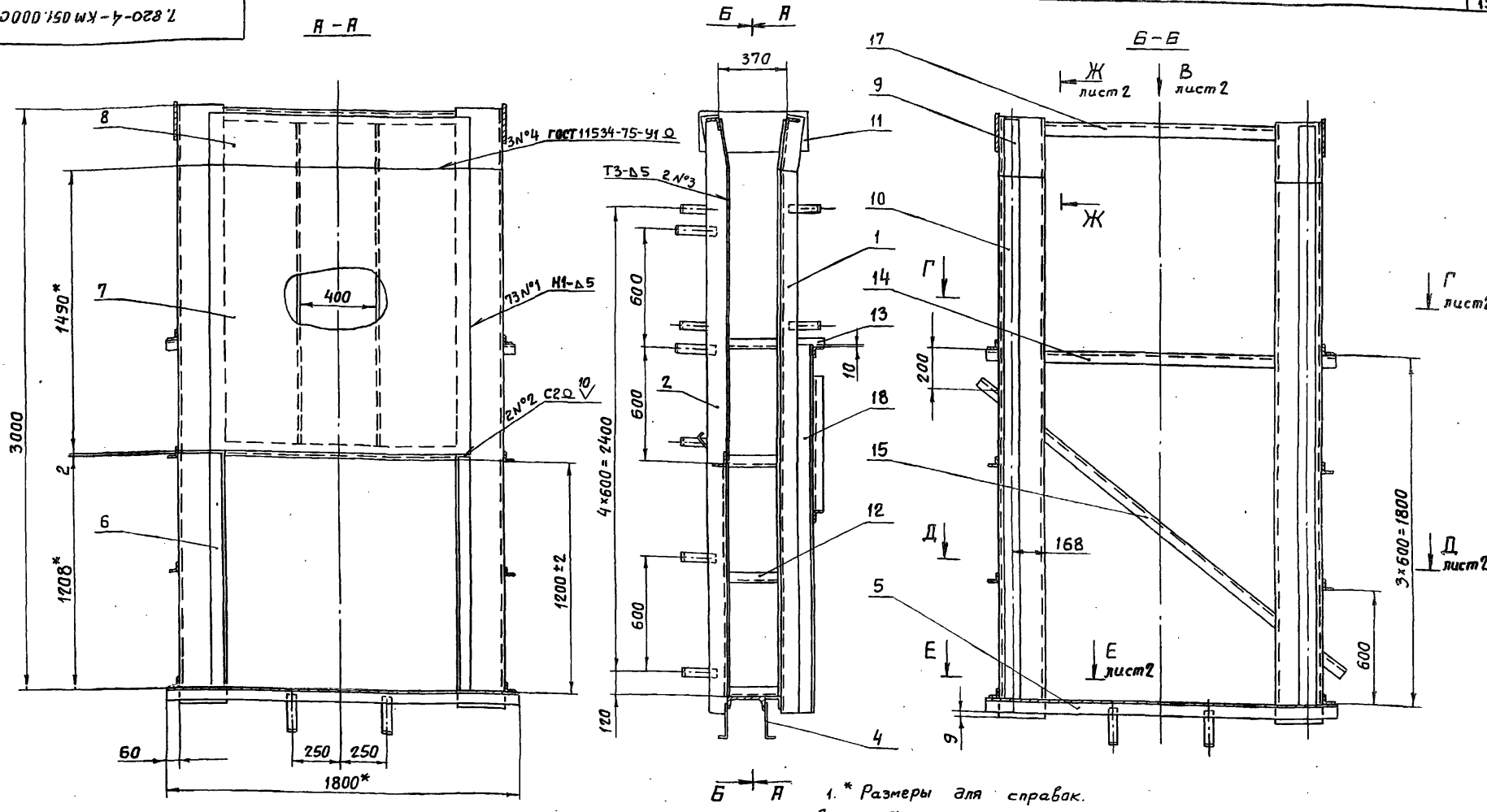

Б А

1. * Размеры для справок.
2. Винтообразность пазовых конструкций закладных частей, измеряемая по концам – 3мм.
3. Стрела кривизны из плоскости забрального листа, измеряемая в любом направлении – 3мм.
4. Во избежание выпора забрального листа при бетонировании закладных частей, его необходимо подпереть горизонтальными балками с шагом не менее 300мм.
5. Сварные швы выполнять электродами Э42 ГОСТ 9466-75 по ГОСТ 5264-80 Для сварки поз. 6, 7 и 8 применять электроды Э-12Х13 ГОСТ 10052-75.
6. Сварку, неуказанную на чертеже, вести швом Т1-Δ5 по контуру прилегания свариваемых деталей.
7. Неуказанные предельные отклонения размеров – $\pm \frac{IT14}{2}$.

Изм.	Лист	№ докум.	Подп.	Дата
Разраб.		Курилова		6.01.87
Пров.		Попова		30.01.87
ГИП		Гитин		30.01.87
Нач.отд.		Коренев		30.01.87

7.820-4-КМ 051.000СБ

Закладные части. Сборочный чертеж

Лит.	Масса	Масштаб
А	641,6	1:20

Лист 1 Листов 2

Ленгипроводхоз

Инв. № подл. | Подп. и дата | Взам. инв. № | Инв. № дубл. | Подп. и дата

7.820-4-КМ051.000СБ

Серия 7.820-4 Выпуск 5

Взам.инв.№ | Подп. и дата | Инв.№подл. | Подп. и дата

Вид В
М 1:10 лист1

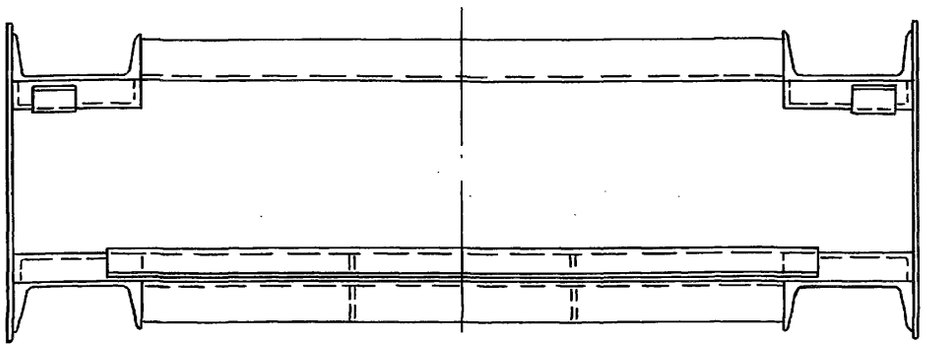

Е - Е
М 1:10 лист1

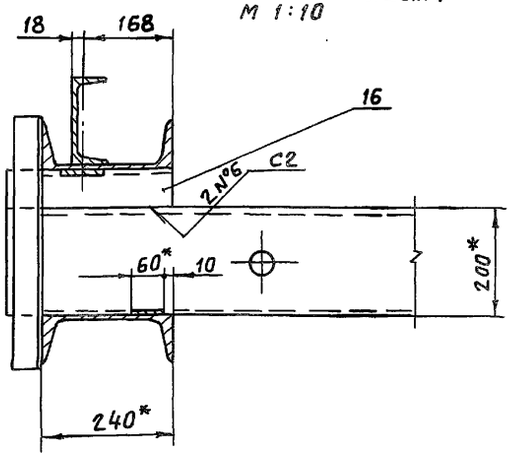

Г - Г
М 1:10 лист1

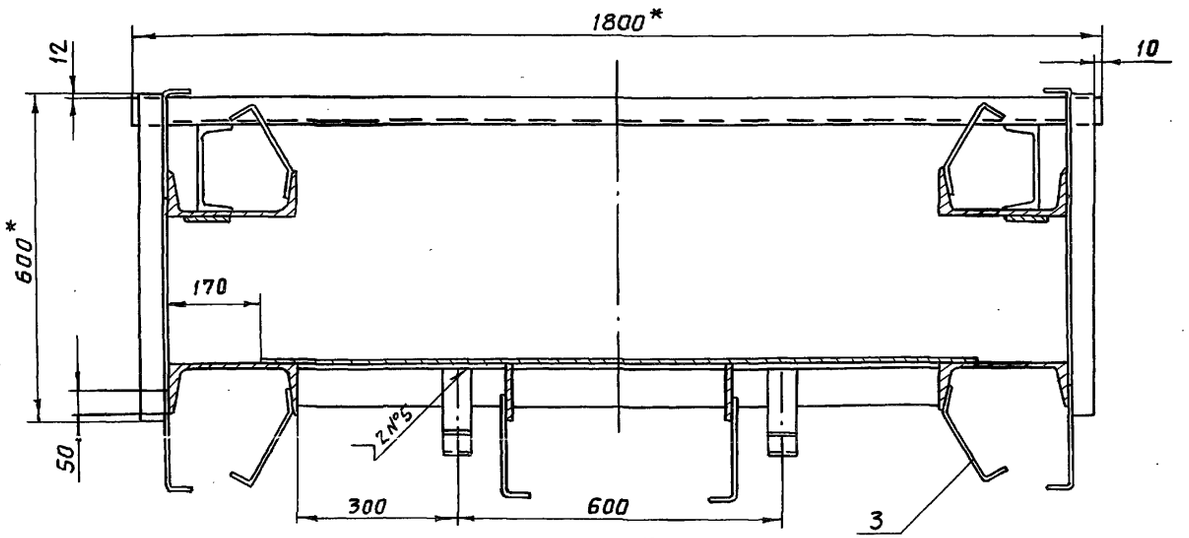

Ж - Ж
М 1:10 лист1

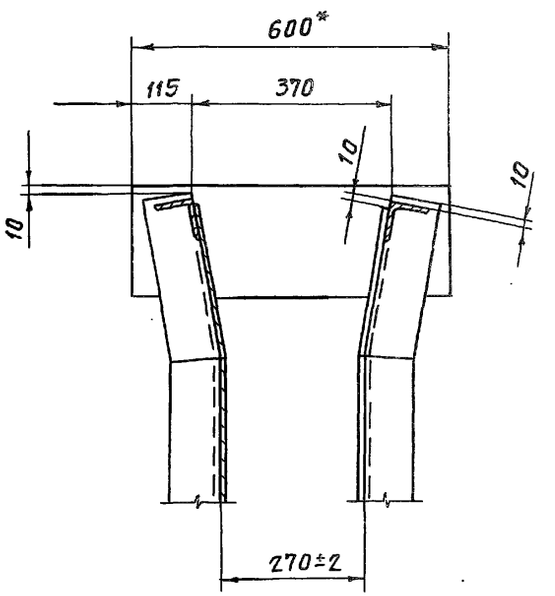

Д - Д
М 1:10 лист1

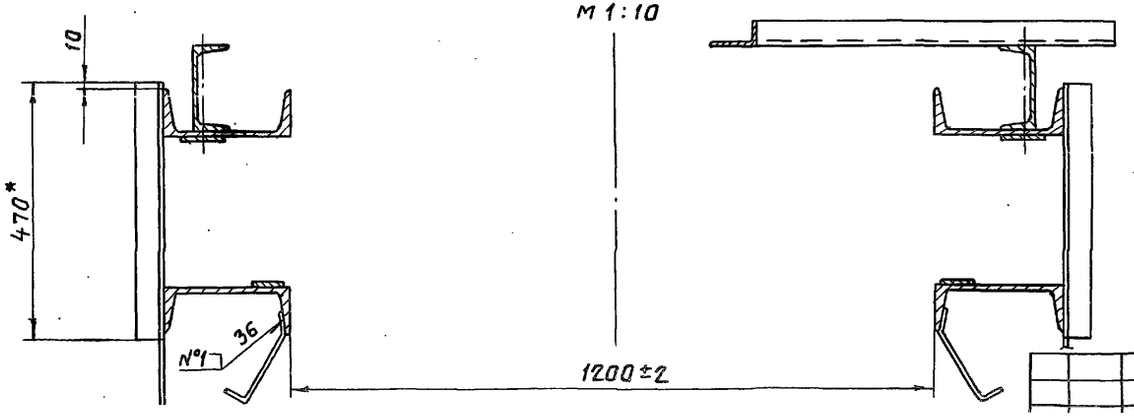

7.820-4-КМ 051.001

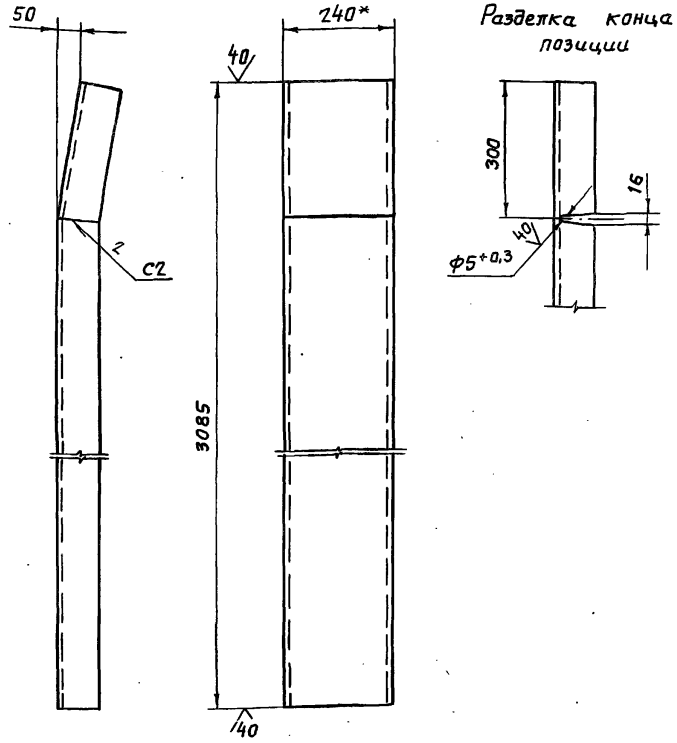

1. *Размер для справок.
2. Сварные швы выполнять по ГОСТ 5264-80.
3. Электроды Э42 ГОСТ 9466-75.
4. Неуказанные предельные отклонения размеров - $\pm \frac{IT14}{2}$

Изм.	Лист	№ докум.	Подп.	Дата
Разраб.		Курилова		6.01.87
Пров.		Попова		30.01.87
ГИП		Гитин		30.01.87
Нач. отд.		Кореневъ		30.01.87

7.820-4-КМ 051.001

Стойка

Лит.	Масса	Масштаб
А	74,0	1:10
Лист	Листов 1	

Швеллер 24 ГОСТ 8240-72 / Вст3сп5 ГОСТ 535-79

Ленгипроводхоз

Серия 7.820-4 Выпуск 5

Подп. и дата | Взам. инв. № | Инв. № дубл. | Подп. и дата | Инв. № подл.

7.820-4-КМ 041.002

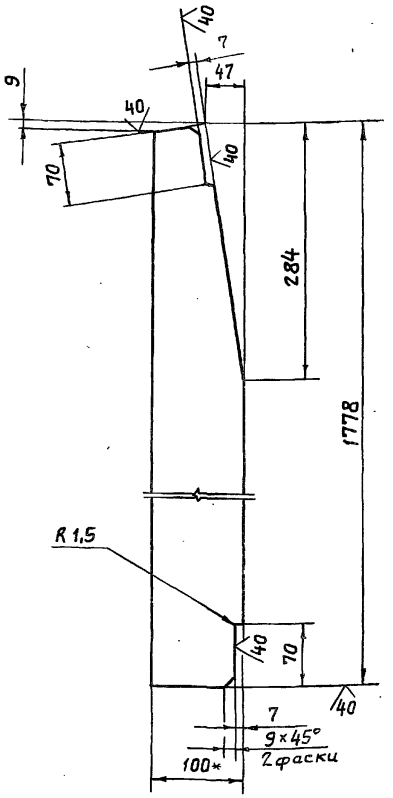

1. * Размер для справок.
2. Предельные отклонения размеров - $\pm \frac{IT14}{2}$

Изм.	Лист	№ докум.	Подп.	Дата
Разраб.		Курилова		6.01.87
Провер.		Попова		30.01.87
ГИП		Гитин		30.01.87
Нач. отд.		Кореневъ		30.01.87

7.820-4-КМ 041.002

Ребро

Лит.	Масса	Масштаб
А	10,7	1:5
Лист	Листов 1	

Полоса Б-2 8×100 ГОСТ 103-76 / Вст3сп5 ГОСТ 535-79

Ленгипроводхоз

Серия 7.820-4 Выпуск 5

Подп. и дата | Взам. инв. № | Инв. № дубл. | Подп. и дата | Инв. № подл.

7.820-4-КМ 011.003

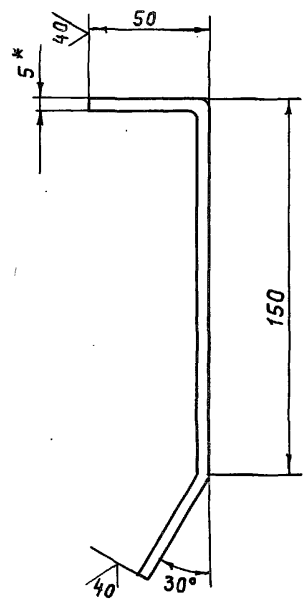

1. * Размер для справок.
2. Длина заготовки 250 мм.
3. Предельные отклонения размеров $\pm \frac{JT14}{2}$.

7.820-4-КМ 011.003

Изм.	Лист	№ докум.	Подп.	Дата
Разраб.		Попова		12.11.86
Пров.		Гитин		12.11.86
ГИП		Гитин		12.11.86
Нач.отд.		Коренев		12.11.86

Анкер

Лит.	Масса	Масштаб
А	0,5	1:2
Лист	Листов 1	

Серия 7.820-4 Выпуск 5

Инв.№подл. | Подп. и дата | Взам.инв.№ | Инв.№дубл. | Подп. и дата

7.820-4-КМ 011.004

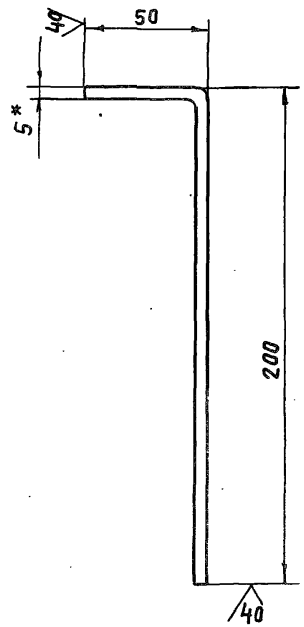

1. * Размер для справок
2. Длина заготовки 250 мм
3. Предельные отклонения размеров $\pm \frac{JT14}{2}$

7.820-4-КМ 011.004

Изм.	Лист	№ докум.	Подп.	Дата
Разраб.		Попова		12.11.86
Пров.		Гитин		12.11.86
ГИП		Гитин		12.11.86
Нач.отд.		Коренев		12.11.86

Анкер

Лит.	Масса	Масштаб
А	0,5	1:2
Лист	Листов 1	

Б-2 6х50 ГОСТ 103-76

Серия 7.820-4 Выпуск 5

Инв.№подл. | Подп. и дата | Взам.инв.№ | Инв.№дубл. | Подп. и дата

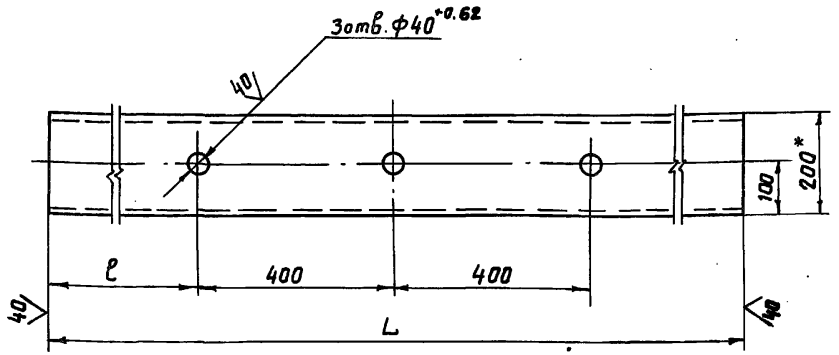

Обозначение	L, мм	ℓ, мм	Масса, кг
7.820-4-КМ 051.002	1800	500	33,0
-01	1680	440	30,8

1. * Размер для справок
2. Неуказанные предельные отклонения размеров - $\pm \frac{JT14}{2}$.

Изм.	Лист	№ докум.	Подп.	Дата
Разраб.		Курилова		6.01.87
Пров.		Попова		2.02.87
ГИП		Гитин		4.02.87
Нач. отд.		Кореньев		4.02.87

7.820-4-КМ 051.002

Порог

Лит.	Масса	Масштаб
А	см. табл.	1:10
Лист	Листов-1	

Швеллер 20 ГОСТ 8240-72

Ленгипроводхоз

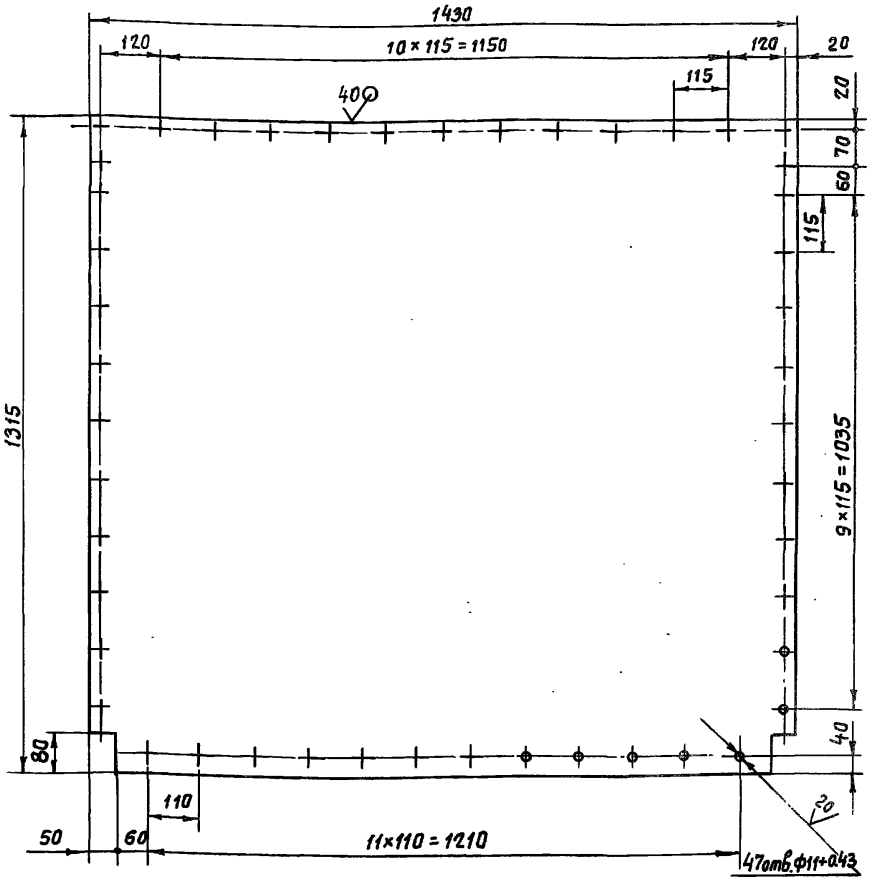

1. Предельные отклонения размеров, координирующих оси отверстий - ±0.28 мм.
2. Предельные отклонения прочих размеров - $\pm \frac{JT14}{2}$

Изм.	Лист	№ докум.	Подп.	Дата
Разраб.		Курилова		6.01.87
Пров.		Попова		4.02.87
ГИП		Гитин		4.02.87
Нач. отд.		Кореньев		4.02.87

7.820-4-КМ 042.102

Обшивка

Лит.	Масса	Масштаб
А	88,0	1:10
Лист	Листов-1	

Лист Б-ПН-6 ГОСТ 19903-74

Ленгипроводхоз

Инв. № подл. | Подп. и дата | Взам. инв. № | Инв. № дубл. | Подп. и дата

Выпуск 5
Серия 7.820-4

Формат	Зона	Поз.	Обозначение	Наименование	Кол.	Примечание
				Документация		
А3			7.820-4-км052.000СБ	Сборочный чертеж		
				Сборочные единицы		
А4		1	7.820-4-км052.100	Металлоконструкция	1	
А4		2	7.820-4-км032.200	Узел колесный	4	
				Детали		
А4		3	7.820-4-км042.001	Накладка верхняя	1	
А4		4	7.820-4-км042.002	Накладка боковая	1	
		5	-01	Накладка боковая	1	
А4		6	7.820-4-км042.003	Уголок	1	
А4		7	7.820-4-км042.004	Уплотнение верхнее	1	
А4		8	7.820-4-км042.005	Уплотнение боковое	1	
		9	-01	Уплотнение боковое	1	
А4		10	7.820-4-км042.006	Уплотнение нижнее	1	
Б4		11	7.820-4-км052.001	Подкладка		
				Пластина I, лист		
				ТМКЩ-М-6×50×90-1,7		
				ГОСТ 7338-77	2	0,1 кг
Б4		12	7.820-4-км052.002	Подкладка		
				Пластина I, лист		
				ТМКЩ-М-10×45×1325-1,7		
				ГОСТ 7338-77	2	1,4 кг
Б4		13	7.820-4-км052.003	Подкладка		
				Пластина I, лист		
				ТМКЩ-М-10×45×1340-1,7		
				ГОСТ 7338-77	1	0,7 кг

Инв.№подл. | Подп. и дата | Взам.инв.№ | Инв.№дубл. | Подп. и дата

Изм.	Лист	№ докум.	Подп.	Дата
Разраб.		Курилова		6.01.87
Пров.		Попова		30.01.87
ГИП		Гитин		4.02.87
Нач.отд.		Кореньев		4.02.87
Н.контр.		Сметанникова		4.02.87

7.820-4-км052.000

Затвор

Лит.	Лист	Листов
А	1	2

Ленгипроводхоз

Выпуск 5
Серия 7.820-4

Формат	Зона	Поз.	Обозначение	Наименование	Кол.	Примечание
				Стандартные изделия		
				Болты ГОСТ 7798-70		
		14		М10-8g×25 46.029	14	
		15		М10-8g×45 46.029	45	
		16		М10-8g×60 46.029	4	
		17		Гайка М10-7Н 5.029		
				ГОСТ 5915-70	63	

Инв.№подл. | Подп. и дата | Взам.инв.№ | Инв.№дубл. | Подп. и дата

7.820-4-км052.000

Лист

7.820-4-КМ052.000СБ

Серия 7.820-4 Выпуск 5

Напорная сторона

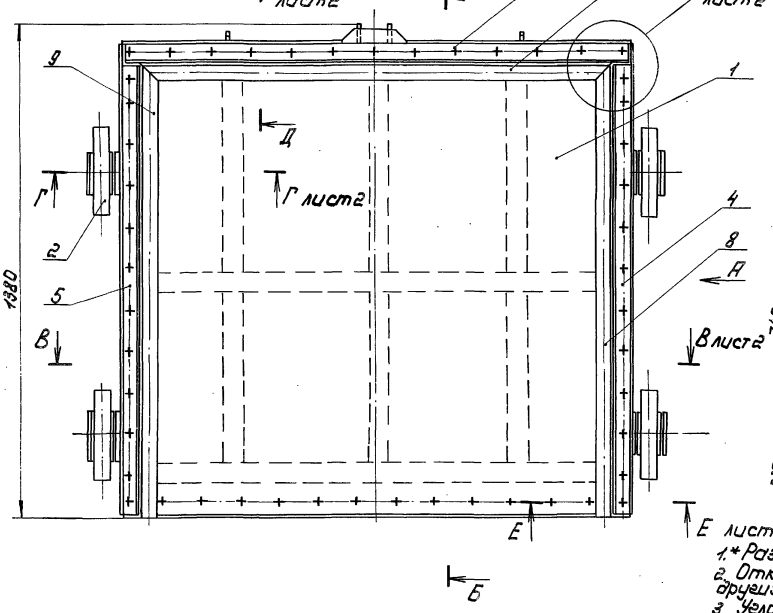

Вид А

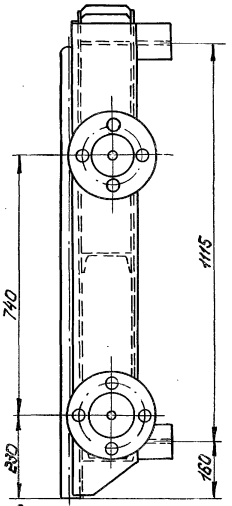

Б-Б

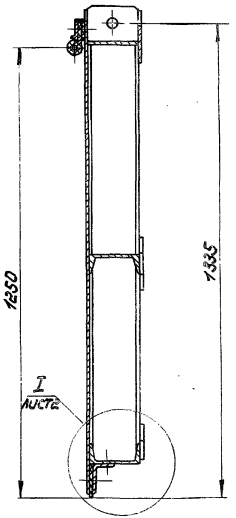

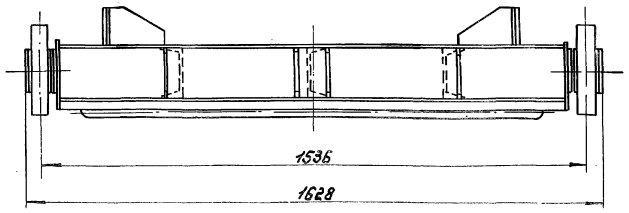

1. * Размеры для справок.
2. Отклонение четвертого колеса от плоскости касания трех других колес - 2 мм.
3. Узловые стыки верхнего и боковых уплотнений (поз. 7, 8 и 9) вулканизировать.
4. Сварные швы выполнять по ГОСТ 5264-80.
5. Электроды Э42 ГОСТ 9466-75.
6. Неуказанные предельные отклонения размеров - $\pm \frac{IT14}{2}$

Изм.	Лист	№ докум.	Подп.	Дата
Разраб.		Курилова		3.02.87
Пров.		Попова		4.02.87
ГИП		Гитин		4.02.87
Нач. отд.		Коренев		4.02.87
Н. контр.		Семенкова		4.02.87

7.820-4-КМ052.000 СБ

Затвор. Сборочный чертеж

Лит.	Масса	Масштаб
А	387.7	1:10

Лист 1 Листов 2

ЛЕНГИПРОВОДХОЗ

Инв. № подл. | Подп. и дата | Взам. инв. № | Инв. № дубл. | Подп. и дата

Инв.№подл. | Подп. и дата | Взам.инв.№ | Инв.№дубл. | Подп. и дата

В-В лист 1

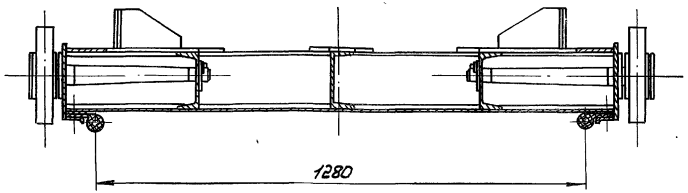

Г-Г лист 1
М 1:5

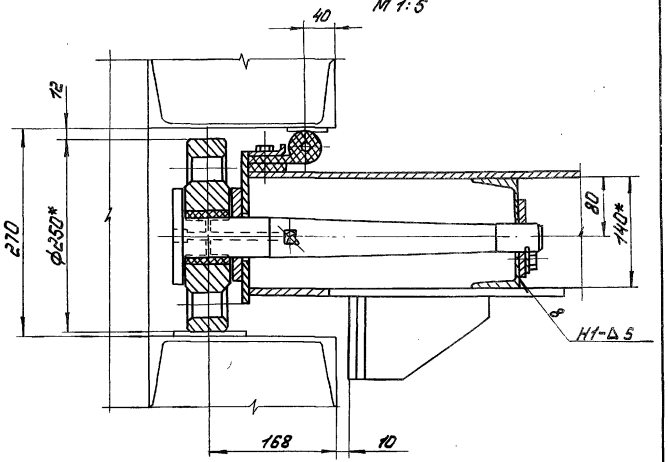

Д-Д лист 1
М 1:5

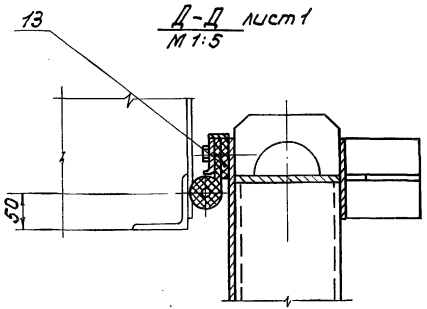

I лист 1
М 1:5

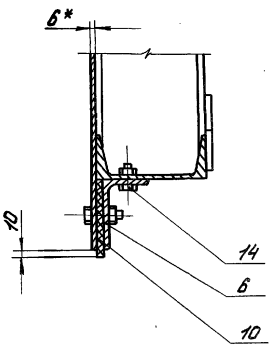

II лист 1
М 1:5

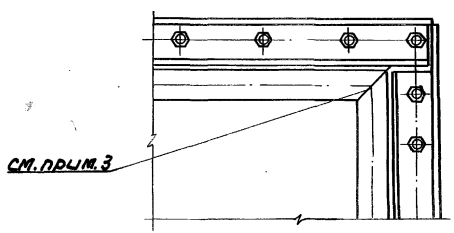

Е-Е лист 1
М 1:5

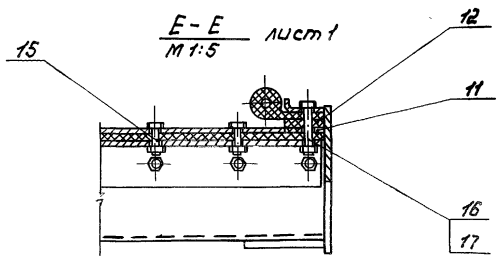

Формат	Зона	Поз.	Обозначение	Наименование	Кол.	Примечание
				Документация		
А3			7.820-4-КМ052.100СБ	Сборочный чертеж		
				Детали		
А4		1	7.820-4-КМ052.101	Лист	2	
А4		2	7.820-4-КМ052.102	Ригель	1	
А4		3	7.820-4-КМ052.103	Швеллер	1	
		4	-01	Швеллер	1	
А4		5	7.820-4-КМ052.104	Швеллер	1	
		6	-01	Швеллер	1	
		7	-02	Швеллер	1	
А4		8	7.820-4-КМ052.105	Упор	4	
А4		9	7.820-4-КМ052.106	Ребро	4	
А4		10	7.820-4-КМ042.102	Обшивка	1	
А4		11	7.820-4-КМ042.106	Накладка	2	
А4		12	7.820-4-КМ012.111	Накладка	2	
А4		13	7.820-4-КМ032.106	Прокладка	1	
		14	-01	Прокладка	1	
А4		15	7.820-4-КМ032.101	Прокладка	2	
А4		16	7.820-4-КМ032.102	Накладка	3	
А4		17	7.820-4-КМ032.103	Накладка	1	
Б4		18	7.820-4-КМ052.107	Швеллер		
				Швеллер $\frac{14\ ГОСТ\ 8240-72}{Ст3сп5\ ГОСТ\ 535-79}$		
				$L = 580 \pm \frac{JT14}{2}$	1	7,1кг
Б4		19	7.820-4-КМ052.108	Ригель		
				Швеллер $\frac{14\ ГОСТ\ 8240-72}{Ст3сп5\ ГОСТ\ 535-79}$		
				$L = 1430 \pm \frac{JT14}{2}$	1	17,6кг

Изм.	Лист	№ докум.	Подп.	Дата
Разраб.		Курилова		6.01.87
Пров.		Попова		30.01.87
ГИП		Гитин		4.02.87
Нач. отд.		Кореньев		4.02.87

7.820-4-КМ052.100

Металлоконструкция

Лит.	Лист	Листов
А	1	2

Ленгипроводхоз

Формат	Зона	Поз.	Обозначение	Наименование	Кол.	Примечание
Б4		20	7.820-4-КМ052.109	Полоса		
				Полоса $\frac{Б-2\ 8\times100\ ГОСТ\ 103-76}{Ст3сп5\ ГОСТ\ 535-79}$		
				$L = 1228 \pm \frac{JT14}{2}$	1	7,7кг
Б4		21	7.820-4-КМ052.110	Полоса		
				Полоса $\frac{Б-2\ 8\times100\ ГОСТ\ 103-76}{Ст3сп5\ ГОСТ\ 535-79}$		
				$L = 1215 \pm \frac{JT14}{2}$	2	15,3кг
Б4		22	7.820-4-КМ052.111	Полоса		
				Полоса $\frac{Б-2\ 6\times25\ ГОСТ\ 103-76}{Ст3сп5\ ГОСТ\ 535-79}$		
				$L = 1430 \pm \frac{JT14}{2}$	1	1,7кг
Б4		23	7.820-4-КМ052.112	Ригель		
				Полоса $\frac{Б-2\ 8\times140\ ГОСТ\ 103-76}{Ст3сп5\ ГОСТ\ 535-79}$		
				$L = 1430 \pm \frac{JT14}{2}$	1	12,6кг
				Стандартные изделия		
		24		Шайба 10.01.029 ГОСТ 10906-78	2	

Инв. № подл. | Подп. и дата | Взам. инв. № | Инв. № дубл. | Подп. и дата

Изм.	Лист	№ докум.	Подп.	Дата

7.820-4-КМ052.100

Лист 2

7.820-4-КМ052.100СБ

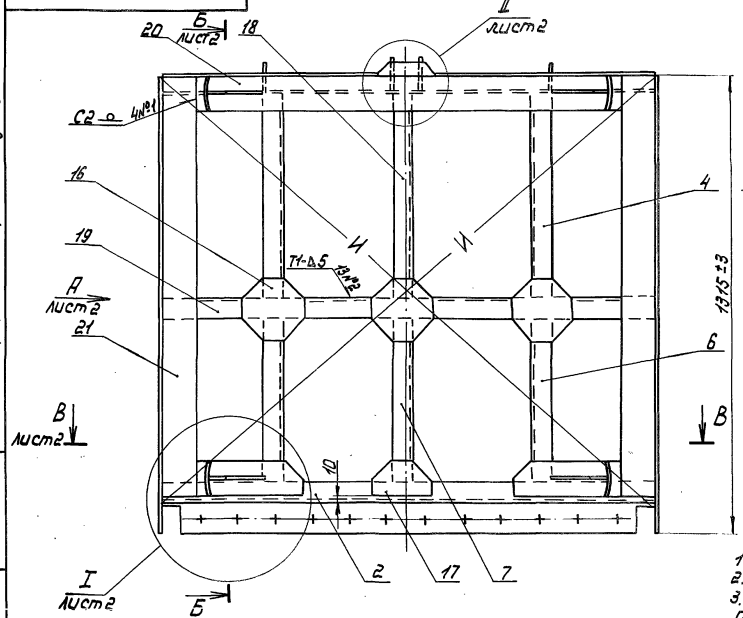

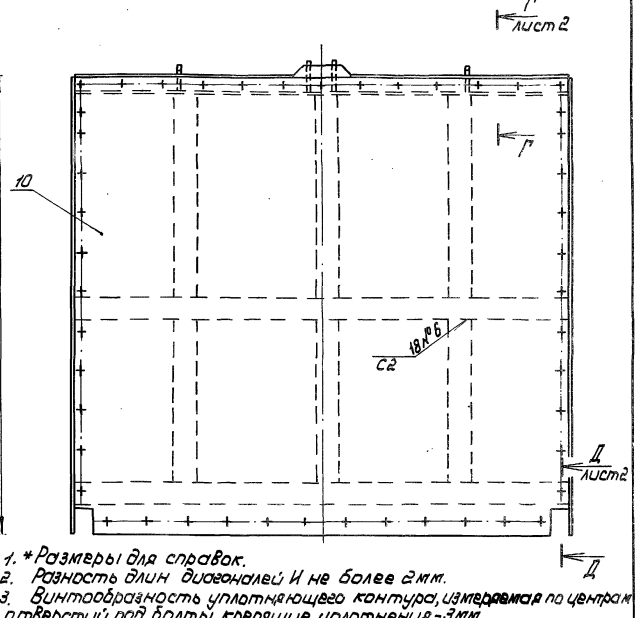

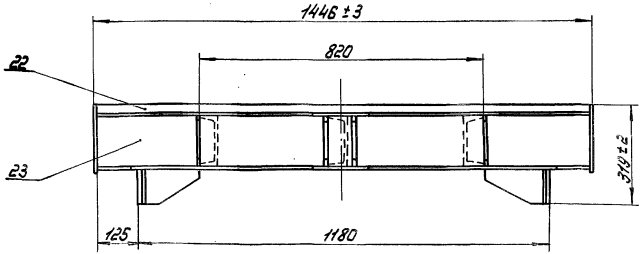

1. * Размеры для справок.
2. Разность длин диагоналей И не более 2мм.
3. Винтообразность уплотняющего контура, измеряемая по центрам отверстий под болты, крепящие уплотнения - 3мм.
4. Сварные швы выполнять по ГОСТ 5264-80.
5. Электроды Э42 ГОСТ 9466-75.
6. Сварку, неуказанную на чертеже, вести швом Н1-Δ5 по контуру прилегания свариваемых деталей.
7. Неуказанные предельные отклонения размеров - $\pm\frac{IT14}{2}$

Изм.	Лист	№ докум.	Подп.	Дата
Разраб.		Гурилова		6.01.87
Пров.		Попова		4.02.87
ГИП.		Гитун		4.02.87
Нач.отд.		Коренев		4.02.87
Н.контр.		Смельникова		4.02.87

7.820-4-КМ052.100СБ

Металлоконструкция. Сборочный чертеж.

Лит.	Масса	Масштаб
А	248,2	1:10

Лист 1 Листов 2

ЛЕНГИПРОВОДХОЗ

7.820-4-КМ052.100СБ

Вид А лист 1

Б-Б лист 1

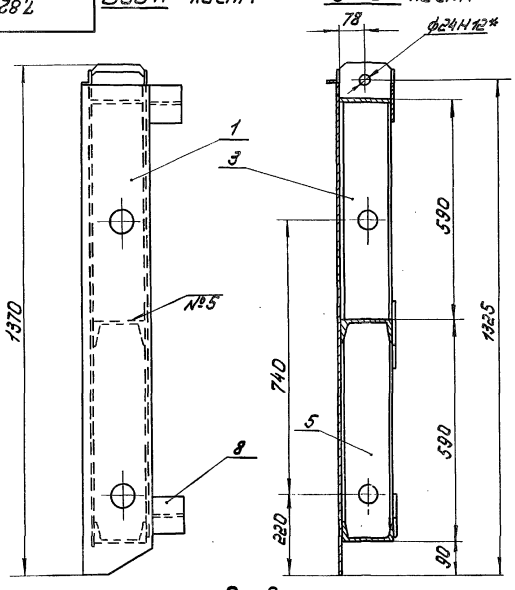

I
М 1:5 лист 1

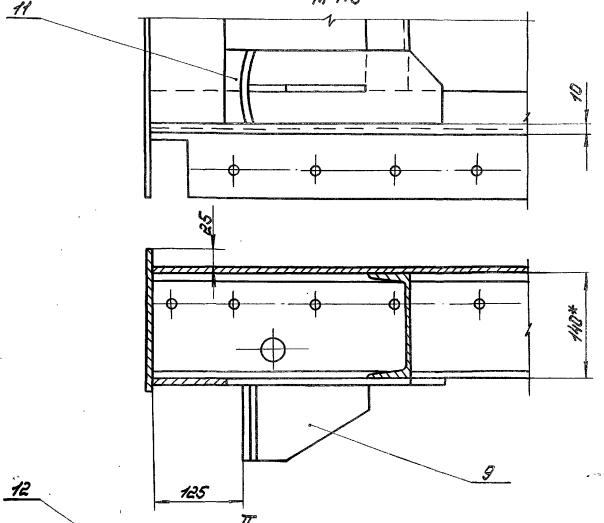

В-В лист 1

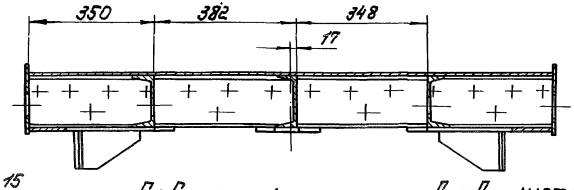

II
М 1:5 лист 1

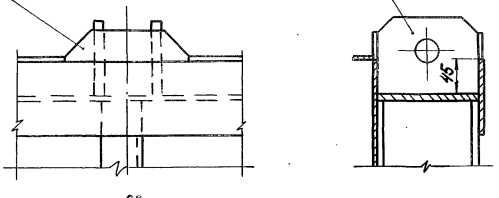

Г-Г
М 1:5 лист 1

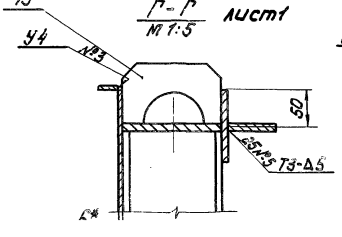

Д-Д
М 1:5 лист 1

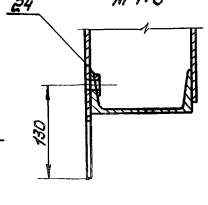

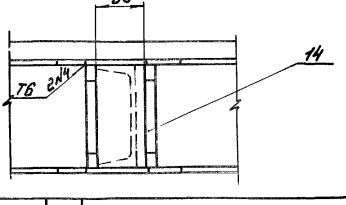

Инв.№ подл. | Подп. и дата | Взам. инв.№ | Инв.№ дубл. | Подп. и дата

Инв.№подл. | Подп. и дата | Взам.инв.№ | Инв.№дубл. | Подп. и дата

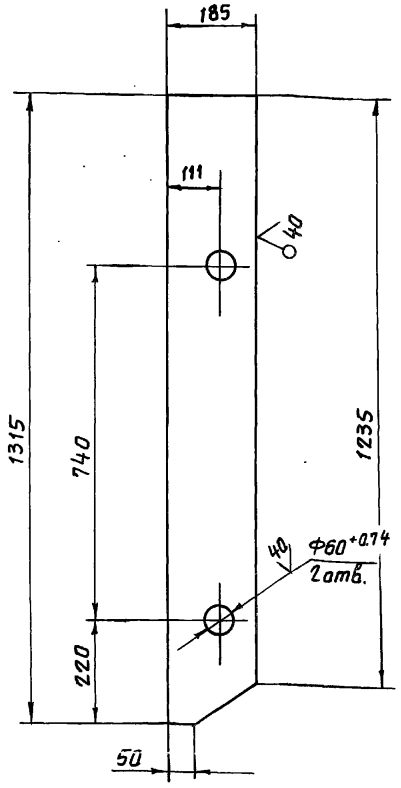

Неуказанные предельные отклонения размеров – $\pm \frac{JT14}{2}$

Изм.	Лист	№ докум.	Подп.	Дата	7.820-4-КМ 052.101			
Разраб.		Курилова		6.01.87	Лист	Лит.	Масса	Масштаб
Пров.		Попова		3.02.87		А	14,6	1:10
ГИП		Гитин		4.02.87		Лист	Листов-1	
Нач.отд.		Коренев		4.02.87	Лист Б-ПН-8 ГОСТ 19903-74 Вст3сп5 ГОСТ 14637-79	Ленгипроводхоз		

Инв.№подл. | Подп. и дата | Взам.инв.№ | Инв.№дубл. | Подп. и дата

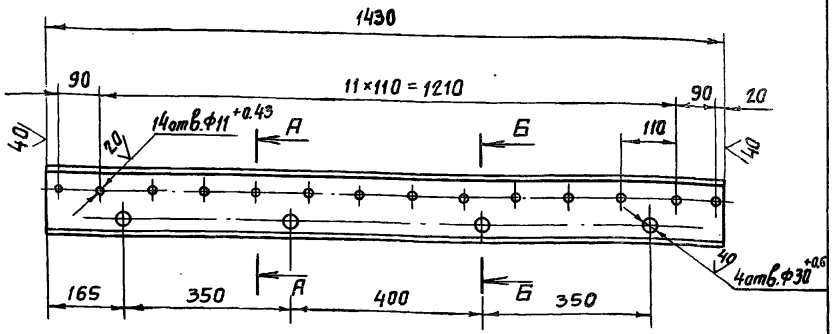

А – А
М 1:5

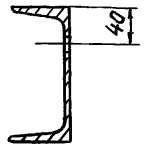

Б – Б
М 1:5

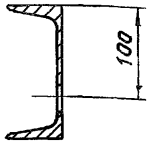

1. Предельные отклонения размеров, координирующих оси отверстий Ф11 – ±0,28 мм.
2. Предельные отклонения прочих размеров – $\pm \frac{JT14}{2}$.

Изм.	Лист	№ докум.	Подп.	Дата	7.820-4-КМ 052.102			
Разраб.		Курилова		6.01.87	Ригель	Лит.	Масса	Масштаб
Пров.		Попова		4.02.87		А	17,4	1:10
ГИП		Гитин		4.02.87		Лист	Листов-1	
Нач.отд.		Коренев		4.02.87	Швеллер 14 ГОСТ 8240-72 Вст3сп5 ГОСТ 535-79	Ленгипроводхоз		

7.820-4-КМ 052.103

7.820-4-КМ 052.103

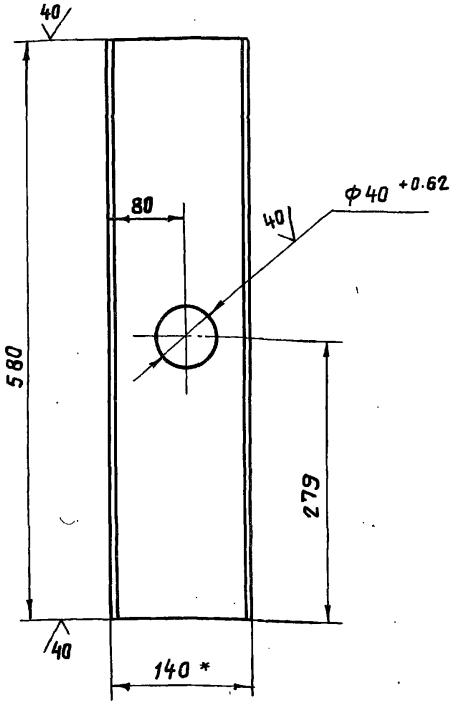

7.820-4-КМ 052.103-01-зеркальное отражение. Остальное - см. 7.820-4-КМ 052.103

м 1:10

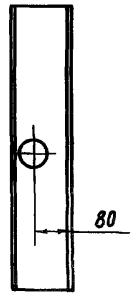

1. * Размер для справок
2. Неуказанные предельные отклонения размеров - $\pm \frac{JT14}{2}$

Изм	Лист	№ докум.	Подп.	Дата
Разраб.		Курилова		6.01.87
Пров.		Попова		4.02.87
ГИП		Гитин		4.02.87
Нач. отд.		Коренев		4.02.87

7.820-4-КМ 052.103

Швеллер

Лит.	Масса	Масштаб
А	7,1	1:5
Лист	Листов-1	

Швеллер 14 ГОСТ 8240-72 / Вст3сп5 ГОСТ 535-79

Ленгипроводхоз

Инв. № подл. | Подп. и дата | Взам. инв. № | Инв. № дубл. | Подп. и дата

7.820-4-КМ 052.104

7.820-4-КМ 052.104-01-зеркальное отражение. Остальное - см. 7.820-4-КМ 052.104

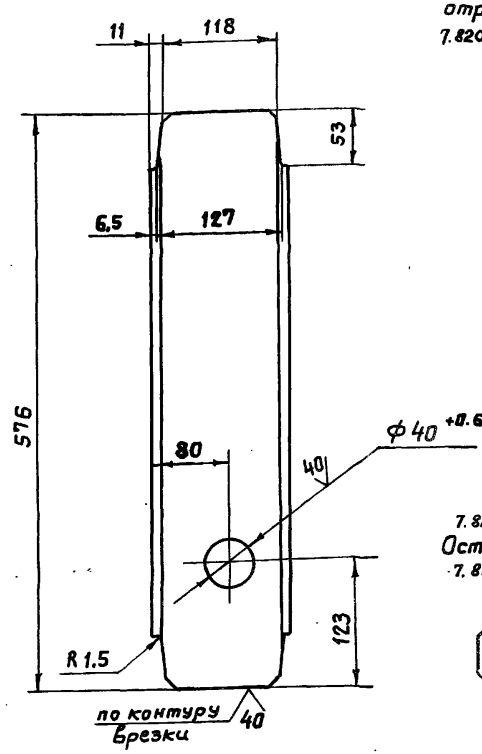

м 1:10

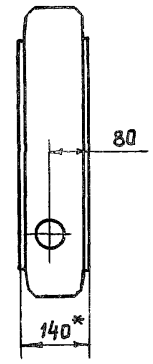

7.820-4-КМ 052.104-02. Остальное - см. 7.820-4-КМ 052.104

м 1:10

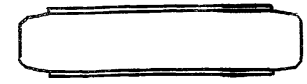

1. * Размер для справок.
2. Неуказанные предельные отклонения размеров - $\pm \frac{JT14}{2}$

Изм	Лист	№ докум.	Подп.	Дата
Разраб.		Курилова		6.01.87
Пров.		Попова		4.02.87
ГИП		Гитин		4.02.87
Нач. отд.		Коренев		4.02.87

7.820-4-КМ 052.104

Швеллер

Лит.	Масса	Масштаб
А	6,2	1:5
Лист	Листов-1	

Швеллер 14 ГОСТ 8240-72 / Вст3сп5 ГОСТ 535-79

Ленгипроводхоз

Инв. № подл. | Подп. и дата | Взам. инв. № | Инв. № дубл. | Подп. и дата

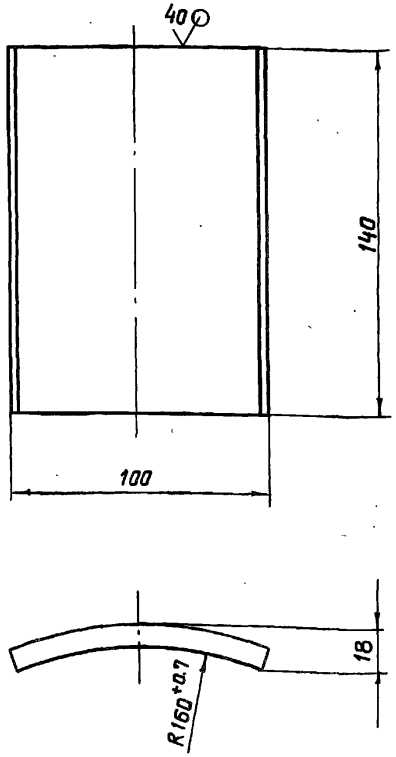

Неуказанные предельные отклонения размеров - $\pm \frac{JT14}{2}$

Изм	Лист	№ докум.	Подп.	Дата
Разраб.		Курилова		6.01.87
Пров.		Попова		8.01.87
ГИП		Гитин		8.01.87
Нач.отд.		Кореневъ		8.01.87

7.820-4-КМ 052.105

Упор

Лит.	Масса	Масштаб
А	1,1	1:2
Лист	Листов-1	

Лист Б-ПН-10 ГОСТ 19903-74

Ленгипроводхоз

Инв.№ подл. | Подп. и дата | Взам.инв.№ | Инв.№ дубл. | Подп. и дата

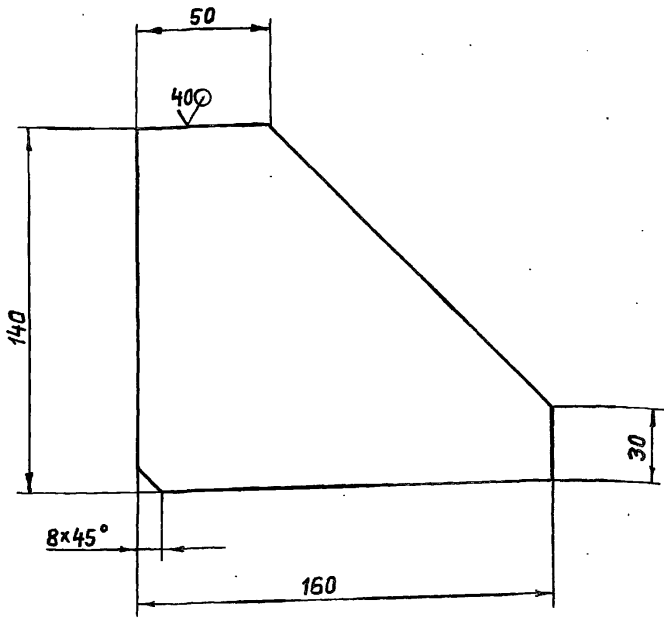

Предельные отклонения размеров - $\pm \frac{JT14}{2}$

Изм	Лист	№ докум.	Подп.	Дата
Разраб.		Курилова		6.01.87
Пров.		Попова		8.01.87
ГИП		Гитин		8.01.87
Нач.отд.		Кореневъ		8.01.87

7.820-4-КМ 052.106

Ребро

Лит.	Масса	Масштаб
А	1,3	1:2
Лист	Листов-1	

Лист Б-ПН-10 ГОСТ 19903-74
ВСт3спS ГОСТ 14637-79

Ленгипроводхоз

Инв.№ подл. | Подп. и дата | Взам.инв.№ | Инв.№ дубл. | Подп. и дата

7.820-4-КМ 042.106

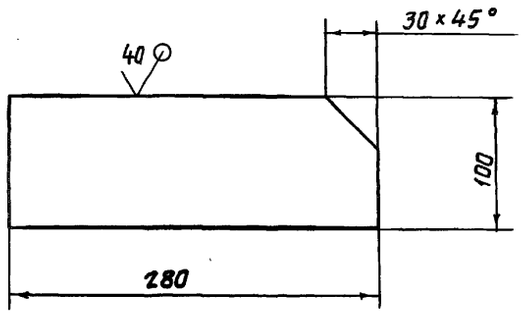

Предельные отклонения размеров $\pm \frac{JT14}{2}$

Изм	Лист	№ докум.	Подп.	Дата	7.820-4-КМ 042.106			
Разраб.		Попова		5.11.86	Накладка	Лит.	Масса	Масштаб
Пров.		Гитин		18.12.86		Р	1,7	1:4
ГИП		Гитин		18.12.86		Лист	Листов 1	
Нач. отд		Коренев		19.12.86	Лист Б-ПН-8 ГОСТ 19903-74	Ленгипроводхоз		

Серия 7.820-4 Выпуск 5

Подп. и дата | Взам. инв. № | Инв. № дубл. | Подп. и дата | Инв. № подл.

7.820-4-КМ 012.111

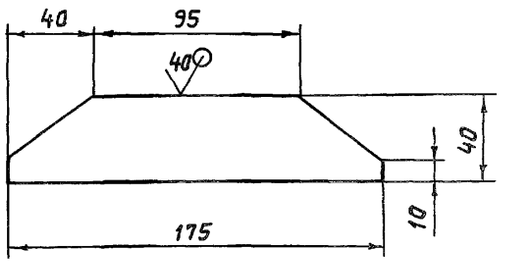

Предельные отклонения размеров $\pm \frac{JT14}{2}$

Изм	Лист	№ докум.	Подп.	Дата	7.820-4-КМ 012.111			
Разраб.		Попова		5.11.86	Накладка	Лит.	Масса	Масштаб
Пров.		Гитин		18.12.86		Р	0,3	1:2.5
ГИП		Гитин		18.12.86		Лист	Листов 1	
Нач. отд		Коренев		19.12.86	Лист Б-ПН-6 ГОСТ 19903-74 / Вст3сп5 ГОСТ 14637-79	Ленгипроводхоз		

Серия 7.820-4 Выпуск 5

Подп. и дата | Взам. инв. № | Инв. № дубл. | Подп. и дата | Инв. № подл.

7.820-4-КМ 032.106

Серия 7.820-4 Выпуск 5

7.820-4-КМ 032.106

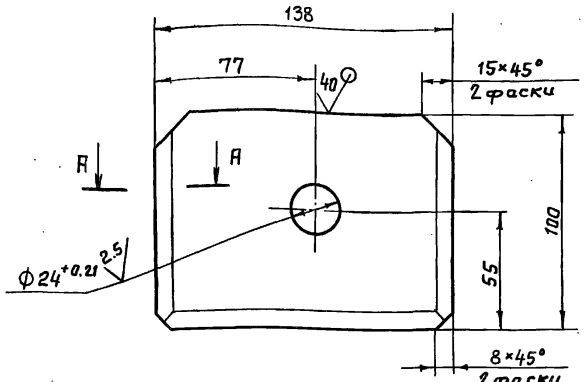

7.820-4-КМ 032.106-01- зеркальное отражение. Остальное см. 7.820-4-КМ 032.106

А - А

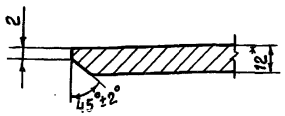

М 1:4

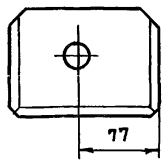

1.* Размер для справок.

2. Неуказанные предельные отклонения размеров $\pm \frac{JT14}{2}$

Изм	Лист	№ докум.	Подп.	Дата
Разраб.		Попова		6.11.86
Пров.		Гитин		5.01.87
ГИП		Гитин		5.01.87
Нач.отд.		Коренев		7.01.87

7.820-4-КМ 032.106

Проушина

Лит.	Масса	Масштаб
А	1,2	1:2

Лист | Листов-1

Лист Б-ПН-12 ГОСТ 19903-74 / В Ст3сп5 ГОСТ 14637-79

Ленгипроводхоз

Инв.№ подл. | Подп. и дата | Взам.инв.№ | Инв.№ дубл. | Подп. и дата

7.820-4-КМ 032.101

Серия 7.820-4 Выпуск 5

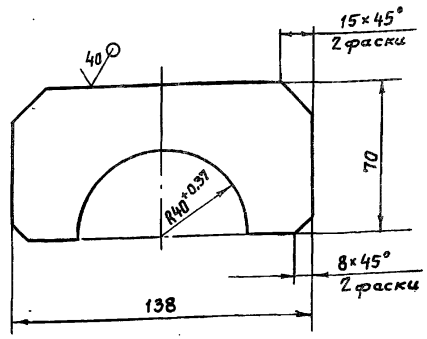

Неуказанные предельные отклонения размеров $\pm \frac{JT14}{2}$

Изм	Лист	№ докум.	Подп.	Дата
Разраб.		Попова		6.11.86
Пров.		Гитин		5.01.87
ГИП		Гитин		5.01.87
Нач.отд.		Коренев		7.01.87

7.820-4-КМ 032.101

Проушина

Лит.	Масса	Масштаб
А	0,4	1:2

Лист | Листов-1

Лист Б-ПН-8 ГОСТ 19903-74 / В Ст3сп5 ГОСТ 14637-79

Ленгипроводхоз

Инв.№ подл. | Подп. и дата | Взам.инв.№ | Инв.№ дубл. | Подп. и дата

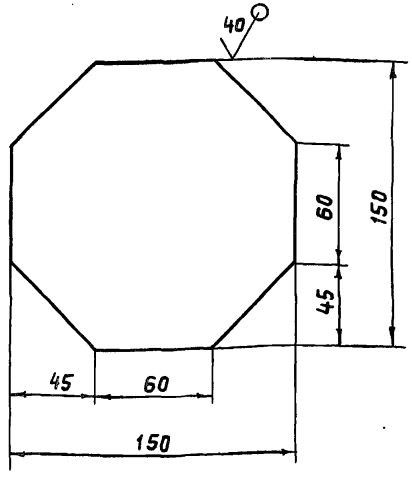

Предельные отклонения размеров $\pm \frac{JT14}{2}$

Изм.	Лист	№ докум.	Подп.	Дата
Разраб.		Попова		19.11.86
Пров.		Гитин		5.02.87
ГИП		Гитин		5.02.87
Нач.отд.		Кореньев		5.02.87

7.820-4-КМ 032.102

Накладка

Лит.	Масса	Масштаб
А	0,9	1:2,5
Лист	Листов-1	

Лист Б-ПН-6 ГОСТ 19903-74 / В Ст3сп5 ГОСТ 14637-79

Ленгипроводхоз

Инв.№ подл. | Подп. и дата | Взам. инв.№ | Инв.№ дубл. | Подп. и дата

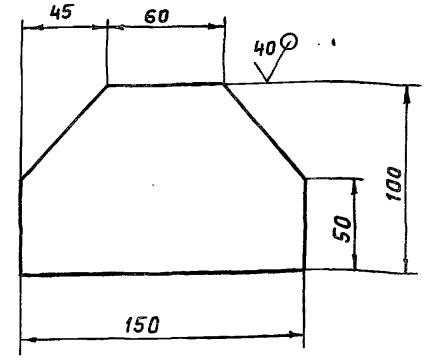

Предельные отклонения размеров $\pm \frac{JT14}{2}$

Изм.	Лист	№ докум.	Подп.	Дата
Разраб.		Попова		19.11.86
Пров.		Гитин		5.02.87
ГИП		Гитин		5.02.87
Нач.отд.		Кореньев		5.02.87
Н.контр.		Стельмахов		5.02.87

7.820-4-КМ 032.103

Накладка

Лит.	Масса	Масштаб
А	0,6	1:2,5
Лист	Листов-1	

Лист Б-ПН-6 ГОСТ 19903-74 / В Ст3сп5 ГОСТ 14637-79

Ленгипроводхоз

Инв.№ подл. | Подп. и дата | Взам. инв.№ | Инв.№ дубл. | Подп. и дата

Серия 7.820-4 Выпуск 5

Формат	Зона	Поз.	Обозначение	Наименование	Кол.	Примечание
				Документация		
А3			7.820-4-КМ 032.200СБ	Сборочный чертеж		
				Сборочные единицы		
А4		1	7.820-4-КМ 032.210	Ось	1	
				Детали		
А4		2	7.820-4-КМ 032.201	Колесо	1	
А4		3	7.820-4-КМ 032.202	Шайба плавающая	1	
А4		4	7.820-4-КМ 032.203	Втулка	1	
А4		5	7.820-4-КМ 032.204	Оседержатель	1	
А4		6	7.820-4-КМ 012.205	Подшипник	1	
А4		7	7.820-4-КМ 012.206	Пробка	1	
				Стандартные изделия		
		8		Масленка 2.2.45 Кд 6		
				ГОСТ 19853-74	1	
		9		Болт III М10-8g×20.46.029		
				ГОСТ 7798-70	2	
				Материалы		
		10		Проволока 2-1 ГОСТ 3282-74	0,3м	

Подпись и дата | Взам. инв. № | Инв. № дубл. | Подпись и дата | Инв. № подл.

Изм.	Лист	№ докум.	Подп.	Дата
Разраб.		Гусев		31.10.86
Провер.		Попова		10.02.87
ГИП		Гитин		10.02.87

7.820-4-КМ 032.200

Узел колесный

Лит.	Лист	Листов
А		1

Ленгипроводхоз

Серия 7.820-4 Выпуск 5

Формат	Зона	Поз.	Обозначение	Наименование	Кол.	Примечание
				Документация		
А3			7.820-4-КМ 032.210СБ	Сборочный чертеж		
				Детали		
А3		1	7.820-4-КМ 032.211	Ось	1	
А4		2	7.820-4-КМ 032.212	Шайба	1	

Подпись и дата | Взам. инв. № | Инв. № дубл. | Подпись и дата | Инв. № подл.

Изм.	Лист	№ докум.	Подп.	Дата
Разраб.		Гусев		31.10.86
Провер.		Попова		29.01.87
ГИП		Гитин		29.01.87
Нач. отд.		Коренев		29.01.87

7.820-4-КМ 032.210

Ось

Лит.	Лист	Листов
А		1

Ленгипроводхоз

7.820-4-КМ032.200СБ

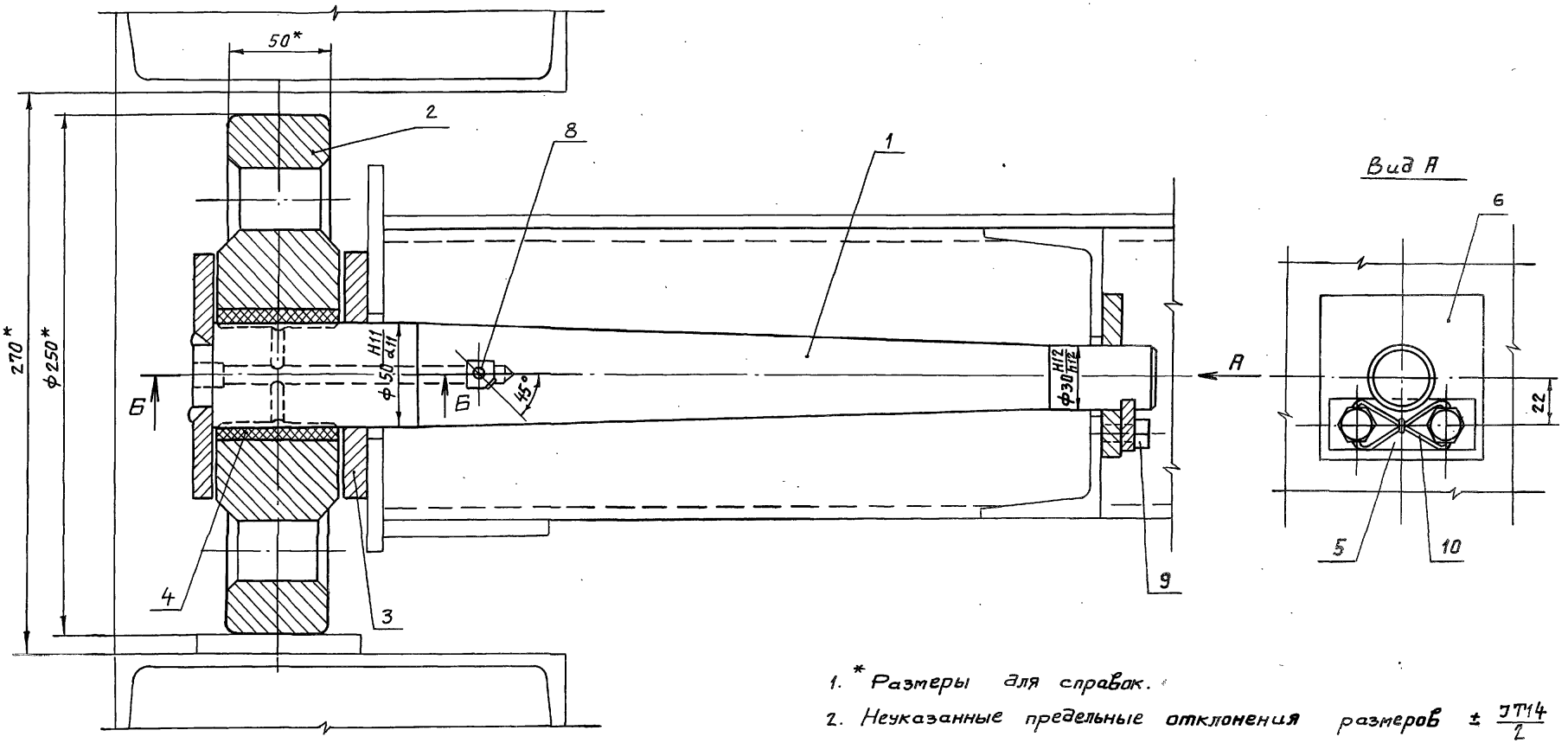

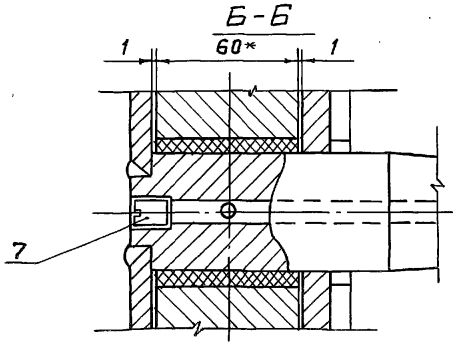

1. * Размеры для справок.
2. Неуказанные предельные отклонения размеров $\pm \frac{IT14}{2}$

Изм.	Лист	№ докум.	Подп.	Дата
Разраб.		Гусев		31.10.86
Провер.		Попова		23.12.86
ГИП		Гитин		5.01.87
Нач.отд.		Коренев		5.01.87

7.820-4-км 032.200 СБ

Узел колесный
Сборочный чертеж

Лит.	Масса	Масштаб
А	26,4	1:2
Лист	Листов 1	

Ленгипроводхоз

Серия 7.820-4 Выпуск 5

Инв.№подл. | Подп. и дата | Взам.инв.№ | Инв.№дубл. | Подп. и дата

7.820-4-КМ 032.210СБ

Серия 7.820-4 Выпуск 5

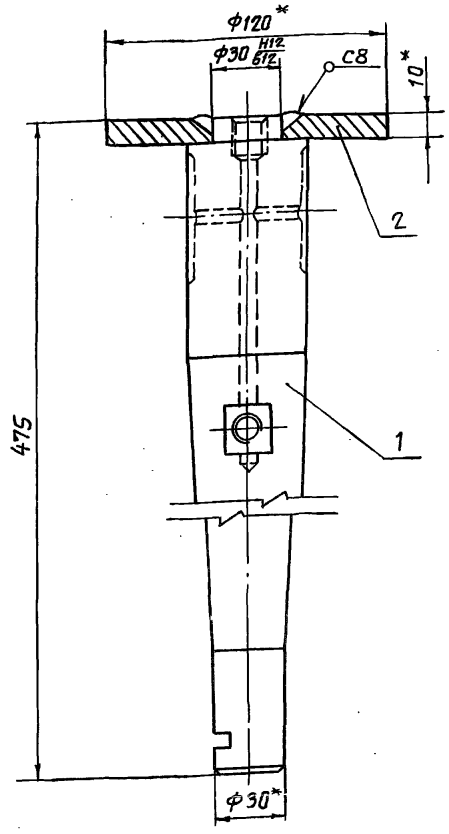

1. *Размеры для справок.
2. Сварные швы выполнять по ГОСТ 5264-80.
3. Электроды Э42 ГОСТ 9466-75.
4. Неуказанные предельные отклонения размеров- $\pm \frac{JT14}{2}$.

Изм.	Лист	№ докум.	Подп.	Дата
Разраб.		Гусев		31.10.86
Провер.		Попова		10.02.87
ГИП.		Гитин		10.02.87
Нач. отд.		Кореньев		10.02.87
Н. контр.		Степынакова		10.02.87

7.820-4-КМ 032.210СБ

Ось

Сборочный чертеж

Лит.	Масса	Масштаб
А	5,6	1:2
Лист	Листов-1	

Ленгипроводхоз

Инв. № подл. | Подп. и дата | Взам. инв. № | Инв. № дубл. | Подп. и дата

7.820-4-КМ 032.212

Серия 7.820-4 Выпуск 5

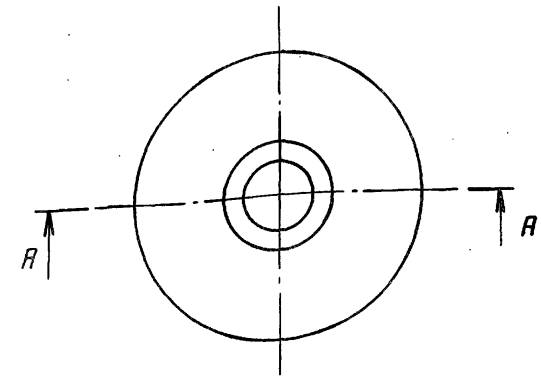

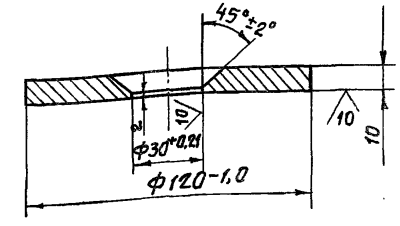

Неуказанные предельные отклонения размеров- $\pm \frac{JT14}{2}$.

Изм.	Лист	№ докум.	Подп.	Дата
Разраб.		Гусев		31.10.86
Провер.		Попова		10.02.87
ГИП		Гитин		10.02.87
Нач. отд.		Кореньев		10.02.87

7.820-4-КМ 032.212

Шайба

Лит.	Масса	Масштаб
А	0,8	1:2
Лист	Листов-1	

Лист Б-ПН-12.ГОСТ19903-74

Ст3сп5 ГОСТ14637-79

Ленгипроводхоз

Инв. № подл. | Подп. и дата | Взам. инв. № | Инв. № дубл. | Подп. и дата

7.820-4-КМ 032.211

Серия 7.820-4 Выпуск 5

Инв.№ подл. | Подп. и дата | Взам.инв.№ | Инв.№ дубл. | Подп. и дата

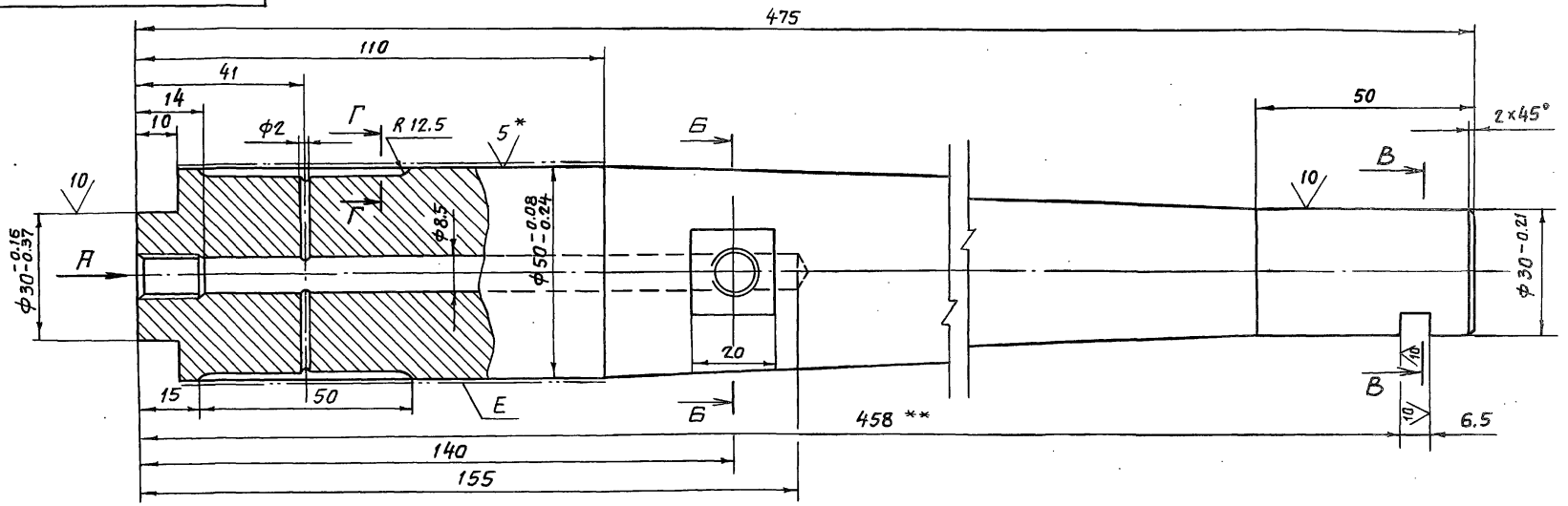

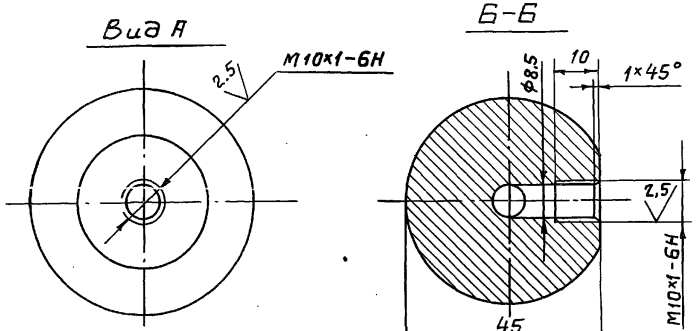

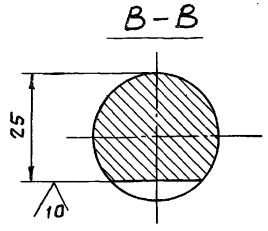

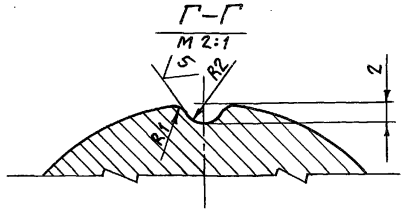

1. * Размеры и шероховатости после покрытия.
2. ** Обработать при сборке затвора.
3. Неуказанные предельные отклонения размеров: отверстий - H14, валов - h 14, остальных $\pm \frac{JT14}{2}$.
4. Покрытие поверхности Е Х 36 тв. ГОСТ 9.073-77 на длине 80 мм.

Изм	Лист	N докум.	Подп.	Дата
Разраб.		Гусев		31.10.86
Провер.		Попова		10.02.87
ГИП		Гитин		10.02.87
Нач. отд.		Кореньев		10.02.87

7.820-4-КМ 032.211

Ось

Лит.	Масса	Масштаб
А	4,8	1:1

Лист | Листов 1

Круг В52 ГОСТ 2590-71

Ленгипроводхоз

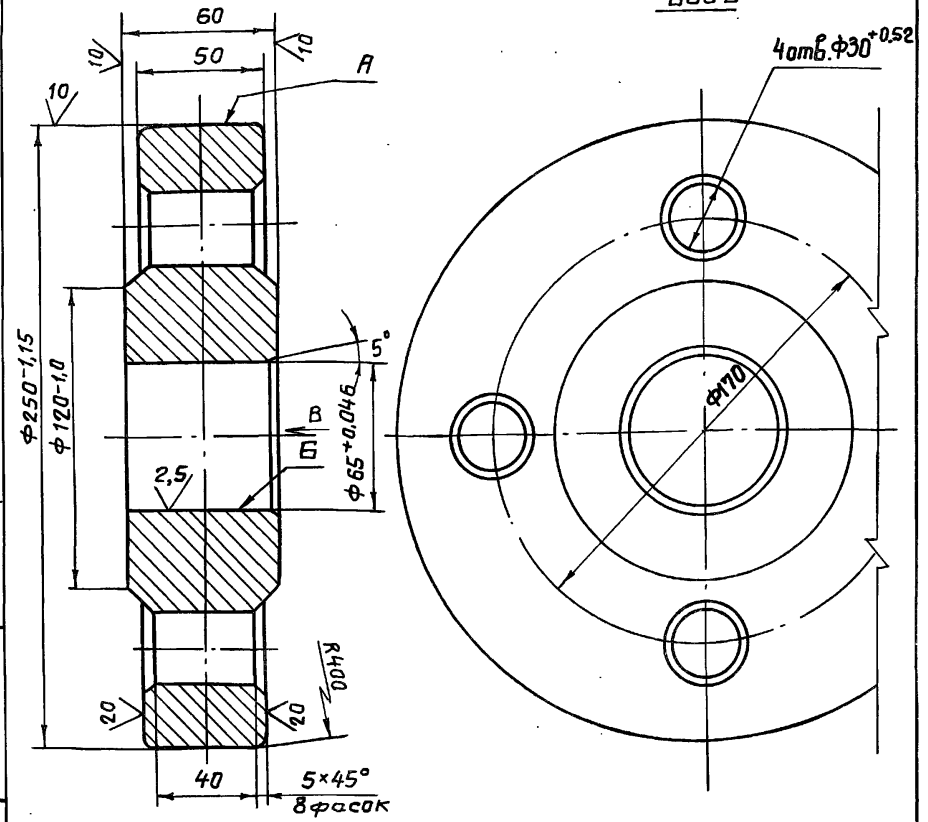

1. Отливку отжечь.
2. Раковины на поверхностях А и Б не допускаются.
3. Литье III класса точности по ГОСТ 2009-55.
4. Литейные уклоны по ГОСТ 3212-80.
5. Неуказанные предельные отклонения размеров $\pm \frac{JT14}{2}$
6. Неуказанные радиусы R5÷10мм.

Изм.	Лист	№ докум.	Подп.	Дата
Разраб.		Гусев		31.10.86
Провер.		Попова		13.02.87
ГИП		Гитин		13.02.87
Нач. отд.		Кореневб		13.02.87

7.820-4-КМ 032.201

Колесо

Лит.	Масса	Масштаб
А	18,5	1:2
Лист	Листов-1	

Ст35Л-III ГОСТ 977-75

Ленгипроводхоз

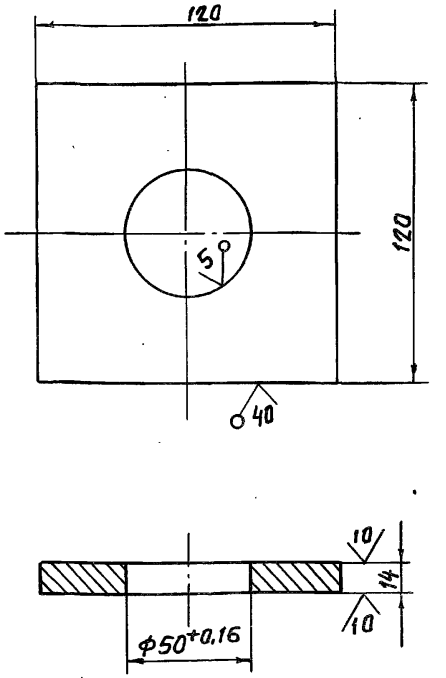

Неуказанные предельные отклонения размеров $\pm \frac{JT14}{2}$

Изм.	Лист	№ докум.	Подп.	Дата
Разраб.		Гусев		31.10.86
Провер.		Попова		10.01.87
ГИП		Гитин		10.02.87
Нач. отд.		Кореневб		10.02.87

7.820-4-КМ 032.202

Шайба плавающая

Лит.	Масса	Масштаб
А	1,4	1:2
Лист	Листов-1	

Лист Б-ПН-16 ГОСТ 19903-74
ВСт3сп5 ГОСТ 14637-79

Ленгипроводхоз

Инв. № подл. | Подп. и дата | Взам. инв. № | Инв. № дубл. | Подп. и дата

7.820-4-КМ 032.204

Серия 7.820-4 Выпуск 5

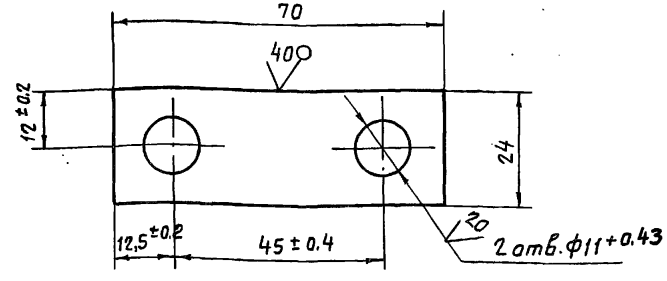

Неуказанные предельные отклонения размеров – ± $\frac{JT14}{2}$.

Изм	Лист	№ докум.	Подп.	Дата
Разраб.		Гусев		8.01.87
Пров.		Попова		10.01.87
ГИП		Гитин		10.02.87
Нач. отд.		Коренев		10.02.87

7.820-4-КМ 032.204

Оседержатель

Лит.	Масса	Масштаб
А	0,06	1:1

Лист | Листов-1

Лист Б-ПН-6 ГОСТ 19903-74 / ВСт3сп5 ГОСТ 14637-79

Ленгипроводхоз

7.820-4-КМ 032.203

Серия 7.820-4 Выпуск 5

Заготовка втулки

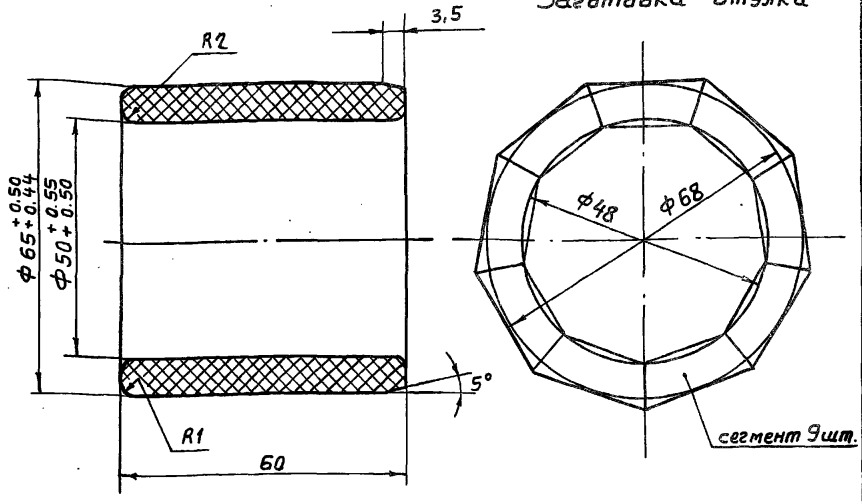

Заготовка сегмента

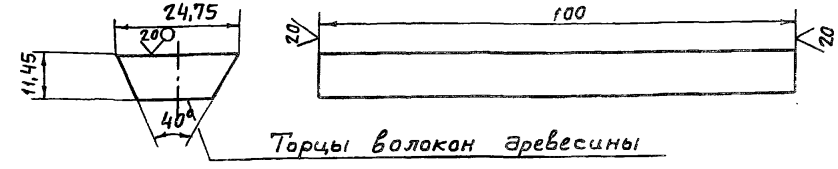

Торцы волокон древесины

1. Толщина листа ДСП не менее 30мм.
2. Нарезанные бруски сушить при температуре 30÷40° в течение 2÷3 суток.
3. После фрезерования брусков, поверхности сегментов обезжирить ацетоном и склеивать водо- и маслоупорным клеем ВИАМ-Б3.
4. Склеенную заготовку сушить при температуре 30÷35°С в течение 10÷12 часов.
5. Указанные на чертеже размеры втулки до запрессовки обеспечивают после запрессовки ее в ступицу колеса-внутренний диаметр 50Н8-50Н11.

Изм	Лист	№ докум.	Подп.	Дата
Разраб.		Гусев		2.11.86
Провер.		Попова		13.02.87
ГИП		Гитин		13.02.87
Нач. отд.		Коренев		13.02.87

7.820-4-КМ 032.203

Втулка

Лит.	Масса	Масштаб
А	0,1	1:1

Лист | Листов-1

ДСП-Б ГОСТ 13913-78

Ленгипроводхоз

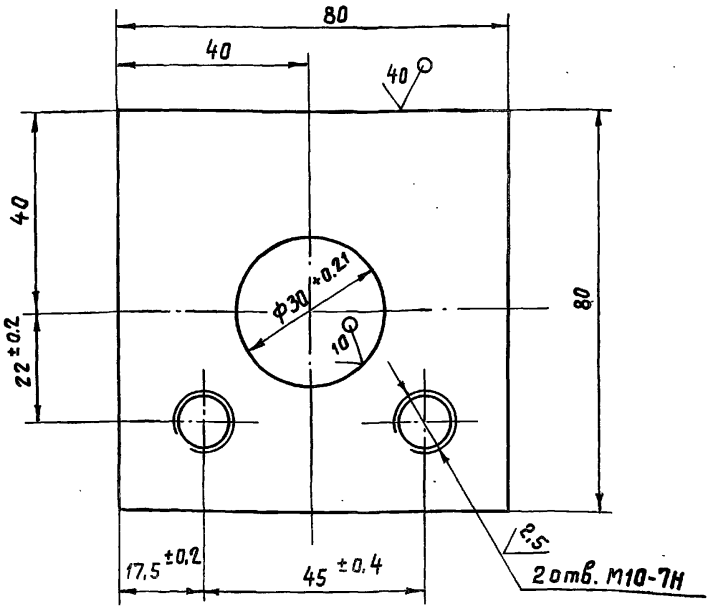

Неуказанные предельные отклонения размеров ± JT14/2

Изм.	Лист	№ докум.	Подпись	Дата
Разраб.	Гусев			26.06.86
Провер.	Попова			9.02.87
ГИП	Гитцн			9.02.87
Нач. отд.	Коренев			9.02.87

7.820-4-КМ 012.205

Подшипник	Лит.	Масса	Масштаб
	А	0,6	1:1
	Лист	Листов 1	

Лист Б-ПН-14 ГОСТ 19903-74 / Ст3сп5 ГОСТ 14637-79

Ленгипроводхоз

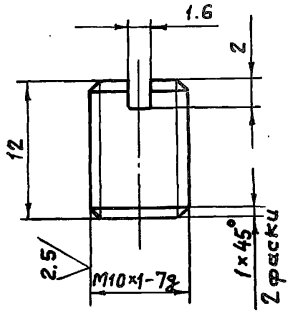

Неуказанные предельные отклонения размеров ± JT14/2

Изм.	Лист	№ докум.	Подпись	Дата
Разраб.	Гусев			26.06.86
Провер.	Попова			9.02.87
ГИП	Гитин			9.02.87
Нач. отд.	Коренев			9.02.87

7.820-4-КМ 012.206

Пробка	Лит.	Масса	Масштаб
	А	0,01	2:1
	Лист	Листов 1	

Круг В12 ГОСТ 2590-71 / В Ст3сп5 ГОСТ 535-79

Ленгипроводхоз

Инв. № подл. | Подпись и дата | Взам. инв. № | Инв. № дубл. | Подпись и дата

7.820-4-КМ 042.001

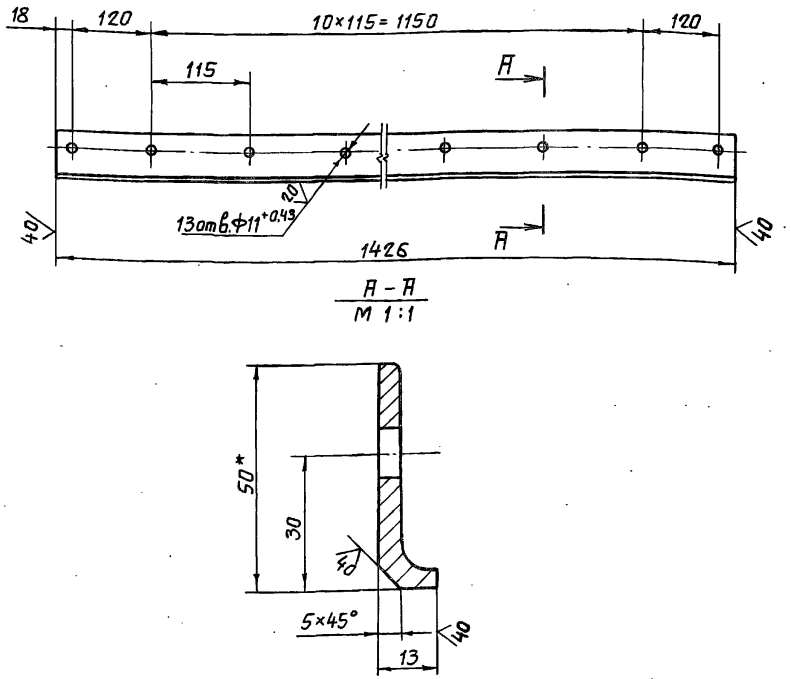

1. * Размер для справок.
2. Предельные отклонения размеров, координирующих оси отверстий Ф11 - ±0,18мм.
3. Предельные отклонения прочих размеров - $\pm \frac{JT14}{2}$.

Изм.	Лист	№ докум.	Подп.	Дата
Разраб.		Курилова		25.12.86
Пров.		Попова		28.01.87
ГИП		Гитин		28.01.87
Нач.отд.		Коренев		29.01.87
Н.контр.		Степчакова		29.01.87

7.820-4-КМ 042.001

Накладка верхняя

Лит.	Масса	Масштаб
А	3,2	1:5
Лист	Листов 1	

Уголок Б-50×50×5 ГОСТ 8509-72 / Вст3сп5 ГОСТ 535-79

Ленгипроводхоз

Серия 7.820-4 Выпуск 5

Подп. и дата | Инв. № дубл. | Взам. инв. № | Подп. и дата | Инв. № подл.

7.820-4-КМ 042.002

7.820-4-КМ 042.002

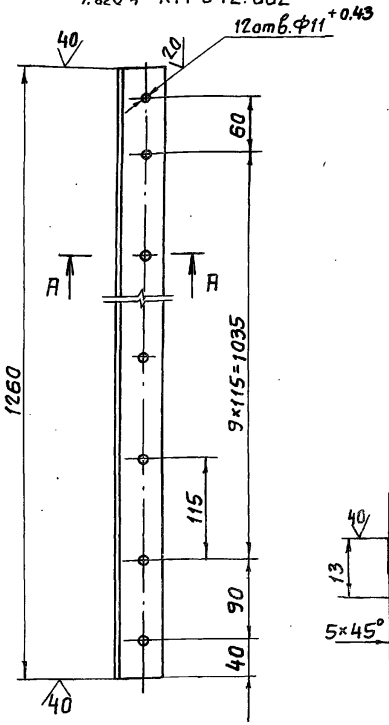

7.820-4-КМ 042.002-01-зеркальное отражение. Остальное - см. 7.820-4-КМ 042.002

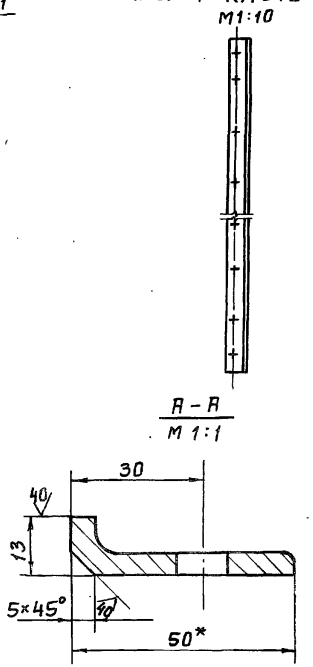

1. * Размер для справок.
2. Предельные отклонения размеров, координирующих оси отверстий Ф11 - ±0,18мм.
3. Предельные отклонения прочих размеров - $\pm \frac{JT14}{2}$.

Изм.	Лист	№ докум.	Подп.	Дата
Разраб.		Курилова		25.12.86
Пров.		Попова		28.01.87
ГИП		Гитин		28.01.87
Нач.отд.		Коренев		29.01.87

7.820-4-КМ 042.002

Накладка боковая

Лит.	Масса	Масштаб
А	2,9	1:5
Лист	Листов 1	

Уголок Б-50×50×5 ГОСТ 8509-72 / Вст3сп5 ГОСТ 535-79

Ленгипроводхоз

Серия 7.820-4 Выпуск 5

Подп. и дата | Инв. № дубл. | Взам. инв. № | Подп. и дата | Инв. № подл.

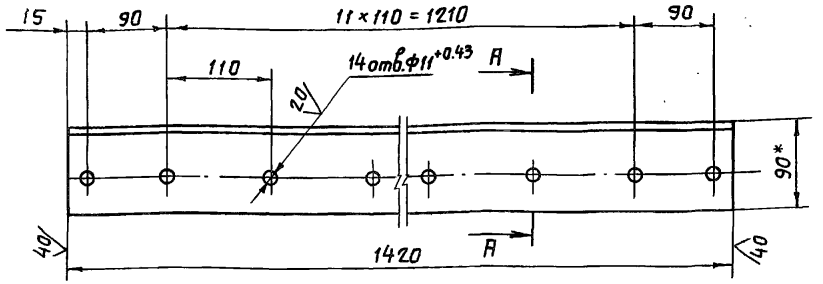

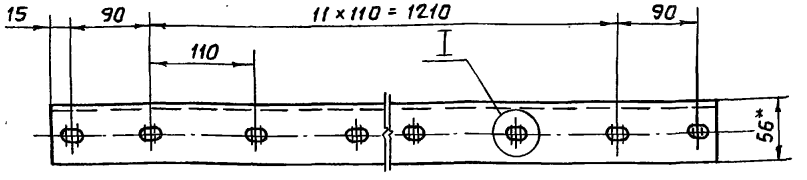

I
М 1:1

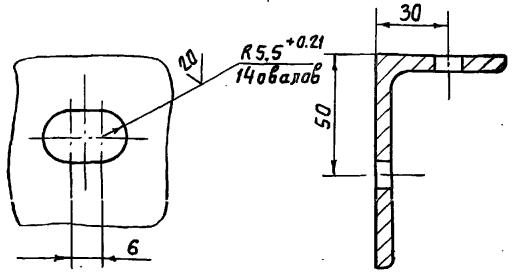

А – А
М 1:2

1.* Размеры для справок.
2. Предельные отклонения размеров, координирующих оси отверстий – ±0,28 мм.
3. Предельные отклонения прочих размеров – $\pm \frac{IT14}{2}$.

					7.820-4-КМ 042.003		
Изм.	Лист	№ докум.	Подп.	Дата			
Разраб.		Курилова		24.12.86	Уголок	Лит.	Масса	Масштаб
Пров.		Попова		28.01.87		А	9,3	1:5
ГИП		Гитин		28.01.87		Лист	Листов-1
Нач.отд.		Кореньев		29.01.87			
					Уголок Б-90×56×6 ГОСТ 8510-72 / Вст3сп5 ГОСТ 535-79	Ленгипроводхоз	

Подп. и дата | Взам. инв. № | Инв. № дубл. | Подп. и дата | Инв. № подл.

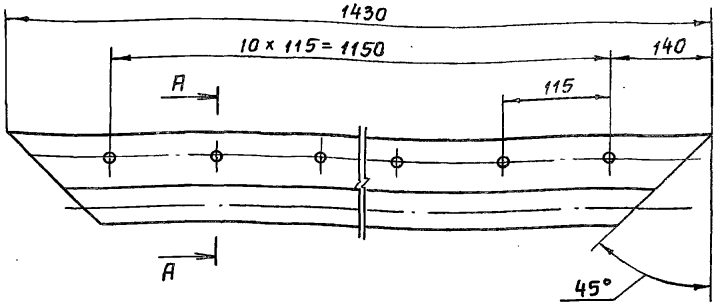

А – А
М 1:2

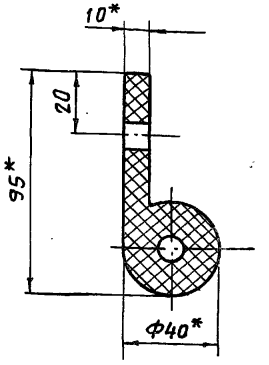

1.* Размеры для справок.
2. Отверстия пробивать через накладку 7.820-4-КМ 042.001 при установке уплотнения.

					7.820-4-КМ 042.004		
Изм.	Лист	№ докум.	Подп.	Дата			
Разраб.		Курилова		24.12.86	Уплотнение верхнее	Лит.	Масса	Масштаб
Пров.		Попова		28.01.87		А	2,5	1:5
ГИП		Гитин		28.01.87		Лист	Листов-1
Нач.отд.		Кореньев		29.01.87			
					Уплотнение тип II а ТУ 38-105147-77	Ленгипроводхоз	

Подп. и дата | Взам. инв. № | Инв. № дубл. | Подп. и дата | Инв. № подл.

7.820-4-КМ 042.005

Серия 7.820-4 Выпуск 5

7.820-4-КМ 042.005

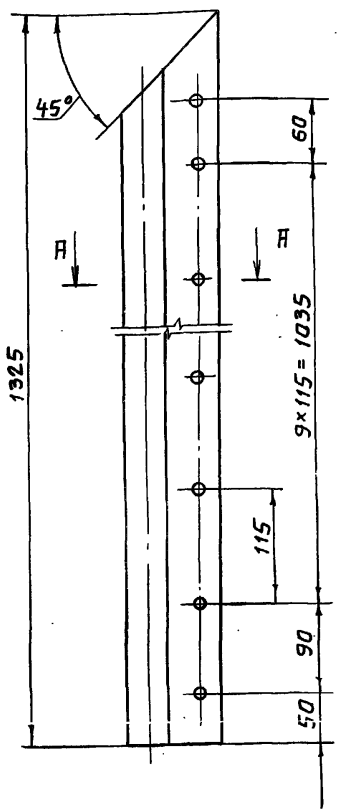

А-А
М 1:2

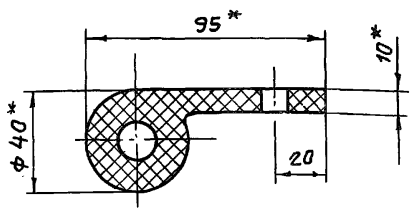

7.820-4-КМ 042.005-01 - зеркальное отражение. Остальное - см. 7.820-4-КМ 042.005

М 1:10

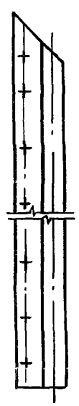

1. *Размеры для справок.
2. Отверстия пробивать через накладку 7.820-4-КМ 042.002 при установке уплотнения.

Изм.	Лист	№ докум.	Подп.	Дата
Разраб.		Курилова		24.12.86
Пров.		Попова		28.01.87
ГИП		Гитин		28.01.87
Нач.отд.		Коренев		29.01.87

7.820-4-КМ 042.005

Уплотнение боковое

Лит.	Масса	Масштаб
А	2,4	1:5

Лист | Листов-1

Уплотнение тип IIа ТУ 38-105417-77

Ленгипроводхоз

Инв.№подл. | Подп. и дата | Взам.инв.№ | Инв.№дубл. | Подп. и дата

7.820-4-КМ 042.006

Серия 7.820-4 Выпуск 5

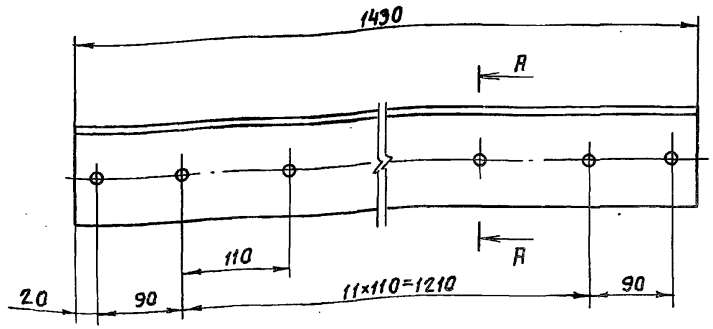

А-А
М 1:2

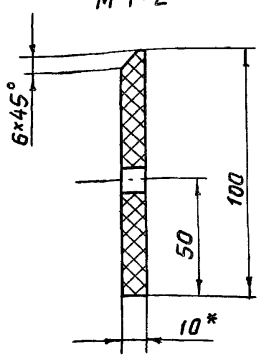

1. *Размеры для справок.

Изм.	Лист	№ докум.	Подп.	Дата
Разраб.		Курилова		24.12.86
Пров.		Попова		28.01.87
ГИП		Гитин		28.01.87
Нач.отд.		Коренев		29.01.87

7.820-4-КМ 042.006

Уплотнение нижнее.

Лит.	Масса	Масштаб
А	1,7	1:5

Лист | Листов-1

Пластина I, лист ТМКШ-М-10×100-17 ГОСТ 7338-77

Ленгипроводхоз

Инв.№подл. | Подп. и дата | Взам.инв.№ | Инв.№дубл. | Подп. и дата

Серия 7.820-4 Выпуск 5

Формат	Зона	Поз.	Обозначение	Наименование	Кол.	Примечание
				Документация		
А3			7.820-4-КМ053.000СБ	Сборочный чертеж		
				Детали		
А4		1	7.820-4-КМ043.001	Стойка	4	
А4		2	7.820-4-КМ041.002	Ребро	2	
А4		3	7.820-4-КМ011.003	Анкер	16	
А4		4	7.820-4-КМ011.004	Анкер	26	
А4		5	7.820-4-КМ051.002-01	Порог	1	
Б4		6	7.820-4-КМ053.001	Полоса		
				Лист Б-ПН-8 ГОСТ 19903-74 / Х18Н9Т ГОСТ 5632-72		
				(145×1208) ± ЈТ14/2	2	22,0 кг
Б4		7	7.820-4-КМ053.002	Лист забральный		
				Лист Б-ПН-8 ГОСТ 19903-74 / Х18Н9Т ГОСТ 5632-72		
				(1490×1510) ± ЈТ14/2	1	141,3 кг
Б4		8	7.820-4-КМ053.003	Лист		
				Лист Б-ПН-8 ГОСТ 19903-74 / Х18Н9Т ГОСТ 5632-72		
				(280×1510) ± ЈТ14/2	1	26,6 кг
Б4		9	7.820-4-КМ053.004	Лист		
				Лист Б-ПН-8 ГОСТ 19903-74 / ВСт3сп5 ГОСТ 14637-79		
				(200×550) ± ЈТ14/2	2	13,8 кг
Б4		10	7.820-4-КМ053.005	Швеллер		
				Швеллер 16 ГОСТ 8240-72 / В Ст3сп5 ГОСТ 535-79		
				L = 2050 ± ЈТ14/2	2	58,2 кг

Подп. и дата | Инв. № подл. | Взам. инв. № | Инв. № дубл. | Подп. и дата

Изм.	Лист	№ докум.	Подп.	Дата
Разраб.		Попова		18.11.86
Пров.		Гитин		4.02.87
ГИП		Гитин		4.02.87
Нач. отд.		Коренев		4.02.87

7.820-4-КМ053.000

Закладные части

Лит.	Лист	Листов
А	1	2

Ленгипроводхоз

Серия 7.820-4 Выпуск 5

Формат	Зона	Поз.	Обозначение	Наименование	Кол.	Примечание
Б4		11	7.820-4-КМ053.006	Уголок		
				Уголок Б-50×50×5 ГОСТ 8509-72 / ВСт3сп5 ГОСТ 535-79		
				L = 430 ± ЈТ14/2	6	9,7 кг
Б4		12	7.820-4-КМ053.007	Уголок		
				Уголок Б-50×50×5 ГОСТ 8509-72 / ВСт3сп5 ГОСТ 535-79		
				L = 625 ± ЈТ14/2	2	4,7 кг
Б4		13	7.820-4-КМ053.008	Уголок		
				Уголок Б-50×50×5 ГОСТ 8509-72 / ВСт3сп5 ГОСТ 535-79		
				L = 1680 ± ЈТ14/2	2	12,7 кг
Б4		14	7.820-4-КМ053.009	Уголок		
				Уголок Б-50×50×5 ГОСТ 8509-72 / ВСт3сп5 ГОСТ 535-79		
				L = 2400 ± ЈТ14/2	1	9,0 кг
Б4		15	7.820-4-КМ053.010	Уголок		
				Уголок Б-70×70×5 ГОСТ 8509-72 / ВСт3сп5 ГОСТ 535-79		
				L = 450 ± ЈТ14/2	2	4,8 кг
Б4		16	7.820-4-КМ053.011	Уголок		
				Уголок Б-75×75×5 ГОСТ 8509-72 / ВСт3сп5 ГОСТ 535-79		
				L = 1196 ± ЈТ14/2	3	20,8 кг

Подп. и дата | Инв. № подл. | Взам. инв. № | Инв. № дубл. | Подп. и дата

7.820-4-КМ053.000

Лист

7.820-4-КМ 053.000СБ

Серия 7.820-4 Выпуск 5

Инв.№ подл. | Подп. и дата | Взам.инв.№ | Инв.№ дубл. | Подп. и дата

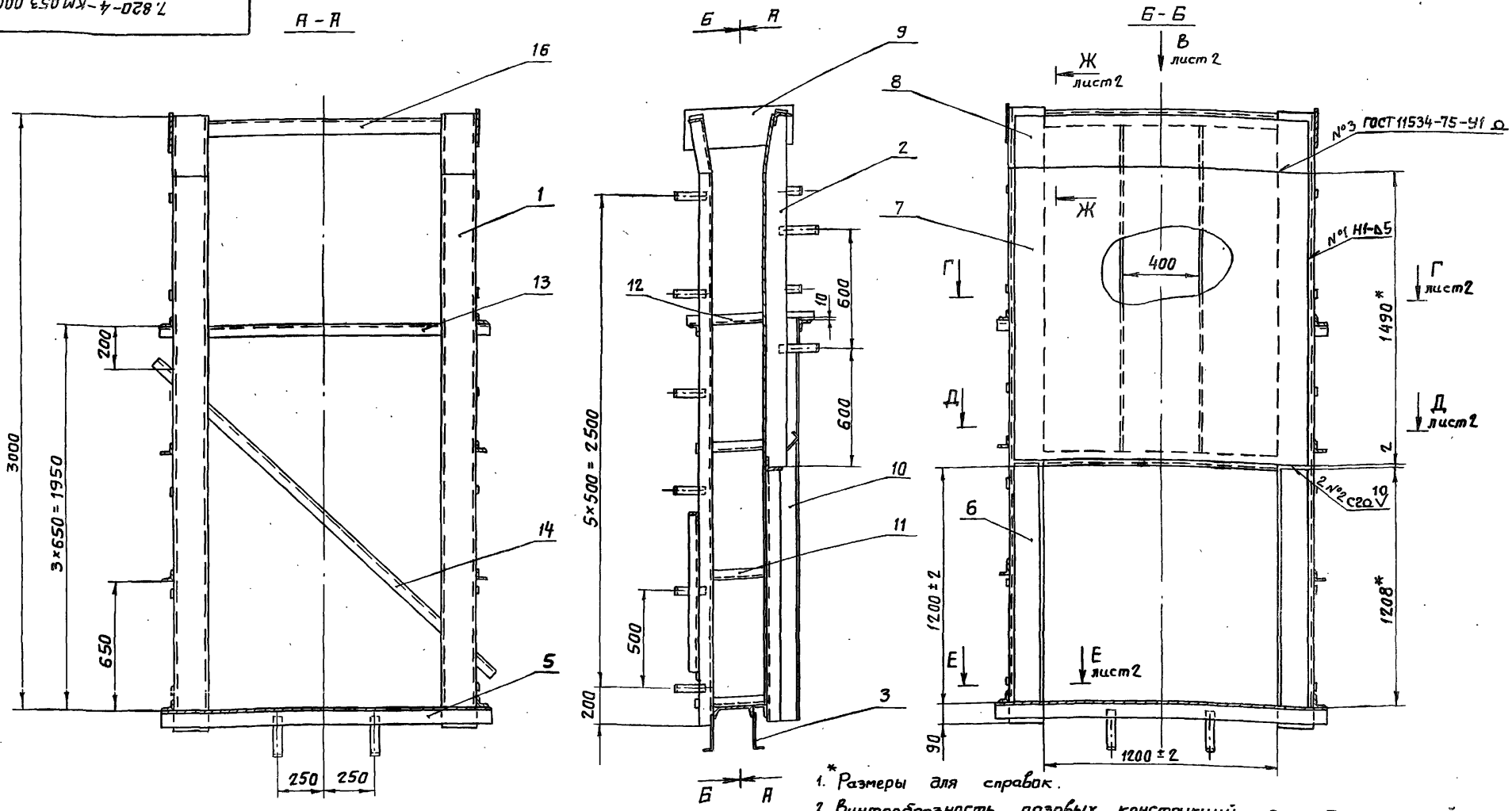

1. * Размеры для справок.
2. Винтообразность пазовых конструкций закладных частей, измеряемая по концам – 3 мм.
3. Стрела кривизны из плоскости забрального листа, измеряемая в любом направлении ÷ 3 мм.
4. Во избежание выпора забрального листа при бетонировании закладных частей, его необходимо подпереть горизонтальными балками с шагом не менее 300 мм.
5. Сварные швы выполнять электродами Э42 ГОСТ 9466-75 по ГОСТ 5264-80. Для сварки поз. 6, 7 и 8 применять электроды Э-12Х13 ГОСТ 10052-75.
6. Сварку, неуказанную на чертеже, вести швом Т1-Δ5 по контуру прилегания свариваемых деталей.
7. Неуказанные предельные отклонения размеров – $\pm \frac{IT14}{2}$.

Изм.	Лист	№ докум.	Подп.	Дата
Разраб.		Курилова		7.01.87
Пров.		Попова		4.02.87
ГИП		Гитин		4.02.87
Нач. отд.		Коренев		4.02.87

7.820-4-КМ 053.000СБ

Закладные части
Сборочный чертеж

Лит.	Масса	Масштаб
А	598,4	1:20
Лист 1	Листов 2	

Ленгипроводхоз

7.820-4-КМ053.000СБ

Серия 7.820-4 Выпуск 5

Инв.№подл. | Подп. и дата | Взам.инв.№ | Инв.№дубл. | Подп. и дата

Вид В
М 1:10 лист1

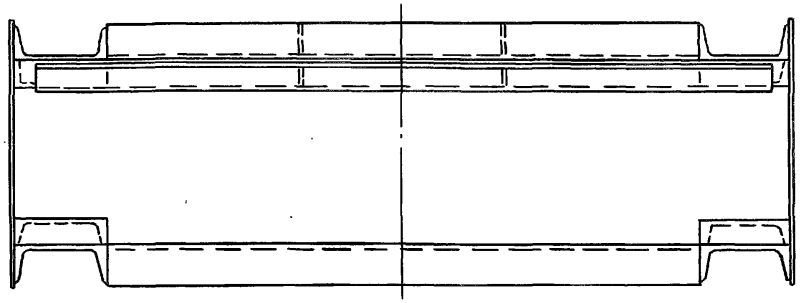

Г – Г
М 1:10 лист1

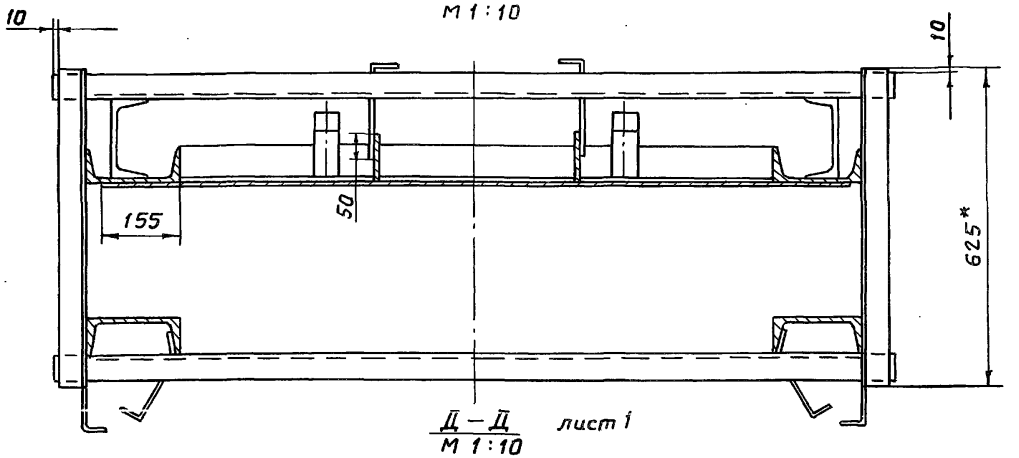

Д – Д
М 1:10 лист1

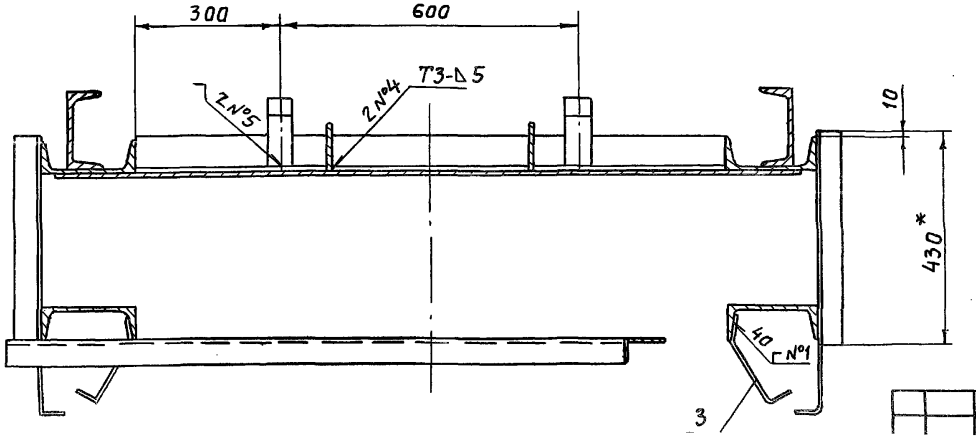

Е – Е
М 1:10 лист1

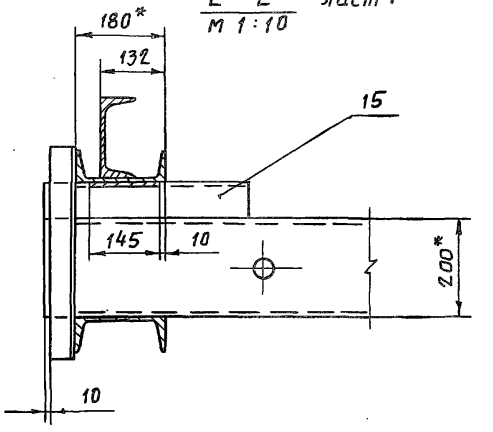

Ж – Ж
М 1:10 лист1

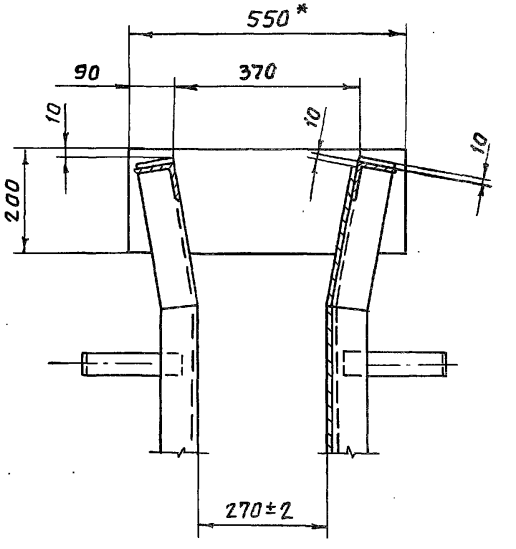

7.820-4-КМ 043.001

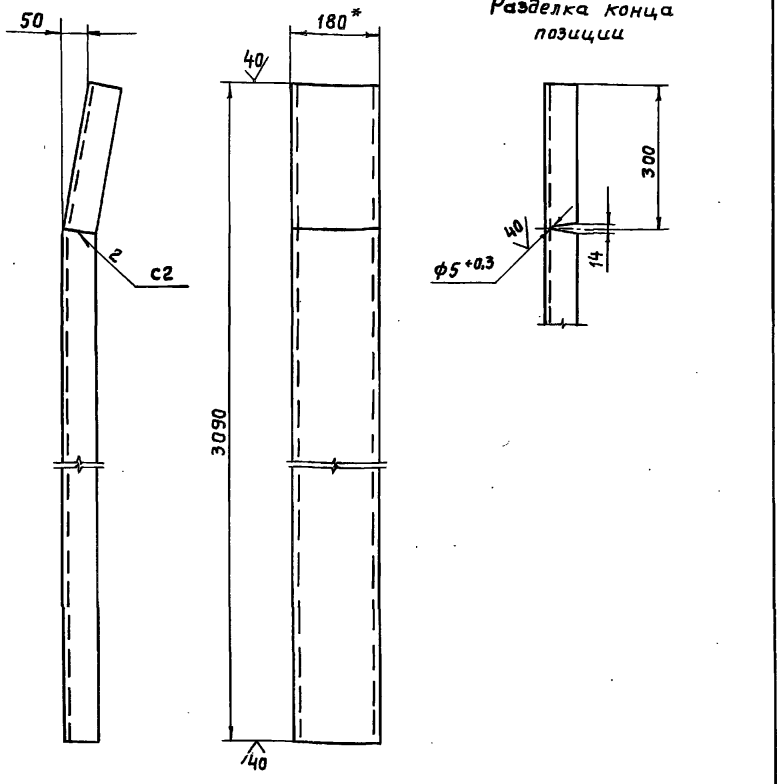

1. * Размер для справок.
2. Сварные швы выполнять по ГОСТ 5264-80.
3. Электроды Э42 ГОСТ 9466-75.
4. Неуказанные предельные отклонения размеров - $\pm \frac{JT14}{2}$

Изм	Лист	№ докум.	Подп.	Дата
Разраб.		Курилова		7.01.87
Пров.		Попова		2.02.87
ГИП		Гитин		4.02.87
Нач.отд.		Кореневв		4.02.87

7.820-4-КМ 043.001

Стойка

Лит.	Масса	Масштаб
А	50,4	1:10
Лист	Листов 1	

Швеллер 18 ГОСТ 8240-72 Ст3сп5 ГОСТ 535-79

Ленгипроводхоз

Серия 7.820-4 Выпуск 5

Инв.№ подл. | Подп. и дата | Взам.инв.№ | Инв.№ дубл. | Подп. и дата

Формат	Зона	Поз.	Обозначение	Наименование	Кол.	Примечание
				Документация		
А3			7.820-4-КМ 054.000СБ	Сборочный чертеж		
				Сборочные единицы		
А4		1	7.820-4-КМ 054.100	Металлоконструкция	1	
А4		2	7.820-4-КМ 032.200	Узел колесный	4	
				Детали		
А4		3	7.820-4-КМ 044.001	Накладка боковая	1	
		4	-01	Накладка боковая	1	
А4		5	7.820-4-КМ 044.002	Накладка нижняя	1	
А4		6	7.820-4-КМ 044.003	Уплотнение верхнее	1	
А4		7	7.820-4-КМ 044.004	Уплотнение боковое	1	
		8	-01	Уплотнение боковое	1	
А4		9	7.820-4-КМ 044.005	Уплотнение нижнее	1	
А4		10	7.820-4-КМ 044.006	Накладка верхняя	1	
А4		11	7.820-4-КМ 054.001	Накладка	2	
Б4		12	7.820-4-КМ 054.002	Подкладка		
				Пластина I, лист		
				ТМКЩ-М-10×45×1125-1,7		
				ГОСТ 7338-77	2	1,2 кг
Б4		13	7.820-4-КМ 054.003	Подкладка		
				Пластина I, лист		
				ТМКЩ-М-10×45×1120-1.7		
				ГОСТ 7338-77	1	0,6 кг
				Стандартные изделия		
				Болты ГОСТ 7798-70		
		14		М10-8g×25 46.029	8	
		15		М10-8g×45 46.029	45	
		16		М10-8g×60 46.029	2	
		17		Гайка М10-7Н5.029 ГОСТ 5915-70	55	

Изм	Лист	№ докум.	Подп.	Дата
Разраб.		Курилова		7.01.87
Пров.		Попова		4.01.87
ГИП		Гитин		4.01.87
Нач.отд.		Кореневв		4.02.87

7.820-4-КМ 054.000

Затвор

Лит.	Лист	Листов
А		1

Ленгипроводхоз

7.820-4-КМ054.000СБ

Серия 7.820-4 Выпуск 5

Безнапорная сторона

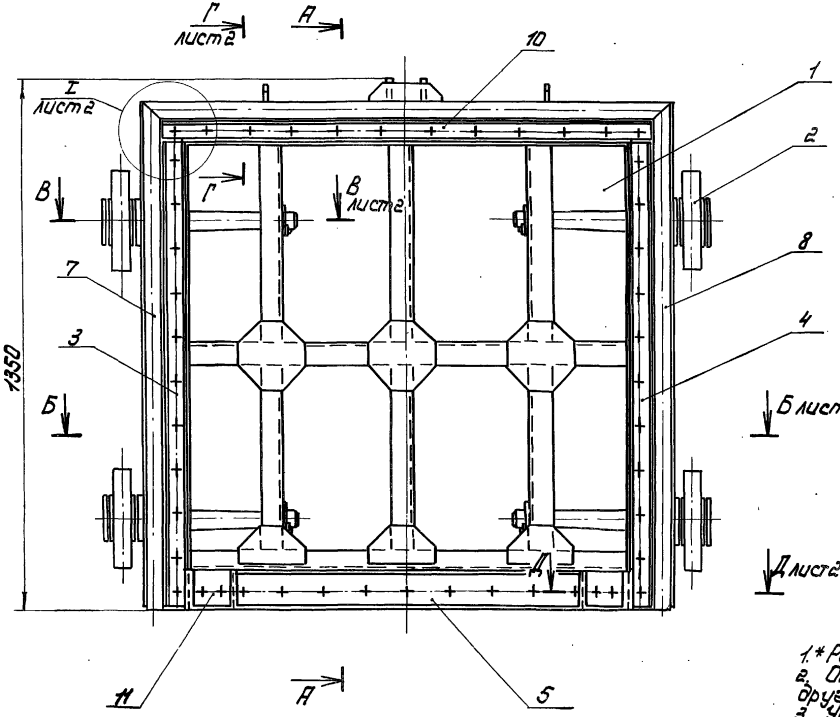

А - А

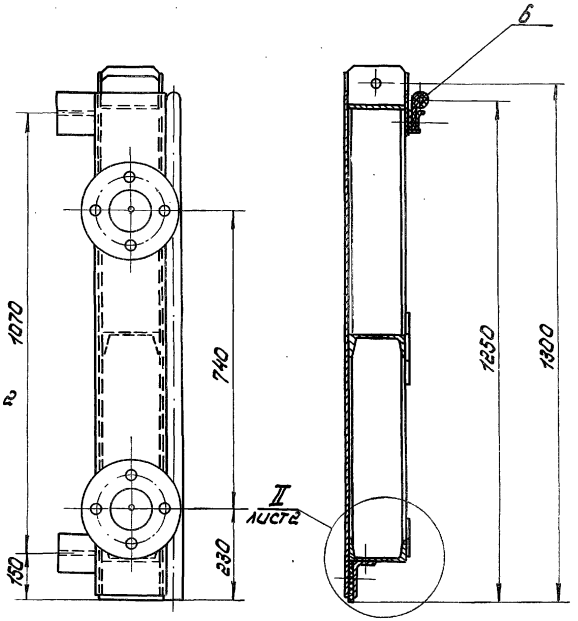

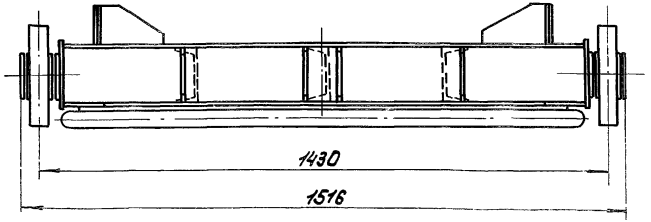

1. * Размеры для справок.
2. Отклонение четвертого колеса от плоскости касания трех других колес - 2 мм.
3. Угловые стыки верхнего и боковых уплотнений (поз. 6, 7 и 8) вулканизировать.
4. Сварные швы выполнять по ГОСТ 5264-80.
5. Электроды Э42 ГОСТ 9466-75.
6. Неуказанные предельные отклонения размеров - $\pm \frac{IT14}{2}$

Изм.	Лист	№ докум.	Подп.	Дата
Разраб.		Курилова		25.01.87
Пров.		Попова		4.02.87
ГИП.		Гутин		4.02.87
Нач. отд.		Коренев		4.02.87
Н. контр.				

7.820-4-КМ054.000СБ

Затвор
Сборочный чертеж

Лит.	Масса	Масштаб
А	370,0	1:10

Лист 1 | Листов 2

ЛЕНГИПРАВОДХОЗ

Инв. № подл. | Подпись и дата | Взам. инв. № | Инв. № дубл. | Подпись и дата

Б - Б лист 1

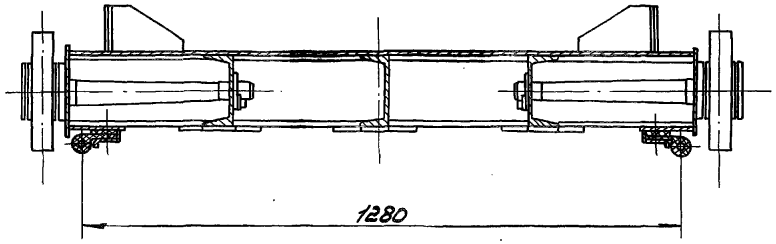

В - В лист 1
М 1:5

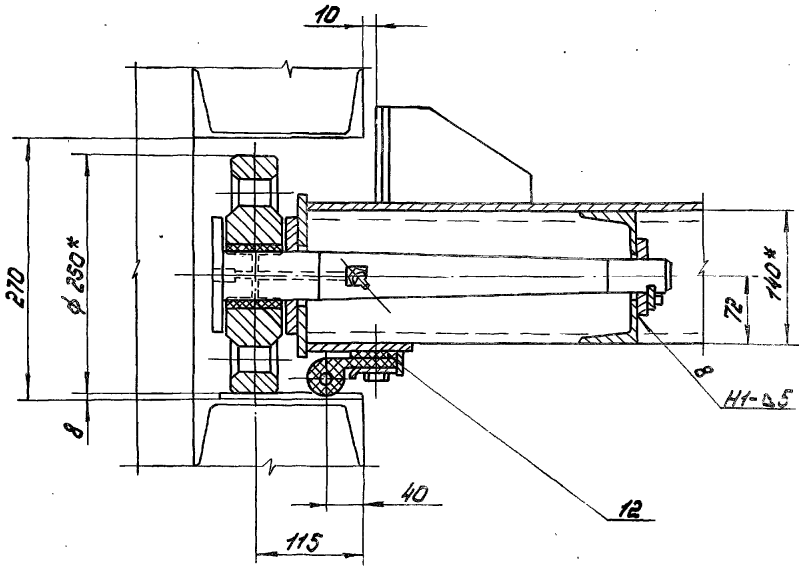

Г - Г лист 1
М 1:5

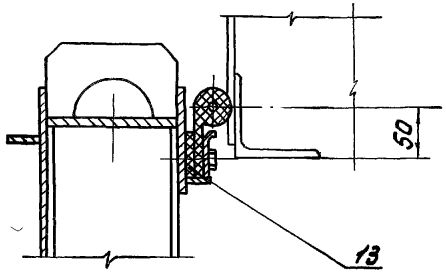

II лист 1
М 1:5

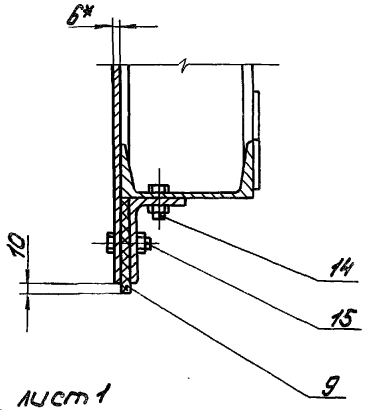

I лист 1
М 1:5

Д - Д лист 1
М 1:5

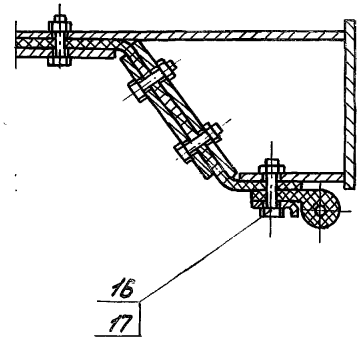

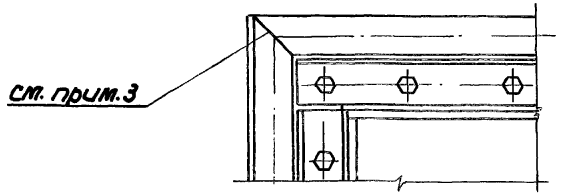

Выпуск 5
Серия 7.820-4

Формат	Зона	Поз.	Обозначение	Наименование	Кол.	Примечание
				Документация		
А3			7.820-4-КМ054.100СБ	Сборочный чертеж		
				Детали		
А4		1	7.820-4-КМ054.101	Лист	2	
А4		2	7.820-4-КМ054.102	Швеллер	1	
		3	-01	Швеллер	1	
А4		4	7.820-4-КМ054.103	Швеллер	1	
		5	-01	Швеллер	1	
		6	-02	Швеллер	1	
А4		7	7.820-4-КМ054.104	Ригель	1	
А4		8	7.820-4-КМ044.103	Полоса	1	
А4		9	7.820-4-КМ044.104	Полоса	2	
А4		10	7.820-4-КМ034.109	Прокладка	1	
		11	-01	Прокладка	1	
А4		12	7.820-4-КМ022.105	Накладка	2	
А4		13	7.820-4-КМ052.105	Упор	4	
А4		14	7.820-4-КМ052.106	Ребро	4	
А4		15	7.820-4-КМ054.105	Лист	2	
А4		16	7.820-4-КМ044.102	Обшивка	1	
А4		17	7.820-4-КМ032.101	Прокладка	2	
А4		18	7.820-4-КМ032.102	Накладка	3	
А4		19	7.820-4-КМ032.103	Накладка	3	
Б4		20	7.820-4-КМ054.106	Полоса		
				Полоса $\frac{\text{Б-2 8×140 ГОСТ 103-76}}{\text{Вст3сп5 ГОСТ 535-79}}$		
				$L = 1324 \pm \frac{JT14}{2}$	1	11,6 кг

Инв.№ подл. | Подп. и дата | Взам. инв.№ | Инв.№ дубл. | Подп. и дата | Инв.№ подл.

Изм.	Лист	№ докум.	Подп.	Дата
Разраб.		Курилова		13.01.87
Пров.		Попова		2.02.87
ГИП		Гитин		4.02.87
Нач.отд.		Коренев		4.02.87

7.820-4-КМ054.100

Металлоконструкция

Лит.	Лист	Листов
Р	1	2

Ленгипроводхоз

Выпуск 5
Серия 7.820-4

Формат	Зона	Поз.	Обозначение	Наименование	Кол.	Примечание
Б4		21	7.820-4-КМ054.107	Полоса		
				Полоса $\frac{\text{Б-2 6×25 ГОСТ 103-76}}{\text{Вст3сп5 ГОСТ 535-79}}$		
				$L = 1130 \pm \frac{JT14}{2}$	1	1,3 кг
Б4		22	7.820-4-КМ054.108	Полоса		
				Полоса $\frac{\text{Б-2 6×25 ГОСТ 103-76}}{\text{Вст3сп5 ГОСТ 535-79}}$		
				$L = 1070 \pm \frac{JT14}{2}$	2	2,5 кг
Б4		23	7.820-4-КМ054.109	Ригель		
				Швеллер $\frac{\text{14 ГОСТ 8240-72}}{\text{Вст3сп5 ГОСТ 535-79}}$		
				$L = 1324 \pm \frac{JT14}{2}$	1	16,3 кг
Б4		24	7.820-4-КМ054.110	Швеллер		
				Швеллер $\frac{\text{14 ГОСТ 8240-72}}{\text{Вст3сп5 ГОСТ 535-79}}$		
				$L = 560 \pm \frac{JT14}{2}$	1	6,9 кг
				Стандартные изделия		
		25		Шайба 10.01.029 ГОСТ 10906-78	2	

Инв.№ подл. | Подп. и дата | Взам. инв.№ | Инв.№ дубл. | Подп. и дата | Инв.№ подл.

7.820-4-КМ054.100

Лист 2

Инв.№ подл. | Подп. и дата | Взам. инв.№ | Инв.№ дубл. | Подп. и дата

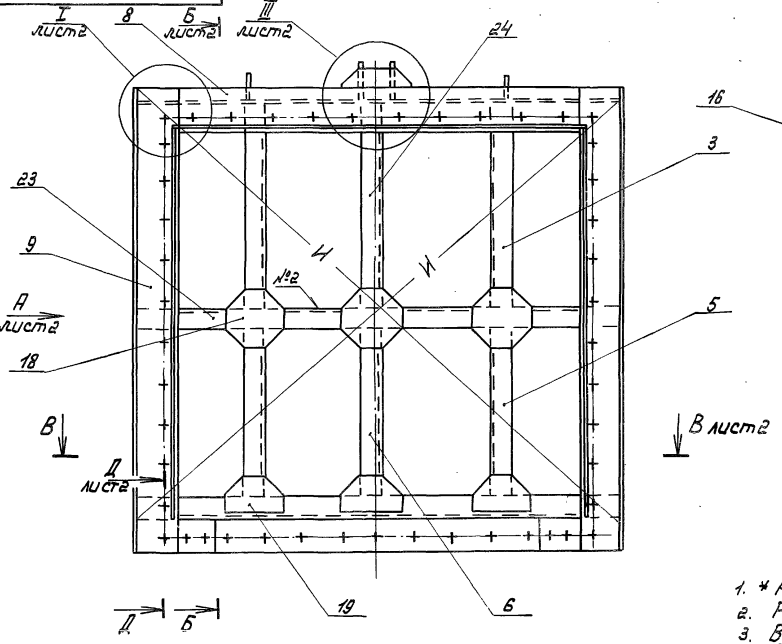

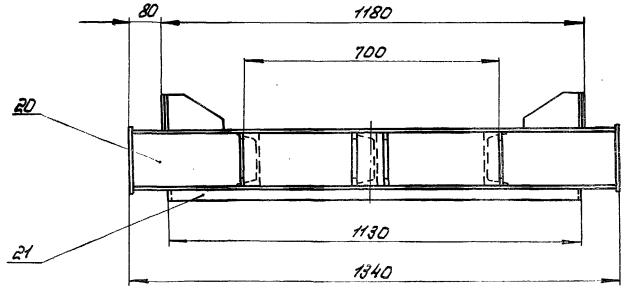

1. * Размеры для справок.
2. Разность длин диагоналей И не более 2 мм.
3. Винтообразность уплотняющего контура, измеряемая по центрам отверстий под болты, крепящие уплотнения – 3 мм.
4. Сварные швы выполнять по ГОСТ 5264-80.
5. Электроды Э42 ГОСТ 9466-75.
6. Сварку, неуказанную на чертеже, вести швом Н1-Δ5 по контуру прилегания свариваемых деталей.
7. Неуказанные предельные отклонения размеров – $\pm \frac{JT14}{2}$

Изм.	Лист	№ докум.	Подп.	Дата
Разраб.		Куриллова		4.02.87
Пров.		Попова		4.02.87
Гип.		Гитин		4.02.87
Нач. отд.		Коренев		4.02.87
Н. контр.		Медицинская		04.02.87

7.820-4-КМ054.100СБ

Металлоконструкция Сборочный чертеж

Лит.	Масса	Масштаб
А	236,3	1:10

Лист 1 | Листов 2

ЛЕНГИПРОВОДХОЗ

Вид А лист 1

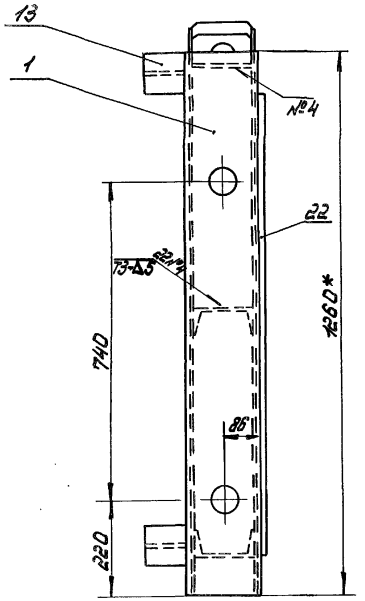

Б-Б лист 1

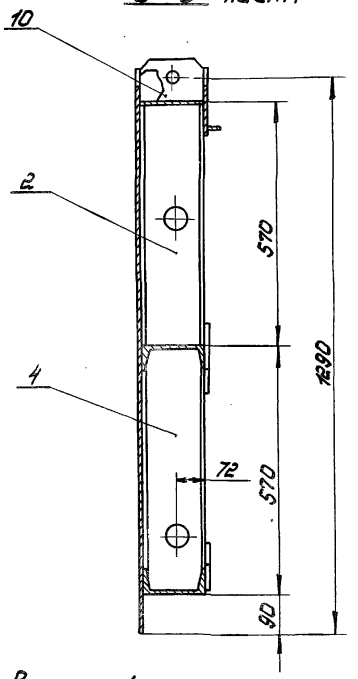

II / М1:5 лист 1

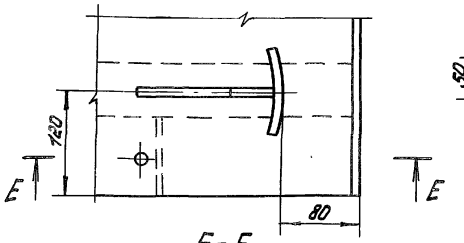

Г-Г / М1:5 лист 1

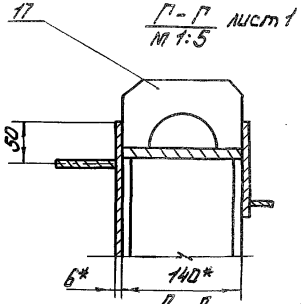

Е-Е

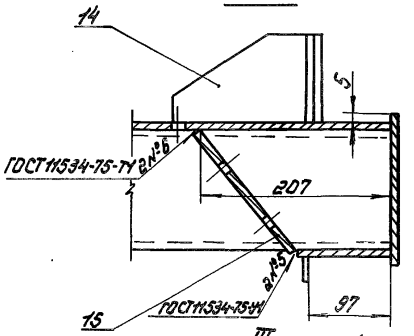

Д-Д / М1:5 лист 1

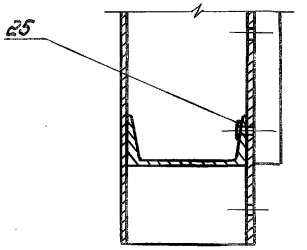

III / М1:5 лист 1

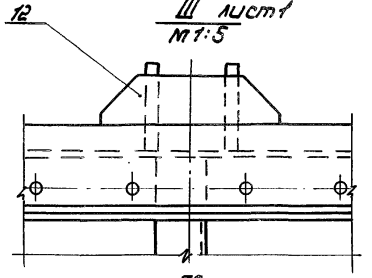

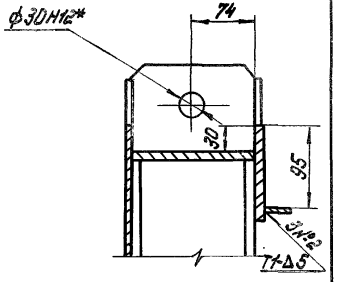

В-В лист 1

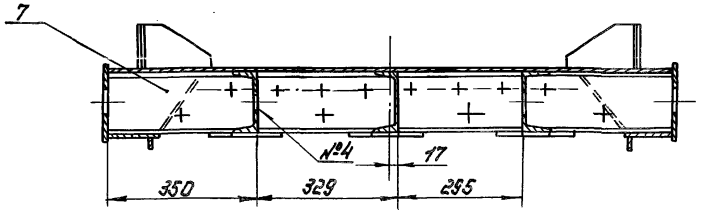

I / М1:5 лист 1

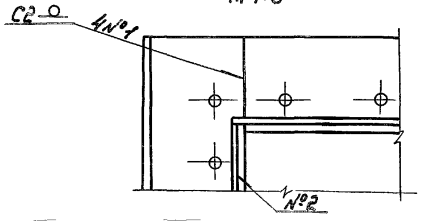

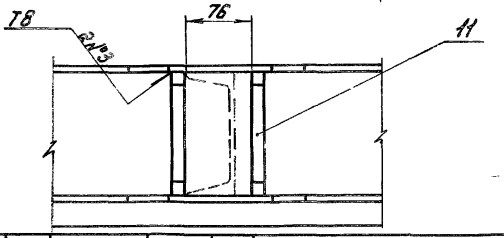

Изм.	Лист	№ докум.	Подп.	Дата	7.820-4-КМ 054.100 СБ	Лист 2

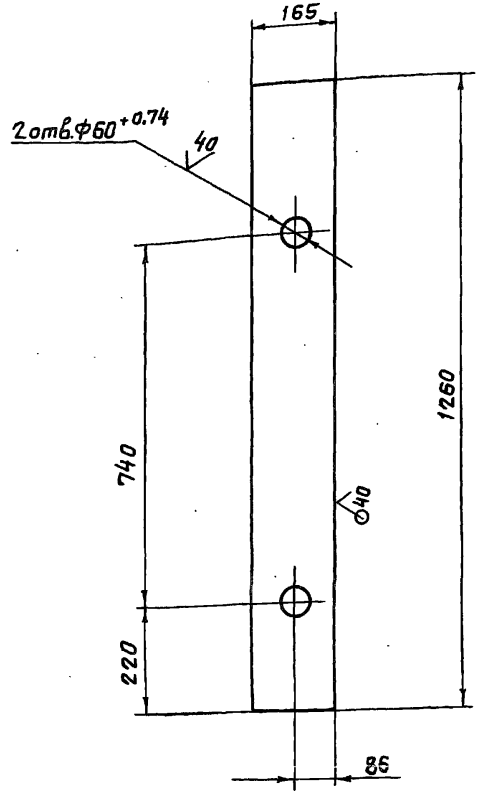

Неуказанные предельные отклонения размеров - $\pm \frac{IT14}{2}$

Изм.	Лист	№ докум.	Подп.	Дата
Разраб.		Курилова		7.01.87
Пров.		Попова		4.02.87
ГИП		Гитин		4.02.87
Нач.отд		Кореневв		4.02.87

7.820-4-КМ 054.101

Лит.	Масса	Масштаб
А	12,7	1:10
Лист	Листов 1	

Лист

Лист Б-ПН-В ГОСТ 19903-74

Ленгипроводхоз

Подп. и дата | Взам. инв. № | Инв. № дубл. | Подп. и дата | Инв. № подл.

7.820-4-КМ 054.002

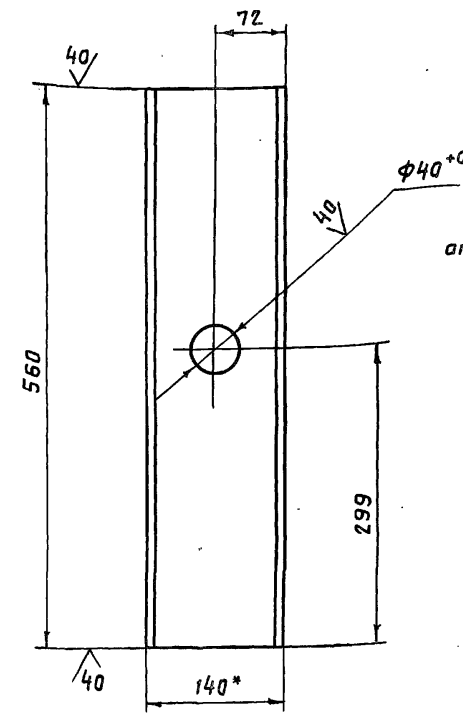

7.820-4-КМ 054.102-01 - зеркальное отражение. Остальное - см. 7.820-4-КМ 054.102

М 1:10

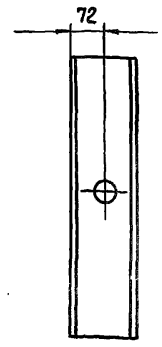

1. * Размер для справок.
2. Неуказанные предельные отклонения размеров - $\pm \frac{IT14}{2}$

Изм.	Лист	№ докум.	Подп.	Дата
Разраб.		Курилова		7.01.87
Пров.		Попова		2.02.87
ГИП		Гитин		4.02.87
Нач.отд		Кореневв		4.02.87

7.820-4-КМ 054.102

Швеллер

Лит.	Масса	Масштаб
А	6,8	1:5
Лист	Листов 1	

Швеллер 14 ГОСТ 8240-72 / Ст3сп5 ГОСТ 535-79

Ленгипроводхоз

Подп. и дата | Взам. инв. № | Инв. № дубл. | Подп. и дата | Инв. № подл.

7.820-4-КМ 054.103

Серия 7.820-4 Выпуск 5

7.820-4-км 054.103

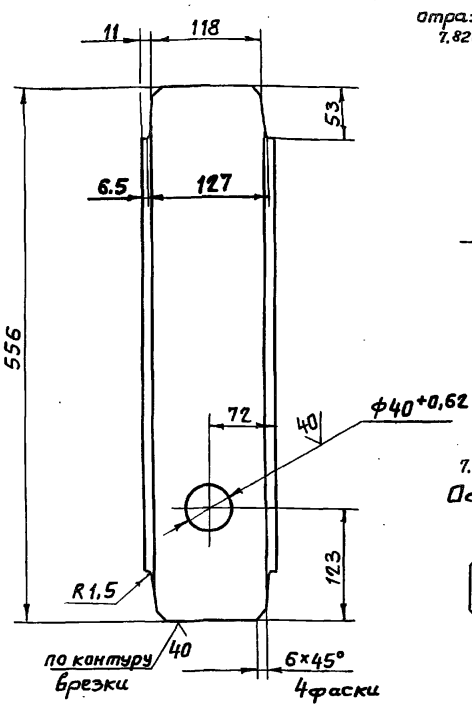

7.820-4-км 054.103-01 - зеркальное отражение. Остальное - см. 7.820-4-км 054.103

М 1:10

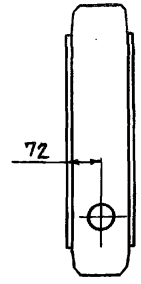

7.820-4-км 054.103-02

Остальное - см. 7.820-4-км 054.103

М 1:10

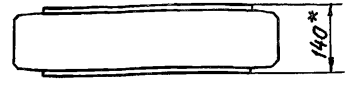

1. *Размер для справок.
2. Неуказанные предельные отклонения размеров - $\pm \frac{JT14}{2}$

Изм.	Лист	№ докум.	Подп.	Дата
Разраб.		Курилова		7.01.87
Пров.		Попова		2.02.87
ГИП		Гитин		4.02.87
Нач.отд.		Коренев		4.02.87

7.820-4-км 054.103

Швеллер

Лит.	Масса	Масштаб
А	6,0	1:5

Лист | Листов-1

14 гост 8240-72

Швеллер

Ленгипроводхоз

Серия 7.820-4 Выпуск 5

7.820-4-км 054.104

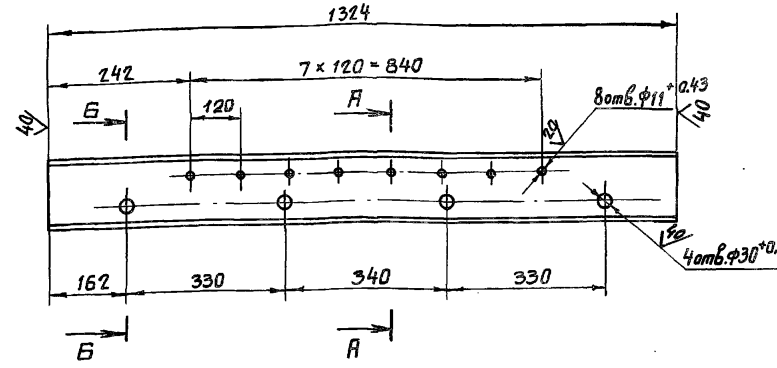

А - А
М 1:5

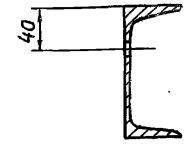

Б - Б
М 1:5

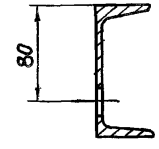

1. Предельные отклонения размеров, координирующих оси отверстий ф11 - ±0,28 мм.
2. Предельные отклонения прочих размеров - $\pm \frac{JT14}{2}$.

Изм.	Лист	№ докум.	Подп.	Дата
Разраб.		Курилова		7.01.87
Пров.		Попова		2.02.87
ГИП		Гитин		4.02.87
Нач.отд.		Коренев		4.02.87

7.820-4-км 054.104

Ригель

Лит.	Масса	Масштаб
А	16,1	1:10

Лист | Листов-1

14 гост 8240-72

Швеллер

Ленгипроводхоз

Инв.№подл. | Подп. и дата | Взам.инв.№ | Инв.№дубл. | Подп. и дата

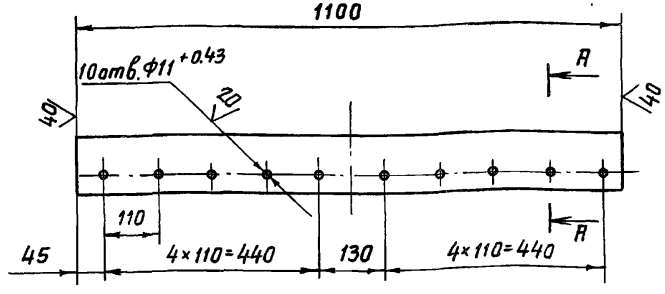

А – А
М 1:2

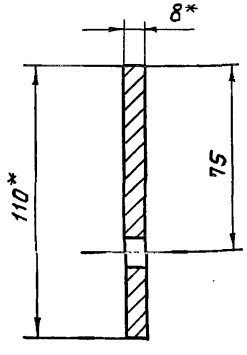

1. * Размеры для справок.
2. Предельные отклонения размеров, координирующих оси отверстий ф11 – ± 0,28 мм.
3. Предельные отклонения прочих размеров – $\pm \frac{JT14}{2}$

Изм.	Лист	№ докум.	Подп.	Дата
Разраб.		Курилова		29.12.86
Пров.		Попова		28.01.87
ГИП		Гитин		28.01.87
Нач. отд.		Коренев		29.01.87

7.820-4-КМ 044.103

Полоса

Лит.	Масса	Масштаб
Я	7,5	1:10
Лист	Листов-1	

Полоса Б-2 8×110 ГОСТ 103-76 Ст3 – Б ГОСТ 535-79

Ленгипроводхоз

Подп. и дата | Взам. инв. № | Инв. № дубл. | Подп. и дата | Инв. № подл.

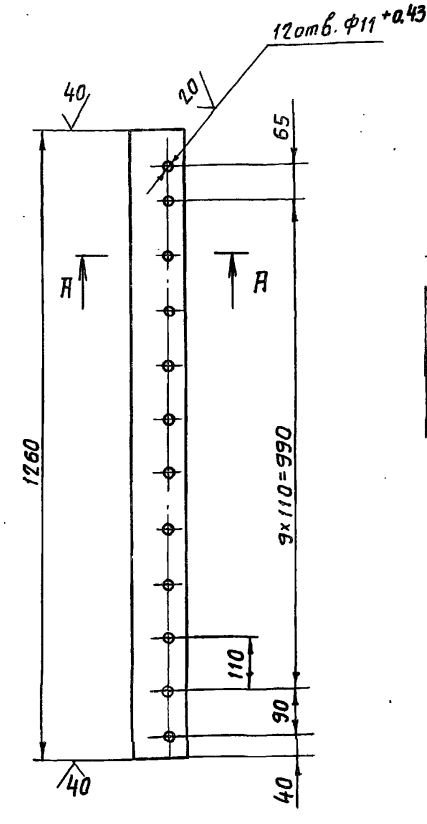

А – А
М 1:2

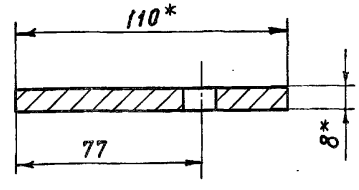

1. * Размеры для справок.
2. Предельные отклонения размеров, координирующих оси отверстий ф11 – ± 0,28 мм.
3. Предельные отклонения прочих размеров – $\pm \frac{JT14}{2}$.

Изм.	Лист	№ докум.	Подп.	Дата
Разраб.		Курилова		29.12.86
Пров.		Попова		28.01.87
ГИП		Гитцн		28.01.87
Нач. отд.		Коренев		29.01.87

7.820-4-КМ 044.104

Полоса

Лит.	Масса	Масштаб
Я	8,6	1:10
Лист	Листов-1	

Полоса Б-2 8×110 ГОСТ 103-76 Ст3 – Б ГОСТ 535-79

Ленгипроводхоз

Подп. и дата | Взам. инв. № | Инв. № дубл. | Подп. и дата | Инв. № подл.

7.820-4-КМ 034.109

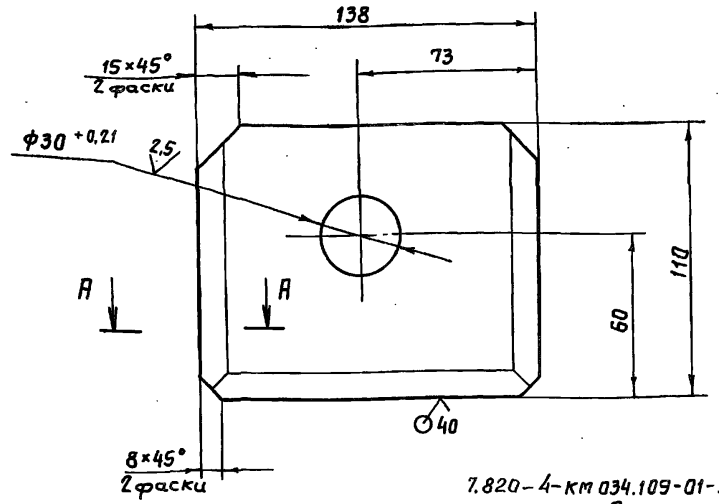

7.820-4-км 034.109-01-зеркальное отражение. Остальное - см. 7.820-4-км034.109

A - A
М1:1

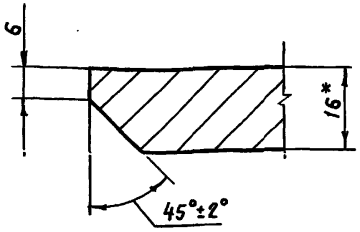

М1:5

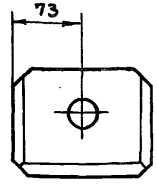

1. * Размер для справок.
2. Неуказанные предельные отклонения размеров - $\pm \frac{JT14}{2}$

Изм	Лист	№ докум.	Подп.	Дата	7.820-4-км 034.109			
Разраб.		Курилова		12.01.87	Проушина	Лит.	Масса	Масштаб
Пров.		Попова		4.02.87		А	1,8	1:2
ГИП		Гитин		4.02.87		Лист	Листов-1	
Нач.отд.		Коренев		4.02.87				

Б-ПН-Б ГОСТ 19903-74

Серия 7.820-4 Выпуск 5

Инв.№подл. | Подп. и дата | Взам.инв.№ | Инв.№дубл. | Подп. и дата

7.820-4-КМ 022.105

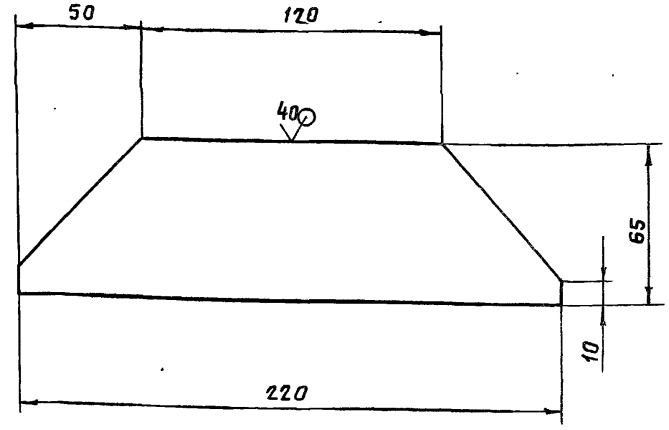

Предельные отклонения размеров - $\pm \frac{JT14}{2}$

Изм	Лист	№ докум.	Подп.	Дата	7.820-4-км 022.105			
Разраб.		Курилова		12.01.87	Накладка	Лит.	Масса	Масштаб
Пров.		Попова		2.02.87		А	0,5	1:2
ГИП		Гитин		4.02.87		Лист	Листов-1	
Нач.отд.		Коренев		4.02.87				

Б-ПН-Б ГОСТ 19903-74

Серия 7.820-4 Выпуск 5

Инв.№подл. | Подп. и дата | Взам.инв.№ | Инв.№дубл. | Подп. и дата

7.820-4-КМ054.105

Серия 7.820-4 Выпуск 5

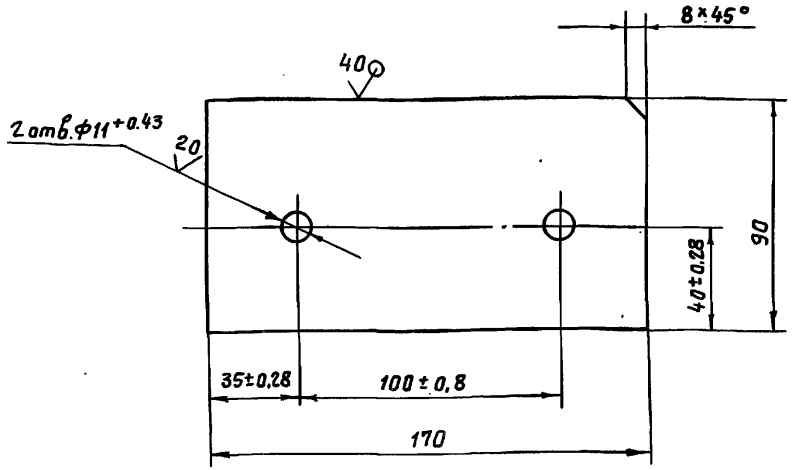

Неуказанные предельные отклонения размеров – $\pm \frac{JT14}{2}$

Изм	Лист	№ докум.	Подп.	Дата
Разраб.	Курилова			12.01.87
Пров.	Попова			2.02.87
ГИП	Гитин			4.02.87
Нач. отд.	Коренев			4.02.87

7.820-4-КМ054.105

Лит.	Масса	Масштаб
А	0,95	1:2
Лист	Листов-1	

Лист

Лист 6-ПН-8 ГОСТ 19903-74 Ст3сп5 ГОСТ 14637-79

Ленгипроводхоз

Подп. и дата | Взам. инв. № | Инв. № дубл. | Подп. и дата | Инв. № подл.

7.820-4-КМ044.102

Серия 7.820-4 Выпуск 5

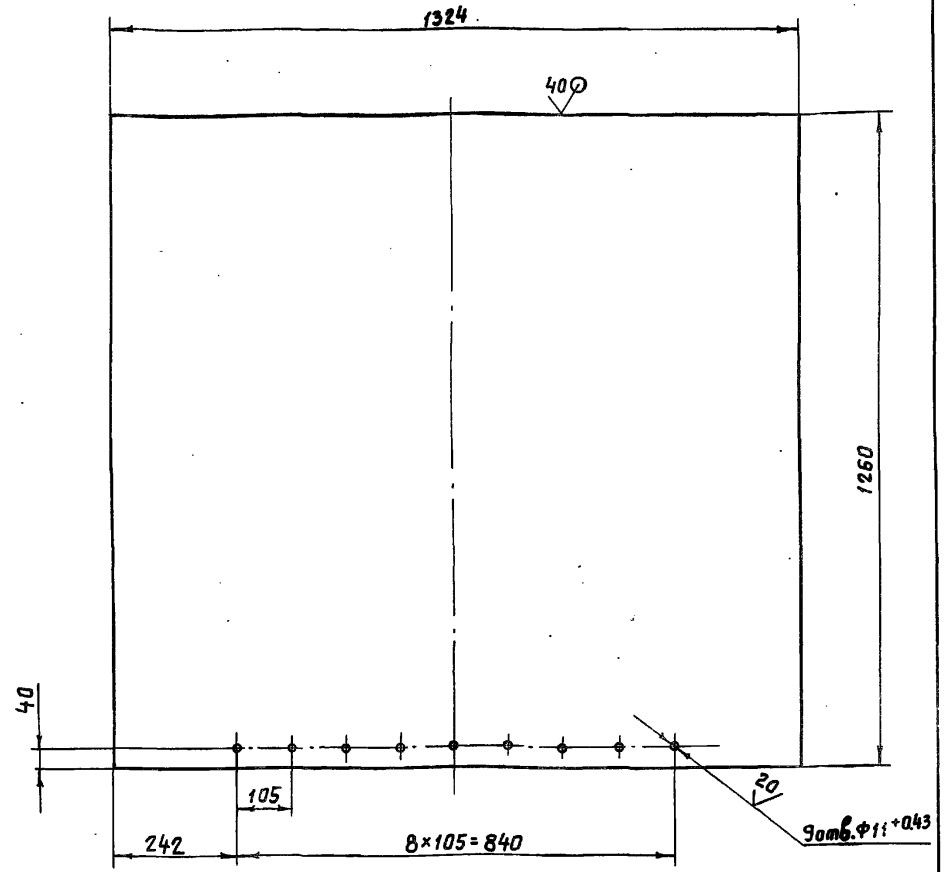

1. Предельные отклонения размеров, координирующих оси отверстий ф11 – ±0,28 мм.
2. Предельные отклонения прочих размеров – $\pm \frac{JT14}{2}$

Изм	Лист	№ докум.	Подп.	Дата
Разраб.	Курилова			29.12.86
Пров.	Попова			2.02.87
ГИП	Гитин			4.02.87
Нач. отд.	Коренев			4.02.87

7.820-4-КМ044.102

Лит.	Масса	Масштаб
А	78,5	1:10
Лист	Листов-1	

Обшивка

Лист 6-ПН-6 ГОСТ 19903-74 Ст3сп5 ГОСТ 14637-79

Ленгипроводхоз

Подп. и дата | Взам. инв. № | Инв. № дубл. | Подп. и дата | Инв. № подл.

7.820-4-км 044.001

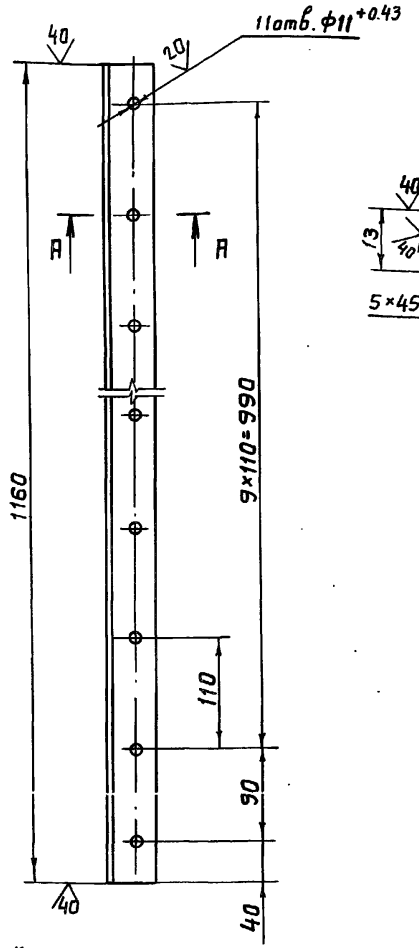

A - A
М 1:1

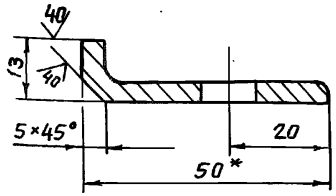

7.820-4-км 044.001-01 - зеркальное отражение. Остальное - см. 7.820-4-км 044.001

М 1:10



1. * Размеры для справок.
2. Предельные отклонения размеров, координирующих оси отверстий ф11 - ± 0,28мм.
3. Предельные отклонения прочих размеров - $\pm \frac{JT14}{2}$

Изм.	Лист	№ докум.	Подп.	Дата
Разраб.		Курилова		29.12.86
Пров.		Попова		28.01.87
ГИП		Гитин		28.01.87
Нач.отд.		Кореневв		29.01.87

7.820-4-км 044.001

Накладка боковая

Лит.	Масса	Масштаб
А	2,6	1:5
Лист	Листов 1	

Уголок Б-50×50×5 ГОСТ 8509-72

Ленгипроводхоз

Серия 7.820-4 Выпуск 5

Подп. и дата | Взам. инв. № | Инв. № дубл. | Подп. и дата | Инв. № подл.

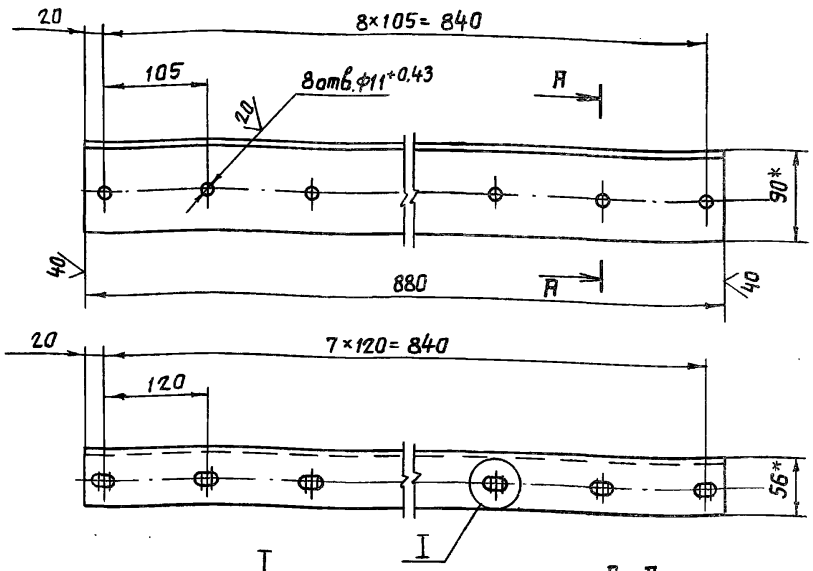

I
М 1:1

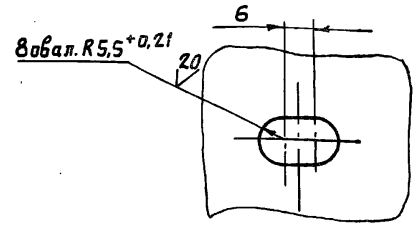

A - A
М 1:2

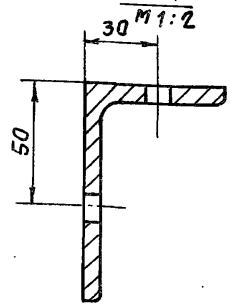

1. * Размеры для справок.
2. Предельные отклонения размеров, координирующих оси отверстий - ± 0,28мм.
3. Предельные отклонения прочих размеров - $\pm \frac{JT14}{2}$.

Изм.	Лист	№ докум.	Подп.	Дата
Разраб.		Курилова		29.12.86
Пров.		Попова		28.01.87
ГИП		Гитин		28.01.87
Нач.отд.		Кореневв		29.01.87

7.820-4-км 044.002

Накладка нижняя

Лит.	Масса	Масштаб
А	5,8	1:5
Лист	Листов 1	

Уголок Б-90×56×6 ГОСТ 8510-72

Ленгипроводхоз

Серия 7.820-4 Выпуск 5

Подп. и дата | Взам. инв. № | Инв. № дубл. | Подп. и дата | Инв. № подл.

7.820-4-КМ 044.003

Серия 7.820-4 Выпуск 5

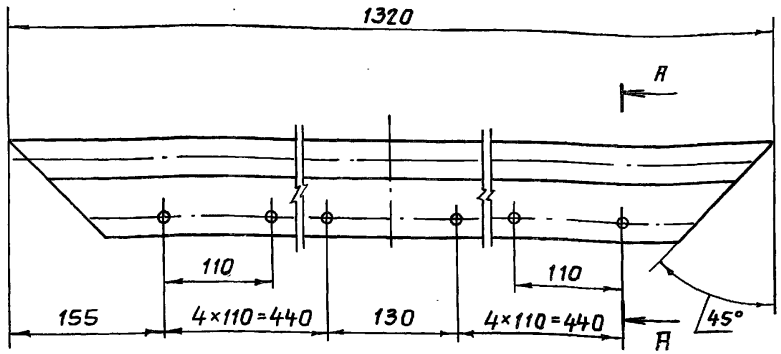

А - А
М 1:2

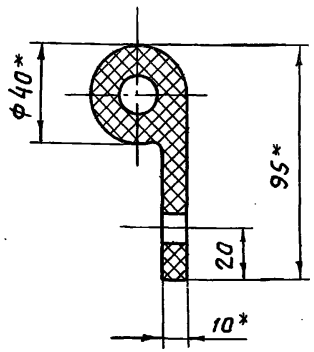

1. *Размеры для справок.
2. Отверстия в уплотнении пробивать через накладку верхнюю 7.820-4-КМ 044.006

Инв.№подл. | Подп. и дата | Взам.инв.№ | Инв.№дубл. | Подп. и дата

Изм.	Лист	№докум.	Подп.	Дата
Разраб.		Курилова		29.12.86
Пров.		Попова		29.01.87
ГИП		Гитин		29.01.87
Нач.отд.		Кореневъ		29.01.87

7.820-4-КМ 044.003

Уплотнение верхнее

Лит.	Масса	Масштаб
А	2,3	1:5
Лист	Листов-1	

Уплотнение тип IIа ТУ 38-105417-77

Ленгипроводхоз

7.820-4-КМ 044.004

Серия 7.820-4 Выпуск 5

7.820-4-КМ 044.004

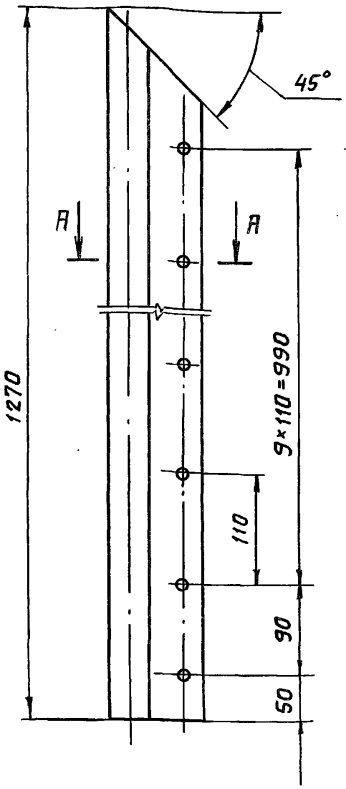

А - А
М 1:2

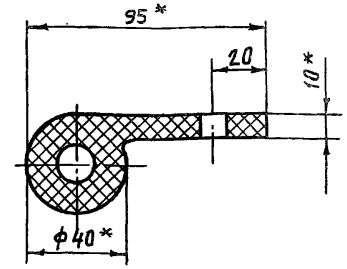

7.820-4-КМ 044.004-01 - зеркальное отражение. Остальное - см. 7.820-4-КМ 044.004

М 1:10



1. * Размеры для справок.
2. Отверстия в уплотнении пробивать через накладку боковую 7.820-4-КМ 044.001

Инв.№подл. | Подп. и дата | Взам.инв.№ | Инв.№дубл. | Подп. и дата

Изм.	Лист	№докум.	Подп.	Дата
Разраб.		Курилова		29.12.86
Пров.		Попова		29.01.87
ГИП		Гитин		29.01.87
Нач.отд.		Кореневъ		29.01.87

7.820-4-КМ 044.004

Уплотнение боковое

Лит.	Масса	Масштаб
А	2,3	1:5
Лист	Листов-1	

Уплотнение тип IIа ТУ 38-105417-77

Ленгипроводхоз

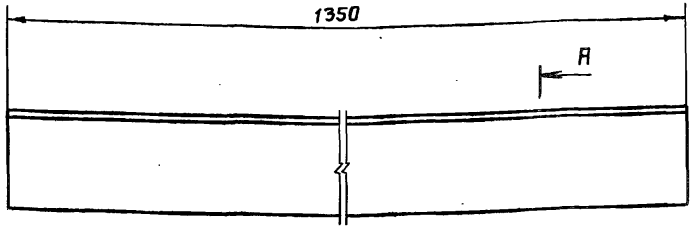

А – А
М 1:2

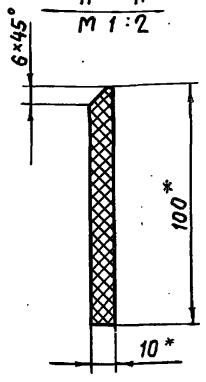

1. *Размеры для справок.

Изм	Лист	№ докум.	Подп.	Дата	7.820-4-КМ044.005			
Разраб.		Курилова		29.12.86	Уплотнение нижнее	Лит.	Масса	Масштаб
Пров.		Попова		28.01.87		А	1,6	1:5
ГИП		Гитин		28.01.87		Лист	Листов-1	
Нач.отд.		Коренев		29.01.87	Пластина I, лист, ТМКЩ--М-10×100-1,7 ГОСТ 7338-77	Ленгипроводхоз		
Н.контр.		Смольницкая						

Инв.№подл. | Подп. и дата | Взам.инв.№ | Инв.№дубл. | Подп. и дата

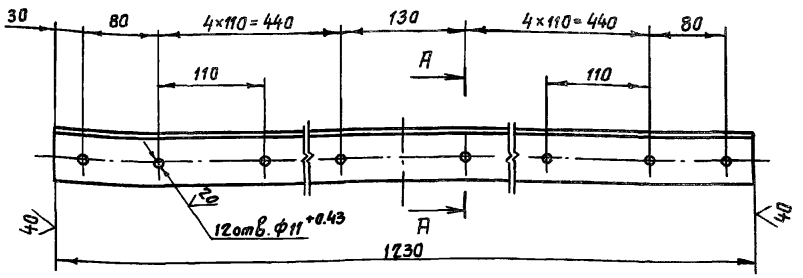

А – А
М 1:1

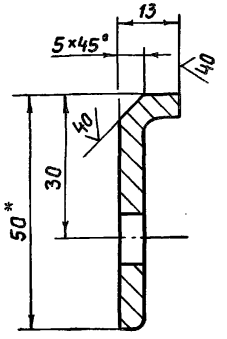

1. * Размер для справок.
2. Предельные отклонения размеров, координирующих оси отверстий – ±0,28мм.
3. Предельные отклонения прочих размеров – $\pm \frac{JT14}{2}$

Изм	Лист	№ докум.	Подп.	Дата	7.820-4-КМ044.006			
Разраб.		Курилова		29.12.86	Накладка верхняя	Лит.	Масса	Масштаб
Пров.		Попова		28.01.87		А	2,8	1:5
ГИП		Гитин		28.01.87		Лист	Листов-1	
Нач.отд.		Коренев		29.01.87	Уголок Б-50×50×5 ГОСТ 8509-72 Вст3сп5 ГОСТ 535-79	Ленгипроводхоз		
Н.контр.		Смольницкая						

Инв.№подл. | Подп. и дата | Взам.инв.№ | Инв.№дубл. | Подп. и дата

7.820-4-КМ 054.001

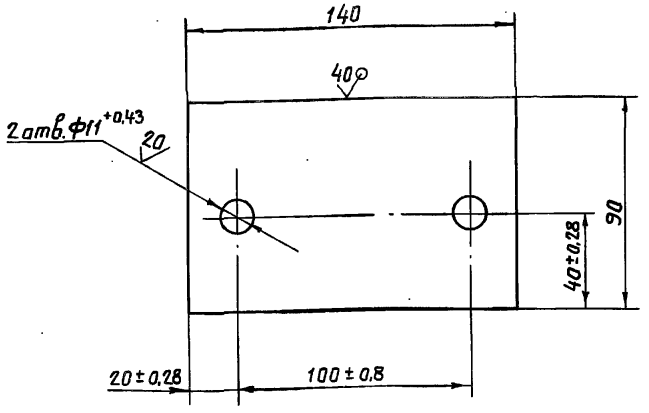

Неуказанные предельные отклонения размеров - $\pm \frac{JT14}{2}$

Изм.	Лист	№ докум.	Подп.	Дата
Разраб.		Курилова		13.01.87
Пров.		Попова		2.02.87
ГИП		Гитин		4.02.87
Нач.отд.		Кореньев		4.02.87

7.820-4-КМ 054.001

Накладка

Лит.	Масса	Масштаб
А	0,6	1:2
Лист	Листов-1	

Лист Б-ПН-6 ГОСТ 19903-74

Ленгипроводхоз

7.820-4-КМ 056.101

7.820-4-КМ 056.101

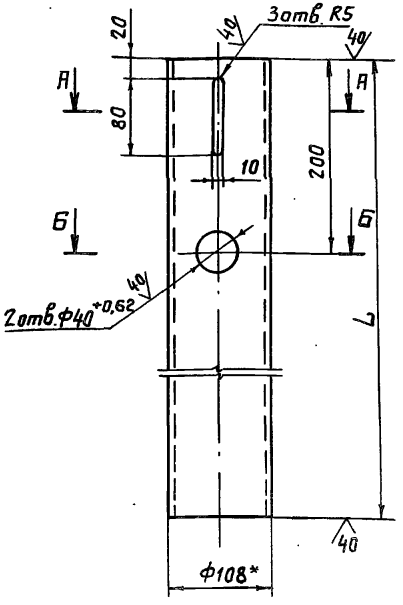

А - А
М 1:2,5

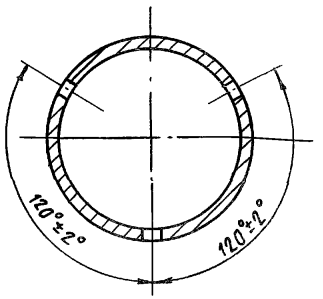

Б - Б
М 1:2,5

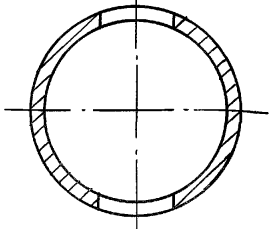

7.820-4-КМ 056.101-01

Остальное - см. 7.820-4-КМ056.101

М 1:10

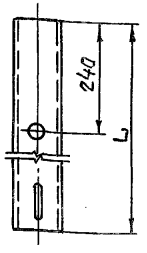

Обозначение	L, мм	Масса, кг
7.820-4-КМ056.101	2996	58,8
-01	3991	78,4

1. * Размер для справок.
2. Неуказанные предельные отклонения размеров $\pm \frac{JT14}{2}$

Изм.	Лист	№ докум.	Подп.	Дата
Разраб.		Курилова		13.01.87
Пров.		Попова		4.02.87
ГИП		Гитин		4.02.87
Нач.отд.		Кореньев		4.02.87

7.820-4-КМ 056.101

Труба

Лит.	Масса	Масштаб
А	см. табл.	1:5
Лист	Листов-1	

Труба 108×8 ГОСТ 8732-78

Ленгипроводхоз

Инв.№ подл. | Подп. и дата | Взам.инв.№ | Инв.№ дубл. | Подп. и дата

Формат	Зона	Поз.	Обозначение	Наименование	Кол.	Примечание
				Документация		
А3			7.820-4-КМ055.000СБ	Сборочный чертеж		
				Сборочные единицы		
А4		1	7.820-4-КМ055.100	Звено	1	
А4		2	7.820-4-КМ023.200	Звено	1	
				Детали		
А4		3	7.820-4-КМ015.003	Болт	1	
				Стандартные изделия		
		4		Болт М16-8g×60.46.029		
				ГОСТ 7798-70	6	
		5		Гайка М16-7Н.5.029		
				ГОСТ 5915-70	6	
		6		Гайка М20-7Н.5.029		
				ГОСТ 5915-70	1	
		7		Шайба 16.65Г.029		
				ГОСТ 6402-70	6	
		8		Шайба 20.01.029		
				ГОСТ 11371-78	1	

Изм	Лист	№ докум.	Подп.	Дата
Разраб.	Попова			27.11.86
Пров.	Гитин			4.02.87
ГИП	Гитин			4.02.87
Нач.отд	Коренев			4.02.87

7.820-4-КМ055.000

Штанга

Лит.	Лист	Листов
А		1

Пенгипроводхоз

Выпуск 5 Серия 7.820-4

Инв.№подл. | Подп. и дата | Взам.инв.№ | Инв.№дубл. | Подп. и дата

7.820-4-КМ015.001

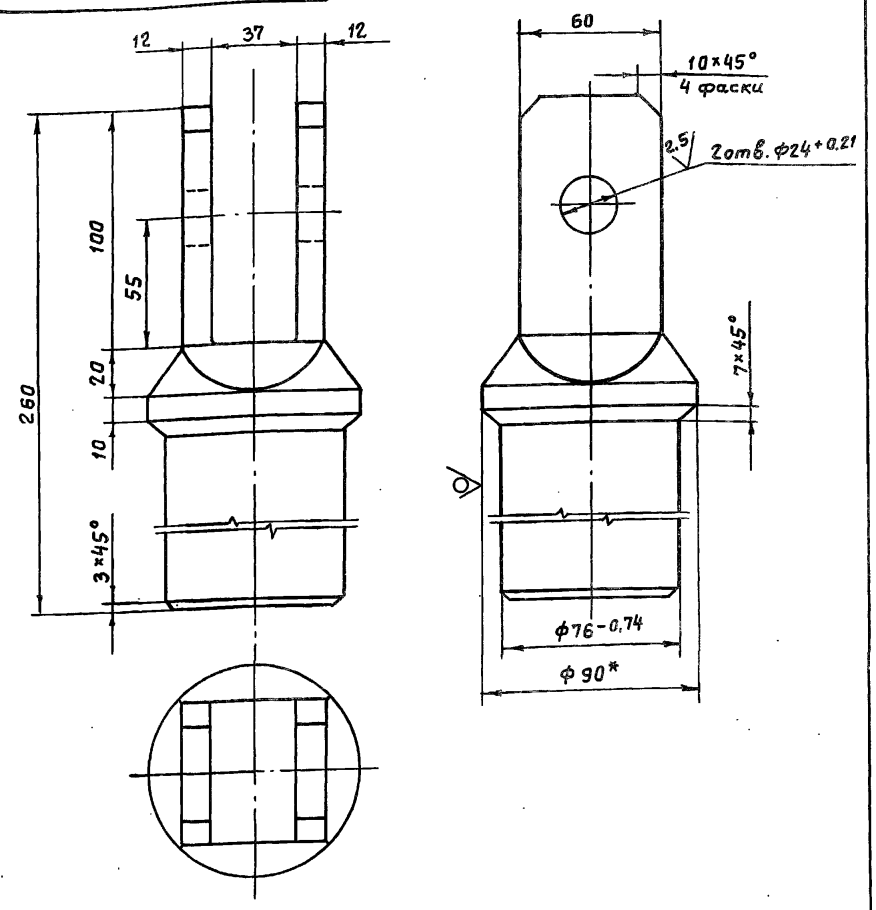

1.* Размер для справок.

2. Неуказанные предельные отклонения размеров $\pm \frac{JT14}{2}$

Изм	Лист	№ докум.	Подп.	Дата
Разраб.	Попова			27.11.86
Пров.	Гитин			4.02.87
ГИП	Гитин			4.02.87
Нач.отд	Коренев			4.02.87

7.820-4-КМ015.001

Проушина

Лит.	Масса	Масштаб
А	7,1	1:2
Лист	Листов 1	

Круг В90 ГОСТ 2590-71

Пенгипроводхоз

Выпуск 5 Серия 7.820-4

Инв.№подл. | Подп. и дата | Взам.инв.№ | Инв.№дубл. | Подп. и дата

7.820-4-КМ 055.000СБ

Выпуск 5
Серия 7.820-4
Подп. и дата | Инв. № дубл. | Взам. инв. № | Подп. и дата | Инв. № подл.

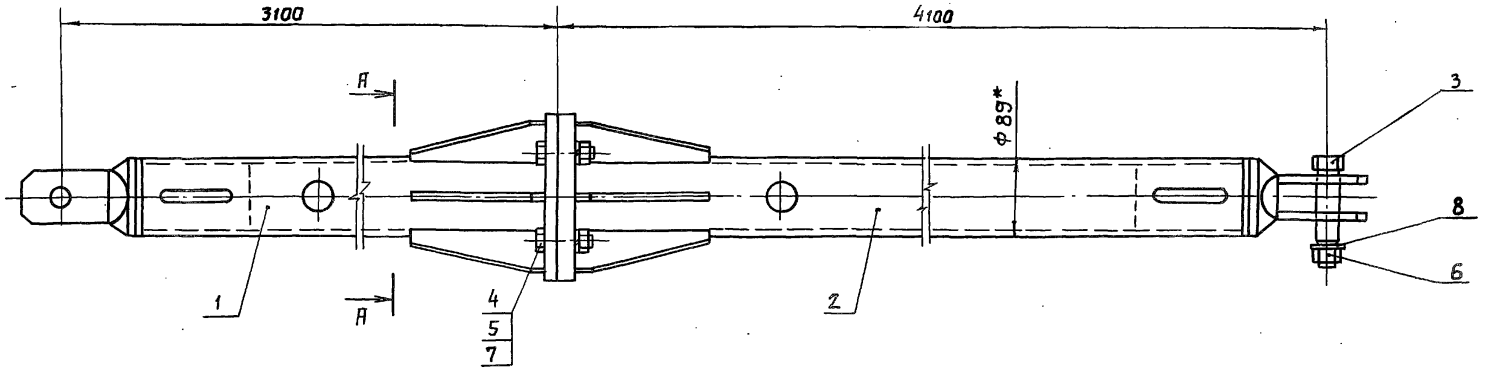

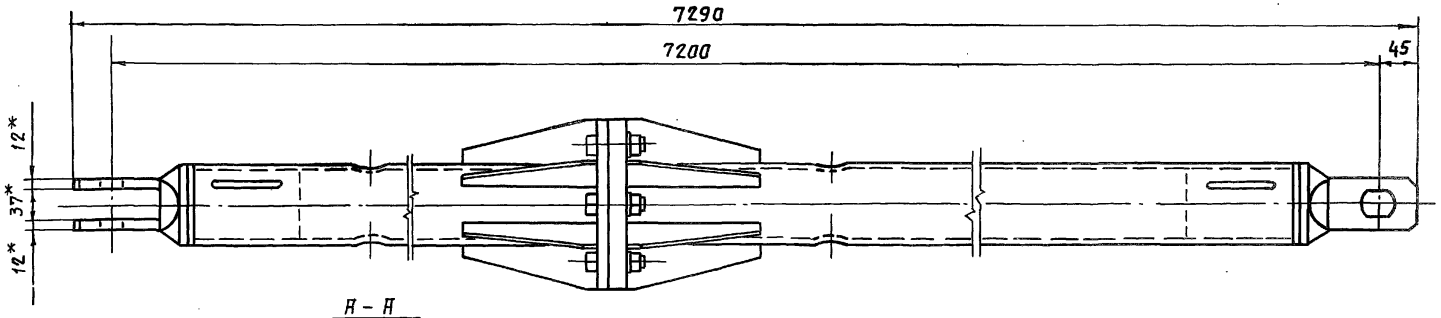

А – А
М 1:2.5

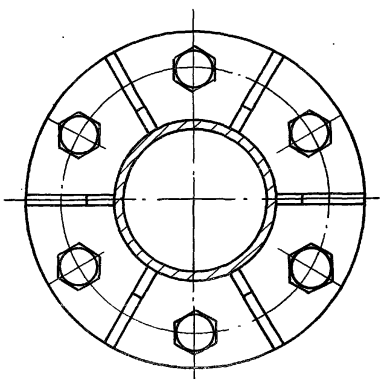

1.* Размеры для справок.
2. При изготовлении и сборке звеньев штанги обеспечить проектное положение проушин.
3. Предельные отклонения размеров ± JT14/2

Изм.	Лист	№ докум.	Подп.	Дата
Разраб.		Попова		25.11.86
Пров.		Гитин		4.02.87
ГИП		Гитин		4.02.87
Нач. отд.		Коренев		4.02.87

7.820-4-КМ 055.000 СБ

Штанга
Сборочный чертеж

Лит.	Масса	Масштаб
А	109,9	1:5
Лист	Листов 1	

Выпуск 5
Серия 7.820-4

Формат	Зона	Поз.	Обозначение	Наименование	Кол.	Примечание
				Документация		
А3			7.820-4-КМ055.100СБ	Сборочный чертеж		
				Детали		
А4		1	7.820-4-КМ 015.001	Проушина	1	
А4		2	7.820-4-КМ 055.101	Труба	1	
А4		3	7.820-4-КМ 023.102	Ребро	6	
А4		4	7.820-4-КМ 023.103	Фланец	1	

Подп. и дата | Взам.инв.№ | Инв.№ дубл. | Подп. и дата | Инв.№ подл.

Изм	Лист	№ докум.	Подп.	Дата
Разраб.		Попова		28.11.86
Пров.		Гитин		4.02.87
ГИП		Гитин		4.02.87

7.820-4-КМ055.100

Звено

Лит.	Лист	Листов
А		1

Выпуск 5
Серия 7.820-4

Формат	Зона	Поз.	Обозначение	Наименование	Кол.	Примечание
				Документация		
А3			7.820-4-КМ 023.200СБ	Сборочный чертеж		
				Детали		
А4		1	7.820-4-КМ 015.001	Проушина	1	
А4		2	7.820-4-КМ 055.101-01	Труба	1	
А4		3	7.820-4-КМ 023.102	Ребро	6	
А4		4	7.820-4-КМ 023.201	Фланец	1	

Подп. и дата | Взам.инв.№ | Инв.№ дубл. | Подп. и дата | Инв.№ подл.

Изм	Лист	№ докум.	Подп.	Дата
Разраб.		Попова		28.11.86
Пров.		Гитин		4.02.87
ГИП		Гитин		4.02.87
Нач.отд		Коренев		4.02.87

7.820-4-КМ 023.200

Звено

Лит.	Лист	Листов
А		1

Ленгипроводхоз

7.820-4-КМ055.100СБ

Выпуск 5

Серия 7.820-4

Подп. и дата | Инв. № дубл. | Взам. инв. № | Подп. и дата | Инв. № подл.

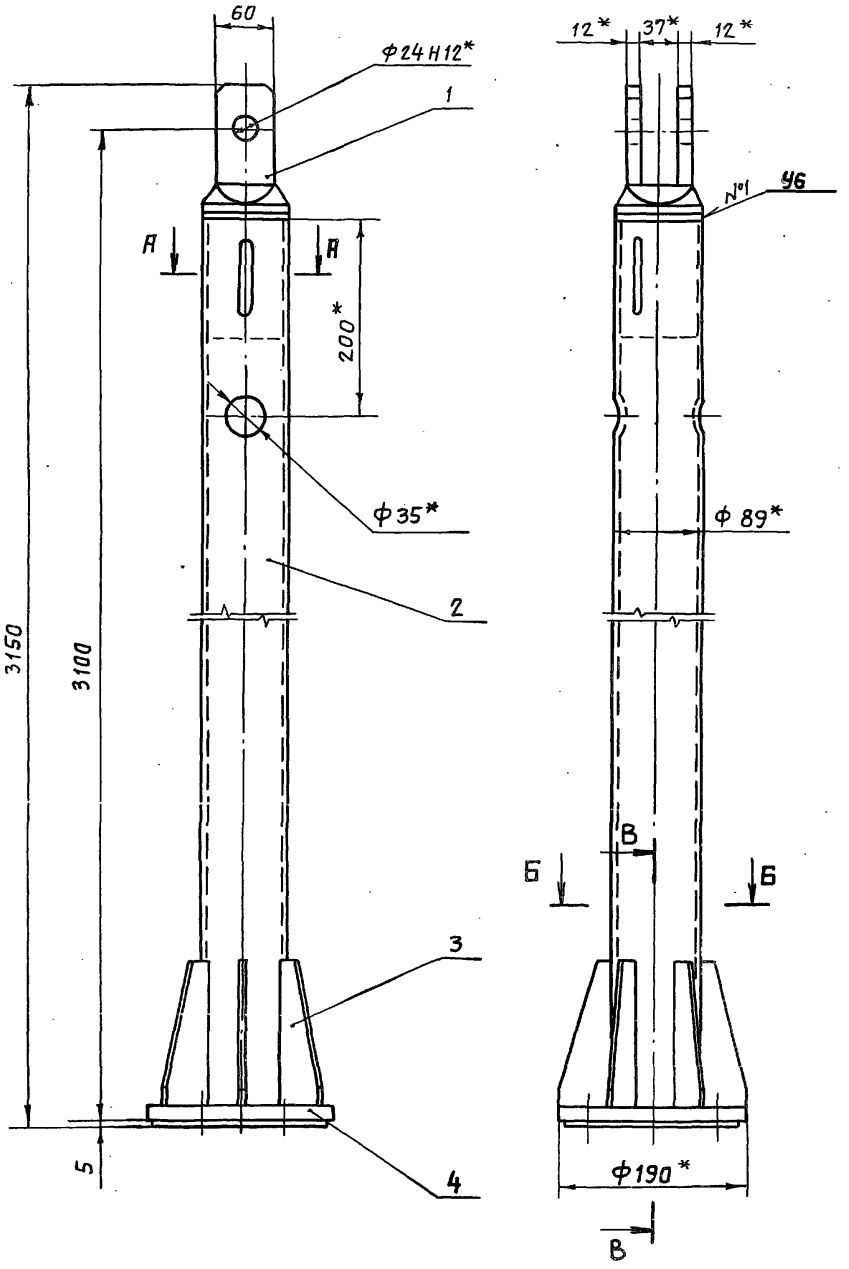

А – А
М 1:2

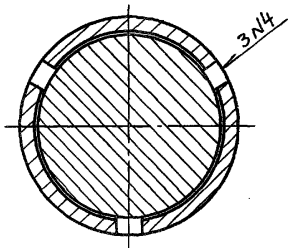

Б – Б
М 1:2,5

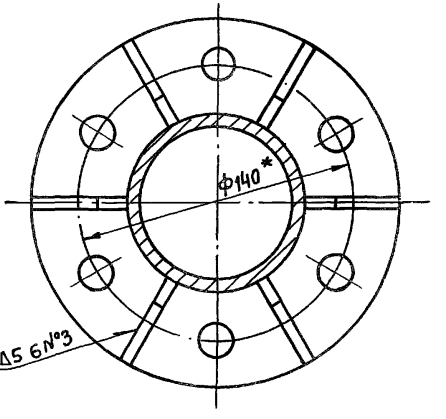

В – В
М 1:2,5

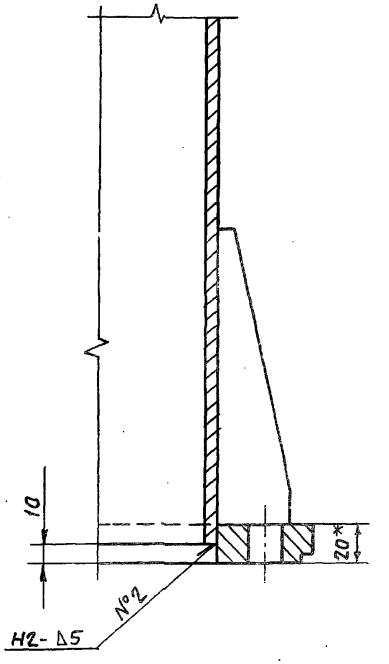

1. * Размеры для справок.
2. Сварные швы выполнять по ГОСТ 5264-80.
3. Электроды Э42 ГОСТ 9466-75.
4. Неуказанные предельные отклонения размеров $\pm \frac{IT14}{2}$

Изм.	Лист	№ докум.	Подп.	Дата
Разраб.		Попова		27.11.86
Пров.		Гитин		4.02.87
ГИП		Гитин		4.02.87
Нач. отд.		Кореневв		4.02.87

7.820-4-КМ055.100СБ

Звено
Сборочный чертеж

Лит.	Масса	Масштаб
Р	48,3	1:5
Лист	Листов 1	

Ленгипроводхоз

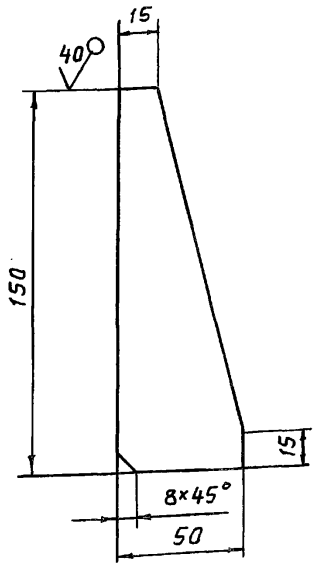

Предельные отклонения размеров $\pm \frac{IT14}{2}$

Изм.	Лист	№ докум.	Подп.	Дата
Разраб.		Попова		25.11.86
Пров.		Гитин		4.02.87
ГИП		Гитин		4.02.87
Нач. отд.		Кореньев		4.02.87

7.820-4-КМ 023.102

Ребро

Лит.	Масса	Масштаб
А	0.24	1:2
Лист	Листов 1	

Лист Б-ПН-6 ГОСТ 19903-74

Ленгипроводхоз

7.820-4-КМ 055.101

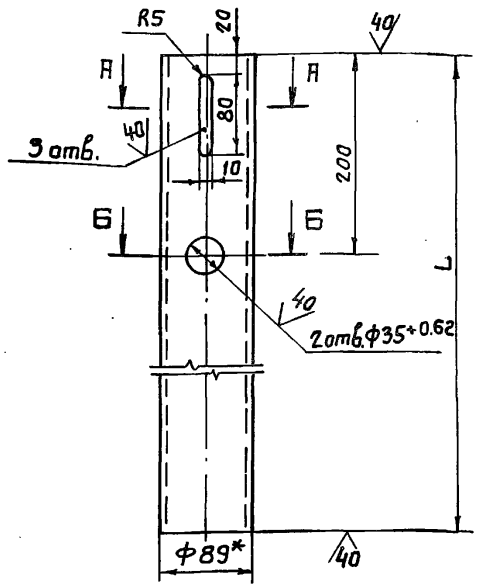

А – А
М 1:2.5

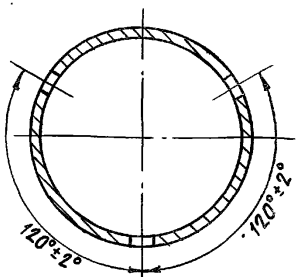

Б – Б
М 1:2.5

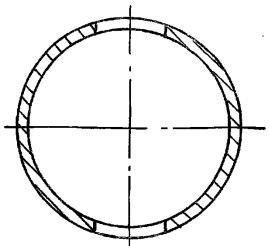

Обозначение	L, мм	Масса, кг
7.820-4-КМ 055.101	3003	36,8
-01	3998	48,9

7.820-4-КМ 055.101-01
Остальное – см. 7.820-4-КМ 055.101
М 1:10

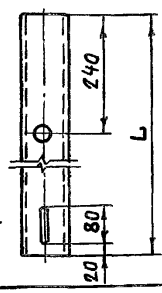

1.* Размер для справок.

2. Неуказанные предельные отклонения размеров $\pm \frac{IT14}{2}$

Изм.	Лист	№ докум.	Подп.	Дата
Разраб.		Попова		25.11.86
Пров.		Гитин		4.02.87
ГИП		Гитин		4.02.87
Нач. отд.		Кореньев		4.02.87

7.820-4-КМ 055.101

Труба

Лит.	Масса	Масштаб
А	см. табл.	1:5
Лист	Листов 1	

Труба 89×6 ГОСТ 8732-78
А Ст 20 ГОСТ 8731-74

Ленгипроводхоз

Инв. № подл. | Подп. и дата | Взам. инв. № | Инв. № дубл. | Подп. и дата

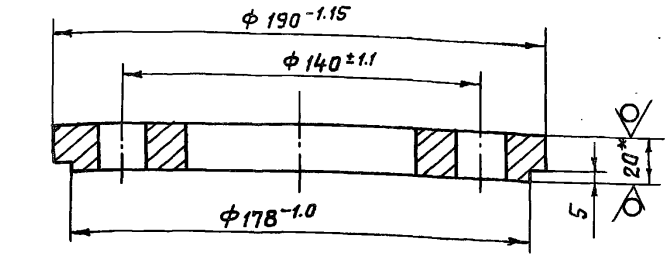

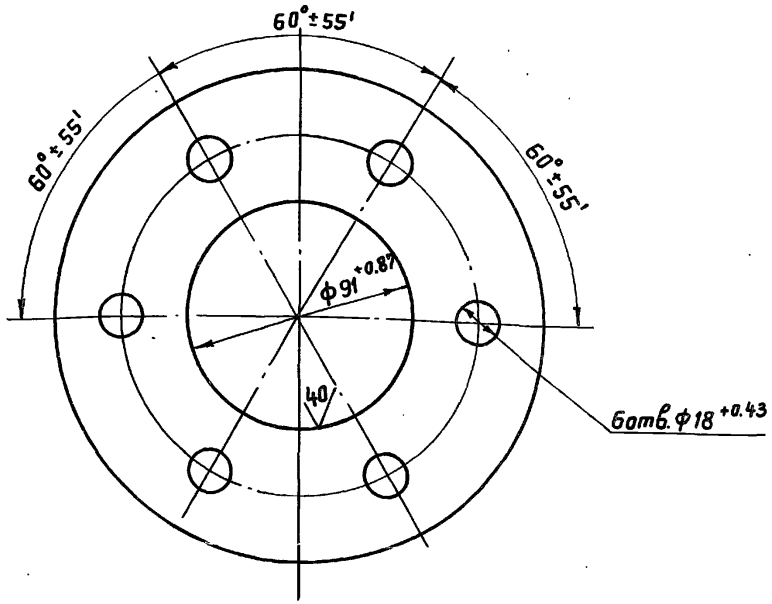

1.* Размер для справок.

2. Неуказанные предельные отклонения размеров ± JT14/2.

Изм	Лист	№ докум.	Подп.	Дата
Разраб.		Попова		25.11.86
Пров.		Гитин		4.02.87
ГИП		Гитин		4.02.87
Нач.отд.		Каренев		4.02.87

7.820-4-км 023.103

Фланец

Лит.	Масса	Масштаб
А	3,0	1:2
Лист	Листов 1	

Ленгипроводхоз

Лист Б-ПН-20 ГОСТ 19903-74 Ст3сп5 ГОСТ 1577-70

Выпуск 5 Серия 7.820-4

Инв.№подл. | Подп. и дата | Взам.инв.№ | Инв.№дубл. | Подп. и дата

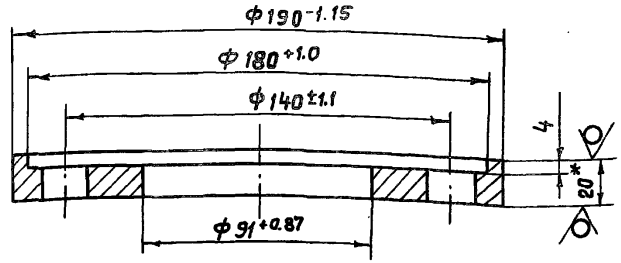

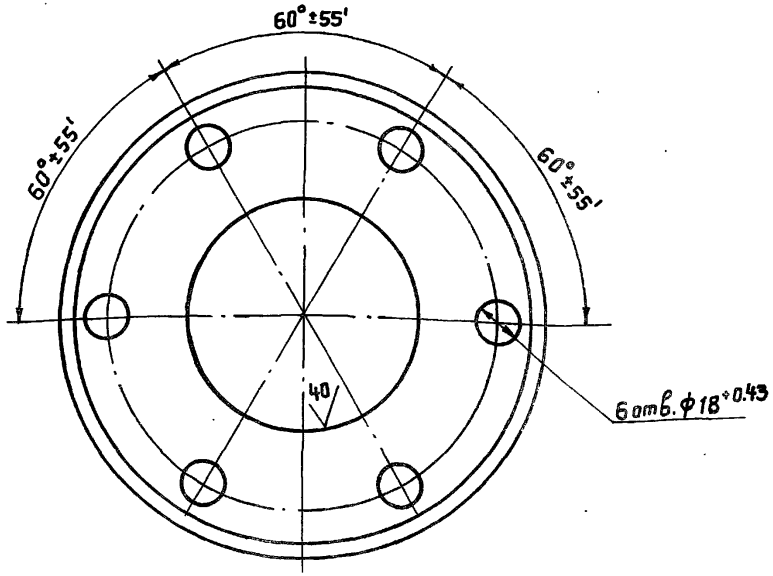

1* Размер для справок.

2. Неуказанные предельные отклонения размеров ± JT14/2.

Изм	Лист	№ докум.	Подп.	Дата
Разраб.		Попова		25.11.86
Пров.		Гитин		4.02.87
ГИП		Гитин		4.02.87
Нач.отд.		Каренев		4.02.87

7.820-4-км 023.201

Фланец

Лит.	Масса	Масштаб
А	2,6	1:2
Лист	Листов 1	

Ленгипроводхоз

Лист Б-ПН-20 ГОСТ 19903-74 Ст3сп5 ГОСТ 1577-70

Выпуск 5 Серия 7.820-4

Инв.№подл. | Подп. и дата | Взам.инв.№ | Инв.№дубл. | Подп. и дата

7.820-4-КМ 023.200СБ

Серия 7.820-4 Выпуск 5

Инв.№ подл. | Подп. и дата | Взам.инв.№ | Инв.№ дубл. | Подп. и дата

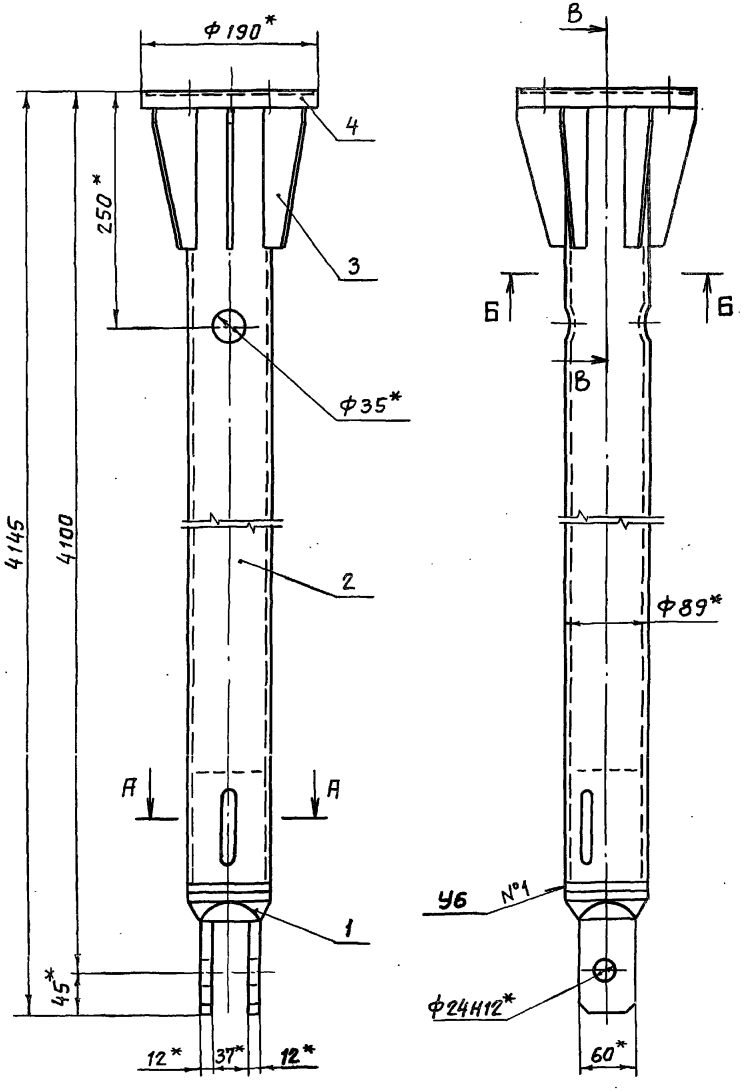

А - А
М 1:2

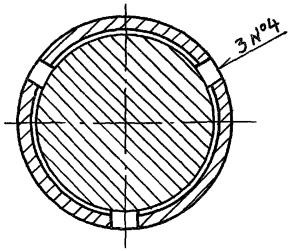

Б - Б
М 1:2,5

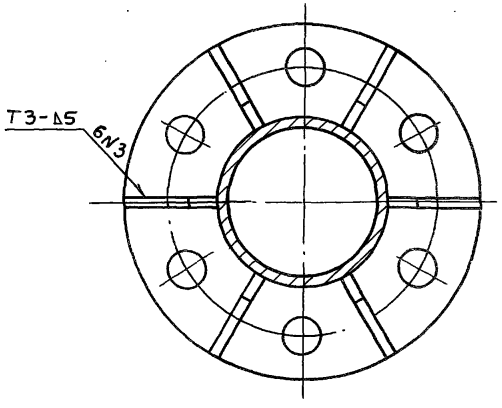

В - В
М 1:2,5

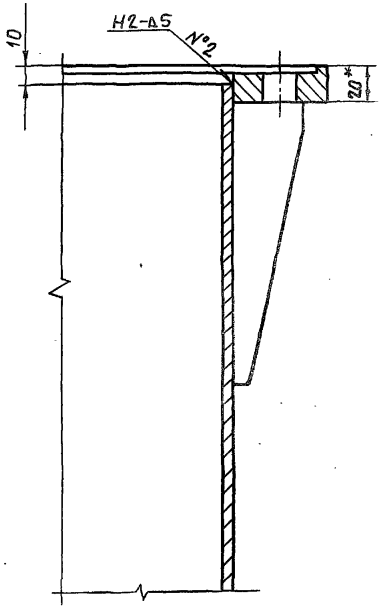

1. * Размер для справок.
2. Сварные швы выполнять по ГОСТ 5264-80.
3. Электроды Э42 ГОСТ 9466-75.
4. Неуказанные предельные отклонения размеров $\pm \frac{JT14}{2}$.

Изм	Лист	№ докум.	Подп.	Дата
Разраб.		Попова		27.11.86
Пров.		Гитин		4.02.87
ГИП		Гитин		4.02.87
Нач.отд		Коренев		4.02.87

7.820-4-КМ 023.200СБ

Звено
Сборочный чертеж

Лит.	Масса	Масштаб
А	60,0	1:5
Лист	Листов 1	

Ленгипроводхоз

7.820-4-КМ 015.003

Серия 7.820-4 Выпуск 5

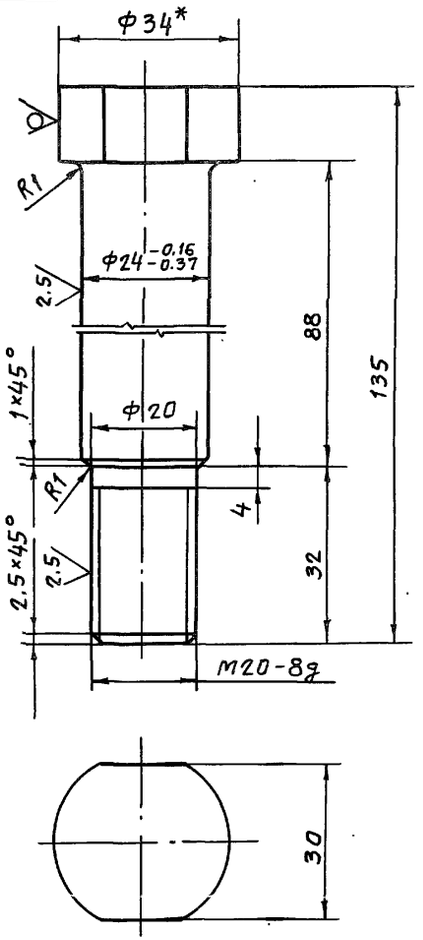

1.* Размер для справок

2. Неуказанные предельные отклонения размеров ± JT14/2

Инв.№ подл. | Подп. и дата | Взам.инв.№ | Инв.№ дубл. | Подп. и дата

Изм.	Лист	№ докум.	Подп.	Дата
Разраб.		Попова		24.11.86
Пров.		Гитин		4.02.87
ГИП		Гитин		4.02.87
Нач.отд.		Коренев		4.02.87

7.820-4-КМ 015.003

Болт

Лит.	Масса	Масштаб
А	0,5	1:1
Лист	Листов-1	

Круг В 34 ГОСТ 2590-71

Ленгипроводхоз

7.820-4-КМ 024.001

Серия 7.820-4 Выпуск 5

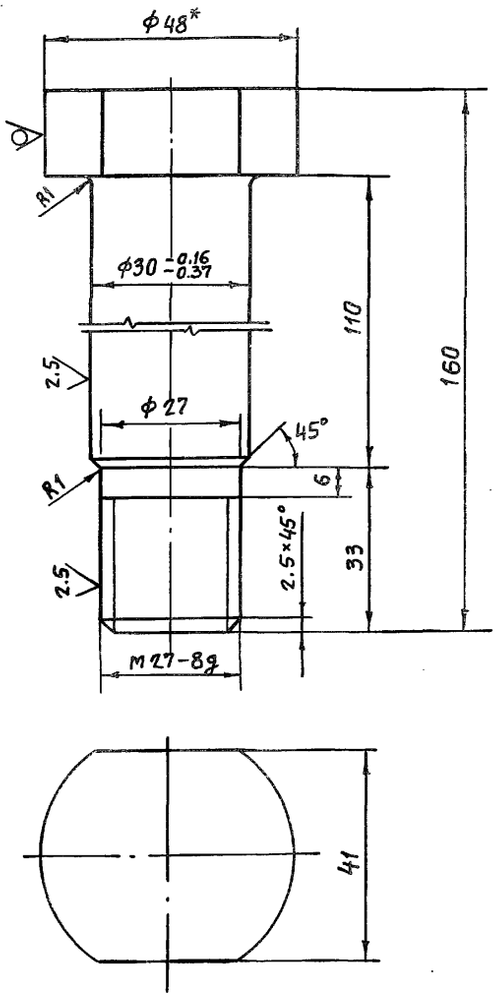

1.* Размер для справок

2. Неуказанные предельные отклонения размеров ± JT14/2

Инв.№ подл. | Подп. и дата | Взам.инв.№ | Инв.№ дубл. | Подп. и дата

Изм.	Лист	№ докум.	Подп.	Дата
Разраб.		Попова		24.11.86
Пров.		Гитин		4.02.87
ГИП		Гитин		4.02.87
Нач.отд.		Коренев		4.02.87

7.820-4-КМ 024.001

Болт

Лит.	Масса	Масштаб
А	1,0	1:1
Лист	Листов-1	

Круг В 48 ГОСТ 2590-71

Ленгипроводхоз

Формат	Зона	Поз.	Обозначение	Наименование	Кол.	Примечание
				Документация		
А3			7.820-4-КМ056.000СБ	Сборочный чертеж		
				Сборочные единицы		
А4		1	7.820-4-КМ056.100	Звено	1	
А4		2	7.820-4-КМ024.200	Звено	1	
				Детали		
А4		3	7.820-4-КМ024.001	Болт	1	
				Стандартные изделия		
		4		Болт М20-8g×75.46.029		
				ГОСТ 7798-70	6	
		5		Гайка М20-7Н.5.029		
				ГОСТ 5915-70	6	
		6		Гайка М27-7Н.5.029		
				ГОСТ 5915-70	1	
		7		Шайба 20.65Г.029		
				ГОСТ 6402-70	6	
		8		Шайба 27.01.029		
				ГОСТ 11371-78	1	

Изм	Лист	№ докум.	Подп.	Дата
Разраб.		Попова		27.11.86
Пров.		Гитин		4.02.87
ГИП		Гитин		4.02.87
Нач.отд.		Коренев		4.02.87

7.820-4-КМ056.000

Штанга

Лит.	Лист	Листов
А		1

Ленгипроводхоз

Серия 7.820-4 Выпуск 5

Инв.№ подл. | Подп. и дата | Взам. инв.№ | Инв.№ дубл. | Подп. и дата

7.820-4-КМ024.101

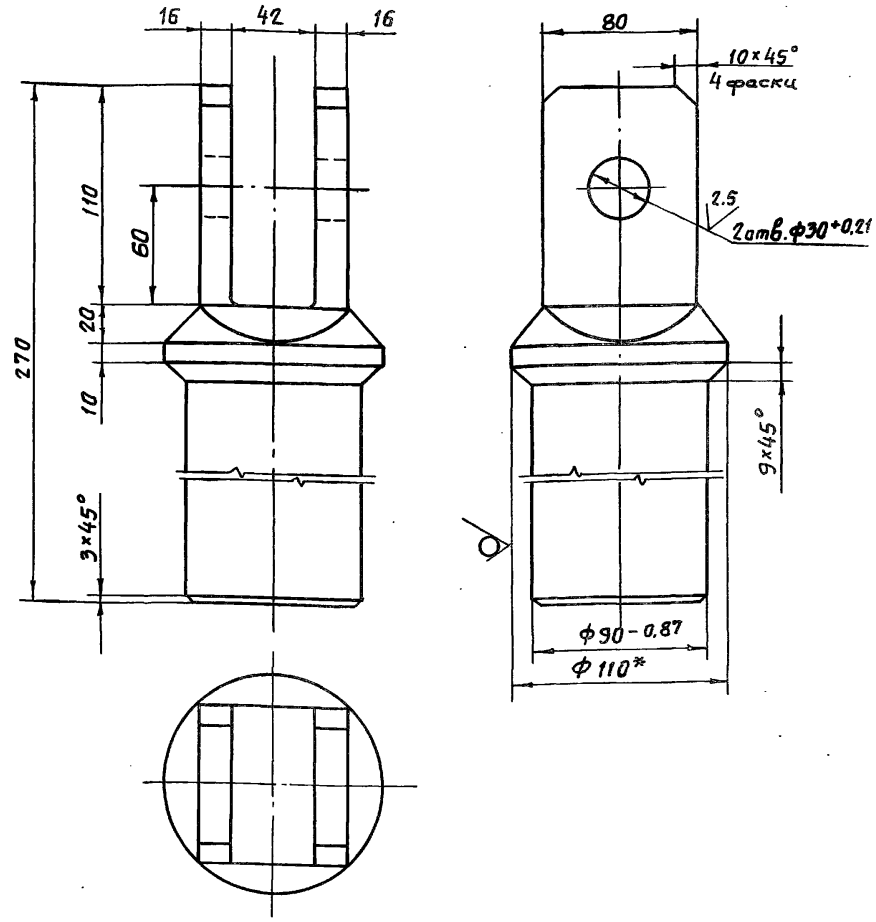

1.* Размер для справок.

2. Неуказанные предельные отклонения размеров $\pm \frac{IT14}{2}$

Изм	Лист	№ докум.	Подп.	Дата
Разраб.		Попова		27.11.86
Пров.		Гитин		4.02.87
ГИП		Гитин		4.02.87
Нач.отд.		Коренев		4.02.87

Проушина

Лит.	Масса	Масштаб
А	10,9	1:2,5
Лист	Листов 1	

Круг В110 ГОСТ 2590-71 / Ст20 ГОСТ 535-79

Ленгипроводхоз

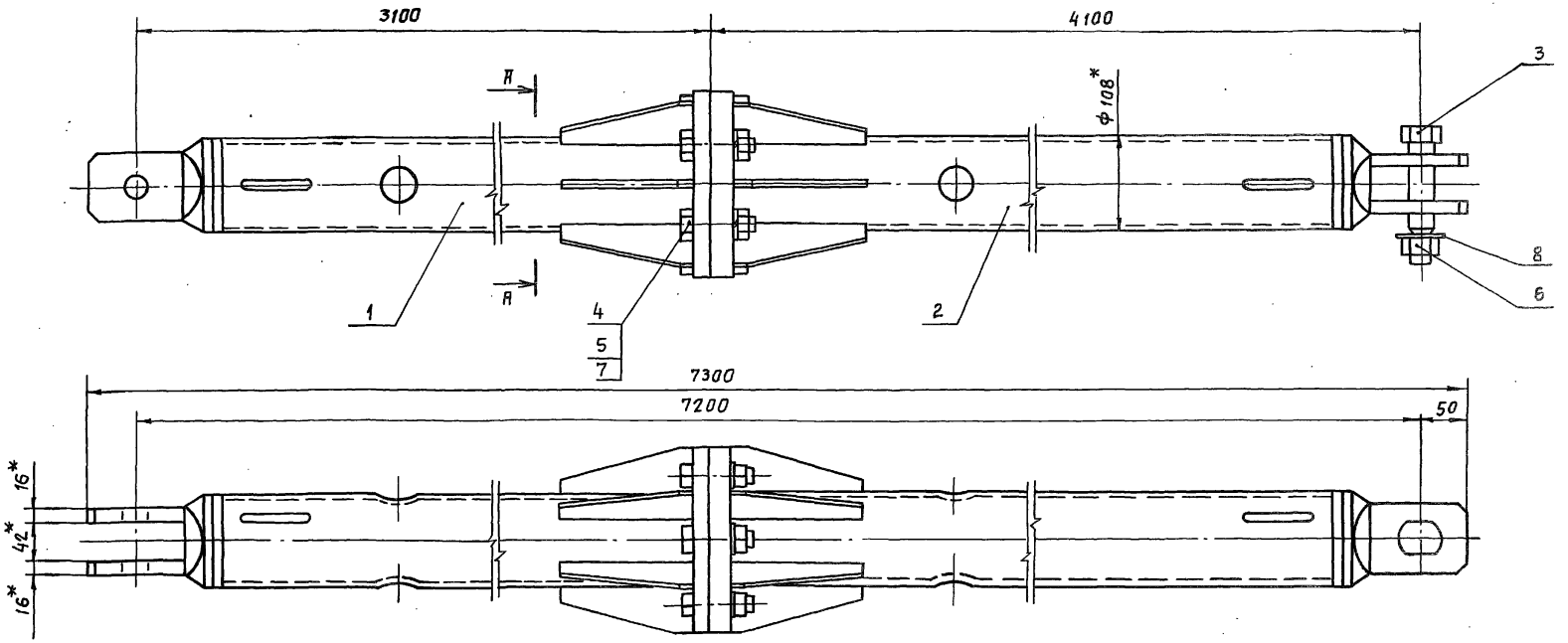

А - А
М 1:2.5

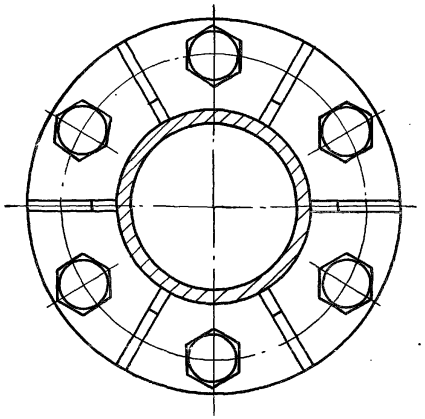

1. * Размеры для справок.
2. При изготовлении и сборке звеньев штанги обеспечить проектное положение проушин.
3. Предельные отклонения размеров $\pm \frac{IT14}{2}$

Изм.	Лист	№ докум.	Подп.	Дата
Разраб.		Попова		25.11.86
Пров.		Гитин		4.02.87
ГИП		Гитин		4.02.87
Нач.отд.		Кореньев		4.02.87

7.820-4-км 056.000 СБ

Штанга
Сборочный чертеж

Лит.	Масса	Масштаб
А	173,3	1:5

Лист | Листов-1

Ленгипроводхоз

Серия 1.820-4 Выпуск 5

Формат	Зона	Поз.	Обозначение	Наименование	Кол.	Примечание
				Документация		
А3			7.820-4-км056.100СБ	Сборочный чертеж		
				Детали		
А4		1	7.820-4-км024.101	Проушина	1	
А4		2	7.820-4-км056.101	Труба	1	
А4		3	7.820-4-км023.102	Ребро	6	
А4		4	7.820-4-км024.103	Фланец	1	

Изм	Лист	№ докум.	Подп.	Дата
Разраб.		Попова		28.11.86
Пров.		Гитин		4.02.87
ГИП		Гитин		4.02.87
Нач.отд.		Коренев		4.02.87
Н.контр.		Смельчакова		4.02.87

7.820-4-км056.100

Звено

Лит.	Лист	Листов
А		1

Ленгипроводхоз

Серия 7.820-4 Выпуск 5

Формат	Зона	Поз.	Обозначение	Наименование	Кол.	Примечание
				Документация		
А3			7.820-4-км024.200СБ	Сборочный чертеж		
				Детали		
А4		1	7.820-4-км024.101	Проушина	1	
А4		2	7.820-4-км056.101-01	Труба	1	
А4		3	7.820-4-км023.102	Ребро	6	
А4		4	7.820-4-км024.201	Фланец	1	

Изм	Лист	№ докум.	Подп.	Дата
Разраб.		Попова		28.11.86
Пров.		Гитин		4.02.87
ГИП		Гитин		4.02.87
Нач.отд.		Коренев		4.02.87
Н.контр.				

7.820-4-км024.200

Звено

Лит.	Лист	Листов
А		1

Ленгипроводхоз

Инв.№подл. | Подп. и дата | Взам.инв.№ | Инв.№дубл. | Подп. и дата

7.820-4-КМ 056.100СБ

Серия 7.820-4 Выпуск 5

Инв.№ подл. | Подп. и дата | Взам. инв.№ | Инв.№ дубл. | Подп. и дата

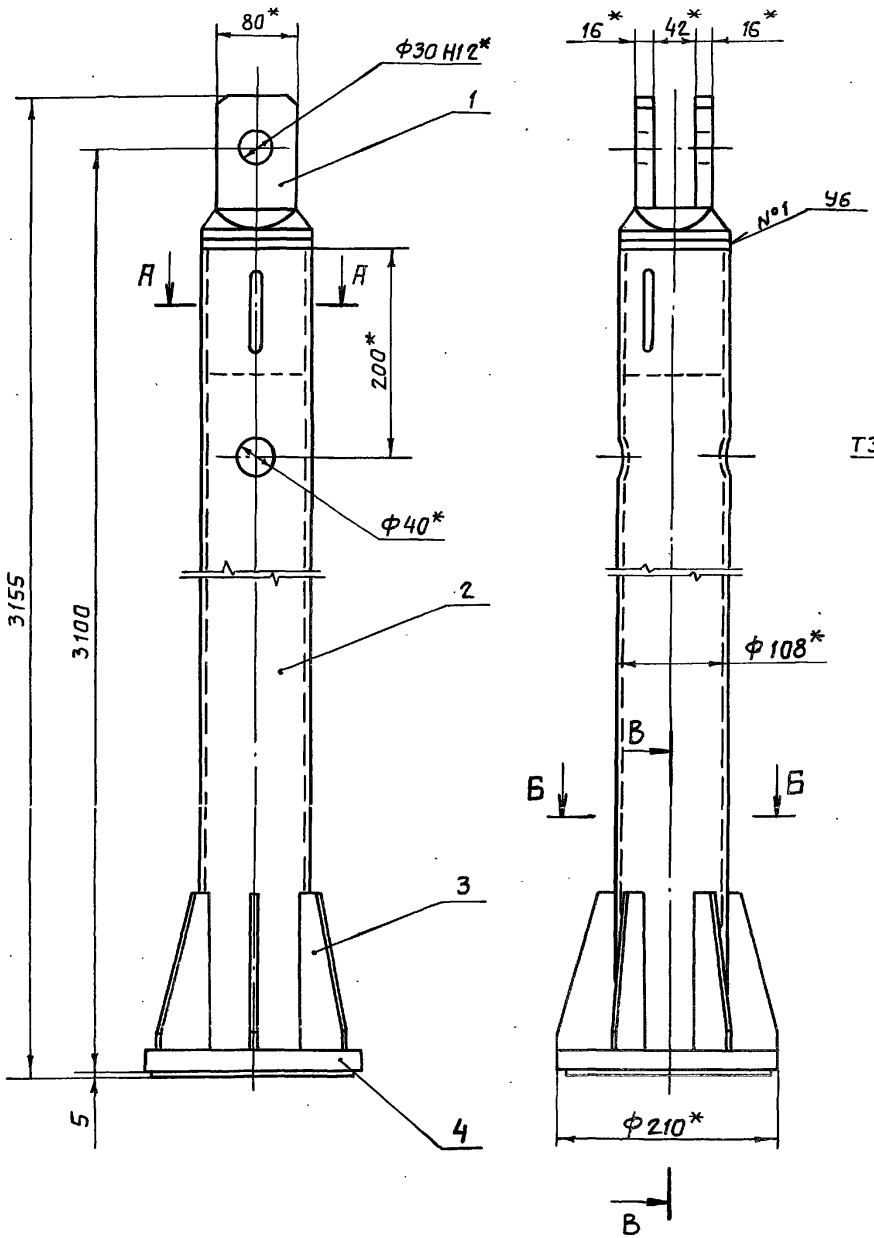

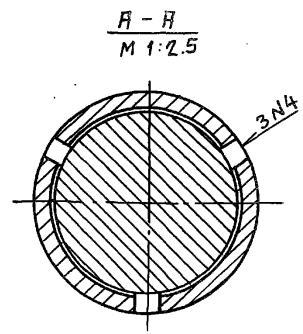

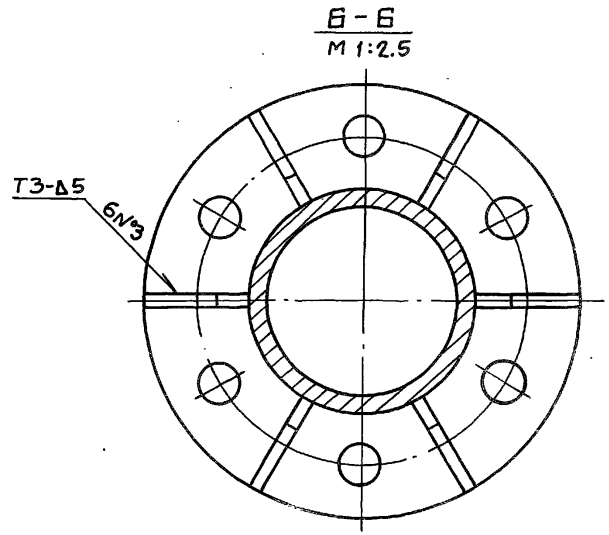

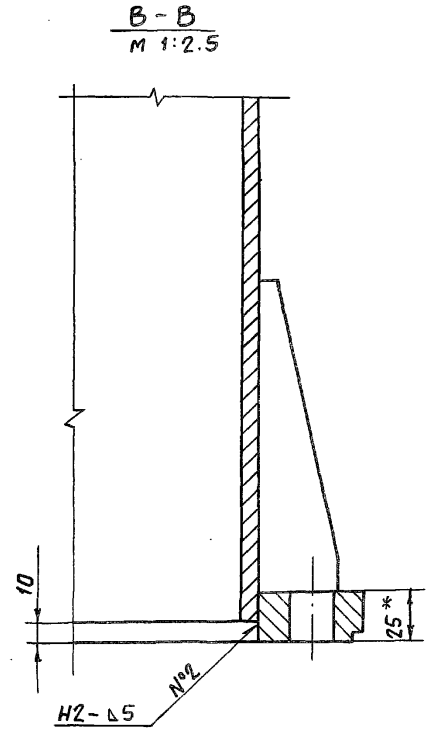

1. * Размеры для справок.
2. Сварные швы выполнять по ГОСТ 5264-80.
3. Электроды Э42 ГОСТ 9466-75.
4. Неуказанные предельные отклонения размеров $\pm \frac{JT14}{2}$

Изм	Лист	№ докум.	Подп.	Дата
Разраб.		Попова		27.11.86
Пров.		Гитин		4.02.87
ГИП		Гитин		4.02.87
Нач.отд.		Кореньев		4.02.87

7.820-4-КМ 056.100СБ

Звено
Сборочный чертеж

Лит.	Масса	Масштаб
А	75,5	1:5
Лист	Листов 1	

Ленгипроводхоз

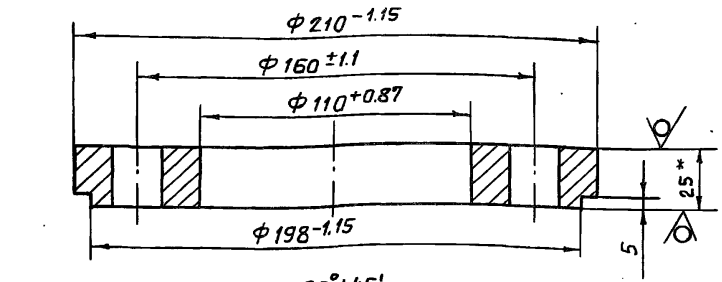

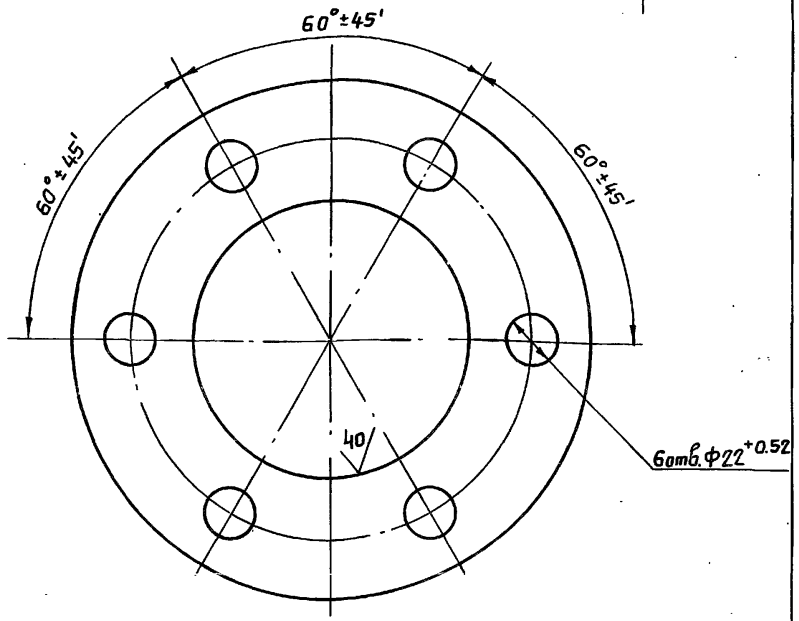

1.* Размер для справок.

2. Неуказанные предельные отклонения размеров ± JT14/2

Изм.	Лист	№ докум.	Подп.	Дата
Разраб.		Попова		25.11.86
Пров.		Гитин		4.02.87
ГИП		Гитин		4.02.87
Нач. отд.		Коренев		4.02.87

7.820-4-КМ024.103

Фланец

Лит.	Масса	Масштаб
А	4,3	1:2
Лист	Листов-1	

Лист Б-ПН-25 ГОСТ 19903-74

Ленгипроводхоз

Выпуск 5

Серия 7.820-4

Подп. и дата | Взам. инв. № | Инв. № дубл. | Подп. и дата | Инв. № подл.

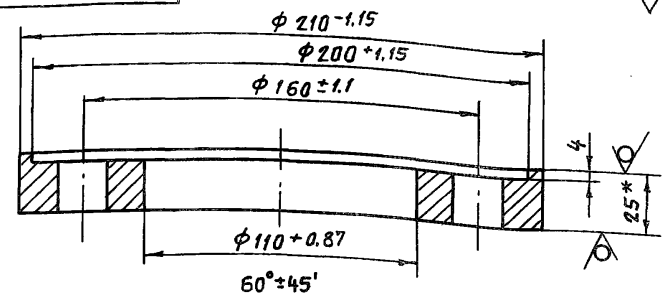

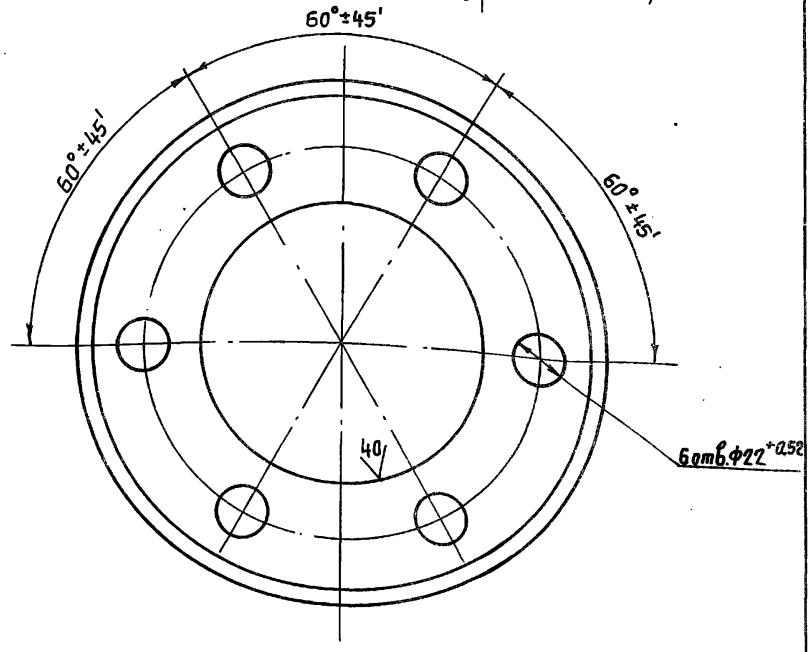

1.* Размер для справок.

2. Неуказанные предельные отклонения размеров ± JT14/2

Изм.	Лист	№ докум.	Подп.	Дата
Разраб.		Попова		25.11.86
Пров.		Гитин		4.02.87
ГИП		Гитин		4.02.87
Нач. отд.		Коренев		4.02.87

7.820-4-КМ024.201

Фланец

Лит.	Масса	Масштаб
А	3,9	1:2
Лист	Листов-1	

Лист Б-ПН-25 ГОСТ 19903-74

Ленгипроводхоз

Выпуск 5

Серия 7.820-4

Подп. и дата | Взам. инв. № | Инв. № дубл. | Подп. и дата | Инв. № подл.

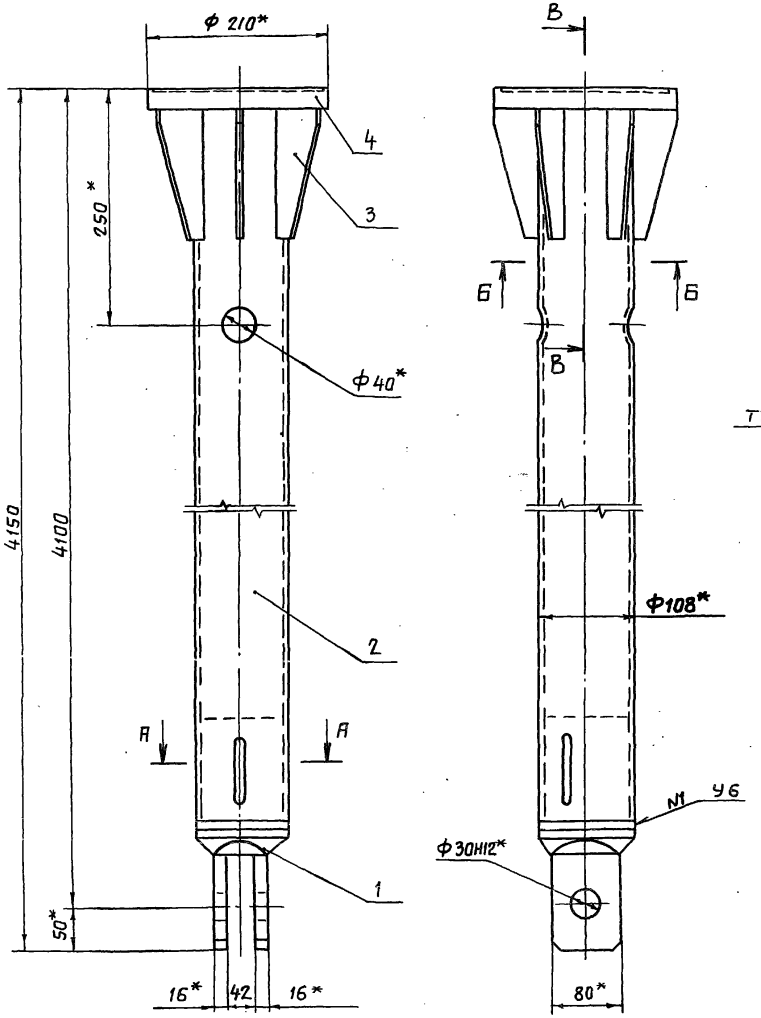

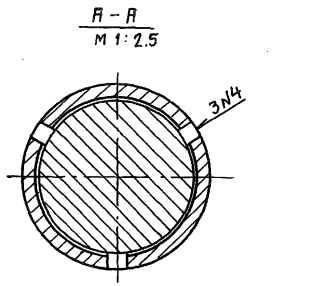

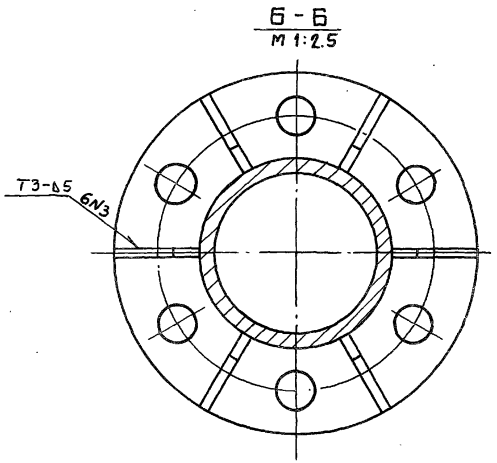

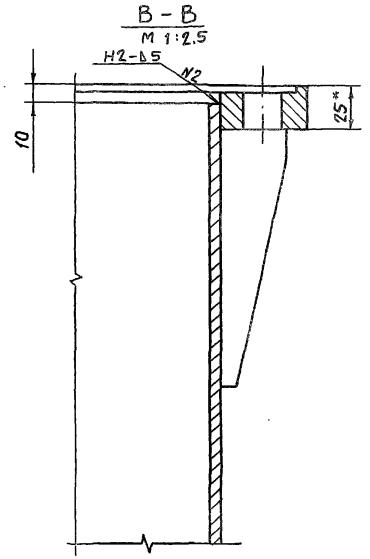

1. * Размеры для справок.
2. Сварные швы выполнять по ГОСТ 5264-80.
3. Электроды Э42 ГОСТ 9466-75.
4. Неуказанные предельные отклонения размеров $\pm \frac{IT14}{2}$

Изм.	Лист	№ докум.	Подп.	Дата
Разраб.		Попова		27.11.86
Пров.		Гитин		4.02.87
ГИП		Гитин		4.02.87
Нач.отд.		Коренев		4.02.87

7.820-4-КМ024.200СБ

Звено
Сборочный чертеж

Лит.	Масса	Масштаб
А	94,6	1:5
Лист	Листов 1	

Ленгипроводхоз

Выпуск 5
Серия 7.820-4

Формат	Зона	Поз.	Обозначение	Наименование	Кол.	Примечание
				Документация		
А3			7.820-4-км016.000СБ	Сборочный чертеж		
				Сборочные единицы		
А4		1	7.820-4-км016.100	Марка	2	
				Детали		
А4		2	7.820-4-км016.001	Уголок	1	
		3	-01	Уголок	1	
А4		4	7.820-4-км016.002	Шайба	8	
Б4		5	7.820-4-км016.003	Уголок		
				Уголок Б-50×50×5 ГОСТ 8509-72 / Ст3сп5 ГОСТ 535-79		
				$L = 150 \pm \frac{JT14}{2}$	4	1,8 кг
Б4		6	7.820-4-км016.004	Уголок		
				Уголок Б-50×50×5 ГОСТ 8509-72 / Ст3сп5 ГОСТ 535-79		
				$L = 250 \pm \frac{JT14}{2}$	2	1,9 кг
Б4		7	7.820-4-км016.005	Уголок		
				Уголок Б-50×50×5 ГОСТ 8509-72 / Ст3сп5 ГОСТ 535-79		
				$L = 550 \pm \frac{JT14}{2}$	4	8,3 кг
Б4		8	7.820-4-км016.006	Уголок		
				Уголок Б-50×50×5 ГОСТ 8509-72 / Ст3сп5 ГОСТ 535-79		
				$L = 650 \pm \frac{JT14}{2}$	2	4,9 кг

Инв.№ подл. | Подп. и дата | Взам.инв.№ | Инв.№ дубл. | Подп. и дата

Изм.	Лист	№ докум.	Подп.	Дата
Разраб.		Курилова		12.12.86
Пров.		Попова		16.12.86
ГИП		Гитин		5.01.87
Нач.отд.		Коренев		12.01.87

7.820-4-км016.000

Кронштейн

Лит.	Лист	Листов
А	1	2

Ленгипроводхоз

Выпуск 5
Серия 7.820-4

Формат	Зона	Поз.	Обозначение	Наименование	Кол.	Примечание
Б4		9	7.820-4-км016.007	Уголок		
				Уголок Б-50×50×5 ГОСТ 8509-72 / Ст3сп5 ГОСТ 535-79		
				$L = 1200 \pm \frac{JT14}{2}$	2	9,0 кг
				Стандартные изделия		
		10		Болт М10-8g×35 46.029		
				ГОСТ 7798-70	4	
		11		Гайка М10-7Н 5.029		
				ГОСТ 5915-70	4	

Инв.№ подл. | Подп. и дата | Взам.инв.№ | Инв.№ дубл. | Подп. и дата

7.820-4-км016.000

Лист

7.820-4-КМ016.000СБ

Серия 7.820-4 Выпуск 5

Инв.№подл. | Подп. и дата | Взам.инв.№ | Инв.№дубл. | Подп. и дата

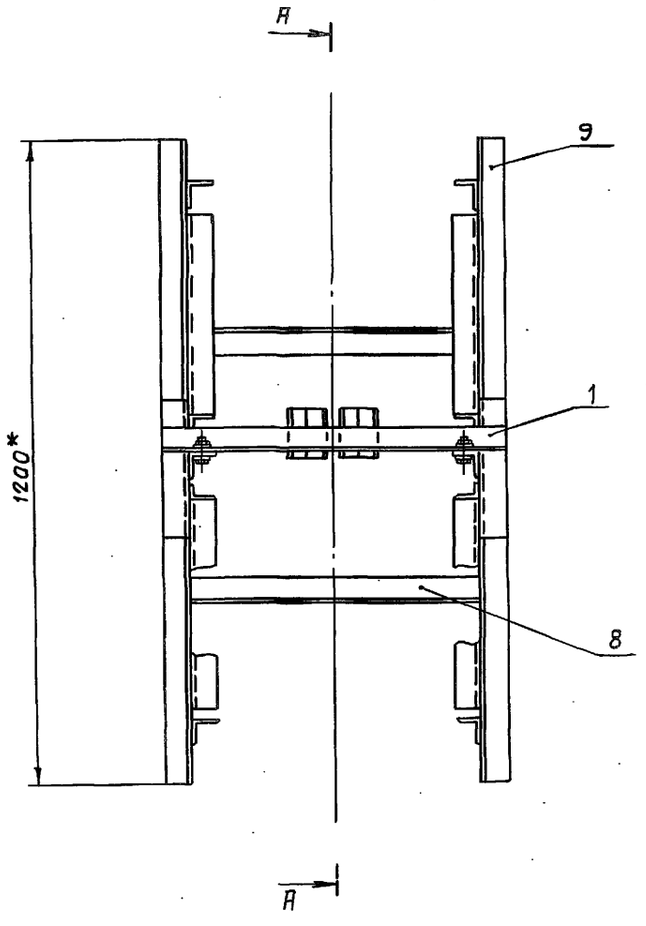

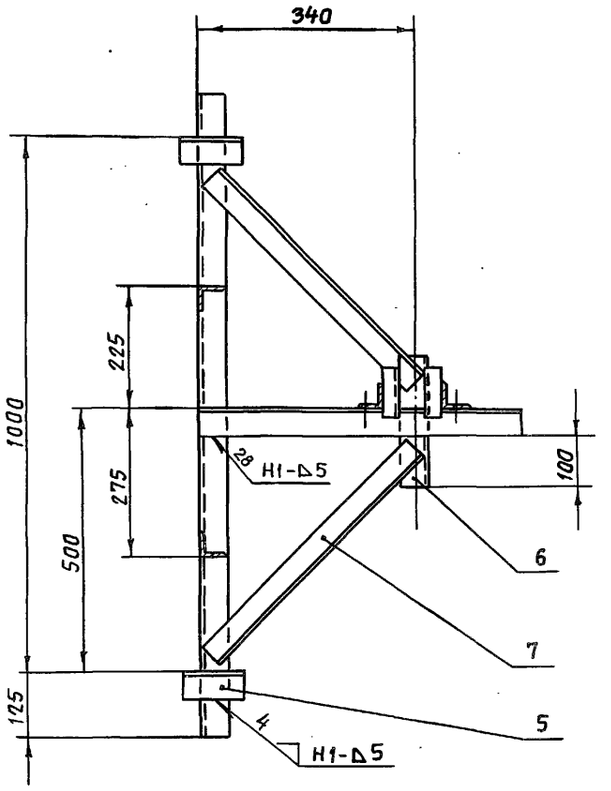

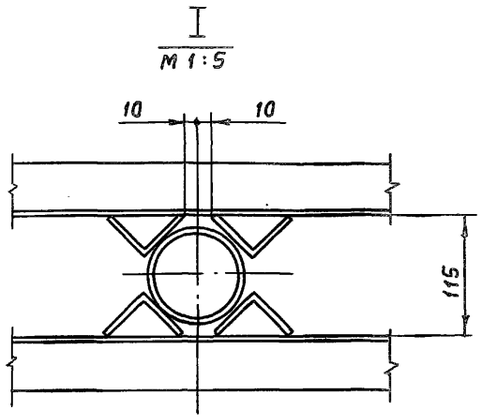

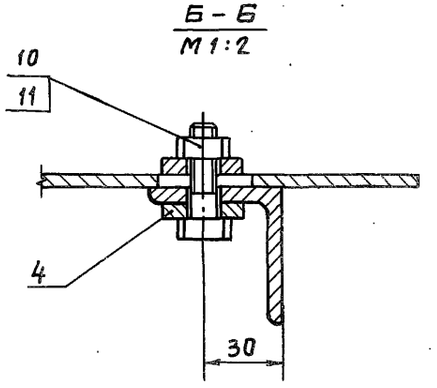

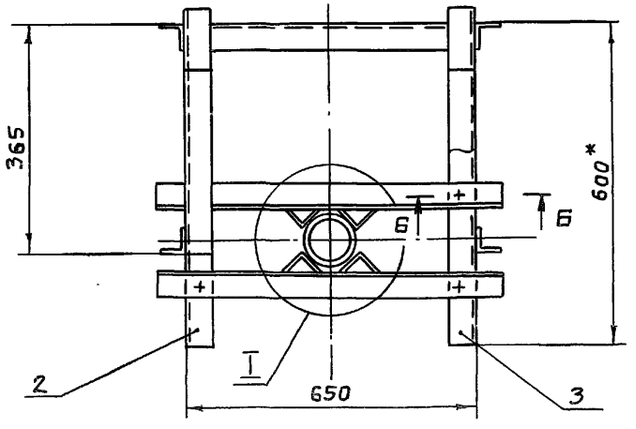

1. *Размеры для справок.
2. Сварные швы выполнять по ГОСТ 5264-80.
3. Электроды Э42 ГОСТ 9466-75.
4. Сварку, неуказанную на чертеже, вести **швом Т1-Δ5** по контуру прилегания свариваемых деталей.

Изм.	Лист	№ докум.	Подп.	Дата
Разраб.		Курилова		12.12.86
Пров.		Попова		16.12.86
ГИП		Гитин		5.01.87
Нач.отд.		Коренев		5.01.87

7.820-4-КМ016.000СБ

Кронштейн
Сборочный чертеж

Лит.	Масса	Масштаб
А	34,4	1:10

Лист | Листов-1

Ленгипр...

Серия 7.820-4 Выпуск 5

Формат	Зона	Поз.	Обозначение	Наименование	Кол.	Примечание
				Документация		
А4			7.820-4-КМ016.100СБ	Сборочный чертеж		
				Детали		
А4		1	7.820-4-КМ016.101	Уголок	1	
А4		2	7.820-4-КМ016.102	Уголок	2	

7.820-4-КМ016.100

Изм.	Лист	№ докум.	Подп.	Дата
Разраб.		Курилова		13.12.86
Пров.		Попова		16.12.86
ГИП		Гитин		5.01.87
Нач.отд.		Кореньев		12.01.87

Марка

Лит.	Лист	Листов
А		1

Ленгипроводхоз

Инв.№подл. | Подп. и дата | Взам.инв.№ | Инв.№дубл. | Подп. и дата

Серия 7.820-4 Выпуск 5

7.820-4-КМ016.100СБ

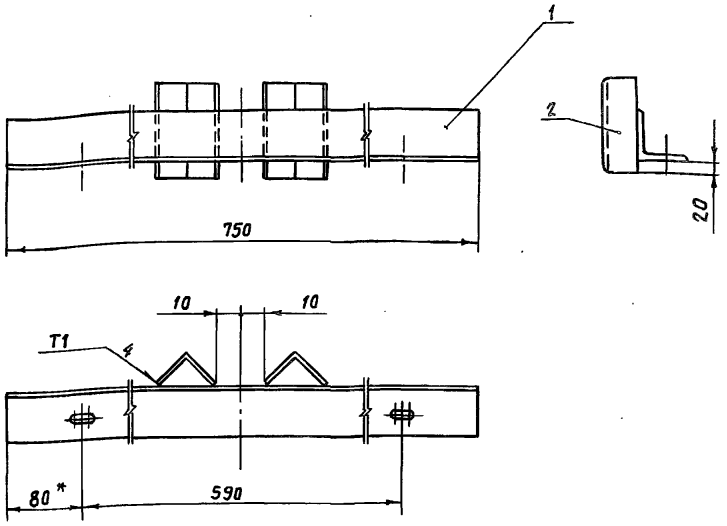

1. * Размер для справок.
2. Сварные швы выполнять по ГОСТ 11534-75
3. Электроды Э42 ГОСТ 9466-75.
4. Предельные отклонения размеров – $\pm \frac{IT14}{2}$

7.820-4-КМ016.100СБ

Изм.	Лист	№ докум.	Подп.	Дата
Разраб.		Курилова		15.12.86
Пров.		Попова		16.12.86
ГИП		Гитин		12.01.87
Нач.отд.		Кореньев		12.01.87

Марка
Сборочный чертеж

Лит.	Масса	Масштаб
А	3,6	1:5
Лист	Листов-1	

Ленгипроводхоз

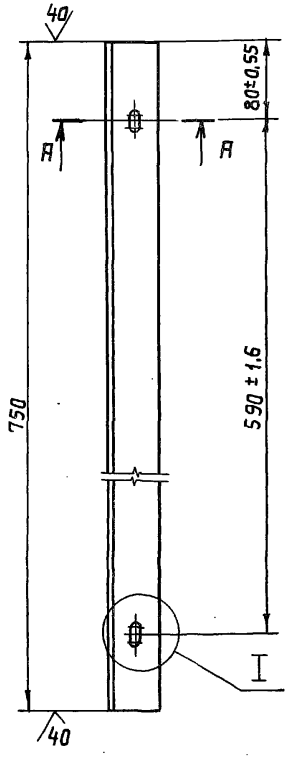

I
М 1:1

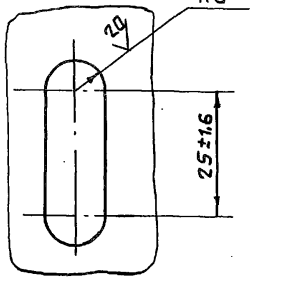

А – А
М 1:2

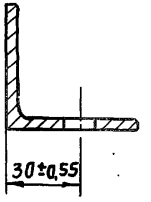

Неуказанные предельные отклонения размеров – ± JT14/2

Изм.	Лист	№ докум.	Подп.	Дата
Разраб.		Курилова		15.12.86
Пров.		Попова		16.12.86
ГИП		Гитин		5.01.87
Нач.отд.		Коренев		12.01.87

7.820-4-КМ 016.101

Уголок

Лит.	Масса	Масштаб
А	2,8	1:5
Лист	Листов-1	

Уголок Б-50×50×5 ГОСТ 8509-72

Ленгипроводхоз

Серия 7.820-4 Выпуск 5

Инв.№ подл. | Подп. и дата | Взам.инв.№ | Инв.№ дубл. | Подп. и дата

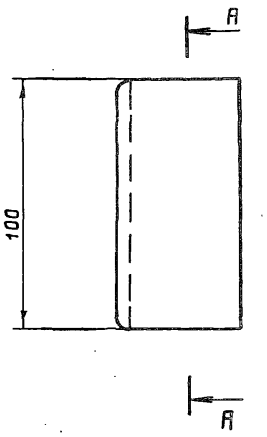

А – А
М 1:1

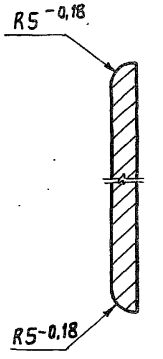

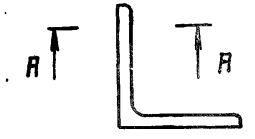

Неуказанные предельные отклонения размеров – ± JT14/2

Изм.	Лист	№ докум.	Подп.	Дата
Разраб.		Курилова		15.12.86
Пров.		Попова		16.12.86
ГИП		Гитин		5.01.87
Нач.отд.		Коренев		12.01.87

7.820-4-КМ 016.102

Уголок

Лит.	Масса	Масштаб
А	0,4	1:2
Лист	Листов-1	

Уголок Б-50×50×5 ГОСТ 8509-72

Ленгипроводхоз

Серия 7.820-4 Выпуск 5

Инв.№ подл. | Подп. и дата | Взам.инв.№ | Инв.№ дубл. | Подп. и дата

Серия 7.820-4 Выпуск 5

7.820-4 - КМ 016.001

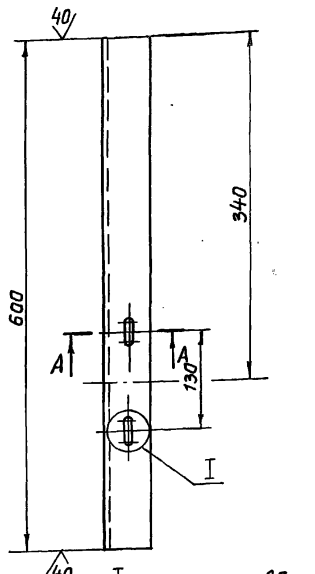

I
М 1:1 повернута

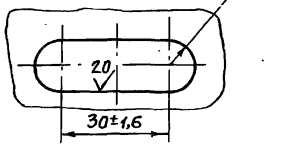

7.820-4-КМ 016.001-01-зеркальное отражение. Остальное - см. 7.820-4-КМ 016.001

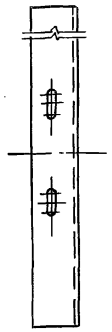

А - А
М 1:2

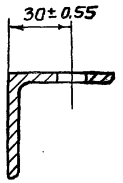

Неуказанные предельные отклонения размеров - $\pm \frac{JT14}{2}$.

Изм.	Лист	№ докум.	Подп.	Дата
Разраб.		Курилова		12.12.86
Пров.		Попова		16.12.86
ГИП		Гитин		5.01.87
Нач.отд.		Кореневб		12.01.87

7.820-4-КМ 016.001

Уголок

Лит.	Масса	Масштаб
А	2,2	1:5
Лист	Листов-1	

Уголок Б-50х50х5 ГОСТ 8509-72 / Ст3сп5 ГОСТ 535-79

Ленгипроводхоз

Инв.№ подл. | Подп. и дата | Взам.инв.№ | Инв.№ дубл. | Подп. и дата

Серия 7.820-4 Выпуск 5

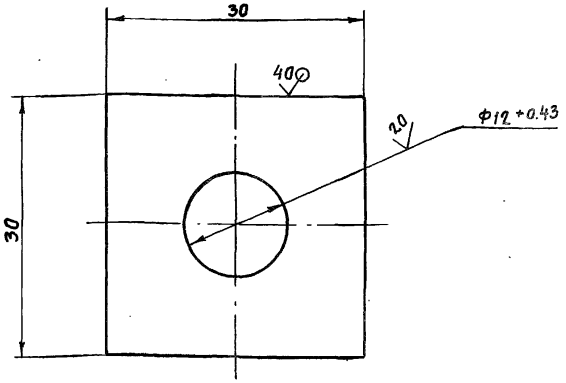

Неуказанные предельные отклонения размеров - $\pm \frac{JT14}{2}$

Изм.	Лист	№ докум.	Подп.	Дата
Разраб.		Курилова		12.12.86
Пров.		Попова		16.12.86
ГИП		Гитин		5.01.87
Нач.отд.		Кореневб		12.01.87

7.820-4-КМ 016.002

Шайба

Лит.	Масса	Масштаб
А	0,04	2:1
Лист	Листов-1	

Лист Б-ПН-6 ГОСТ 19903-74 / Ст3сп5 ГОСТ 14637-79

Ленгипроводхоз

Инв.№ подл. | Подп. и дата | Взам.инв.№ | Инв.№ дубл. | Подп. и дата

Формат	Зона	Поз.	Обозначение	Наименование	Кол.	Примечание
				Документация		
А3			7.820-4-КМ025.000СБ	Сборочный чертеж		
				Сборочные единицы		
А4		1	7.820-4-КМ025.100	Марка	2	
				Детали		
А4		2	7.820-4-КМ016.001	Уголок	1	
		3	-01	Уголок	1	
А4		4	7.820-4-КМ016.002	Шайба	8	
Б4		5	7.820-4-КМ025.001	Уголок		
				Уголок Б-50×50×5 ГОСТ 8509-72 / Вст3сп5 ГОСТ 535-79		
				L = 150 ± JT14/2	4	1,8 кг
Б4		6	7.820-4-КМ025.002	Уголок		
				Уголок Б-50×50×5 ГОСТ 8509-72 / Вст3сп5 ГОСТ 535-79		
				L = 250 ± JT14/2	2	1,9 кг
Б4		7	7.820-4-КМ025.003	Уголок		
				Уголок Б-50×50×5 ГОСТ 8509-72 / Вст3сп5 ГОСТ 535-79		
				L = 550 ± JT14/2	4	8,3 кг
Б4		8	7.820-4-КМ025.004	Уголок		
				Уголок Б-50×50×5 ГОСТ 8509-72 / Вст3сп5 ГОСТ 535-79		
				L = 650 ± JT14/2	2	4,9 кг

Изм. Лист № докум. Подп. Дата

Разраб. Курилова 12.12.86
Пров. Попова 16.12.86
ГИП Гитин 5.01.87
Нач. отд. Коренев 12.01.87

7.820-4-КМ025.000

Кронштейн

Лит. А | Лист 1 | Листов 2

Ленгипроводхоз

Выпуск 5
Серия 7.820-4

Подп. и дата | Инв. № дубл. | Взам. инв. № | Подп. и дата | Инв. № подл.

Формат	Зона	Поз.	Обозначение	Наименование	Кол.	Примечание
Б4		9	7.820-4-КМ025.005	Уголок		
				Уголок Б-50×50×5 ГОСТ 8509-72 / Вст3сп5 ГОСТ 535-79		
				L = 1200 ± JT14/2	2	9,0 кг
				Стандартные изделия		
		10		Болт М10-8g×35 46.029		
				ГОСТ 7798-70	4	
		11		Гайка М10-7Н 5.029		
				ГОСТ 5915-70	4	

Выпуск 5
Серия 7.820-4

Подп. и дата | Инв. № дубл. | Взам. инв. № | Подп. и дата | Инв. № подл.

7.820-4-КМ025.000

Лист

7.820-4-КМ 025.000СБ

Серия 7.820-4 Выпуск 5

Инв.№подл. | Подп. и дата | Взам.инв.№ | Инв.№ дубл. | Подп. и дата

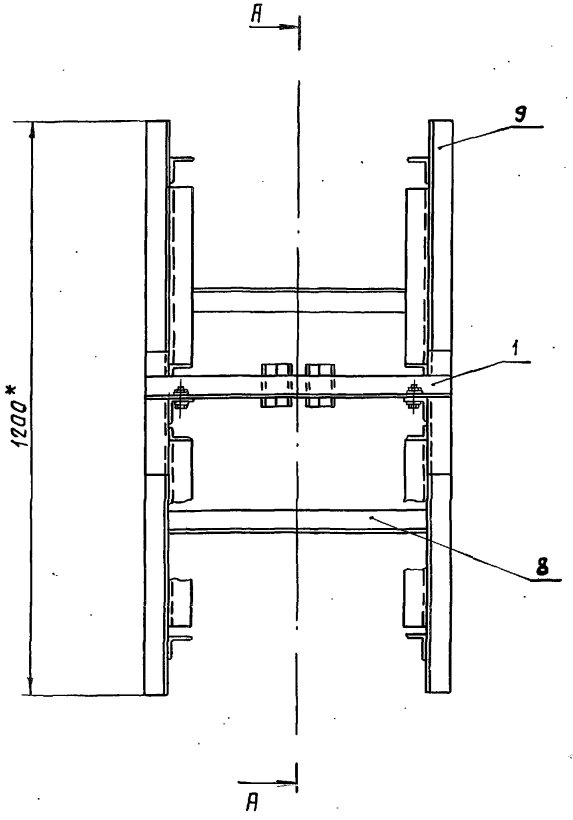

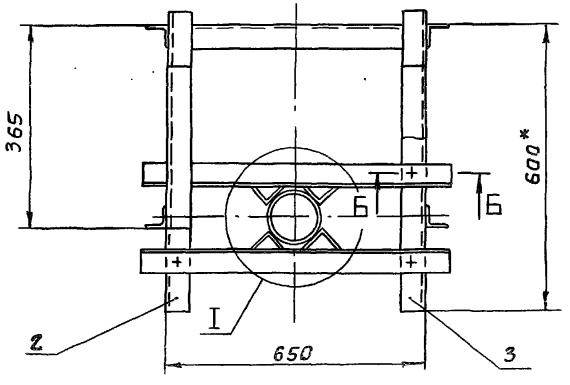

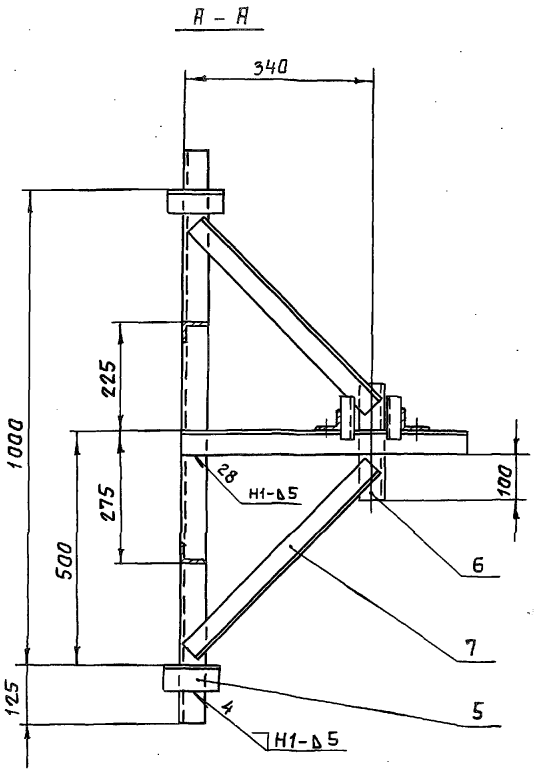

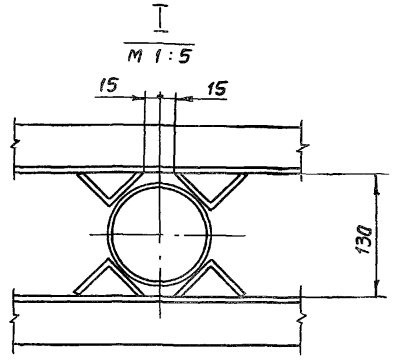

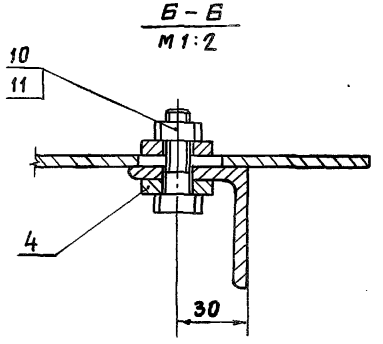

1. *Размеры для справок.
2. Сварные швы выполнять по ГОСТ 5264-80.
3. Электроды Э42 ГОСТ 9466-75.
4. Сварку, неуказанную на чертеже, вести швом Т1-▵5 по контуру прилегания свариваемых деталей.

Изм.	Лист	№ докум.	Подп.	Дата
Разраб.		Курилова		12.12.86
Пров.		Попова		16.12.86
ГИП		Гитин		5.01.87
Нач.отд.		Коренев		12.01.87

7.820-4-КМ 025.000 СБ

Кронштейн
Сборочный чертеж

Лит.	Масса	Масштаб
А	34,4	1:10
Лист	Листов 1	

Ленгипроводхоз

Серия 7.820-4 Выпуск 5

Формат	Зона	Поз.	Обозначение	Наименование	Кол.	Примечание
				Документация		
А4			7.820-4-КМ025.100СБ	Сборочный чертеж		
				Детали		
А4		1	7.820-4-КМ016.101	Уголок	1	
А4		2	7.820-4-КМ016.102	Уголок	2	

Изм	Лист	№ докум.	Подп.	Дата
Разраб.		Курилова		13.12.86
Пров.		Попова		16.12.86
ГИП		Гитин		5.01.87
Нач.отд.		Коренев		12.01.87
Н.контр.		Смельчакова		

7.820-4-КМ025.100

Марка

Лит.	Лист	Листов
А		1

Ленгипроводхоз

Инв.№подл. | Подп. и дата | Взам.инв.№ | Инв.№дубл. | Подп. и дата

Серия 7.820-4 Выпуск 5

7.820-4-КМ025.100СБ

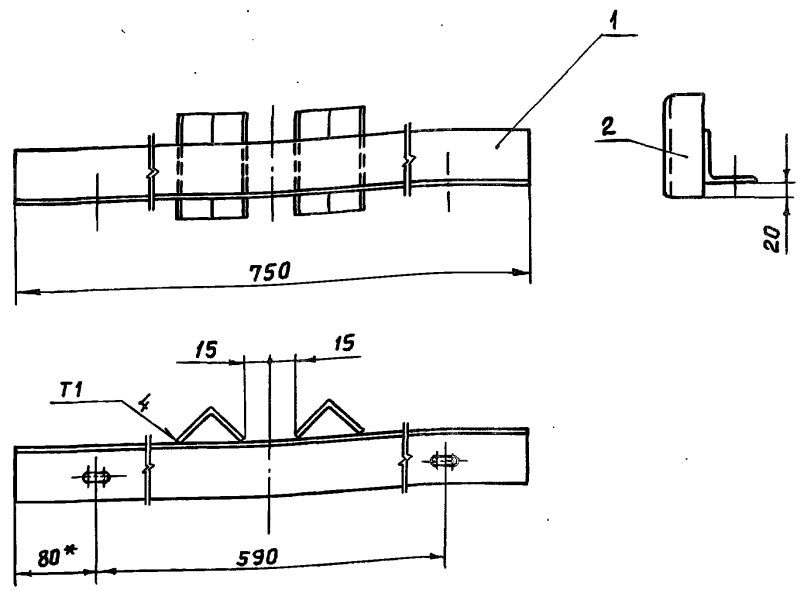

1. * Размер для справок
2. Сварные швы выполнять по ГОСТ 11534-75
3. Электроды Э42 ГОСТ 9466-75.
4. Предельные отклонения размеров - $\pm \frac{JT14}{2}$.

Изм	Лист	№ докум.	Подп.	Дата
Разраб.		Курилова		15.12.86
Пров.		Попова		16.12.86
ГИП		Гитин		12.01.87
Нач.отд.		Коренев		12.01.87
Н.контр.		Смельчакова		

7.820-4-КМ025.100СБ

Марка
Сборочный чертеж

Лит.	Масса	Масштаб
А	3,6	1:5

Лист | Листов-1

Ленгипроводхоз

Инв.№подл. | Подп. и дата | Взам.инв.№ | Инв.№дубл. | Подп. и дата

Серия 7.820-4 Выпуск 5

Формат	Зона	Поз.	Обозначение	Наименование	Кол.	Примечание
				Документация		
А3			7.820-4-КМ017.000СБ	Сборочный чертеж		
				Детали		
А4		1	7.820-4-КМ017.001	Плита	1	
А4		2	7.820-4-КМ017.002	Ребро	4	
А4		3	7.820-4-КМ017.003	Швеллер	2	
Б4		4	7.820-4-КМ017.004	Швеллер		
				Швеллер 14 ГОСТ 8240-72 / Вст3сп5 ГОСТ 535-79		
				L = 784 ± JT14/2	2	19,3 кг
Б4		5	7.820-4-КМ017.005	Лист		
				Лист Б-ПН-8 ГОСТ 19903-74 / Вст3сп5 ГОСТ 14637-79		
				(102×150) ± JT14/2	2	1,9 кг
				Стандартные изделия		
		6		Болт М16-8g×180 46.029		
				ГОСТ 7798-70	4	
		7		Гайка М16-7Н 5.029		
				ГОСТ 5915-70	8	

Инв.№ подл. | Подп. и дата | Взам.инв.№ | Инв.№ дубл. | Подп. и дата

Изм.	Лист	№ докум.	Подп.	Дата
Разраб.		Курилова		10.12.86
Пров.		Попова		12.12.86
ГИП		Гитин		12.01.87
Нач.отд.		Коренев		12.01.87

7.820-4-КМ 017.000

Тумба

Лит.	Лист	Листов
А		1

Ленгипроводхоз

7.820-4-КМ 017.001

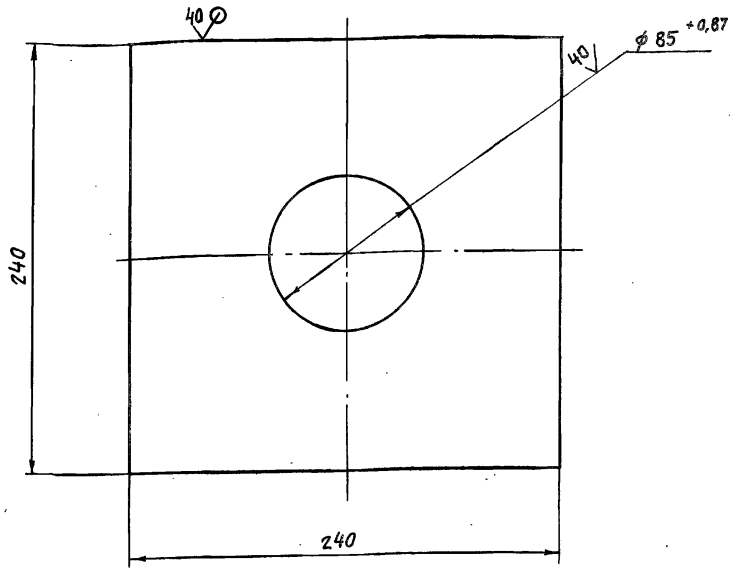

Неуказанные предельные отклонения размеров ± JT14/2

Изм.	Лист	№ докум.	Подп.	Дата
Разраб.		Курилова		10.12.86
Пров.		Попова		12.12.86
ГИП		Гитин		12.01.87
Нач.отд.		Коренев		12.01.87

Плита

Лит.	Масса	Масштаб
А	6,5	1:2,5

Лист	Листов 1

Лист Б-ПН-16 ГОСТ 19903-74 / Вст3сп5 ГОСТ 14637-79

Ленгипроводхоз

7.820-4-КМ017.000СБ

Серия 7.820-4 Выпуск 5

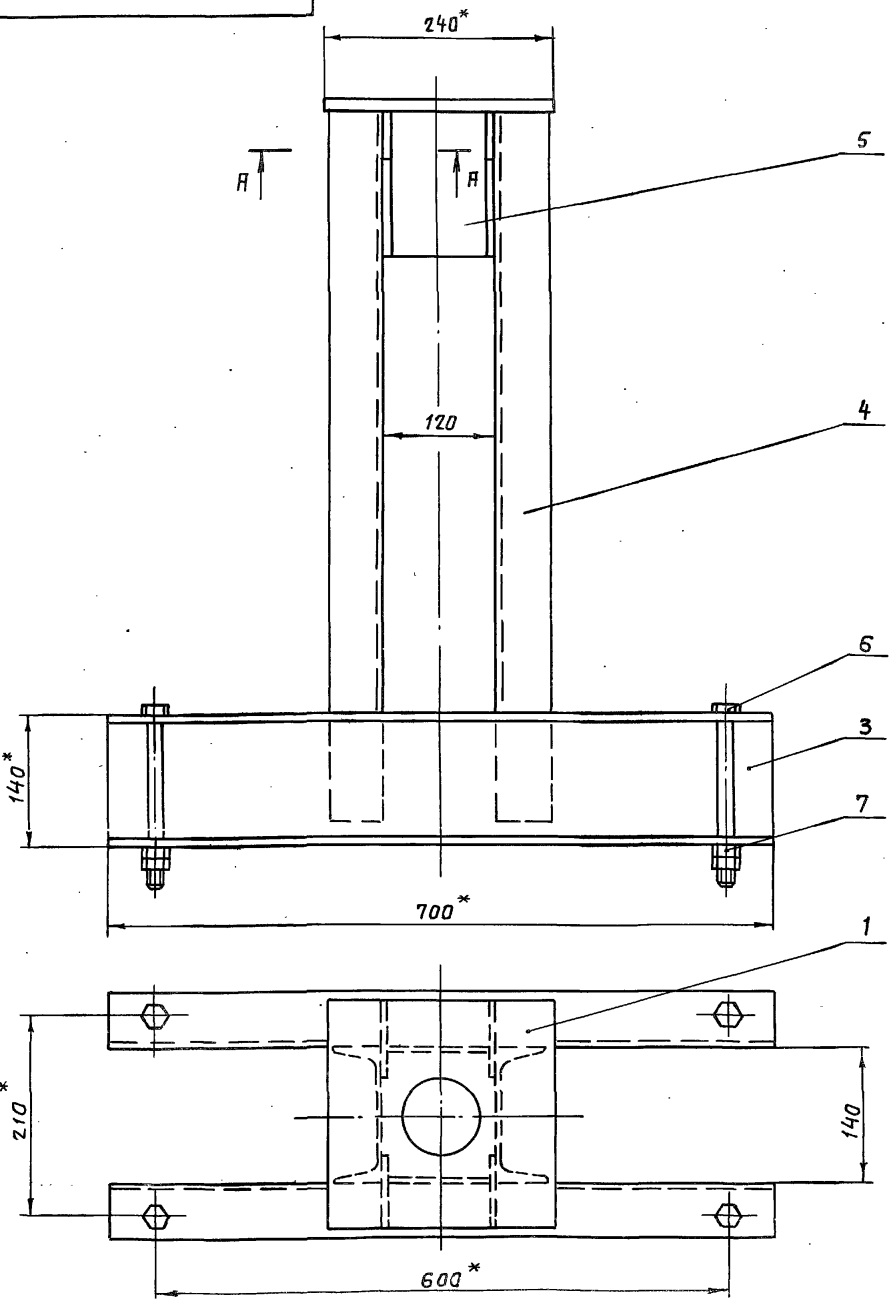

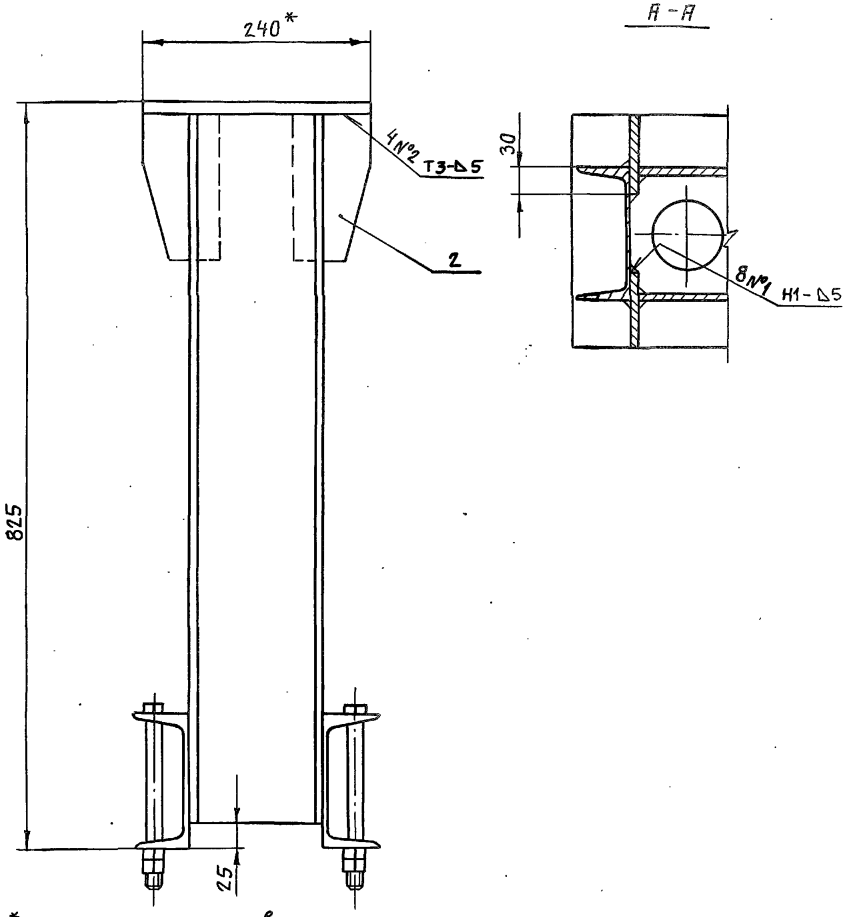

1. * Размеры для справок.
2. Сварные швы выполнять по ГОСТ 5264-80.
3. Электроды Э42 ГОСТ 9466-75.
4. Сварку, неуказанную на чертеже, вести швом Т1-Δ5 по контуру прилегания свариваемых деталей.

Изм.	Лист	№ докум.	Подп.	Дата
Разраб.		Курилова		9.12.86
Пров.		Попова		12.12.86
ГИП		Гитин		7.01.87
Нач.отд.		Коренев		12.01.87

7.820-4-КМ017.000СБ

Тумба
Сборочный чертеж

Лит.	Масса	Масштаб
А	49,0	1:5
Лист	Листов 1	

Ленгипроводхоз

7.820-4-КМ 017.002

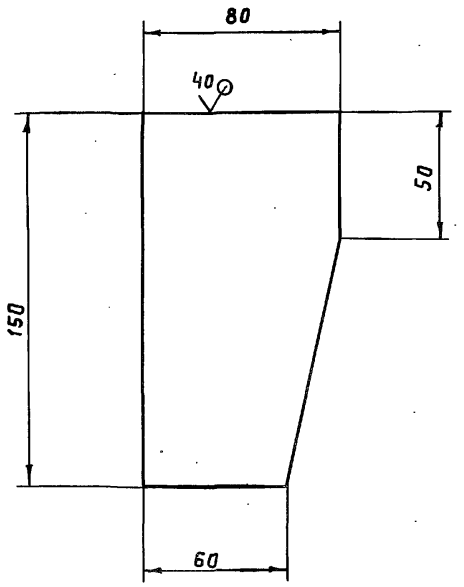

Предельные отклонения размеров - $\pm \frac{JT14}{2}$

Изм.	Лист	№ докум.	Подп.	Дата
Разраб.	Курилова			10.12.86
Пров.	Попова			12.12.86
ГИП	Гитин			7.01.87
Нач.отд.	Кореневб			12.01.87

7.820-4-КМ 017.002

Ребро

Лит.	Масса	Масштаб
А	0,7	1:2
Лист	Листов-1	

Лист Б-ПН-8 ГОСТ 19903-74

Ленгипроводхоз

7.820-4-КМ 017.003

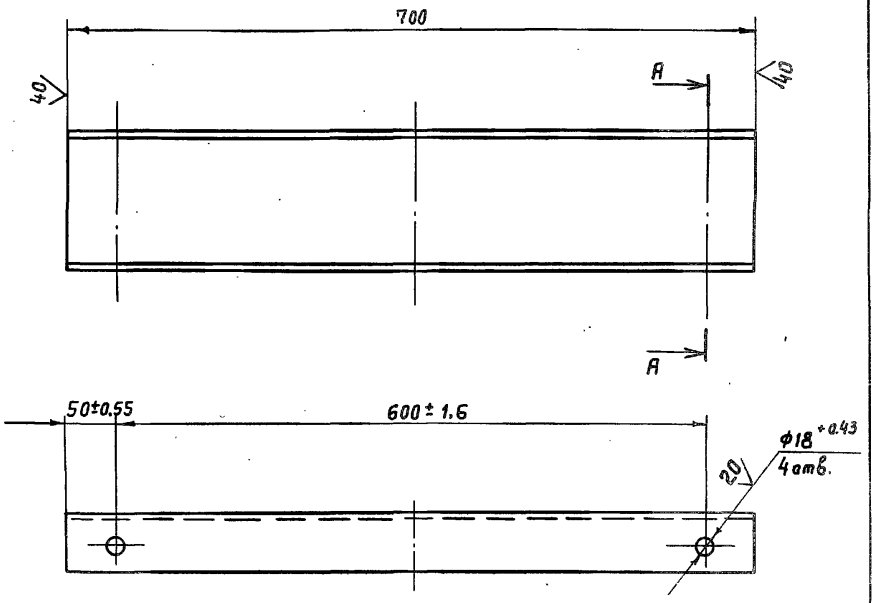

А - А

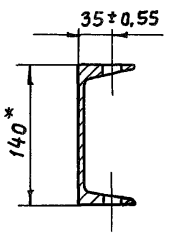

1. * Размер для справок.
2. Неуказанные предельные отклонения размеров $\pm \frac{JT14}{2}$

Изм.	Лист	№ докум.	Подп.	Дата
Разраб.	Курилова			10.12.86
Пров.	Попова			12.12.86
ГИП	Гитин			7.01.87
Нач.отд.	Кореневб			12.01.87

7.820-4-КМ 017.003

Швеллер

Лит.	Масса	Масштаб
А	8,5	1:5
Лист	Листов-1	

Швеллер 14 ГОСТ 8240-72

Ленгипроводхоз

Инв.№ подл. | Подп. и дата | Взам.инв.№ | Инв.№ дубл. | Подп. и дата

Серия 7.820-4 Выпуск 5

Формат	Зона	Поз.	Обозначение	Наименование	Кол.	Примечание
				Документация		
А3			7.820-4-КМ026.000СБ	Сборочный чертеж		
				Детали		
А4		1	7.820-4-КМ026.001	Плита	1	
А4		2	7.820-4-КМ026.002	Ребро	4	
А4		3	7.820-4-КМ026.003	Швеллер	2	
Б4		4	7.820-4-КМ026.004	Швеллер		
				Швеллер 16 ГОСТ 8240-72 / Вст3сп5 ГОСТ 535-79		
				$L=780\pm\frac{JT14}{2}$	2	22,2 кг
Б4		5	7.820-4-КМ026.005	Лист		
				Лист Б-ПН-8 ГОСТ 19903-74 / Вст3сп5 ГОСТ 14637-79		
				$(132\times150)\pm\frac{JT14}{2}$	2	2,5 кг
				Стандартные изделия		
		6		Болт М20-8g×200.46.029		
				ГОСТ 7798-70	4	
		7		Гайка М20-7Н 5.029		
				ГОСТ 5915-70	8	

Подп. и дата | Взам. инв. № | Инв. № дубл. | Подп. и дата | Инв. № подл.

Изм.	Лист	№ докум.	Подп.	Дата
Разраб.		Курилова		9.11.86
Пров.		Попова		12.12.86
ГИП		Гитин		12.01.87
Нач.отд.		Коренев		12.01.87

7.820-4-КМ026.000

Тумба

Лит.	Лист	Листов
А		1

Ленгипроводхоз

7.820-4-КМ026.001

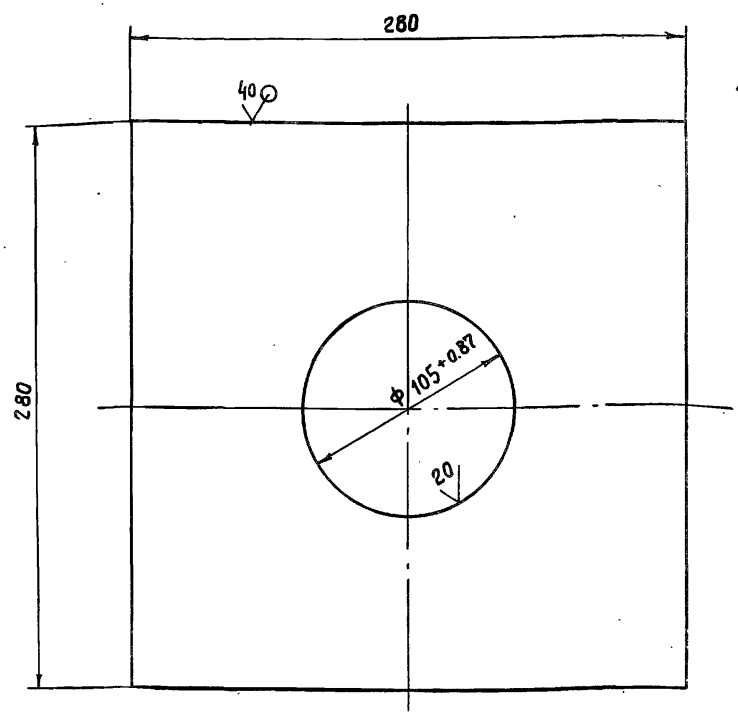

Неуказанные предельные отклонения размеров $\pm\frac{JT14}{2}$

Изм.	Лист	№ докум.	Подп.	Дата
Разраб.		Курилова		9.12.86
Пров.		Попова		12.12.86
ГИП		Гитин		5.01.87
Нач.отд.		Коренев		12.01.87

Плита

Лит.	Масса	Масштаб
А	10,9	1:2,5

Лист	Листов 1

Лист Б-ПН-20 ГОСТ 19903-74 / Вст3сп5 ГОСТ 535-79

Ленгипроводхоз

7.820-4-КМ 026.000СБ

Выпуск 5

Серия 7.820-4

Инв.№подл. | Подп. и дата | Взам.инв.№ | Инв.№дубл. | Подп. и дата

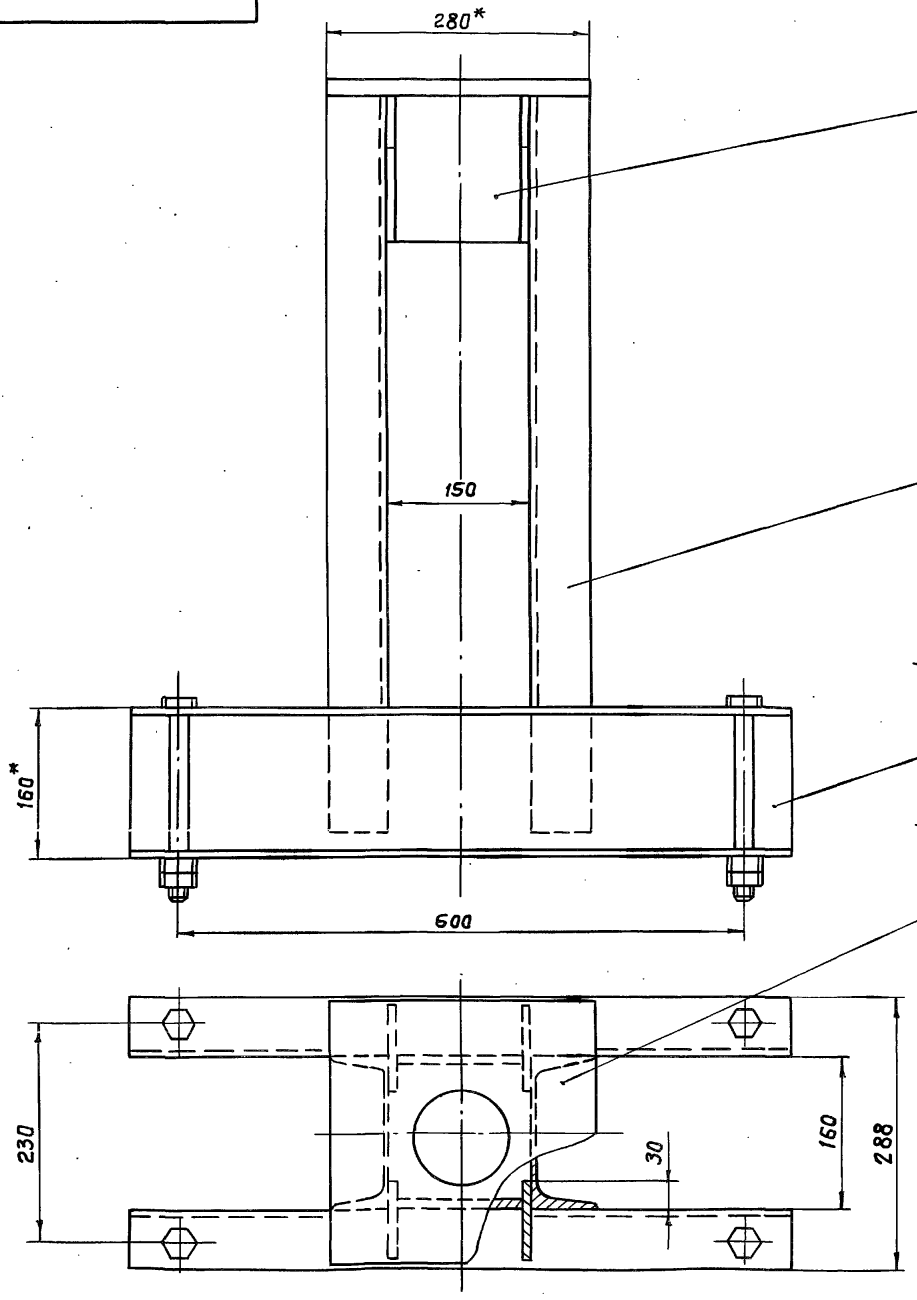

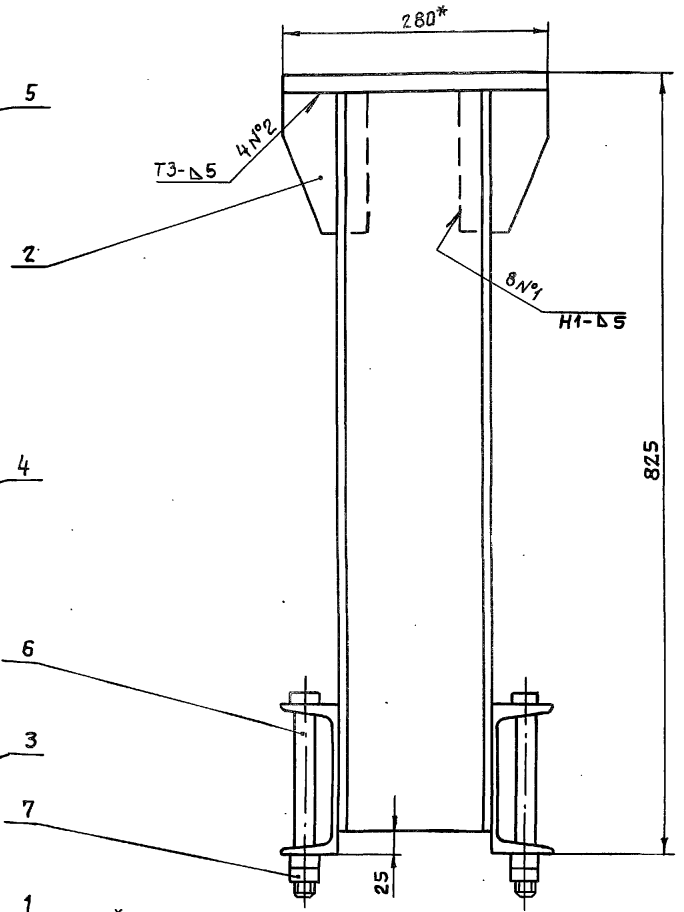

1. *Размеры для справок
2. Сварные швы выполнять по ГОСТ 5264-80.
3. Электроды Э42 ГОСТ 9466-75.
4. Сварку, неуказанную на чертеже, вести швом Т1-△5 по контуру прилегания свариваемых деталей.

Изм.	Лист	№ докум.	Подп.	Дата
Разраб.		Курилова		10.12.86
Пров.		Попова		12.12.86
ГИП		Гитин		12.12.86
Нач.отд.		Коренев		9.12.86

7.820-4-КМ 026.000СБ

Тумба
Сборочный чертеж

Лит.	Масса	Масштаб
А	60,8	1:5
Лист	Листов 1	

Ленгипроводхоз

7.820-4-КМ 026.002

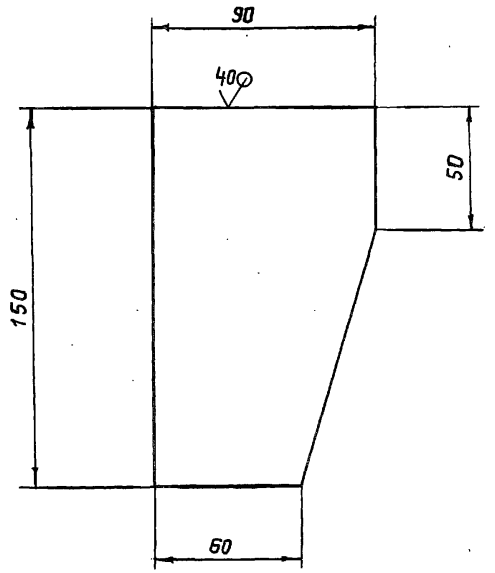

Предельные отклонения размеров – $\pm \frac{JT14}{2}$

Изм.	Лист	№ докум.	Подп.	Дата
Разраб.		Курилова		8.12.86
Пров.		Попова		12.12.86
ГИП		Гитин		5.01.87
Нач. отд.		Коренев		12.01.87

7.820-4-КМ 026.002

Ребро

Лит.	Масса	Масштаб
А	0,75	1:2
Лист	Листов-1	

Серия 7.820-4 Выпуск 5

Инв. № подл. | Подп. и дата | Взам. инв. № | Инв. № дубл. | Подп. и дата

7.820-4-КМ 026.003

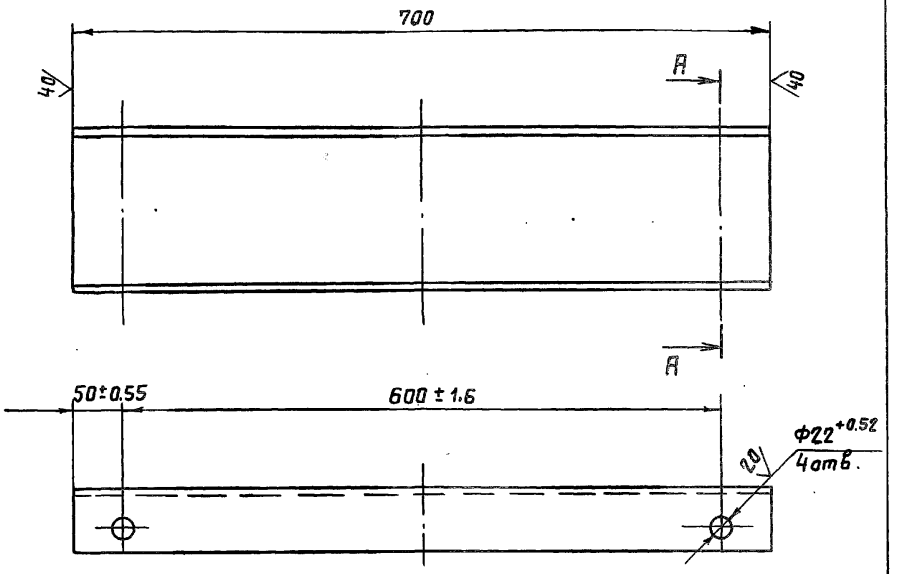

A – A

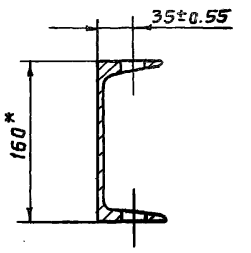

1. *Размер для справок.
2. Неуказанные предельные отклонения размеров – $\pm \frac{JT14}{2}$

Изм.	Лист	№ докум.	Подп.	Дата
Разраб.		Курилова		8.12.86
Пров.		Попова		12.12.86
ГИП		Гитин		5.01.87
Нач. отд.		Коренев		12.01.87

7.820-4-КМ 026.003

Швеллер 16 ГОСТ 8240-72

Лит.	Масса	Масштаб
А	9,7	1:5
Лист	Листов-1	

Ленгипроводхоз

Серия 7.820-4 Выпуск 5

Формат	Зона	Поз.	Обозначение	Наименование	Кол.	Примечание
				Документация		
А4			7.820-4-КМ018.000СБ	Сборочный чертеж		
				Детали		
А4		1	7.820-4-КМ018.001	Ребро	4	
А4		2	7.820-4-КМ018.002	Уголок	1	

Инв.№подл. | Подп. и дата | Взам.инв.№ | Инв.№дубл. | Подп. и дата

Изм.	Лист	№ докум.	Подп.	Дата
Разраб.		Курилова		15.12.86
Пров.		Попова		16.12.86
ГИП		Гитин		5.01.87
Нач.отд.		Коренев		12.01.87

7.820-4-КМ018.000

Планка анкерная

Лит.	Лист	Листов
А		1

Ленгипроводхоз

7.820-4-КМ018.000СБ

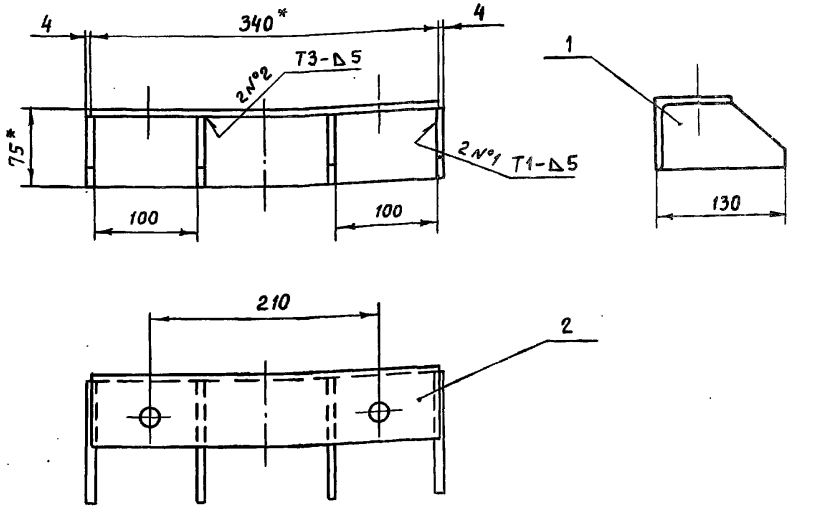

1. * Размеры для справок
2. Сварные швы выполнять по ГОСТ 5264-80.
3. Электроды Э42 ГОСТ 9466-75.
4. Предельные отклонения размеров – $\pm \frac{JT14}{2}$

Изм.	Лист	№ докум.	Подп.	Дата
Разраб.		Курилова		15.12.86
Пров.		Попова		16.12.86
ГИП		Гитин		5.01.87
Нач.отд.		Коренев		12.01.87

7.820-4-КМ018.000СБ

Планка анкерная
Сборочный чертеж

Лит.	Масса	Масштаб
А	3,2	1:5
Лист	Листов-1	

Ленгипроводхоз

Серия 7.820-4 Выпуск 5

7.820-4-КМ018.001

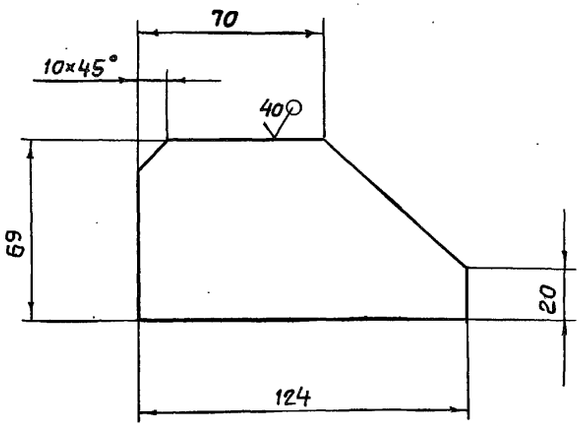

Предельные отклонения размеров - $\pm\frac{JT14}{2}$

Изм.	Лист	№ докум.	Подп.	Дата
Разраб.		Курилова		16.12.86
Пров.		Попова		16.12.86
ГИП		Гитин		5.01.87
Нач.отд.		Кореневб		12.01.87

7.820-4-КМ018.001

Ребро

Лит.	Масса	Масштаб
А	0,3	1:2
Лист	Листов-1	

Лист Б-ПН-6 ГОСТ 19903-74 / Вст3сп5 ГОСТ 14637-79

Ленгипроводхоз

Серия 7.820-4 Выпуск 5

7.820-4-КМ018.002

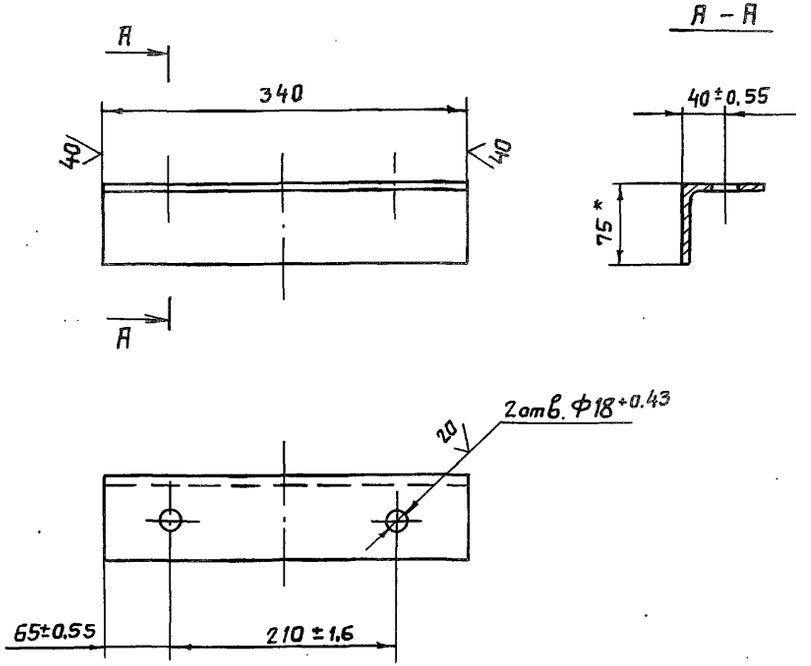

1. *Размер для справок.
2. Неуказанные предельные отклонения размеров - $\pm\frac{JT14}{2}$

Изм.	Лист	№ докум.	Подп.	Дата
Разраб.		Курилова		16.12.86
Пров.		Попова		16.12.86
ГИП		Гитин		5.01.87
Нач.отд.		Кореневб		12.01.87

7.820-4-КМ018.002

Уголок

Лит.	Масса	Масштаб
А	2,0	1:5
Лист	Листов-1	

Уголок Б-75×75×5 ГОСТ 8509-72 / Вст3сп5 ГОСТ 535-79

Ленгипроводхоз

Инв.№подл. | Подп. и дата | Взам.инв.№ | Инв.№дубл. | Подп. и дата

Серия 7.820-4 Выпуск 5

Формат	Зона	Поз.	Обозначение	Наименование	Кол.	Примечание
				Документация		
А4			7.820-4-КМ027.000СБ	Сборочный чертеж		
				Детали		
А4		1	7.820-4-КМ018.001	Ребро	4	
А4		2	7.820-4-КМ 027.001	Уголок	1	

Взам.инв.№ | Инв.№ подл. | Подп. и дата

Изм.	Лист	№ докум.	Подп.	Дата
Разраб.		Курилова		15.12.86
Пров.		Попова		16.12.86
ГИП		Гитин		5.01.87
Нач.отд		Кореньев		12.01.87

7.820-4-КМ 027.000

Планка анкерная

Лит.	Лист	Листов
А		1

Ленгипроводхоз

7.820-4-КМ 027.000СБ

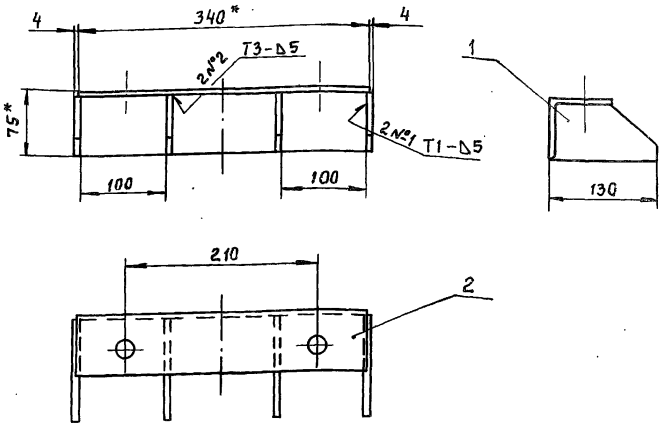

1. * Размеры для справок.
2. Сварные швы выполнять по ГОСТ 5264-80
3. Электроды Э42 ГОСТ 9466-75.
4. Предельные отклонения размеров – $\pm \frac{IT14}{2}$

Изм.	Лист	№ докум.	Подп.	Дата
Разраб.		Курилова		15.12.86
Пров.		Попова		16.12.86
ГИП		Гитин		5.01.87
Нач.отд		Кореньев		12.01.87

Планка анкерная
Сборочный чертеж

Лит.	Масса	Масштаб
А	3,2	1:5
Лист	Листов 1	

Ленгипроводхоз

7820-4-КМ027001

Серия 7.820-4 Выпуск 5

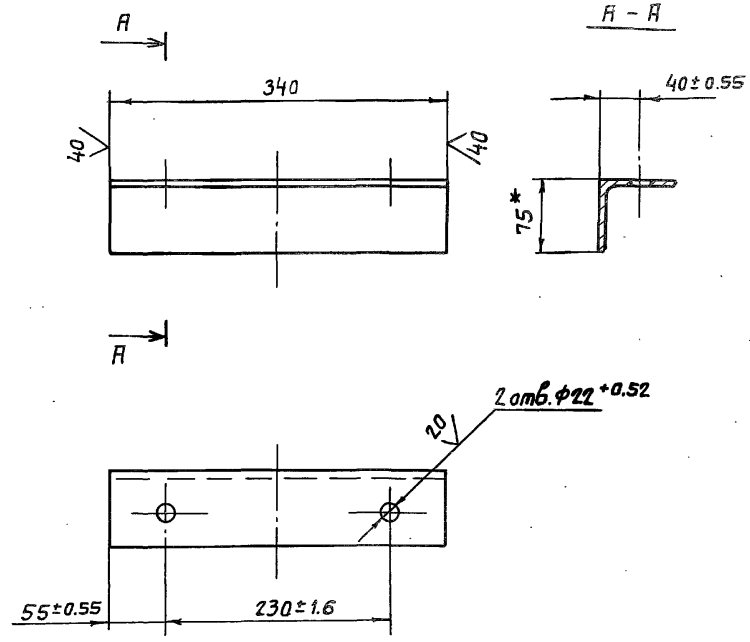

1. *Размер для справок
2. Неуказанные предельные отклонения размеров- $\pm \frac{JT14}{2}$

Взам.инв.№ | Инв.№ дубл. | Подп. и дата | Инв.№ подл. | Подп. и дата

Изм	Лист	№ докум.	Подп.	Дата
Разраб.		Курилова		16.12.86
Пров.		Попова		16.12.86
ГИП		Гитин		17.12.86
Нач.отд.		Коренев		17.12.86

7.820-4-КМ 027.001

Уголок

Лит.	Масса	Масштаб
А	2,0	1:5
Лист	Листов-1	

Уголок Б-75×75×5 ГОСТ 8509-72 / Ст3сп5 ГОСТ 535-79

Ленгипроводхоз

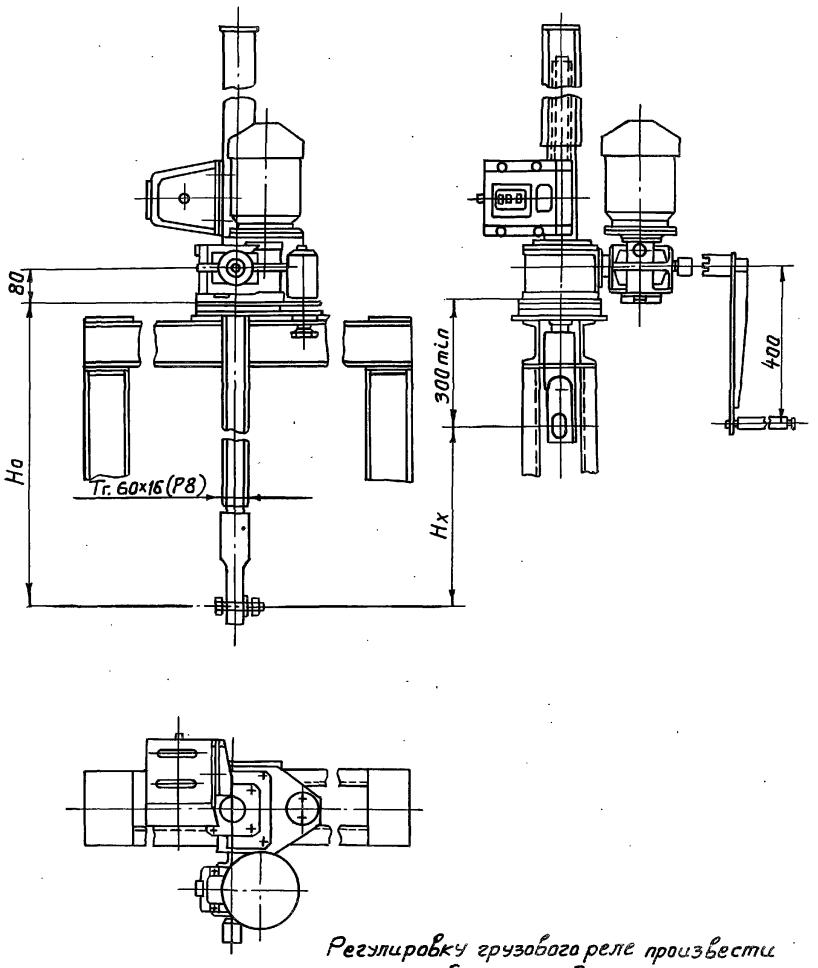

Регулировку грузового реле произвести по потребному посадочному усилию (см. тб. 2).

Таблица 1

Техническая характеристика подъемника

Резьба грузового винта	Усилие в тс. тяговое Т	Усилие в тс. посадочн. П	Но, в м наиб.	Электродв. 4АС71В4У1 исп. М302	Станция управления электропр.	Усилие на рукоятке при Т в кгс.	Время подъема затвора на 1м в мин. электр.	Время подъема затвора на 1м в мин. вручную
Тг. 60х16(Р8)	2,5	2,5	3,85	n=920 об/мин. N=0,65 кВт	ЯАК5401-247491	15	8	7

Таблица 2

Данные на заказ по затвору.

Усилие посадочное потребное в тс.	Пз	1,5
Усилие регулировки грузового реле в тс.	Р	1,5
Расстояние от подошвы подъемника до оси проушины опущенного затвора в м	Но	2,013
Полный ход затвора в м	Нх	1,3
Датчик ДПМ1. Шаг гр. винта	Р	8
Теоретическая масса подъемника в кг	Q	121

Таблица 3

Теоретическая масса подъемников

Нх, м	Но, м				
	1,5	2	2,5	3	3,65
	Масса 1 шт. без учета электроаппаратуры, кг				
1,0	108	123	138	153	172
1,5	—	119	132	148	166
2,0	—	—	126	141	159
2,5	—	—	—	134	152
3,2	—	—	—	—	145

Изм.	Лист	№ докум.	Подп.	Дата
Разраб.		Курилова		5.01.87
Пров.		Попова		6.01.87
ГИП		Гитин		6.01.87
Нач.отд.		Каренев		7.01.87

3.820.2-44-26.058.ПВ.100.000ГЧ

Подъемник одновинтовой с электроприводом г.п. 2,5тс. марки 2,5ЭВ Габаритный чертеж

Лит.	Масса	Масштаб
А	см. табл. 2	1:10
Лист	Листов 1	

3.820.2-44-26.058 ПВ.120.000ГЧ

Серия 7.820-4 Выпуск 5

Инв.№подл. | Подп. и дата | Взам.инв.№ | Инв.№дубл. | Подп. и дата

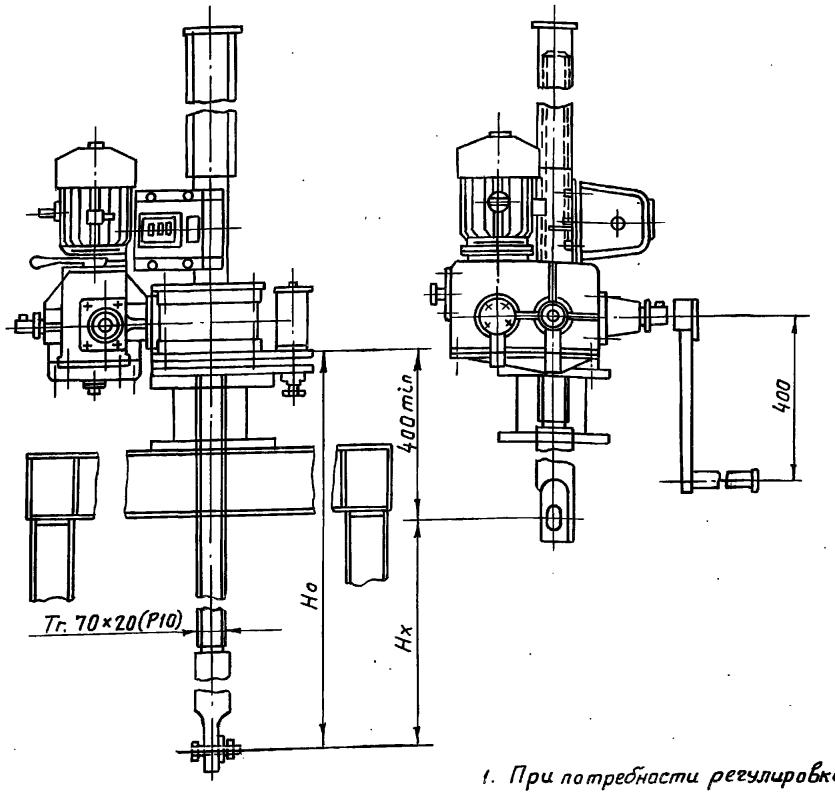

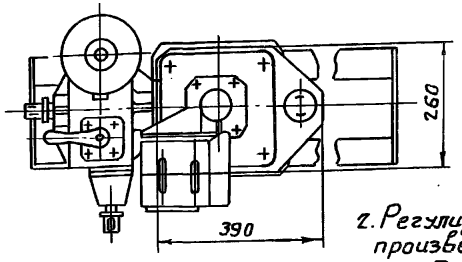

1. При потребности регулировки ниже предела 0,98 тс. подъемник комплектуется другим грузовым реле 2,5ГРТ с соответствующими пределами заневоливания пружин.

2. Регулировку грузового реле произвести по потребному посадочному усилию (см. тб.2)

Таблица 1

Техническая характеристика

Резьба грузового винта	Усилие в тс. тяговое Т	Усилие в тс. посадки П	Но, в м наиб.	Электроаб. 4АС80В6У1 исп. М302	Станция управления электроп.	Усилие на рукоятке при Т в кгс.	Время подъема затвора на 1м в мин. электр.	Время подъема затвора на 1м в мин. вручную
Тг.70×20(Р10)	5	5	4,2	n=860 об/мин N=1,2 кВт	ЯЯА5401-267401	14	5	15

Таблица 2

Данные на заказ по затвору.

Усилие посадочное потребное в тс.	$П_з$	2.1
Усилие регулировки грузового реле в тс.	Р	2.1
Расстояние от подошвы подъемника до оси проушины опущенного затвора в м.	Но	2.056
Полный ход затвора в м.	Нх	1,3
Датчик ДПМ1 Шаг гр. винта	Р	10
Теоретическая масса подъемника в кг	Q	226

Таблица 3

Теоретическая масса подъемников

Нх, м	Но, м					
	2,0	2,5	3,0	3,5	4,0	4,2
	Масса 1 шт. без учета электроаппаратуры в кг.					
1,5	221	241	260	280	299	308
2,0	—	233	253	272	292	301
2,5	—	—	245	264	284	293
3,0	—	—	—	257	277	286
3,5	—	—	—	—	270	279
3,8	—	—	—	—	—	272

Изм.	Лист	№ докум.	Подп.	Дата
Разраб.		Курилова		5.01.87
Пров.		Попова		6.01.87
ГИП		Гитин		6.01.87
Нач.отд.		Коренев		7.01.87

3.820.2-44-26.058.ПВ.120.000ГЧ

Подъемник одновинтовой с электроприводом г.п. 5тс марки 5ЭВ

Габаритный чертеж

Лит.	Масса	Масштаб
А	см. табл.2	1:10
Лист	Листов 1	

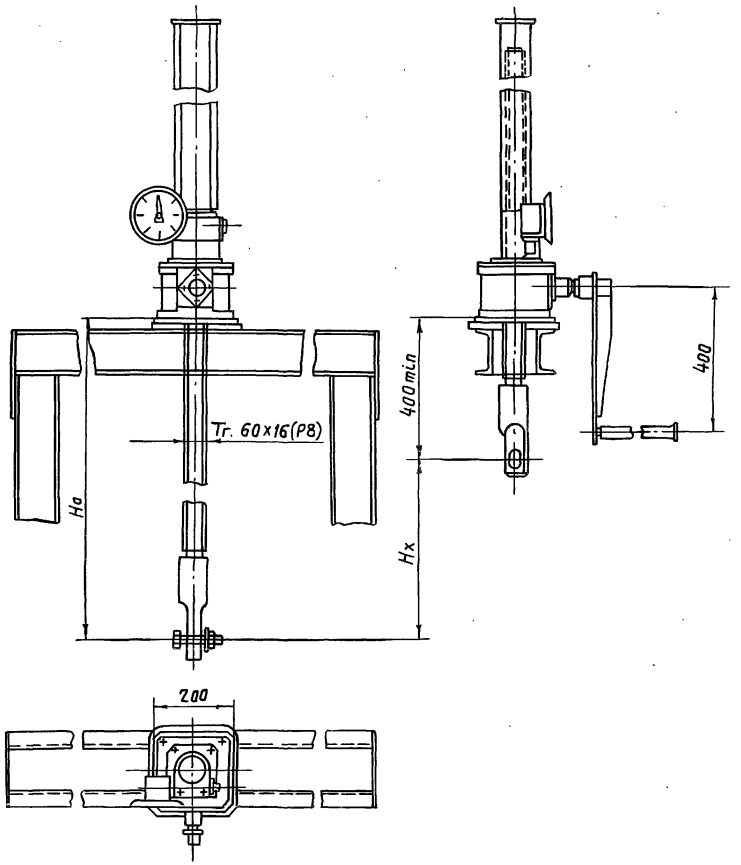

Указатель положения затвора выбирается в зависимости от Нх при Нх ≤ 2,5м установить УПР-258, при 2.5 < Н ≤ 5м установить- УПР-508.

Таблица 1

Техническая характеристика подъемника

Резьба грузового винта	Усилие в тс. наиб.		Но в м наиб.	Усилие на рукоятке при Т в кгс	Время подъема затвора на 1м в мин.
	Тяговое Т	Посадочное П			
Тг. 60Х16(Р8)	2,5	2,5	3,65	16	7,5

Таблица 2

Данные на заказ по затвору.

Усилие посадочное потребное в тс.	Пз	1,5
Расстояние от подошвы подъемника до оси проушины опущенного затвора в м.	Но	1,375
Полный ход затвора в м.	Нх	1,3
Указатель положения затвора	—	Упр. 258
Теоретическая масса подъемника в кг	Q	87

Таблица 3

Теоретическая масса подъемников.

Нх, м	Но, м				
	1,5	2,0	2,5	3,0	3,6
	Масса 1шт. без учета указателя положения затвора, кг				
1,0	69	85	99	114	133
1,5	—	79	93	108	125
2,0	—	—	87	102	120
2,5	—	—	—	96	114
3,2	—	—	—	—	106

Изм.	Лист	№ докум.	Подп.	Дата
Разраб.		Курилова		6.01.81
Пров.		Попова		6.01.81
ГИП		Гитин		6.01.81
Нач. отд.		Коренев		6.01.81

3.820.2-44-26.058.ПВ.030.000ГЧ

Подъемник однвинтовой с ручным приводом г.п. 2,5тс. марки 2,5В. Габаритный чертеж

Лит.	Масса	Масштаб
А	см. табл.2	1:10
Лист	Листов-1	

Копировал Формат

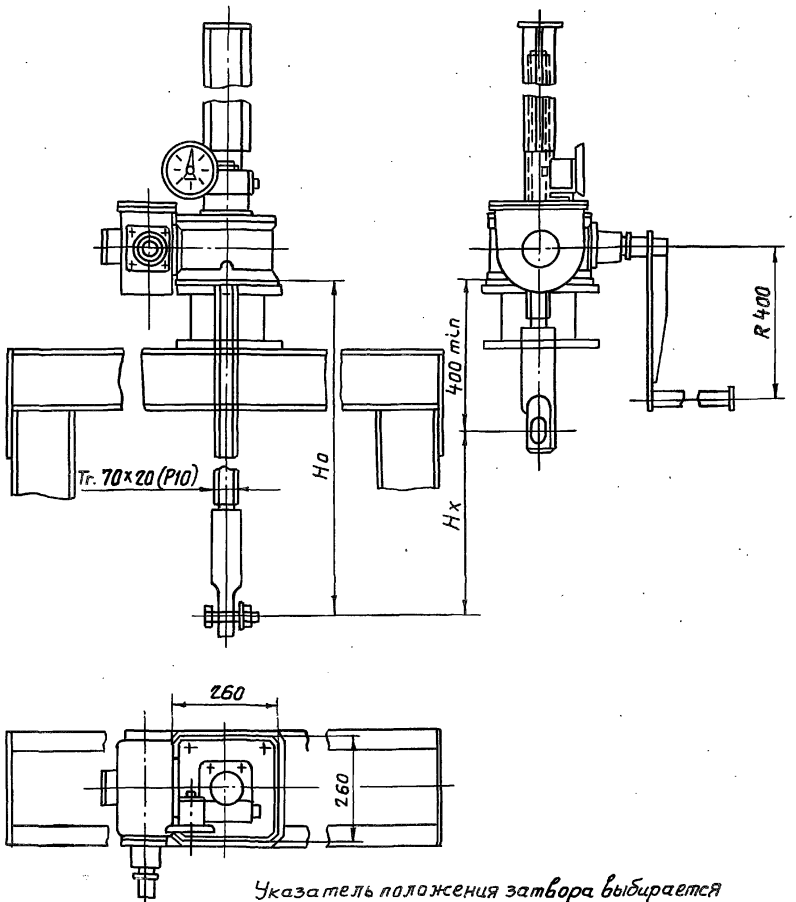

Указатель положения затвора выбирается в зависимости от Нх: при Нх ≤ 2.5 установить упр. 2510 при 2.5 < Нх ≤ 5м установить упр. 5010.

Таблица 1

Техническая характеристика подъемника

Резьба грузового винта	Усилие в тс. наиб. тяговое Т	Усилие в тс. наиб. посадочное П	Но, в м наиб.	Усилие на рукоятке при Т в кгс	Время подъема затвора на 1м в мин.
Тг. 70×20 (Р10)	5	5	4,2	20	20

Таблица 2

Данные на заказ по затвору.

Усилие посадочное потребное в тс.	Пз	2.1
Расстояние от подошвы подъемника до оси проушины опущенного затвора	Но	2.010
Полный ход затвора в м.	Нх	1.3
Указатель положения затвора	—	УПР. 258
Теоретическая масса подъемника в кг	Q	154

Таблица 3

Теоретическая масса подъемников

Нх, м	Но, м					
	2,0	2,5	3,0	3,5	4,0	4,2
	Масса 1 шт. без учета указателя положения затвора, кг					
1,5	151	171	190	210	229	238
2,0	—	164	184	203	223	232
2,5	—	—	176	195	215	224
3,0	—	—	—	188	208	217
3,5	—	—	—	—	201	210
3,8	—	—	—	—		203

Изм.	Лист	№ докум.	Подп.	Дата
Разраб.		Курилова		5.01.87
Пров.		Попова		6.01.87
ГИП		Гитин		7.01.87
Нач. отд.		Коренев		7.01.87

3.820.2-44.26.058.ПВ.050.000ГЧ

Подъемник одновинтовой с ручным приводом г.п. 5 тс. марки 5В. Габаритный чертеж

Лит.	Масса	Масштаб
А	см. табл. 2	1:10
Лист	Листов 1	

Ленгипроводхоз

gost.e-ecolog.ru