ТИПОВАЯ ДОКУМЕНТАЦИЯ НА КОНСТРУКЦИИ, ИЗДЕЛИЯ И УЗЛЫ ЗДАНИЙ И СООРУЖЕНИЙ

СЕРИЯ 7.820–4

ЗАТВОРЫ ПЛОСКИЕ КОЛЕСНЫЕ ГЛУБИННЫЕ ДЛЯ ОТВЕРСТИЙ ДИАМЕТРОМ 1,0; 1,2 И 1,4 М ПРИ НАПОРЕ ОТ 6 ДО 12 М

Выпуск 4

Затворы для перекрытия отверстий с напорной и безнапорной стороны диаметром 1,2 м при напоре 6 м

gost.e-ecolog.ru

ТИПОВАЯ ДОКУМЕНТАЦИЯ НА КОНСТРУКЦИИ, ИЗДЕЛИЯ И УЗЛЫ ЗДАНИЙ И СООРУЖЕНИЙ

СЕРИЯ 7.820—4

ЗАТВОРЫ ПЛОСКИЕ КОЛЕСНЫЕ ГЛУБИННЫЕ ДЛЯ ОТВЕРСТИЙ ДИАМЕТРОМ 1,0; 1,2 И 1,4 М ПРИ НАПОРЕ ОТ 6 ДО 12 М

Выпуск 4

Затворы для перекрытия отверстий с напорной и безнапорной стороны диаметром 1,2 м при напоре 6 м

Разработана
институтом «Ленгипроводхоз»
Главнечерноземводстроя
Минводхоза СССР

Утверждена и введена
в действие с 01.06.88 г.
Минводхозом СССР
Протокол № 563 от 30.11.87 г.

Главный инженер института *В. Н. Кузнецов*

Главный инженер проекта *С. А. Гитин*

Подпись и дата | Взам.инв.№ | Инв.№ дубл. | Подпись и дата | Инв.№ подл.

Обозначение	Наименование	Стр.
7.820-4-км 040.000	Затворы плоские колесные	
	глубинные для отверстий	
	диаметром 1.2м при напоре 6м	5
7.820-4-км 040.000 СБ	Затворы плоские колесные	
	глубинные для отверстий	
	диаметром 1.2м при напоре 6м.	
	Сборочный чертеж	6, 7
7.820-4-км 040.000 ВС	Затворы плоские колесные	
	глубинные для отверстий	
	диаметром 1.2м при напоре 6м.	
	Ведомость спецификаций	8, 9
7.820-4-км 040.000 ВП	Затворы плоские колесные	
	глубинные для отверстий	
	диаметром 1.2м при напоре 6м	
	Ведомость покупных изделий	10
7.820-4-км 040.000 ВМ	Затворы плоские колесные	
	глубинные для отверстий	
	диаметром 1.2м при напоре 6м.	
	Ведомость металлоконст-	
	рукций по видам профилей	11
7.820-4-км 041.000	Закладные части	12
7.820-4-км 041.000 СБ	Закладные части	
	Сборочный чертеж	13, 14
7.820-4-км 041.001	Стойка	15
7.820-4-км 041.002	Ребро	15
7.820-4-км 011.003	Анкер	16
7.820-4-км 011.004	Анкер	16
7.820-4-км 041.003	Порог	17
7.820-4-км 012.111	Накладка	17
7.820-4-км 042.000	Затвор	18

Обозначение	Наименование	Стр.
7.820-4-км 042.000 СБ	Затвор. Сборочный чертеж	19; 20
7.820-4-км 042.100	Металлоконструкция	21
7.820-4-км 042.100 СБ	Металлоконструкция	
	Сборочный чертеж	22. 23
7.820-4-км 042.101	Лист.	24
7.820-4-км 042.102	Обшивка	24
7.820-4-км 042.103	Ригель	25
7.820-4-км 042.104	Швеллер	25
7.820-4-км 042.105	Швеллер	26
7.820-4-км 042.106	Накладка	26
7.820-4-км 042.107	Упор	27
7.820-4-км 042.108	Ребро	27
7.820-4-км 021.103	Проушина	28
7.820-4-км 021.105	Проушина	28
7.820-4-км 012.103	Накладка	29
7.820-4-км 012.104	Накладка	29
7.820-4-км 012.200	Узел колесный	30
7.820-4-км 012.210	Ось	30
7.820-4-км 012.200 СБ	Узел колесный	
	Сборочный чертеж	31
7.820-4-км 012.210 СБ	Ось. Сборочный чертеж	32
7.820-4-км 012.211	Ось	33
7.820-4-км 012.201	Колесо	34
7.820-4-км 012.202	Шайба плавающая	34
7.820-4-км 012.203	Втулка	35
7.820-4-км 012.204	Оседержатель	35
7.820-4-км 012.205	Подшипник	36
7.820-4-км 012.206	Пробка	36
7.820-4-км 042.001	Накладка верхняя	37
7.820-4-км 042.002	Накладка боковая	37

Обозначение	Наименование	Стр.
7.820-4-км 042.003	Уголок	38
7.820-4-км 042.004	Уплотнение верхнее	38
7.820-4-км 042.005	Уплотнение боковое	39
7.820-4-км 042.006	Уплотнение нижнее	39
7.820-4-км 043.000	Закладные части	40
7.820-4-км 043.000СБ	Закладные части	
	Сборочный чертеж	41, 42
7.820-4-км 043.001	Стойка	43
7.820-4-км 043.002	Порог	43
7.820-4-км 012.212	Шайба	44
7.820-4-км 044.000	Затвор	44
7.820-4-км 044.000СБ	Затвор. Сборочный чертеж	45, 46
7.820-4-км 044.100	Металлоконструкция	47
7.820-4-км 044.100СБ	Металлоконструкция	
	Сборочный чертеж	48, 49
7820-4-км 044.101	Лист	50
7.820-4-км 044.102	Обшивка	50
7.820-4-км 044.103	Полоса	51
7.820-4-км 044.104	Полоса	51
7.820-4-км 044.105	Швеллер	52
7.820-4-км 044.106	Швеллер	52
7.820-4-км 044.107	Ригель	53
7.820-4-км 022.104	Проушина	53
7.820-4-км 044.108	Лист	54
7.820-4-км 022.105	Накладка	54
7.820-4-км 044.001	Накладка боковая	55
7.820-4-км 044.002	Накладка нижняя	55
7.820-4-км 044.003	Уплотнение верхнее	56
7.820-4-км 044.004	Уплотнение боковое	56
7.820-4-км 044.005	Уплотнение нижнее	57

Обозначение	Наименование	Стр.
7.820-4-км 044.006	Накладка верхняя	57
7.820-4-км 044.007	Накладка	58
7.820-4-км 027.001	Уголок	58
7.820-4-км 015.000	Штанга	59
7.820-4-км 015.000СБ	Штанга. Сборочный чертеж	59
7.820-4-км 015.001	Проушина	60
7.820-4-км 015.002	Труба	60
7.820-4-км 015.003	Болт	61
7.820-4-км 024.001	Болт	61
7.820-4-км 045.000	Штанга	62
7.820-4-км 045.000СБ	Штанга. Сборочный чертеж	62
7.820-4-км 024.101	Проушина	63
7.820-4-км 045.001	Труба	63
7.820-4-км 016.000	Кронштейн	64
7.820-4-км 016.000СБ	Кронштейн	
	Сборочный чертеж	65
7.820-4-км 016.100	Марка	66
7.820-4-км 016.100СБ	Марка. Сборочный чертеж	66
7.820-4-км 016.101	Уголок	67
7.820-4-км 016.102	Уголок	67
7.820-4-км 016.001	Уголок	68
7.820-4-км 016.002	Шайба	68
7.820-4-км 025.000	Кронштейн	69
7.820-4-км 025.000СБ	Кронштейн	
	Сборочный чертеж	70
7.820-4-км 025.100	Марка	71
7.820-4-км 025.100СБ	Марка. Сборочный чертеж	71
7.820-4-км 017.000	Тумба	72
7.820-4-км 017.001	Плита	72
7.820-4-км 017.000СБ	Тумба. Сборочный чертеж	73

Инв. № подл. | Подпись и дата | Взам. инв. № | Инв. № дубл. | Подпись и дата

Обозначение	Наименование	Стр.
7.820-4-км 017.002	Ребро	74
7.820-4-км 017.003	Швеллер	74
7.820-4-км 026.000	Тумба	75
7.820-4-км 026.001	Плита	75
7.820-4-км 026.000СБ	Тумба. Сборочный чертеж	76
7.820-4-км 026.002	Ребро	77
7.820-4-км 026.003	Швеллер	77
7.820-4-км 018.000	Планка анкерная	78
7.820-4-км 018.000СБ	Планка анкерная	
	Сборочный чертеж	78
7.820-4-км 018.001	Ребро	79
7.820-4-км 018.002	Уголок	79
7.820-4-км 027.000	Планка анкерная	80
7.820-4-км 027.000СБ	Планка анкерная	
	Сборочный чертеж	80
3.820.2-44-26.058 ПВ100.000 ГЧ	Подъёмник одновинтовой	
	с электроприводом груз. 2.5 тс.	
	марки 2.5ЭВ	
	Габаритный чертеж	81
3.820.2-44-26.058.ПВ120.000 ГЧ	Подъёмник одновинтовой	
	с электроприводом груз. 5 тс.	
	марки 5ЭВ	
	Габаритный чертеж	82
3.820.2-44-26.058.ПВ030.000 ГЧ	Подъёмник одновинтовой	
	с ручным приводом	
	груз. 2.5 тс марки 2.5В	
	Габаритный чертеж	83
3.820.2-44-26.058.ПВ050.000 ГЧ	Подъемник одновинтовой	
	с ручным приводом	
	груз. 5 тс марки 5В	
	Габаритный чертеж	84

Инв.№ подл. | Подп. и дата | Взам. инв.№ | Инв.№ дубл. | Подп. и дата

Формат	Зона	Поз.	Обозначение	Наименование	Кол.	Примечание
				Документация		
А3			7.820-4-км040.000СБ	Сборочный чертеж		
А3			7.820-4-км040.000ВС	Ведомость спецификаций		
А3			7.820-4-км040.000ВП	Ведомость покупных изделий		
А3			7.820-4-км040.000ВМ	Ведомость металлоконструкций по видам профилей		
				Сборочные единицы		
А4		1	7.820-4-км041.000	Закладные части	1	
А4		2	7.820-4-км042.000	Затвор	1	
А4		3	7.820-4-км043.000	Закладные части	1	
А4		4	7.820-4-км044.000	Затвор	1	
А4		5	7.820-4-км015.000	Штанга	1	
А4		6	7.820-4-км045.000	Штанга	1	
А4		7	7.820-4-км016.000	Кронштейн	1	
А4		8	7.820-4-км025.000	Кронштейн	1	
А4		9	7.820-4-км017.000	Тумба	1	
А4		10	7.820-4-км026.000	Тумба	1	
А4		11	7.820-4-км018.000	Планка анкерная	2	
А4		12	7.820-4-км027.000	Планка анкерная	2	
				Переменные данные для исполнений:		
				7.820-4-км040.000		
				Документация		
А3			3.820.2-44-26.058.ПВ100.000Г4	Подъемник одновинтовой с электроприводом груз. 2.5 тс марки 2.5ЭВ Габаритный чертеж		

Выпуск 4 Серия 7.820-4

Подп. и дата | Инв. № дубл. | Взам. инв. № | Подп. и дата | Инв. № подл.

Изм.	Лист	№ докум.	Подп.	Дата	7.820-4-км040.000			
Разраб.		Курилова		5.01.87	Затворы плоские колесные глубинные для отверстий диаметром 1.2 м при	Лит.	Лист	Листов
Пров.		Попова		21.01.87		А	1	2

Формат	Зона	Поз.	Обозначение	Наименование	Кол.	Примечание
А3			3.820.2-44-26.058.ПВ120.000Г4	Подъёмник одновинтовой с электроприводом груз. 5 тс марки 5ЭВ Габаритный чертеж		
				Сборочные единицы		
А4		13	3.820.2-44-26.058.ПВ100.000	Подъёмник одновинтовой с электроприводом груз. 2.5 тс марки 2.5ЭВ	1	Серия 3.820.2-44 Вып. 10
А4		14	3.820.2-44-26.058.ПВ120.000	Подъёмник одновинтовой с электроприводом груз. 5 тс марки 5ЭВ	1	Серия 3.820.2-44 Вып. 12
				7.820-4-км040.000-01		
				Документация		
А3			3.820.2-44-26.058.ПВ030.000Г4	Подъёмник одновинтовой с ручным приводом груз. 2.5 тс марки 2.5В Габаритный чертеж		
А3			3.820.2-44-26.058.ПВ050.000Г4	Подъёмник одновинтовой с ручным приводом груз. 5 тс марки 5В Габаритный чертеж		
				Сборочные единицы		
А4		13	3.820.2-44-26.058.ПВ030.000	Подъёмник одновинтовой с ручным приводом груз. 2.5 тс марки 2.5В	1	Серия 3.820.2-44 Вып. 3
А4		14	3.820.2-44-26.058.ПВ050.000	Подъёмник одновинтовой с ручным приводом груз. 5 тс марки 5В	1	Серия 3.820.2-44 Вып. 5

Выпуск 4 Серия 7.820-4

Подп. и дата | Взам. инв. № | Инв. № дубл. | Подп. и дата | № подл.

7.820-4-ВМ040.000СБ

Серия 7.820-4 Выпуск 4

Инв.№подл. | Подп. и дата | Взам.инв.№ | Инв.№дубл. | Подп. и дата

Рис.1

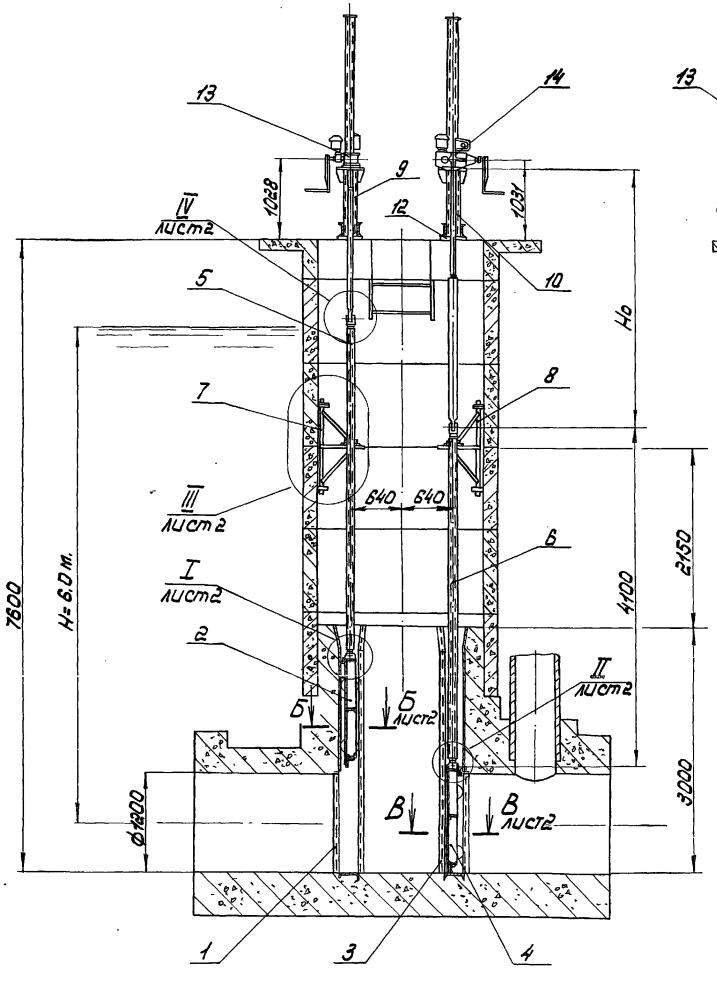

Рис.2
остальное - см. рис.1

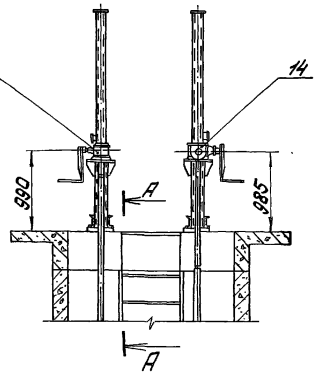

А-А
М 1:10 при монтаже подъемника.

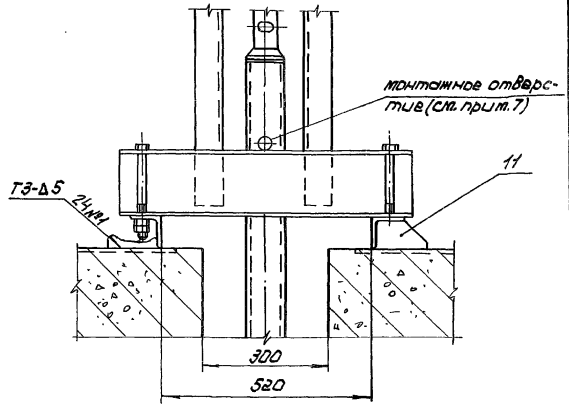

Обозначение	Рис.	Тип подъемника				Масса, кг
		для затвора с безнапорной стороны отверстия		для затвора с напорной стороны отверстия		
		Марка	Но, м.	Марка	Но, м.	
7.820-4-ВМ040.000	1	2,5ЭВ	3,113	5ЭВ	3,156	2558,6
-01	2	2,5В	3,075	5В	3,110	2449,6

1.* Размеры для справок.
2. Поз. 2 - затвор, устанавливаемый с безнапорной стороны отверстия.
3. Поз. 4 - затвор, устанавливаемый с напорной стороны отверстия.
4. Сварные швы выполнять по ГОСТ 5264-80.
5. Электроды Э42 ГОСТ 9466-75.
6. Предельные отклонения размеров $\pm \frac{JT14}{2}$
7. При монтаже механического оборудования обеспечить положение

штанги монтажным отверстием вверх.

Изм.	Лист	№ докум.	Подп.	Дата
Разраб.		Курилова		31.10.86
Пров.		Попова		28.01.87
ГИП.		Гитин		28.01.87
Нач.отд.		Корнев		29.01.87

7.820-4-ВМ040.000СБ

Затворы плоские колесные глубинные для отверстий диаметром 1,2 м. при напоре 6 м. Сборочный чертеж

Лит.	Масса	Масштаб
А	см. табл.	1:50
Лист 1	Листов 2	

ЛЕНГИПРОВОДХОЗ

Б – Б повернуто, лист 1
м 1:5

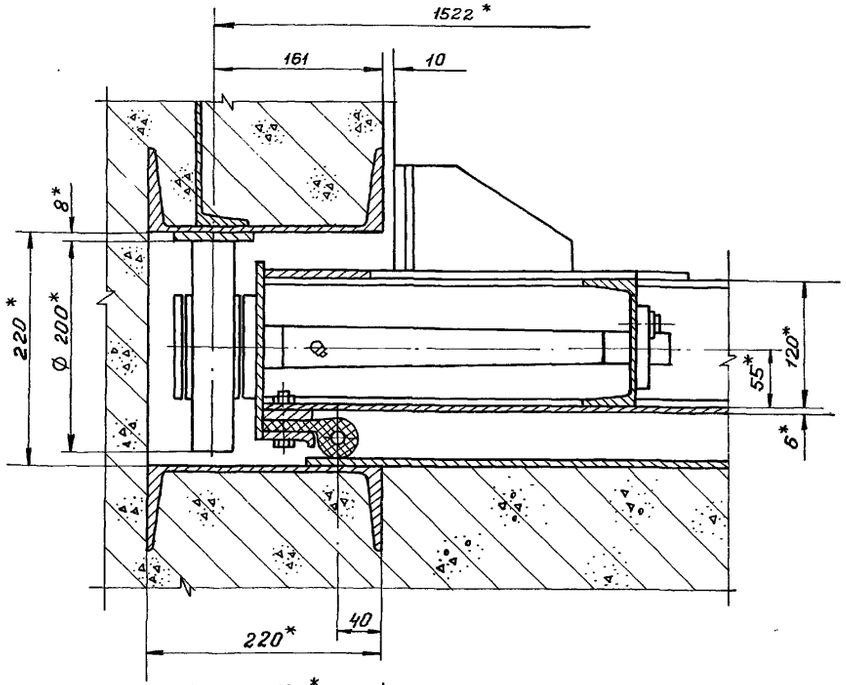

В – В повернуто, лист 1
м 1:5

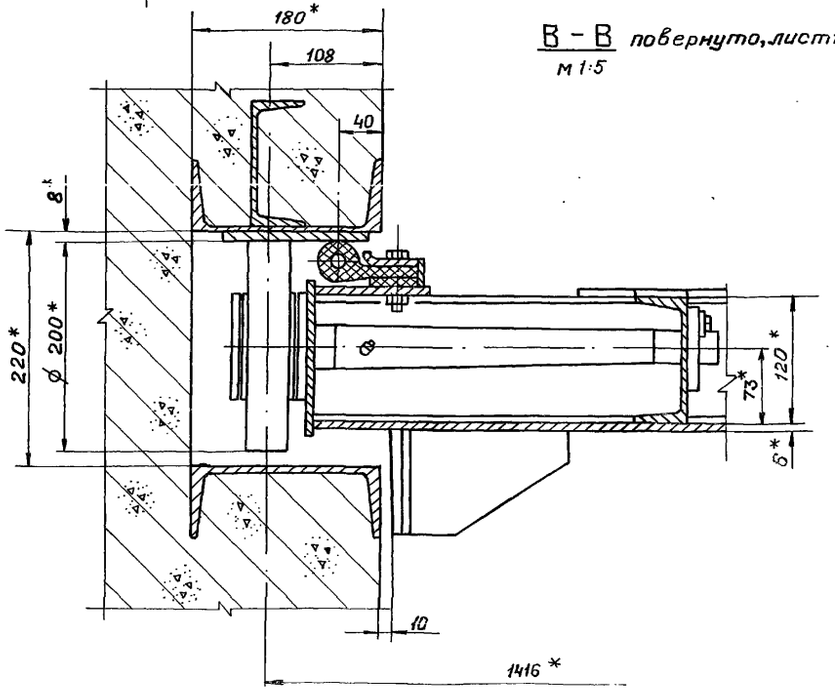

I лист 1
м 1:5

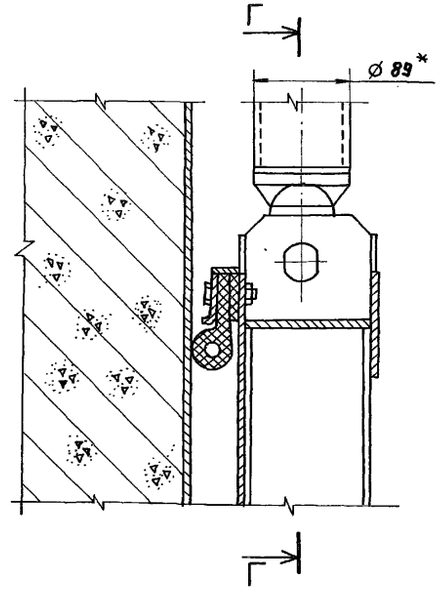

Г – Г

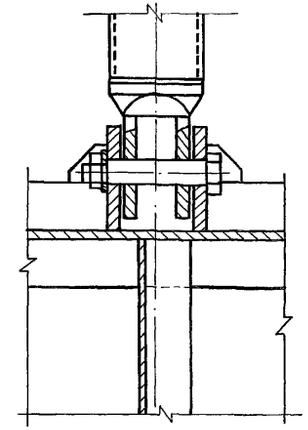

IV лист 1
м 1:5

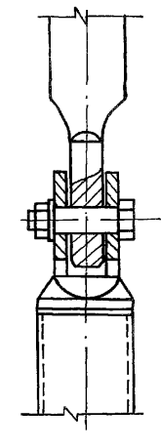

II лист 1
м 1:5

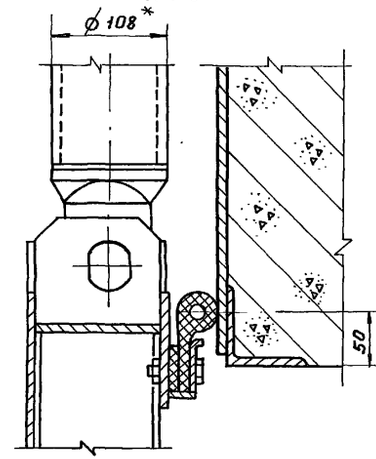

III лист 1
м 1:10

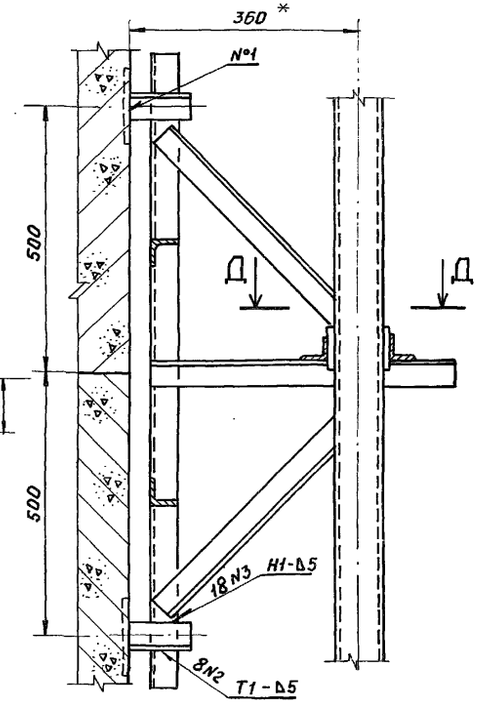

Д – Д

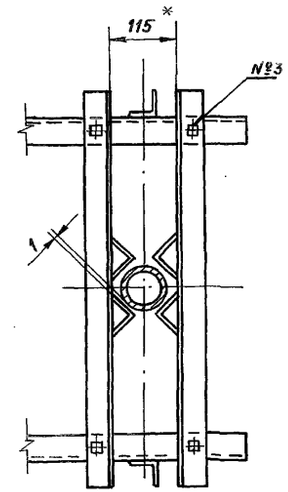

Серия 7.820-4 Выпуск 4

№ строки	Обозначение	Наименование	Куда входит: Обозначение	Кол.	Общее кол.	Примечание
1	7.820-4-км 040.000	Сборочный чертеж				
2						
3	7.820-4-км 041.000	Закладные части	7-820-4-км 040.000	1	1	
4	7.820-4-км 042.000	Затвор	7-820-4-км 040.000	1	1	
5	7.820-4-км 043.000	Закладные части	7-820-4-км 040.000	1	1	
6	7.820-4-км 044.000	Затвор	7-820-4-км 040.000	1	1	
7	7.820-4-км 015.000	Штанга	7-820-4-км 040.000	1	1	
8	7.820-4-км 045.000	Штанга	7-820-4-км 040.000	1	1	
9	7.820-4-км 016.000	Кронштейн	7-820-4-км 040.000	1	1	
10	7.820-4-км 025.000	Кронштейн	7-820-4-км 040.000	1	1	
11	7.820-4-км 017.000	Тумба	7-820-4-км 040.000	1	1	
12	7.820-4-км 026.000	Тумба	7-820-4-км 040.000	1	1	
13	7.820-4-км 018.000	Планка анкерная	7-820-4-км 040.000	2	2	
14	7.820-4-км 027.000	Планка анкерная	7-820-4-км 040.000	2	2	
15						
16	7.820-4-км 042.100	Металлоконструкция	7-820-4-км 042.000	1	1	
17	7.820-4-км 012.200	Узел колесный	7-820-4-км 042.000	4	4	
18			7-820-4-км 044.000	4	4	
19	7.820-4-км 044.100	Металлоконструкция	7-820-4-км 044.000	1	1	
20	7.820-4-км 016.100	Марка	7-820-4-км 016.000	2	2	
21	7.820-4-км 025.100	Марка	7-820-4-км 025.000	2	2	
22						
23	7.820-4-км 012.210	Ось	7-820-4-км 012.200	1	8	
24						
25						
26						
27						
28						

Инв. № подл. | Подпись и дата | Взам. инв. № | Инв. № дубл. | Подпись и дата

Изм.	Лист	№ докум.	Подп.	Дата
Разраб.		Попова		10.07.86
Пров.		Гитин		28.01.87
ГИП		Гитин		27.01.87

7.820-4-км 040.000 ВС

Затворы плоские колесные глубинные для отверстий диаметром 1.2 м. при напоре 6 м

Лит.	Лист	Листов
А	1	2

№ строки	Обозначение	Наименование	Куда входит: Обозначение	Куда входит: Кол.	Общее кол.	Примечание
1		Переменные данные для исполнений				
2		7.820-4-км040.000				
3						
4		Ведомость спецификаций подъёмника				Серия 3.820.2-44
5		винтового 2.5 ЭВ				Выпуск 10
6		3.820.2-44-26.058.ПВ100.000 ВС				
7						
8		Ведомость спецификаций подъёмника				Серия 3.820.2-44
9		винтового 5ЭВ				Выпуск 12
10		3.820.2-44-26.058.ПВ.120.000ВС				
11						
12		7.820-4-км040.000-01				
13						
14		Ведомость спецификаций подъёмника				Серия 3.820.2-44
15		винтового 2.5В				Выпуск 3
16		3.820.2-44-26.058.ПВ.030.000 ВС				
17						
18		Ведомость спецификаций подъёмника				Серия 3.820.2-44
19		винтового 5В				Выпуск 5
20		3.820.2-44-26.058.ПВ.050.000 ВС				
21						
22						
23						
24						
25						
26						
27						
28						
29						
30						

Серия 7.820-4 Выпуск 4

Инв.№подл. | Подп. и дата | Взам.инв.№ | Инв.№дубл. | Подп. и дата

Серия 7.820-4 Выпуск 4

№ строки	Наименование	Код ОКП	Обозначение документа на поставку	Поставщик	Куда входит (обозначение)	Количество: на изделие	Количество: в комплекты	Количество: на регулир.	Количество: Всего	Примечание
1										
2	Масленка 2.2. 45 Кд 6		ГОСТ 19853-74						8	
3										
4	Крепежные изделия									
5										
6	Болт III М10-8д×20 46.029		ГОСТ 7798-70						16	
7	Болт М10-8д×25 46.029								22	
8	М10-8д×35 46.029								8	
9	М10-8д×45 46.029								90	
10	М10-8д×60 46.029								6	
11	М16-8д×180 46.029								4	
12	М20-8д×200 46.029								4	
13										
14										
15	Гайка М10-7Н 5.029		ГОСТ 5915-70						126	
16	М16-7Н 5.029								8	
17	М20-7Н 5.029								9	
18	М27-7Н 5.029								1	
19										
20	Шайба 10.01.029		ГОСТ 10906-78						4	
21	20.01.029		ГОСТ 11371-78						1	
22	27.01.029								1	
23										
24										
25										

Подп. и дата | Инв. № дубл. | Взам. инв. № | Подп. и дата | Инв. № подл.

Изм.	Лист	№ докум.	Подп.	Дата
Разраб.		Курилова		20.01.87
Пров.		Попова		28.01.87
ГИП		Гитин		28.01.87

7.820-4-КМОНО.000 ВП

Затворы плоские колесные глубинные для отверстий диаметром 1,2 м при

Лит.	Лист	Листов
А		1

Наименование конструкций по номенклатуре прейскуранта № 01-09	Позиции по прейскуранту №01-09	№ п.п.	Код конструкций	Масса конструкций, т: Всего стали по данной и высокой прочности	по видам профилей стали: балки и швеллеры	крупносортная сталь	среднесортная сталь	мелкосортная сталь	толстолистовая сталь	универсальная сталь	тонколистовая сталь	гнутые и гнутосварные	трубы	прочие	Всего	Количество шт.	Серия типовых конструкций
1	2	3	4	5	6	7	8	9	10	11	12	13	14	15	16	17	18
Закладные части		1	7.820-4-														
			-КМ041.000	—	0.348	0.111	0.02	—	0.129	—	—	—	—	—	0.608	1	
Затвор		2	7.820-4-														
			-КМ042.000	—	0.066	0.068	—	0.002	0.144	—	—	—	—	0.038	0.318	1	
Закладные части		3	7.820-4-														
			-КМ043.000	—	0.29	0.101	0.02	—	0.186	—	—	—	—	—	0.597	1	
Затвор		4	7.820-4-														
			-КМ044.000	—	0.062	0.065	—	0.004	0.131	—	—	—	—	0.038	0.300	1	
Штанга		5	7.820-4-														
			-КМ015.000	—	—	0.015	—	—	—	—	—	—	0.05	—	0.065	1	
Штанга		6	7.820-4-														
			-КМ045.000	—	—	0.024	—	—	—	—	—	—	0.08	—	0.104	1	
Кронштейн		7	7.820-4-														
			-КМ016.000	—	—	0.070	—	—	0.001	—	—	—	—	—	0.071	1	
Кронштейн		8	7.820-4-														
			-КМ025.000	—	—	0.070	—	—	0.001	—	—	—	—	—	0.071	1	
Тумба		9	7.820-4-														
			-КМ017.000	—	0,038	—	—	—	0.017	—	—	—	—	—	0.055	1	
Тумба		10	7.820-4-														
			-КМ026.000	—	0.043	—	—	—	0.017	—	—	—	—	—	0.06	1	
Планка анкерная		11	7.820-4-														
			-КМ018.000	—	—	0.004	—	—	0.002	—	—	—	—	—	0.006	2	
Планка анкерная		12	7.820-4-														
			-КМ027.000	—	—	0.004	—	—	0.002	—	—	—	—	—	0.006	2	
Итого:				—	0.847	0.532	0.04	0.006	0.63	—	—	—	0.13	0.076	2.261		

Изм	Лист	№ докум.	Подп.	Дата
Разраб		Попова		10.07.86
Пров.		Гитин		28.01.87
ГИП		Гитин		28.01.87
Нач. отд.		Каренев		29.01.87
Н. контр.		Смельчакова		30.01.87

7.820-4-КМ 040.000 ВМ

Затворы плоские колесные глубинные для отверстий диаметром 1.0м при напоре 6 м

Ведомость металлоконструкций по видам профилей.

Лит.	Лист	Листов
А		4

Ленгипроводхоз

Копировал

Формат А3

Формат	Зона	Поз.	Обозначение	Наименование	Кол.	Примеч.
				Документация		
А3			7.820-4-КМ041.000СБ	Сборочный чертеж		
				Детали		
А4		1	7.820-4-КМ041.001	Стойка	4	
А4		2	7.820-4-КМ041.002	Ребро	2	
А4		3	7.820-4-КМ011.003	Анкер	14	
А4		4	7.820-4-КМ011.004	Анкер	24	
А4		5	7.820-4-КМ041.003	Порог	1	
Б4		6	7.820-4-КМ041.004	Полоса		
				Полоса Б-2 6×60 ГОСТ 103-76 / Х18Н9Т ГОСТ 5632-72		
				L = 1208 ± ЭТ14/2	2	6,8 кг
Б4		7	7.820-4-КМ041.005	Лист забральный		
				Лист Б-ПН-6 ГОСТ 19903-74 / Х18Н9Т ГОСТ 5632-72		
				/1340×1490/ ± ЭТ14/2	1	94,0 кг
Б4		8	7.820-4-КМ041.006	Лист		
				Лист Б-ПН-6 ГОСТ 19903-74 / Х18Н9Т ГОСТ 5632-72		
				/280×1340/ ± ЭТ14/2	1	17,7 кг
Б4		9	7.820-4-КМ041.007	Полоса		
				Полоса Б-2 8×80 ГОСТ 103-76 / ВСт3сп5 ГОСТ 535-79		
				L=280 ± ЭТ14/2	2	2,8 кг
Б4		10	7.820-4-КМ041.008	Полоса		
				Полоса Б-2 8×80 ГОСТ 103-76 / ВСт3сп5 ГОСТ 535-79		
				L=2700 ± ЭТ14/2	2	27,1 кг
Б4		11	7.820-4-КМ041.009	Лист		
				Лист Б-ПН-8 ГОСТ 19903-74 / ВСт3сп5 ГОСТ 14637-79		
				/200×510/ ± ЭТ14/2	2	12,8 кг
Б4		12	7.820-4-КМ041.010	Уголок		
				Уголок Б-50×50×5 ГОСТ 8509-72 / ВСт3сп5 ГОСТ 535-79		
				L=400 ± ЭТ14/2	6	9,0 кг
Б4		13	7.820-4-КМ041.011	Уголок		
				Уголок Б-50×50×5 ГОСТ 8509-72 / ВСт3сп5 ГОСТ 535-79		
				L=500 ± ЭТ14/2	2	3,8 кг
Б4		14	7.820-4-КМ041.012	Уголок		
				Уголок Б-50×50×5 ГОСТ 8509-72 / ВСт3сп5 ГОСТ 535-79		
				L=1760 ± ЭТ14/2	1	6,6 кг
Б4		15	7.820-4-КМ041.013	Уголок		
				Уголок Б-50×50×5 ГОСТ 8509-72 / ВСт3сп5 ГОСТ 535-79		
				L=2400 ± ЭТ14/2	1	9,0 кг
Б4		16	7.820-4-КМ041.014	Уголок		
				Уголок Б-75×75×5 ГОСТ 8509-72 / ВСт3сп5 ГОСТ 535-79		
				L=1196 ± ЭТ14/2	3	20,8 кг
Б4		17	7.820-4-КМ041.015	Швеллер		
				Швеллер 12 ГОСТ 8240-72 / ВСт3сп5 ГОСТ 535-79		
				L=1900 ± ЭТ14/2	2	39,5 кг

Выпуск 4 Серия 7.820-4

Подп. и дата | Взам. инв. № | Инв. № подл. | Подп. и дата | № подл.

Изм.	Лист	№ докум.	Подп.	Дата
Разраб.		Попова		23.06.86
Пров.		Гитин		28.04.87
ГИП		Гитин		28.04.87

7.820-4-КМ041.000

Закладные части

Лит.	Лист	Листов
А	1	2

Лист

7.820-4-КМ 041.000 СБ

Серия 7.820-4 Выпуск 4

Подп. и дата | Инв. № дубл. | Взам. инв. № | Подп. и дата | Инв. № подл.

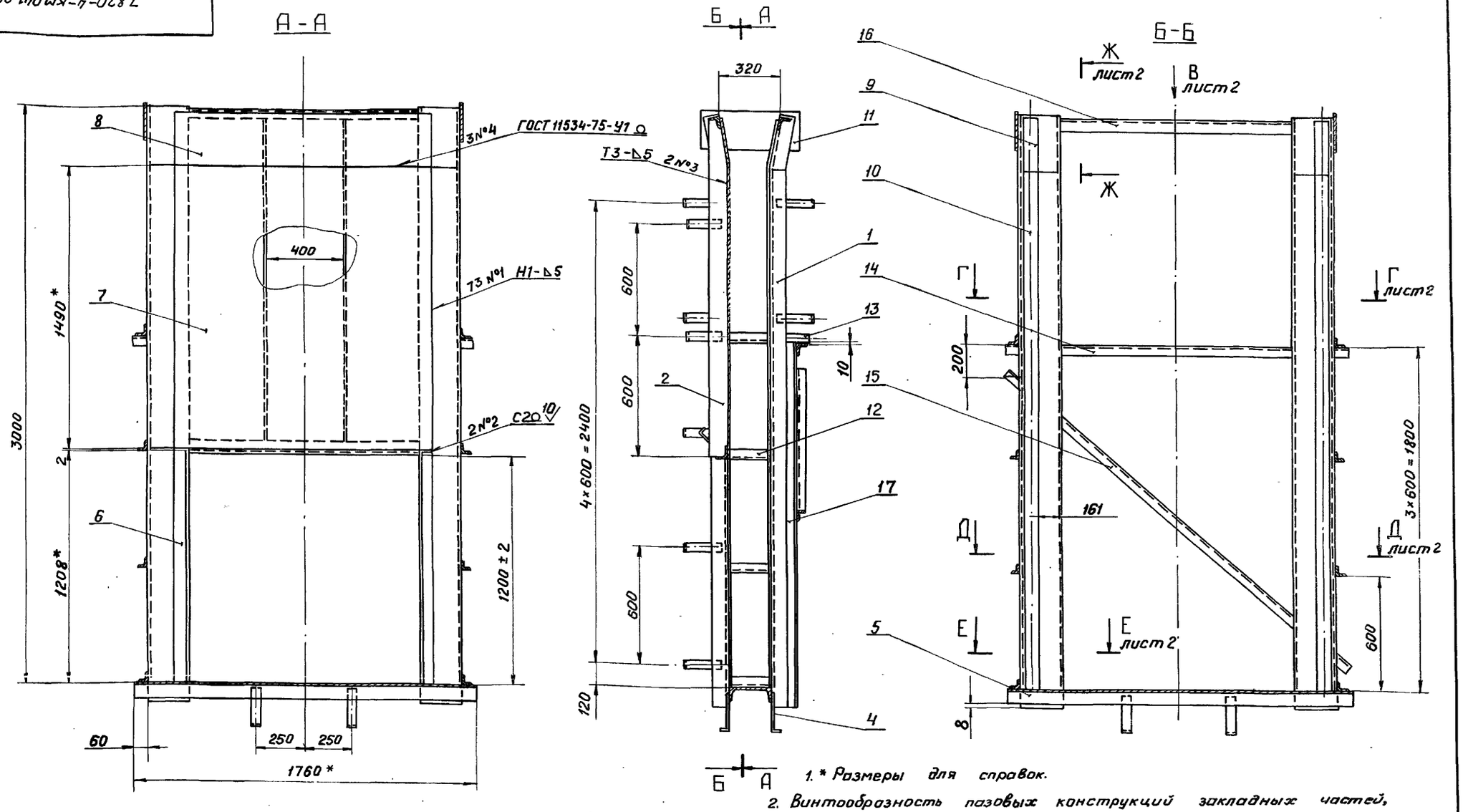

1. * Размеры для справок.

2. Винтообразность пазовых конструкций закладных частей, измеряемая по концам – 3 мм

3. Стрела кривизны из плоскости забрального листа, измеряемая в любом направлении + 3 мм на 1м длины.

4. Во избежание выпора забрального листа при бетонировании закладных частей, его необходимо подпереть горизонтальными балками с шагом не менее 300 мм.

5. Сварные швы выполнять электродами Э42 ГОСТ 9466-75 по ГОСТ 5264-80. Для сварки паз. 6, 7 и 8 применять электроды Э-12Х13 ГОСТ 10052-75.

6. Сварку, неуказанную на чертеже, вести швом Т1-Δ5 по контуру прилегания свариваемых деталей.

7. Неуказанные предельные отклонения размеров – $\pm \frac{JT14}{2}$.

Изм.	Лист	№ докум.	Подп.	Дата
Разраб.		Курилова		24.12.86
Пров.		Попова		28.01.87
ГИП		Гитин		28.01.87
Нач. отд.		Коренев		29.01.87

7.820-4-КМ 041.000СБ

Закладные части. Сборочный чертеж.

Лит.	Масса	Масштаб
А	586.7	1:20
Лист 1	Листов 2	

Ленгипроводхоз

7.820-4-КМ 041.000СБ

Серия 7.820-4 Выпуск 4

Вид В
М 1:10 лист 1

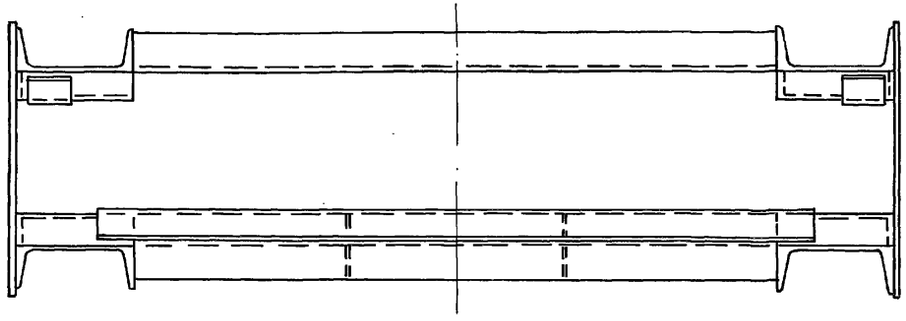

Г - Г
М 1:10 лист 1

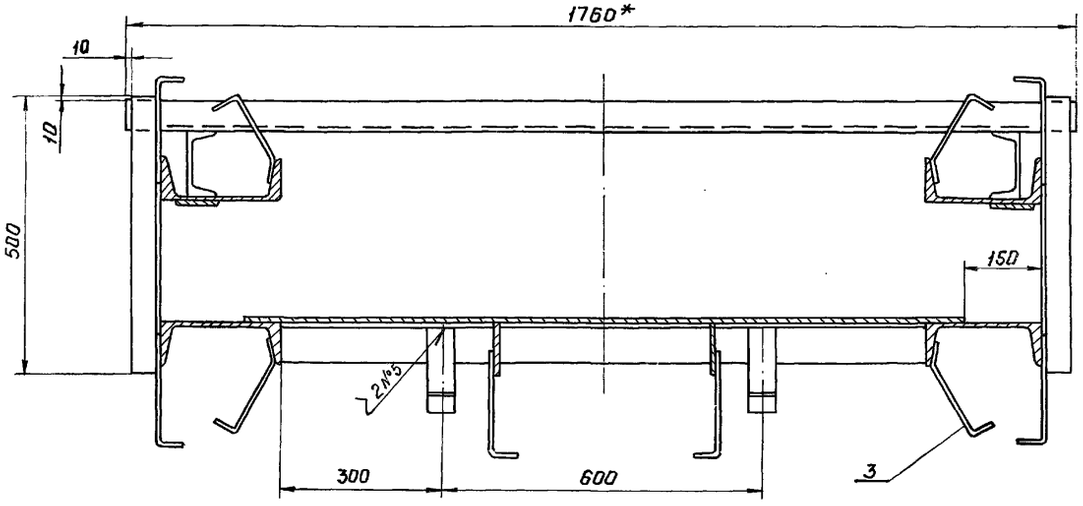

Д - Д
М 1:10 лист 1

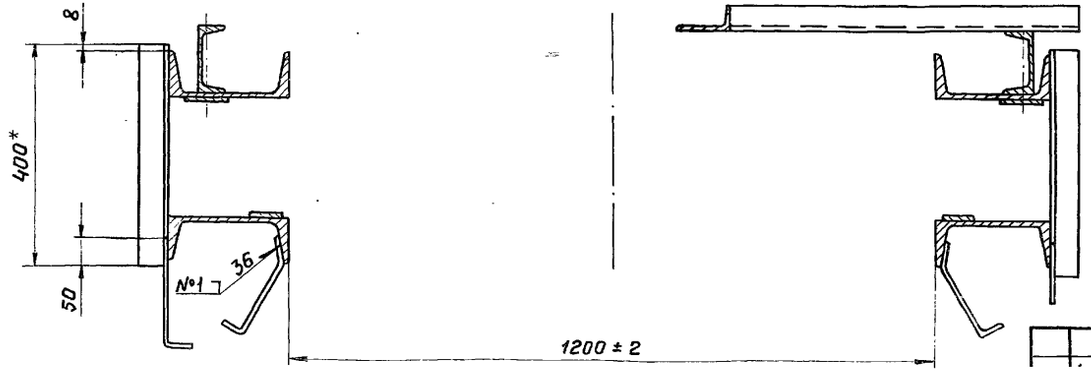

Е - Е
М 1:10 лист 1

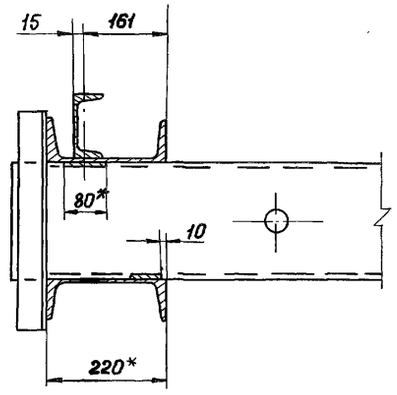

Ж - Ж
М 1:10 лист 1

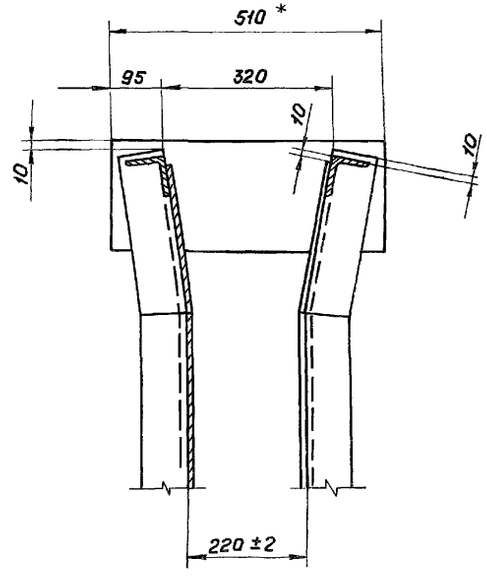

Инв. № подл.	Подп. и дата	Взам. инв. №	Инв. № дубл.	Подп. и дата

7.820-4-КМ 041.001

Разделка конца позиции.

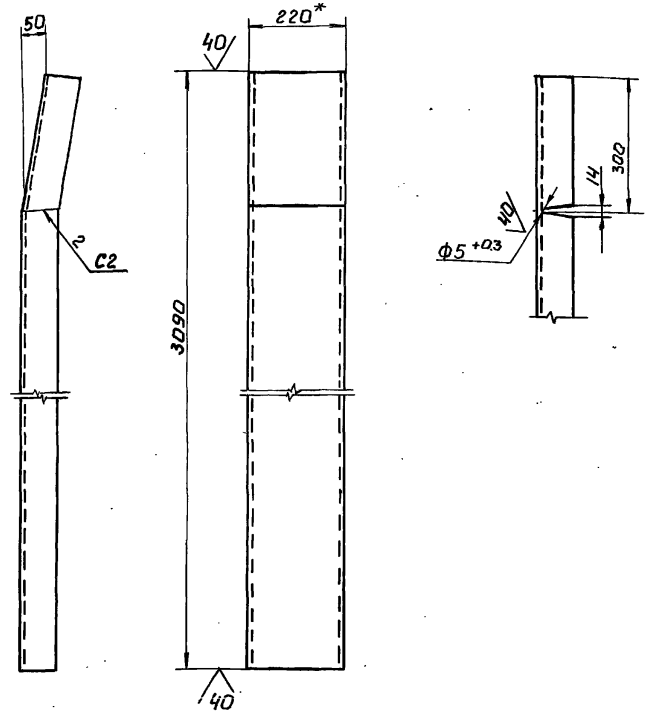

1. Размеры для справок.
2. Сварные швы выполнять по ГОСТ 5264-80
3. Электроды Э42 ГОСТ 9466-75
4. Неуказанные предельные отклонения размеров $\pm \frac{JT14}{2}$

Изм.	Лист	N докум.	Подп.	Дата
Разраб.		Попова		23.06.86
Пров.		Гитин		12.12.86
ГИП		Гитин		12.12.86
Нач. отд.		Коренев		19.12.86

7.820-4-КМ 041.001

Стойка

Лит.	Масса	Масшт.
А	64.9	1:10
Лист	Листов-1	

Швеллер 22 ГОСТ 8240-72

Ленгипроводхоз

Серия 7.820-4 Выпуск 4

Инв.№подл. | Подп. и дата | Взам.инв.№ | Инв.№дубл. | Подп. и дата

7.820-4-КМ 041.002

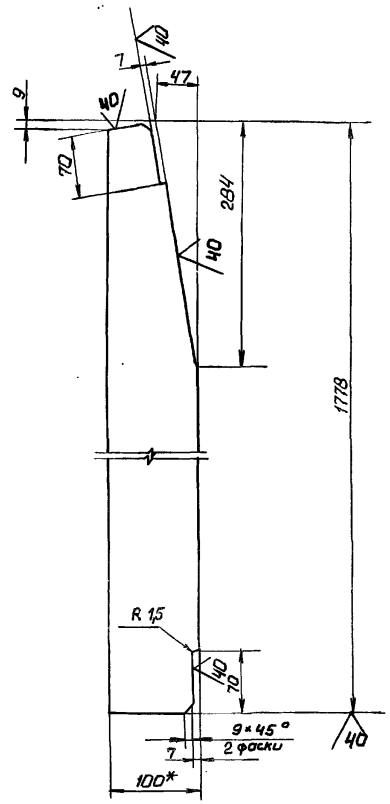

1. Размер для справок
2. Предельные отклонения размеров $\pm \frac{JT14}{2}$

Изм.	Лист	N докум.	Подп.	Дата
Разраб.		Попова		23.06.86
Пров.		Гитин		12.12.86
ГИП		Гитин		12.12.86
Нач. отд.		Коренев		19.12.86

7.820-4-КМ 041.002

Ребро

Лит.	Масса	Масшт.
А	10.7	1:5
Лист	Листов-1	

Полоса Б-2 8×100 ГОСТ 103-76

Серия 7.820-4 Выпуск 4

Инв.№подл. | Подп. и дата | Взам.инв.№ | Инв.№дубл. | Подп. и дата

7.820-4-КМОН.003

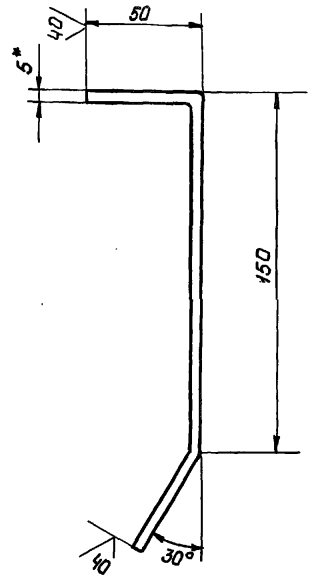

1. Размеры для справок.
2. Длина заготовки 250мм.
3. Предельные отклонения размеров $\pm \frac{JT14}{2}$

7.820-4-КМ011.003

Изм	Лист	№ докум.	Подп.	Дата
Разраб.		Попова		12.1186
Пров.		Гитин		28.01.87
ГИП		Гитин		28.01.87
Нач.отд.		Коренев		29.01.87

Анкер

Лит.	Масса	Масштаб
А	0,5	1:2
Лист	Листов-1	

Полоса Б-2 5×50 ГОСТ 103-76 / Ст.3сп.5 ГОСТ 535-79

Ленгипроводхоз

Выпуск 4.

Серия 7.820-4

Подп. и дата | Взам. инв.№ | Инв.№ дубл. | Подп. и дата | Инв.№ подл.

7.820-4-КМОН.004

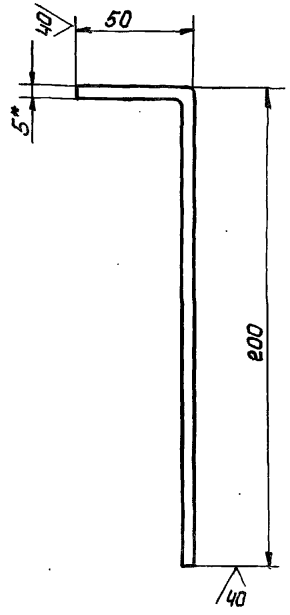

1.* Размер для справок.
2. Длина заготовки 250мм
3. Предельные отклонения размеров $\pm \frac{JT14}{2}$

7.820-4-КМ011.004

Изм	Лист	№ докум.	Подп.	Дата
Разраб.		Попова		12.1186
Пров.		Гитин		28.01.87
ГИП		Гитин		28.01.87
Нач.отд.		Коренев		29.01.87

Анкер

Лит	Масса	Масштаб
А	0,5	1:2
Лист	Листов-1	

Полоса Б-2 5×50 ГОСТ 103-76

Выпуск 4.

Серия 7.820-4

Подп. и дата | Взам. инв.№ | Инв.№ дубл. | Подп. и дата | Инв.№ подл.

7.820-4-КМ041.003

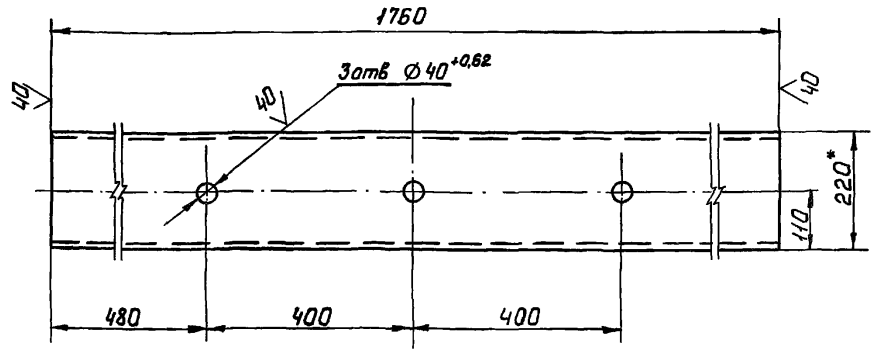

1.* Размер для справок.

2. Неуказанные предельные отклонения размеров $\pm\frac{JT14}{2}$

Изм	Лист	№ докум.	Подп.	Дата
Разраб.		Курилова		23.12.86
Пров		Попова		27.01.87
ГИП		Гитин		28.01.87
Нач.отд		Кореневв		29.01.87

7.820-4-КМ041.003

Порог

Лит.	Масса	Масштаб
А	36,8	1:1
Лист	Листов-1	

22 ГОСТ 8240-72

Выпуск 4

Серия 7.820-4

Взам.инв.№ | Подп. и дата | Инв.№ подл.

7.820-4-КМ012.111

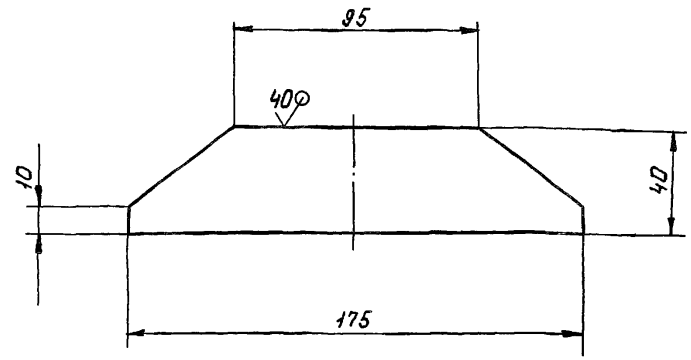

Неуказанные предельные отклонения размеров $\pm\frac{JT14}{2}$

Изм	Лист	№ докум.	Подп.	Дата
Разраб.		Курилова		23.12.86
Пров		Попова		28.01.87
ГИП		Гитин		28.01.87
Нач.отд		Кореневв		29.01.87

7.820-4-КМ012.111

Накладка

Лит.	Масса	Масштаб
А	0,3	1:2
Лист	Листов-1	

Выпуск 4

Серия 7.820-4

Взам.инв.№ | Подп. и дата | Инв.№ подл.

Формат	Зона	Поз.	Обозначение	Наименование	Кол.	Примечание
				Документация		
А3			7.820-4—КМ042.000СБ	Сборочный чертёж		
				Сборочные единицы		
А4		1	7.820-4 — КМ042.100	Металлоконструкция	1	
А4		2	7.820-4 — КМ012.200	Узел колесный	4	
				Детали		
А4		3	7.820-4— КМ042.001	Накладка верхняя	1	
А4		4	7.820-4 — КМ042.002	Накладка боковая	1	
		5	— 01	Накладка боковая	1	
А4		6	7.820-4 — КМ042.003	Уголок	1	
А4		7	7.820-4 — КМ042.004	Уплотнение верхнее	1	
А4		8	7.820-4 — КМ042.005	Уплотнение боковое	1	
		9	— 04	Уплотнение боковое	1	
А4		10	7.820-4 — КМ042.006	Уплотнение нижнее	1	
Б4		11	7.820-4 — КМ042.007	Подкладка		
				Пластина I, лист		
				ТМКЩ-М-6×50×80-1,7		
				ГОСТ 7338-77	2	0,1 кг.
Б4		12	7.820-4 — КМ042.008	Подкладка		
				Пластина I, лист		
				ТМКЩ-М-10×45×1325-1,7		
				ГОСТ 7338-77	2	1,4 кг
Б4		13	7.820-4 — КМ042.009	Подкладка		
				Пластина I, лист		
				ТМКЩ-М-10×45×1340-1,7		
				ГОСТ 7338-77	1	0,7 кг

Выпуск 4. Серия 7.820-4

Инв.№ подл. | Подп. и дата | Взам. инв.№ | Инв.№ дубл. | Подп. и дата

Изм	Лист	№ докум.	Подп.	Дата
Разраб		Курилова		23.12.86
Пров		Попова		28.01.87
ГИП		Ритин		29.01.87

7.820-4-КМ042.000

Затвор

Лит	Лист	Листов
А	1	2

Формат	Зона	Поз.	Обозначение	Наименование	Кол.	Примечание
				Стандартные изделия		
				Болты ГОСТ 7798-70		
		14		М10-8g×25 46.029	14	
		15		М10-8g×45 46.029	45	
		16		М10-8g×60 46.029	4	
		17		Гайка М10-7Н 5.029		
				ГОСТ 5915-70	63	

Выпуск 4. Серия 7.820-4

Инв.№ подл. | Подп. и дата | Взам. инв.№ | Инв.№ дубл. | Подп. и дата

Лист

7.820-4-КМ042.000СБ

Напорная сторона

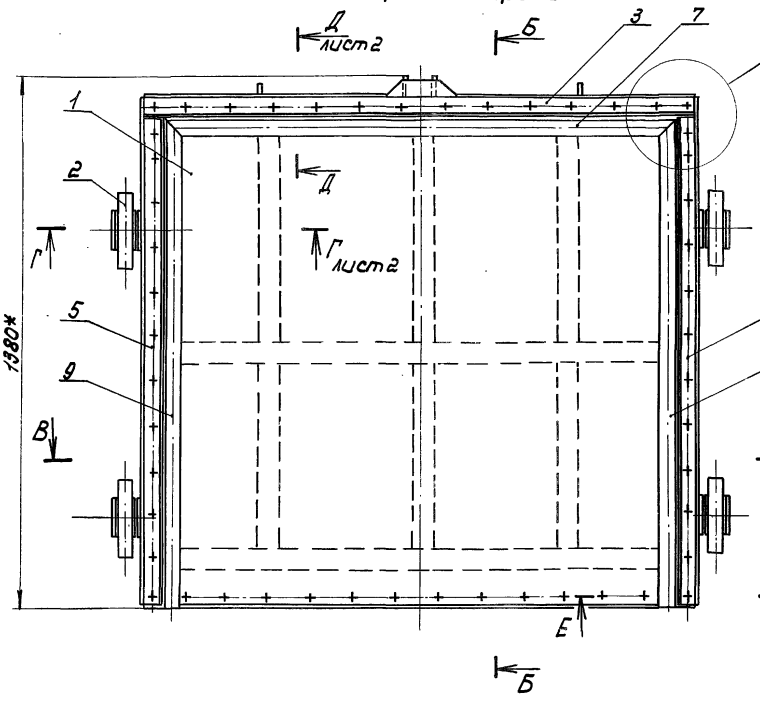

Вид А

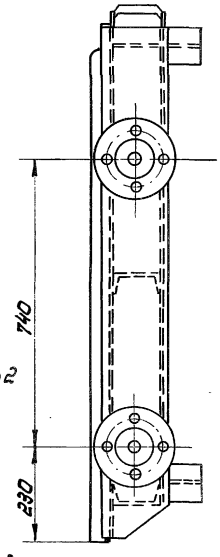

Б-Б

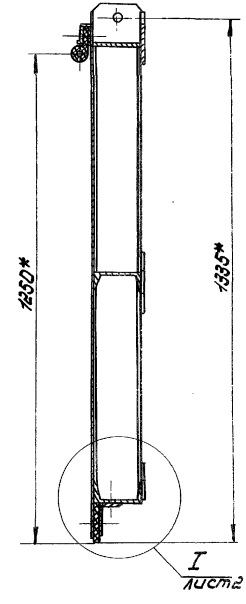

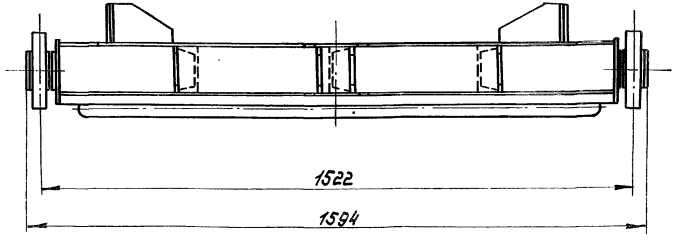

1. * Размеры для справок.
2. Отклонение четвертого колеса от плоскости касания трех других колес - 2 мм.
3. Угловые стыки верхнего и боковых уплотнений (поз. 7, 8 и 9) вулканизировать.
4. Сварные швы выполнять по ГОСТ 5264-80.
5. Электроды Э42 ГОСТ 9466-75.
6. Неуказанные предельные отклонения размеров - $\pm\frac{IT14}{2}$

Изм.	Лист.	№ докум.	Подп.	Дата
Разраб.		Курилова		24.12.86
Пров.		Попова		27.01.87
ГИП.		Гитин		28.01.87
Нач. отд.		Коренев		29.01.87

7.820-4-КМ042.000СБ

Затвор
Сборочный чертеж

Лит.	Масса	Масштаб
А	321,0	1:10

Лист 1 Листов 2

Серия 7.820-4 Выпуск 4

Инв. № подл. | Подп. и дата | Взам. инв. № | Инв. № дубл. | Подп. и дата

Т.820-4-КМ042.00ОСБ

Выпуск 4

Серия 7.820-4

В-В лист 1

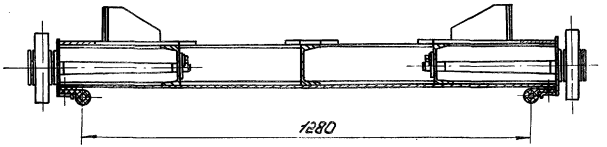

Г-Г лист 1
М 1:5

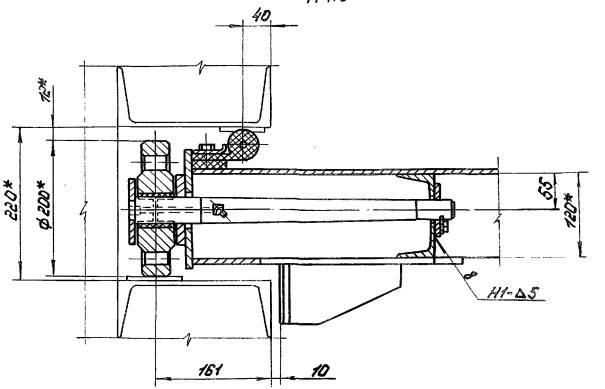

Д-Д лист 1
М 1:5

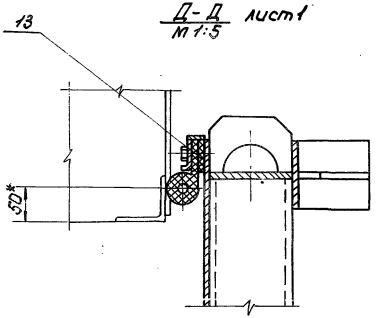

I лист 1
М 1:5

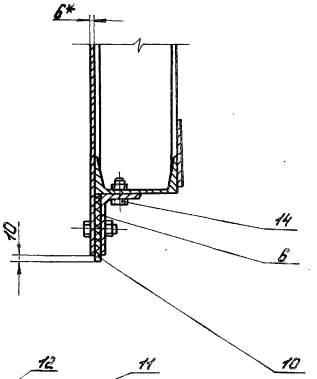

II лист 1
М 1:5

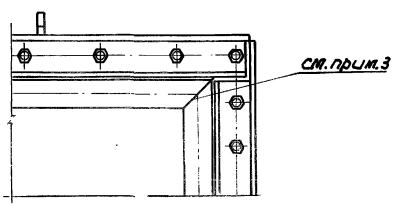

Е-Е лист 1
М 1:5

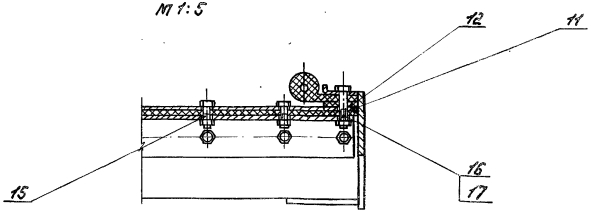

Подп. и дата	Взам. инв. №	Инв. № дубл.	Подп. и дата

№ подл.

Лист

Выпуск 4
Серия 7.820-4

Формат	Зона	Поз.	Обозначение	Наименование	Кол.	Примечание
				Документация		
А3			7.820-4-КМ042.100СБ	Сборочный чертеж		
				Детали		
А4		1	7.820-4-КМ042.101	Лист	2	
А4		2	7.820-4-КМ042.102	Обшивка	1	
А4		3	7.820-4-КМ042.103	Ригель	1	
А4		4	7.820-4-КМ042.104	Швеллер	1	
		5	-01	Швеллер	1	
		6	-02	Швеллер	1	
А4		7	7.820-4-КМ042.105	Швеллер	1	
		8	-01	Швеллер	1	
А4		9	7.820-4-КМ042.106	Накладка	2	
А4		10	7.820-4-КМ042.107	Упор	4	
А4		11	7.820-4-КМ042.108	Ребро	4	
А4		12	7.820-4-КМ021.103	Проушина	1	
		13	-01	Проушина	1	
А4		14	7.820-4-КМ021.105	Проушина	2	
А4		15	7.820-4-КМ042.103	Накладка	3	
А4		16	7.820-4-КМ042.104	Накладка	1	
А4		17	7.820-4-КМ042.111	Накладка	2	
Б4		18	7.820-4-КМ042.109	Швеллер		
				Швеллер 12 ГОСТ 8240-72 / Вст3сп5 ГОСТ 535-79		
				$L = 580 \pm \frac{IT14}{2}$	1	6.0кг
Б4		19	7.820-4-КМ042.110	Ригель		
				Швеллер 12 ГОСТ 8240-72 / Вст3сп5 ГОСТ 535-79		
				$L = 1430 \pm \frac{IT14}{2}$	1	14.9кг

Выпуск 4
Серия 7.820-4

Формат	Зона	Поз.	Обозначение	Наименование	Кол.	Примечание
Б4		20	7.820-4-КМ042.111	Полоса		
				Полоса Б-2 8×100 ГОСТ 103-76 / Вст3сп5 ГОСТ 535-79		
				$L = 1228 \pm \frac{IT14}{2}$	1	7.7кг
Б4		21	7.820-4-КМ042.112	Полоса		
				Полоса Б-2 8×100 ГОСТ 103-76 / Вст3сп5 ГОСТ 535-79		
				$L = 1215 \pm \frac{IT14}{2}$	2	15.3кг
Б4		22	7.820-4-КМ042.113	Ригель		
				Полоса Б-2 8×120 ГОСТ 103-76 / Вст3сп5 ГОСТ 535-79		
				$L = 1430 \pm \frac{IT14}{2}$	1	10.8кг
Б4		23	7.820-4-КМ042.114	Полоса		
				Полоса Б-2 6×25 ГОСТ 103-76 / Вст3сп5 ГОСТ 535-79		
				$L = 1430 \pm \frac{IT14}{2}$	1	1.7кг
				Стандартные изделия		
		24		Шайба 10.01.029		
				ГОСТ 10906-78	2	

Инв. № подл. | Подп. и дата | Взам. инв. № | Инв. № дубл. | Подп. и дата

Изм	Лист	№ докум.	Подп.	Дата
Разраб.		Курилова		24.12.86
Пров		Лапава		28.01.87
ГИП		Гитин		27.01.87
Нач. отд.		Кореньев		29.04.87

7.820-4-КМ042.100

Металлоконструкция

Лит.	Лист	Листов
А	1	2

Ленгипровдок

Лист

7.820-4-КМ042.100СБ

Серия 7.820-4 Выпуск 4

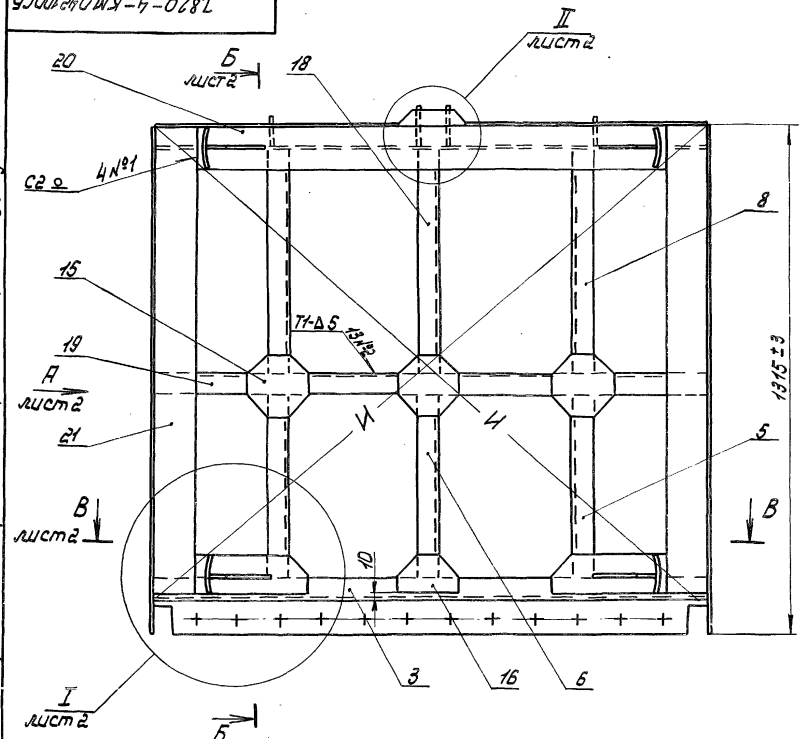

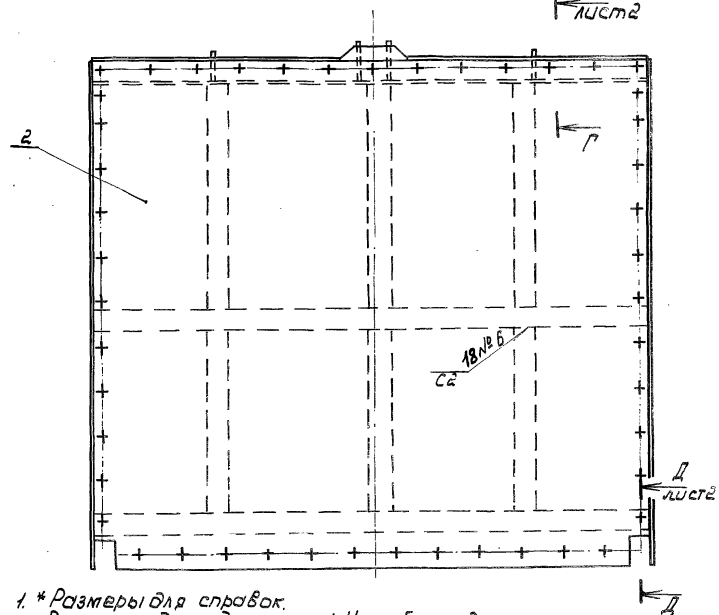

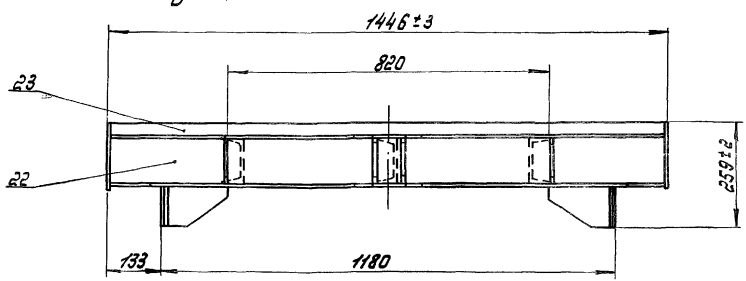

1. * Размеры для справок.
2. Разность длин диагоналей И не более 2 мм.
3. Винтообразность уплотняющего контура, измеряемая по центрам отверстий под болты, крепящие уплотнения – 5 мм.
4. Сварные швы выполнять по ГОСТ 5264-80.
5. Электроды Э42 ГОСТ 9466-75.
6. Сварку, неуказанную на чертеже, вести швом Н1-Δ5 по контуру прилегания свариваемых деталей.
7. Неуказанные предельные отклонения размеров – $\pm \frac{IT14}{2}$

Изм.	Лист.	№ докум.	Подп.	Дата
Разраб.		Курилова		24.12.86
Пров.		Попова		28.01.87
Гип.		Гутин		28.01.87
Нач. отд.		Каренев		29.01.87

7.820-4-КМ042.100СБ

Металлоконструкция. Сборочный чертеж.

Лит.	Масса	Масштаб
Р	230,0	1:10

Лист 1	Листов 2

Инв. № подл. | Подп. и дата | Взам. инв. № | Инв. № дубл. | Подп. и дата

Вид А лист 1

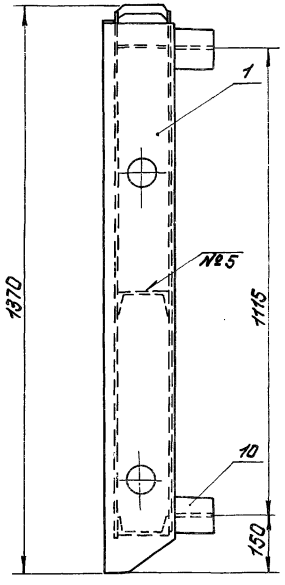

Б-Б лист 1

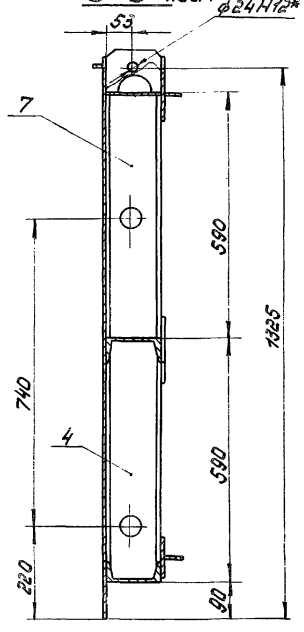

В-В лист 1

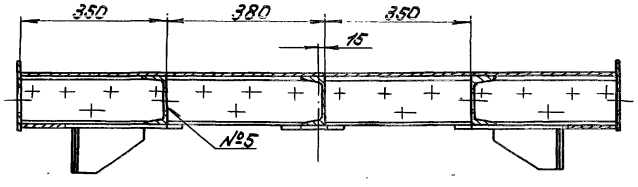

Г-Г лист 1
М 1:5

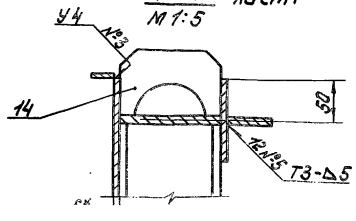

Д-Д лист 1
М 1:5

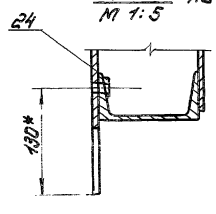

I лист 1
М 1:5

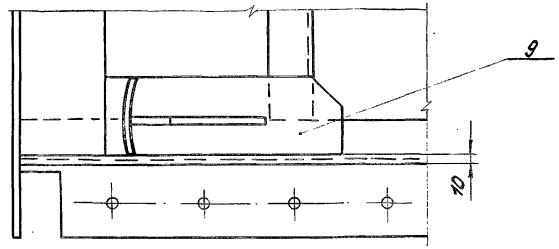

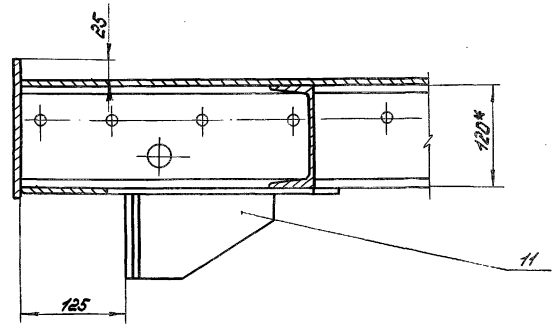

II лист 1
М 1:5

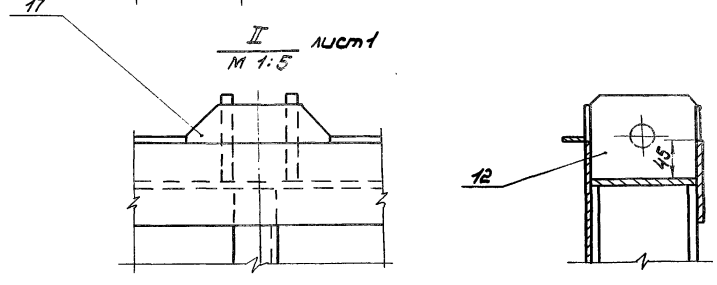

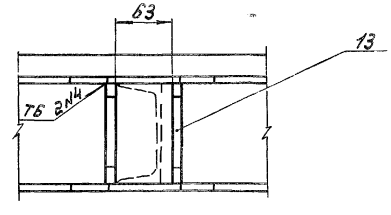

Инв.№ подл. | Подп. и дата | Взам. инв.№ | Инв.№ дубл. | Подп. и дата

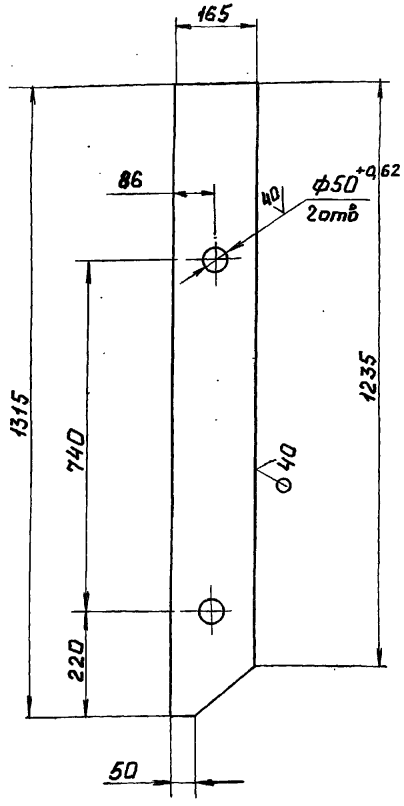

Неуказанные предельные отклонения размеров $\pm \frac{JT14}{2}$

Изм.	Лист	№ докум.	Подп.	Дата
Разраб.		Курилова		5.01.87
Пров.		Попова		23.01.87
ГИП		Гитин		28.01.87
Нач. отд.		Коренев		29.01.87

7.820-4-КМ042.101

Лит.	Масса	Масштаб
А	13,0	1:10
Лист	Листов-1	

Лист

Лист 6-ПН-8 ГОСТ 19903-74

Ленгипроводхоз

Выпуск 4

Серия 7.820-4

Подп. и дата | Инв. № дубл. | Взам. инв. № | Подп. и дата | Инв. № подл.

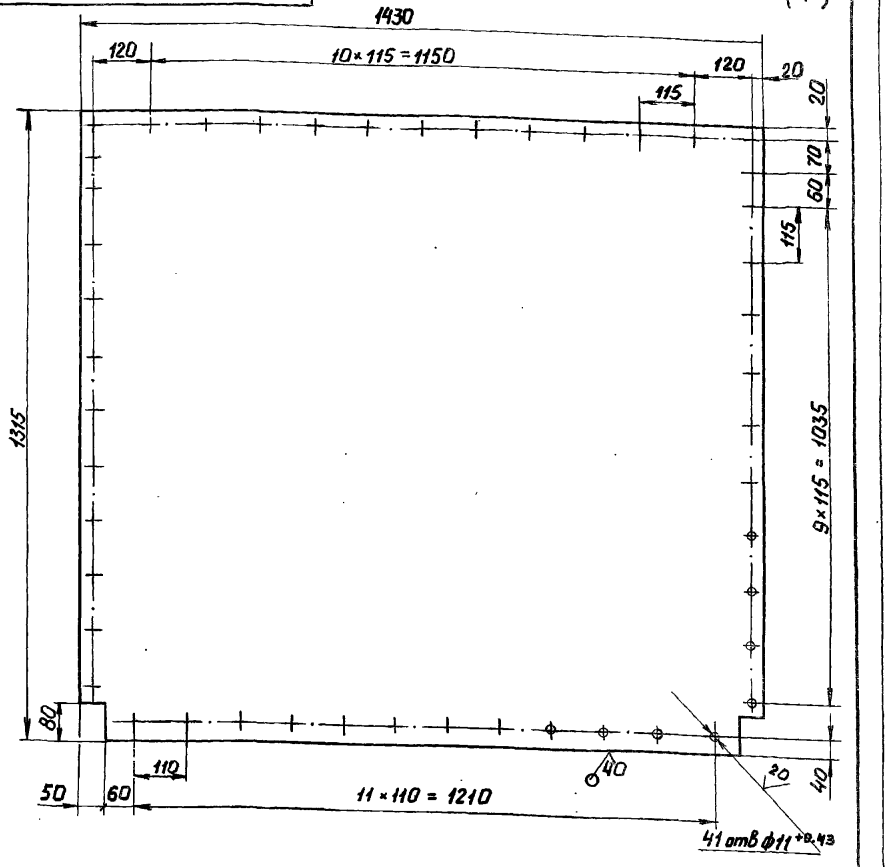

1. Предельные отклонения размеров, координирующих оси отверстий – ± 0,28 мм.

2. Предельные отклонения прочих размеров $\pm \frac{JT14}{2}$

Изм.	Лист	№ докум.	Подп.	Дата
Разраб.		Курилова		5.01.87
Пров.		Попова		27.01.87
ГИП		Гитин		29.01.87
Нач. отд.		Коренев		29.01.87

7.820-4-КМ042.102

Лит.	Масса	Масштаб
А	88,0	1:10
Лист	Листов-1	

Обшивка

Лист 6-ПН-6 ГОСТ 19903-74
Вст.зап.5 ГОСТ 14637-79

Ленгипроводхоз

Выпуск 4

Серия 7.820-4

Подп. и дата | Инв. № дубл. | Взам. инв. № | Подп. и дата | Инв. № подл.

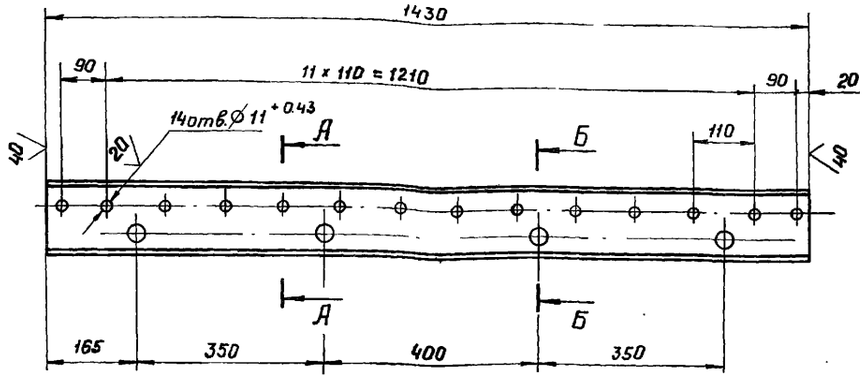

А – А
М 1:5

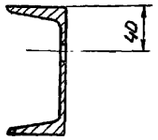

Б – Б
М 1:5

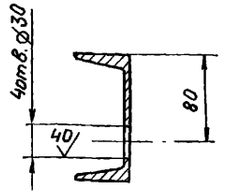

1. Предельные отклонения размеров, координирующих оси отверстий ⌀ 11 – ± 0.28 мм.
2. Предельные отклонения прочих размеров – $\pm \frac{JT14}{2}$.

Изм.	Лист	№ докум.	Подп.	Дата	7.820-4-КМ042.103			
Разраб.		Курилова		5.12.87	Ригель	Лит.	Масса	Масштаб
Пров.		Попова		28.01.87		А	14.7	1:10
ГИП		Гитин		28.01.87		Лист	Листов-1	
Нач.отд.		Коренев		28.01.87				

12 ГОСТ 8240-72

Подп. и дата | Взам. инв.№ | Инв.№ дубл. | Подп. и дата

7.820-4-КМ042.104

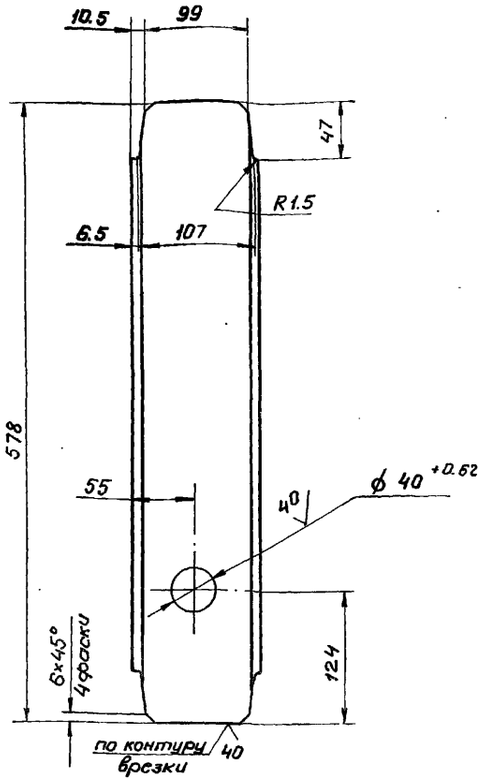

7.820-4-КМ042.104-01 - зеркальное отражение. Остальное - см. 7.820-4-КМ042.104
М 1:10

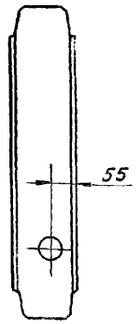

7.820-4-КМ042.104-02
Остальное - см. 7.820-4-КМ042.104
М 1:10

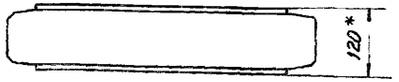

1. * Размер для справок.
2. Неуказанные предельные отклонения размеров – $\pm \frac{JT14}{2}$

Изм.	Лист	№ докум.	Подп.	Дата	7.820-4-КМ042.104			
Разраб.		Курилова		5.12.87	Швеллер	Лит.	Масса	Масштаб
Пров.		Попова		28.01.87		А	5.3	1:5
ГИП		Гитин		28.01.87		Лист	Листов-1	
Нач.отд.		Коренев		28.01.87				

Швеллер 12 ГОСТ 8240-72 / [illegible] ГОСТ 535-79

Ленгипроводхоз

Подп. и дата | Взам. инв.№ | Инв.№ дубл. | Подп. и дата | Инв.№ подл.

7.820-4-КМ 042.105

Выпуск 4

Серия 7.820-4

Подп. и дата | Инв. № дубл. | Взам. инв. № | Подп. и дата | Инв. № подл.

$\sqrt{}$ ($\sqrt{}$)

7.820-4-КМ 042.105

7.820-4-КМ 042.105-01-зеркальное отражение Остальное - см. 7.820-4-КМ 042.105

М 1:10

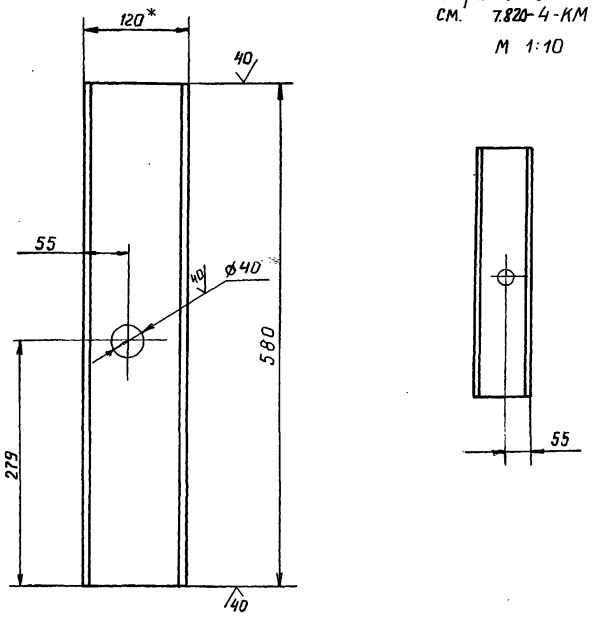

1.* Размер для справок

2. Неуказанные предельные отклонения размеров - $\pm \frac{IT14}{2}$

Изм.	Лист	№ докум.	Подпись	Дата
Разраб.	Курилова			24.12.86
Пров.	Попова			28.01.87
ГИП	Гитин			28.01.87
Нач. отд	Коренев			29.01.87

7.820-4-КМ 042.105

Швеллер

Лит.	Масса	Масштаб
А	6.0	1:5

Лист | Листов - 1

... 12 ГОСТ 8240-72

7.820-4-КМ 042.106

Выпуск 4

Серия 7.820-4

Подп. и дата | Инв. № дубл. | Взам. инв. № | Подп. и дата | Инв. № подл.

$\sqrt{}$ ($\sqrt{}$)

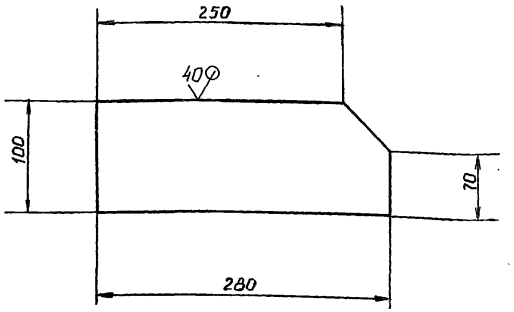

Предельные отклонения размеров - $\pm \frac{IT14}{2}$

Изм.	Лист	№ докум.	Подп.	Дата
Разраб.	Курилова			24.12.86
Пров.	Попова			27.01.87
ГИП	Гитин			28.01.87
Нач. отд	Коренев			29.01.87

7.820-4-КМ 042.106

Накладка

Лит.	Масса	Масштаб
А	1,7	1:4

Лист | Листов - 1

Лист Б-ПН-8 ГОСТ 19903-74 / В ст 3 сп 5 ГОСТ 14637-79

Ленгипроводхоз

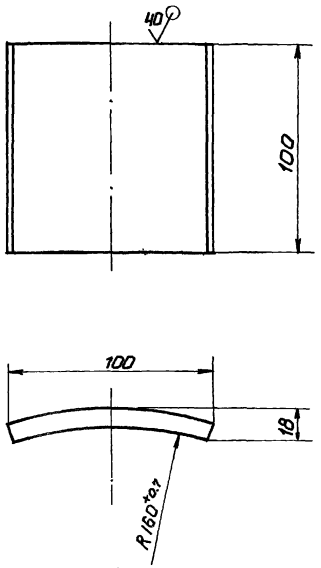

Неуказанные предельные отклонения размеров $\pm \frac{JT14}{2}$

				7.820-4-КМ 042.107		
Изм.	Лист	N докум.	Подп.	Дата		
Разраб		Попова		5.11.86	Упор	Лит. А; Масса 0.8; Масштаб 1:2
Пров		Гитин		18.12.86		Лист; Листов 1
ГИП		Гитин		18.12.86		
Нач.отд		Коренев		19.12.86		
Лист					6-ПНИО ГОСТ 19903-74	Ленгипроводхоз

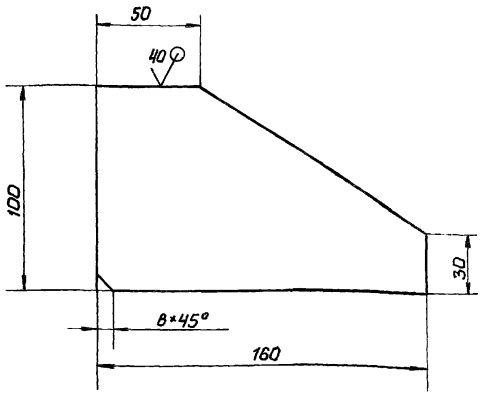

Предельные отклонения размеров $\pm \frac{JT14}{2}$

				7.820-4-КМ 042.108		
Изм.	Лист	N докум.	Подп.	Дата		
Разраб		Попова		5.11.86	Ребро	Лит. А; Масса 1,0; Масштаб 1:2
Пров		Гитин		18.12.86		Лист; Листов 1
ГИП		Гитин		18.12.86		
Нач.отд		Коренев		19.12.86		
Лист					6-ПНИО ГОСТ 19903-74 Вст3сп5 ГОСТ 14637-79	Ленгипроводхоз

7.820-4-КМ 021.103

Выпуск 4

Серия 7.820-4

Подп. и дата | Инв. № подл. | Взам. инв. № | Инв. № дубл. | Подп. и дата

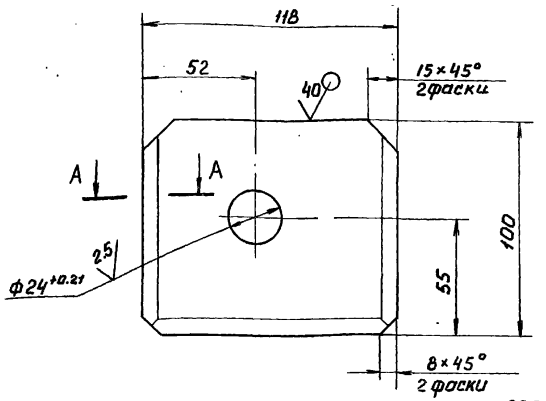

7.820-4-КМ 021.103-01
зеркальное отражение.
Остальное см. 7.820-4 КМ 021.103

А – А

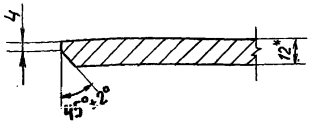

М 1:4

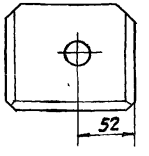

1.* Размер для справок.
2. Неуказанные предельные отклонения размеров $\pm \frac{IT14}{2}$

Изм.	Лист	№ докум.	Подп.	Дата	7.820-4-КМ 021.103		
Разраб.		Попова		6.11.86	Проушина	Лит.	Масса	Масштаб
Пров.		Гитин		18.12.86		А	1.0	1:2
ГИП		Гитин		18.12.86		Лист	Листов - 1
Нач. отд.		Каренев		19.12.86		Ленгипроводхоз	

Б-ПН-8 ГОСТ 19903-74

7.820-4-КМ 021.105

Выпуск 4

Серия 7.820-4

Подп. и дата | Инв. № подл. | Взам. инв. № | Инв. № дубл. | Подп. и дата

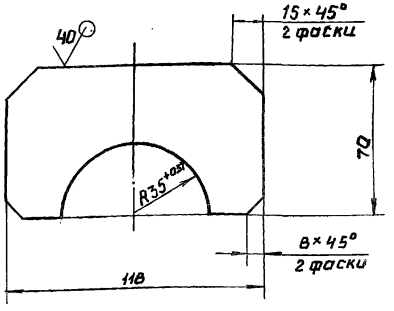

Неуказанные предельные отклонения размеров $\pm \frac{IT14}{2}$

Изм.	Лист	№ докум.	Подп.	Дата	7.820-4-КМ 021.105		
Разраб.		Попова		6.11.86	Проушина	Лит.	Масса	Масштаб
Пров.		Гитин		18.12.86		А	0.4	1:2
ГИП		Гитин		18.12.86		Лист	Листов - 1
Нач. отд.		Каренев		19.12.86		Ленгипроводхоз	

Лист Б-ПН-8 ГОСТ 19903-74
В ст 3 сп 5 ГОСТ 14637-79

Выпуск 4

Серия 7.820-4

Инв.№ подл. | Подп. и дата | Взам.инв.№ | Инв.№ дубл. | Подп. и дата

7.820-4-КМ 012.103

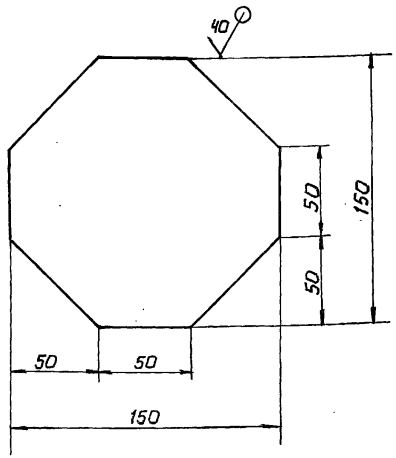

Предельные отклонения размеров $\pm \frac{IT14}{2}$

Изм.	Лист	№ докум.	Подп.	Дата
Разраб.		Попова		19.11.86
Пров.		Гитин		28.01.87
ГИП		Гитин		28.01.87
Нач.отд.		Коренев		29.01.87

7.820-4-КМ 012.103

Накладка

Лит.	Масса	Масшт.
А	0.8	1:2,5
Лист	Листов-1	

Лист Б-ПН6 ГОСТ 19903-74

Ленгипроводхоз

7.820-4-КМ 012.104

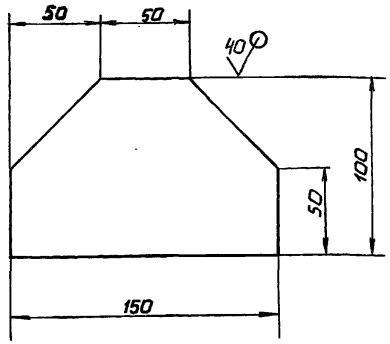

Предельные отклонения размеров $\pm \frac{IT14}{2}$

Изм.	Лист	№ докум.	Подп.	Дата
Разраб.		Попова		12.11.86
Пров.		Гитин		28.01.87
ГИП		Гитин		28.01.87
Нач.отд.		Коренев		29.01.87

7.820-4-КМ 012.104

Накладка

Лит.	Масса	Масшт.
А	0.6	1:2,5
Лист	Листов-1	

Лист Б-ПН6 ГОСТ 19903-74 Ленгипроводхоз

Серия 7.820-4 Выпуск 4

Формат	Зона	Поз.	Обозначение	Наименование	Кол.	Примеч.
				Документация		
А3			7.820-4-КМ012.200СБ	Сборочный чертеж		
				Сборочные единицы		
А4		1	7.820-4-КМ012.210	Ось	1	
				Детали		
А4		2	7.820-4-КМ012.201	Колесо	1	
А4		3	7.820-4-КМ012.202	Шайба плавающая	1	
А4		4	7.820-4-КМ012.203	Втулка	1	
А4		5	7.820-4-КМ012.204	Оседержатель	1	
А4		6	7.820-4-КМ012.205	Подшипник	1	
А4		7	7.820-4-КМ012.206	Пробка	1	
				Стандартные изделия		
		8		Масленка 2.2.45 Кд6		
				Гост 19853-74	1	
		9		Болт М10-8g×20.46.029		
				Гост 7798-70	2	
				Материалы		
		10		Проволока 2-1 Гост 3282-74	0,2м	

Взам.инв.№ | Инв.№ дубл. | Подп. и дата

Изм.	Лист	№ докум.	Подпись	Дата
Разраб.		Гусев		18.06.86
Пров.		Попова		9.02.87
ГИП		Гитин		9.02.87

7.820-4-КМ012.200

Узел колесный

Лит.	Лист	Листов
А		1

Ленгипроводхоз

Серия 7.820-4 Выпуск 4

Формат	Зона	Поз.	Обозначение	Наименование	Кол.	Примеч.
				Документация		
А3			7.820-4-КМ012.210СБ	Сборочный чертеж		
				Детали		
А3		1	7.820-4-КМ012.211	Ось	1	
А4		2	7.820-4-КМ012.212	Шайба	1	

Взам.инв.№ | Инв.№ дубл. | Подп. и дата

Изм.	Лист	№ докум.	Подп.	Дата
Разраб.		Гусев		18.06.86
Пробер.		Попова		09.02.87
ГИП		Гитин		9.02.87
Нач.отд.		Кореневъ		11.02.87

7.820-4-КМ012.210

Ось

Лит.	Лист	Листов
А		1

Ленгипроводхоз

7.820-4-КМ035.1006

Серия 7.820-4 Выпуск 4

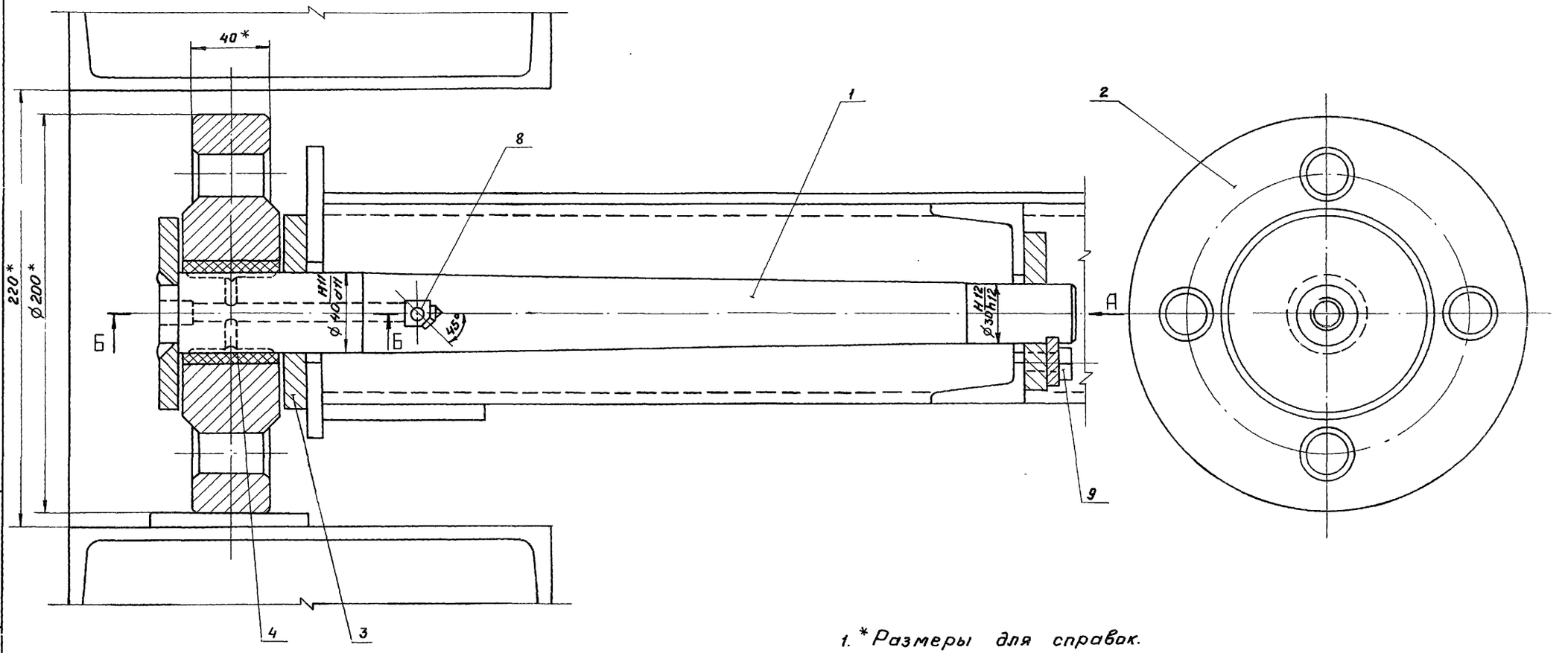

Вид А

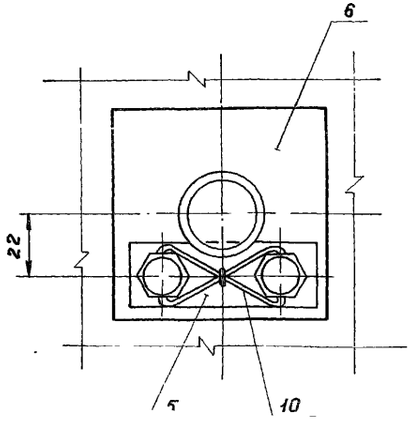

Б-Б

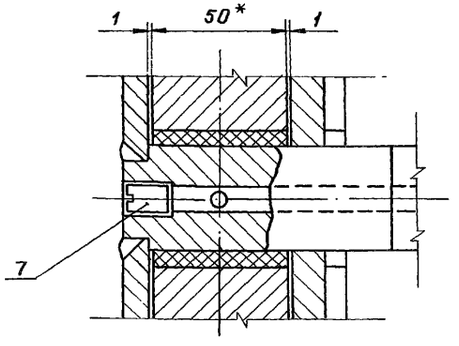

1. * Размеры для справок.
2. Неуказанные предельные отклонения размеров $\pm \frac{JT14}{2}$

Изм.	Лист	№ докум.	Подп.	Дата
Разраб.		Гусев		11.06.86
Провер.		Попова		18.12.86
ГИП		Гитин		12.12.86
Нач. отд.		Коренев		19.12.86

7.820-4-КМ 012.200 СБ

Узел колесный. Сборочный чертеж.

Лит.	Масса	Масштаб
А	14.6	1:2
Лист	Листов 1	

Ленгипроводхоз

Подп. и дата | Инв. № дубл. | Взам. инв. № | Подп. и дата

7.820-4-КМ 012.210СБ

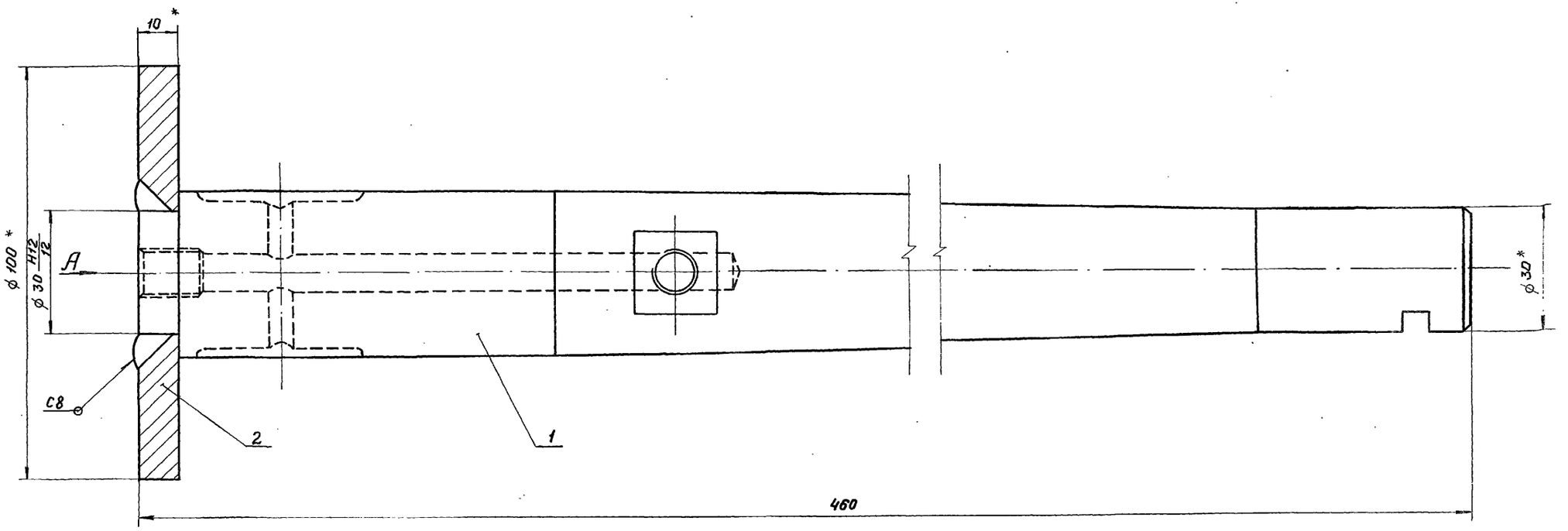

Вид А

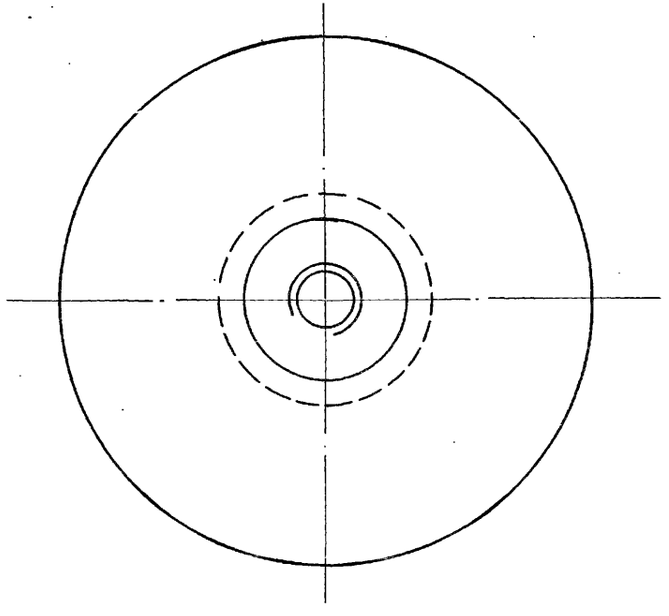

1. * Размеры для справок.
2. Сварные швы выполнять по ГОСТ 5264-80.
3. Электроды Э42 ГОСТ 9466-75.
4. Неуказанные предельные отклонения размеров $\pm \frac{JT14}{2}$

Изм.	Лист	№ докум.	Подпись	Дата
Разраб.		Гусев		16.06.86
Провер.		Попова		22.01.87
ГИП		Гитин		22.01.87
Нач. отд.		Коренев		22.01.87

7.820-4-КМ 012.210 СБ

Ось.
Сборочный чертёж

Лит.	Масса	Масштаб
А	3.9	1:1
Лист	Листов 1	

Ленгипроводхоз

Серия 7.820-4 Выпуск 4

Подл. | Подп. и дата | Взам. инв. № | Инв. № дубл. | Подп. и дата

7820-4-КМ012.211

20 (√)

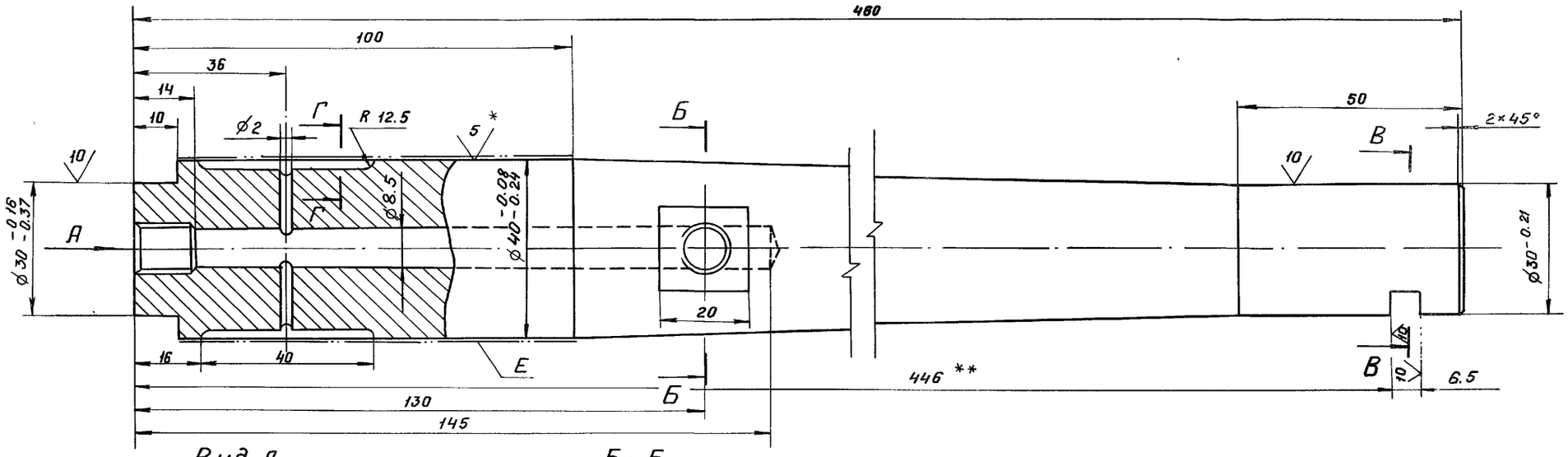

Вид А

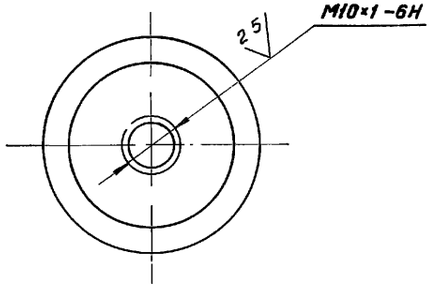

Б-Б

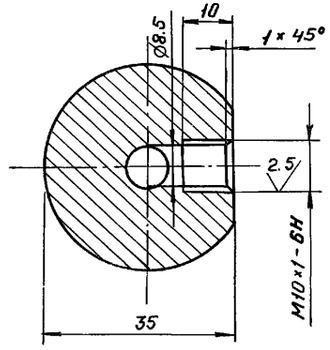

В-В

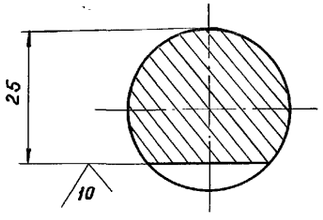

Г-Г

М 2:1

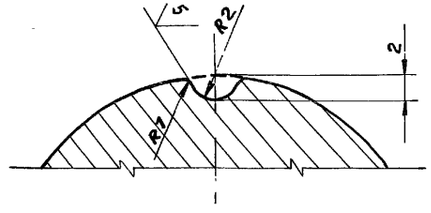

1. * Размеры и шероховатости после покрытия.
2. ** Обработать при сборке затвора
3. Неуказанные предельные отклонения размеров: отверстий - H14, валов - h 14, остальных - $\pm \frac{JT14}{2}$
4. Покрытие поверхности Е Х 36 тв. Гост 9.073-77 на длине 70 мм.

Изм.	Лист	N докум.	Подпись	Дата
Разраб		Гусев		16.06.86
Провер.		Попова		9.02.87
ГИП		Гитин		9.02.87
Нач отд		Каренев		4.01.87

7.820-4-КМ 012. 211

Ось

Лит.	Масса	Масштаб
А	3.4	1:1
Лист	Листов 1	

В 42 Гост 2590-71

Серия 7.820-4 Выпуск 4

Инв. № подл. | Подп. и дата | Взам. инв. № | Инв. № дубл. | Подп. и дата

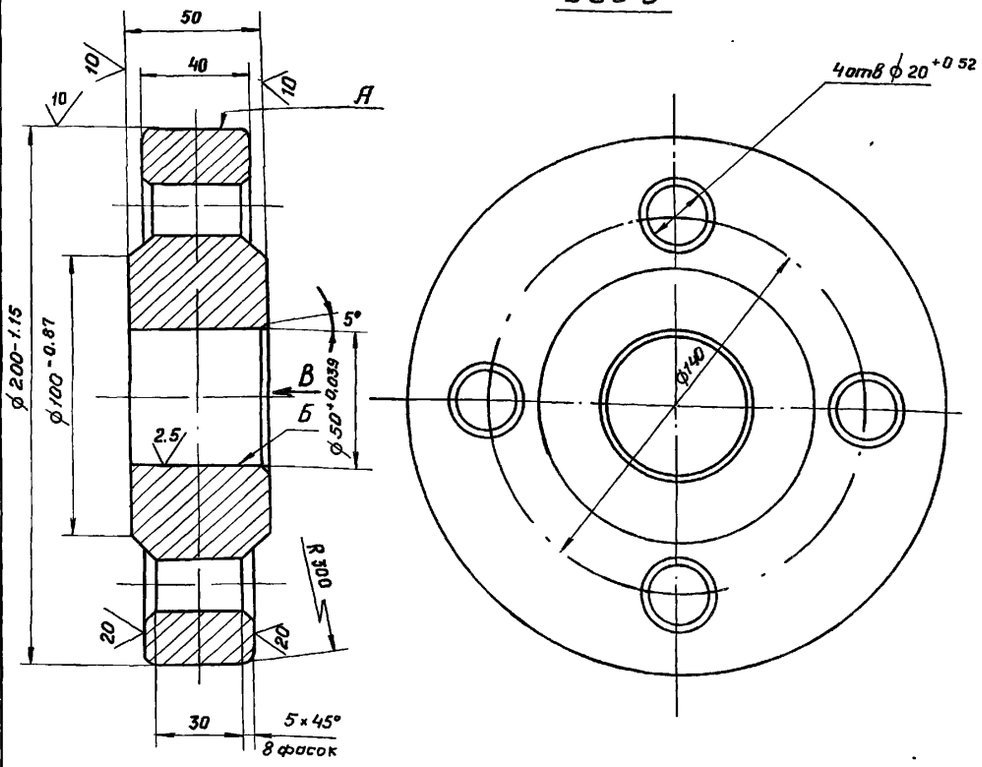

1. Отливку отжечь.
2. Раковины на поверхностях А и Б не допускаются.
3. Литье III класса точности по Гост 2009 - 55.
4. Литейные уклоны по Гост 3212 - 80.
5. Неуказанные предельные отклонения размеров $\pm \frac{JT14}{2}$
6. Неуказанные радиусы R 5 ÷ 10 мм.

Изм.	Лист	N докум.	Подпись	Дата
Разраб.		Гусев		26.06.86
Провер.		Попова		11.01.87
ГИП		Гитин		9.02.87

7.820-4-км 012.201

Колесо

Лит.	Масса	Масштаб
А	9.2	1:2
Лист	Листов 1	

Подпись и дата | Взам. инв. № | Инв. № дубл. | Подпись и дата | Выпуск 4

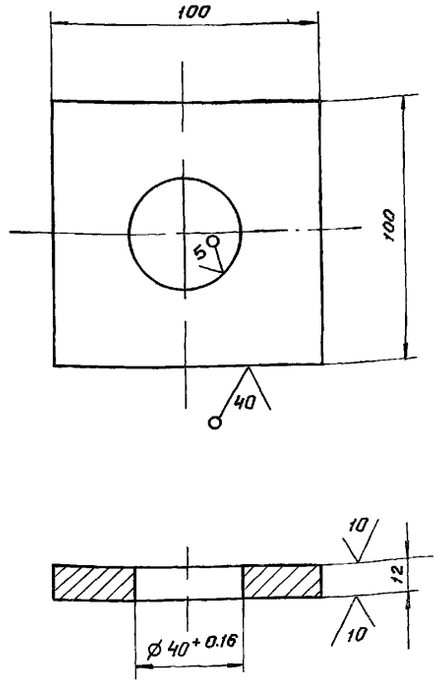

Неуказанные предельные отклонения размеров $\pm \frac{JT14}{2}$

Изм.	Лист	№ докум.	Подпись	Дата
Разраб.		Гусев		26.06.86
Провер.		Попова		9.08.87
ГИП		Гитин		9.08.87
Нач. отд.		Коренев		9.08.87

7.820-4-км 012.202

Шайба плавающая

Лит	Масса	Масштаб
А	0,7	1:2
Лист	Листов 1	

Б-ПН-14 Гост 19903-74

Подпись и дата | Взам. инв. № | Инв. № дубл. | Подпись и дата | Серия 7.820-4

7.820-4-КМ012.203

5/(√)

Серия 7.820-4 Выпуск 4

Заготовка втулки

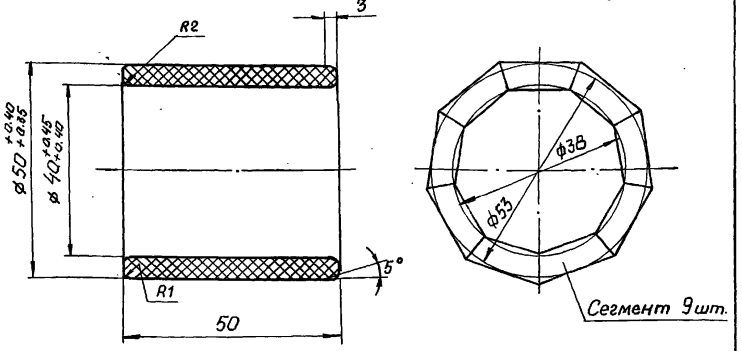

Заготовка сегмента

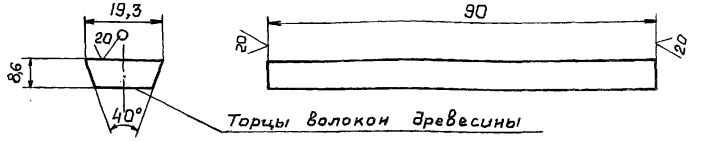

1. Толщина листа ДСП не менее 20 мм.
2. Нарезанные бруски сушить при температуре 30÷40° в течение 2÷3 суток.
3. После фрезерования брусков поверхности сегментов обезжирить ацетоном и склеивать водо- и маслоупорным клеем ВИАМ-Б3.
4. Склеенную заготовку сушить при температуре 30÷35°С в течение 10÷12 часов.
5. Указанные на чертеже размеры втулки до запрессовки обеспечивают после запрессовки ее в ступицу колеса – внутренний диаметр 40Н8-40Н11

Изм.	Лист	N докум.	Подпись	Дата
Разраб.		Гусев		26.08.86
Провер.		Попова		11.02.87
ГИП		Гитин		9.02.87
Нач.отд		Кореней		9.02.87
Н.контр		Смельчакова		

7.820-4-КМ 012.203

Втулка

Лит.	Масса	Масштаб
А	0,05	1:1
Лист	Листов - 1	

ДСП-6 Гост 13913-78

Ленгипроводхоз

Инв.№ подл. | Подпись и дата | Взам. инв.№ | Инв.№ дубл. | Подпись и дата

7.820-4-КМ012.204

9/(√)

Серия 7.820-4 Выпуск 4

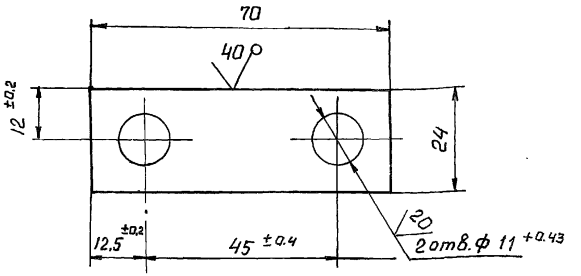

Неуказанные предельные отклонения размеров ± JT14/2

Изм.	Лист	N докум.	Подп.	Дата
Разраб.		Гусев		26.06.
Провер.		Попова		9.02.87
ГИП		Гитин		9.02.87
Нач.отд		Кореней		9.02.87

7.820-4-КМ 012.204

Осеодержатель

Лит	Масса	Масшт.
А	0,06	1:1
Лист	Листов - 1	

Лист Б-ПН-6 Гост 19903-74

Инв.№ подл. | Подпись и дата | Взам. инв.№ | Инв.№ дубл. | Подпись и дата

7.820-4-КМ012.205

Серия 7.820-4 Выпуск 4

Инв.№подл. | Подпись и дата | Взам.инв.№ | Инв.№дубл. | Подпись и дата

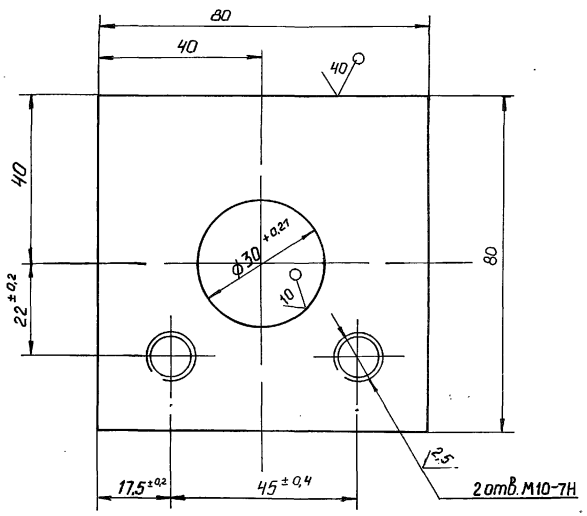

Неуказанные предельные отклонения размеров ± JT14/2

Изм.	Лист	N докум.	Подп.	Дата
Разраб.	Гусев			26.06.86
Пров.	Попова			9.02.87
ГИП	Гитин			9.02.87
Нач.отд	Коренев			9.02.87

7.820-4-КМ 012.205

Подшипник

Лит.	Масса	Масштаб
А	0,6	1:1
Лист	Листов 1	

7.820-4-КМ012.206

Серия 7.820-4 Выпуск 4

Инв.№подл. | Подпись и дата | Взам.инв.№ | Инв.№дубл. | Подпись и дата

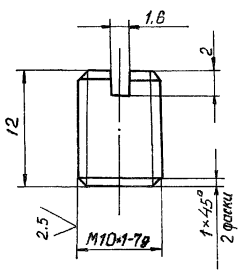

Неуказанные предельные отклонения размеров ± JT14/2

Изм.	Лист	N докум.	Подпись	Дата
Разраб.	Гусев			26.06.86
Провер.	Попова			9.02.87
ГИП.	Гитин			9.02.87
Нач.отд	Коренев			9.02.87

7.820-4-КМ 012.208

Пробка

Лит.	Масса	Масшт.
А	0,01	2:1
Лист	Листов 1	

А.12 ГОСТ 2590-71

7.820 -4-КМ042.001

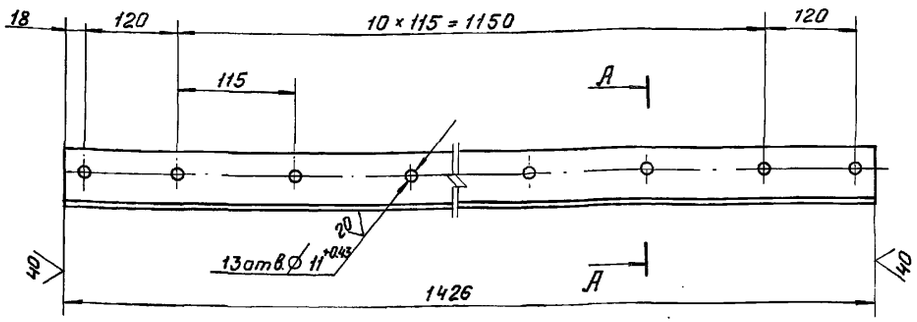

А - А
М 1:1

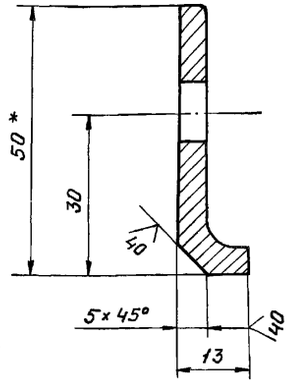

1. * Размер для справок.
2. Предельные отклонения размеров, координирующих оси отверстий Ø 11 – ± 0.28 мм.
3. Предельные отклонения прочих размеров – $\pm \frac{JT14}{2}$

Изм.	Лист	№ докум.	Подп.	Дата
Разраб.		Курилова		25.12.86
Пров.		Попова		28.01.87
ГИП		Гитин		28.01.87
Нач. отд.		Коренев		29.01.87

7.820-4-КМ 042.001

Накладка верхняя

Лит.	Масса	Масштаб
А	3.2	1:5
Лист	Листов-1	

Б-50×50×5 ГОСТ 8509-72

Выпуск 4
Серия 7.820-4
Подп. и дата
Инв. № дубл.
Взам. инв. №
Подп. и дата
№ подл.

7.820 -4-КМ042.002

7.820-4-КМ 042.002

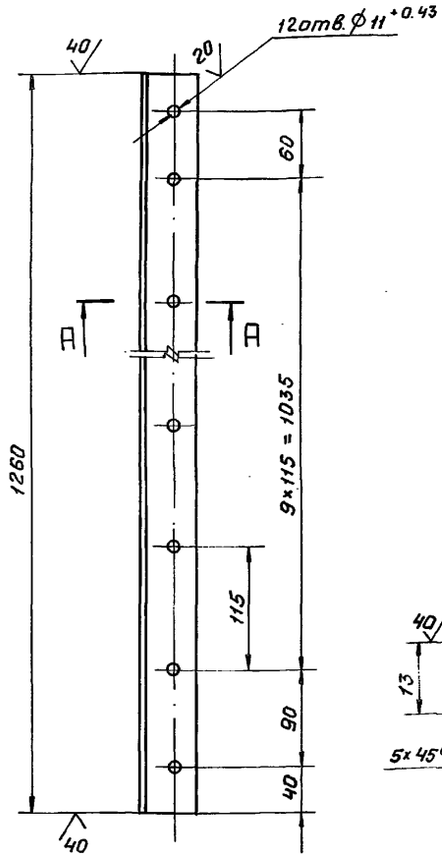

7.820-4-КМ042.002-01-зеркальное отражение. Остальное- см. 7.820-4-КМ042.002

М 1:10



А - А
М 1:1

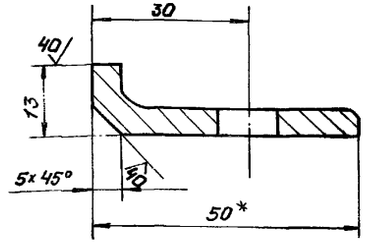

1. * Размер для справок.
2. Предельные отклонения размеров, координирующих оси отверстий Ø 11 – ± 0.28 мм.
3. Предельные отклонения прочих размеров – $\pm \frac{JT14}{2}$

Изм.	Лист	№ докум.	Подп.	Дата
Разраб.		Курилова		25.12.86
Пров.		Попова		28.01.87
ГИП		Гитин		28.01.87
Нач. отд.		Коренев		29.01.87

7.820-4-КМ 042.002

Накладка боковая

Лит.	Масса	Масштаб
А	2.9	1:5
Лист	Листов-1	

Выпуск 4
Серия 7.820-4
Подп. и дата
Инв. № дубл.
Взам. инв. №
Подп. и дата
№ подл.

7.820-4-КМ042.003

Выпуск 4

Серия 7.820-4

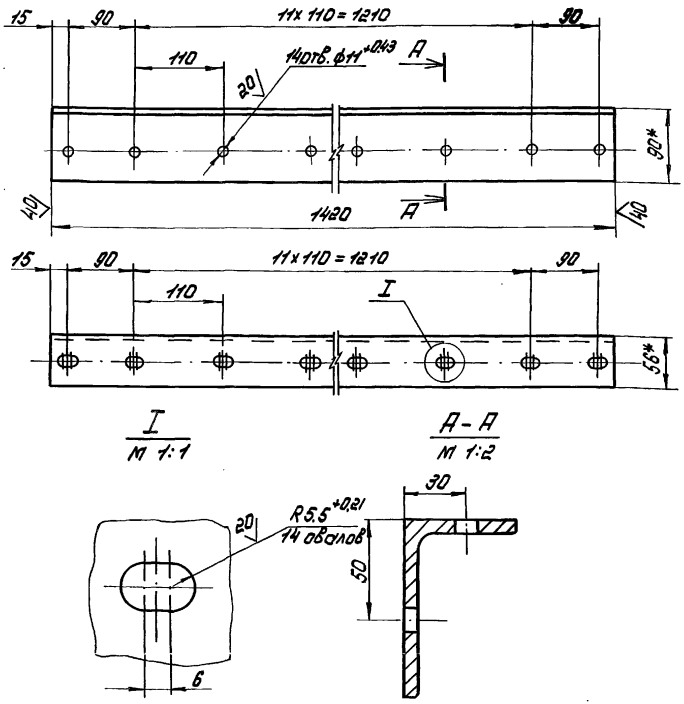

1.* Размеры для справок.

2. Предельные отклонения размеров, координирующих оси отверстий - ±0,28 мм.

3. Предельные отклонения прочих размеров - ± $\frac{JT14}{2}$

Изм.	Лист	№ докум.	Подп.	Дата	7.820-4-КМ042.003	Лит.	Масса	Масштаб
Разраб.		Курилова		24.12.86	Уголок	А	9,3	1:5
Пров.		Попова		28.01.87		Лист	Листов-1	
Гип.		Гитин		28.01.87				
Нач.отд.		Коренев		29.01.87	Уголок Б-90х56х6 ГОСТ 8510-72	ЛЕНГИПРОВОДХОЗ		

7.820-4-КМ042.004

Выпуск 4

Серия 7.820-4

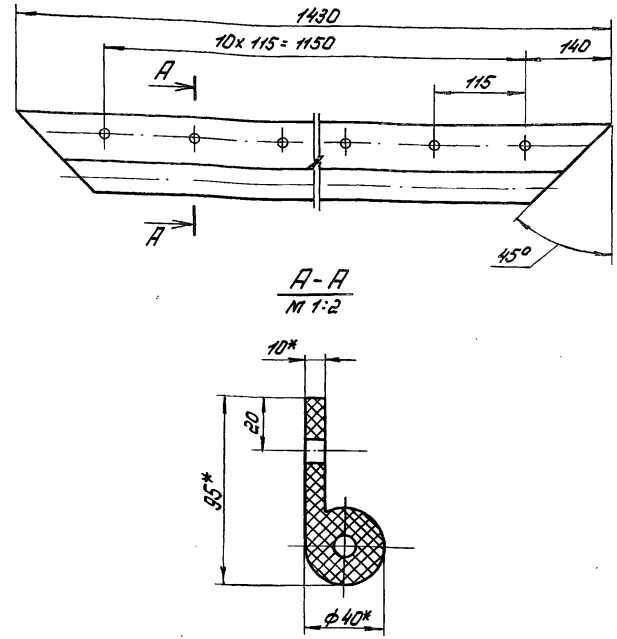

1.* Размеры для справок.

2. Отверстия пробивать через накладку 7.820-4-КМ042.001 при установке уплотнения.

Изм.	Лист	№ докум.	Подп.	Дата	7.820-4-КМ042.004	Лит.	Масса	Масштаб
Разраб.		Курилова		24.12.86	Уплотнение верхнее.	А	2,5	1:5
Пров.		Попова		28.01.87		Лист	Листов-1	
Гип.		Гитин		28.01.87				
Нач.отд.		Коренев		29.01.87	Уплотнение тип IIа	ЛЕНГИПРОВОДХОЗ		

7.820-4-км 042.005

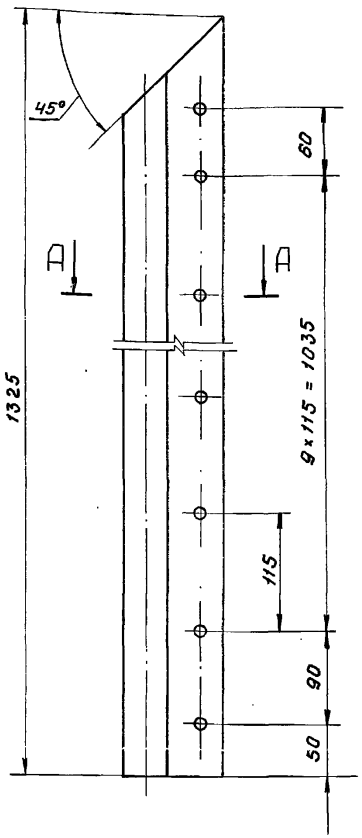

А - А
м 1:2

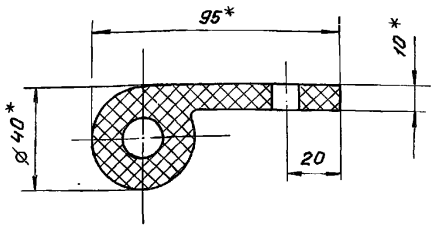

7.820-4-км 042.005-01 - зеркальное отражение. Остальное - см. 7.820-4-км 042.005

м 1:10

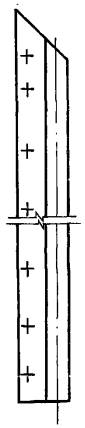

1. * Размеры для справок.
2. Отверстия пробивать через накладку 7.820-4-км042.002 при установке уплотнения.

Изм.	Лист	№ докум.	Подп.	Дата
Разраб.		Курилова		24.12.86
Пров.		Попова		28.01.87
ГИП		Гитин		28.01.87
Нач. отд.		Коренев		29.01.87

7.820-4-км 042.005

Уплотнение доковое

Уплотнение тип IIа

Лит.	Масса	Масштаб
А	2.4	1:5
Лист	Листов 1	

Выпуск 4

Серия 7.820-4

Подп. и дата | Инв. № дубл. | Взам. инв. № | Подп. и дата | Инв. № подл.

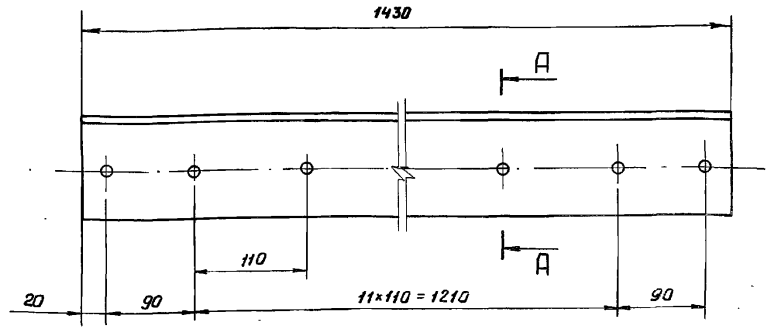

А - А
м 1:2

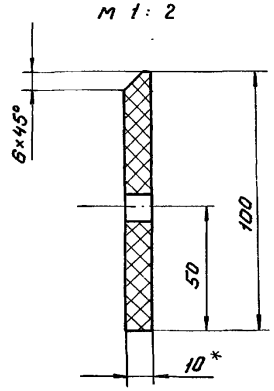

1. * Размеры для справок.

Изм.	Лист	№ докум.	Подп.	Дата
Разраб.		Курилова		24.12.86
Пров.		Попова		28.01.87
ГИП		Гитин		28.01.87
Нач. отд.		Коренев		29.01.87

7.820-4-км 042.006

Уплотнение нижнее

Пластина I, лист

Лит.	Масса	Масштаб
А	1.7	1:5
Лист	Листов 1	

Выпуск 4

Серия 7.820-4

Подп. и дата | Инв. № дубл. | Взам. инв. № | Подп. и дата | Инв. № подл.

Формат	Зона	Поз.	Обозначение	Наименование	Кол.	Примечание
				Документация		
А3			7.820-4-КМ043.000СБ	Сборочный чертеж		
				Детали		
А4		1	7.820-4-КМ043.001	Стойка	4	
А4		2	7.820-4-КМ041.002	Ребро	2	
А4		3	7.820-4-КМ041.003	Анкер	16	
А4		4	7.820-4-КМ041.004	Анкер	26	
А4		5	7.820-4-КМ043.002	Порог	1	
Б4		6	7.820-4-КМ043.003	Полоса		
				Полоса $\frac{Б\text{-}2\ 8\times140\ ГОСТ103\text{-}76}{Х18Н9Т\ ГОСТ5632\text{-}72}$		
				$L=1208\pm\frac{9Т14}{2}$	2	21.2 кг
Б4		7	7.820-4-КМ043.004	Лист забральный		
				Лист $\frac{Б\text{-}ПН\text{-}8\ ГОСТ19903\text{-}74}{Х18Н9Т\ ГОСТ5632\text{-}72}$		
				$/1490\times1500/\pm\frac{9Т14}{2}$	1	140.4 кг
Б4		8	7.820-4-КМ043.005	Лист		
				Лист $\frac{Б\text{-}ПН\text{-}8\ ГОСТ19903\text{-}74}{Х18Н9Т\ ГОСТ5632\text{-}72}$		
				$/280\times1500/\pm\frac{9Т14}{2}$	1	26.4 кг
Б4		9	7.820-4-КМ043.006	Лист		
				Лист $\frac{Б\text{-}ПН\text{-}8\ ГОСТ19903\text{-}74}{ВСт3сп5\ ГОСТ14637\text{-}79}$		
				$/200\times500/\pm\frac{9Т14}{2}$	2	12.6 кг

Формат	Зона	Поз.	Обозначение	Наименование	Кол.	Примечание
Б4		10	7.820-4-КМ043.007	Швеллер		
				Швеллер $\frac{12\ ГОСТ8240\text{-}72}{ВСт3сп5\ ГОСТ535\text{-}79}$		
				$L=2050\pm\frac{9Т14}{2}$	2	42.6 кг
Б4		11	7.820-4-КМ043.008	Уголок		
				Уголок $\frac{Б\text{-}50\times50\times5\ ГОСТ8509\text{-}72}{ВСт3сп5\ ГОСТ535\text{-}79}$		
				$L=380\pm\frac{9Т14}{2}$	6	8.6 кг
Б4		12	7.820-4-КМ043.009	Уголок		
				Уголок $\frac{Б\text{-}50\times50\times5\ ГОСТ8509\text{-}72}{ВСт3сп5\ ГОСТ535\text{-}79}$		
				$L=535\pm\frac{9Т14}{2}$	2	4.0 кг
Б4		13	7.820-4-КМ043.010	Уголок		
				Уголок $\frac{Б\text{-}50\times50\times5\ ГОСТ8509\text{-}72}{ВСт3сп5\ ГОСТ535\text{-}79}$		
				$L=1680\pm\frac{9Т14}{2}$	2	12.7 кг
Б4		14	7.820-4-КМ043.011	Уголок		
				Уголок $\frac{Б\text{-}50\times50\times5\ ГОСТ8509\text{-}72}{ВСт3сп5\ ГОСТ535\text{-}79}$		
				$L=2400\pm\frac{9Т14}{2}$	1	9.0 кг
Б4		15	7.820-4-КМ043.012	Уголок		
				Уголок $\frac{Б\text{-}75\times75\times5\ ГОСТ8509\text{-}72}{ВСт3сп5\ ГОСТ535\text{-}79}$		
				$L=1196\pm\frac{9Т14}{2}$	3	20.8 кг

Выпуск 4
Серия 7.820-4

Взам. инв. № | Инв. № дубл. | Подп. и дата

Инв. № подл. | Подп. и дата

Изм.	Лист	№ докум.	Подп.	Дата
Разраб.		Попова		28.01.87
Пров.		Гитин		28.01.87
ГИП		Гитин		28.01.87

7.820-4-КМ043.000

Закладные листы

Лит.	Лист	Листов
А	1	2

Лист

7.820-4-КМ043.000СБ

Серия 7.820-4 Выпуск 4

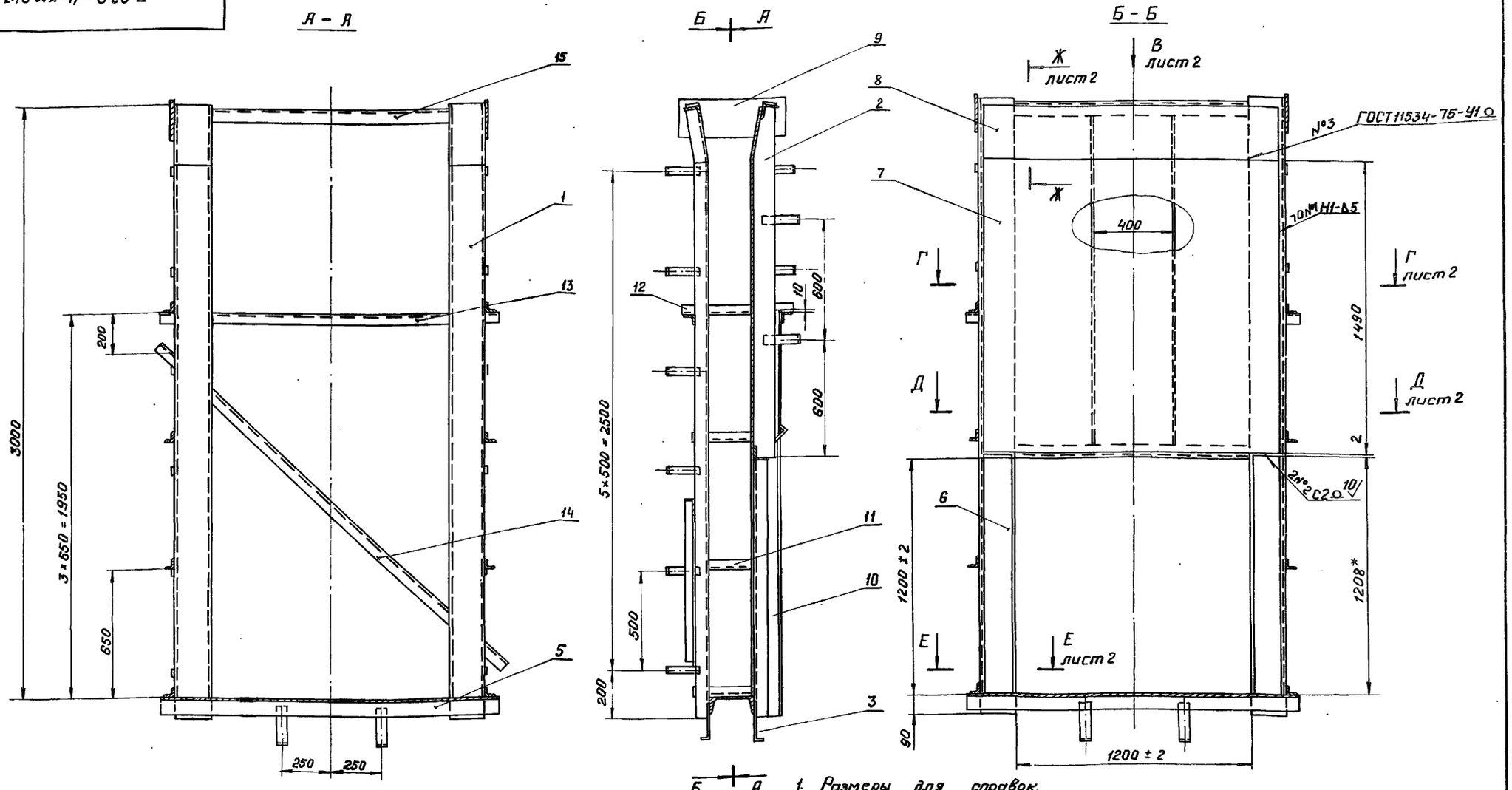

1. Размеры для справок.

2. Винтообразность пазовых конструкций закладных частей, измеряемая по концам, 3 мм.

3. Стрела кривизны из плоскости забрального листа, измеряемая в любом направлении ±3 мм.

4. Во избежание выпора забрального листа при бетонировании закладных частей, его необходима подпереть горизонтальными балками с шагом не менее 300 мм.

5. Сварные швы выполнять электродами Э42 ГОСТ 9466-75 по ГОСТ 5264-80. Для сварки поз. 6, 7 и 8 применять электроды Э-12Х13 ГОСТ 10052-75.

6. Сварку, неуказанную на чертеже, вести швом Т1-△5 по контуру прилегания свариваемых деталей.

7. Неуказанные предельные отклонения размеров – $\pm \frac{IT14}{2}$.

Изм.	Лист	№ докум.	Подп.	Дата
Разраб.		Курилова		25.12.86
Пров.		Попова		28.01.87
ГИП		Гитин		28.01.87
Нач. отд.		Коренев		29.01.87

7.820-4-КМ043.000 СБ

Закладные части. Сборочный чертеж.

Лит.	Масса	Масштаб
А	577.4	1:20
Лист	Листов 1	

Ленгипроводхоз

Инв. № подл. | Подп. и дата | Взам. инв. № | Инв. № дубл. | Подп. и дата

Вид В
М 1:10 лист 1

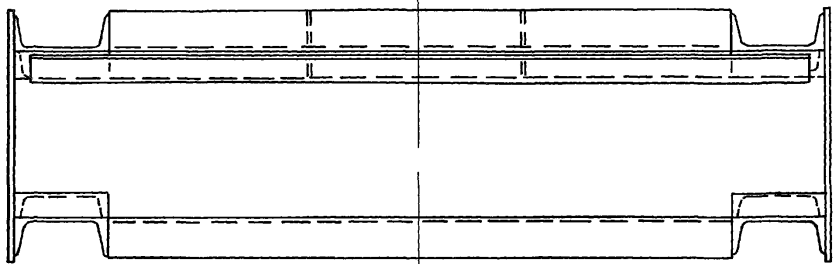

Е - Е
М 1:10 лист 1

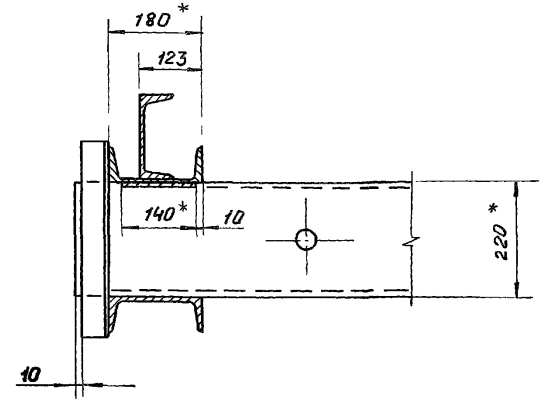

Г - Г
М 1:10 лист 1

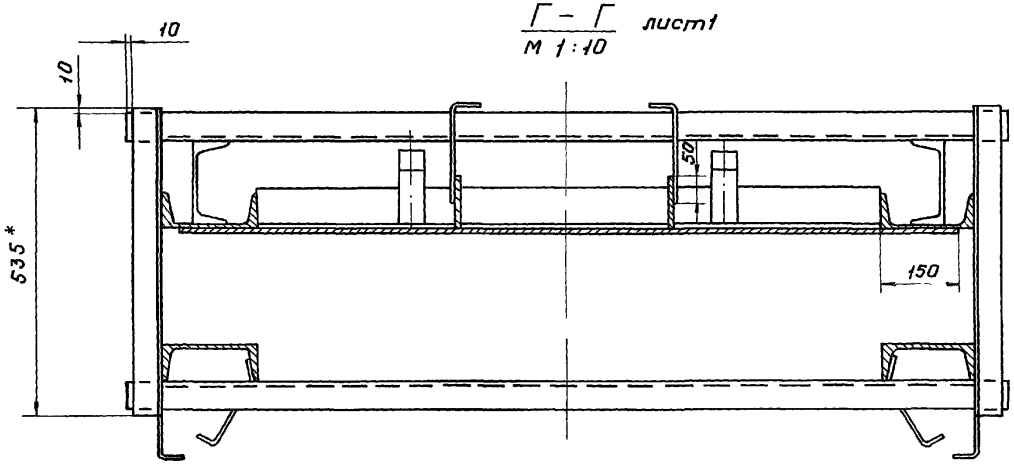

Ж Ж
М 1:10 лист 1

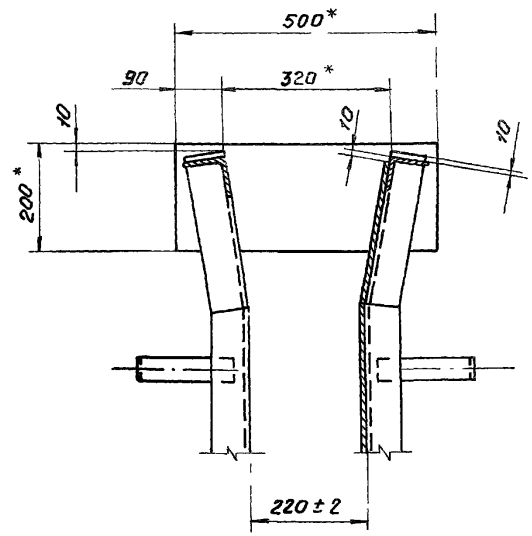

Д - Д
М 1:10 лист 1

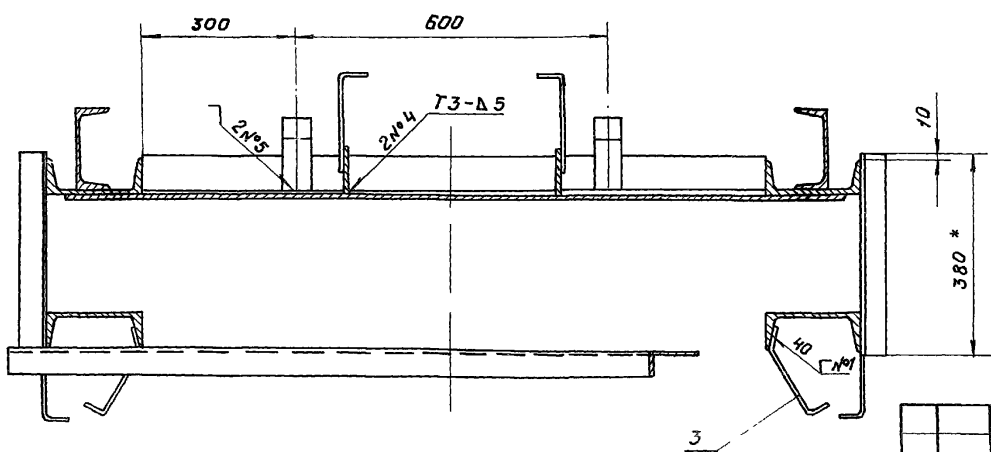

Серия 7.820-4 Выпуск 4

Подп. и дата | Инв. № дубл. | Взам. инв. № | Подп. и дата | Инв. № подл.

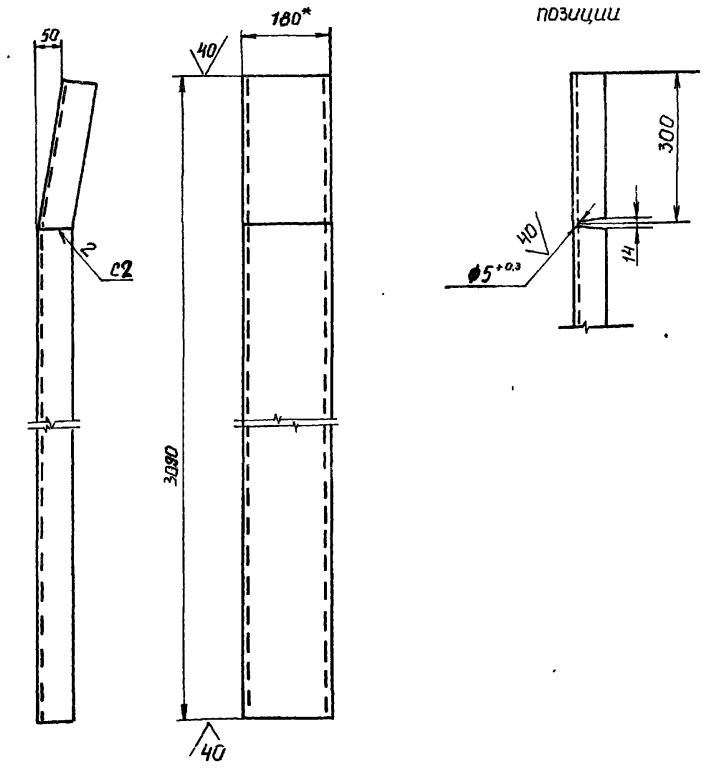

Разделка конца позиции

1. *Размер для справки
2. Сварные швы выполнять по ГОСТ 5264-80
3. Электроды Э42 ГОСТ 9466-75.
4. Неуказанные предельные отклонения размеров $\pm \frac{JT14}{2}$

Изм.	Лист	№ докум.	Подп.	Дата
Разраб.	Попова			4.07.86
Пров.	Гитин			28.01.87
ГИП	Гитин			29.01.87
Нач.отд	Коренев			29.01.87

7.820-4-КМ 043.001

Стойка

Лит.	Масса	Масштаб
А	50,4	1:10
Лист	Листов 1	

Ленгипроводхоз

Швеллер 22 ГОСТ 8240-72 / Ст3сп5 ГОСТ 535-79

Серия 7.820-4 Выпуск 4

Подп. и дата | Инв. № дубл. | Взам. инв. № | Подп. и дата | подл.

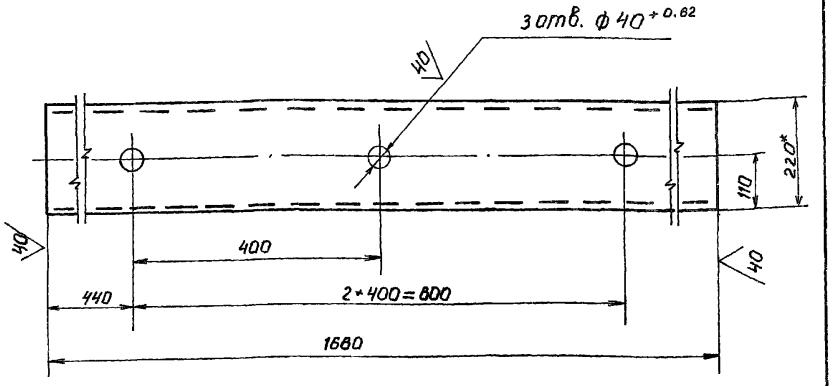

1. Размер для справок
2. Неуказанные предельные отклонения размеров $\pm \frac{JT14}{2}$

Изм.	Лист	N докум.	Подп.	Дата
Разраб.	Попова			4.07.86
Пров.	Гитин			28.01.87
ГИП	Гитин			28.01.87
Нач.отд	Коренев			29.01.87

7.820-4-КМ 043 002

Порог

Лит.	Масса	Масштаб
А	35,1	1:10
Лист	Листов 1	

Ленгипроводхоз

Швеллер 22 ГОСТ 8240-72 / Ст3сп5 ГОСТ 535-79

Серия 7.820-4 Выпуск 4

Подп. и дата | Инв. N дубл. | Взам. инв. N | Подп. и дата | Инв. N подл.

Серия 7.820-4 Выпуск 4

Инв. № подл. | Подп. и дата | Взам. инв. № | Инв. № дубл. | Подп. и дата

7 820-4-КМ012.212

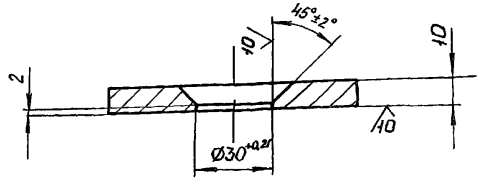

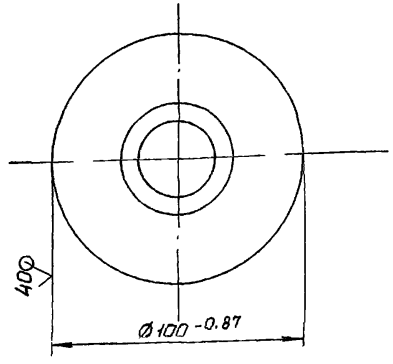

Неуказанные предельные отклонения размеров - $\pm \frac{JT14}{2}$

Изм	Лист	№ докум.	Подп	Дата
Разраб.		Курилова		26.12.86
Пров		Попова		28.01.87
ГИП		Гитин		28.01.87
Нач отд		Коренев		29.02.87

7.820-4-КМ 012.212

Шайба

Лит	Масса	Масштаб
А	0,5	1:2
Лист	Листов - 1	

Лист Б-ПН-12 ГОСТ 19903-74
Вст3 спб ГОСТ 14637-79

Ленгипроводхоз

Серия 7.820-4 Выпуск 4

Формат	Зона	Поз	Обозначение	Наименование	Кол	Примечание
				Документация		
А3			7.820-4-КМ 044.000СБ	Сборочный чертеж		
				Сборочные единицы		
А4		1	7.820-4-КМ 044.100	Металлоконструкция	1	
А4		2	7.820-4-КМ 012.200	Узел колесный	4	
				Детали		
А4		3	7.820-4-КМ 044.001	Накладка боковая	1	
		4	-01	Накладка боковая	1	
А4		5	7.820-4-КМ 044.002	Накладка нижняя	1	
А4		6	7.820-4-КМ 044.003	Уплотнение верхнее	1	
А4		7	7.820-4-КМ 044.004	Уплотнение боковое	1	
		8	-01	Уплотнение боковое	1	
А4		9	7.820-4-КМ 044.005	Уплотнение нижнее	1	
А4		10	7.820-4-КМ 044.006	Накладка верхняя	1	
А4		11	7.820-4-КМ 044.007	Накладка	2	
Б4		12	7.820-4-КМ 044.008	Подкладка		
				Пластина I, лист,		
				ТМК Щ-М-10×45-1120-17		
				ГОСТ 7338-77	2	1,2кг
Б4		13	7.820-4-КМ 044.009	Подкладка		
				Пластина I, лист,		
				ТМК Щ-М-10×45×1130-17		
				ГОСТ 7338-77	1	0,6кг
				Стандартные изделия		
				Болты ГОСТ 7798-70		
		14		М10-8g×25 46029	8	
		15		М10-8g×45 46.029	45	
		16		М10-8g×60 46 029	2	
		17		Гайка М10-7Н 5.029 ГОСТ 5915-70	55	

Изм	Лист	№ докум	Подп	Дата
Разраб		Курилова		26.12.86
Пров		Попова		28.01.87
ГИП		Гитин		28.01.87
Нач отд		Коренев		29.01.87
Н контр		Емельянова		29.01.87

7 820-4-КМ 044.000

Затвор

Лит.	Лист	Листов
А		1

Ленгипроводхоз

7.820-4-КМ044.000СБ

Серия 7.820-4 Выпуск 4

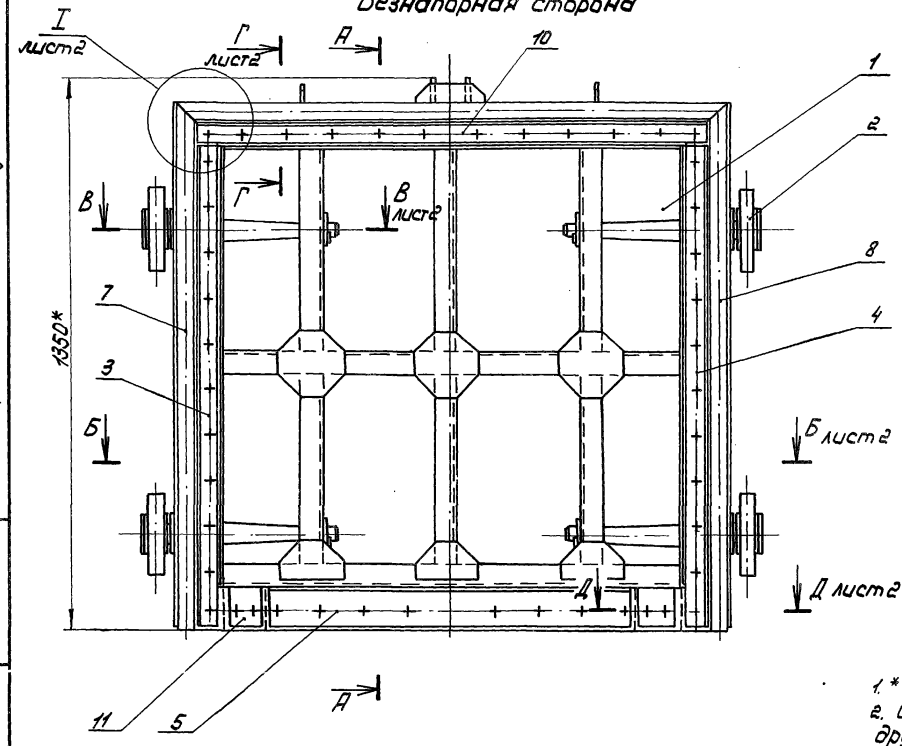

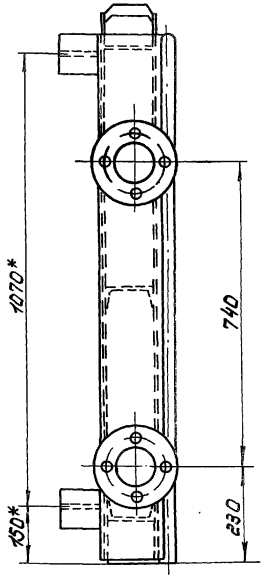

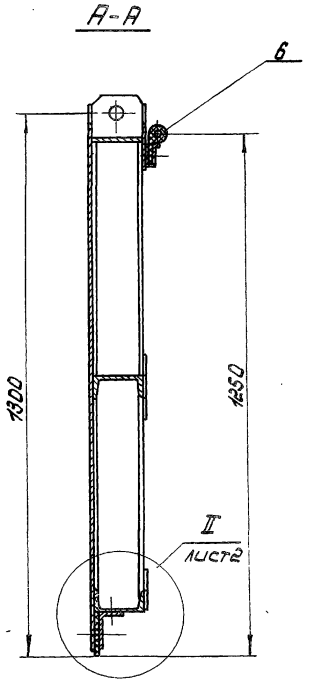

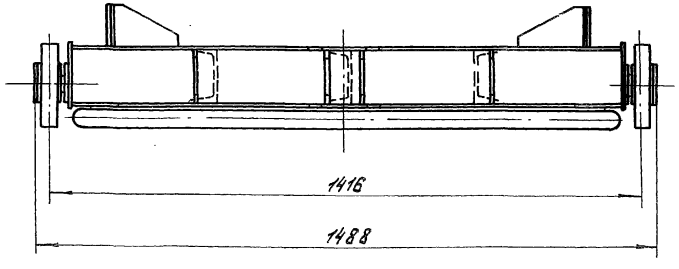

1. * Размеры для справок.
2. Отклонение четвертого колеса от плоскости касания трех других колес – 2мм.
3. Угловые стыки верхнего и боковых уплотнений (поз. 6, 7 и 8) вулканизировать.
4. Сварные швы выполнять по ГОСТ 5264-80.
5. Электроды Э42 ГОСТ 9466-75.
6. Неуказанные предельные отклонения размеров – $\pm\frac{JT14}{2}$

					7.820-4-КМ044.000СБ			
Изм.	Лист.	№ докум.	Подп.	Дата	Затвор Сборочный чертеж	Лит.	Масса	Масштаб
Разраб.		Курилова		29.12.86		А	303.6	1:10
Пров.		Попова		28.01.87		Лист 1	Листов-2	
Гип.		Гитин		28.01.87				
Нач.отд.		Коренев		29.01.87				

ЛЕНГИПРОВОДХОЗ

Инв.№подл. | Подп. и дата | Взам.инв.№ | Инв.№дубл. | Подп. и дата

Б-Б лист 1

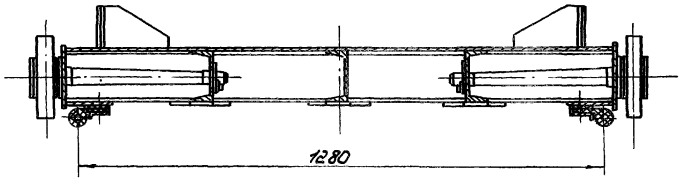

В-В лист 1
М 1:5

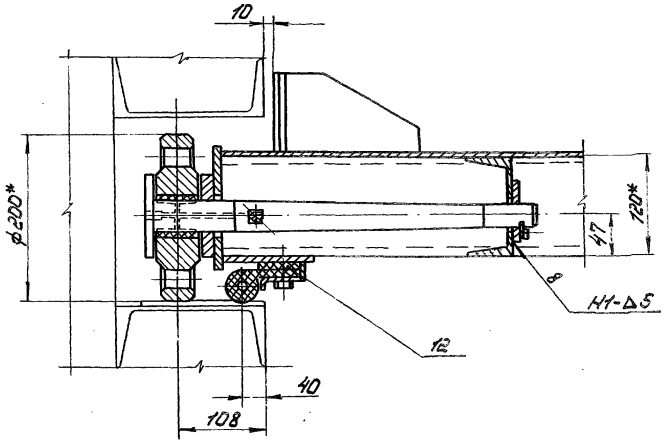

Г-Г лист 1
М 1:5

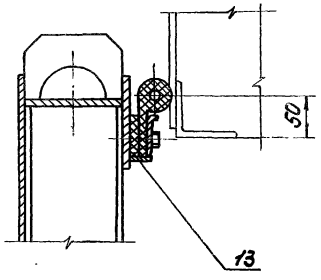

II лист 1
М 1:5

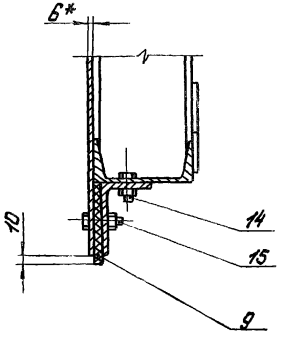

Д-Д лист 1
М 1:5

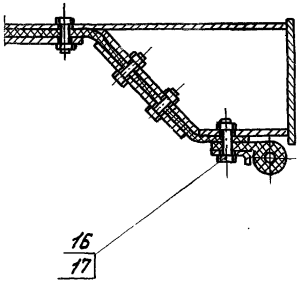

I лист 1
М 1:5

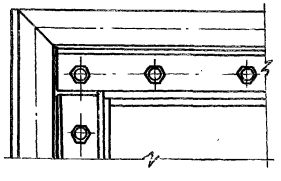

Формат	Зона	Поз.	Обозначение	Наименование	Кол.	Примечание
				Документация		
А3			7.820-4-КМ044.100СБ	Сборочный чертеж		
				Детали		
А4		1	7.820-4-КМ044.101	Лист	2	
А4		2	7.820-4-КМ044.102	Обшивка	1	
А4		3	7.820-4-КМ044.103	Полоса	1	
А4		4	7.820-4-КМ044.104	Полоса	2	
А4		5	7.820-4-КМ044.105	Швеллер	1	
		6	-01	Швеллер	1	
А4		7	7.820-4-КМ044.106	Швеллер	1	
		8	-01	Швеллер	1	
		9	-02	Швеллер	1	
А4		10	7.820-4-КМ044.107	Ригель	1	
А4		11	7.820-4-КМ022.104	Проушина	1	
		12	-01	Проушина	1	
А4		13	7.820-4-КМ042.107	Упор	4	
А4		14	7.820-4-КМ042.108	Ребро	4	
А4		15	7.820-4-КМ012.103	Накладка	3	
А4		16	7.820-4-КМ012.104	Накладка	3	
А4		17	7.820-4-КМ044.108	Лист	2	
А4		18	7.820-4-КМ022.105	Накладка	2	
А4		19	7.820-4-КМ021.105	Проушина	2	
Б4		20	7.820-4-КМ044.109	Полоса		
				Полоса $\frac{Б-2\ 8\times120\ ГОСТ\ 103-76}{Вст3сп5\ ГОСТ\ 535-79}$		
				$L=1324\pm\frac{JT14}{2}$	1	10.0 кг

Выпуск 4
Серия 7.820-4

Подп. и дата | Инв. № подл. | Взам. инв. № | Подп. и дата | Инв. № дубл.

Изм.	Лист	№ докум.	Подп.	Дата
Разраб.		Курилова		29.12.86
Пров.		Попова		29.01.87
ГИП		Гитин		25.01.87

7.820-4-КМ044.100

Металлоконструкция

Лит.	Лист	Листов
А	1	2

Ленгипроводхоз

Формат	Зона	Поз	Обозначение	Наименование	Кол.	Примечание
Б4		21	7.820-4-КМ044.110	Полоса		
				Полоса $\frac{Б-2\ 6\times25\ ГОСТ\ 103-76}{Вст3сп5\ ГОСТ\ 535-79}$		
				$L=1130\pm\frac{JT14}{2}$	1	1.3 кг
Б4		22	7.820-4-КМ044.111	Полоса		
				Полоса $\frac{Б-26\times25\ ГОСТ\ 103-76}{Вст3сп5\ ГОСТ\ 535-79}$		
				$L=1070\pm\frac{JT14}{2}$	2	2.5 кг
Б4		23	7.820-4-КМ044.112	Ригель		
				Швеллер $\frac{12\ ГОСТ\ 8240-72}{Вст3сп5\ ГОСТ\ 535-79}$		
				$L=1324\pm\frac{JT14}{2}$	1	13.8 кг
Б4		24	7.820-4-КМ044.113	Швеллер		
				Швеллер $\frac{12\ ГОСТ\ 8240-72}{Вст3сп5\ ГОСТ\ 535-79}$		
				$L=560\pm\frac{JT14}{2}$	1	5.8 кг
				Стандартные изделия		
		25		Шайба 10.01.029 ГОСТ 10906-78	2	

Выпуск 4
Серия 7.820-4

Подп. и дата | Инв. № подл. | Взам. инв. № | Подп. и дата | Инв. № дубл.

7.820-4-КМ044.100

Лист 2

7.820-4-КМ044.100СБ

Серия 7.820-4 Выпуск 4

Инв.№ подл. | Подп. и дата | Взам.инв.№ | Инв.№ дубл. | Подп. и дата

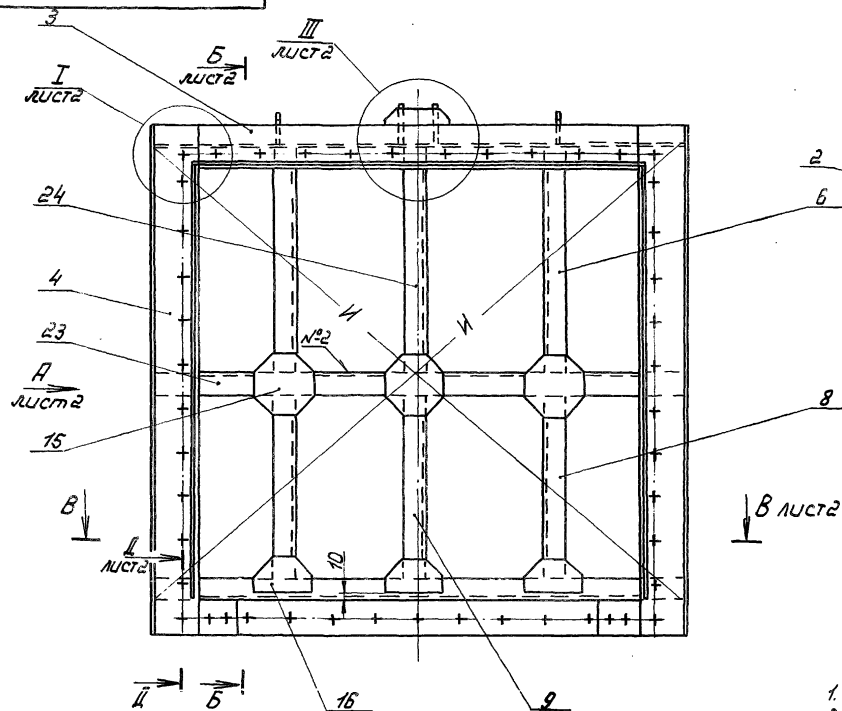

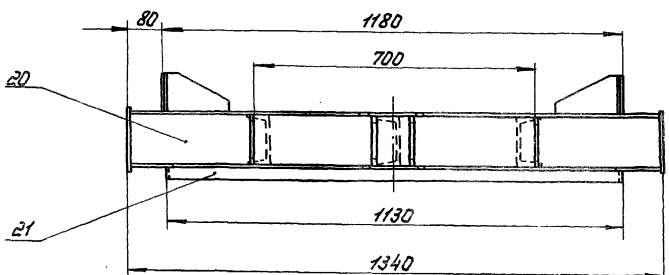

1.* Размеры для справок.
2. Разность длин диагоналей И не более 2мм.
3. Винтообразность уплотняющего контура, измеряемая по центрам отверстий под болты, крепящие уплотнения - 3мм.
4. Сварные швы выполнять по ГОСТ 5264-80.
5. Электроды Э42 ГОСТ 9466-75.
6. Сварку, неуказанную на чертеже, вести швом Н1-△5 по контуру прилегания свариваемых деталей.
7. Неуказанные предельные отклонения размеров - $\pm \frac{IT14}{2}$

Изм.	Лист	№ докум.	Подп.	Дата
Разраб.		Курилова		5.01.87
Пров.		Попова		28.01.87
Гип.		Гитин		28.01.87
Нач.отд		Коренев		29.01.87

7.820-4-КМ044.100СБ

Металлоконструкция
Сварочный чертеж

Лит.	Масса	Масштаб
А	217,3	1:10

Лист 1 | Листов 2

ЛЕНГИПРОАГРОСТРОЙ

Инв.№подл. | Подп. и дата | Взам.инв.№ | Инв.№дубл. | Подп. и дата

Вид А лист 1

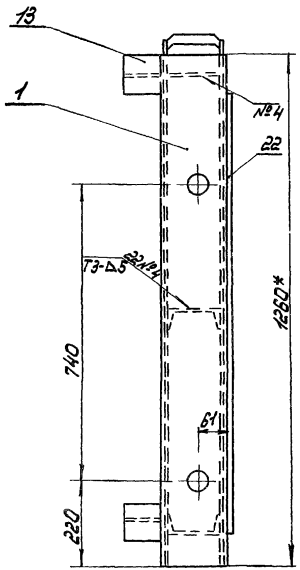

Б-Б лист 1

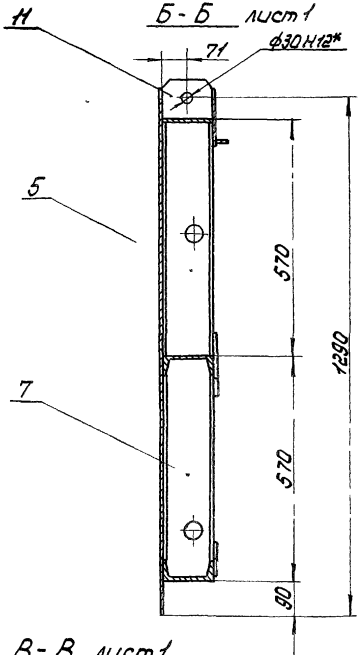

В-В лист 1

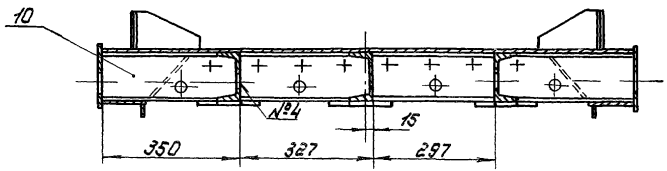

I лист 1
М 1:5

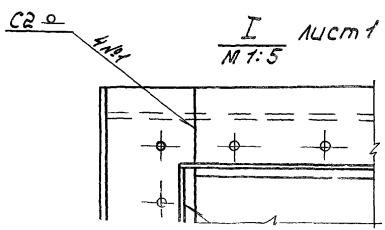

II лист 1
М 1:5

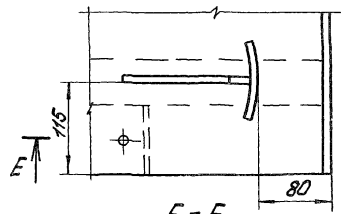

Е-Е

Г-Г лист 1
М 1:5

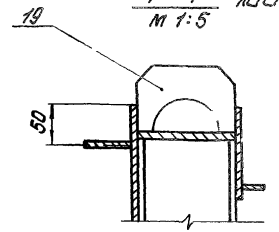

Д-Д лист 1
М 1:5

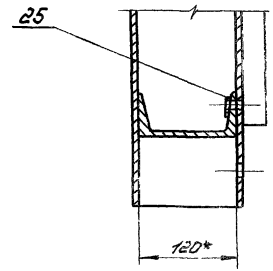

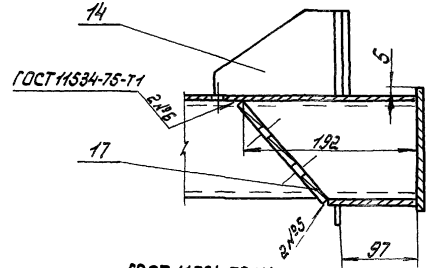

ГОСТ 11534-75-У1

III лист 1
М 1:5

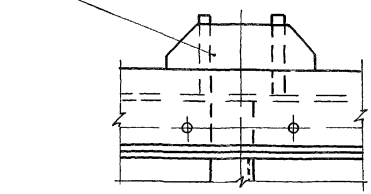

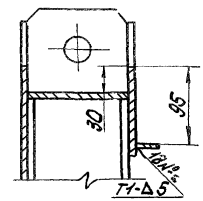

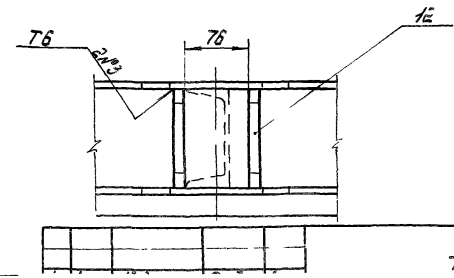

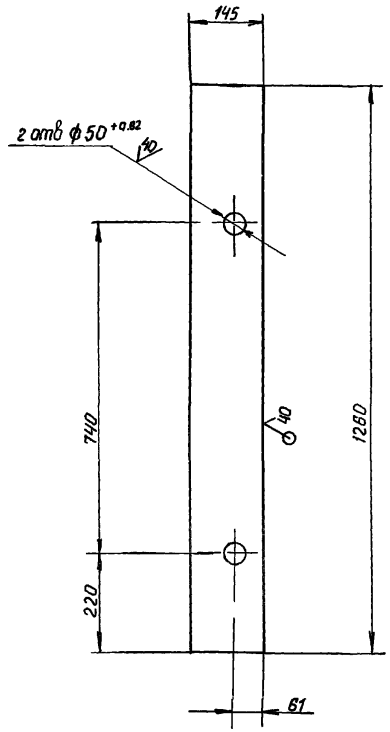

Неуказанные предельные отклонения размеров $\pm \frac{JT14}{2}$

Изм.	Лист	№ докум.	Подп.	Дата
Разраб.		Курилова		29.12.86
Пров.		Попова		28.01.87
ГИП		Гитин		28.01.87
Нач. отд.		Коренев		29.01.87

7.820-4-КМ 044.101

Лит.	Масса	Масшт.
А	11,2	1:10

Лист | Листов 1

Лист БПН-8 ГОСТ 19903-74 | Ленгипроводхоз

Серия 7.820-4 Выпуск 4

Инв. № подл. | Подп. и дата | Взам. инв. № | Инв. № дубл. | Подп. и дата

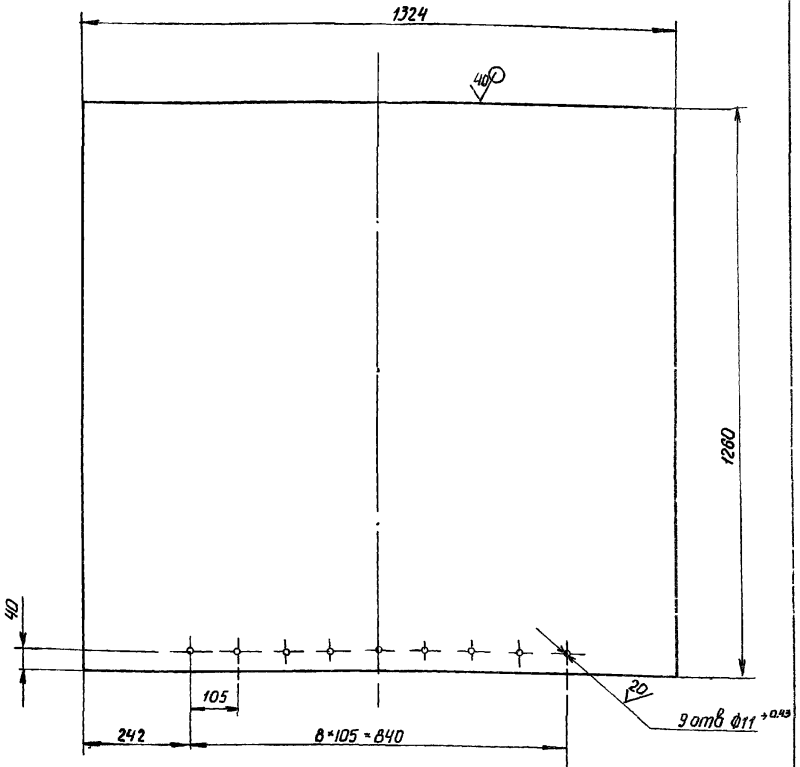

1. Предельные отклонения размеров, координирующих оси отверстий ф11 ±0,28 мм
2. Предельные отклонения прочих размеров – $\pm \frac{JT14}{2}$

Изм.	Лист	N докум.	Подп.	Дата
Разраб.		Курилова		29.12.86
Пров.		Попова		28.01.87
ГИП		Гитин		28.01.87
Нач. отд		Коренев		29.01.87

7.820-4-КМ 044.102

Лит	Масса	Масшт.
А	78,5	1:10

Лист | Листов 1

Лист Б-ПН-8 ГОСТ 19903-74 | Ленгипроводхоз

Серия 7.820-4 Выпуск 4

Инв. № подл. | Подп. и дата | Взам. инв. № | Инв. № дубл. | Подп. и дата

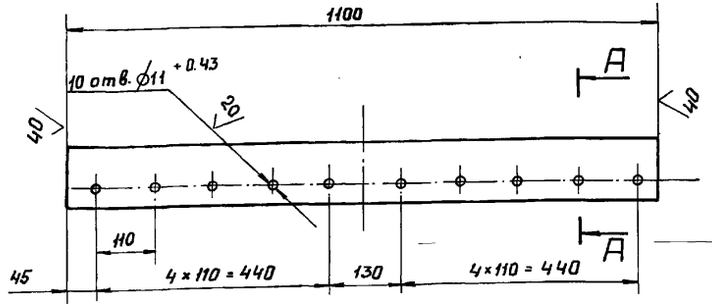

А – А
М 1:2

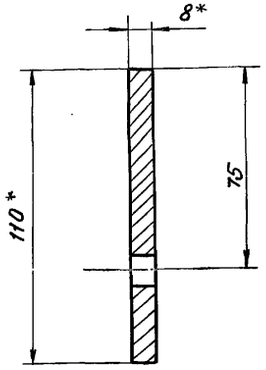

1. * Размеры для справок.
2. Предельные отклонения размеров, координирующих оси отверстий ⌀ 11 – ± 0.28 мм.
3. Предельные отклонения прочих размеров – $\pm \frac{JT14}{2}$.

Изм.	Лист	№ докум.	Подп.	Дата
Разраб.		Курилова		29.12.86
Пров.		Попова		29.01.87
ГИП		Гитин		29.01.87
Нач. отд		Коренев		29.01.87

7.820-4-КМ 044.103

Полоса

Лит.	Масса	Масштаб
А	7,5	1:10
Лист	Листов 1	

Б-2 8×110 ГОСТ 103-76

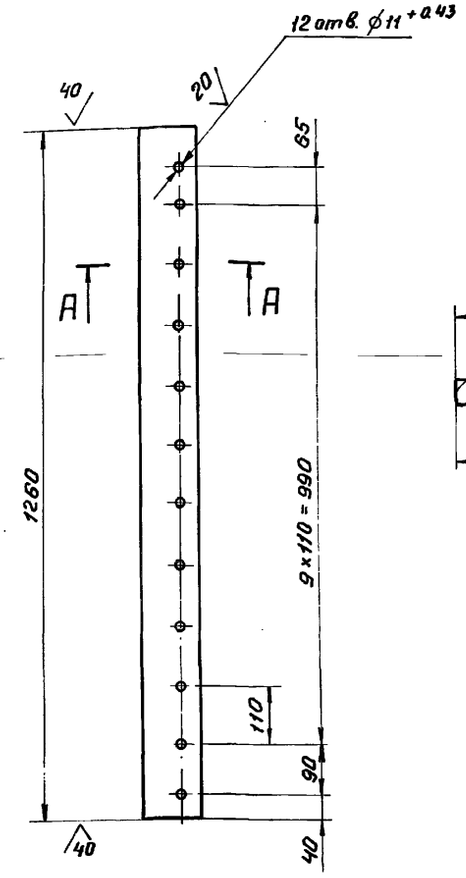

А – А
М 1:2

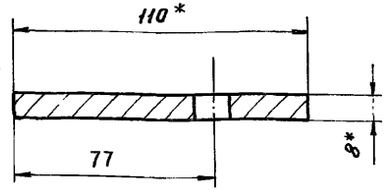

1. * Размеры для справок.
2. Предельные отклонения размеров, координирующих оси отверстий ⌀ 11 – ± 0.28 мм.
3. Предельные отклонения прочих размеров – $\pm \frac{JT14}{2}$.

Изм.	Лист	№ докум.	Подп.	Дата
Разраб.		Курилова		29.12.86
Пров.		Попова		28.01.87
ГИП		Гитин		29.01.87
Нач. отд		Коренев		29.01.87

7.820-4-КМ 044.104

Полоса

Лит.	Масса	Масштаб
А	8,6	1:10
Лист	Листов 1	

Б-2 8×110 ГОСТ 103-76

Инв. № подл. | Подп. и дата | Взам. инв. № | Инв. № дубл. | Подп. и дата

Выпуск 4

Серия 7.820-4

7.820-4-км 044.105

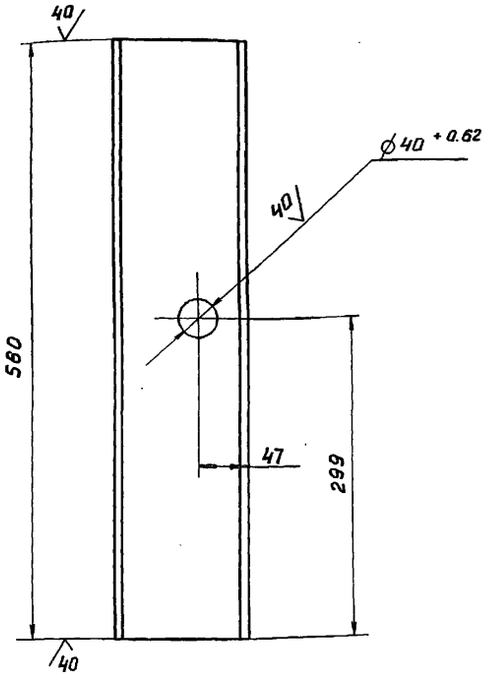

7.820-4-км 044.105-01 - зеркальное отражение. Остальное - см. 7.820-4-км 044.105

М 1:10

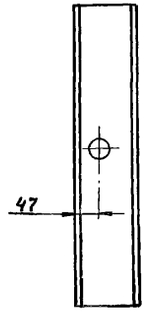

Неуказанные предельные отклонения размеров - $\pm \frac{IT14}{2}$

Изм.	Лист	№ докум.	Подп.	Дата
Разраб.		Курилова		29.12.86
Пров.		Попова		28.01.87
ГИП		Гитин		28.01.87
Нач. отд.		Коренев		28.01.87

7.820-4-км 044.105

Лит.	Масса	Масштаб
А	5,8	1:5
Лист	Листов-1	

Швеллер 12 ГОСТ 8240-72 / Вст 3сп 5 ГОСТ 535-79

Ленгипроводхоз

Инв. № подл. | Подп. и дата | Взам. инв. № | Инв. № дубл. | Подп. и дата

Выпуск 4

Серия 7.820-4

7.820-4-км 044.106

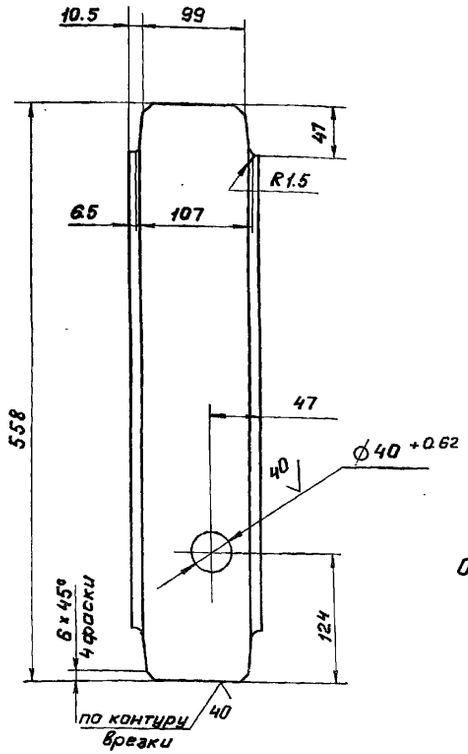

7.820-4-км 044.106-01 - зеркальное отражение. Остальное - см. 7.820-4-км 044.106

М 1:10

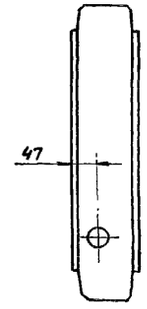

7.820-4-км 044.106-02. Остальное - см. 7.820-4-км 044.106

М 1:10

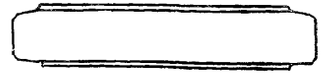

Неуказанные предельные отклонения размеров - $\pm \frac{IT14}{2}$

Изм.	Лист	№ докум.	Подп.	Дата
Разраб.		Курилова		29.12.86
Пров.		Попова		28.01.87
ГИП		Гитин		28.01.87
Нач. отд.		Коренев		28.01.87

7.820-4-км 044.106

Лит.	Масса	Масштаб
А	5,1	1:5
Лист	Листов-1	

Швеллер 12 ГОСТ 8240-72

Ленгипроводхоз

Инв. № подл. | Подп. и дата | Взам. инв. № | Инв. № дубл. | Подп. и дата

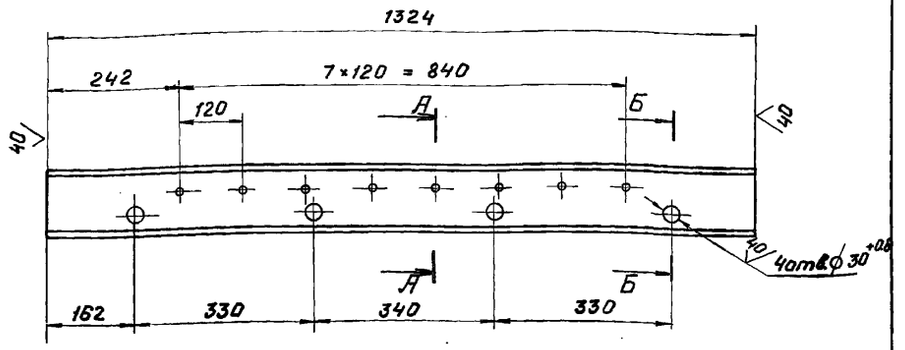

А - А
М 1:5

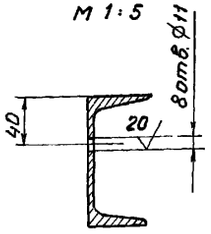

Б - Б
М 1:5

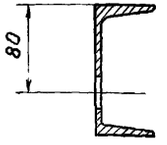

1. Предельные отклонения размеров, координирующих оси отверстий ⌀11 - ±0.28 мм.
2. Предельные отклонения прочих размеров - $\pm\frac{JT14}{2}$

					7.820-4-КМ 044.107	
Изм.	Лист	№ докум.	Подп.	Дата		
Разраб.		Курилова		5.01.87	Ригель	Лит. А; Масса 13.6; Масштаб 1:10
Пров.		Попова		28.01.87		Лист; Листов-1
ГИП		Гитин		28.01.87		
Нач. отд.		Коренев		29.01.87		
					Швеллер 12 ГОСТ 8240-72 / Вст3сп5 ГОСТ 535-79	Ленгипроводхоз

Подп. и дата | Инв. № дубл. | Взам. инв. № | Подп. и дата | Инв. № подл.

7.820-4-КМ 022.104

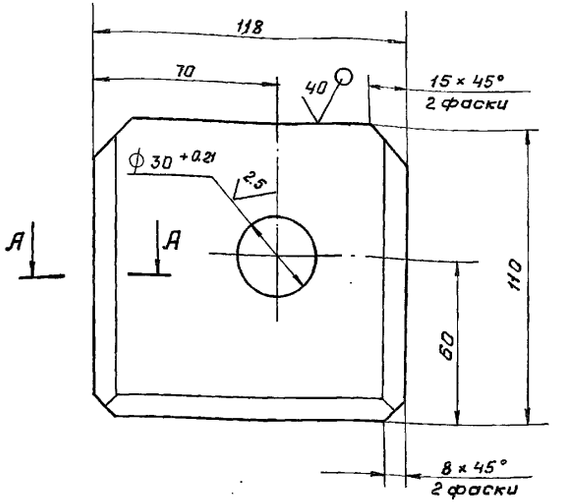

7.820-4-КМ022.104-01 - зеркальное отражение. Остальное см. 7.820-4-КМ 022.104

М 1:4

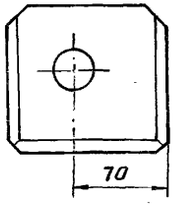

А - А
М 1:2

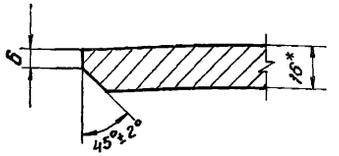

1. * Размеры для справок.
2. Неуказанные предельные отклонения размеров - $\pm\frac{JT14}{2}$

					7.820-4-КМ 022.104	
Изм.	Лист	№ докум.	Подп.	Дата		
Разраб.		Курилова		5.01.87	Траушина	Лит. А; Масса 1.5; Масштаб 1:5
Пров.		Попова		28.01.87		Лист; Листов-1
ГИП		Гитин		28.01.87		
Нач. отд.		Коренев		29.01.87		
					Лист 6-ПН-16 ГОСТ 19903-74 / Вст3сп5 ГОСТ 14637-79	Ленгипроводхоз

Подп. и дата | Инв. № дубл. | Взам. инв. № | Подп. и дата | Инв. № подл.

7820-4-КМ 044.108

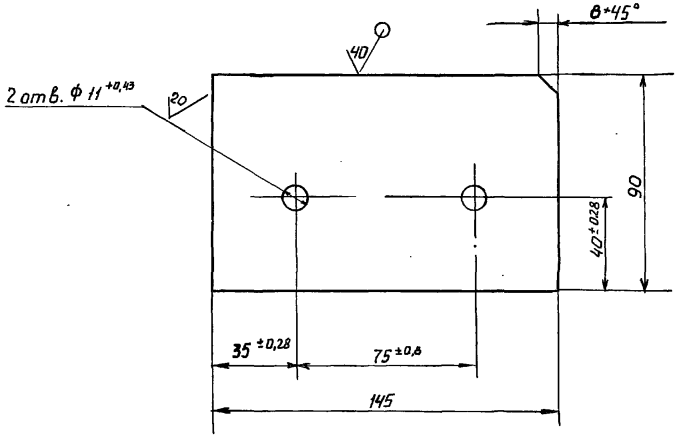

Неуказанные предельные отклонения размеров $\pm \frac{IT14}{2}$

Изм.	Лист	№ докум.	Подп.	Дата
Разраб.		Попова		10.12.86
Пров.		Гитин		18.12.86
ГИП		Гитин		18.12.86
Нач. отд		Коренев		19.12.86
Н. контр.		Смельницкая		17.01.87

7.820-4-КМ 044.108

Лит.	Масса	Масштаб
А	0,8	1:2

Лист | Листов - 1

Лист Б-ПН-8 ГОСТ 19903-74 / ВСт3сп5 ГОСТ 14637-79

Ленгипроводхоз

Выпуск 4 Серия 7.820-4

Подп. и дата | Взам. инв. № | Инв. № дубл. | Подп. и дата | Инв. № подл.

7820-4-КМ 022105

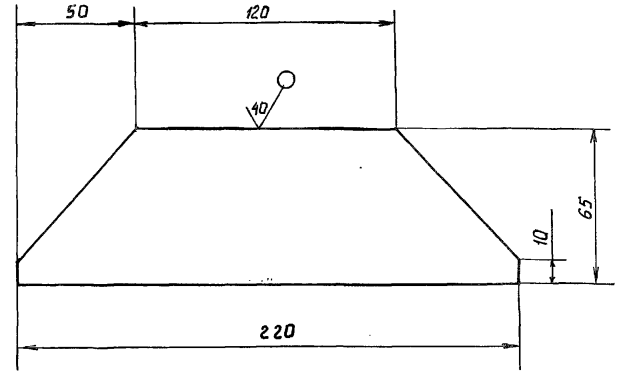

Предельные отклонения размеров $\pm \frac{IT14}{2}$

Изм.	Лист	№ докум.	Подп.	Дата
Разраб.		Попова		10.12.86
Пров.		Гитин		18.12.86
ГИП		Гитин		18.12.86
Нач. отд		Коренев		19.12.86
Н. контр.		Смельницкая		17.01.87

7.820-4-КМ 022.105

Лит.	Масса	Масшт.
А	0,5	1:2

Лист | Листов - 1

Лист Б-ПН-6 ГОСТ 19903-74 / ВСт3сп5 ГОСТ 14637-79.

Ленгипроводхоз

Выпуск 4 Серия 7.820-4

Подп. и дата | Взам. инв. № | Инв. № дубл. | Подп. и дата | Инв. № подл.

7.820-4-км 044.001

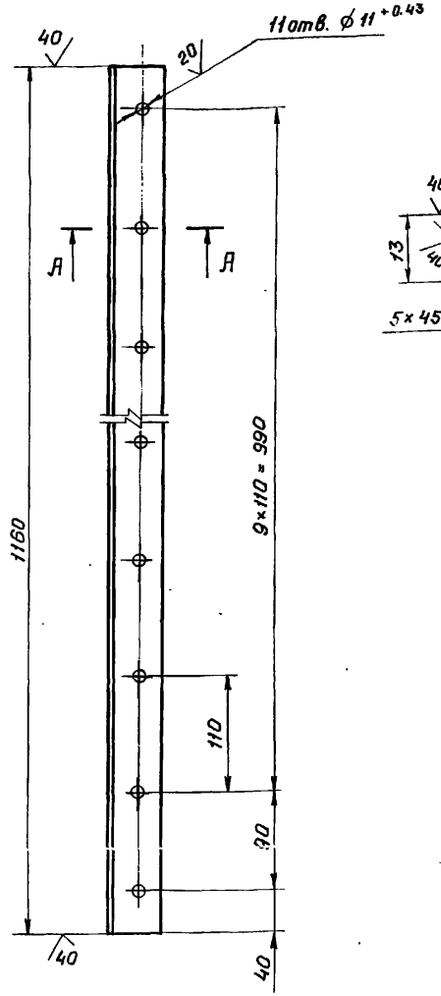

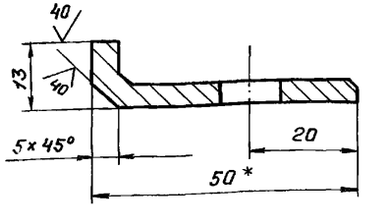

А – А
М 1:1

7.820-4-км 044.001-01 - зеркальное отражение. Остальное - см. 7.820-4-км 044.001



М 1:10

1. * Размеры для справок.
2. Предельные отклонения размеров, координирующих оси отверстий ⌀11 - ±0.28 мм.
3. Предельные отклонения прочих размеров - $\pm \frac{JT14}{2}$.

Изм.	Лист	№ докум.	Подп.	Дата
Разраб.		Курилова		29.12.86
Пров.		Попова		28.01.87
ГИП		Гитин		28.01.87
Нач. отд.		Корсунев		29.01.87

7.820-4-км 044.001

Накладка боковая

Лит.	Масса	Масштаб
А	2.6	1:5
Лист	Листов-1	

Уголок Б-50×50×5 ГОСТ 8509-72 / Вст3сп5 ГОСТ 535-79

Ленгипроводхоз

Серия 7.820-4 Выпуск 4

Подп. и дата | Инв. № дубл. | Взам. инв. № | Подп. и дата | Инв. № подл.

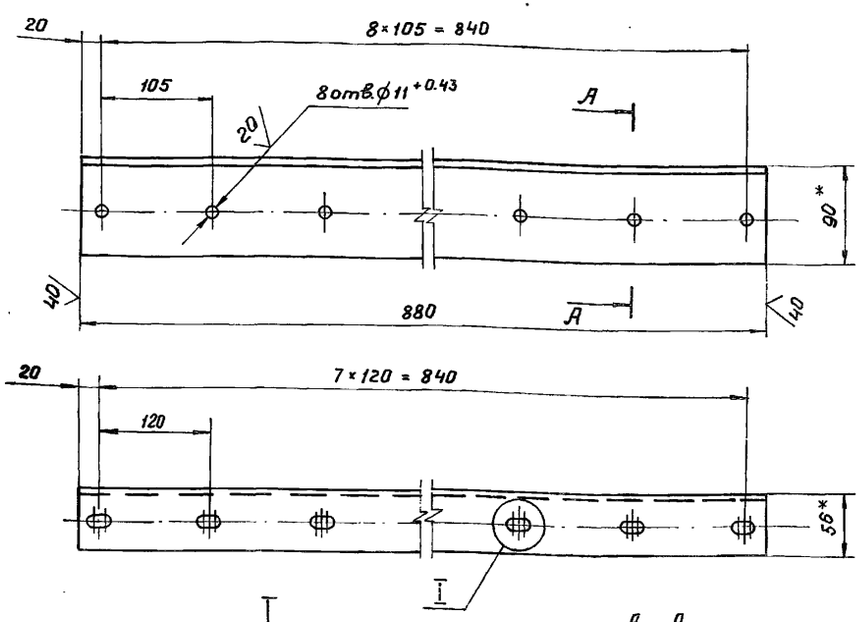

I
М 1:1

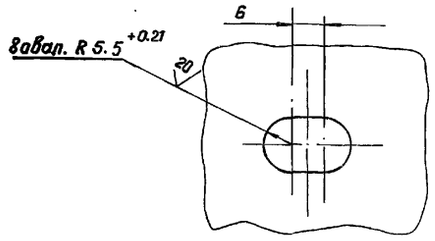

А – А
М 1:2

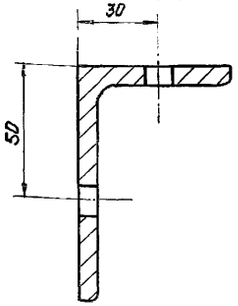

1. * Размеры для справок.
2. Предельные отклонения размеров, координирующих оси отверстий - ±0.28мм.
3. Предельные отклонения прочих размеров - $\pm \frac{JT14}{2}$

Изм.	Лист	№ докум.	Подп.	Дата
Разраб.		Курилова		29.12.86
Пров.		Попова		28.01.87
ГИП		Гитин		28.01.87
Нач. отд.		Корсунев		28.01.87

7.820-4-км 044.002

Накладка нижняя

Лит.	Масса	Масштаб
А	5.8	1:5
Лист	Листов-1	

Уголок Б-90×56×6 ГОСТ 8510-72 / Вст3сп5 ГОСТ 535-79

Ленгипроводхоз

Серия 7.820-4 Выпуск 4

Подп. и дата | Инв. № дубл. | Взам. инв. № | Подп. и дата | Инв. № подл.

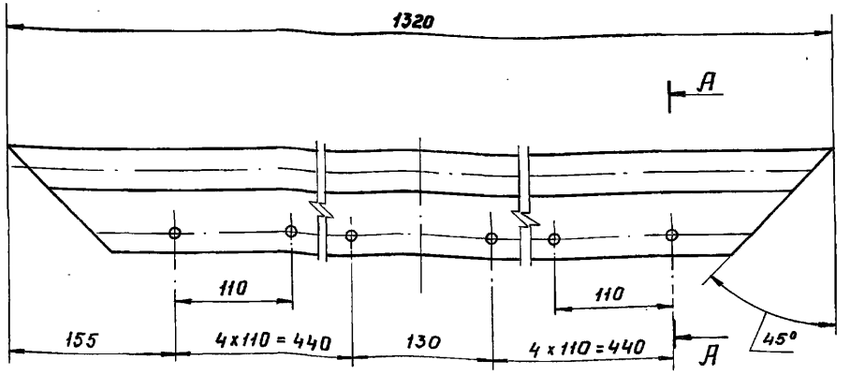

А - А
м 1:2

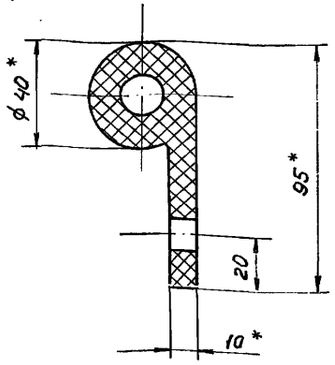

1. * Размеры для справок.
2. Отверстия в уплотнении пробивать через накладку верхнюю 7.820-4-км 044.006.

Изм.	Лист	№ докум.	Подп.	Дата
Разраб.		Курилова		29.12.86
Пров.		Попова		28.01.87
ГИП		Гитин		28.01.87
Нач. отд.		Коренев		28.01.87

7.820-4-км 044.003

Уплотнение верхнее

Лит.	Масса	Масштаб
А	2,3	1:5
Лист	Листов-1	

Уплотнение тип II а

Ленгипроводхоз

Подп. и дата | Взам. инв. № | Инв. № дубл. | Подп. и дата | Инв. № подл.

7.820-4-км 044.004

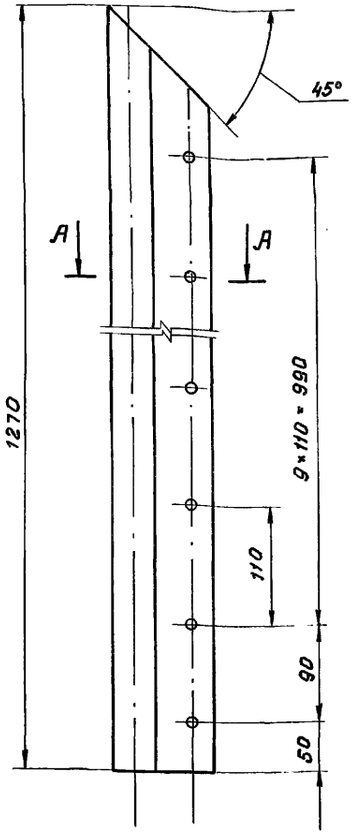

А - А
м 1:2

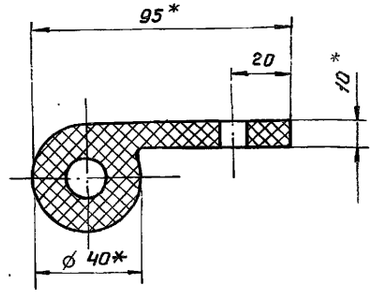

7.820-4-км044.004-01 -зеркальное отражение. Остальное - см. 7.820-4-км044.004

м 1:10

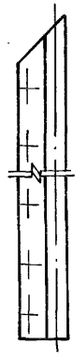

1. * Размеры для справок.
2. Отверстия в уплотнении пробивать через накладку боковую 7.820-4-км 044.001

Изм.	Лист	№ докум.	Подп.	Дата
Разраб.		Курилова		29.12.86
Пров.		Попова		28.01.87
ГИП		Гитин		28.01.87
Нач. отд.		Коренев		28.01.87

7.820-4-км 044.004

Уплотнение боковое

Лит.	Масса	Масштаб
А	2.3	1:5
Лист	Листов-1	

Уплотнение тип II д

Ленгипроводхоз

Подп. и дата | Взам. инв. № | Инв. № дубл. | Подп. и дата | Инв. № подл.

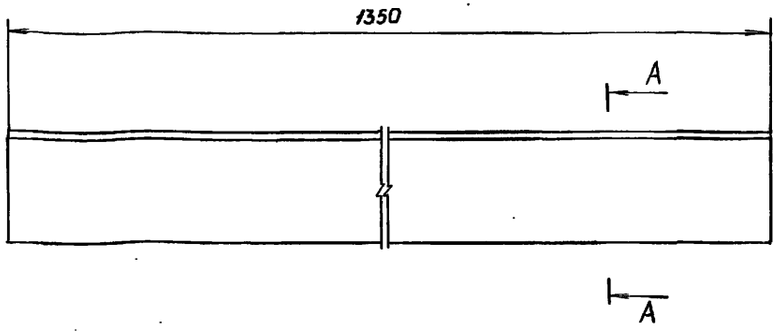

А — А
М 1:2

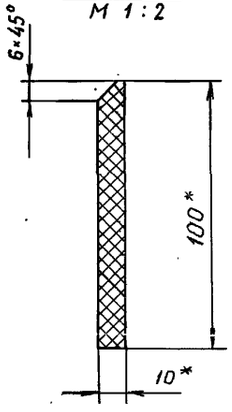

1. * Размеры для справок

Изм	Лист	№ докум.	Подп.	Дата
Разраб.		Курилова		29.12.86
Пров.		Попова		28.01.87
ГИП		Гитин		28.01.87
Нач. отд.		Коренев		29.01.87

7.820-4-КМ 044.005

Уплотнение нижнее

Лит.	Масса	Масштаб
А	1,6	1:5
Лист	Листов - 1	

Пластина I, лист, ТМКЩ-

Ленгипроводхоз

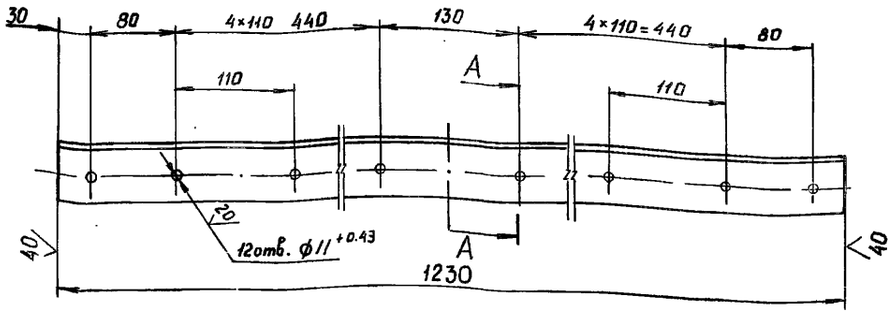

А - А
М 1:1

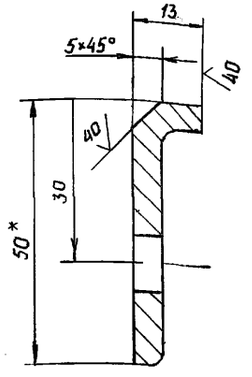

1. * Размер для справок
2. Предельные отклонения размеров, координирующих оси отверстий - ±0.28 мм
3. Предельные отклонения прочих размеров — $\pm \frac{IT14}{2}$

Изм	Лист	№ докум.	Подп.	Дата
Разраб.		Курилова		29.12.86
Пров.		Попова		28.01.87
ГИП		Гитин		28.01.87
Нач. отд.		Коренев		29.01.87

7.820-4-КМ 044.006

Накладка верхняя

Лит.	Масса	Масштаб
А	2,8	1:5
Лист	Листов - 1	

Уголок Б-50×50×5 ГОСТ 8509-72
Ватзем 5 ГОСТ 535-79

Ленгипроводхоз

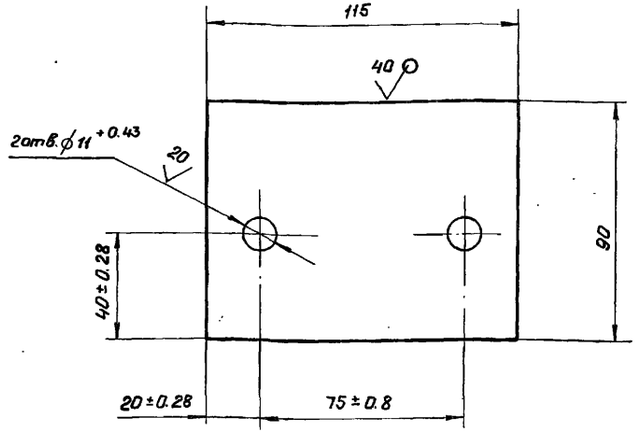

Неуказанные предельные отклонения размеров – $\pm \frac{JT14}{2}$

Изм.	Лист	№ докум.	Подп.	Дата
Разраб.		Курилова		16.12.86
Пров.		Попова		28.01.87
ГИП		Гитин		28.01.87
Нач. отд.		Коренев		29.01.87

7.820-4-км 044.007

Накладка

Лит.	Масса	Масштаб
А	0,5	1:2
Лист	Листов-1	

Лист Б-ПН-6 ГОСТ 19903-74
Вст3сп5 ГОСТ 14637-79

Ленгипроводхоз

А-А

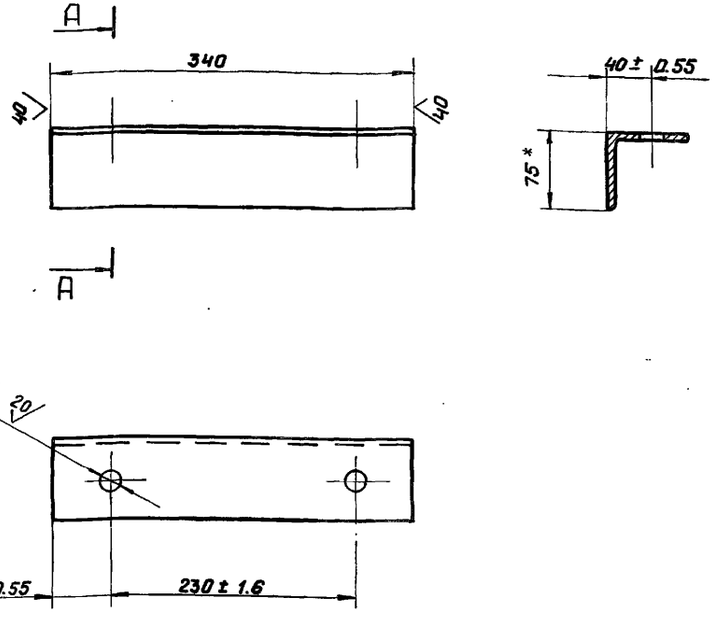

1. *Размер для справок.
2. Неуказанные предельные отклонения размеров – $\pm \frac{JT14}{2}$

Изм.	Лист	№ докум.	Подп.	Дата
Разраб.		Курилова		16.12.86
Пров.		Попова		28.01.87
ГИП		Гитин		28.01.87
Нач. отд.		Коренев		28.01.87

7.820-4-км 027.004

Уголок

Лит.	Масса	Масштаб
А	2,0	1:5
Лист	Листов-1	

Уголок Б-75х75х5 ГОСТ 8509-72
Вст3сп5 ГОСТ 535-79

Ленгипроводхоз

Инв.№ подл. | Подп. и дата | Взам. инв.№ | Инв.№ дубл. | Подп. и дата

Выпуск 4
Серия 7.820-4

Формат	Зона	Поз.	Обозначение	Наименование	Кол.	Примечание
				Документация		
А4			7.820-4-КМ015.000СБ	Сборочный чертеж		
				Детали		
А4		1	7.820-4-КМ015.001	Проушина	2	
А4		2	7.820-4-КМ015.002	Труба	1	
А4		3	7.820-4-КМ015.003	Болт	1	
				Стандартные изделия		
		4		Гайка М20-7Н.5.029 ГОСТ 5915-70	1	
		5		Шайба 20.01.029 ГОСТ 11371-78	1	

Инв.№ подл. | Подп. и дата | Взам. инв.№ | Инв.№ дубл. | Подп. и дата

Изм.	Лист	№ докум.	Подп.	Дата
Разраб.		Попова		20.12.78
Пров.		Гитин		18.12.78
Т.контр.		Гитин		18.12.78
Нач.отд.		Карпенев		19.12.78

7.820-4-КМ015.000

Штанга

Лит.	Лист	Листов
А		1

ЛЕНГИПРОВОДХОЗ

7.820-4-КМ015.000СБ

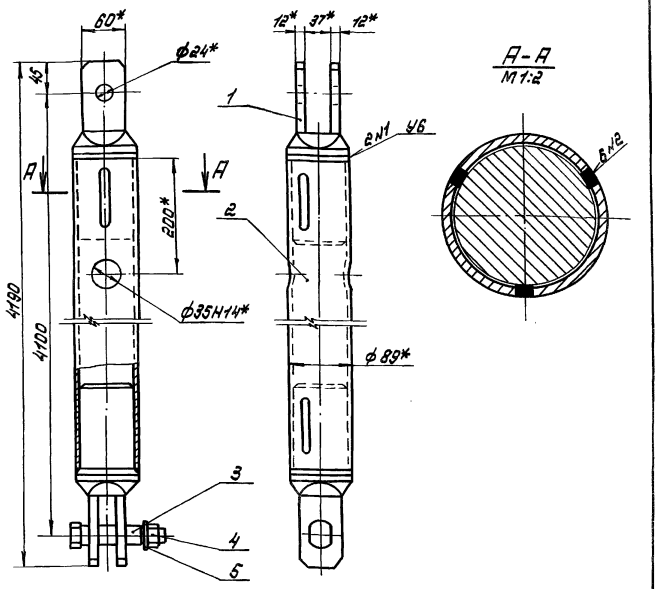

1. * Размеры для справок.
2. При изготовлении и сборке штанги обеспечить проектное положение проушин относительно ф35Н14.
3. Сварные швы выполнять по ГОСТ 5264-80.
4. Электроды Э42 ГОСТ 9466-75.
5. Неуказанные предельные отклонения размеров $\pm \frac{IT14}{2}$

Изм.	Лист	№ докум.	Подп.	Дата
Разраб.		Попова		20.12.78
Пров.		Гитин		18.12.78
Т.контр.		Гитин		18.12.78
Нач.отд.		Карпенев		19.12.78

7.820-4-КМ015.000СБ

Штанга. Сборочный чертеж

Лит.	Масса	Масштаб
А	62,7	1:5

Лист	Листов 1

ЛЕНГИПРОВОДХОЗ

7.820-4-КМ 015.001

20 √(√)

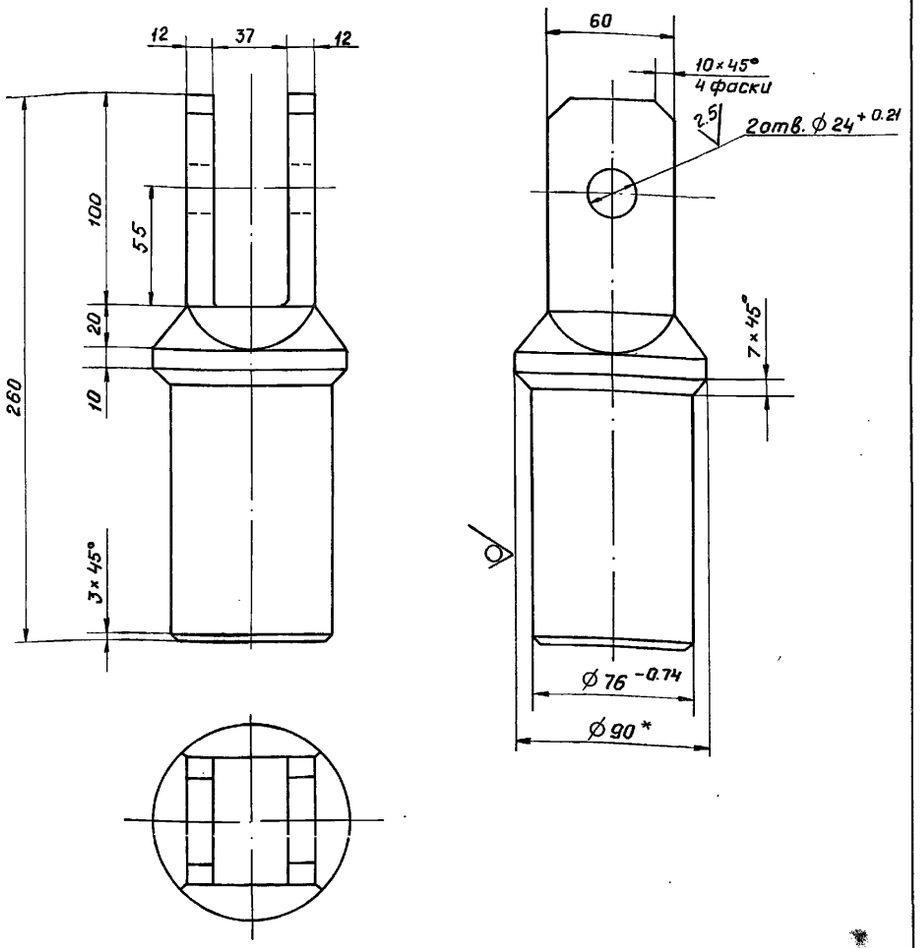

1. * Размер для справок.
2. Неуказанные предельные отклонения размеров ± JT14/2

Изм.	Лист	№ докум.	Подп.	Дата
Разраб.		Попова		24.11.86
Пров.		Гитин		18.12.86
ГИП		Гитин		18.12.86
Нач. отд.		Коренев		19.12.86

7-820-4-км 015.001

Проушина

Лит.	Масса	Масштаб
А	7.1	1:2.5
Лист	Листов-1	

Сталь В 90 ГОСТ 2590-71

Выпуск 4
Серия 7.820-4
Подп. и дата
Инв. № дубл.
Взам. инв. №
Подп. и дата
Инв. № подл.

7.820-4-КМ 015.002

√(√)

А-А
М 1:2

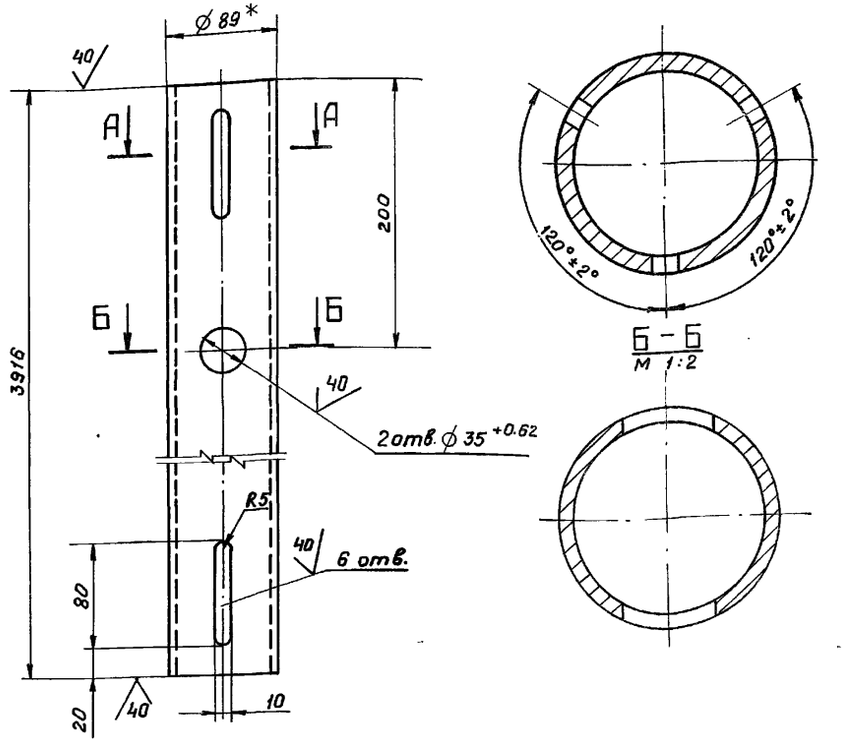

Б-Б
М 1:2

1. * Размер для справок.
2. Неуказанные предельные отклонения размеров ± JT14/2

Изм.	Лист	№ докум.	Подп.	Дата
Разраб.		Попова		24.11.86
Пров.		Гитин		18.12.86
ГИП		Гитин		18.12.86
Нач. отд.		Коренев		19.12.86

7.820-4-км 015.002

Труба

Лит.	Масса	Масштаб
А	48.0	1:5
Лист	Листов-1	

Труба 89×6 ГОСТ 8732-78

Ленгипроводхоз

Выпуск 4
Серия 7.820-4
Подп. и дата
Инв. № дубл.
Взам. инв. №
Подп. и дата
Инв. № подл.

7.820-4-КМ 015.003

20 √(√)

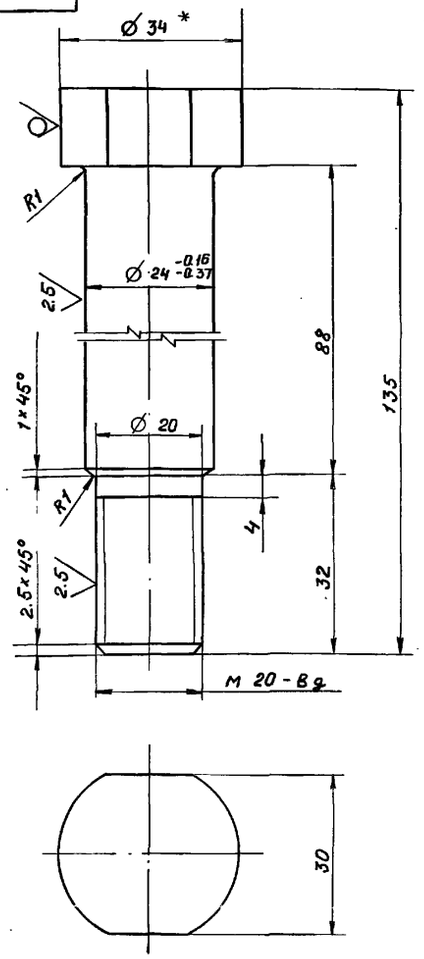

Серия 7.820-4 Выпуск 4

1. * Размер для справок
2. Неуказанные предельные отклонения размеров ± JT14/2

Изм.	Лист	№ докум.	Подп.	Дата
Разраб.		Попова		24.11.86
Пров.		Гитин		18.12.86
ГИП		Гитин		18.12.86
Нач. отд.		Коренев		19.12.86

7.820-4-км 015.003

Болт

Лит.	Масса	Масштаб
А	0.5	1:1
Лист	Листов -1	

Круг В 34 ГОСТ 2590-71

Ленгипроводхоз

Инв. № подл. | Подп. и дата | Взам. инв. № | Инв. № дубл. | Подп. и дата

7.820-4-КМ 024.001

20 √(√)

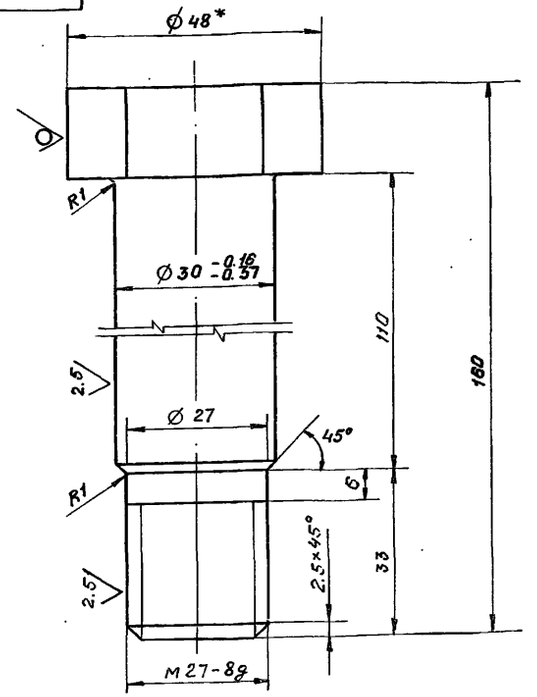

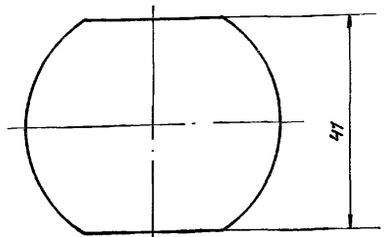

Серия 7.820-4 Выпуск 4

1. * Размер для справок
2. Неуказанные предельные отклонения размеров ± JT14/2

Изм.	Лист	№ докум.	Подп.	Дата
Разраб.		Попова		24.11.86
Пров.		Гитин		18.12.86
ГИП		Гитин		18.12.86
Нач. отд.		Коренев		18.12.86

7.820-4-км 024.001

Болт

Лит.	Масса	Масштаб
А	1,0	1:1
Лист	Листов -1	

Круг В 48 ГОСТ 2590-71

Ленгипроводхоз

Инв. № подл. | Подп. и дата | Взам. инв. № | Инв. № дубл. | Подп. и дата

Выпуск 4
Серия 7.820-4

Формат	Зона	Поз.	Обозначение	Наименование	Кол.	Примечание
				Документация		
А4			7.820-4-КМ045.000 СБ	Сборочный чертеж.		
				Детали		
А4		1	7.820-4-КМ024.101	Проушина	2	
А4		2	7.820-4-КМ045.001	Труба	1	
А4		3	7.820-4-КМ024.001	Болт	1	
				Стандартные изделия		
		4		Гайка М27-7Н.5.029 ГОСТ 5915-70	1	
		5		Шайба 27.01.029 ГОСТ 11371-78	1	

Инв.№ подл. | Подп. и дата | Взам. инв.№ | Инв.№ дубл. | Подп. и дата

Изм.	Лист	№ докум.	Подп.	Дата
Разраб.		Попова		25.11.86
Пров.		Гитин		18.12.86
Т.контр.		Гитин		18.12.86
Нач.отд.		Корнеев		19.12.86

7.820-4-КМ045.000

Штанга

Лит. | Лист | Листов
А | | 1

ЛЕНГИПРОВОДХОЗ

7.820-4-КМ045.000СБ

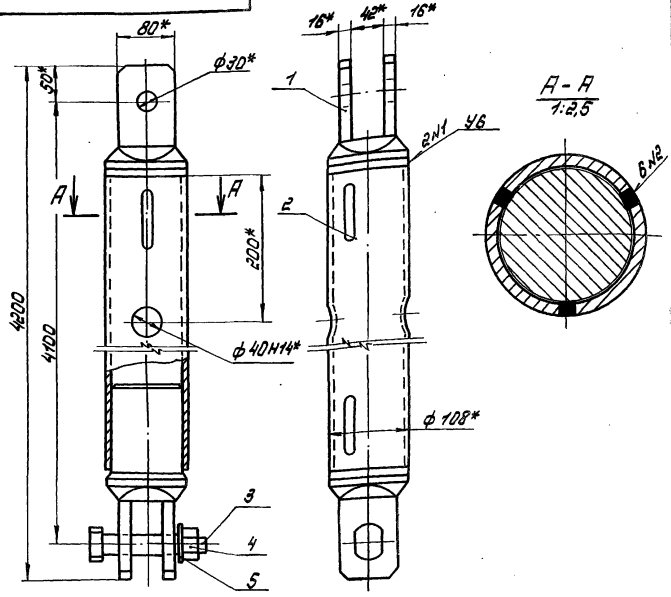

1. *Размеры для справок.
2. При изготовлении и сборке штанги обеспечить проектное положение проушин относительно ф40Н14.
3. Сварные швы выполнять по ГОСТ 5264-80.
4. Электроды Э42 ГОСТ 9466-75.
5. Неуказанные предельные отклонения размеров $\pm \frac{IT14}{2}$

Инв.№ подл. | Подп. и дата | Взам. инв.№ | Инв.№ дубл. | Подп. и дата

Изм.	Лист	№ докум.	Подп.	Дата
Разраб.		Попова		25.11.86
Пров.		Гитин		18.12.86
Т.контр.		Гитин		18.12.86
Нач.отд.		Корнеев		19.12.86

7.820-4-КМ045.000СБ

Штанга
Сборочный чертеж.

Лит.	Масса	Масштаб
А	99,8	1:5
Лист	Листов 1	

ЛЕНГИПРОВОДХОЗ

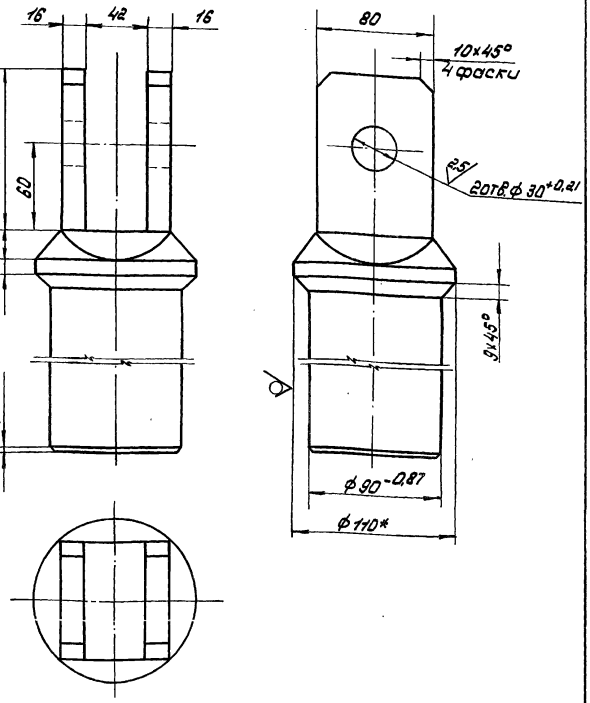

1. * Размер для справок.
2. Неуказанные предельные отклонения размеров ± JT14/2

Серия 7.820-4 Выпуск 4

Инв.№ подл. | Подп. и дата | Взам.инв.№ | Инв.№ дубл. | Подп. и дата

Изм.	Лист	№ докум.	Подп.	Дата
Разраб.		Попова		
Пров.		Гитин		
Т.контр.		Гитин		
Нач.отд.		Коренев		

7.820-4-ВМ024.101

Прокладка

Лит.	Масса	Масштаб
А	10,9	1:2,5
Лист	Листов 1	

Круг В110 ГОСТ 2590-71 / Ст20 ГОСТ 5.315-79

ЛЕНГИПРОВОДХОЗ

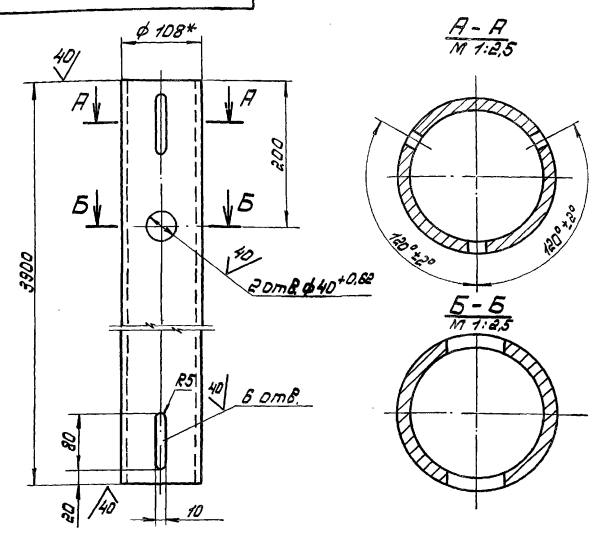

1. * Размер для справок.
2. Неуказанные предельные отклонения размеров ± JT14/2

Серия 7.820-4 Выпуск 4

Инв.№ подл. | Подп. и дата | Взам.инв.№ | Инв.№ дубл. | Подп. и дата

Изм.	Лист	№ докум.	Подп.	Дата
Разраб.		Попова		
Пров.		Гитин		
Т.контр.		Гитин		
Нач.отд.		Коренев		

7.820-4-ВМ045.001

Труба

Лит.	Масса	Масштаб
А	77,0	1:5
Лист	Листов 1	

Труба 108×8 ГОСТ 8732-78 / А Ст20 ГОСТ 8732-78

ЛЕНГИПРОВОДХОЗ

Формат	Зона	Поз.	Обозначение	Наименование	Кол.	Примечание
				Документация		
А3			7.820-4-КМ016.000СБ	Сборочный чертеж		
				Сборочные единицы		
А4		1	7.820-4-КМ016.100	Марка	2	
				Детали		
А4		2	7.820-4-КМ016.001	Уголок	1	
		3	-01	Уголок	1	
А4		4	7.820-4-КМ016.002	Шайба	8	
Б4		5	7.820-4-КМ016.003	Уголок		
				Уголок Б-50×50×5 ГОСТ 8509-72 / Ст3сп5 ГОСТ 535-79		
				$L = 150 \pm \frac{JT14}{2}$	4	1,8 кг
Б4		6	7.820-4-КМ016.00	Уголок		
				Уголок Б-50×50×5 ГОСТ 8509-72 / Ст3сп5 ГОСТ 535-79		
				$L = 250 \pm \frac{JT14}{2}$	2	1,9 кг
Б4		7	7.820-4-КМ016.005	Уголок		
				Уголок Б-50×50×5 ГОСТ 8509-72 / Ст3сп5 ГОСТ 535-79		
				$L = 550 \pm \frac{JT14}{2}$	4	8,3 кг
Б4		8	7.820-4-КМ016.006	Уголок		
				Уголок Б-50×50×5 ГОСТ 8509-72 / Ст3сп5 ГОСТ 535-79		
				$L = 650 \pm \frac{JT14}{2}$	2	4,9 кг

Серия 7.820-4 Выпуск 4

Подп. и дата | Инв. № дубл. | Взам. инв. № | Подп. и дата | Инв. № подл.

Изм.	Лист	№ докум.	Подп.	Дата
Разраб.		Курилова		12.12.86
Пров.		Попова		16.12.86
ГИП		Гитин		5.01.87
Нач. отд.		Коренев		12.01.87

7.820-4-КМ016.000

Кронштейн

Лит.	Лист	Листов
А	1	2

Ленгипроводхоз

Формат	Зона	Поз.	Обозначение	Наименование	Кол.	Примечание
Б4		9	7.820-4-КМ016.007	Уголок		
				Уголок Б-50×50×5 ГОСТ 8509-72 / Ст3сп5 ГОСТ 535-79		
				$L = 1200 \pm \frac{JT14}{2}$	2	9,0 кг
				Стандартные изделия		
		10		Болт М10-8g×35 46.029		
				ГОСТ 7798-70	4	
		11		Гайка М10-7Н 5.029		
				ГОСТ 5915-70	4	

Серия 7.820-4 Выпуск 4

Подп. и дата | Инв. № дубл. | Взам. инв. № | Подп. и дата | Инв. № подл.

7.820-4-КМ016.000

Лист

7.820-4-ЕМ016.000СБ

Серия 7.820-4 Выпуск 4

Инв.№подл. | Подп. и дата | Взам.инв.№ | Инв.№дубл. | Подп. и дата

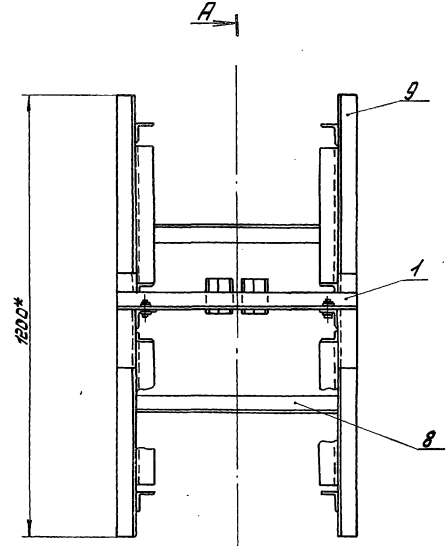

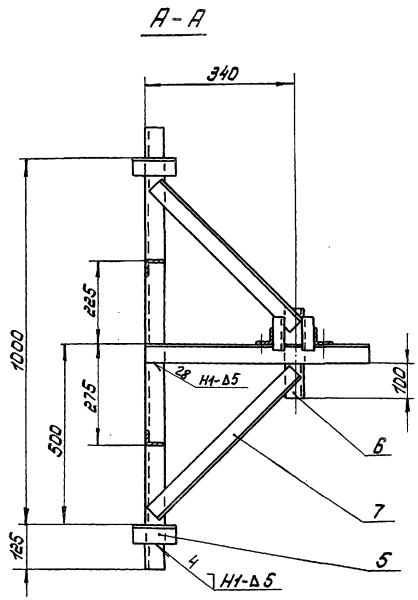

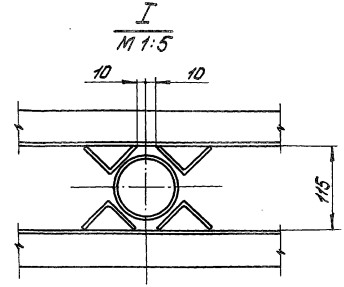

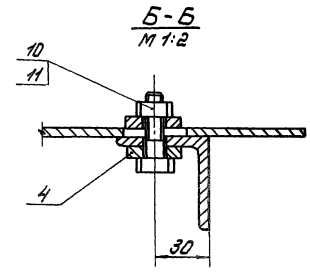

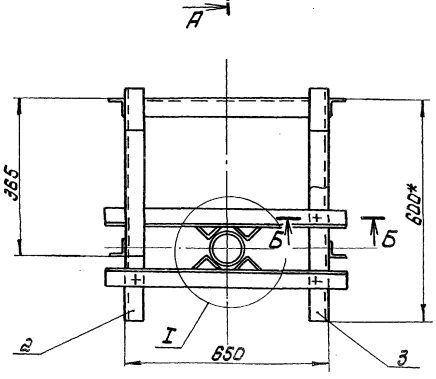

1. * Размеры для справок.
2. Сварные швы выполнять по ГОСТ 5264-80.
3. Электроды Э42 ГОСТ 9466-75.
4. Сварку, неуказанную на чертеже, вести швом Т1-Δ5 по контуру прилегания свариваемых деталей.

Изм.	Лист	№ докум.	Подп.	Дата
Разраб.		Куриловa		12.12.86
Пров.		Попова		16.12.86
Рук.		Путин		5.01.87
Нач. отд.		Коренев		12.01.87

7.820-4-ЕМ016.000СБ.

Кронштейн. Сборочный чертеж.

Лит.	Масса	Масштаб
А	34,4	1:10

Лист	Листов 1

Перепечатка

Выпуск 4
Серия 7.820-4

Формат	Зона	Поз.	Обозначение	Наименование	Кол.	Примечание
				Документация		
А4			7.820-4-КМ016.100СБ	Сборочный чертеж		
				Детали		
А4		1	7.820-4-КМ016.101	Уголок	1	
А4		2	7.820-4-КМ016.102	Уголок	2	

Подп. и дата | Инв.№дубл. | Взам.инв.№ | Подп. и дата | Инв.№подл.

Изм	Лист	№ докум.	Подп.	Дата
Разраб.		Курилова		15.12.86
Пров		Попова		16.12.86
ГИП		Гитин		5.01.87
Нач.отд.		Коренев		12.01.87

7.820-4-КМ016.100

Марка

Лит.	Лист	Листов
А		1

Ленгипроводхоз

7820-4-КМ016.100СБ

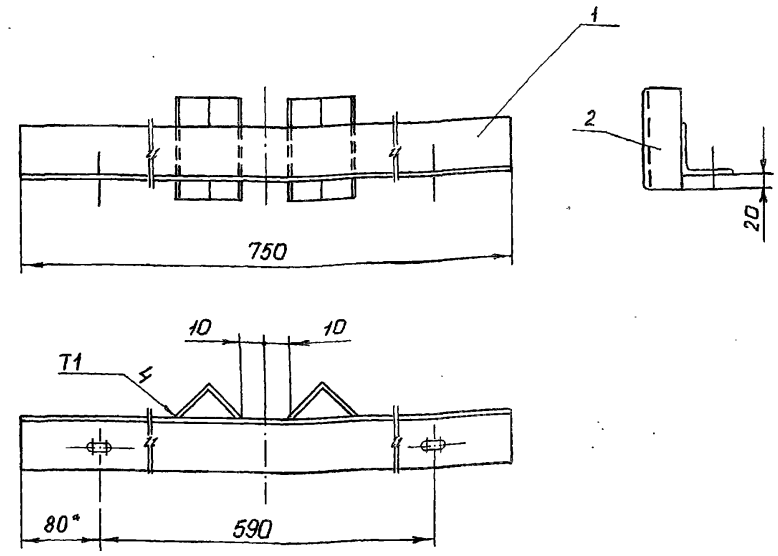

1. Размер для справок.
2. Сварные швы выполнять по ГОСТ 11534-75
3. Электроды Э42 ГОСТ 9466-75.
4. Предельные отклонения размеров $\pm \frac{IT14}{2}$

Выпуск 4
Серия 7.820-4

Подп. и дата | Инв.№дубл. | Взам.инв.№ | Подп. и дата | Инв.№подл.

Изм	Лист	№ докум.	Подп.	Дата
Разраб.		Курилова		15.12.86
Пров.		Попова		16.12.86
ГИП		Гитин		12.01.87
Нач.отд.		Коренев		12.01.87

7.820-4-КМ016.100СБ

Марка
Сборочный чертеж

Лит.	Масса	Масштаб
А	3,6	1:5
Лист	Листов - 1	

Ленгипроводхоз

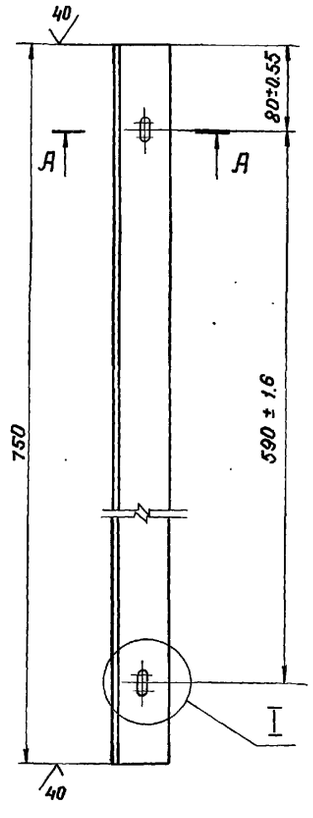

I
М 1:1

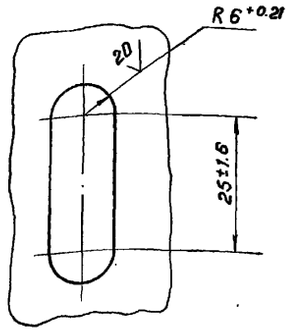

А - А
М 1:2

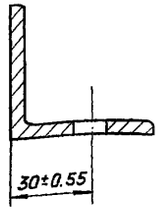

Неуказанные предельные отклонения размеров - ± JT14/2

Изм.	Лист	№ докум.	Подп.	Дата
Разраб.		Курилова		15.12.86
Пров.		Попова		16.12.86
ГИП		Гитин		5.01.87
Нач. отд.		Коренев		12.01.87

7.820-4-КМ 016.101

Уголок

Лит.	Масса	Масштаб
А	2,8	1:5
Лист	Листов - 1	

Уголок Б-50×50×5 ГОСТ 8509-72 / Вст3сп5 ГОСТ 535-79

Ленгипроводхоз

Подп. и дата | Инв. № дубл. | Взам. инв. № | Подп. и дата | Инв. № подл.

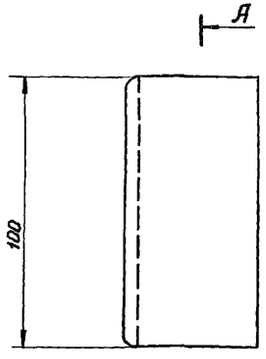

А - А
М 1:1

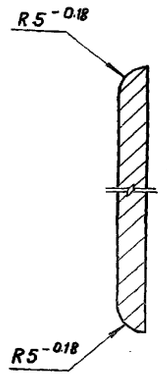

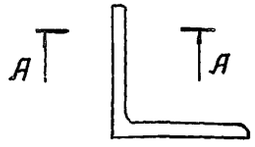

Неуказанные предельные отклонения размеров - ± JT14/2

Изм.	Лист	№ докум.	Подп.	Дата
Разраб.		Курилова		15.12.86
Пров.		Попова		16.12.86
ГИП		Гитин		5.01.87
Нач. отд.		Коренев		12.01.87

7.820-4-КМ 016.102

Уголок

Лит.	Масса	Масштаб
А	0,4	1:2
Лист	Листов - 1	

Уголок Б-50×50×5 ГОСТ 8509-72

Ленгипроводхоз

Подп. и дата | Инв. № дубл. | Взам. инв. № | Подп. и дата | Инв. № подл.

7.820-4-км 016.001

7.820-4-км 016.001 -01-зеркальное отражение. Остальное -см. 7.820-4-км 016.001

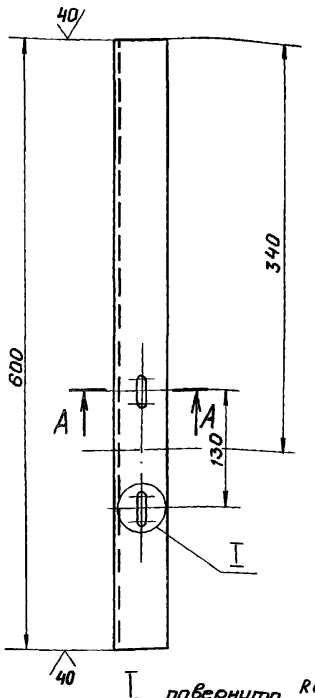

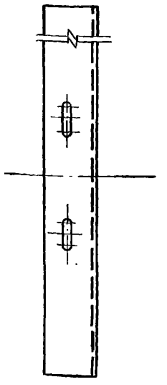

А - А
М 1:2

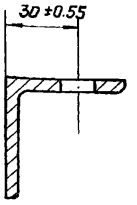

I повернуто
М 1:1

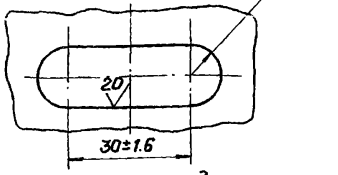

Неуказанные предельные отклонения размеров - $\pm \frac{JT14}{2}$

Изм.	Лист	№ докум.	Подп.	Дата
Разраб.		Курилова		12.12.86
Пров.		Попова		16.12.86
ГИП		Гитин		5.01.87
Нач.отд		Коренев		18.01.87

7.820-4-км 016.001

Уголок

Лит.	Масса	Масштаб
А	2.2	1:5
Лист	Листов-1	

Уголок Б-50×50×5 ГОСТ 8509-72 / Вст3сп5 ГОСТ 535-79

Ленгипроводхоз

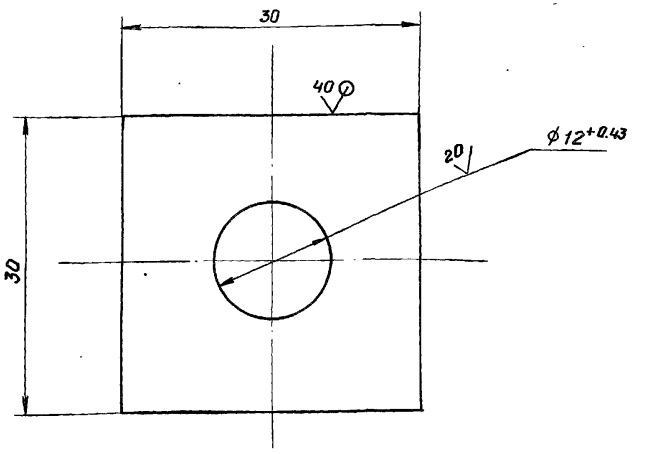

Неуказанные предельные отклонения размеров $\pm \frac{JT14}{2}$

Изм.	Лист	№ докум.	Подп.	Дата
Разраб.		Курилова		12.12.86
Пров.		Попова		16.12.86
ГИП		Гитин		5.01.87
Нач.отд		Коренев		18.01.87

7.820-4-км 016.002

Шайба

Лит.	Масса	Масштаб
А	0.04	2:1
Лист	Листов-1	

Лист Б-ПН-6 ГОСТ 19903-74 / Вст3сп5 ГОСТ

Ленгипроводхоз

Выпуск 4
Серия 7.820-4

Формат	Зона	Поз.	Обозначение	Наименование	Кол.	Примеч.
				Документация		
А3			7.820-4-КМ025.000СБ	Сборочный чертеж		
				Сборочные единицы		
А4		1	7.820-4-КМ025.100	Марка	2	
				Детали		
А4		2	7.820-4-КМ016.001	Уголок	1	
		3	-01	Уголок	1	
А4		4	7.820-4-КМ016.002	Шайба	8	
Б4		5	7.820-4-КМ025.001	Уголок		
				Уголок $\frac{Б\text{-}50\times50\times5\ ГОСТ\ 8509\text{-}72}{Вст3сп5\ ГОСТ\ 535\text{-}79}$		
				$L = 150 \pm \frac{ЭТ14}{2}$	4	1,8 кг
Б4		6	7.820-4-КМ025.002	Уголок		
				Уголок $\frac{Б\text{-}50\times50\times5\ ГОСТ\ 8509\text{-}72}{Вст3сп5\ ГОСТ\ 535\text{-}79}$		
				$L = 250 \pm \frac{ЭТ14}{2}$	2	1,9 кг
Б4		7	7.820-4-КМ025.003	Уголок		
				Уголок $\frac{Б\text{-}50\times50\times5\ ГОСТ\ 8509\text{-}72}{Вст3сп5\ ГОСТ\ 535\text{-}79}$		
				$L = 550 \pm \frac{ЭТ14}{2}$	4	8,3 кг
Б4		8	7.820-4-КМ025.004	Уголок		
				Уголок $\frac{Б\text{-}50\times50\times5\ ГОСТ\ 8509\text{-}72}{Вст3сп5\ ГОСТ\ 535\text{-}79}$		
				$L = 650 \pm \frac{ЭТ14}{2}$	2	4,9 кг

Подл. и дата | Инв. № дубл. | Взам. инв. № | Подл. и дата | Инв. № подл.

Изм.	Лист	№ докум.	Подп.	Дата
Разраб.		Курилова		12.12.86
Пров.		Попова		5.01.87
ГИП		Гитин		16.12.87

7.820-4-КМ025.000

Кронштейн

Лит.	Лист	Листов
А	1	2

Выпуск 4
Серия 7.820-4

Формат	Зона	Поз.	Обозначение	Наименование	Кол.	Примеч.
Б4		9	7.820-4-КМ025.005	Уголок		
				Уголок $\frac{Б\text{-}50\times50\times5\ ГОСТ\ 8509\text{-}72}{Вст3сп5\ ГОСТ\ 535\text{-}79}$		
				$L = 1200 \pm \frac{ЭТ14}{2}$	2	9,0 кг
				Стандартные изделия		
		10		Болт М10-8g×35 46.029		
				ГОСТ 7798-70	4	
		11		Гайка М10-7Н 5.029		
				ГОСТ 5915-70	4	

Подл. и дата | Инв. № дубл. | Взам. инв. № | Подл. и дата | Инв. № подл.

7.820-4-ВМ025.000СБ

Серия 7.820-4 Выпуск 4

Инв.№ подл. | Подп. и дата | Взам.инв.№ | Инв.№ дубл. | Подп. и дата

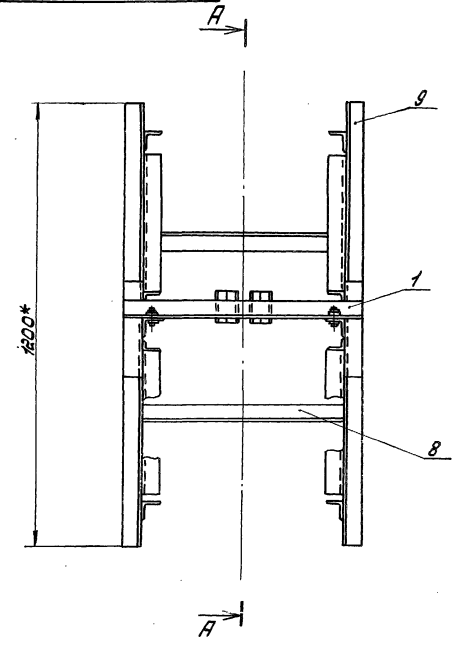

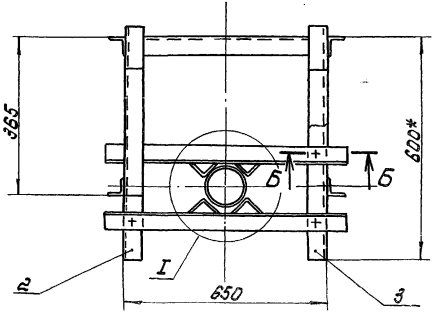

А – А

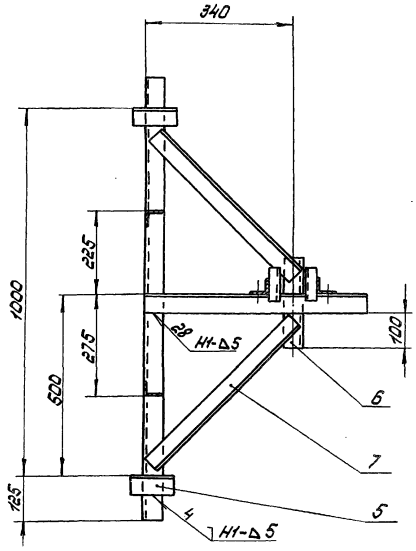

I
м 1:5

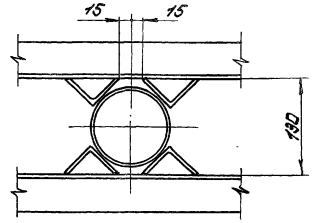

Б – Б
м 1:2

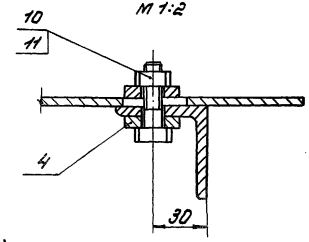

1. * Размеры для справок.
2. Сварные швы выполнять по ГОСТ 5264-80.
3. Электроды Э42 ГОСТ 9466-75.
4. Сварку, неуказанную на чертеже, вести швом ТТ-Δ5 по контуру прилегания свариваемых деталей.

Изм.	Лист.	№ докум.	Подп.	Дата	
Разраб.		Курилова		12.1286	
Пров.		Попова		12.1286	
Гип.		Ритин		5.01.87	
Нач. отд.		Коренев		12.01.87	

7.820-4-ВМ025.000СБ

Кронштейн
Сборочный чертеж.

Лит.	Масса	Масштаб
А	34,4	1:10
Лист.	Листов 1	

ЦЕНТРМОНТАЖПРОЕКТ

Формат	Зона	Поз.	Обозначение	Наименование	Кол.	Примечание
				Документация		
А4			7.820-4-ЕМ025.100СБ	Сборочный чертеж		
				Детали		
А4		1	7.820-4-ЕМ016.101	Уголок	1	
А4		2	7.820-4-ЕМ016.102	Уголок	2	

Инв.№ подл. | Подп. и дата | Взам. инв.№ | Инв.№ дубл. | Подп. и дата

Изм.	Лист	№ докум.	Подп.	Дата
Разраб.		Курилова		15.12.86
Пров.		Попова		16.12.86
Т.контр.		Гитин		5.01.87
Нач.отд.		Коренев		12.01.87

7.820-4-ЕМ025.100

Марка

Лит.	Лист	Листов
А		1

ЛЕНГИПРОВОДОХОЗ

7.820-4-ЕМ025.100СБ

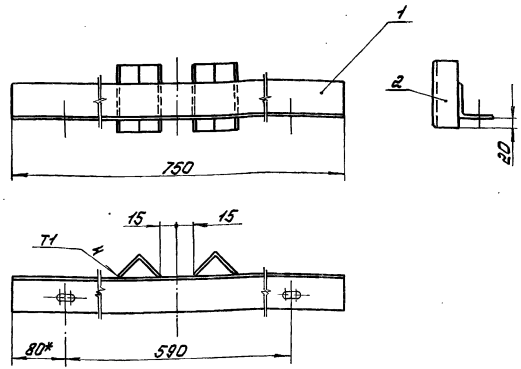

1.* Размер для справок.
2. Сварные швы выполнять по ГОСТ 11534-75
3. Электроды Э42 ГОСТ 9466-75.
4. Предельные отклонения размеров- $\pm\frac{IT14}{2}$

Инв.№ подл. | Подп. и дата | Взам. инв.№ | Инв.№ дубл. | Подп. и дата

Изм.	Лист	№ докум.	Подп.	Дата
Разраб.		Курилова		15.12.86
Пров.		Попова		16.12.86
Т.контр.		Гитин		5.01.87
Нач.отд.		Коренев		12.01.87

7.820-4-ЕМ025.100СБ

Марка. Сборочный чертеж.

Лит.	Масса	Масштаб
А	3,6	1:5
Лист	Листов 1	

ЛЕНГИПРОВОДОХОЗ

Формат	Зона	Поз.	Обозначение	Наименование	Кол.	Примечание
				Документация		
А3			7.820-4-КМ 017.000 СБ	Сборочный чертеж		
				Детали		
А4		1	7.820-4-КМ 017.001	Плита	1	
А4		2	7.820-4-КМ 017.002	Ребро	4	
А4		3	7.820-4-КМ 017.003	Швеллер	2	
Б4		4	7.820-4-КМ 017.004	Швеллер		
				Швеллер $\frac{14\ ГОСТ\ 8240-72}{Вст3сп5\ ГОСТ\ 535-79}$		
				$L = 784 \pm \frac{JT14}{2}$	2	19,3 кг
Б4		5	7.820-4-КМ 017.005	Лист		
				Лист $\frac{Б-ПН-В\ ГОСТ\ 19903-74}{Вст3сп5\ ГОСТ\ 14637-79}$		
				$(102 \times 150) \pm \frac{JT14}{2}$	2	1,9 кг
				Стандартные изделия		
		6		Болт М16-Вдх180 46.029		
				ГОСТ 7798-70	4	
		7		Гайка М16-7Н 5.029		
				ГОСТ 5915-70	8	

Изм.	Лист	№ докум.	Подп.	Дата
Разраб.		Курилова		10.12.87
Пров.		Попова		12.12.86
ГИП		Гитин		12.01.87
Нач.отд.		Коренев		12.01.87

7.820-4-КМ 017.000

Тумба

Лит.	Лист	Листов
А		1

Ленгипроводхоз

Серия 7.820-4 Выпуск 4

Инв.№ подл. | Подп. и дата | Взам. инв.№ | Инв.№ дубл. | Подп. и дата

7.820-4-КМ 017.001

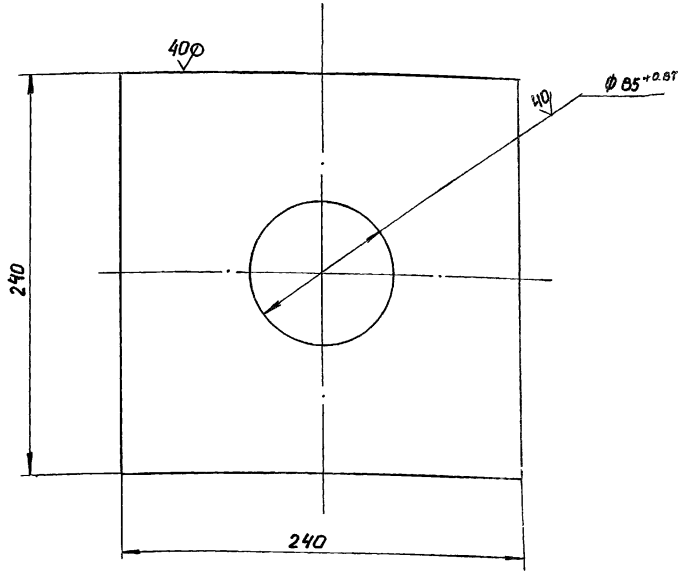

Неуказанные предельные отклонения размеров $\pm \frac{JT14}{2}$

Изм.	Лист	№ докум.	Подп.	Дата
Разраб.		Курилова		10.12.87
Пров.		Попова		12.12.86
ГИП		Гитин		12.01.87
Нач.отд.		Коренев		12.01.87

7.820-4-КМ 017.001

Плита

Лит.	Масса	Масштаб
А	6.5	1:25

Лист	Листов - 1

Лист $\frac{Б-ПН-16\ ГОСТ\ 19903-74}{Вст3сп5\ ГОСТ\ 14637-79}$

Ленгипроводхоз

7820-4-КМ017.000СБ

Выпуск 4

Серия 7.820-4

Инв.№ подл. | Подп. и дата | Взам.инв.№ | Инв.№ дубл. | Подп. и дата

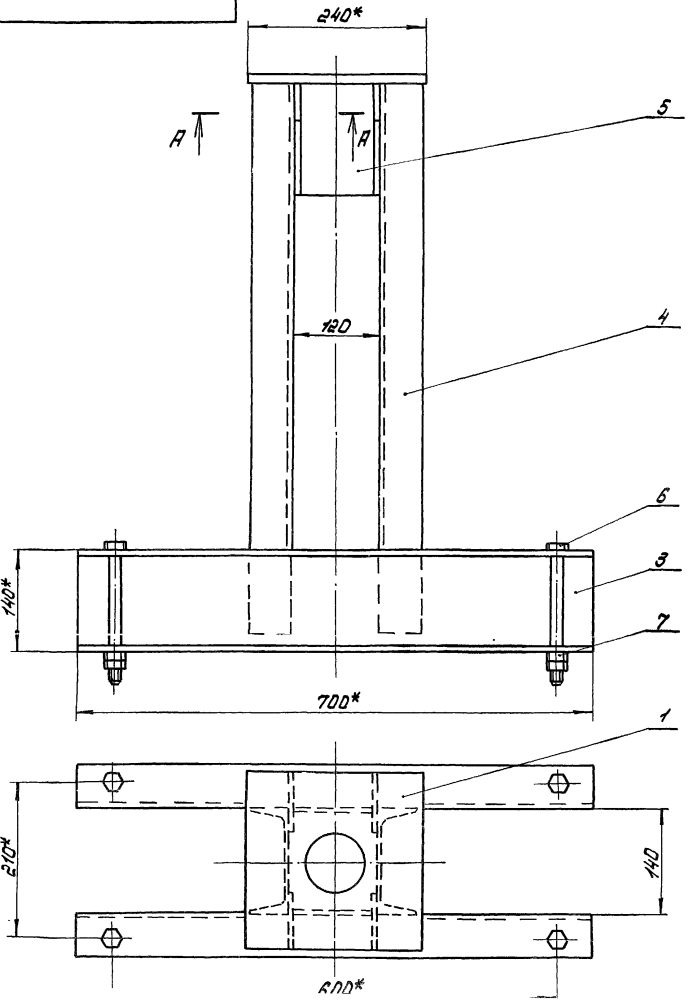

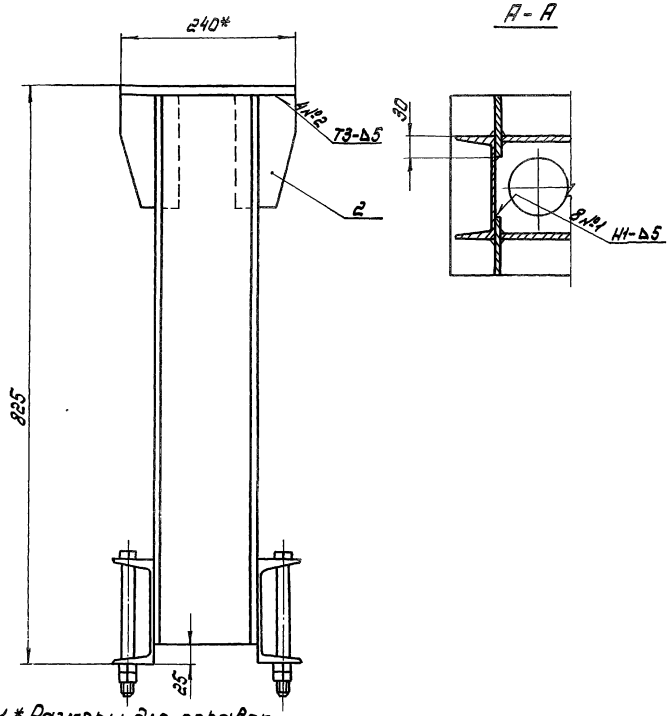

1.* Размеры для справок.
2. Сварные швы выполнять по ГОСТ 5264-80.
3. Электроды Э42 ГОСТ 9466-75.
4. Сварку, неуказанную на чертеже, вести швом Т1-Δ5 по контуру прилегания свариваемых деталей.

				7.820-4-КМ017.000СБ	
Изм.	Лист.	№ докум.	Подп.	Дата	
Разраб.	Курилова			9.12.86	Тумба. Сборочный чертеж.
Пров.	Попова			9.12.86	
Рук.	Гутин			7.01.87	
Нач.отд.	Карачев			7.01.87	

Лит.	Масса	Масштаб
А	48,0	1:5
Лист	Листов 8-1	

ЛЕНГИПРОВОДХОЗ

7.820-4-КМ 017.002

Серия 7.820-4 Выпуск 4

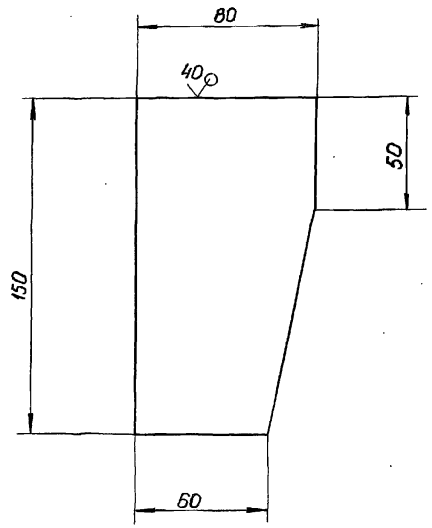

Предельные отклонения размеров $\pm \frac{IT14}{2}$

Изм.	Лист	№ докум.	Подп.	Дата
Разраб.	Курилова			10.12.86
Пров.	Попова			12.12.86
ГИП	Гитин			7.01.87
Нач.отд.	Коренев			12.01.87

7.820-4-КМ 017.002

Ребро

Лит.	Масса	Масштаб
А	0.7	1:2
Лист	Листов 1	

Лист 6-ПН-8 ГОСТ 19903-74

Ленгипроводхоз

7.820-4-КМ 017.003

Серия 7.820-4 Выпуск 4

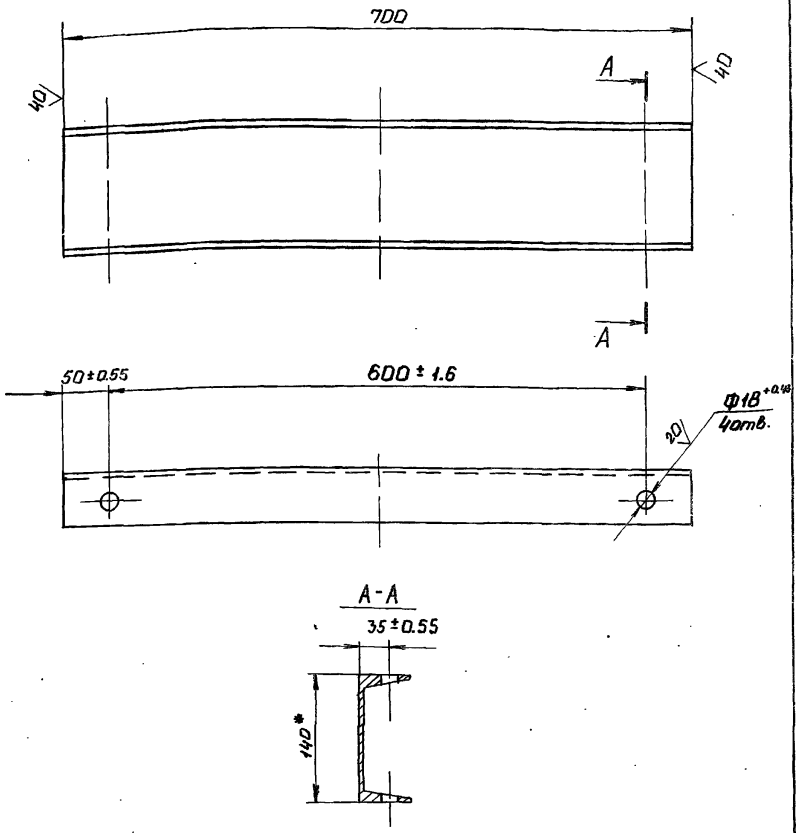

1.* Размер для справок
2. Неуказанные предельные отклонения размеров $\pm \frac{IT14}{2}$

Изм.	Лист	№ докум.	Подп.	Дата
Разраб.	Курилова			10.12.86
Пров.	Попова			12.12.86
ГИП	Гитин			7.01.87
Нач.отд.	Коренев			12.01.87

7.820-4-КМ 017.003

Швеллер

Лит.	Масса	Масштаб
А	8.5	1:5
Лист	Листов 1	

Швеллер 14 ГОСТ 8240-72 / Вст3сп5 ГОСТ 535-79

Ленгипроводхоз

Инв.№подл. | Подп. и дата | Взам.инв.№ | Инв.№дубл. | Подп. и дата

Серия 7.820-4 Выпуск 4

Формат	Зона	Поз.	Обозначение	Наименование	Кол.	Примеч.
				Документация		
А3			7.820-4-КМ026.000СБ	Сборочный чертеж		
				Детали		
А4		1	7.820-4-КМ026.001	Плита	1	
А4		2	7.820-4-КМ026.002	Ребро	4	
А4		3	7.820-4-КМ026.003	Швеллер	2	
Б4		4	7.820-4-КМ026.004	Швеллер		
				Швеллер $\frac{16\ ГОСТ\ 8240-72}{Вст3сп5\ ГОСТ\ 535-79}$		
				$L=780\pm\frac{УТ14}{2}$	2	22,2 кг
Б4		5	7.820-4-КМ026.005	Лист		
				Лист $\frac{Б-ПН-8\ ГОСТ\ 19903-74}{Вст3сп5\ ГОСТ\ 14637-79}$		
				$(132\times150)\pm\frac{УТ14}{2}$	2	2,5 кг
				Стандартные изделия		
		6		Болт М20-8g×200 46.029		
				ГОСТ 7798-70	4	
		7		Гайка М20-7Н 5.029		
				ГОСТ 5915-70	8	

Подп. и дата | Инв. № дубл. | Взам. инв. № | Подп. и дата | Инв. № подл.

Изм.	Лист	№ докум.	Подп.	Дата
Разраб.		Курилова		9.12.86
Пров.		Попова		12.12.86

7.820-4-КМ026.000

Лит.	Лист	Листов
А		1

Копировал

Серия 7.820-4 Выпуск 4

7.820-4-КМ026.001

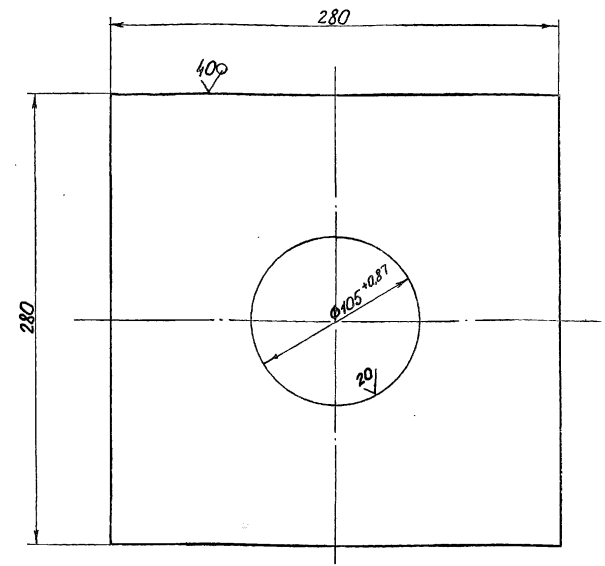

Неуказанные предельные отклонения размеров $\pm\frac{УТ14}{2}$

Подп. и дата | Инв. № дубл. | Взам. инв. № | Подп. и дата | Инв. № подл.

Изм.	Лист	№ докум.	Подп.	Дата
Разраб.		Курилова		9.12.86
Пров.		Попова		12.12.86
ГИП		Гитин		5.01.87
Нач. отд.		Коренев		12.01.87

7.820-4-КМ026.001

Плита

Лит.	Масса	Масштаб
А	10,9	1:2,5
Лист	Листов 1	

Лист $\frac{Б-ПН-20\ ГОСТ\ 19903-74}{Вст3сп5\ ГОСТ\ 535-79}$

Ленгипроводхоз

7.820-4-КМ026.000СБ

Серия 7.820-4 Выпуск 4.

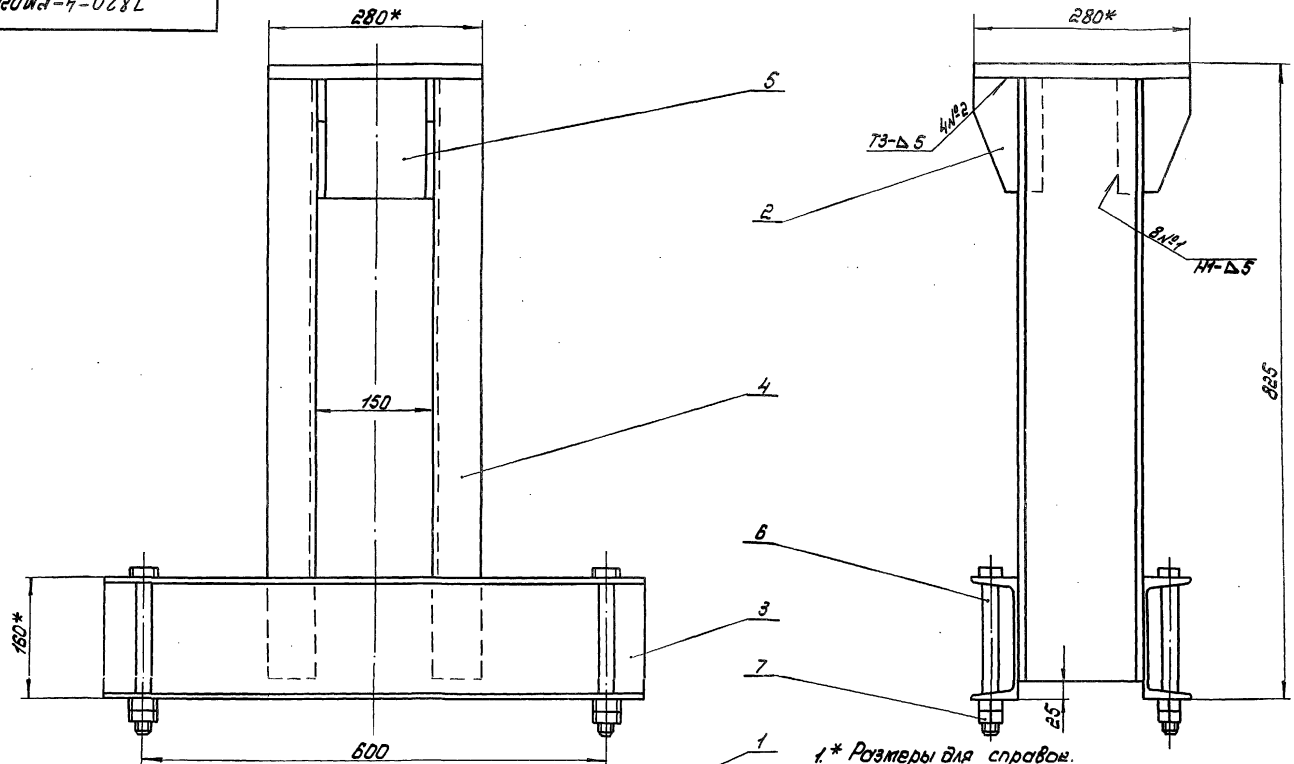

1.* Размеры для справок.
2. Сварные швы выполнять по ГОСТ 5264-80.
3. Электроды Э42 ГОСТ 9466-75.
4. Сварку, неуказанную на чертеже, вести швом Т1-△5 по контуру прилегания свариваемых деталей.

Изм.	Лист	№ докум.	Подп.	Дата
Разраб.		Курилова		10.12.86
Пров.		Попова		12.12.86
Гип.		Гитин		12.12.86
Нач. отд.		Коренев		12.12.86

7.820-4-КМ026.000 СБ

Тумба
Сборочный чертеж.

Лит.	Масса	Масштаб
А	60,8	1:5
Лист	Листов 1	

ЛЕНГИПРОВОДОХОЗ

Инв. № подл. | Подп. и дата | Взам. инв. №

7.820-4-КМ 026.002

Выпуск 4

Серия 7.820-4

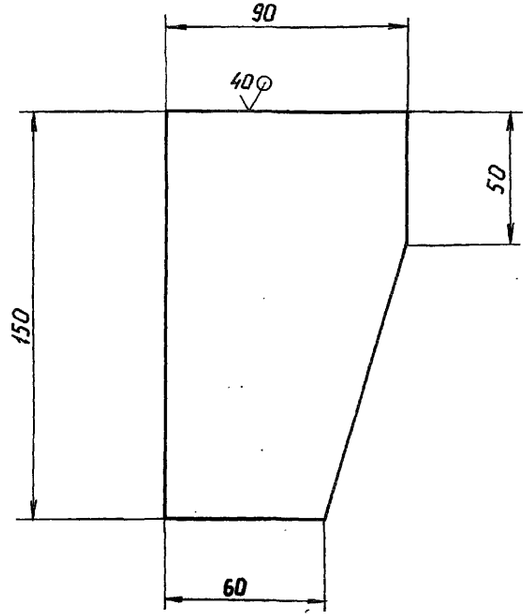

Предельные отклонения размеров $\pm \frac{IT14}{2}$

Изм	Лист	№ докум.	Подп.	Дата
Разраб.		Курилова		8.12.86
Пров.		Попова		12.12.86
ГИП		Гитин		5.01.87
Нач. отд.		Коренев		12.01.87

7.820-4-КМ 026.002

Ребро

Лит.	Масса	Масштаб
А	0,75	1:2

Лист | Листов-1

Лист Б-ПН-В ГОСТ 19903-74

Ленгипроводхоз

Инв. № подл. | Подп. и дата | Взам. инв. № | Инв. № дубл. | Подп. и дата

7.820-4-КМ 026.003

Выпуск 4

Серия 7.820-4

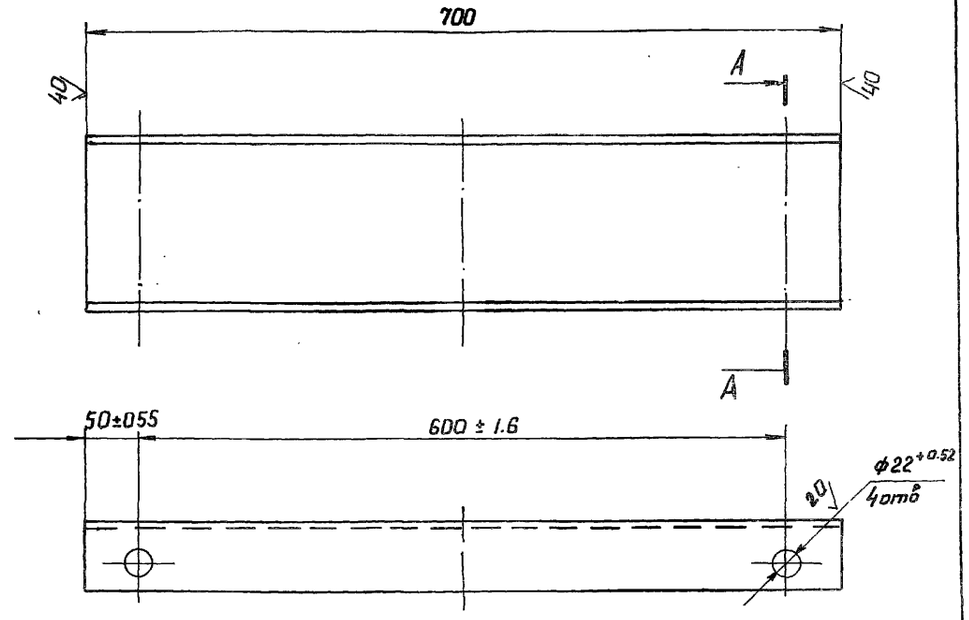

А – А

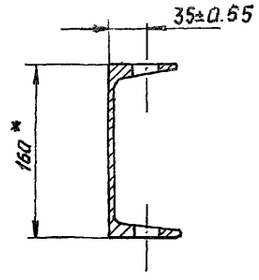

1. *Размер для справок.
2. Неуказанные предельные отклонения размеров $\pm \frac{IT14}{2}$.

Изм	Лист	№ докум	Подп.	Дата
Разраб.		Курилова		8.12.86
Пров		Попова		12.12.86
ГИП		Гитин		5.01.87
Нач. отд.		Коренев		12.01.87

7.820-4-КМ 026.003

Швеллер

Лит.	Масса	Масштаб
А	9,7	1:5

Лист | Листов-1

Швеллер 16 ГОСТ 8240-72 / Вст3сп5 ГОСТ 535-79

Ленгипроводхоз

Выпуск 4

Серия 7.820-4

Формат	Зона	Поз.	Обозначение	Наименование	Кол.	Примечание
				Документация		
А4			7.820-4-КМ 018.000СБ	Сборочный чертеж		
				Детали		
А4		1	7.820-4-КМ 018.001	Ребро	4	
А4		2	7.820-4-КМ 018.002	Уголок	1	

Изм.	Лист	№ докум.	Подп.	Дата
Разраб.		Курилова		15.12.86
Пров.		Попова		16.12.86

7.820-4-КМ 018.000

Лит.	Лист	Листов
А		1

Подп. и дата | Инв. № дубл. | Взам. инв. № | Подп. и дата | Инв. № подл.

7.820-4-КМ 018.000СБ

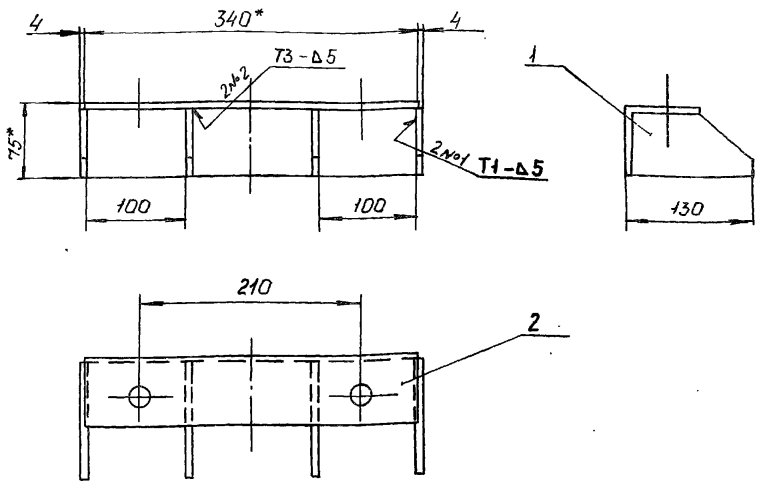

1. * Размеры для справок.
2. Сварные швы выполнять по ГОСТ 5264-80.
3. Электроды Э42 ГОСТ 9466-75.
4. Предельные отклонения размеров $\pm \frac{IT14}{2}$

Изм.	Лист	№ докум.	Подп.	Дата
Разраб.		Курилова		15.12.86
Пров.		Попова		16.12.86
ГИП		Гитин		5.01.87
Нач. отд		Коренев		12.01.87

7.820-4-КМ 018.000СБ

Планка анкерная
Сборочный чертеж

Лит.	Масса	Масштаб
А	3,2	1:5
Лист	Листов 8-1	

Ленгипроводхоз

7.820-4-КМ 018.001

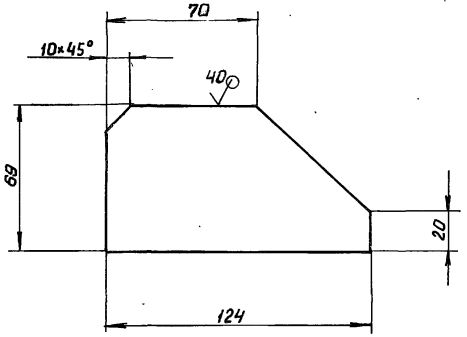

Предельные отклонения размеров ± JT14/2

Изм.	Лист	№ докум.	Подп.	Дата
Разраб.	Курилова			16.12.86
Пров.	Попова			16.12.86
ГИП	Гитин			5.01.87
Нач.отд.	Коренев			12.01.87

7.820-4-КМ 018.001

Ребро

Лит.	Масса	Масштаб
А	0,3	1:2
Лист	Листов - 1	

Серия 7.820-4 Выпуск 4

Инв.№ подл. | Подп. и дата | Взам. инв.№ | Инв.№ дубл. | Подп. и дата

7.820-4-КМ 018.002

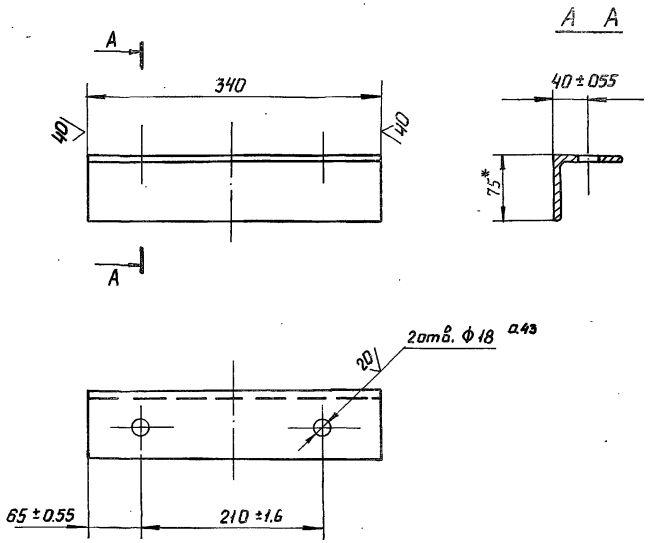

1* Размер для справок

2 Неуказанные предельные отклонения размеров ± JT14/2

Изм.	Лист	№ докум.	Подп.	Дата
Разраб.	Курилова			16.12.86
Пров.	Попова			16.12.86
ГИП	Гитин			5.01.87
Нач.отд.	Коренев			12.01.87

7.820-4-КМ 018.002

Уголок

Лит.	Масса	Масштаб
А	2,0	1:5
Лист	Листов - 1	

Б-75×75×5 ГОСТ 8509-72

Серия 7.820-4 Выпуск 4

Инв.№ подл. | Подп. и дата | Взам. инв.№ | Инв.№ дубл. | Подп. и дата

Выпуск 4
Серия 7.820-4

Формат	Зона	Поз	Обозначение	Наименование	Кол.	Примечание
				Документация		
А4			7.820-4-КМ027.000 СБ	Сборочный чертеж		
				Детали		
А4		1	7.820-4-КМ018.001	Ребро	4	
А4		2	7.820-4-КМ027.001	Уголок	1	

Изм.	Лист	N докум.	Подп.	Дата
Разраб.		Курилова		15.12.86
Пров.		Попова		16.12.86
ГИП		Гитин		5.01.87

7.820-4-КМ027.000

Планка анкерная

Лит	Лист	Листов
А		1

Инв. № подл. | Подп. и дата | Взам. инв. № | Инв. № дубл. | Подп. и дата

Выпуск 4
Серия 7.820-4

7.820-4-КМ027.000СБ

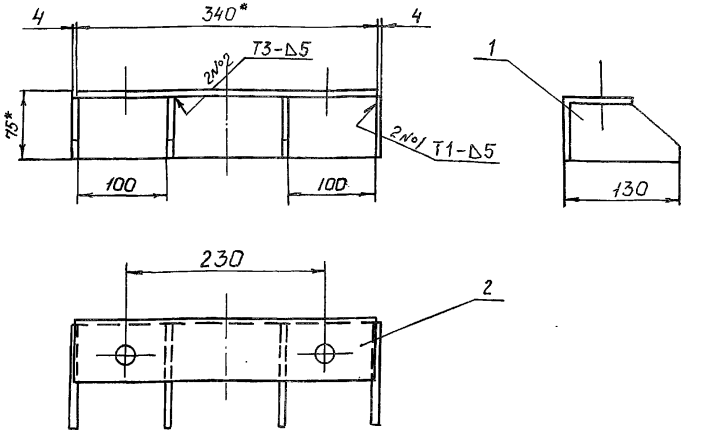

1. * Размеры для справок.
2. Сварные швы выполнять по ГОСТ 5264-80
3. Электроды Э42 ГОСТ 9466-75.
4. Предельные отклонения размеров $\pm \frac{IT14}{2}$

Изм.	Лист	N докум.	Подп.	Дата
Разраб.		Курилова		15.12.86
Пров.		Попова		16.12.86
ГИП		Гитин		5.01.87
Нач.отд.		Кореневский		12.01.87

Планка анкерная
Сборочный чертеж

Лит.	Масса	Масштаб
А	3,2	1:5
Лист	Листов - 1	

Ленгипроводхоз

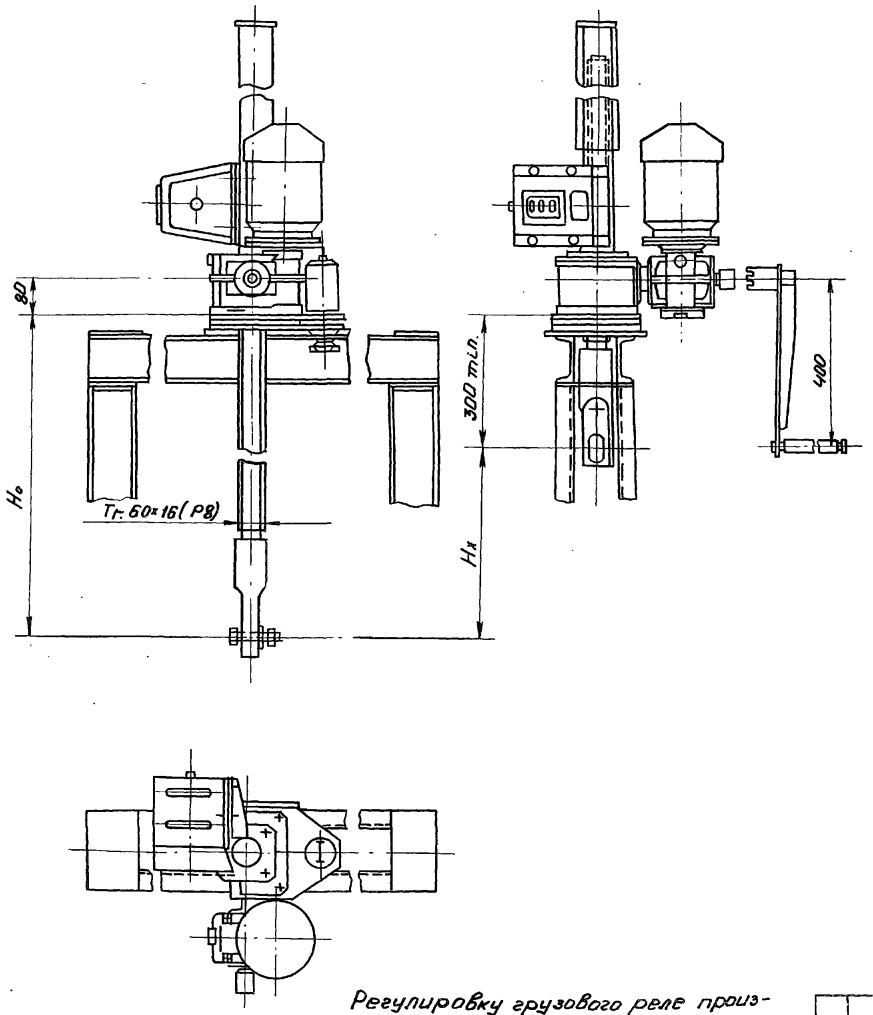

Таблица 1

Техническая характеристика подъёмника

Резьба грузового винта	Усилие в тс тяговое Т	Усилие в тс посадочное П	Ho в м. наиб.	Электродв. 4АС71В8У1 исп. м 302	Станция управления электропр.	Усилие на рукоятке при Т в кгс.	Время подъёма затвора на 1 м. в мин. электр.	Время подъёма затвора на 1 м. в мин. вручную
Tr. 60×16(P8)	2.5	2.5	3.85	n=920 об/мин N=0.63 кВт	ЯАА 5401-247491	15	8	7

Таблица 2

Данные на заказ по затвору.

Усилие посадочное потребное в тс.	$П_З$	1.3
Усилие регулировки грузового реле в тс.	Р	
Расстояние от подошвы подъёмника до оси проушины опущенного затвора в м	Ho	3.113
Полный ход затвора в м.	Hx	1.3
Датчик ДПМ1. Шаг гр. винта	Р	8
Теоретическая масса подъёмника в кг.	Q	154

Таблица 3

Теоретическая масса подъёмников

Hx, м	Ho, м				
	1.5	2	2.5	3	3.65
	Масса 1 шт. без учета электроаппаратуры, кг.				
1.0	108	123	138	153	172
1.5	—	119	132	148	166
2.0	—	—	126	141	159
2.5	—	—	—	134	152
3.2	—	—	—	—	145

Регулировку грузового реле произвести по потребному посадочному усилию (см. тб. 2)

Изм.	Лист	№ докум.	Подп.	Дата
Разраб		Курилова		5.01.87
Пров.		Попова		11.02.87
ГИП		Гитин		11.02.87
Нач. отд.		Коренев		13.02.87

3.820.2-44-26.058.ПВ.100.000 ГЧ

Подъёмник одновинтовой с электроприводом. г.п. 2.5 т.с. марки 2.5ЭВ. Габаритный чертеж.

Лит.	Масса	Масштаб
А	см. табл. 2	1:10
Лист	Листов 1	

Ленгипроводхоз

Инв.№подл. | Подп. и дата | Взам.инв.№ | Подп. и дата

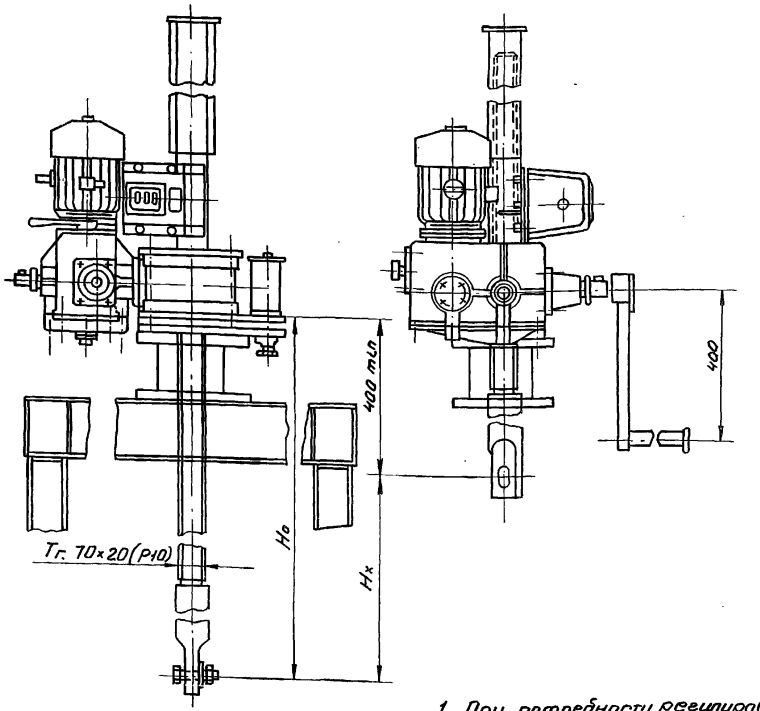

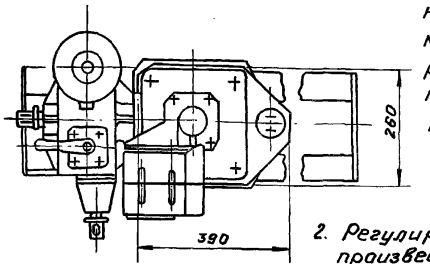

1. При потребности регулировки ниже предела 0,98 тс. подъёмник комплектуется другим грузовым реле 2.5 ГРТ с соответствующими пределами заневаливания пружин.

2. Регулировку грузового реле произвести по потребному посадочному усилию (см. тд. 2)

Таблица 1

Техническая характеристика.

Резьба грузового винта	Усилие в тс: тяговое Т	посадочное П	Но в м наиб.	Электродвигатель АИС 80В6У1 исп.	Станция управления	Усилие на рукоятке прит в кгс.	Время подъёма затвора на 1 м в мин. электр.	вручную
				м 302	электропр.			
Тг-70×20(Р10)	5	5	4.2	n = 860 об/мин N = 1.2 кВт.	ЯАЯ 5401-267491	14	5	15

Таблица 2

Данные на заказ по затвору

Усилие посадочное потребное в тс.	$П_з$	1.8
Усилие регулировки грузового реле в тс	Р	1.8
Расстояние от подошвы подъёмника до оси проушины опущенного затвора в м.	Но	3.156
Полный ход затвора в м.	Нх	1.3
Датчик Д ПМ1 Шаг гр. винта	Р	10
Теоретическая масса подъёмника в кг.	Q	262

Таблица 3

Теоретическая масса подъёмников

Нх, м	Но, м					
	2.0	2.5	3.0	3.5	4.0	4.2
	Масса 1 шт. без учета электроаппаратуры в кг.					
1.5	221	241	280	280	299	308
2.0	—	233	253	272	292	301
2.5	—	—	245	264	284	293
3.0	—	—	—	257	277	286
3.5	—	—	—	—	270	279
3.8	—	—	—	—	—	272

Изм.	Лист	№ докум.	Подп.	Дата
Разраб.		Курилова		6.01.87
Пров.		Попова		11.02.87
ГИП		Гитин		11.02.87
Нач. отд.		Коренев		13.02.87

3.820.2-44-26.058.ПВ.120.000Гч

Подъёмник однвинтовой с электроприводом Г.п.5 тс. марки 538. Габаритный чертеж.

Лит.	Масса	Масшт.
А	см. табл.2	1:10

Лист | Листов 1

Ленгипровдхоз

Инв.№подл. | Подп. и дата | Взам.инв.№ | № дубл. | Подп. и дата

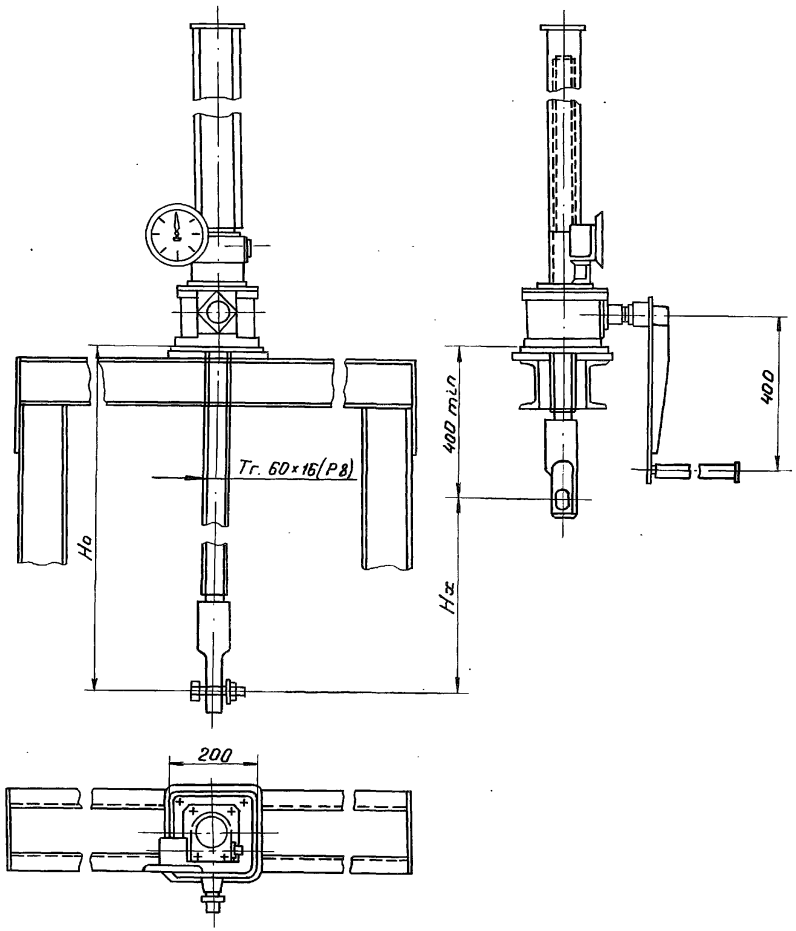

Таблица 1

Техническая характеристика подъёмника

Резьба грузового винта	Усилие в т.с. наиб.		Но в м наиб.	Усилие на рукоятке при Т в кгс.	Время подъёма затвора на 1м в мин.
	Тяговое Т	Посадочное П			
Тг. 60×16(Р8)	2.5	2.5	3.65	16	7.5

Таблица 2

Данные на заказ по затвору.

Усилие посадочное потребное в тс.	$П_з$	1.3
Расстояние от подошвы подъёмника до оси проушины опущенного затвора в м.	Но	3.075
Полный ход затвора в м.	Нх	1.3
Указатель положения затвора	—	УПР 258
Теоретическая масса подъёмника в кг.	Q	113

Таблица 3

Теоретическая масса подъёмников.

Нх. м	Но. м				
	1.5	2.0	2.5	3.0	3.6
	Масса 1 шт. без учета указателя положения затвора кг				
1.0	69	85	99	114	133
1.5	—	79	93	108	125
2.0	—	—	87	102	120
2.5	—	—	—	98	114
3.2	—	—	—	—	106

Указатель положения затвора выбирается в зависимости от Нх при $Н_х \leq 2.5$м установить УПР-258, при $2.5 < Н \leq 5$м установить- УПР-508

Изм.	Лист	№ докум.	Подп.	Дата
Разраб.		Курилова		26.12.86
Пров.		Папова		5.01.87
ГИП		Гитин		6.01.87
Нач. отд.		Коренев		6.01.87

3.820.2-44-26.058.ПВ.030.000ГЧ

Подъёмник одновинтовой с ручным приводом. г.п. 2.5т.с. Марки 2.5В. Габаритный чертеж.

Лит.	Масса	Масштаб
А	см. табл. 2	1:10
Лист	Листов 1	

Ленгипроводхоз

Инв.№ подл. | Подп. и дата | Взам. инв.№ | Инв.№ дубл. | Подп. и дата

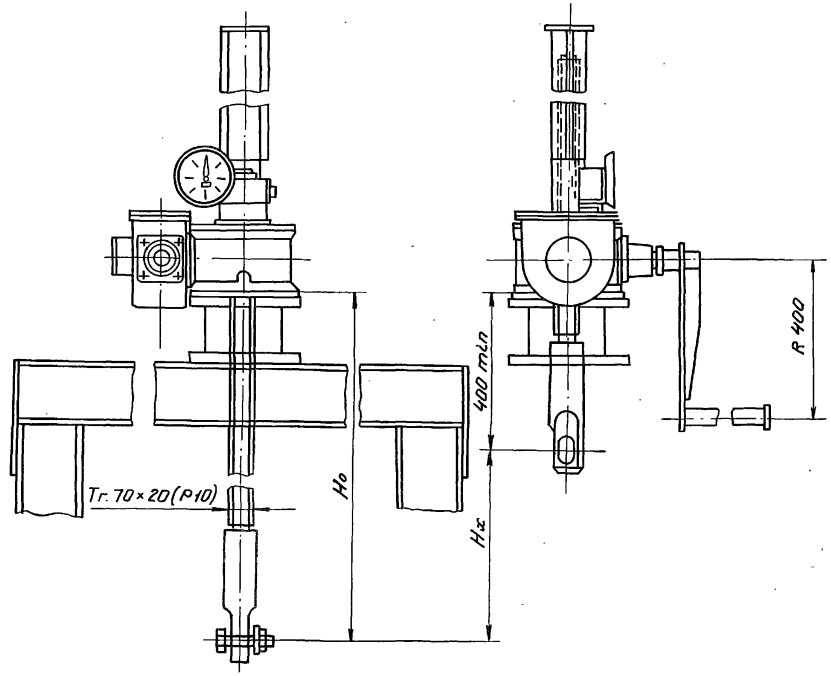

Указатель положения затвора выбирается в зависимости от Нх: при Нх ≤ 2.5 установить УПР 2510 при 2.5 < Нх ≤ 5 м установить УПР 5010.

Таблица 1

Техническая характеристика подъёмника

Резьба грузового винта	Усилие в тс. наиб.		Но в м. наиб.	Усилие на рукоятке при Р кгс	Время подъёма затвора на 1 м в мин.
	тяговое Т	посадочное П			
Тг. 70 × 20 (Р10)	5	5	4.2	20	20

Таблица 2

Данные на заказ по затвору

Усилие посадочное потребное в тс.	$П_з$	1.8
Расстояние от подошвы подъёмника до оси проушины опущенного затвора	Но	3.110
Полный ход затвора в м.	Нх	1.3
Указатель положения затвора	—	УПР. 258
Теоретическая масса подъёмника в кг	Q	191

Таблица 3

Теоретическая масса подъёмников

Нх, м	Но, м					
	2.0	2.5	3.0	3.5	4.0	4.2
	Масса 1 шт без учета указателя положения затвора, кг					
1.5	151	171	190	210	229	238
2.0	—	164	184	203	223	232
2.5	—	—	176	195	215	224
3.0	—	—	—	188	208	217
3.5	—	—	—	—	201	210
3.8	—	—	—	—	—	203

Изм.	Лист	№ докум.	Подп.	Дата
Разраб		Курилова		26.12.87
Пров.		Попова		5.01.87
ГИП		Гитин		6.01.87
Н. контр.		Карасев		

3.820.2-44-26.058.ПВ.050.000Г4

Подъёмник одновинтовой с ручным приводом г.п. 5 т.с марки 5В. Габаритный чертёж

Лит.	Масса	Масштаб
А	см. табл. №2	1:10
Лист	Листов 1	

gost.e-ecolog.ru