ТИПОВАЯ ДОКУМЕНТАЦИЯ НА КОНСТРУКЦИИ, ИЗДЕЛИЯ И УЗЛЫ ЗДАНИЙ И СООРУЖЕНИЙ

СЕРИЯ 7.820—4

ЗАТВОРЫ ПЛОСКИЕ КОЛЕСНЫЕ ГЛУБИННЫЕ ДЛЯ ОТВЕРСТИЙ ДИАМЕТРОМ 1,0; 1,2 И 1,4 М ПРИ НАПОРЕ ОТ 6 ДО 12 М

Выпуск 3

Затворы для перекрытия отверстий с напорной и безнапорной стороны диаметром 1,0 м при напоре 10 и 12 м

gost.e-ecolog.ru

ТИПОВАЯ ДОКУМЕНТАЦИЯ НА КОНСТРУКЦИИ, ИЗДЕЛИЯ И УЗЛЫ ЗДАНИЙ И СООРУЖЕНИЙ

СЕРИЯ 7.820—4

ЗАТВОРЫ ПЛОСКИЕ КОЛЕСНЫЕ ГЛУБИННЫЕ ДЛЯ ОТВЕРСТИЙ ДИАМЕТРОМ 1,0; 1,2 И 1,4 М ПРИ НАПОРЕ ОТ 6 ДО 12 М

Выпуск 3

Затворы для перекрытия отверстий с напорной и безнапорной стороны диаметром 1,0 м при напоре 10 и 12 м

Разработана
институтом «Ленгипроводхоз»
Главнечерноземводстроя
Минводхоза СССР

Утверждена и введена
в действие с 01.06.88 г.
Минводхозом СССР
Протокол № 563 от 30.11.87 г.

Главный инженер института *В. Н. Кузнецов*
Главный инженер проекта *С. А. Гитин*

Содержание

Обозначение	Наименование	Стр.
7.820-4- ЕМ030.000	Затворы плоские колесные глубинные для отверстий диаметром 1,0 м. при напорах 10 и 12 м.	6,7
7.820-4- ЕМ030.000СБ	Затворы плоские колесные глубинные для отверстий диаметром 1,0 м. при напорах 10 и 12 м. Сборочный чертеж.	8,9,10
7.820-4 - ЕМ030.000ВС	Затворы плоские колесные глубинные для отверстий диаметром 1,0 м. при напорах 10 и 12 м. Ведомость спецификаций.	11,12
7.820-4 - ЕМ030.000ВП	Затворы плоские колесные глубинные для отверстий диаметром 1,0 м. при напорах 10 и 12 м. Ведомость покупных изделий	13
7.820-4 - ЕМ030.000ВМ	Затворы плоские колесные глубинные для отверстий диаметром 1,0 м. при напорах 10 и 12 м. Ведомость металлоконструкций по видам профилей	14,15
7.820-4- ЕМ031.000	Закладные части.	16
7.820-4- ЕМ031.000СБ	Закладные части. Сборочный чертеж.	17,18
7.820-4 - ЕМ031.001	Стойка.	19
7.820-4 - ЕМ011.002	Ребро.	19
7.820-4 - ЕМ011.003	Анкер	20
7.820-4 - ЕМ011.004	Анкер	20
7.820-4- ЕМ031.002	Порог	21
7.820-4- ЕМ033.001	Стойка	21
7.820-4- ЕМ032.000	Затвор	22
7.820-4- ЕМ032.000СБ	Затвор. Сборочный чертеж.	23,24
7.820-4- ЕМ032.100	Металлоконструкция.	25
7.820-4 - ЕМ032.100СБ	Металлоконструкция. Сборочный чертеж.	26,27
7.820-4- ЕМ012.101	Обшивка.	28
7.820-4- ЕМ032.101	Проушина.	28
7.820-4- ЕМ032.102	Накладка.	29
7.820-4- ЕМ032.103	Накладка.	29
7.820-4- ЕМ032.104	Лист.	30
7.820-4- ЕМ032.105	Ригель.	30
7.820-4- ЕМ032.106	Проушина.	31
7.820-4- ЕМ032.107	Швеллер.	31
7.820-4- ЕМ032.108	Ребро.	32
7.820-4- ЕМ032.109	Ребро.	32
7.820-4- ЕМ012.109	Упор.	33
7.820-4- ЕМ012.110	Ребро.	33
7.820-4- ЕМ012.111	Накладка.	34
7.820-4- ЕМ015.003	Болт.	34
7.820-4- ЕМ032.200	Узел колесный.	35
7.820-4- ЕМ032.210	Ось	35
7.820-4- ЕМ032.200СБ	Узел колесный. Сборочный чертеж.	36
7.820-4- ЕМ032.210СБ	Ось. Сборочный чертеж.	37
7.820-4- ЕМ032.212	Шайба.	37
7.820-4- ЕМ032.211	Ось.	38

Обозначение	Наименование	Стр.
7.820-4 – КМ 032.201	Колесо	39
7.820-4 – КМ 032.202	Шайба плавающая	39
7.820-4 – КМ 032.203	Втулка	40
7.820-4 – КМ 032.204	Осадержатель	40
7.820-4 – КМ 012.205	Подшипник	41
7.820-4 – КМ 012.206	Пробка	41
7.820-4 – КМ 012.001	Накладка верхняя	42
7.820-4 – КМ 012.002	Накладка боковая	42
7.820-4 – КМ 012.003	Накладка нижняя	43
7.820-4 – КМ 012.004	Уплотнение верхнее	43
7.820-4 – КМ 012.005	Уплотнение боковое	44
7.820-4 – КМ 012.006	Уплотнение нижнее	44
7.820-4 – КМ 033.000	Закладные части	45
7.820-4 – КМ 033.000СБ	Закладные части	
	Сборочный чертеж	46,47
7.820-4 – КМ 034.000	Затвор	48
7.820-4 – КМ 034.000СБ	Затвор. Сборочный чертеж	49.50
7.820-4 – КМ 034.100	Металлоконструкция.	51
7.820-4 – КМ 034.100СБ	Металлоконструкция	
	Сборочный чертеж	52,53
7.820-4 – КМ 014.101	Обшивка	54
7.820-4 – КМ 034.101	Лист	54
7.820-4 – КМ 014.103	Полоса	55
7.820-4 – КМ 014.104	Полоса	55
7.820-4 – КМ 034.102	Ригель	56
7.820-4 – КМ 034.103	Лист	56
7.820-4 – КМ 034.109	Проушина	57
7.820-4 – КМ 022.105	Накладка	57
7.820-4 – КМ 034.110	Проушина	58
7.820-4 – КМ 034.111	Накладка	58

Обозначение	Наименование	Стр.
7.820-4 – КМ 014.001	Накладка верхняя	59
7.820-4 – КМ 034.002	Накладка	59
7.820-4 – КМ 014.002	Накладка боковая	60
7.820-4 – КМ 014.003	Накладка нижняя	60
7.820-4 – КМ 014.004	Уплотнение верхнее	61
7.820-4 – КМ 014.005	Уплотнение боковое	61
7.820-4 – КМ 034.001	Уплотнение нижнее	62
7.820-4 – КМ 035.000	Штанга	63
7.820-4 – КМ 015.001	Проушина.	63
7.820-4 – КМ 035.000СБ	Штанга. Сборочный чертеж	64
7.820-4 – КМ 023.100	Звено	65
7.820-4 – КМ 023.200	Звено	65
7.820-4 – КМ 023.100СБ	Звено. Сборочный чертеж	66
7.820-4 – КМ 023.101	Труба	67
7.820-4 – КМ 023.102	Ребро	67
7.820-4 – КМ 023.103	Фланец	68
7.820-4 – КМ 023.201	Фланец	68
7.820-4 – КМ 023.200СБ	Звено. Сборочный чертеж	69
7.820-4 – КМ 035.100	Звено	70
7.820-4 – КМ 035.101	Труба	70
7.820-4 – КМ 035.100СБ	Звено. Сборочный чертеж	71
7.820-4 – КМ 036.000	Штанга	72
7.820-4 – КМ 024.101	Проушина	72
7.820-4 – КМ 036.000СБ	Штанга. Сборочный чертеж	73
7.820-4 – КМ 024.100	Звено	74
7.820-4 – КМ 024.200	Звено	74
7.820-4 – КМ 024.100СБ	Звено. Сборочный чертеж	75
7.820-4 – КМ 024.102	Труба	76
7.820-4 – КМ 024.001	Болт	76
7.820-4 – КМ 024.103	Фланец	77

Обозначение	Наименование	Стр.
7.820-4-км 024.201	Фланец	77
7.820-4-км 024.200 СБ	Звено. Сборочный чертёж	78
7.820-4-км 036.100	Звено	79
7.820-4-км 036.101	Труба	79
7.820-4-км 036.100 СБ	Звено. Сборочный чертеж	80
7.820-4-км 037.000	Штанга	81
7.820-4-км 037.001	Болт	81
7.820-4-км 037.000 СБ	Штанга. Сборочный чертеж	82
7.820-4-км 037.100	Звено	83
7.820-4-км 037.200	Звено	83
7.820-4-км 037.100 СБ	Звено. Сборочный чертёж	84
7.820-4-км 037.101	Проушина	85
7.820-4-км 037.102	Труба	85
7.820-4-км 037.103	Фланец	86
7.820-4-км 037.201	Фланец	86
7.820-4-км 037.200 СБ	Звено. Сборочный чертёж	87
7.820-4-км 037.300	Звено	88
7.820-4-км 037.301	Труба	88
7.820-4-км 037.300 СБ	Звено. Сборочный чертеж	89
7.820-4-км 016.000	Кронштейн	90
7.820-4-км 016.000 СБ	Кронштейн. Сборочный чертёж	91
7.820-4-км 016.100	Марка	92
7.820-4-км 016.100 СБ	Марка. Сборочный чертёж	92
7.820-4-км 016.101	Уголок	93
7.820-4-км 016.102	Уголок	93
7.820-4-км 016.001	Уголок	94
7.820-4-км 016.002	Шайба	94
7.820-4-км 025.000	Кронштейн	95
7.820-4-км 025.000 СБ	Кронштейн. Сборочный чертёж	96
7.820-4-км 025.100	Марка	97

Обозначение	Наименование	Стр.
7.820-4-км 025.100 СБ	Марка. Сборочный чертёж	97
7.820-4-км 038.000	Кронштейн.	98
7.820-4-км 038.000 СБ	Кронштейн. Сборочный чертёж	99
7.820-4-км 038.100	Марка	100
7.820-4-км 038.100 СБ	Марка. Сборочный чертёж	100
7.820-4-км 017.000	Тумба	101
7.820-4-км 017.001	Плита	101
7.820-4-км 017.000 СБ	Тумба. Сборочный чертёж	102
7.820-4-км 017.002	Ребро	103
7.820-4-км 017.003	Швеллер	103
7.820-4-км 026.000	Тумба	104
7.820-4-км 026.001	Плита	104
7.820-4-км 026.000 СБ	Тумба. Сборочный чертёж	105
7.820-4-км 026.002	Ребро	106
7.820-4-км 026.003	Швеллер	106
7.820-4-км 039.000	Тумба	107
7.820-4-км 039.001	Плита	107
7.820-4-км 039.000 СБ	Тумба. Сборочный чертёж.	108
7.820-4-км 026.002	Ребро	109
7.820-4-км 026.003	Швеллер	109
7.820-4-км 018.000	Планка анкерная	110
7.820-4-км 018.000 СБ	Планка анкерная Сборочный чертёж.	110
7.820-4-км 018.001	Ребро	111
7.820-4-км 018.002	Уголок	111
7.820-4-км 027.000	Планка анкерная	112
7.820-4-км 027.000 СБ	Планка анкерная Сборочный чертёж	112
7.820-4-км 027.001	Уголок	62

Обозначение	Наименование	Стр.
3.820.2-44.26.058.ПВ.100.000ГЧ	Подъемник одновинтовой	
	с электроприводом груз.	
	2,5т.с. марки 2,5ЭВ.	
	Габаритный чертеж.	113
3.820.2-44.26.058.ПВ.120.000ГЧ	Подъемник одновинтовой	
	с электроприводом	
	груз. 5т.с. марки 5ЭВ.	
	Габаритный чертеж.	114
3.820.2-44.26.058.ПВ.140.000ГЧ	Подъемник одновинтовой	
	с электроприводом	
	груз. 10т.с. марки 10ЭВ.	
	Габаритный чертеж	115
3.820.2-44.26.058.ПВ.030.000ГЧ	Подъемник одновинтовой	
	с ручным приводом	
	груз. 2.5т.с. марки 2.5В.	
	Габаритный чертеж	116
3.820.2-44.26.058.ПВ.050.000ГЧ	Подъемник одновинтовой	
	с ручным приводом	
	груз. 5т.с. марки 5В.	
	Габаритный чертеж.	117
3.820.2-44.26.058.ПВ.070.000ГЧ	Подъемник одновинтовой	
	с ручным приводом	
	груз. 10т.с. марки 10В.	
	Габаритный чертеж	118

Обозначение	Наименование	Стр.

Зона	Поз.	Обозначение	Наименование	Кол. на исполн. 7.820-4-км 030.000 —	01	02	03	Примечание
			Документация					
		7.820-4-км 030.000ОБ	Сборочный чертеж	×	×	×	×	
		7.820-4-км 030.000ВС	Ведомость спецификаций	×	×	×	×	
		7.820-4-км 030.000ВП	Ведомость покупных изделий.	×	×	×	×	
		7.820-4-км 030.000ВМ	Ведомость металлоконструкций по видам профилей.	×	×	×	×	
		3.820.2-44.26.058.ПВ.100.000ГЧ	Подъемник одновинтовой с электроприводом груз. 2,5т.с. марки 2,5 ЭВ. Габаритный чертеж.	×		×		
		3.820.2-44.26.058.ПВ.030.000ГЧ	Подъемник одновинтовой с ручным приводом груз. 2,5т.с. марки 2,5 В.					

Изм.	Лист	№ докум.	Подп.	Дата
Разраб.		Гусев		21.01.87
Пров.		Попова		10.02.87
ГИП		Гитин		16.02.87
Нач.отд.		Коренев		
Н.контр.		Стельмакова		16.02.87

7.820-4-км 030.000

Затворы плоские колесные глубинные для отверстий диаметром 1,0 м при напорах 10 и 12 м

Лит.	Лист	Листов
А	1	4

Ленгипроводхоз

Копировал Грищук Формат А4

Зона	Поз.	Обозначение	Наименование	Кол. на исполн. 7.820-4-км 030.000 —	01	02	03	Примечание
			Габаритный чертеж		×		×	
		3.820.2-44.26.058.ПВ.120.000ГЧ	Подъемник одновинтовой с электроприводом груз. 5т.с. марки 5ЭВ. Габаритный чертеж.	×				
		3.820.2-44.26.058.ПВ.050.000ГЧ	Подъемник одновинтовой с ручным приводом груз. 5т.с. марки 5В Габаритный чертеж.		×			
		3.820.2-44.26.058.ПВ.140.000ГЧ	Подъемник одновинтовой с электроприводом груз. 10т.с. марки 10ЭВ. Габаритный чертеж			×		
		3.820.2-44.26.058.ПВ.070.000ГЧ	Подъемник одновинтовой с ручным приводом груз. 10т.с. марки 10В Габаритный чертеж.				×	

Изм.	Лист	№ докум.	Подп.	Дата

7.820-4-км 030.000

Лист 2

Копировал Грищук Формат А4

Зона	Поз.	Обозначение	Наименование	Кол. на исполн. 7.820-4-КМ 030.000 —	01	02	03	Примечание
			Сборочные единицы					
	1	7.820-4-КМ 031.000	Закладные части	1	1	1	1	
	2	7.820-4-КМ 032.000	Затвор	1	1	1	1	
	3	7.820-4-КМ 033.000	Закладные части	1	1	1	1	
	4	7.820-4-КМ 034.000	Затвор	1	1			
	5	7.820-4-КМ 034.000-01	Затвор			1	1	
	6	7.820-4-КМ 035.000	Штанга	1	1			
	7	7.820-4-КМ 035.000-01	Штанга			1	1	
	8	7.820-4-КМ 036.000	Штанга	1	1			
	9	7.820-4-КМ 037.000	Штанга			1	1	
	10	7.820-4-КМ016.000	Кронштейн	2	2	3	3	
	11	7.820-4-КМ 025.000	Кронштейн	2	2			
	12	7.820-4-КМ 038.000	Кронштейн			3	3	
	13	7.820-4-КМ 017.000	Тумба	1	1	1	1	
	14	7.820-4-КМ 026.000	Тумба	1	1			
	15	7.820-4-КМ 039.000	Тумба			1	1	
	16	7.820-4-КМ 018.000	Планка анкерная	2	2	2	2	
	17	7.820-4-КМ 027.000	Планка анкерная	2	2	2	2	

Зона	Поз.	Обозначение	Наименование	Кол. на исполн. 7.820-4-КМ 030.000 —	01	02	03	Примечание
	18	3.820.2-44.26.058.ПВ.100.000	Подъемник одновинтовой					Серия
			с электроприводом					3.820.2-44
			груз. 2,5т.с. марки 2,5ЭВ	1		1		Выпуск 10
	18	3.820.2-44.26.058.ПВ.030.000	Подъемник одновинтовой					Серия
			с ручным приводом					3.820.2-44
			груз. 2,5т.с. марки 2,5В		1		1	Выпуск 3
	19	3.820.2-44.26.058.ПВ.120.000	Подъемник одновинтовой					Серия
			с электроприводом					3.820.2-44
			груз. 5т.с. марки 5ЭВ	1				Выпуск 12
	19	3.820.2-44.26.058.ПВ.050.000	Подъемник одновинтовой					Серия
			с ручным приводом					3.820.2-44
			груз. 5т.с. марки 5В		1			Выпуск 5
	20	3.820.2-44.26.058.ПВ.140.000	Подъемник одновинтовой					Серия
			с электроприводом					3.820.2-44
			груз. 10т.с. марки 10ЭВ			1		Выпуск 14
	20	3.820.2-44.26.058.ПВ.070.000	Подъемник одновинтовой					Серия
			с ручным приводом					3.820.2-44
			груз. 10т.с. марки 10В				1	Выпуск 7

7.820-4-КМ 030.000СБ

Серия 7.820-4 Выпуск 3

Рис.1

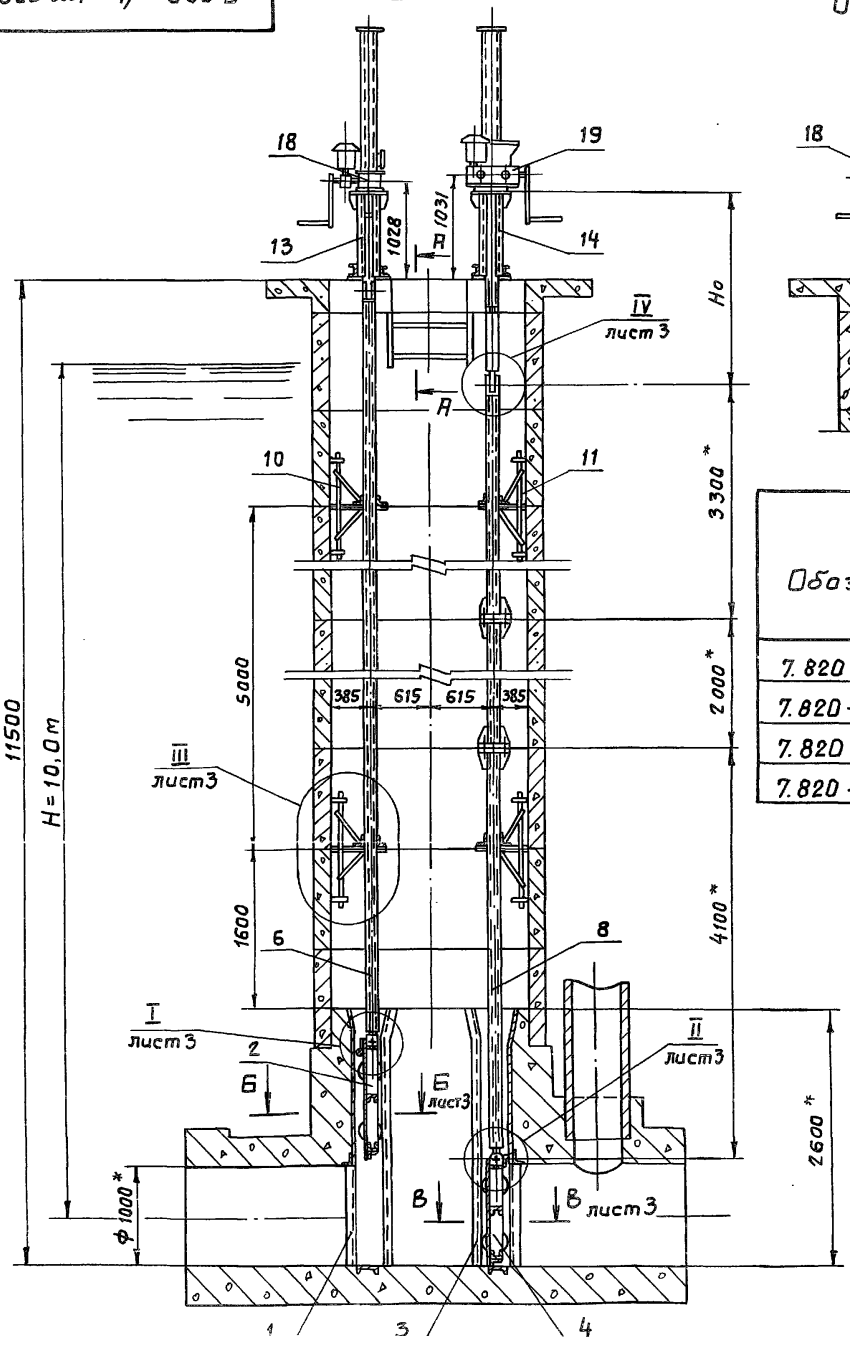

Рис.2

Остальное см. Рис.1

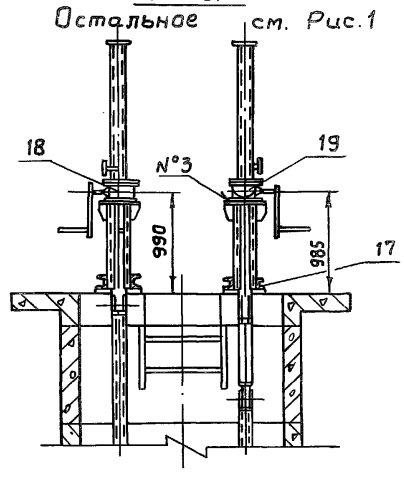

А-А
М 1:10
при монтаже подъемника

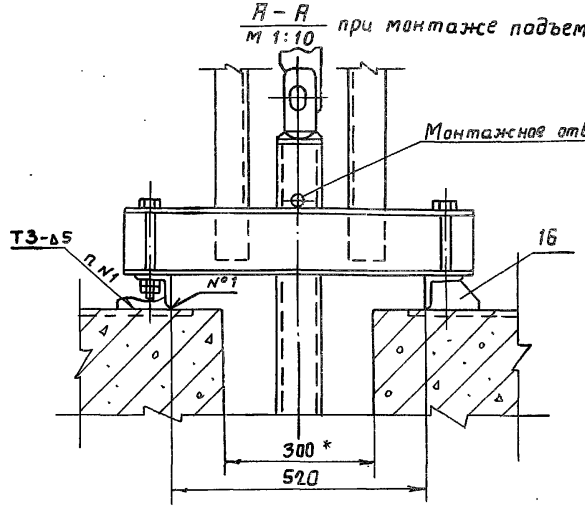

Обозначение	Н м	Рис.	Тип подъемника				Масса кг
			для затвора с безнапорной стороны отверстия		для затвора с напорной стороны отверстия		
			Марка	Но, м	Марка	Но, м	
7.820-4-КМ030.000	10,0	1	2,5ЭВ	1,908	5ЭВ	1,956	2665,5
7.820-4-КМ030.000-01	10,0	2	2,5В	1,870	5В	1,910	2553,5
7.820-4-КМ030.000-02	12,0	3	2,5ЭВ	1,908	10ЭВ	1,961	2960,5
7.820-4-КМ030.000-03	12,0	4	2,5В	1,870	10В	1,905	2842,5

1. * Размеры для справок.
2. Поз.2-затвор, устанавливаемый с безнапорной стороны отверстия.
3. Поз.4-затвор, устанавливаемый с напорной стороны отверстия.
4. Сварные швы выполнять по ГОСТ 5264-80.
5. Электроды Э42 ГОСТ 9466-75.
6. Предельные отклонения размеров $\pm \frac{IT14}{2}$.

Изм	Лист	№ докум.	Подп.	Дата
Разраб.		Гусев		24.12.86
Пров.		Попова		16.02.87
ГИП		Гитин		16.02.87
Нач.отд.		Кореневв		16.02.87

7.820-4-КМ 030.000СБ

Затворы плоские колесные глубинные для отверстий диаметром 1,0 м при напорах 10 и 12 м. Сборочный чертеж.

Лит.	Масса	Масштаб
А	см. табл.	1:50

Лист-1 Листов-3

Рис.3

Остальное см. Рис.1

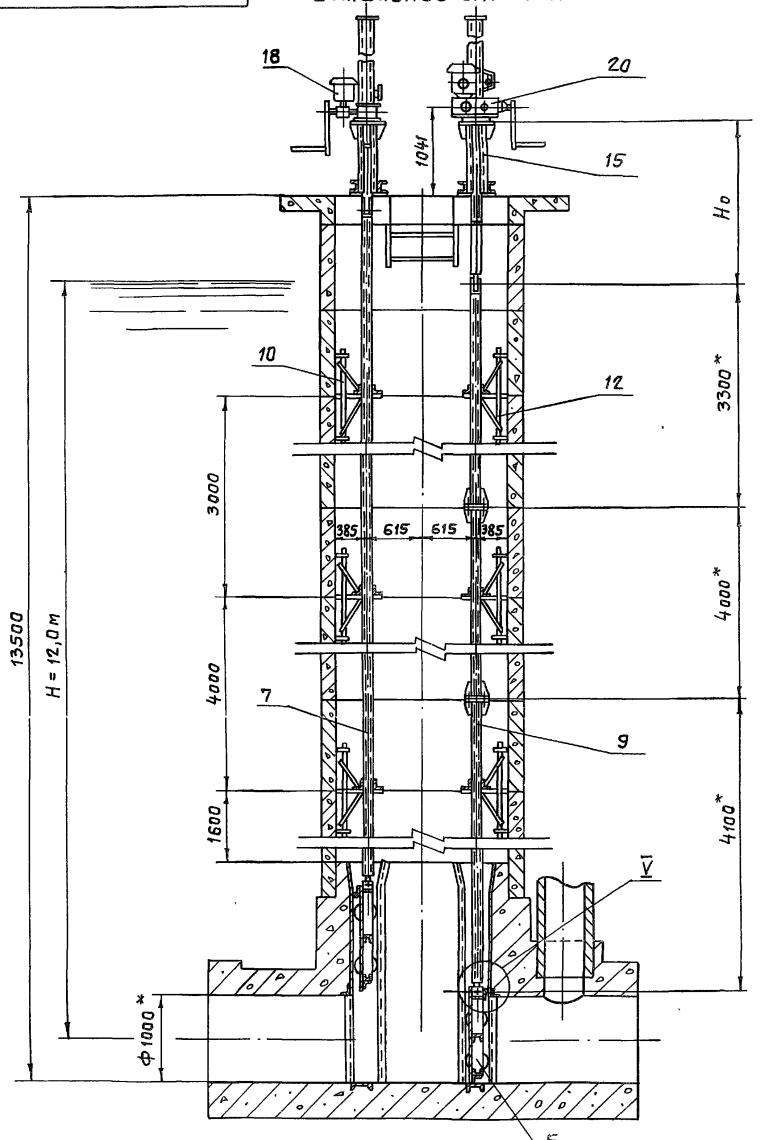

Рис.4

Остальное см. Рис.3

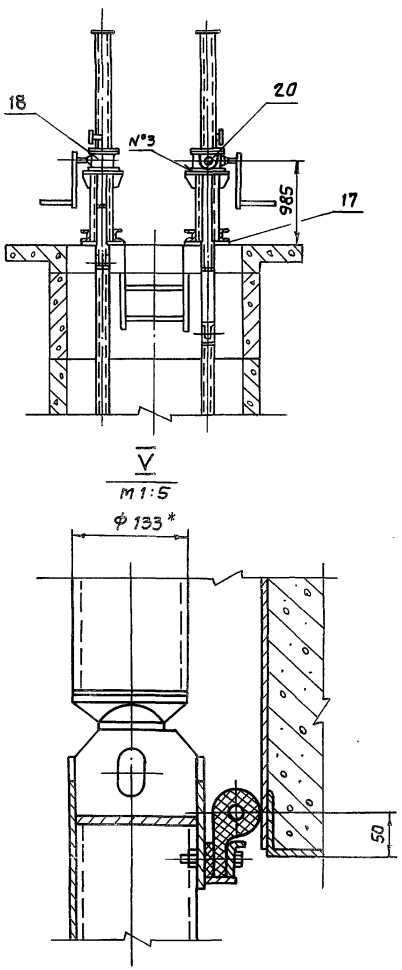

Б-Б / М1:5 повернута, лист 1

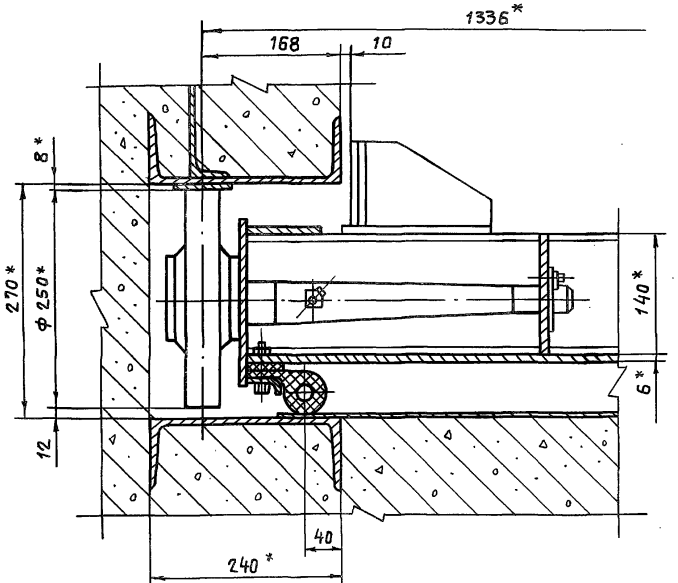

В-В / М1:5 повернута, лист 1

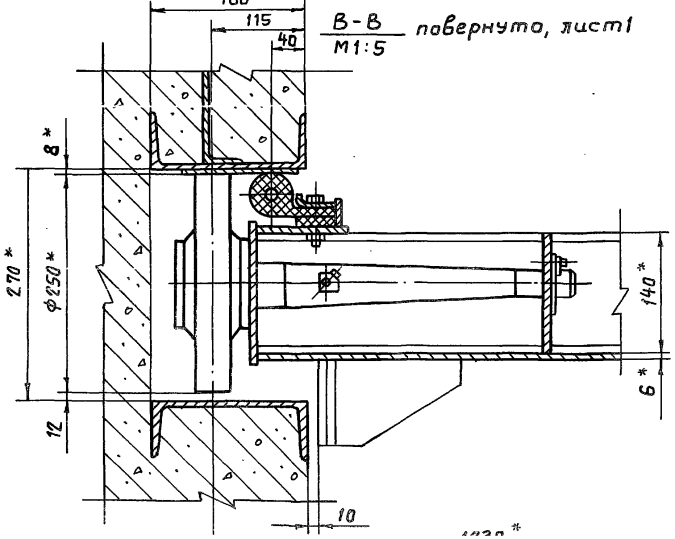

I лист 1 / М1:5

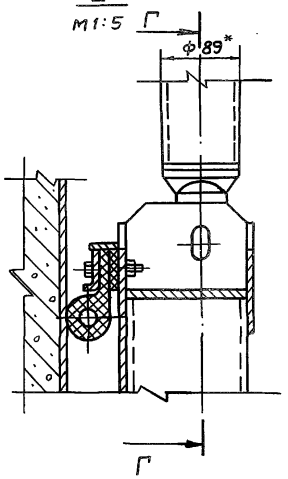

Г-Г

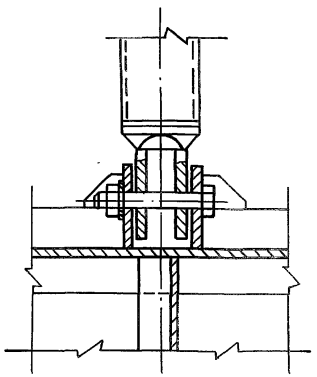

IV лист 1 / М1:5

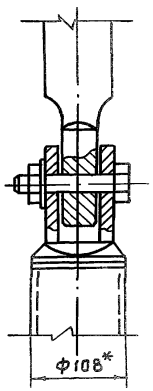

II лист 1 / М1:5

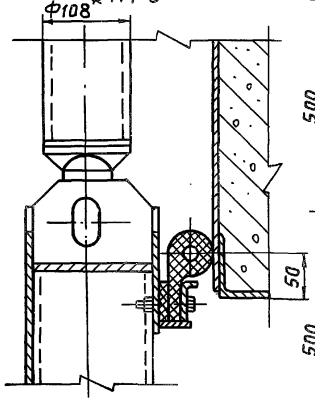

III лист 1 / М1:10

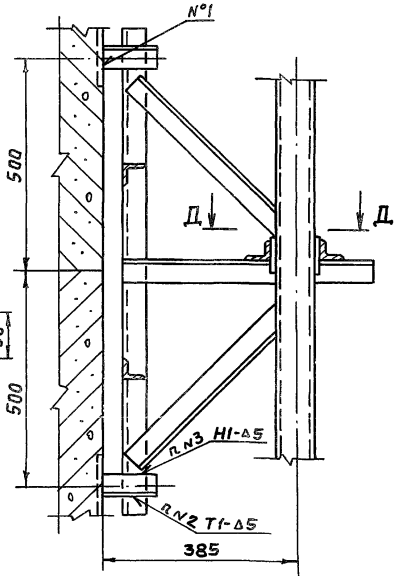

Д-Д

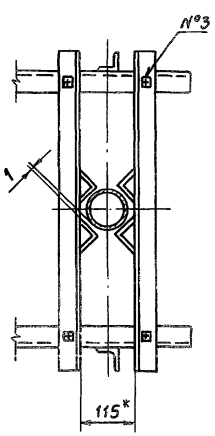

Обозначение	Наименование	Для исполн. 7.820-4 -км 030.000 —	01	02	03							Примечание
7.820-4-км 030.000	Сборочный чертеж	×	×	×	×							
7.820-4-км 031.000	Закладные части	×	×	×	×							
7.820-4-км 032.000	Затвор	×	×	×	×							
7.820-4-км 033.000	Закладные части	×	×	×	×							
7.820-4-км 034.000	Затвор	×	×									
7.820-4-км 034.000-01	Затвор			×	×							
7.820-4-км 035.000	Штанга	×	×									
7.820-4-км 035.000-01	Штанга			×	×							
7.820-4-км 036.000	Штанга	×	×									
7.820-4-км 037.000	Штанга			×	×							
7.820-4-км 016.000	Кронштейн	×	×	×	×							
7.820-4-км 025.000	Кронштейн	×	×									

Изм.	Лист	№ докум.	Подп.	Дата
Разраб.		Гусев		22.01.87
Пров.		Попова		10.02.87
ГИП		Гитин		
Нач.отд.		Кореневв		16.02.87
Н. контр.		Смельчакова		16.02.87

7.820-4-км 030.000ВС

Затворы плоские колесные глубинные для отверстий диаметром 1,0м при напорах 10 и 12 м. Ведомость спецификаций.

Лит.	Лист	Листов
А	1	4

Ленгипроводхоз

Копировал: Петрова Формат А4

№ подл.	Подп. и дата	Взам. инв. №	Инв. № дубл.	Подп. и дата

Обозначение	Наименование	Для исполн. 7.820-4-км 030.000 —	01	02	03							Примечание
7.820-4-км 038.000	Кронштейн			×	×							
7.820-4-км 017.000	Тумба	×	×	×	×							
7.820-4-км 026.000	Тумба	×	×									
7.820-4-км 039.000	Тумба			×	×							
7.820-4-км 018.000	Планка анкерная	×	×	×	×							
7.820-4-км 027.000	Планка анкерная	×	×	×	×							
7.820-4-км 032.100	Металлоконструкция	×	×	×	×							
7.820-4-км 032.200	Узел колесный	×	×	×	×							
7.820-4-км 034.100	Металлоконструкция	×	×									
7.820-4-км 034.100-01	Металлоконструкция			×	×							
7.820-4-км 023.100	Звено	×	×	×	×							
7.820-4-км 023.200	Звено	×	×	×	×							
7.820-4-км 035.100	Звено	×	×									
7.820-4-км 035.100-01	Звено			×	×							
7.820-4-км 024.100	Звено	×	×									
7.820-4-км 024.200	Звено	×	×									
7.820-4-км 036.100	Звено	×	×									
7.820-4-км 037.100	Звено			×	×							

Изм.	Лист	№ докум.	Подп.	Дата

7.820-4-км 030.000ВС

Лист 2

Копировал: Петрова Формат А4

Обозначение	Наименование	Для исполн. 7.820-4 — КМ 030.000										Примечание
		—	01	02	03							
7.820-4-КМ 037.200	Звено			×	×							
7.820-4-КМ 037.300	Звено			×	×							
7.820-4-КМ 016.100	Марка	×	×	×	×							
7.820-4-КМ 025.100	Марка	×	×									
7.820-4-КМ 038.100	Марка			×	×							
7.820-4-КМ 032.210	Ось	×	×	×	×							
3.820.2-44.26.058.ПВ.100.000ВС	Ведомость спецификаций											
	подъемника одновинтового											Серия
	с электроприводом груз. 2,5т.с.											3.820.2-44
	марки 2,5ЭВ	×		×								Выпуск 10
3.820.2-44.26.058.ПВ.030.000ВС	Ведомость спецификаций											
	подъемника одновинтового											Серия
	с ручным приводом груз. 2,5т.с.											3.820.2-44
	марки 2,5В		×		×							Выпуск 3
3.820.2-44.26.058.ПВ.120.000ВС	Ведомость спецификаций											
	подъемника одновинтового											Серия
	с электроприводом груз. 5т.с.											3.820.2-44
	марки 5ЭВ	×										Выпуск 12

Изм.	Лист	№ докум.	Подп.	Дата	7.820-4-КМ 030.000ВС	Лист 3

Копировал Грищук Формат А4

Обозначение	Наименование	Для исполн. 7.820-4-КМ030.000										Примечание.
		—	01	02	03							
3.820.2-44.26.058.ПВ.050.000ВС	Ведомость спецификаций											
	подъемника одновинтового											Серия
	с ручным приводом груз. 5т.с.											3.820.2-44
	марки 5В		×									Выпуск 5
3.820.2-44.26.058.ПВ.140.000ВС	Ведомость спецификаций											
	подъемника одновинтового											Серия
	с электроприводом груз. 10т.с.											3.820.2-44
	марки 10ЭВ			×								Выпуск 14
3.820.2-44.26.058.ПВ.070.000ВС	Ведомость спецификаций											
	подъемника одновинтового											Серия
	с ручным приводом груз. 10т.с.											3.820.2-44
	марки 10В				×							Выпуск 7

Изм.	Лист	№ докум.	Подп.	Дата	7.820-4-КМ 030.000ВС	Лист 4

Копировал Грищук Формат А4

Серия 7.820-4 Выпуск 3

Номер строки	Наименование	Код ОКП	Обозначение документа на поставку	Поставщик	Кол. на исполн. 7.820-4-км030.000 —	01	02	03							Примечание
1															
2	Крепежные изделия														
3															
4	Болт III М10-8g×20.46.029		ГОСТ 7798-70		16	16	16	16							
5	Болт М10-8g×25.46.029				16	16	16	16							
6	М10-8g×35.46.029				16	16	24	24							
7	М10-8g×45.46.029				79	79	79	79							
8	М10-8g×60.46.029				2	2	2	2							
9	М16-8g×60.46.029				12	12	12	12							
10	М16-8g×180.46.029				4	4	4	4							
11	М20-8g×75.46.029				12	12									
12	М20-8g×90.46.029						12	12							
13	М20-8g×200.46.029				4	4	4	4							
14	Гайка М10-7Н.5.029		ГОСТ 5915-70		113	113	121	121							
15	М16-7Н.5.029				20	20	20	20							
16	М20-7Н.5.029				21	21	21	21							
17	М27-7Н.5.029				1	1	1	1							
18															
19	Шайба 16.65Г.029		ГОСТ 6402-70		12	12	12	12							
20	20.65Г.029				12	12	12	12							
21	20.01.029		ГОСТ 11371-78		1	1	1	1							
22	27.01.029				1	1	1	1							
23															
24															
25															
26	Масленка 2.2.45 Кд6		ГОСТ 19853-74		8	8	8	8							
27															
28															
29															

Изм	Лист	№ докум.	Подп.	Дата	7.820-4-км030.000ВП			
Разраб.		Гусев		22.01.87	Затворы плоские колесные глубинные для отверстий диаметром 1.0 м при	Лит.	Лист	Листов
Пров.		Попова		13.02.87		А		1
ГИП		Гитин		16.02.87				

Наименование конструкций по номенклатуре прейскуранта N 01-09	Позиции по прейскуранту №01-09	№ п.п.	Код конструкций	Масса конструкций, т: Всего стали повышенной и высокой прочности	по видам профилей стали: балки и швеллеры	крупносортная сталь	среднесортная сталь	мелкосортная сталь	толстолистовая сталь	универсальная сталь	тонколистовая сталь	гнутые и гнутосварные	трубы	прочие	Всего	Количество шт.	Серия типовых конструкций
1	2	3	4	5	6	7	8	9	10	11	12	13	14	15	16	17	18
								Напор 10 м									
кладные части		1	7.820-4-														
			-КМ031.000	—	0.354	0.104	0.018	—	0.103	—	—	—	—	—	0.579	1	
твор		2	7.820-4-														
			-КМ032.000	—	0.043	0.062	—	0.001	0.132	—	—	—	—	0.077	0.315	1	
кладные части		3	7.820-4-														
			-КМ033.000	—	0.266	0.077	0.018	—	0.169	—	—	—	—	—	0.530	1	
твор		4	7.820-4-														
			-КМ034.000	—	0.040	0.062	—	0.003	0.122	—	—	—	—	0.077	0.304	1	
танга		5	7.820-4-														
			-КМ035.000	—	—	0.015	—	—	0.018	—	—	—	0.116	—	0.149	1	
танга		6	7.820-4-														
			-КМ036.000	—	—	0.024	—	—	0.023	—	—	—	0.187	—	0.234	1	
онштейн		7	7.820-4-														
			-КМ016.000	—	—	0.070	—	—	0.001	—	—	—	—	—	0.071	2	
онштейн		8	7.820-4-														
			-КМ025.000	—	—	0.070	—	—	0.001	—	—	—	—	—	0.071	2	
мба		9	7.820-4-														
			-КМ017.000	—	0.038	—	—	—	0.012	—	—	—	—	—	0.050	1	
мба		10	7.820-4-														
			-КМ026.000	—	0.043	—	—	—	0.017	—	—	—	—	—	0.060	1	
анка анкерная		11	7.820-4-														
			-КМ018.000	—	—	0.004	—	—	0.002	—	—	—	—	—	0.006	2	
анка анкерная		12	7.820-4-														
			-КМ027.000	—	—	0.004	—	—	0.002	—	—	—	—	—	0.006	2	
Итого:				—	0.784	0.492	0.036	0.004	0.602	—	—	—	0.303	0.154	2.375		

Изм	Лист	№ докум.	Подп.	Дата
Разраб.		Гусев		10.07.86
Пров.		Гитин		13.02.86
ГИП		Гитин		16.02.87
Нач. отд.		Кореньев		16.02.87
Н. контр.		Стельчакова		16.02.87

7.820-4-КМ 030.000ВМ

Затворы плоские колесные глубинные для отверстий диаметром 1,0 м при напорах 10 и 12 м. Ведомость металлоконструкций по видам профилей.

Лит.	Лист	Листов
А	1	2

Ленгипроводхоз

Копировал Ерихучук

Формат А3

Наименование конструкций по номенклатуре рейскуранта N 01-09	Позиции по прейскуранту N 01-09	№ п.п.	Код конструкций	Масса конструкций, т по видам профилей стали: Всего стали повышенной и высокой прочности	Балки и швеллеры	Крупносортная сталь	Среднесортная сталь	Мелкосортная сталь	Толстолистовая сталь	Универсальная сталь	Тонколистовая сталь	Гнутые и гнутосварные	Трубы	Прочие	Всего	Количество шт.	Серия типовых конструкций
1	2	3	4	5	6	7	8	9	10	11	12	13	14	15	16	17	18
								Напор 12 м									
Закладные части		1	7.820-4-КМ031.000	—	0.354	0.104	0.018	—	0.103	—	—	—	—	—	0,579	1	
затвор		2	7.820-4-КМ032.000	—	0.043	0.062	—	0,001	0.132	—	—	—	—	0,077	0,315	1	
Закладные части		3	7.820-4-КМ033.000	—	0,266	0.077	0.018	—	0.169	—	—	—	—	—	0,530	1	
затвор		4	7.820-4-КМ034.000-01	—	0.040	0.062	—	0.003	0,125	—	—	—	—	0.077	0.307	1	
Штанга		5	7.820-4-КМ035.000-01	—	—	0.015	—	—	0.018	—	—	—	0.142	—	0.175	1	
Штанга		6	7.820-4-КМ037.000	—	—	0.031	—	—	0.032	—	—	—	0,284	—	0.347	1	
Кронштейн		7	7.820-4-КМ016.000	—	—	0.105	—	—	0.001	—	—	—	—	—	0,106	3	
Кронштейн		8	7.820-4-КМ038.000	—	—	0.105	—	—	0.001	—	—	—	—	—	0.106	3	
Тумба		9	7.820-4-КМ017.000	—	0.038	—	—	—	0,012	—	—	—	—	—	0.050	1	
Тумба		10	7.820-4-КМ039.000	—	0.043	—	—	—	0,023	—	—	—	—	—	0.066	1	
Планка анкерная		11	7.820-4-КМ018.000	—	—	0,004	—	—	0,002	—	—	—	—	—	0.006	2	
Планка анкерная		12	7.820-4-КМ027.000	—	—	0,004	—	—	0,002	—	—	—	—	—	0.006	2	
Итого:				—	0.784	0.569	0.036	0.004	0.620	—	—	—	0.426	0.154	2.593		

Формат	Зона	Поз.	Обозначение	Наименование	Кол.	Примечание
				Документация		
А3			7.820 – 4 – км.031.000СБ	Сборочный чертеж		
				Детали		
А4		1	7.820 – 4 – км 031. 001	Стойка	4	
А4		2	7.820 – 4 – км 011. 002	Ребро	2	
А4		3	7.820 – 4 – км 011. 003	Анкер	12	
А4		4	7.820 – 4 – км 011. 004	Анкер	22	
А4		5	7.820 – 4 – км 031. 002	Порог	1	
Б4		6	7.820 – 4 – км 031. 003	Полоса		
				Полоса Б-2 6×60 ГОСТ 103-76 / Х18Н9Т ГОСТ 5632-72		
				L=1008 ± JT14/2	2	5,7 кг
Б4		7	7.820 – 4 – км 031. 004	Лист забральный		
				Лист Б-ПН-6 ГОСТ 19903-74 / Х18Н9Т ГОСТ 5632-72		
				/1140×1290/ ± JT14/2	1	69,3 кг
Б4		8	7.820 – 4 – км 031. 005	Лист		
				Лист Б-ПН-6 ГОСТ 19903-74 / Х18Н9Т ГОСТ 5632-72		
				/280×1140/ ± JT14/2	1	15,0 кг
Б4		9	7.820 – 4 – км 031. 006	Полоса		
				Полоса Б-2 8×80 ГОСТ 103-76 / Вст3сп5 ГОСТ 535-79		
				L=280 ± JT14/2	2	2,8 кг
Б4		10	7.820 – 4 – км 031. 007	Полоса		
				Полоса Б-2 8×80 ГОСТ 103-76 / Вст3сп5 ГОСТ 535-79		
				L=2300 ± JT14/2	2	23,1 кг

Изм	Лист	№ докум.	Подп.	Дата
Разраб.		Попова		23.06.86
Пров.		Гитин		16.02.87
ГИП		Гитин		16.02.87

7.820 – 4 – км 031.000

Лит.	Лист	Листов
А	1	2

Серия 7.820-4 Выпуск 3

Формат	Зона	Поз.	Обозначение	Наименование	Кол.	Примечание
Б4		11	7.820 – 4 – км 031. 008	Лист		
				Лист Б-ПН-8 ГОСТ 19903-74 / ВСт3сп5 ГОСТ 14637-79		
				/200×600/ ± JT14/2	2	15,1 кг
Б4		12	7.820 – 4 – км 031. 009	Уголок		
				Уголок Б-50×50×5 ГОСТ 8509-72 / ВСт3сп5 ГОСТ 535-79		
				L=470 ± JT14/2	6	10,6 кг
Б4		13	7.820-4-км 031. 010	Уголок		
				Уголок Б-50×50×5 ГОСТ 8509-72 / ВСт3сп5 ГОСТ 535-79		
				L=600 ± JT14/2	2	4,5 кг
Б4		14	7.820-4-км 031. 011	Уголок		
				Уголок Б-50×50×5 ГОСТ 8509-72 / ВСт3сп5 ГОСТ 535-79		
				L=1600 ± JT14/2	1	6,0 кг
Б4		15	7.820-4-км 031. 012	Уголок		
				Уголок Б-50×50×5 ГОСТ 8509-72 / ВСт3сп5 ГОСТ 535-79		
				L=2200 ± JT14/2	1	8,3 кг
Б4		16	7.820 – 4 – км 031. 013	Уголок		
				Уголок Б-75×75×5 ГОСТ 8509-72 / ВСт3сп5 ГОСТ 535-79		
				L=996 ± JT14/2	3	17,3 кг
Б4		17	7.820 – 4 – км 031. 014	Швеллер		
				Швеллер 16 ГОСТ 8240-72 / ВСт3сп5 ГОСТ 535-79		
				L=1900 ± JT14/2	2	54,0 кг
Б4		18	7.820 – 4 – км 031. 015	Уголок		
				Уголок Б-70×70×5 ГОСТ 8509-72 / ВСт3сп5 ГОСТ 535-79		
				L=300 ± JT14/2	2	3,2 кг

Серия 7.820-4 Выпуск 3

Инв. № подл. | Подп. и дата | Взам. инв. № | Инв. № дубл. | Подп. и дата

Лист

7.820-4-КМ 031.000СБ

Серия 7.820-4 Выпуск 3

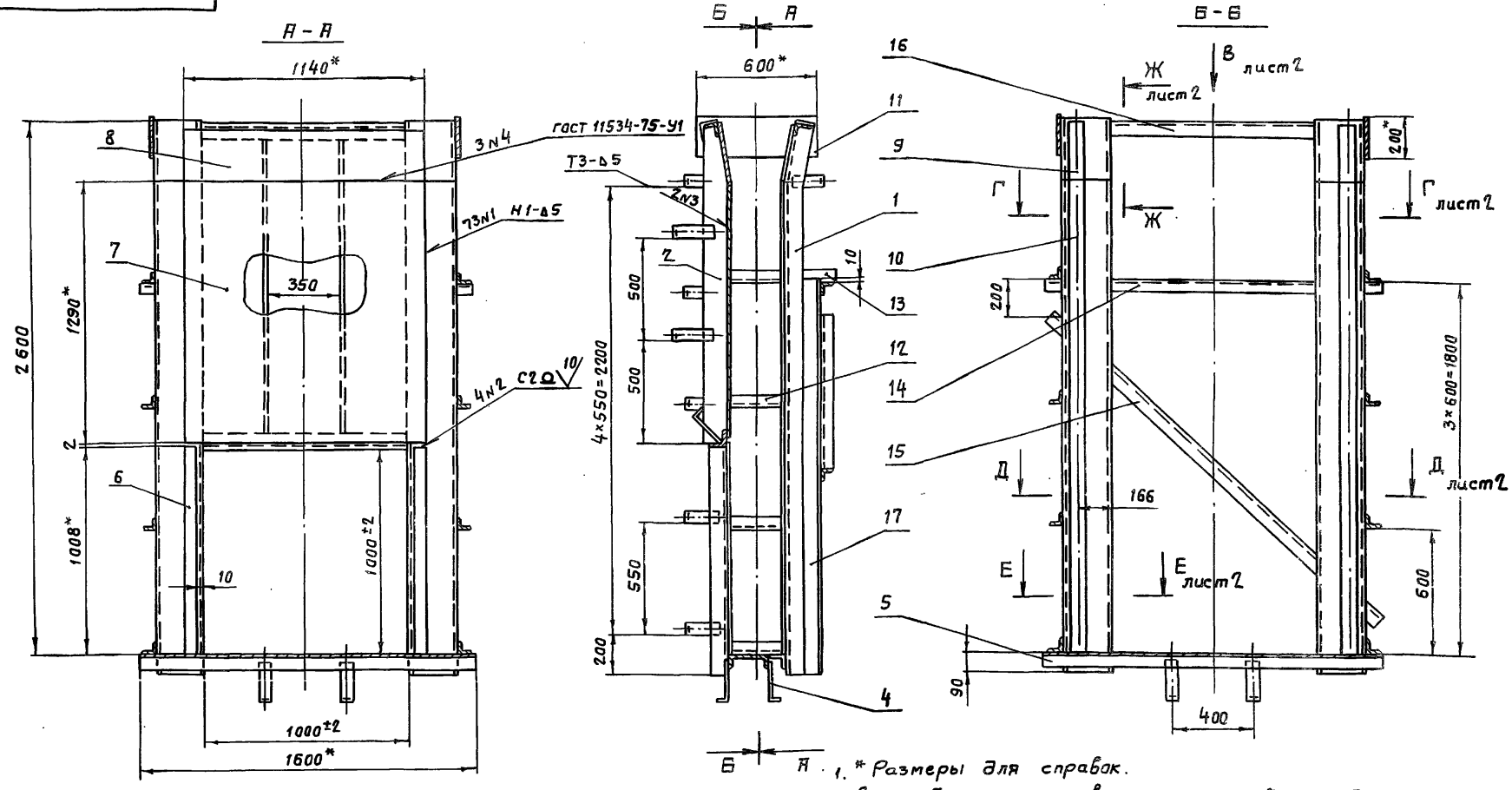

1. * Размеры для справок.
2. Винтообразность пазовых конструкций закладных частей, измеряемая по концам – 3 мм.
3. Стрела кривизны из плоскости забрального листа, измеряемая в любом направлении + 3 мм.
4. Во избежание выпора забрального листа при бетонировании закладных частей, его необходимо подпереть горизонтальными балками с шагом не менее 300 мм.
5. Сварные швы выполнять электродами Э42 ГОСТ 9466-75 по ГОСТ 5264-80.
   Для сварки поз. 6, 7 и 8 применять электроды Э-12Х13 ГОСТ 10052-75.
6. Сварку, неуказанную на чертеже, вести швом Т1-Δ5 по контуру прилегания свариваемых деталей.
7. Неуказанные предельные отклонения размеров $\pm \frac{IT14}{2}$.

Изм.	Лист	№ докум.	Подп.	Дата
Разраб.		Гусев		12.11.86
Пров.		Попова		10.02.87
ГИП		Гитин		16.02.87
Нач.отд		Коренев		16.02.87

7.820-4-КМ 031.000СБ

Закладные части. Сборочный чертеж.

Лит.	Масса	Масштаб
А	558,6	1:20
Лист 1	Листов 2	

Вид В
М 1:10 лист 1

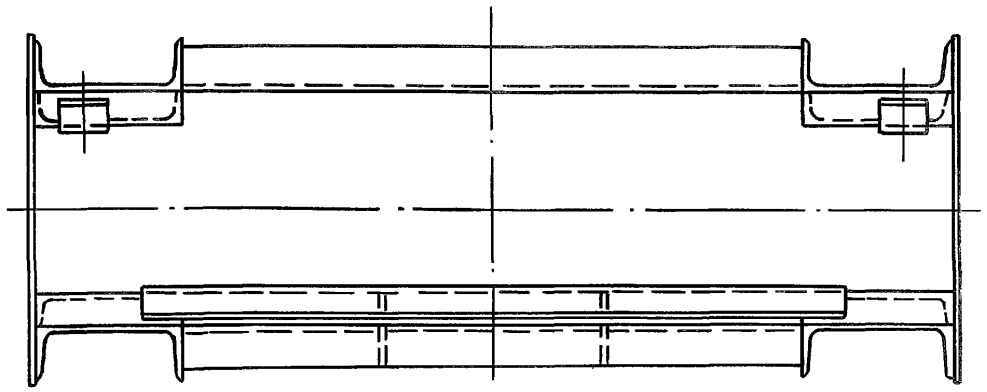

Г-Г лист 1
1600* М1:10

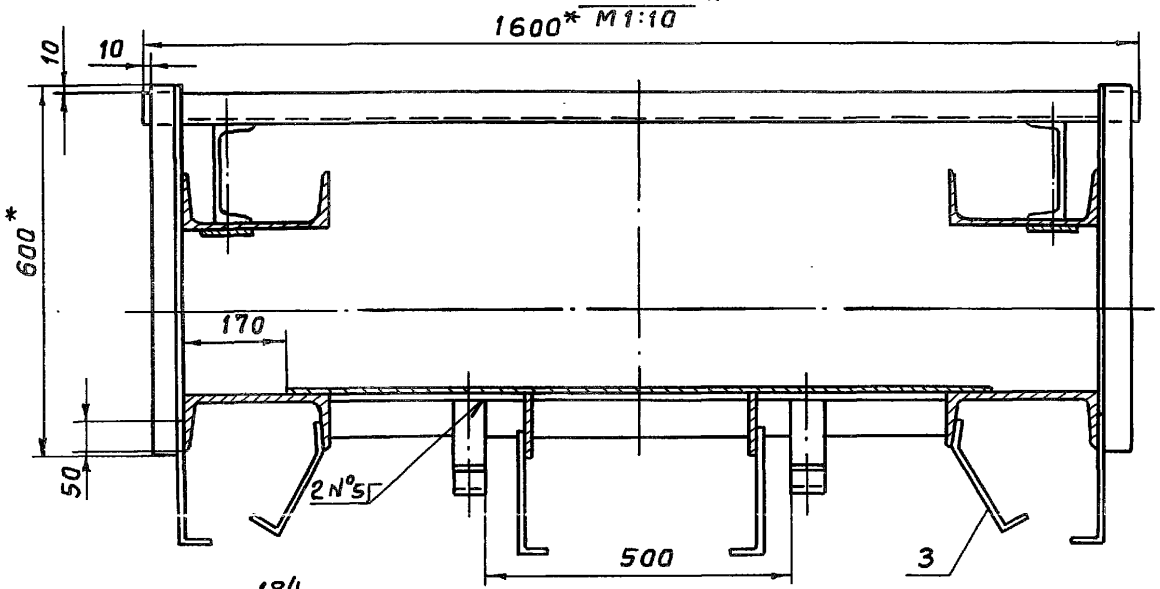

Д-Д лист 1
М 1:10

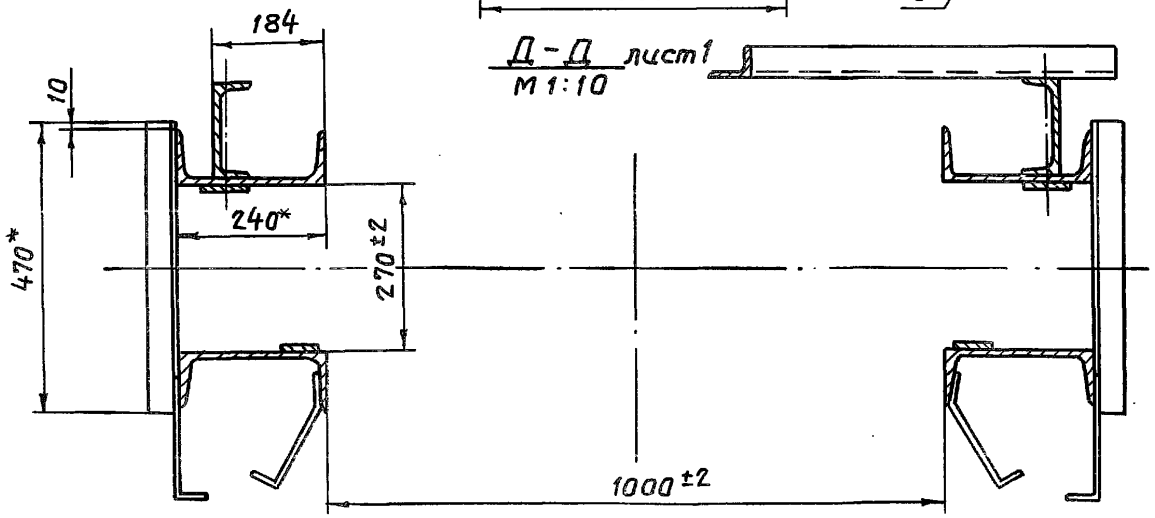

Е-Е лист 1
М1:10

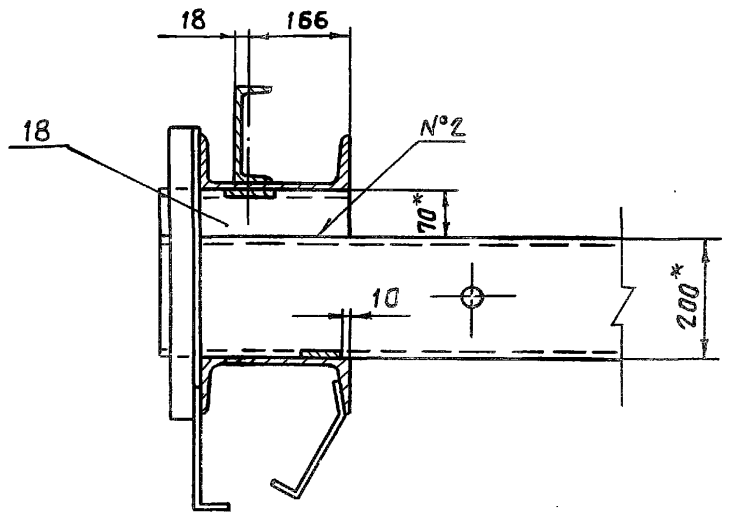

Ж-Ж лист 1
М 1:10

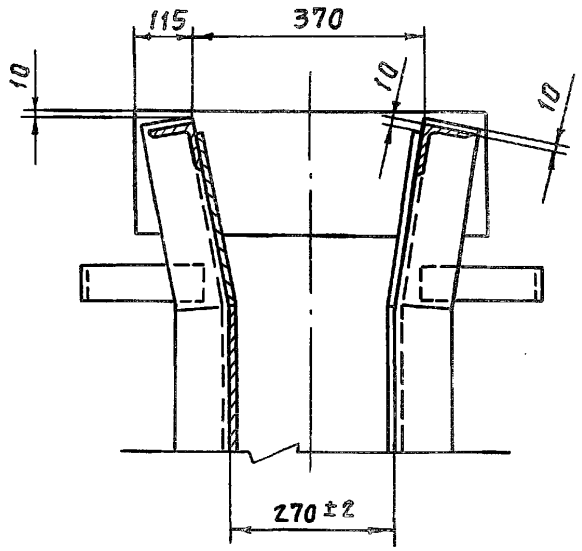

Серия 7.820-4 Выпуск 3

7.820-4-КМ 031.001

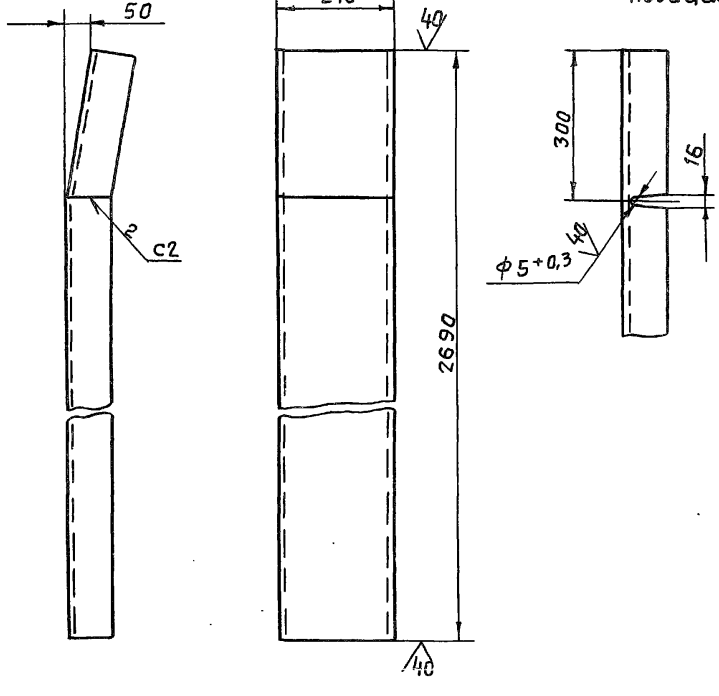

1. * Размер для справок.
2. Сварные швы выполнять по ГОСТ 5264-80.
3. Электроды Э42 ГОСТ 9466-75.
4. Неукаэанные предельные отклонения размеров - $\pm \frac{JT14}{2}$

Изм.	Лист	№ докум.	Подп.	Дата	7.820-4-КМ 031.001			
Разраб.		Попова		19.01.87	Стойка	Лит.	Масса	Масштаб
Пров.		Гитин		16.02.87		А	64,6	1:10
ГИП		Гитин		16.02.87		Лист	Листов-1	
Нач.отд.		Коренев		16.02.87				

Подп. и дата | Взам. инв. № | Инв. № дубл. | Подп. и дата | Инв. № подл.

7.820-4-КМ 011.002

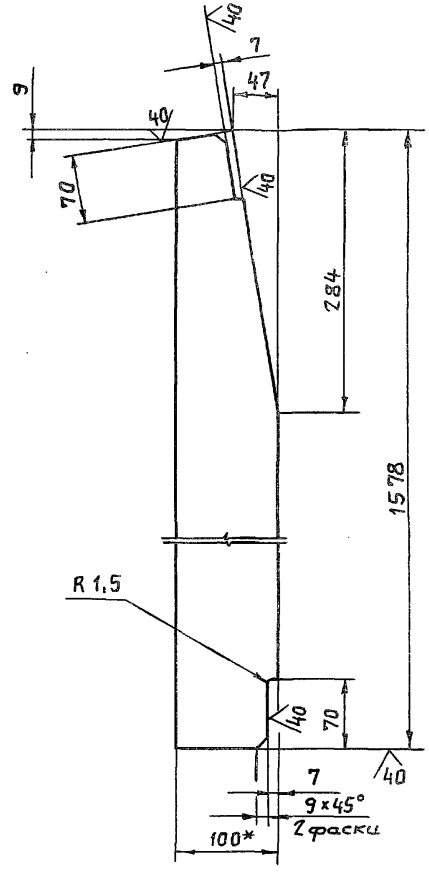

1. * Размер для справок.
2. Предельные отклонения размеров - $\pm \frac{JT14}{2}$.

Изм.	Лист	№ докум.	Подп.	Дата	7.820-4-КМ 011.002			
Разраб.		Курилова		19.01.87	Ребро	Лит.	Масса	Масштаб
Пров.		Попова		19.01.87		А	9,5	1:5
ГИП		Гитин		16.02.87		Лист	Листов-1	
Нач.отд.		Коренев		16.02.87				

Полоса Б-2 8х100 ГОСТ 103-76

7.820 – 4 – КМ 011.003

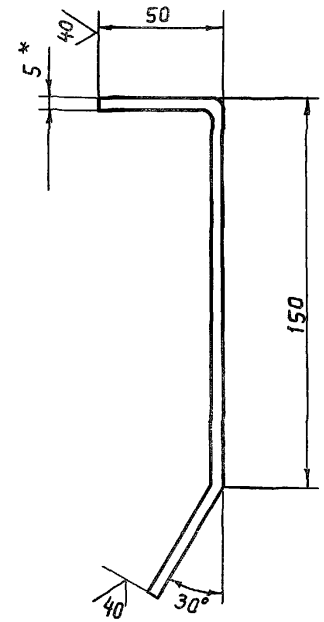

1.* Размер для справок.
2. Длина заготовки 250 мм.
3. Предельные отклонения размеров – $\pm \frac{JT14}{2}$.

Изм.	Лист	№ докум.	Подп.	Дата
Разраб.		Попова		12.11.86
Пров.		Гитин		16.02.87
ГИП		Гитин		16.02.87
Нач. отд.		Коренев		16.02.87

Анкер

Лит.	Масса	Масштаб
А	0,5	1:2
Лист	Листов 1	

Б-2 5×50 ГОСТ 103-76

Серия 7.820-4 Выпуск 3

Инв. № подл. | Подп. и дата | Взам. инв. № | Инв. № дубл. | Подп. и дата

7.820 – 4 – КМ 011.004

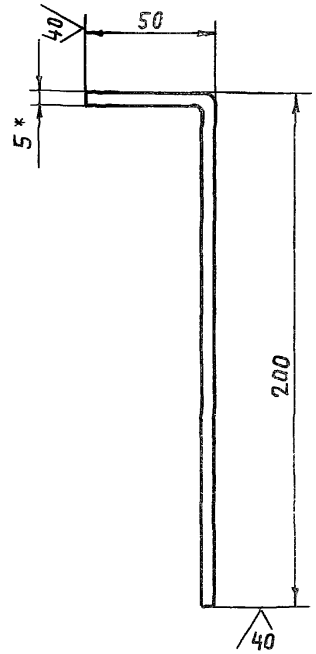

1.* Размер для справок.
2. Длина заготовки 250 мм.
3. Предельные отклонения размеров – $\pm \frac{JT14}{2}$.

Изм.	Лист	№ докум.	Подп.	Дата
Разраб.		Попова		12.11.86
Пров.		Гитин		16.02.87
ГИП		Гитин		16.02.87
Нач. отд.		Коренев		16.02.87

Анкер

Лит.	Масса	Масштаб
А	0,5	1:2
Лист	Листов 1	

Серия 7.820-4 Выпуск 3

Инв. № подл. | Подп. и дата | Взам. инв. № | Инв. № дубл. | Подп. и дата

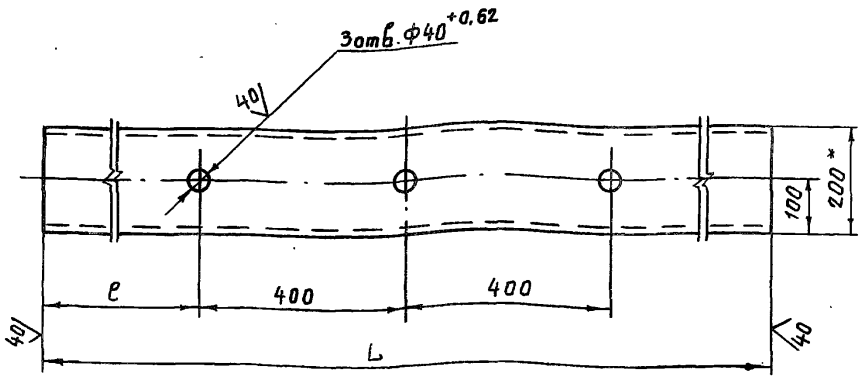

Обозначение	L, мм	e, мм	Масса, кг
7.820-4-КМ 031.002	1600	400	29,3
7.820-4-КМ 031.002-01	1480	340	27,1

1. * Размер для справок.
2. Неуказанные предельные отклонения размеров- $\pm \frac{JT14}{2}$.

Изм	Лист	№ докум.	Подп.	Дата
Разраб.		Курилова		19.01.87
Пров.		Попова		19.01.87
ГИП		Гитин		16.02.87
Нач.отд.		Коренев		16.02.87

7.820-4-КМ 031.002

Порог

Лит.	Масса	Масштаб
А	см. таблицу	1:10
Лист	Листов-1	

Швеллер 20 ГОСТ 8240-72

Ленгипроводхоз

Разделка конца позиции

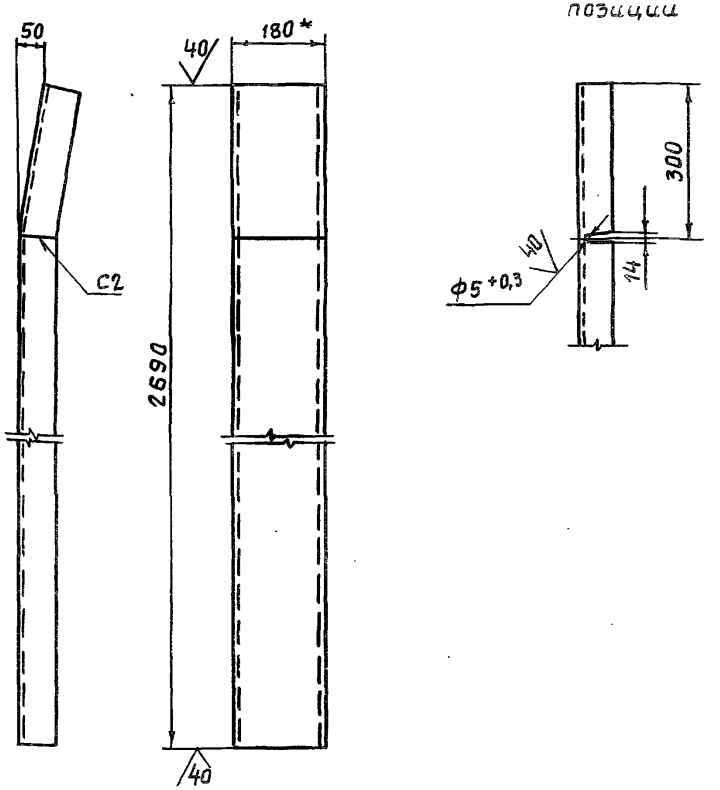

1. * Размер для справки.
2. Сварные швы выполнять по ГОСТ 5264-80.
3. Электроды Э42 ГОСТ 9467-75.
4. Неуказанные предельные отклонения размеров- $\pm \frac{JT14}{2}$.

Инв. № подл. | Подп. и дата | Взам. инв. № | Инв. № дубл. | Подп. и дата

Изм	Лист	№ докум.	Подп.	Дата
Разраб.		Попова		4.07.86
Пров.		Гитин		16.02.87
ГИП		Гитин		16.02.87
Нач.отд.		Коренев		16.02.87

7.820-4-КМ 033.001

Стойка

Лит.	Масса	Масштаб
А	43,8	1:10
Лист	Листов-1	

Швеллер 18 ГОСТ 8240-72

Ленгипроводхоз

Формат	Зона	Поз.	Обозначение	Наименование	Кол.	Примечание
				Документация		
А3			7.820-4-КМ032.000СБ	Сборочный чертеж		
				Сборочные единицы		
А4		1	7.820-4-КМ032.100	Металлоконструкция	1	
А4		2	7.820-4-КМ032.200	Узел колесный	4	
				Детали		
А4		3	7.820-4-КМ012.001	Накладка верхняя	1	
А4		4	7.820-4-КМ012.002	Накладка боковая	1	
		5	7.820-4-КМ012.002-01	Накладка боковая	1	
А4		6	7.820-4-КМ012.003	Накладка нижняя	1	
А4		7	7.820-4-КМ012.004	Уплотнение верхнее	1	
А4		8	7.820-4-КМ012.005	Уплотнение боковое	1	
		9	7.820-4-КМ012.005-01	Уплотнение боковое	1	
А4		10	7.820-4-КМ012.006	Уплотнение нижнее	1	
Б4		11	7.820-4-КМ032.001	Прокладка		
				Пластина I, лист,		
				ТМКЩ-М-6×50×70-1,7		
				ГОСТ 7338-77	2	0,1 кг
Б4		12	7.820-4-КМ032.002	Прокладка		
				Пластина I, лист,		
				ТМКЩ-М-10×45×1125-1,7		
				ГОСТ 7338-77	2	1,2 кг
Б4		13	7.820-4-КМ032.003	Прокладка		
				Пластина I, лист,		
				ТМКЩ-М-10×45×1140-1,7		
				ГОСТ 7338-77	1	0,6 кг

Изм	Лист	№ докум.	Подп.	Дата
Разраб.		Гусев		21.10.86
Пров.		Попова		10.02.87
ГИП		Гитин		16.02.87

7.820-4-КМ032.000

Затвор

Лит.	Лист	Листов
А	1	2

Копировал

Серия 7.820-4 Выпуск 3

Подп. и дата | Взам. инв. № | Инв. № дубл. | Подп. и дата | Инв. № подл.

Формат	Зона	Поз.	Обозначение	Наименование	Кол.	Примечание
				Стандартные изделия		
				Болты ГОСТ 7798-70		
		14		М10-8g×25.46.029	10	
		15		М10-8g×45.46.029	40	
		16		М10-8g×60.46.029	2	
		17		Гайка М10-7Н.5.029 ГОСТ 5915-70	52	

Серия 7.820-4 Выпуск 3

Лист

Вид с напорной стороны

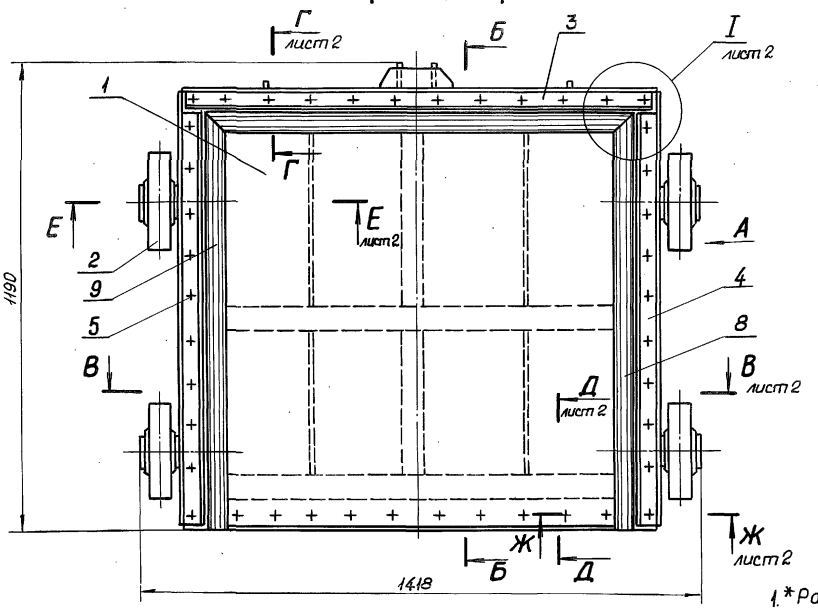

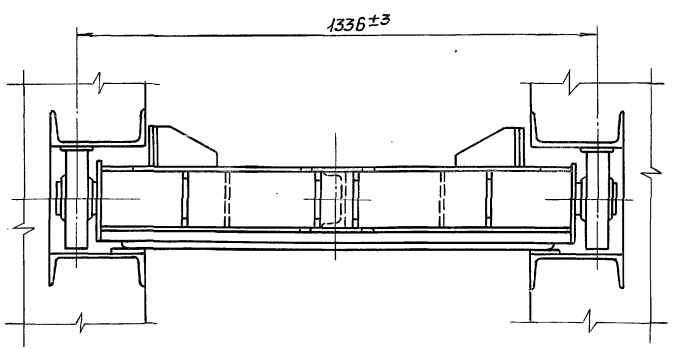

Вид А

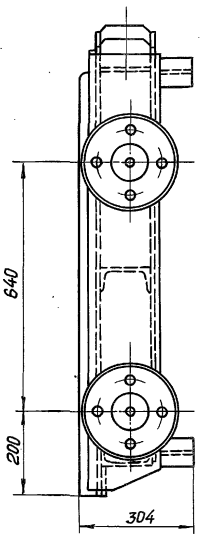

Б – Б

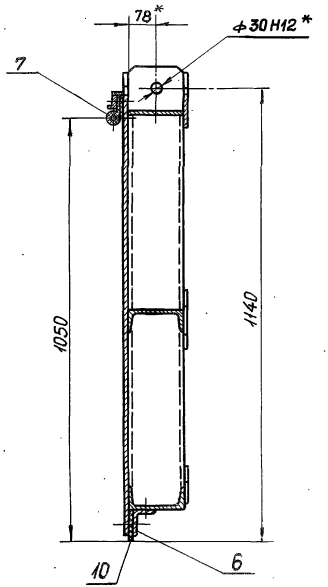

1. * Размеры для справок.
2. Отклонение четвертого колеса от плоскости касания трех других колес 2 мм.
3. Угловые стыки верхнего и боковых уплотнений (поз. 7, 8 и 9) вулканизировать.
4. Сварные швы выполнять по ГОСТ 5264-80.
5. Электроды Э42 ГОСТ 9466-75.
6. Неуказанные предельные отклонения размеров $\pm \frac{JT14}{2}$

Изм.	Лист	№ докум.	Подп.	Дата
Разраб.		Гусев		21.10.86
Пров.		Попова		13.02.87
ГИП		Гитин		16.02.87
Нач. отд.		Кореневский		16.02.87

7.820-4-КМ032.000СБ

Затвор. Сборочный чертеж

Лит.	Масса	Масштаб
А	313,9	1:10

Лист 1 | Листов 2

В–В лист 1

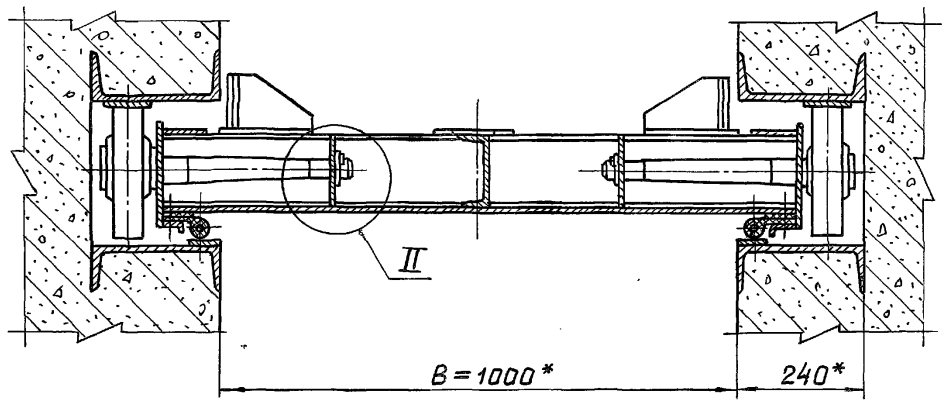

Е–Е лист 1
М 1:5

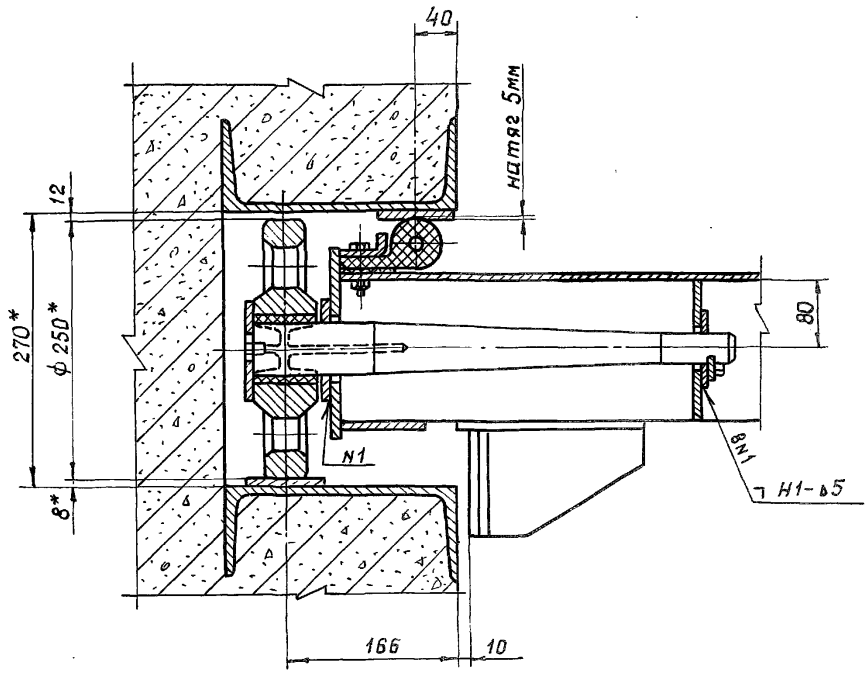

Г–Г лист 1
М 1:5

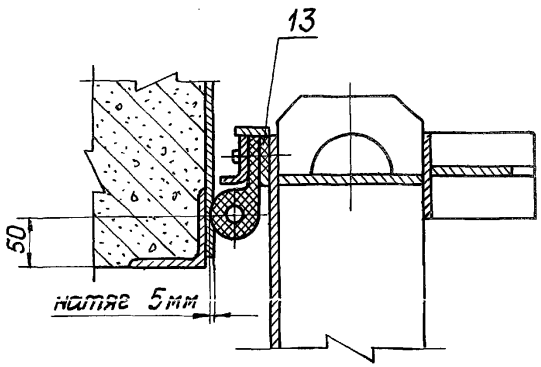

Д–Д лист 1
М 1:5

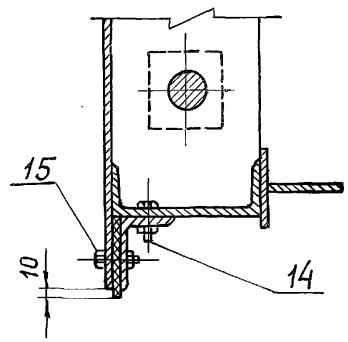

Ж–Ж лист 1
М 1:5

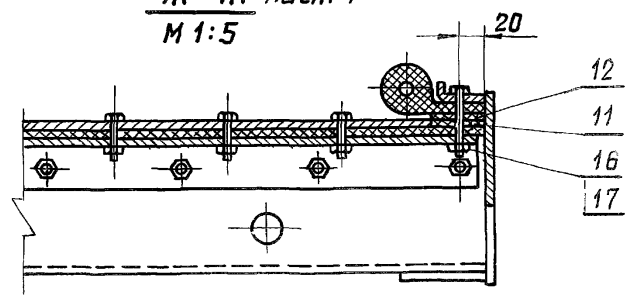

I лист 1
М1:5

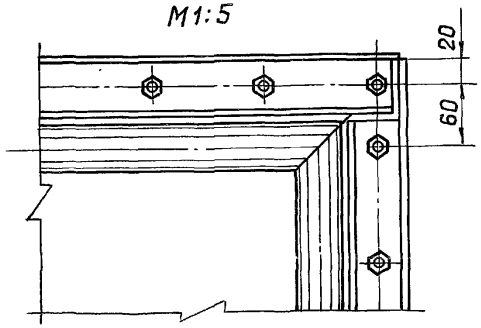

II
М1:5

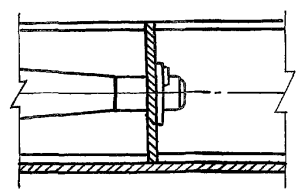

Формат	Зона	Поз.	Обозначение	Наименование	Кол.	Примечание
				Документация		
А3			7.820-4-КМ 032.100 СБ	Сборочный чертеж		
				Детали		
А4		1	7.820-4-КМ 012.101	Обшивка	1	
А4		2	7.820-4-КМ 032.101	Проушина	2	
А4		3	7.820-4-КМ 032.102	Накладка	1	
А4		4	7.820-4-КМ 032.103	Накладка	1	
А4		5	7.820-4-КМ 032.104	Лист	2	
А4		6	7.820-4-КМ 032.105	Ригель	1	
А4		7	7.820-4-КМ 032.106	Проушина	1	
		8	7.820-4-КМ 032.106-01	Проушина	1	
А4		9	7.820-4-КМ 032.107	Швеллер	1	
А4		10	7.820-4-КМ 032.108	Ребро	2	
А4		11	7.820-4-КМ 032.109	Ребро	2	
А4		12	7.820-4-КМ 012.109	Упор	4	
А4		13	7.820-4-КМ 012.110	Ребро	4	
А4		14	7.820-4-КМ 012.111	Накладка	2	
Б4		15	7.820-4-КМ 032.110	Полоса		
				Полоса Б-2 8×80 ГОСТ 103-76 / ВСт3сп5 ГОСТ 535-79		
				$L = 1066 \pm \frac{JT14}{2}$	1	5,3 кг
Б4		16	7.820-4-КМ 032.111	Полоса		
				Полоса Б-2 8×80 ГОСТ 103-76 / ВСт3сп5 ГОСТ 535-79		
				$L = 1035 \pm \frac{JT14}{2}$	2	10,4 кг
Б4		17	7.820-4-КМ 032.112	Ригель		
				Швеллер 14 ГОСТ 8240-72 / ВСт3сп5 ГОСТ 535-79		
				$L = 1230 \pm \frac{JT14}{2}$	1	15,1 кг
Б4		18	7.820-4-КМ 032.113	Швеллер		
				Швеллер 14 ГОСТ 8240-72 / ВСт3сп5 ГОСТ 535-79		
				$L = 490 \pm \frac{JT14}{2}$	1	6,0 кг
Б4		19	7.820-4-КМ 032.114	Лист		
				Полоса Б-2 8×80 ГОСТ 103-76 / ВСт3сп5 ГОСТ 535-79		
				$L = 180 \pm \frac{JT14}{2}$	2	1,8 кг
Б4		20	7.820-4-КМ 032.115	Полоса		
				Полоса Б-2 8×140 ГОСТ 103-76 / ВСт3сп5 ГОСТ 535-79		
				$L = 1230 \pm \frac{JT14}{2}$	1	10,8 кг
Б4		21	7.820-4-КМ 032.116	Полоса		
				Полоса Б-2 6×25 ГОСТ 103-76 / ВСт3сп5 ГОСТ 535-79		
				$L = 1230 \pm \frac{JT14}{2}$	1	1,4 кг

Изм	Лист	№ докум.	Подп.	Дата
Разраб.		Гусев		20.10.86
Пров.		Попова		10.02.87
ГИП		Гитин		16.02.87

7.820-4-КМ 032.100

Металлоконструкция

Лит.	Лист	Листов
Р	1	2

Серия 7.820-4 Выпуск 3

Подп. и дата | Инв. № дубл. | Взам. инв. № | Подп. и дата | Инв. № подл.

7.820-4-КМ032.100 СБ

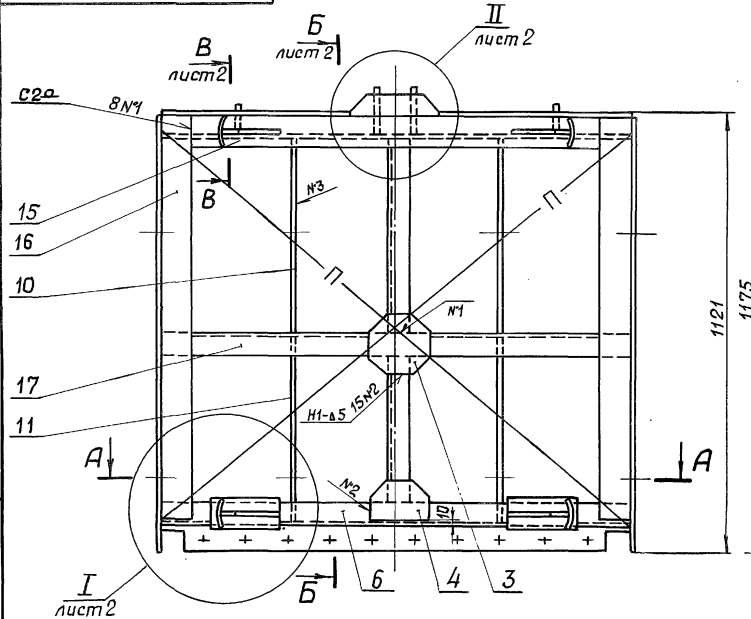

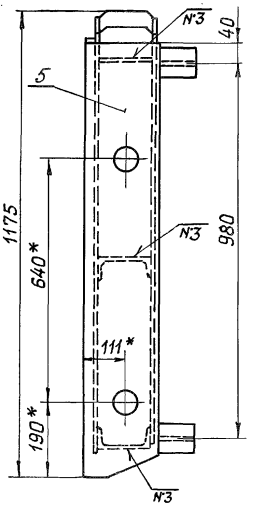

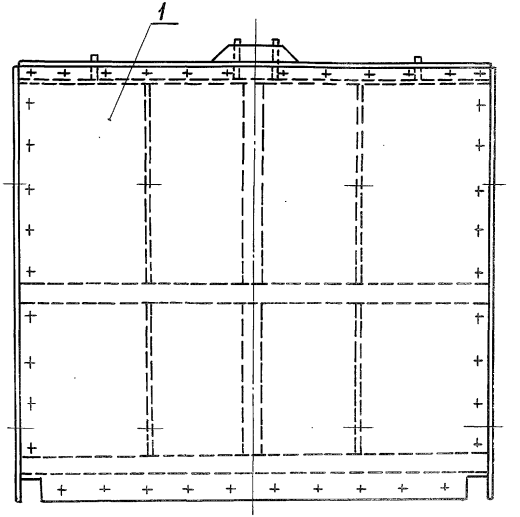

1. * Размеры для справок.
2. Разность длин диагоналей П не более 2 мм.
3. Сварные швы выполнять по ГОСТ 5264-80.
4. Электроды Э42 ГОСТ 9466-75.
5. Сварку, неуказанную на чертеже, вести швом Т1-Δ5 по контуру прилегания свариваемых деталей.
6. Неуказанные предельные отклонения размеров $\pm \frac{JT14}{2}$

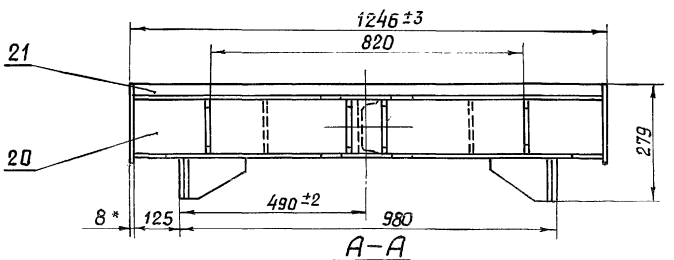

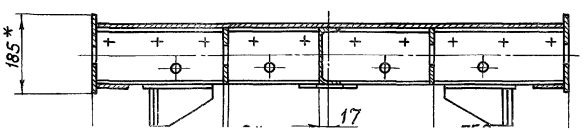

Изм.	Лист	№ докум.	Подп.	Дата
Разраб.		Гусев		17.09.86
Провер.		Попова		13.02.87
ГИП		Гитин		16.02.87
Нач. отд.		Кореньев		16.02.87

7.820-4-КМ032.100 СБ

Металлоконструкция
Сборочный чертеж

Лит.	Масса	Масштаб
А	183,9	1:10

Лист - 1 | Листов - 2

Ленгипроводхоз

Б-Б лист1

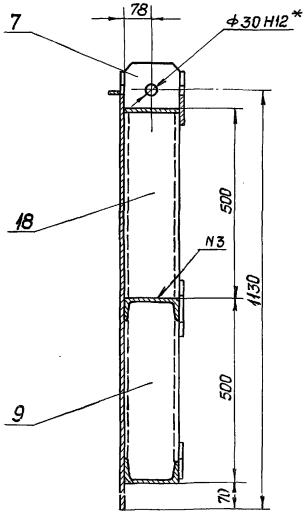

I лист1
М1:5

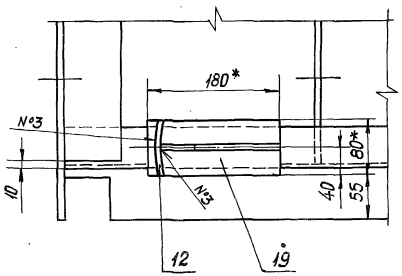

II лист1
М1:5

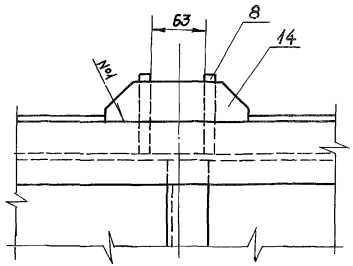

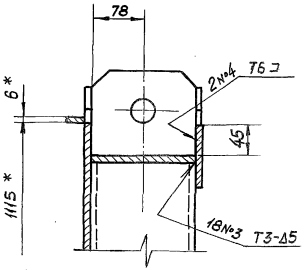

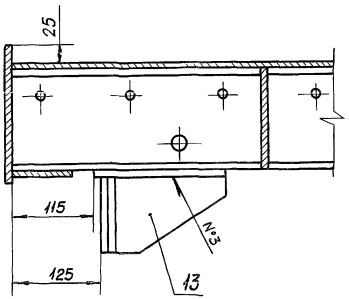

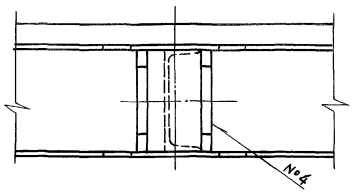

В-В лист1
М1:5

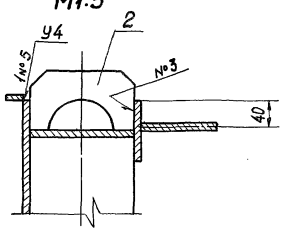

7.820-4-КМ 012.101

Серия 7.820-4 Выпуск 3

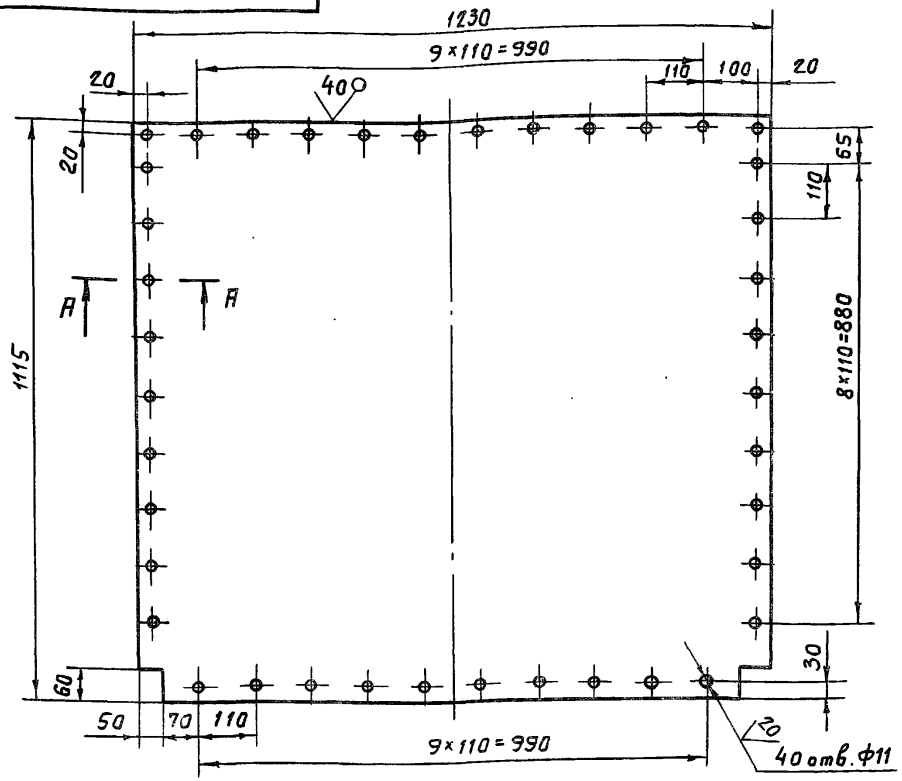

A – A
М 1:1

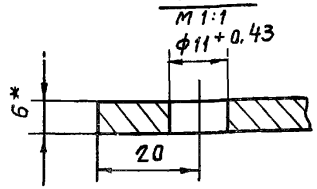

1. * Размер для справок.
2. Предельные отклонения размеров, координирующих оси отверстий, ± 0.28 мм.
3. Неуказанные предельные отклонения размеров $\pm \frac{JT14}{2}$

Изм.	Лист	№ докум.	Подп.	Дата
Разраб.		Гусев		9.01.87
Пров.		Попова		10.02.87
ГИП		Гитин		16.02.87
Нач. отд.		Кореньб		16.02.87

7.820-4-КМ 012.101

Обшивка

Лит.	Масса	Масштаб
Р	61,4	1:10
Лист	Листов 1	

п... Б-ПН-6 ГОСТ 19903-74

Серия 7.820-4 Выпуск 3

7.820-4-КМ 032.101

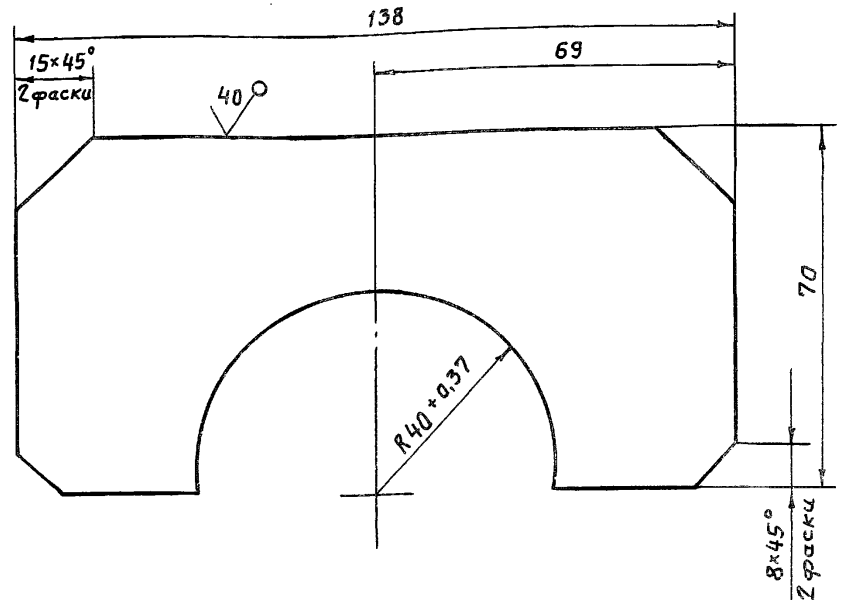

Неуказанные предельные отклонения размеров $\pm \frac{JT14}{2}$.

Изм.	Лист	№ докум.	Подп.	Дата
Разраб.		Гусев		9.01.87
Пров.		Попова		10.02.87
ГИП		Гитин		16.02.87
Нач. отд.		Кореньб		16.02.87

7.820-4-КМ 032.101

Проушина

Лит.	Масса	Масштаб
Р	0,4	1:1
Лист	Листов 1	

п... Б-ПН-8 ГОСТ 19903-74

Инв. № подл. | Подп. и дата | Взам. инв. № | Инв. № дубл. | Подп. и дата

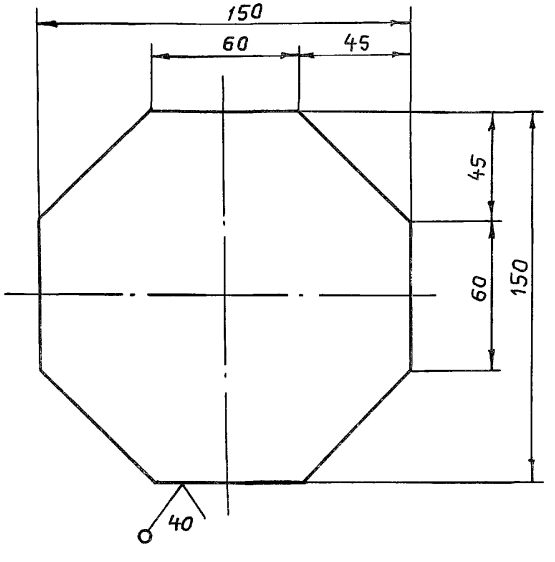

Предельные отклонения размеров - $\pm \frac{JT14}{2}$.

Изм.	Лист	№ докум.	Подп.	Дата
Разраб.		Гусев		19.06.86
Пров.		Попова		10.02.87
ГИП		Гитин		16.02.87
Нач.отд.		Коренев		16.02.87

7.820 - 4 - КМ 032.102

Накладка

Лит.	Масса	Масштаб
Я	0,9	1:2
Лист	Листов - 1	

Б-ПН-Б ГОСТ 19903-74

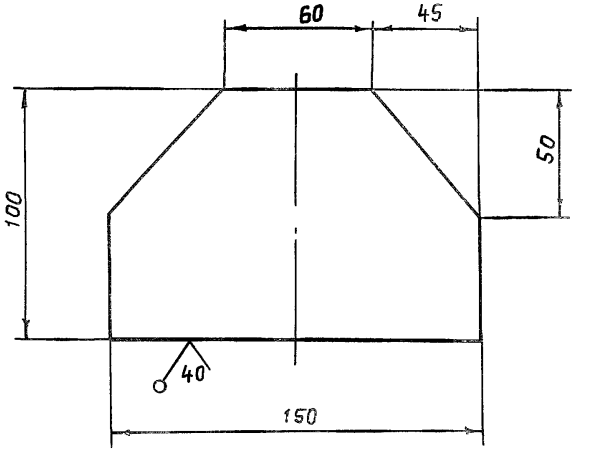

Предельные отклонения размеров - $\pm \frac{JT14}{2}$.

Изм.	Лист	№ докум.	Подп.	Дата
Разраб.		Гусев		19.06.86
Пров.		Попова		10.02.87
ГИП		Гитин		16.02.87
Нач.отд.		Коренев		16.02.87

7.820 - 4 - КМ 032.103

Накладка

Лит.	Масса	Масштаб
Я	0,6	1:2
Лист	Листов - 1	

Б-ПН-Б ГОСТ 19903-74

Инв. № подл. | Подп. и дата | Взам. инв. № | Инв. № дубл. | Подп. и дата

7.820 - 4 - КМ 032.104

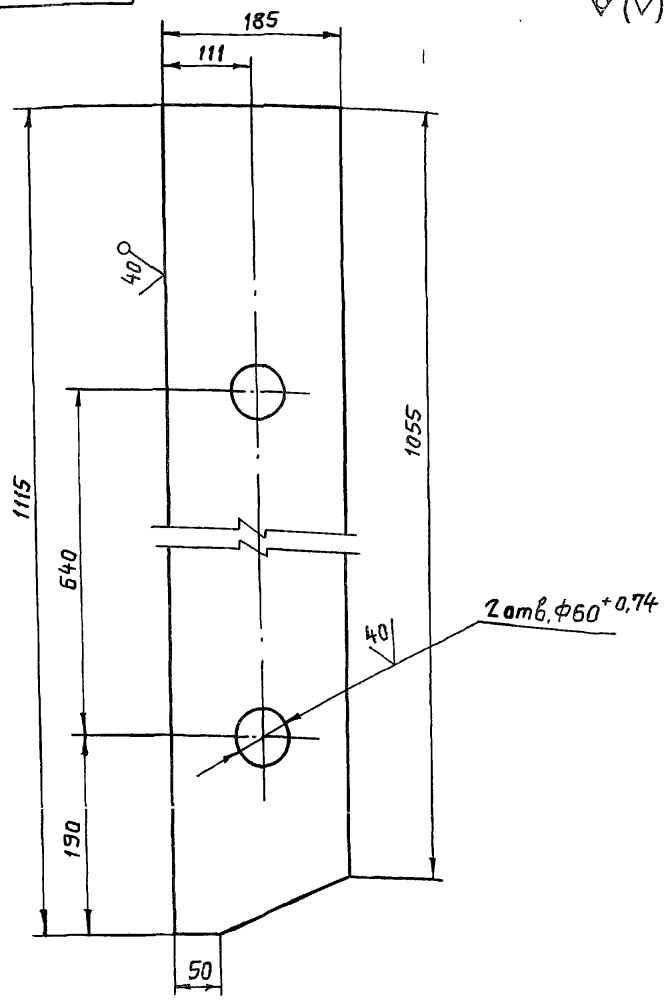

Неуказанные предельные отклонения размеров - $\pm \frac{JT14}{2}$

Изм.	Лист	№ докум.	Подп.	Дата
Разраб.	Гусев			20.10.86
Пров.	Попова			16.02.87
ГИП	Гитин			16.02.87
Нач.отд.	Кореньев			16.02.87

7.820 - 4 - КМ 032.104

Лист	Масса	Масштаб
А	12,3	1:5
Лист	Листов-1	

Лист

Лист Б-ПН-8 ГОСТ 19903-74

Серия 7.820-4 Выпуск 3

Взам. инв. № | Подп. и дата | Инв. № подл. | Подп. и дата

7.820 - 4 - КМ 032.105

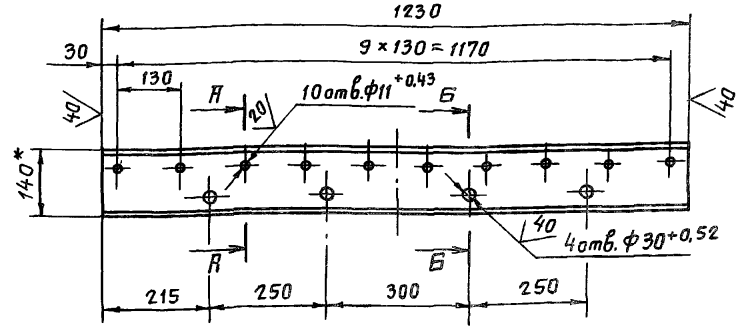

А - А повернуто М1:5

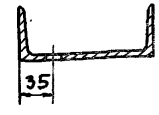

Б - Б повернуто М1:5

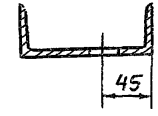

1. * Размер для справок.
2. Предельные отклонения размеров, координирующих оси отверстий, ± 0,28 мм.
3. Неуказанные предельные отклонения размеров - $\pm \frac{JT14}{2}$.

Изм.	Лист	№ докум.	Подп.	Дата
Разраб.	Гусев			20.10.86
Пров.	Попова			16.02.87
ГИП	Гитин			16.02.87
Нач.отд.	Кореньев			16.02.87

7.820 - 4 - КМ 032.105

Лист	Масса	Масштаб
А	15,0	1:10
Лист	Листов-1	

Ригель

14 ГОСТ 8240-72

7.820 – 4 – КМ 032.106

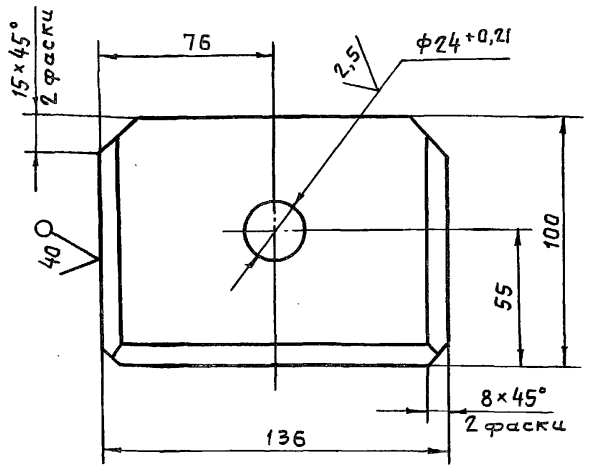

Разделка кромок
М1:1

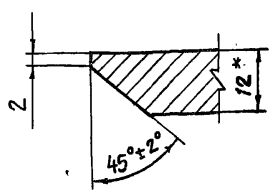

7.820 – 4 – КМ 032.106-01
– Зеркальное отражение
Остальное см.
7.820 – 4 – КМ 032.106
М1:5

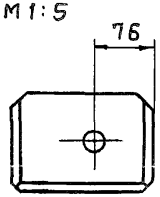

1. * Размер для справок.
2. Неуказанные предельные отклонения размеров – $\pm \frac{JT14}{2}$.

Изм.	Лист	№ докум.	Подп.	Дата
Разраб.		Гусев		9.01.86
Пров.		Попова		10.02.87
ГИП		Гитин		16.02.87
Нач. отд.		Коренев		16.02.87

7.820 – 4 – КМ 032.106

Проушина

Лит.	Масса	Масштаб
А	1,2	1:2
Лист	Листов – 1	

Лист Б-ПН-12 ГОСТ 19903-74

Ленгипроводхоз

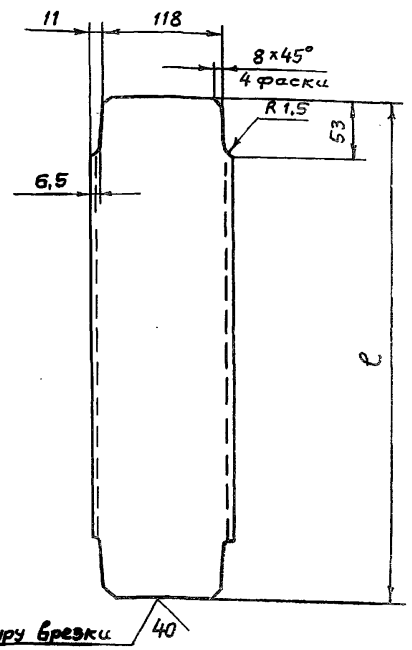

Обозначение	ℓ, мм	Масса, кг
7.820 – 4 – КМ 032.107	488	5,2
7.820 – 4 – КМ 032.107-01	468	5,0

Предельные отклонения размеров – $\pm \frac{JT14}{2}$.

Изм.	Лист	№ докум.	Подп.	Дата
Разраб.		Гусев		21.10.86
Пров.		Попова		10.02.87
ГИП		Гитин		16.02.87
Нач. отд.		Коренев		16.02.87

7.820 – 4 – КМ 032.107

Швеллер

Лит.	Масса	Масштаб
А	см. табл.	1:5
Лист	Листов – 1	

Швеллер 14 ГОСТ 8240-72

Ленгипроводхоз

Инв. № подл. | Подп. и дата | Взам. инв. № | Инв. № дубл. | Подп. и дата

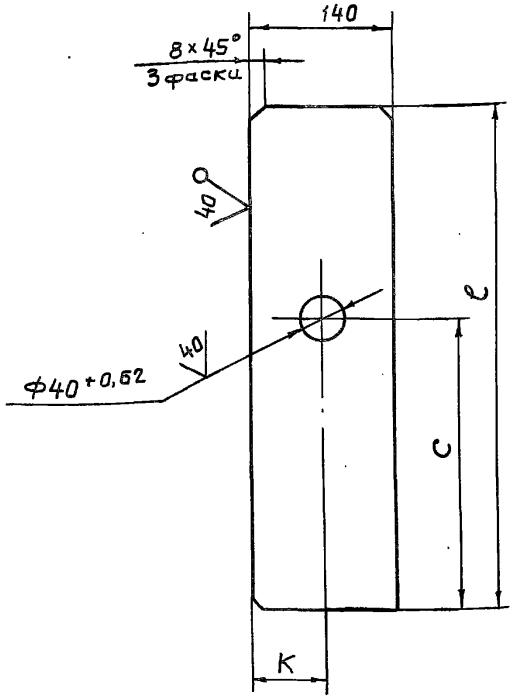

Обозначение	ℓ, мм	K, мм	C, мм	Масса, кг
7.820 - 4 - КМ 032.108	490	80	259	4,2
7.820 - 4 - КМ 032.108-01	470	68	279	4,0

Неуказанные предельные отклонения размеров - $\pm \frac{JT14}{2}$.

Изм	Лист	№ докум.	Подп.	Дата
Разраб	Гусев			21.10.86
Пров.	Попова			10.02.87
ГИП	Гитин			16.02.87
Нач.отд	Кореневб			16.02.87

7.820 - 4 - КМ 032.108

Ребро

Лит.	Масса	Масштаб
А	см. табл.	1:5
Лист	Листов-1	

Лист Б-ПН-8 ГОСТ 19903-74

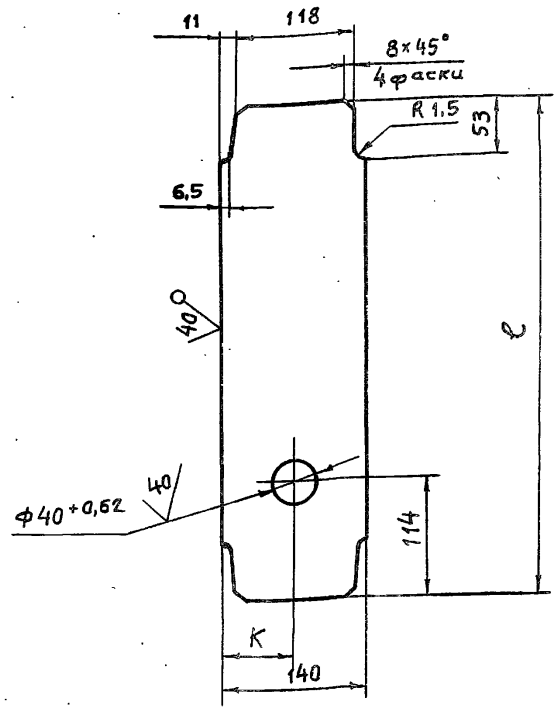

Обозначение	ℓ, мм	K, мм	Масса, кг
7.820 - 4 - КМ 032.109	488	80	4,0
7.820 - 4 - КМ 032.109-01	468	68	3,8

Неуказанные предельные отклонения размеров - $\pm \frac{JT14}{2}$.

Изм	Лист	№ докум.	Подп.	Дата
Разраб	Гусев			21.10.86
Пров.	Попова			10.02.87
ГИП	Гитин			16.02.87
Нач.отд	Кореневб			16.02.87

7.820 - 4 - КМ 032.109

Ребро

Лит.	Масса	Масштаб
А	см. табл.	1:5
Лист	Листов-1	

Лист Б-ПН-8 ГОСТ 19903-74

Подп. и дата | Инв. № дубл. | Взам. инв. № | Подп. и дата | Инв. № подл.

7.820 - 4 - КМ 012.109

Серия 7.820-4 Выпуск 3

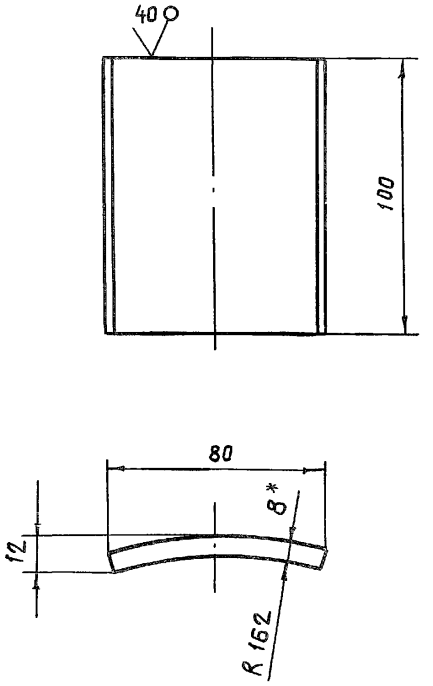

1. * Размер для справок.
2. Предельные отклонения размеров - $\pm \frac{JT14}{2}$.

Изм.	Лист	№ докум.	Подп.	Дата
Разраб.		Гусев		20.06.86
Пров.		Попова		9.02.87
ГИП		Гитин		13.02.87
Нач.отд.		Коренев		13.02.87

7.820 - 4 - КМ 012.109

Упор

Лит.	Масса	Масштаб
А	0,5	1:2
Лист	Листов-1	

Лист Б-ПН-8 ГОСТ 19903-74

Подп. и дата | Взам.инв.№ | Инв.№ дубл. | Подп. и дата | Инв.№ подл.

7.820 - 4 - КМ 012.110

Серия 7.820-4 Выпуск 3

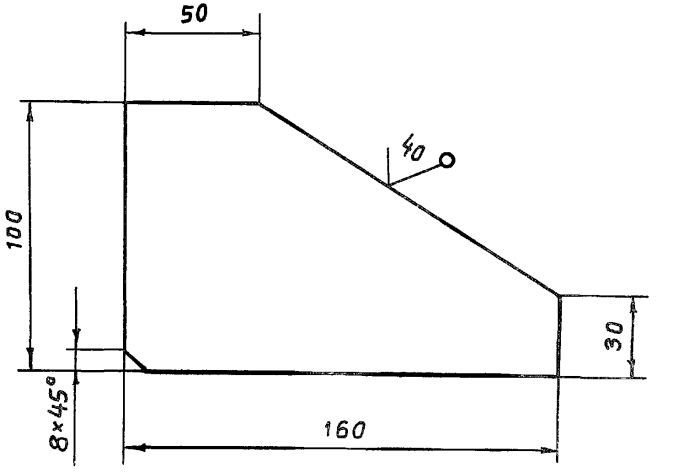

Предельные отклонения размеров - $\pm \frac{JT14}{2}$.

Изм.	Лист	№ докум.	Подп.	Дата
Разраб.		Гусев		20.06.86
Пров.		Попова		9.02.87
ГИП		Гитин		13.02.87
Нач.отд.		Коренев		13.02.87

7.820 - 4 - КМ 012.110

Ребро

Лит.	Масса	Масштаб
А	0,8	1:2
Лист	Листов-1	

Лист Б-ПН-8 ГОСТ 19903-74

Серия 7.820-4 Выпуск 3

7.820 - 4 - КМ 012.111

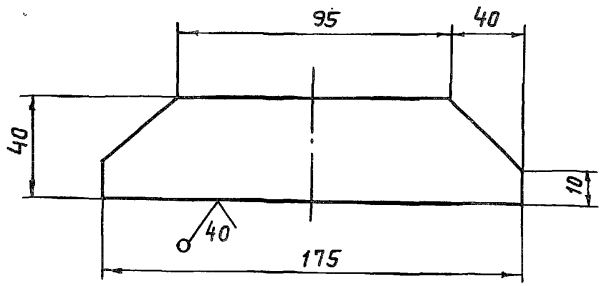

Предельные отклонения размеров — $\pm \frac{JT14}{2}$

Изм	Лист	№ докум.	Подп.	Дата
Разраб.		Гусев		20.06.86
Пров.		Попова		9.02.87
ГИП		Гитин		13.02.87
Нач.отд.		Коренев		13.02.87

7.820 - 4 - КМ 012.111

Накладка

Лит.	Масса	Масштаб
А	0.3	1:2

Лист | Листов - 1

Лист Б-ПН-6 ГОСТ 19903-74

Ленгипроводхоз

Серия 7.820-4 Выпуск 3

7.820 - 4 - КМ 015.003

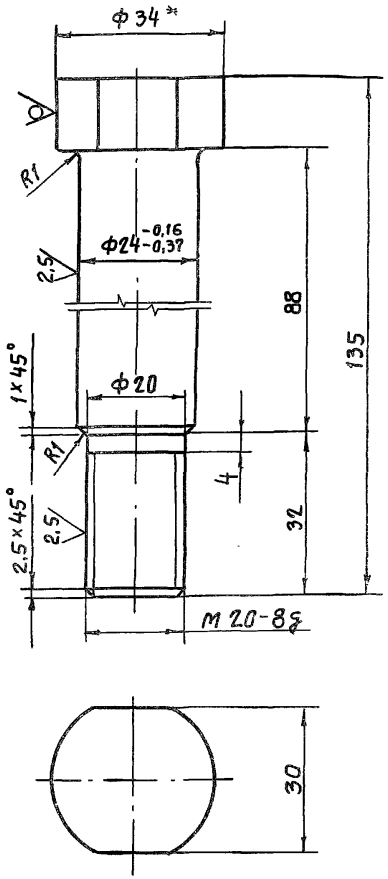

1. * Размер для справок.
2. Неуказанные предельные отклонения размеров — $\pm \frac{JT14}{2}$

Изм	Лист	№ докум.	Подп.	Дата
Разраб.		Попова		24.11.86
Пров.		Гитин		13.02.87
ГИП		Гитин		13.02.87
Нач.отд.		Коренев		13.02.87

7.820 - 4 - КМ 015.003

Болт

Лит.	Масса	Масштаб
А	0,5	1:1

Лист | Листов - 1

К... В-34 ГОСТ 2590-71

Подп. и дата | Инв. № дубл. | Взам. инв. № | Подп. и дата | № подл.

Формат	Зона	Поз.	Обозначение	Наименование	Кол.	Примечание
				Документация		
А3			7.820-4-КМ 032.200СБ	Сборочный чертеж		
				Сборочные единицы		
А4		1	7.820-4-КМ 032.210	Ось	1	
				Детали		
А4		2	7.820-4-КМ 032.201	Колесо	1	
А4		3	7.820-4-КМ 032.202	Шайба плавающая	1	
А4		4	7.820-4-КМ 032.203	Втулка	1	
А4		5	7.820-4-КМ 032.204	Осадержатель	1	
А4		6	7.820-4-КМ 012.205	Подшипник	1	
А4		7	7.820-4-КМ 012.206	Пробка	1	
				Стандартные изделия		
		8		Масленка 2.2.45 Кд6		
				ГОСТ 19853-74	1	
		9		Болт III М10-8g×20.46.029		
				ГОСТ 7798-70	2	
				Материалы		
		10		Проволока 2-1 ГОСТ 3282-74	0,3м	

Выпуск 3
Серия 7.820-4

Инв. № подл. | Подп. и дата | Взам. инв. № | Инв. № дубл. | Подп. и дата

Изм	Лист	№ докум.	Подп.	Дата
Разраб.		Гусев		31.10.86
Пров.		Попова		10.02.87
ГИП		Гитин		10.02.87

7.820-4-КМ 032.200

Узел колесный

Лит.	Лист	Листов
А		1

Формат	Зона	Поз.	Обозначение	Наименование	Кол.	Примечание
				Документация		
А3			7.820-4-КМ 032.210СБ	Сборочный чертеж		
				Детали		
А3		1	7.820-4-КМ 032.211	Ось	1	
А4		2	7.820-4-КМ 032.212	Шайба	1	

Выпуск 3
Серия 7.820-4

Инв. № подл. | Подп. и дата | Взам. инв. № | Инв. № дубл. | Подп. и дата

Изм	Лист	№ докум.	Подп.	Дата
Разраб.		Гусев		31.10.86
Пров.		Попова		29.01.87
ГИП		Гитин		29.01.87

7.820-4-КМ 032.210

Ось

Лит.	Лист	Листов
А		1

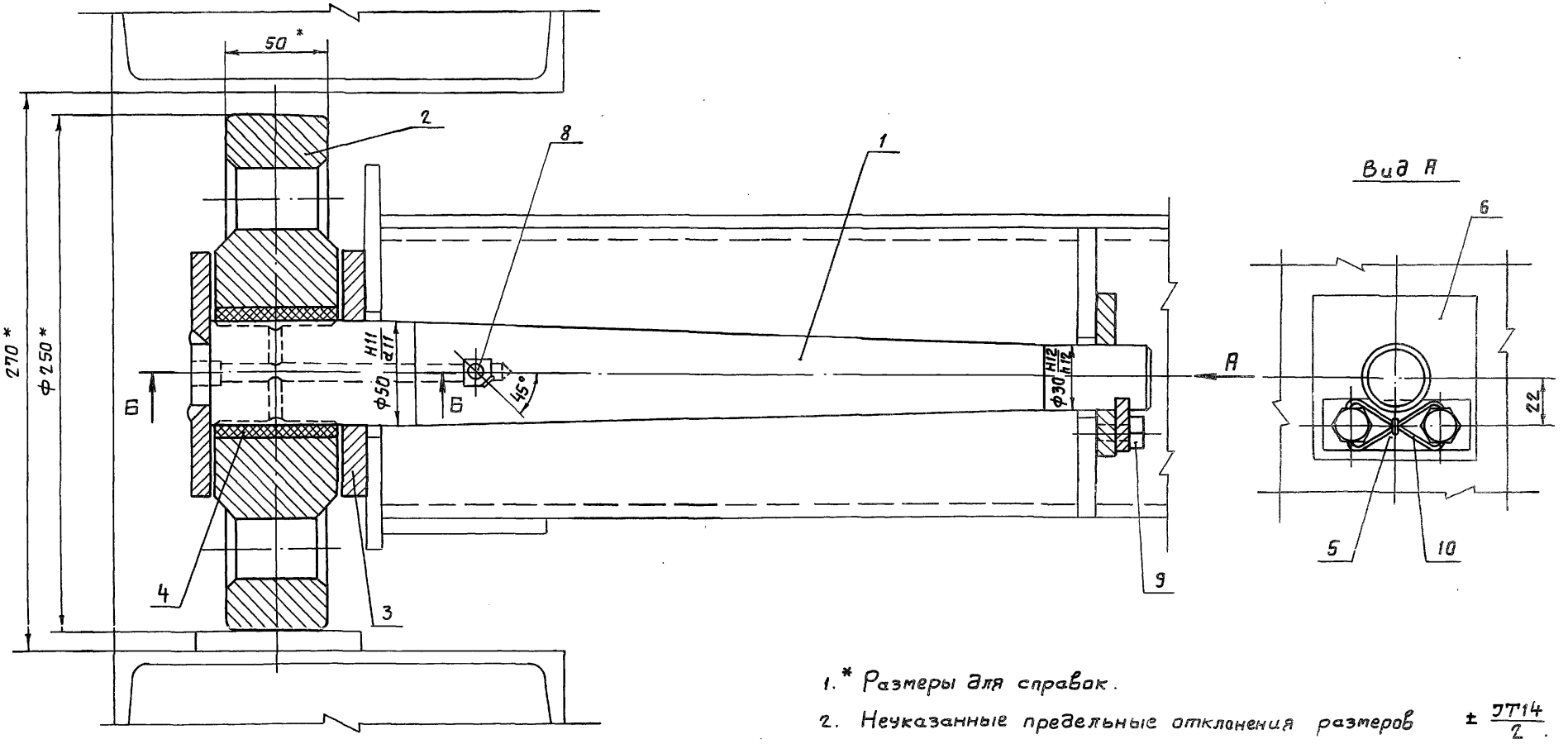

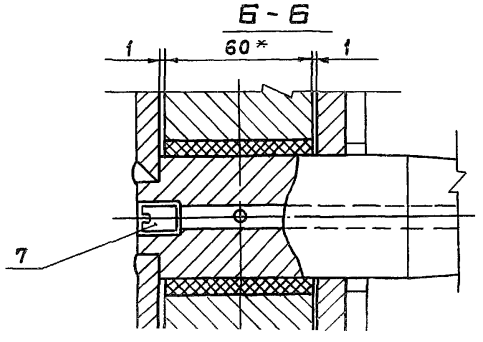

1. * Размеры для справок.
2. Неуказанные предельные отклонения размеров $\pm \frac{JT14}{2}$.

Изм.	Лист	№ докум.	Подп.	Дата
Разраб.		Гусев		31.10.86
Пров.		Попова		10.02.87
ГИП		Гитин		16.02.87
Нач.отд.		Коренев		16.02.87

7.820 - 4 - КМ 032.200СБ

Узел колесный. Сборочный чертеж.

Лит.	Масса	Масштаб
А	26,4	1:2
Лист	Листов 1	

Инв. № подл. | Подп. и дата | Взам. инв. №

7.820 - 4 - КМ 032.210СБ

Серия 7.820-4 Выпуск 3

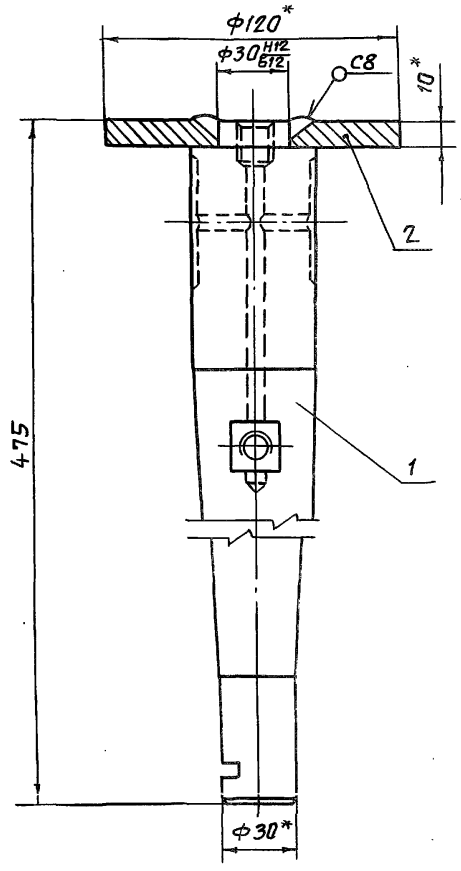

1. *Размеры для справок.
2. Сварные швы выполнять по ГОСТ 5264-80.
3. Электроды Э42 ГОСТ 9466-75.
4. Неуказанные предельные отклонения размеров $\pm \frac{JT14}{2}$

Изм.	Лист	№ докум.	Подп.	Дата
Разраб.		Гусев		31.10.86
Пров.		Попова		10.02.87
ГИП		Гитин		10.02.87
Нач.отд.		Коренев		10.02.87

7.820 - 4 - КМ 032.210 СБ

Ось. Сборочный чертеж

Лит.	Масса	Масштаб
А	5,6	1:2

Лист | Листов-1

Серия 7.820-4 Выпуск 3

7.820 - 4 - КМ 032.212

40 (V)

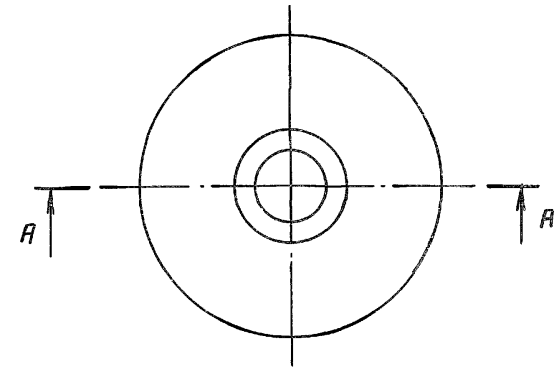

А - А

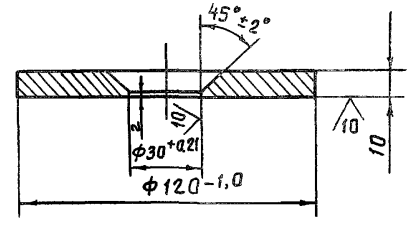

Неуказанные предельные отклонения размеров $\pm \frac{JT14}{2}$.

Изм.	Лист	№ докум.	Подп.	Дата
Разраб.		Гусев		31.10.86
Пров.		Попова		10.02.87
ГИП		Гитин		10.02.87
Нач.отд.		Коренев		10.02.87

7.820 - 4 - КМ 032.212

Шайба

Лит.	Масса	Масштаб
А	0,8	1:2

Лист | Листов-1

Подп. и дата | Взам. инв. № | Инв. № дубл. | Подп. и дата | Инв. № подл.

Б-ПН-17 ГОСТ 19903-74

7.820-4-КМ 032.211

Серия 7.820-4 Выпуск 3

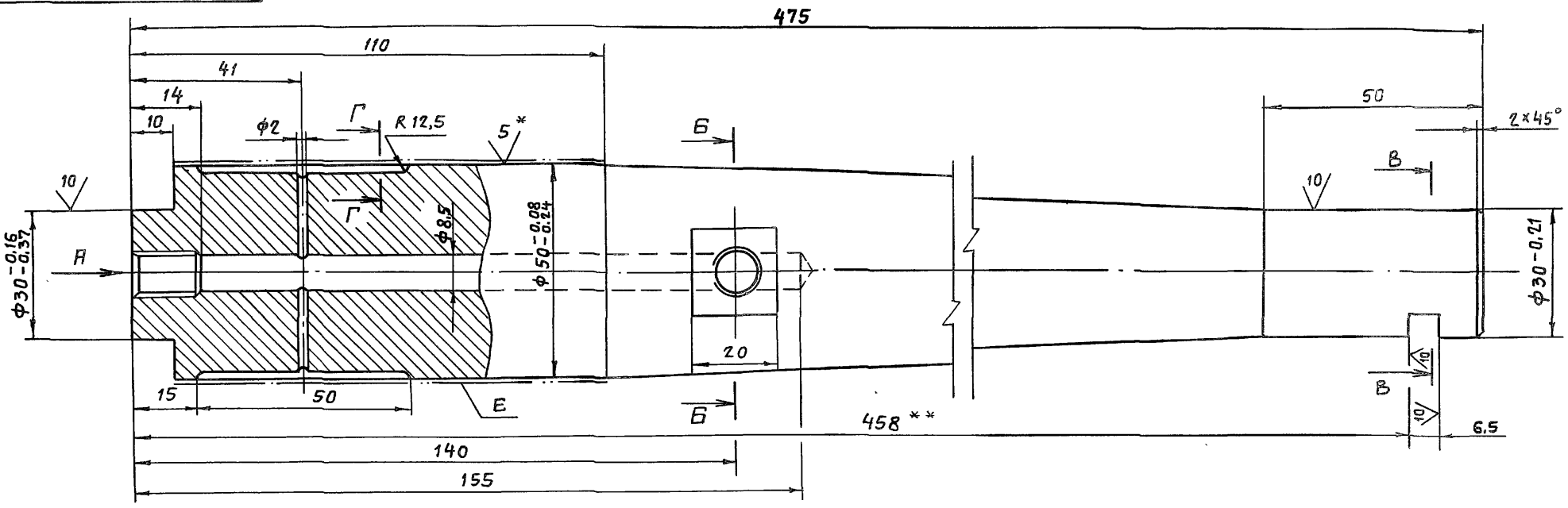

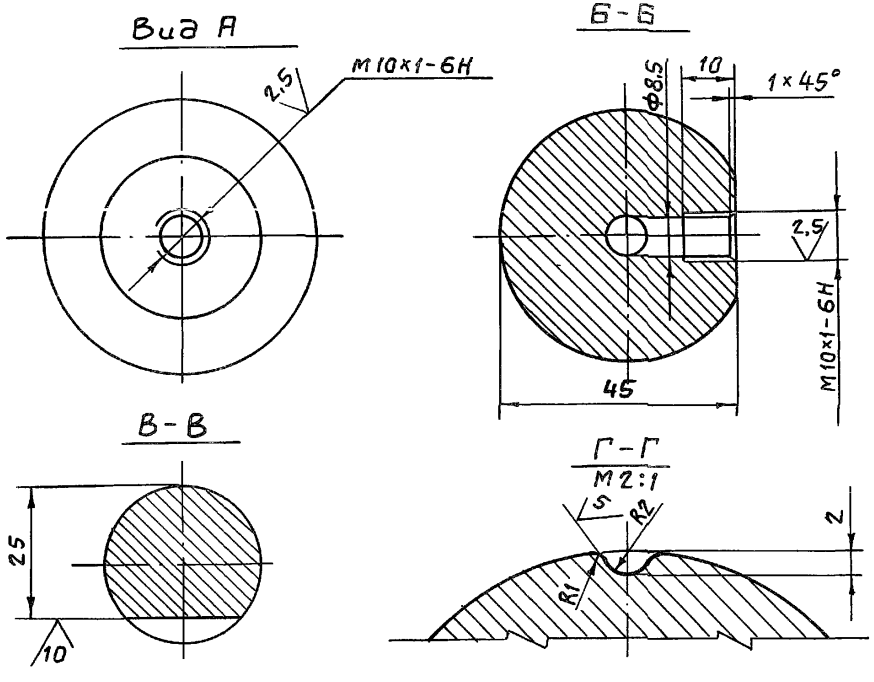

1. * Размеры и шероховатости после покрытия.
2. ** Обработать при сборке затвора.
3. Неуказанные предельные отклонения размеров: отверстий - H14, валов - h14, остальных - $\pm \frac{JT14}{2}$.
4. Покрытие поверхности Е Х 36 тв. ГОСТ 9.073-77 на длине 80мм.

Изм.	Лист	№ докум.	Подп.	Дата
Разраб.		Гусев		31.10.86
Пров.		Попова		10.02.87
ГИП		Гитин		10.02.87
Нач. отд.		Коренев		10.02.87

7.820-4-КМ 032.211

Ось

Лит.	Масса	Масштаб
А	4,8	1:1

Лист | Листов 1

В52 ГОСТ 1590-71

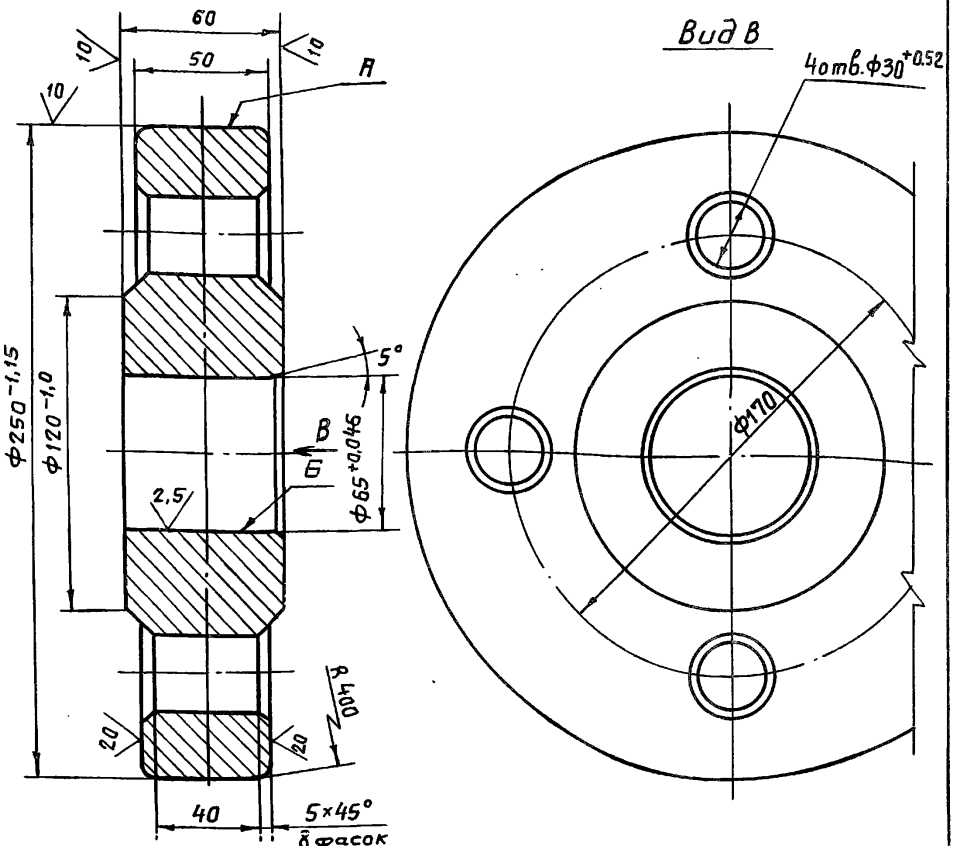

1. Отливку отжечь.
2. Раковины на поверхностях А и Б не допускаются.
3. Литье III класса точности по ГОСТ 2009-55.
4. Литейные уклоны по ГОСТ 3212-80.
5. Неуказанные предельные отклонения размеров $\pm \frac{JT14}{2}$.
6. Неуказанные радиусы R5÷10 мм.

Изм.	Лист	№ докум.	Подп.	Дата
Разраб.		Гусев		31.10.86
Пров.		Попова		13.02.87
ГИП		Гитин		13.02.87
Нач.отд.		Коренев		13.02.87

7.820-4-КМ 032.201

Колесо

Лит.	Масса	Масштаб
А	18,5	1:2

Лист | Листов-1

Серия 7.820-4 Выпуск 3

Подп. и дата | Взам.инв.№ | Инв.№ дубл. | Подп. и дата | Инв.№подл.

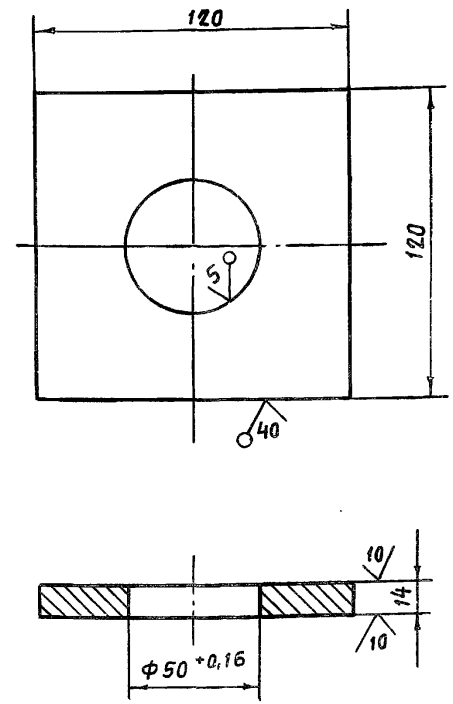

Неуказанные предельные отклонения размеров $\pm \frac{JT14}{2}$.

Изм.	Лист	№ докум.	Подп.	Дата
Разраб.		Гусев		31.10.86
Пров.		Попова		10.02.87
ГИП		Гитин		10.02.87
Нач.отд.		Коренев		10.02.87

7.820-4-КМ 032.202

Шайба плавающая

Лит.	Масса	Масштаб
А	1,4	1:2

Лист | Листов-1

Б-ПН-16 ГОСТ 19903-74

Серия 7.820-4 Выпуск 3

Подп. и дата | Взам.инв.№ | Инв.№ дубл. | Подп. и дата | Инв.№подл.

7.820 – 4 – КМ 032.204

Серия 7.820-4 Выпуск 3

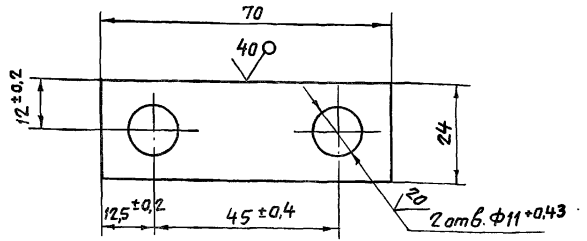

Неуказанные предельные отклонения размеров – $\pm \frac{JT14}{2}$.

Изм.	Лист	№ докум.	Подп.	Дата	7.820 – 4 – КМ 032.204			
Разраб.		Гусев		9.01.87	Осадержатель	Лит.	Масса	Масштаб
Пров.		Попова		10.02.87		А	0,06	1:1
ГИП		Гитин		10.02.87		Лист	Листов-1	
Нач.отд.		Каренев		10.02.87				

Копировал Б-ПН-Б ГОСТ 19903-74

7.820 – 4 – КМ 032.203

Серия 7.820-4 Выпуск 3

Заготовка втулки.

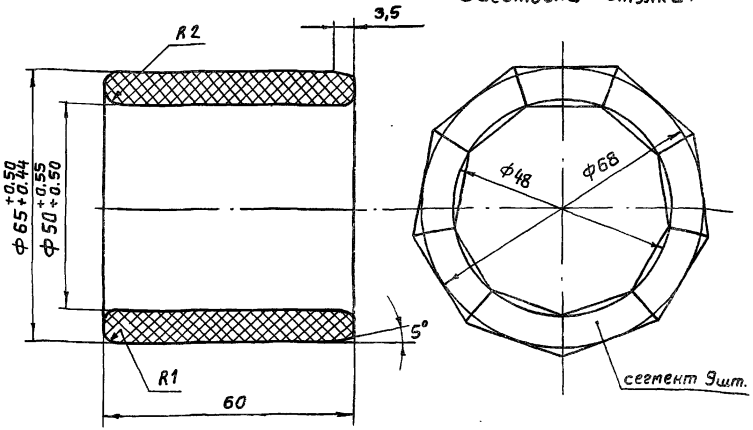

Заготовка сегмента

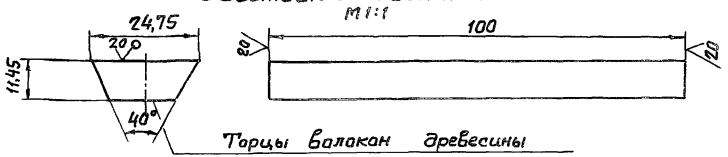

Торцы балакан древесины

1. Толщина листа ДСП не менее 30 мм.
2. Нарезанные бруски сушить при температуре 30÷40° в течение 2÷3 суток.
3. После фрезерования брусков, поверхности сегментов обезжирить ацетоном и склеивать водо- и маслоупорным клеем ВИАМ-Б3.
4. Склеенную заготовку сушить при температуре 30÷35°С в течение 10÷12 часов.
5. Указанные на чертеже размеры втулки до запрессовки обеспечивают после запрессовки ее в ступицу колеса – внутренний диаметр 50Н8-50Н11

Изм.	Лист	№ докум.	Подп.	Дата	7.820 – 4 – КМ 032.203			
Разраб.		Гусев		12.11.86	Втулка	Лит.	Масса	Масштаб
Пров.		Попова		13.02.87		А	0,1	1:1
ГИП		Гитин		13.02.87		Лист	Листов-1	
Нач.отд.		Каренев		13.02.87				

Копировал А4

Инв.№подл. | Подп. и дата | Взам.инв.№ | Инв.№дубл. | Подп. и дата

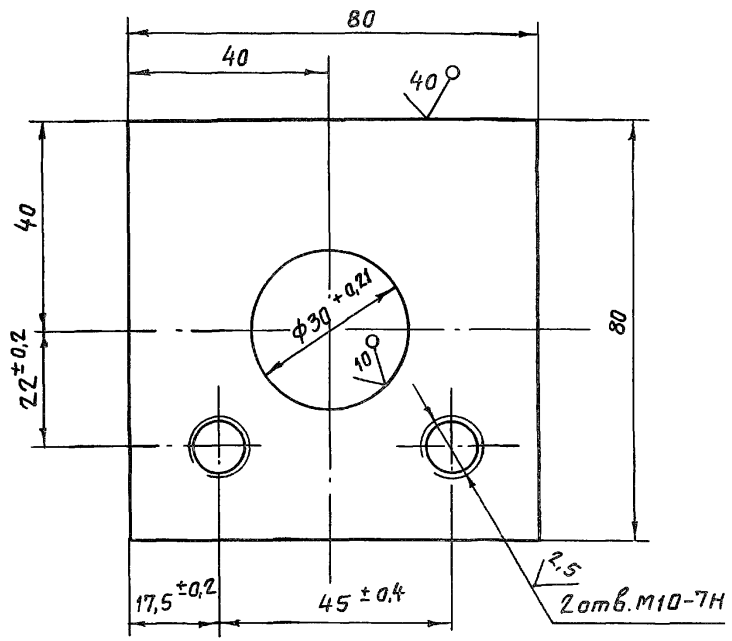

Неуказанные предельные отклонения размеров - $\pm \frac{JT14}{2}$.

Изм.	Лист	№ докум.	Подп.	Дата
Разраб.		Гусев		26.06.86
Пров.		Попова		9.02.87
ГИП		Гитин		9.02.87
Нач.отд.		Кореньев		9.02.87

7.820-4-КМ 012.205

Подшипник

Лит.	Масса	Масштаб
А	0,6	1:1
Лист	Листов 1	

Подп. и дата | Взам. инв. № | Инв. № дубл. | Подп. и дата | Инв. № подл.

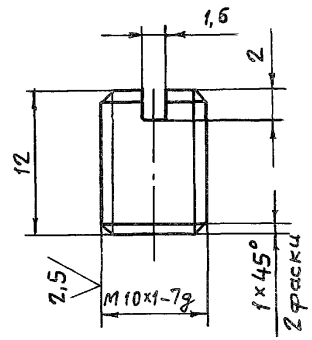

Неуказанные предельные отклонения размеров $\pm \frac{JT14}{2}$.

Изм.	Лист	№ докум.	Подп.	Дата
Разраб.		Гусев		26.06.86
Пров.		Попова		9.02.87
ГИП		Гитин		9.02.87
Нач.отд.		Кореньев		9.02.87

7.820-4-КМ 012.206

Пробка

Лит.	Масса	Масштаб
А	0,01	2:1
Лист	Листов 1	

Выпуск 3
Серия 7.820-4

7.820-4-КМ 012.001

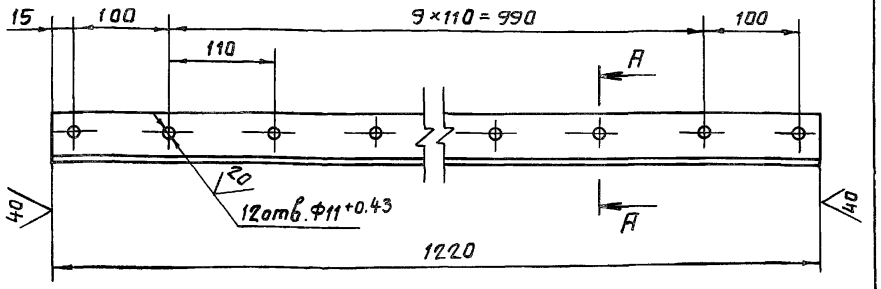

A-A
М 1:1

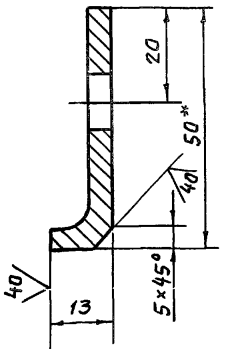

1. * Размер для справок.
2. Предельные отклонения размеров, координирующих оси отверстий ±0,28 мм.
3. Предельные отклонения прочих размеров $\pm \frac{JT14}{2}$.

Изм.	Лист	№ докум.	Подп.	Дата	7.820-4-КМ 012.001			
Разраб.		Гусев		26.06.86	Накладка верхняя	Лит.	Масса	Масштаб
Пров.		Попова		9.02.87		А	2,7	1:5
ГИП		Гитин		13.02.87		Лист	Листов-1	
Нач.отд.		Коренев		13.02.87				

Материал Б-50×50×5 ГОСТ 8509-72

Выпуск 3
Серия 7.820-4

7.820-4-КМ 012.002

7.820-4-КМ 012.002

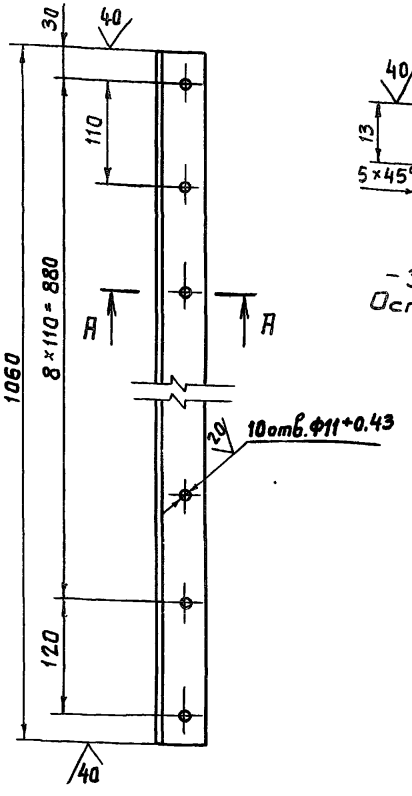

A-A
М 1:1

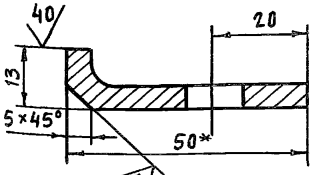

7.820-4-КМ 012.002-01-
-Зеркальное отражение.
Остальное см. 7.820-4-КМ 012.002

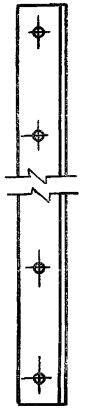

1. * Размер для справок.
2. Предельные отклонения размеров, координирующих оси отверстий ±0,28 мм.
3. Предельные отклонения прочих размеров $\pm \frac{JT14}{2}$

Инв.№ подл. | Подп. и дата | Взам.инв.№ | Инв.№ дубл. | Подп. и дата

Изм.	Лист	№ докум.	Подп.	Дата	7.820-4-КМ 012.002			
Разраб.		Гусев		26.06.86	Накладка боковая	Лит.	Масса	Масштаб
Пров.		Попова		11.02.87		А	2,3	1:5
ГИП		Гитин		13.02.87		Лист	Листов-1	
Нач.отд.		Коренев		13.02.87				

Материал Б-50×50×5 ГОСТ 8509-72

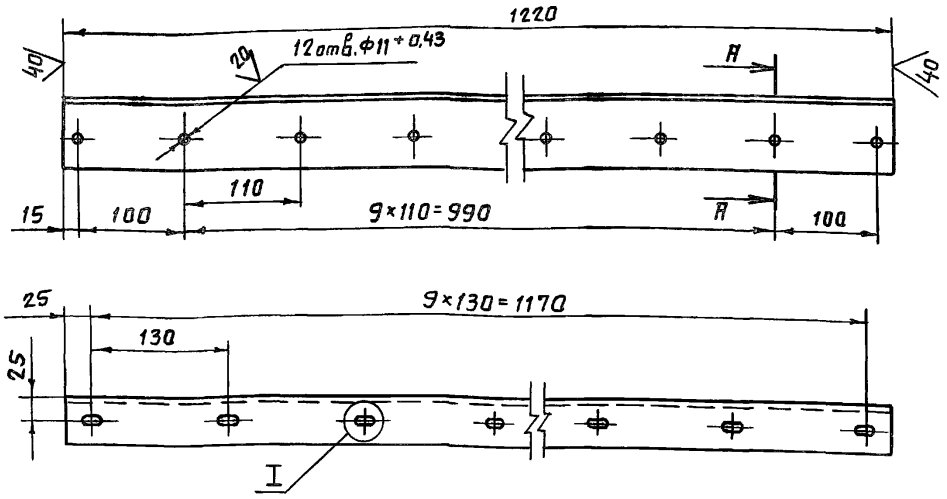

I
М 1:1

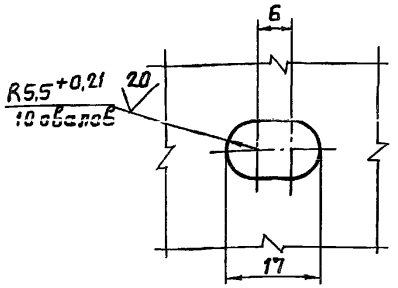

A – A
М 1:2

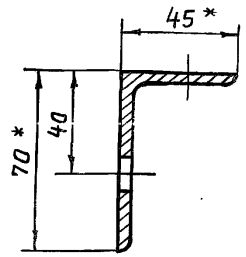

1. * Размеры для справок.
2. Предельные отклонения размеров, координирующих оси отверстий ± 0.28 мм.
3. Предельные отклонения прочих размеров ± JT14/2.

Изм.	Лист	№ докум.	Подп.	Дата
Разраб.		Гусев		26.06.86
Пров.		Попова		9.02.87
ГИП		Гитин		13.02.87
Нач.отд.		Кореньев		13.02.87

7.820-4-КМ 012.003

Накладка нижняя

Лит.	Масса	Масштаб
А	5.1	1:5
Лист	Листов-1	

Б-70×46×5 ГОСТ 8278-72

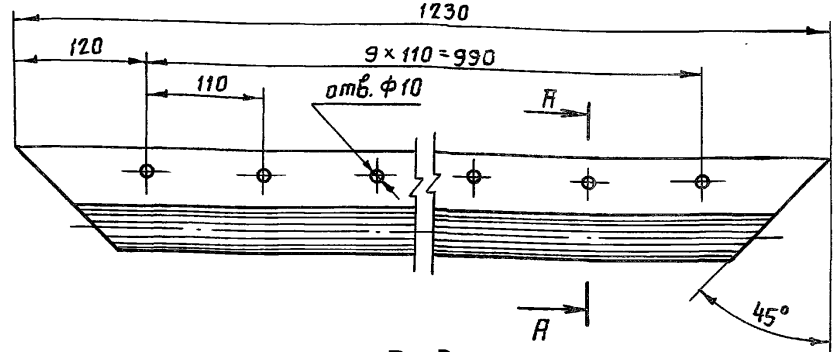

A – A
М 1:2

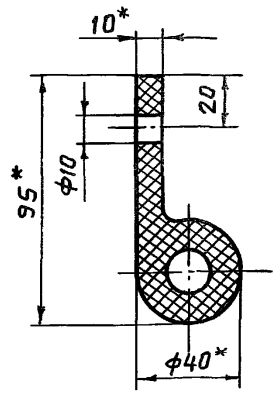

1. * Размеры для справок.
2. Отверстия ф10 пробивать через отверстия в накладке верхней (7.820-4-км 012.001) при установке уплотнения.
3. Неуказанные предельные отклонения размеров – ± JT14/2.

Изм.	Лист	№ докум.	Подп.	Дата
Разраб.		Гусев		26.06.86
Пров.		Попова		11.02.87
ГИП		Гитин		13.02.87
Нач.отд.		Кореньев		13.02.87

7.820-4-КМ 012.004

Уплотнение верхнее

Лит.	Масса	Масштаб
А	2.1	1:5
Лист	Листов-1	

Инв.№подл. | Подп. и дата | Взам.инв.№ | Инв.№дубл. | Подп. и дата

Выпуск 3

Серия 7.820-4

7.820-4-км 012.005

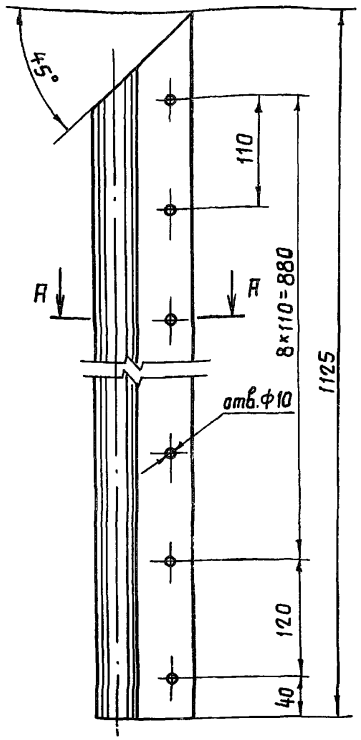

А-А
М 1:2

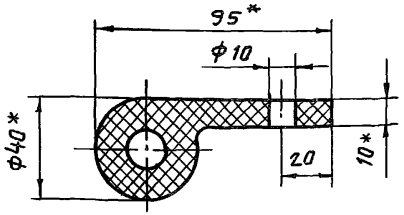

7.820-4-км 012.005-01 -
- Зеркальное отражение.
Остальное см. 7.820-4-км 012.005

М 1:10

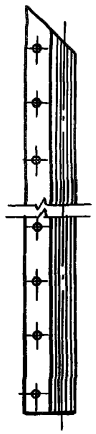

1. * Размеры для справок.
2. Отверстия ф10 пробивать через отверстия в накладках боковых (7.820-4-км 012.002 и 7.820-4-км 012.002-01) при установке уплотнений.
3. Неуказанные предельные отклонения размеров- $\pm \frac{JT14}{2}$

Изм.	Лист	№ докум.	Подп.	Дата	7.820-4-км 012.005	Лит.	Масса	Масштаб
Разраб.		Гусев		26.06.86	Уплотнение боковое	А	2,0	1:5
Пров.		Попова		9.02.87		Лист	Листов-1	
ГИП		Гитин		13.02.87				
Нач. отд.		Коренев		13.02.87				

Уплотнение тип Па

Выпуск 3

Серия 7.820-4

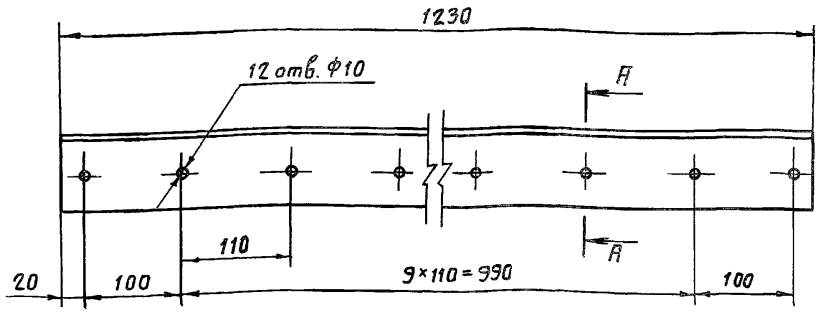

А-А
М 1:2

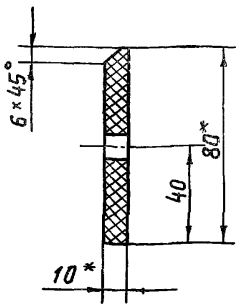

1. * Размеры для справок.
2. Отверстия ф10 пробивать через отверстия в накладке нижней (7.820-4-км 012.003) при установке уплотнения.
3. Неуказанные предельные отклонения размеров- $\pm \frac{JT14}{2}$.

Изм.	Лист	№ докум.	Подп.	Дата	7.820-4-км 012.006	Лит.	Масса	Масштаб
Разраб.		Гусев		26.06.86	Уплотнение нижнее	А	1,2	1:5
Пров.		Попова		9.02.87		Лист	Листов-1	
ГИП		Гитин		13.02.87				
Нач. отд.		Коренев		13.02.87				

Пластина Т лист.

Инв. № подл. | Подп. и дата | Взам. инв. № | Инв. № дубл. | Подп. и дата

Формат	Зона	Поз.	Обозначение	Наименование	Кол.	Примечание
				Документация		
А3			7.820-4-КМ033.000СБ	Сборочный чертеж		
				Детали		
А4		1	7.820-4-КМ033.001	Стойка	4	
А4		2	7.820-4-КМ011.002	Ребро	2	
А4		3	7.820-4-КМ011.003	Анкер	12	
А4		4	7.820-4-КМ011.004	Анкер	22	
А4		5	7.820-4-КМ031.002-01	Порог	1	
Б4		6	7.820-4-КМ033.002	Полоса		
				Лист Б-ПН-8 ГОСТ 19903-74 / 12Х18Н9Т ГОСТ 5632-72		
				(145×1008) ± IT14/2	2	18,4 кг
Б4		7	7.820-4-КМ033.003	Лист забральный		
				Лист Б-ПН-8 ГОСТ 19903-74 / 12Х18Н9Т ГОСТ 5632-72		
				(1290×1310) ± IT14/2	1	106,1 кг
Б4		8	7.820-4-КМ033.004	Лист		
				Лист Б-ПК-8 ГОСТ 19903-74 / 12Х18Н9Т ГОСТ 5632-72		
				(280×1310) ± IT14/2	1	23,0 кг
Б4		9	7.820-4-КМ033.005	Лист		
				Лист Б-ПН-8 ГОСТ 19903-74 / ВСт3сп5 ГОСТ 14637-79		
				(200×600) ± IT14/2	2	15,1 кг
Б4		10	7.820-4-КМ033.006	Швеллер		
				Швеллер 16 ГОСТ 8240-72 / ВСт3сп5 ГОСТ 535-79		

Изм.	Лист	№ докум.	Подп.	Дата
Разраб.		Попова		18.11.86
Пров.		Гитин		16.02.87
ГИП		Гитин		16.02.87

7.820-4-КМ033.000

Лит.	Лист	Листов
А	1	2

Закладные детали

Выпуск 3 Серия 1.020-4

Формат	Зона	Поз.	Обозначение	Наименование	Кол.	Примечание.
				L=1900 ± IT14/2	2	54,0 кг
Б4		11	7.820-4-КМ033.007	Уголок		
				Уголок Б-50×50×5 ГОСТ 8509-72 / ВСт3сп5 ГОСТ 535-79		
				L=430 ± IT14/2	6	9,7 кг
Б4		12	7.820-4-КМ033.008	Уголок		
				Уголок Б-50×50×5 ГОСТ 8509-72 / ВСт3сп5 ГОСТ 535-79		
				L=625 ± IT14/2	2	4,7 кг
Б4		13	7.820-4-КМ033.009	Уголок		
				Уголок Б-50×50×5 ГОСТ 8509-72 / ВСт3сп5 ГОСТ 535-79		
				L=1480 ± IT14/2	2	11,2 кг
Б4		14	7.820-4-КМ033.010	Уголок		
				Уголок Б-50×50×5 ГОСТ 8509-72 / ВСт3сп5 ГОСТ 535-79		
				L=2200 ± IT14/2	1	8,3 кг
Б4		15	7.820-4-КМ033.011	Уголок		
				Уголок Б-70×70×5 ГОСТ 8509-72 / ВСт3сп5 ГОСТ 535-79		
				L=400 ± IT14/2	2	4,3 кг
Б4		16	7.820-4-КМ033.012	Уголок		
				Уголок Б-75×75×5 ГОСТ 8509-72 / ВСт3сп5 ГОСТ 535-79		
				L=996 ± IT14/2	3	17,3 кг

Выпуск 3 Серия 7.820-4

Инв.№ подл. | Подп. и дата | Взам. инв.№ | Инв.№ дубл. | Подп. и дата

Лист

7.820 – 4 – КМ 033.000СБ

Серия 7.820-4 Выпуск 3

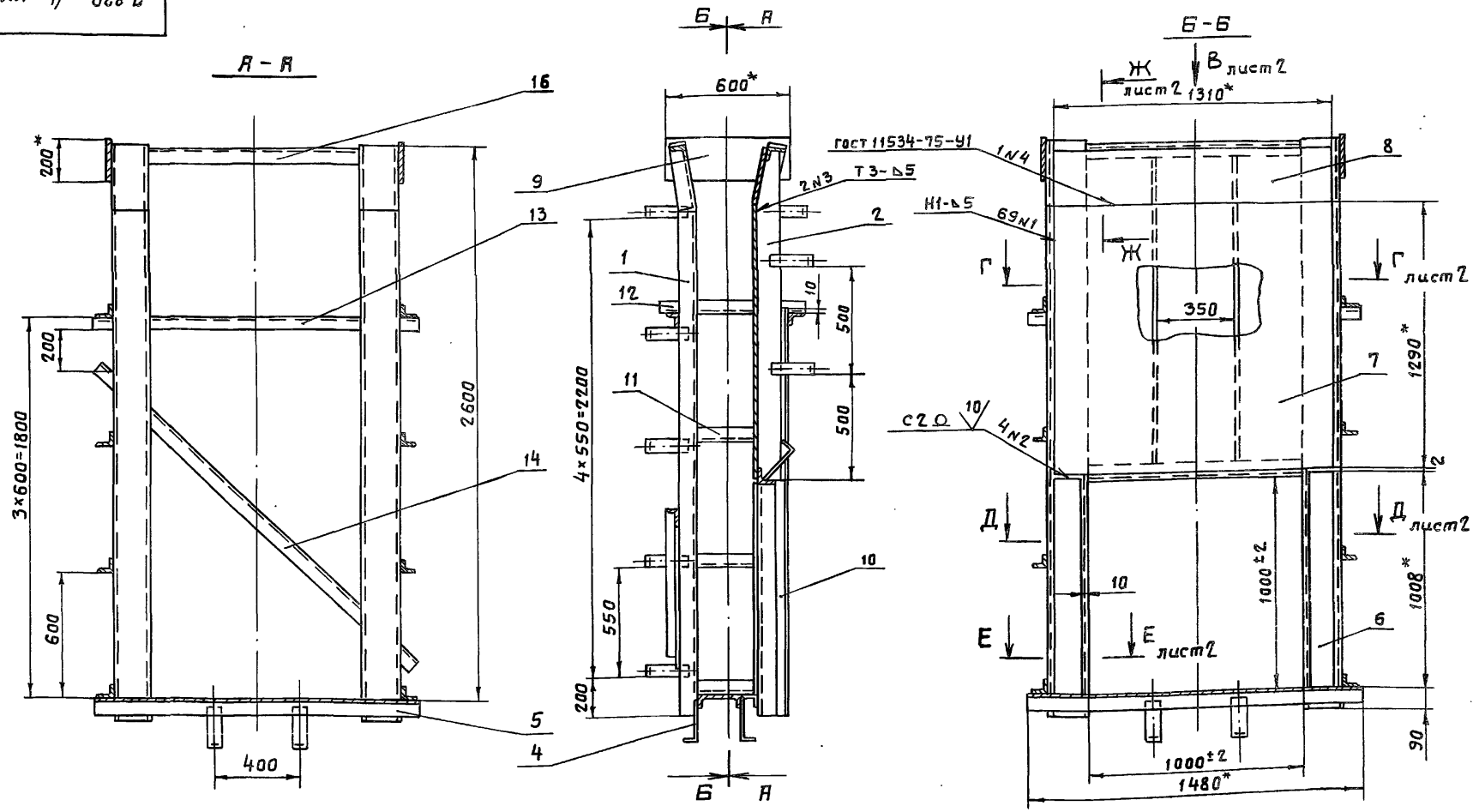

4. Во избежание выпора забрального листа при бетонировании закладных частей, его необходимо подпереть горизонтальными балками с шагом не менее 300мм.
5. Сварные швы выполнять электродами Э42 ГОСТ 9466-75 по ГОСТ 5264-80.
   Для сварки поз. 6,7 и 8 применять электроды Э-12Х13 ГОСТ 10052-75.
6. Сварку, неуказанную на чертеже, вести швом Т1-▷5 по контуру прилегания свариваемых деталей.
7. Неуказанные предельные отклонения размеров $\pm \frac{JT14}{2}$.

1. * Размеры для справок.
2. Винтообразность пазовых конструкций закладных частей, измеряемая по концам – 3мм.
3. Стрела кривизны из плоскости забрального листа, измеряемая в любом направлении +3мм.

Изм.	Лист	№ докум.	Подп.	Дата
Разраб.		Гусев		18.11.86
Пров.		Попова		10.02.87
ГИП		Гитин		16.02.87
Нач.отд		Коренев		16.02.87

7.820 – 4 – КМ 033.000 СБ

Закладные части. Сборочный чертеж.

Лит.	Масса	Масштаб
Я	510,4	1:20
Лист-1	Листов-2	

Вид В лист 1
М 1:10

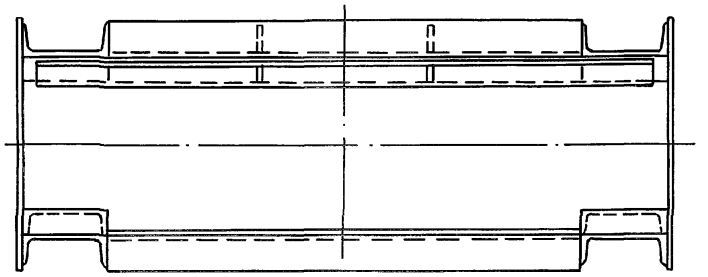

Г – Г лист 1
М 1:10

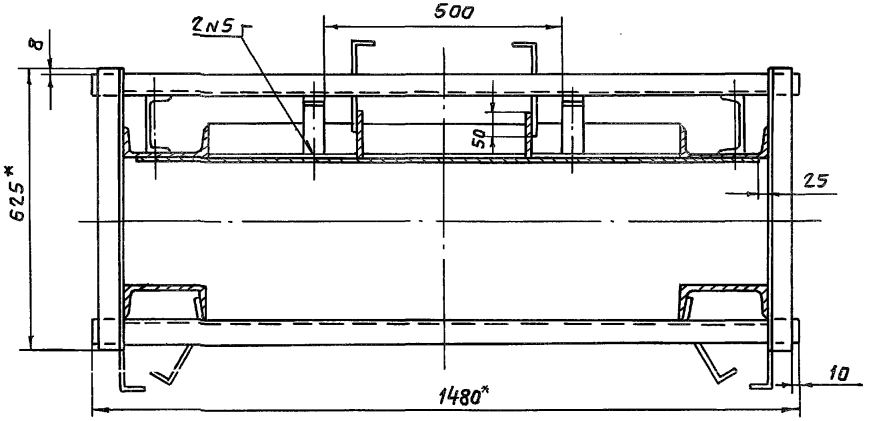

Д – Д лист 1
М 1:10

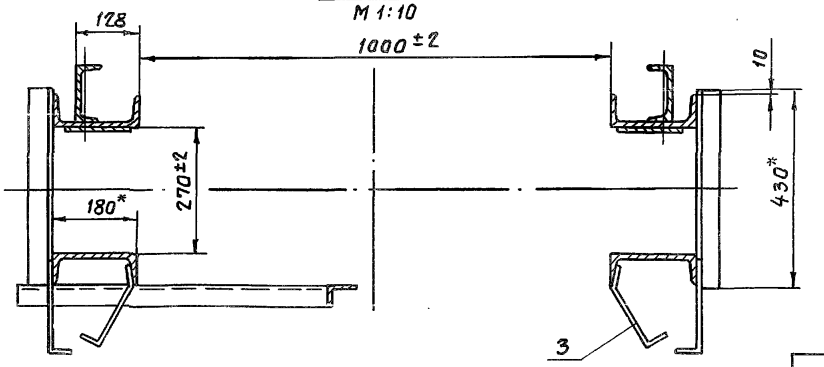

Е – Е лист 1
М 1:10

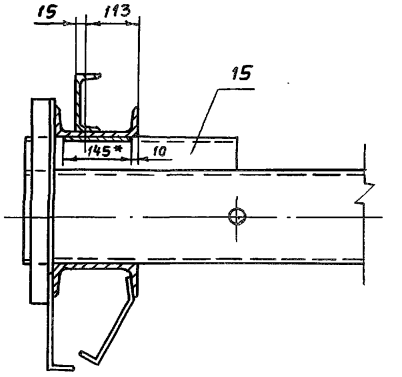

Ж – Ж лист 1
М 1:10

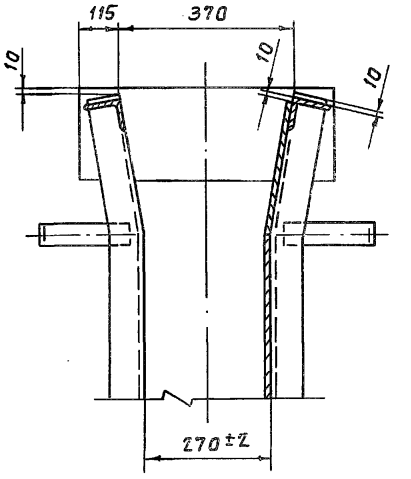

Формат	Зона	Поз.	Обозначение	Наименование	Кол.	Примечание
				Документация		
А3			7.820-4-КМ034.000СБ	Сборочный чертеж		
				Сборочные единицы		
А4		1	7.820-4-КМ032.200	Узел колесный	4	
				Детали		
А4		2	7.820-4-КМ014.001	Накладка верхняя	1	
А4		3	7.820-4-КМ014.002	Накладка боковая	1	
		4	7.820-4-КМ014.002-01	Накладка боковая	1	
А4		5	7.820-4-КМ014.003	Накладка нижняя	1	
А4		6	7.820-4-КМ014.004	Уплотнение верхнее	1	
А4		7	7.820-4-КМ014.005	Уплотнение боковое	1	
		8	7.820-4-КМ014.005-01	Уплотнение боковое	1	
А4		9	7.820-4-КМ034.001	Уплотнение нижнее	1	
А4		10	7.820-4-КМ034.002	Накладка	2	
Б4		11	7.820-4-КМ034.003	Подкладка		
				Пластина I, лист,		
				ТМКЩ-М-10×45×940-1,7		
				ГОСТ 7338-77	2	1,0кг
Б4		12	7.820-4-КМ034.004	Подкладка		
				Пластина I, лист,		
				ТМКЩ-М-10×45×930-1,7		
				ГОСТ 7338-77	1	0,5кг
				Стандартные изделия		
				Болты ГОСТ 7798-70		
		13		М10-8g×25.46.029	6	
		14		М10-8g×45.46.029	39	
		15		Гайка М10-7Н.5.029 ГОСТ 5915-70	45	
				Переменные данные для исполнений 7.820-4-КМ034.000		
				Сборочные единицы		
		16	7.820-4-КМ034.100	Металлоконструкция	1	
				7.820-4-КМ034.000-01		
				Сборочные единицы		
		16	7.820-4-КМ034.100-01	Металлоконструкция	1	

Серия 7.820-4 Выпуск 3

Инв.№подл. | Подп. и дата | Взам.инв.№ | Инв.№дубл. | Подп. и дата

Изм.	Лист	№докум.	Подп.	Дата
Разраб.		Гусев		20.01.87
Пров.		Попова		16.02.87
ГИП		Гитин		16.02.87

7.820-4-КМ034.000

Затвор

Лит.	Лист	Листов
А	1	2

Лист

7.820 – 4 – КМ 034.000 СБ

Вид с безнапорной стороны

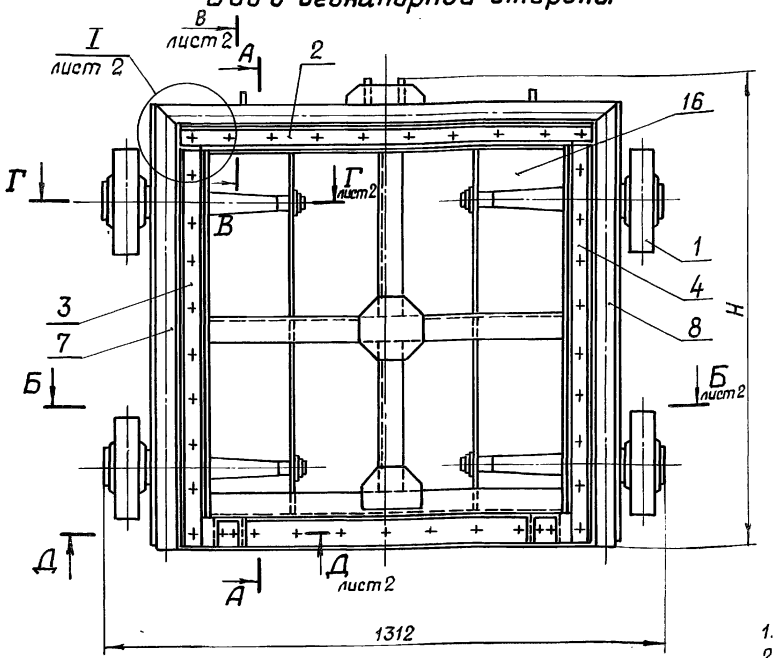

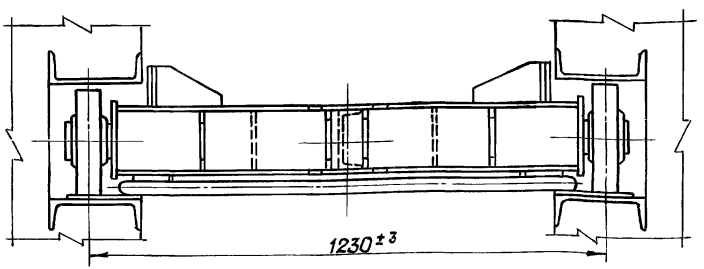

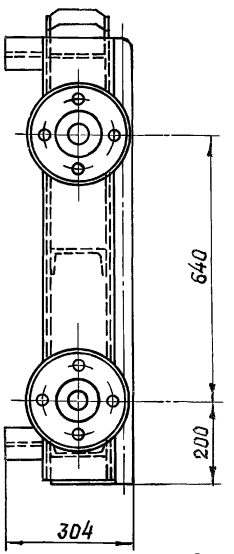

А–А

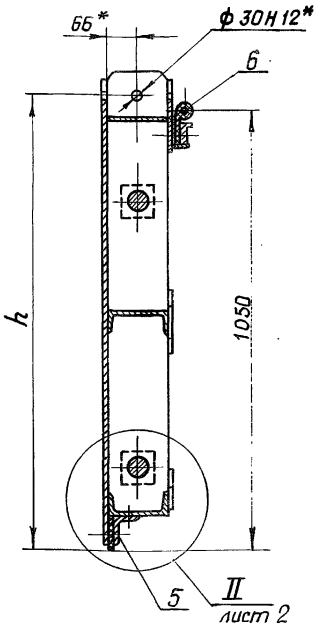

1. * Размеры для справок.
2. Отклонение четвертого колеса от плоскости касания трех других колес 2 мм
3. Угловые стыки верхнего и боковых уплотнений (поз. 6, 7 и 8) вулканизировать.
4. Сварные швы выполнять по ГОСТ 5264–80.
5. Электроды Э42 ГОСТ 9466–75.
6. Неуказанные предельные отклонения размеров $\pm \frac{JT14}{2}$

Обозначение	H, мм	h, мм	Масса кг
7.820–4–КМ034.000	1150	1100	302,1
7.820–4–КМ034.000-01	1155	1105	304,1

Изм.	Лист	№ докум.	Подп.	Дата
Разраб.		Гусев		27.10.86
Пров.		Попова		13.02.87
ГИП		Гитин		16.02.87
Нач. отд.		Каренев		16.02.87

7.820 – 4 – КМ034.000 СБ

Затвор
Сборочный чертеж

Лит.	Масса	Масштаб
А	см. табл.	1:10

Лист – 1 Листов – 2

Б-Б лист 1

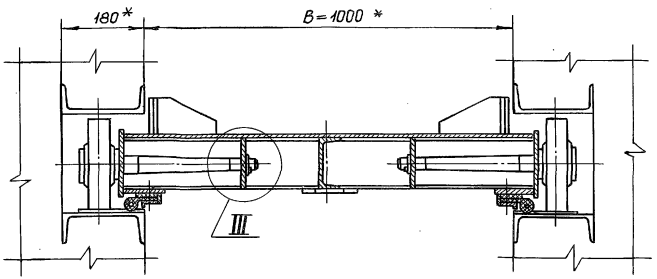

Г-Г лист 1
М1:5

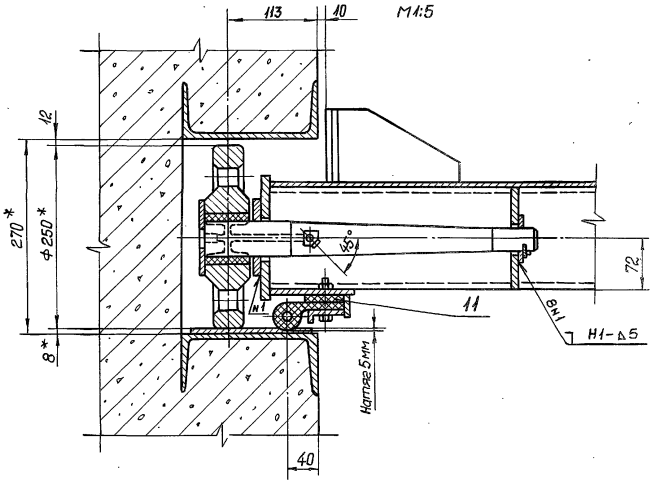

В-В лист 1
М1:5

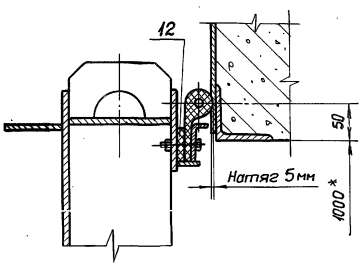

II лист 1
М1:5

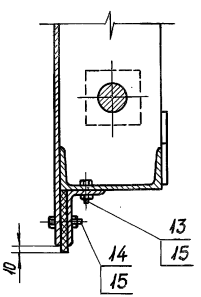

Д-Д лист 1
М1:5

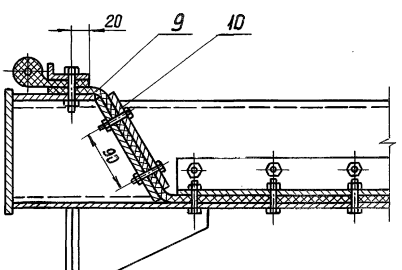

I лист 1
М1:5

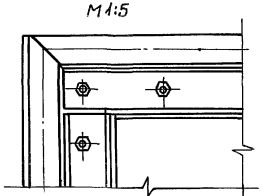

III
М1:5

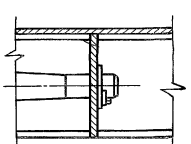

Формат	Зона	Поз.	Обозначение	Наименование	Кол.	Примечание
				Документация		
А3			7.820-4-КМ034.100СБ	Сборочный чертеж		
				Детали		
А4		1	7.820-4-КМ014.101	Обшивка	1	
А4		2	7.820-4-КМ034.101	Лист	2	
А4		3	7.820-4-КМ014.103	Полоса	1	
А4		4	7.820-4-КМ014.104	Полоса	2	
А4		5	7.820-4-КМ034.102	Ригель	1	
А4		6	7.820-4-КМ034.103	Лист	2	
А4		7	7.820-4-КМ032.102	Накладка	1	
А4		8	7.820-4-КМ032.103	Накладка	1	
А4		9	7.820-4-КМ032.107-01	Швеллер	1	
А4		10	7.820-4-КМ012.109	Упор	4	
А4		11	7.820-4-КМ012.110	Ребро	4	
А4		12	7.820-4-КМ032.101	Проушина	2	
А4		13	7.820-4-КМ032.108-01	Ребро	2	
А4		14	7.820-4-КМ032.109-01	Ребро	2	
Б4		15	7.820-4-КМ034.104	Швеллер		
				Швеллер 14 ГОСТ 8240-72 / ВСт3сп5 ГОСТ 535-79		
				$L = 470 \pm \frac{JT14}{2}$	1	5,8 кг
Б4		16	7.820-4-КМ034.105	Ригель		
				Швеллер 14 ГОСТ 8240-72 / ВСт3сп5 ГОСТ 535-79		
				$L = 1174 \pm \frac{JT14}{2}$	1	13,8 кг
Б4		17	7.820-4-КМ034.106	Полоса		
				Полоса Б-2 6×25 ГОСТ 103-76 / ВСт3сп5 ГОСТ 535-79		
				$L = 930 \pm \frac{JT14}{2}$	1	1,1 кг
Б4		18	7.820-4-КМ034.107	Полоса		
				Полоса Б-2 6×25 ГОСТ 103-76 / ВСт3сп5 ГОСТ 535-79		
				$L = 890 \pm \frac{JT14}{2}$	2	2,1 кг
Б4		19	7.820-4-КМ034.108	Полоса		
				Полоса Б-2 8×140 ГОСТ 103-76 / ВСт3сп5 ГОСТ 535-79		
				$L = 1124 \pm \frac{JT14}{2}$	1	9,8 кг
				Переменные данные для исполнений		
				7.820-4-КМ034.100		
				Детали		
А4		20	7.820-4-КМ034.109	Проушина	1	
		21	7.820-4-КМ034.109-01	Проушина	1	
А4		22	7.820-4-КМ022.105	Накладка	2	
				7.820-4-КМ034.100-01		
				Детали		
А4		20	7.820-4-КМ034.110	Проушина	1	
		21	7.820-4-КМ034.110-01	Проушина	1	
А4		22	7.820-4-КМ034.111	Накладка	2	

Инв.№подл. | Подп. и дата | Взам.инв.№ | Инв.№ дубл. | Подп. и дата

Изм.	Лист	№ докум.	Подп.	Дата
Разраб.		Гусев		27.10.86
Пров.		Попова		13.02.87
ГИП		Гитин		16.02.87

7.820-4-КМ034.100

Металлоконструкция

Лит.	Лист	Листов
А	1	2

Лист

7.820-4-КМ034.100СБ

7.820-4-км 034.100

Серия 7.820-4 Выпуск 3

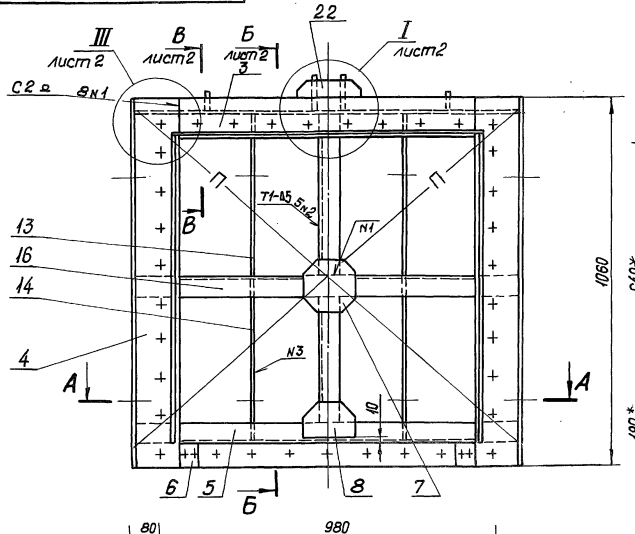

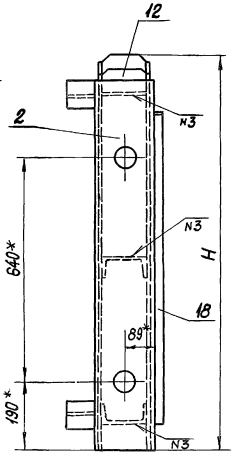

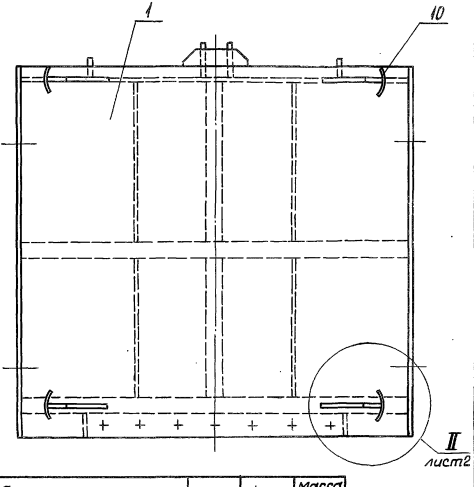

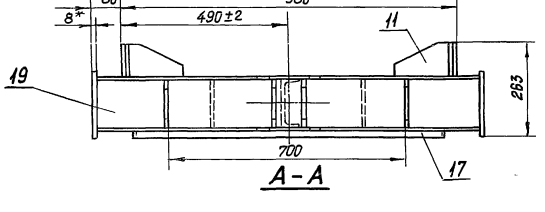

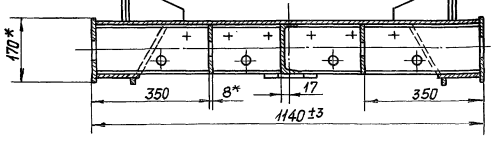

Обозначение	H, мм	h, мм	Масса кг
7.820-4-КМ034.100	1140	1090	177,3
7.820-4-КМ034.100-01	1145	1095	179,9

1. *Размеры для справок.
2. Разность длин диагоналей П не более 2 мм.
3. Сварные швы выполнять по ГОСТ 5264-80.
4. Электроды Э42 ГОСТ 9466-75.
5. Сварку, неуказанную на чертеже, вести швом Н1-а5 по контуру прилегания свариваемых деталей.
6. Неуказанные предельные отклонения размеров $\pm \frac{IT14}{2}$

Изм.	Лист	N докум.	Подп.	Дата
Разраб.		Гусев		23.10.86
Провер.		Попова		13.07.87
ГИП		Гитин		16.01.87
Нач. отд.		Коренев		15.02.87

7.820-4-КМ034.100СБ

Металлоконструкция. Сборочный чертеж

Лит.	Масса	Масштаб
А	См. табл.	1:10

Лист-1 Листов-2

Архитектурная

Б-Б лист 1

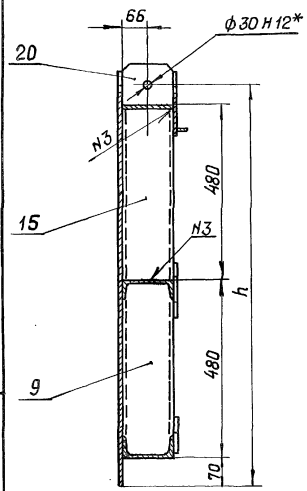

I лист 1
М1:5

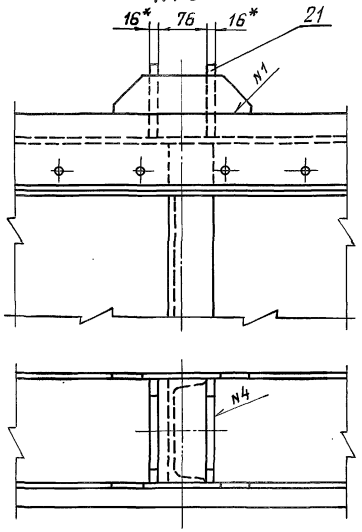

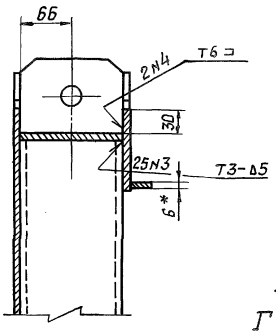

II лист 1
М1:5

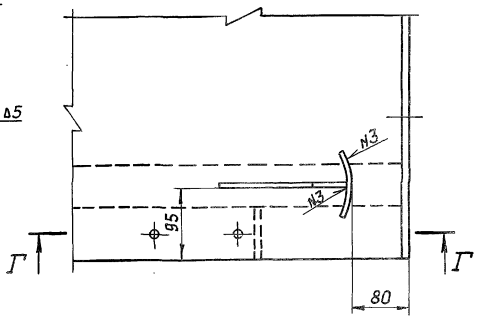

Г-Г

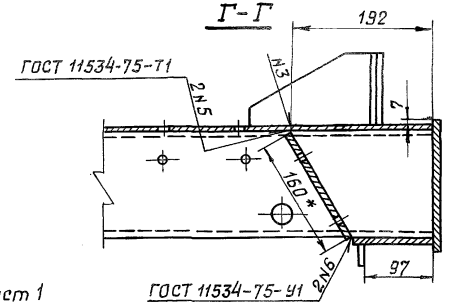

В-В лист 1
М 1:5

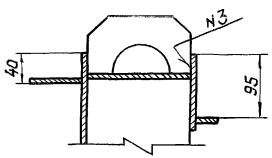

I лист 1
М1:5

7.820-4-КМ 034.100-01

Остальное см. 7.820-4-КМ 034.100

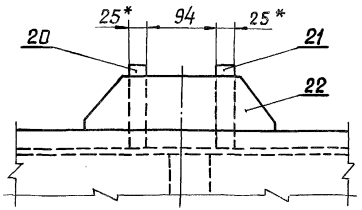

III лист 1
М1:5

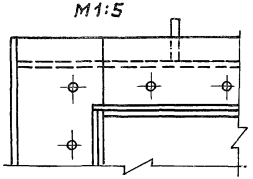

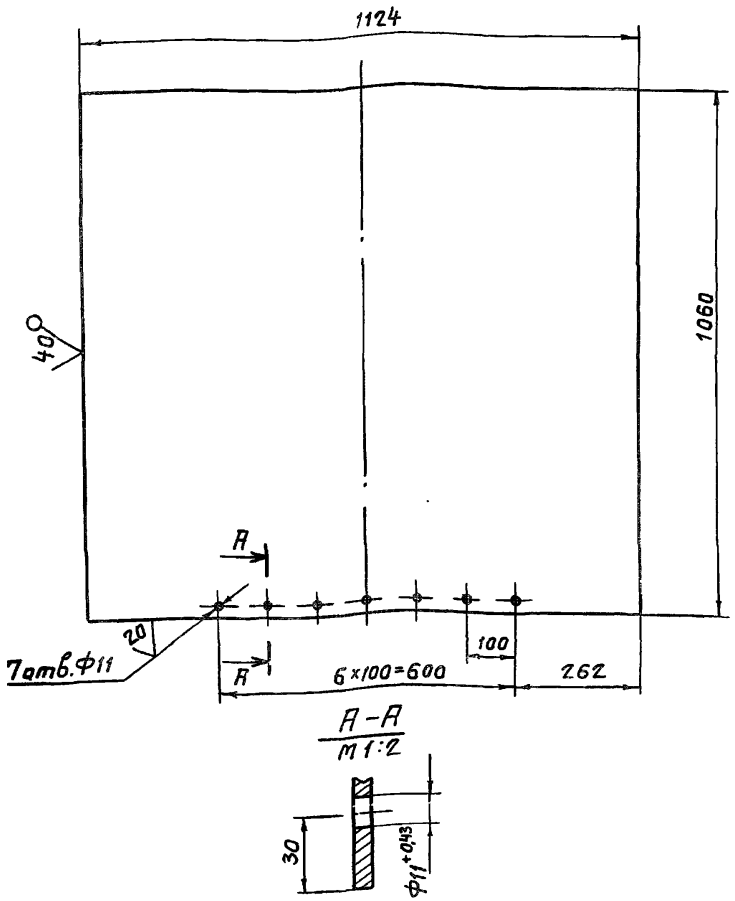

А-А
М 1:2

1. Предельные отклонения размеров, координирующих оси отверстий ±0,28 мм.
2. Неуказанные предельные отклонения размеров - $\pm \frac{JT14}{2}$.

Изм.	Лист	№ докум.	Подп.	Дата
Разраб.		Гусев		12.02.87
Пров.		Попова		13.02.87
ГИП		Гитин		16.02.87
Нач. отд.		Коренев		16.02.87

7.820-4-КМ 014.101

Обшивка

Лит.	Масса	Масштаб
А	56,1	1:10

Лист | Листов-1

Лист Б-ПН-6 ГОСТ 19903-74

Ленгипроводхоз

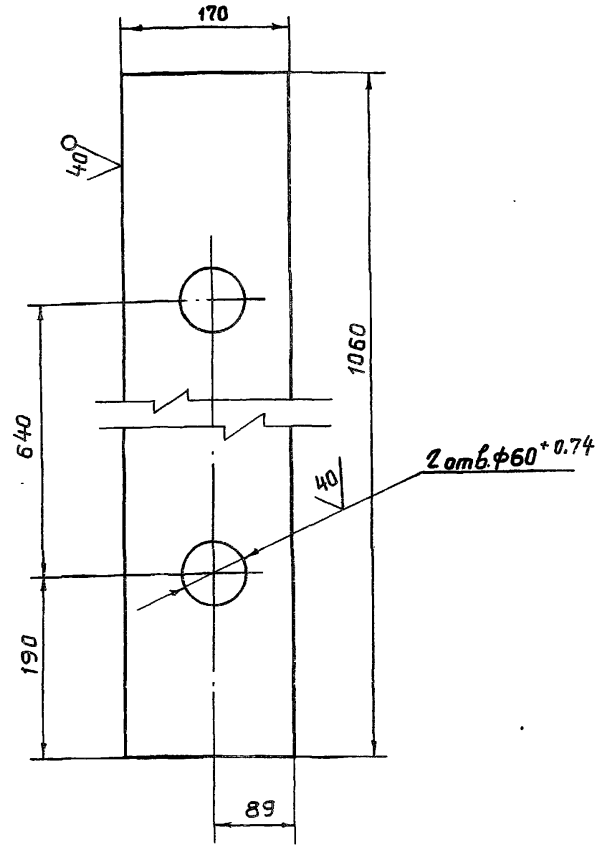

Неуказанные предельные отклонения размеров - $\pm \frac{JT14}{2}$.

Изм.	Лист	№ докум.	Подп.	Дата
Разраб.		Гусев		21.10.86
Пров.		Попова		11.02.87
ГИП		Гитин		16.02.87
Нач. отд.		Коренев		16.02.87

7.820-4-КМ 034.101

Лист

Лит.	Масса	Масштаб
А	10.8	1:5

Лист | Листов-1

Лист Б-ПН-8 ГОСТ 19903-74

Ленгипроводхоз

Инв. № подл. | Подп. и дата | Взам. инв. № | Инв. № дубл. | Подп. и дата

7.820 - 4 - КМ 014.103

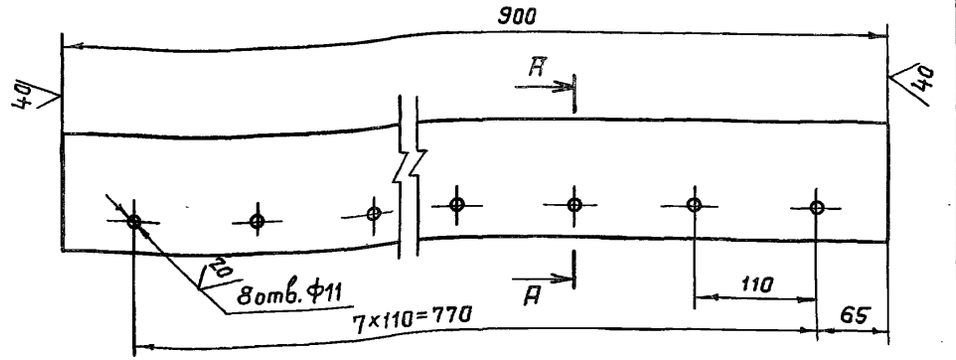

А – А
М 1:2

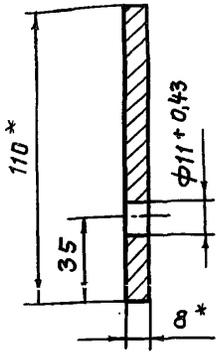

1. * Размеры для справок.
2. Предельные отклонения размеров, координирующих оси отверстий, ± 0,28 мм.
3. Неуказанные предельные отклонения размеров - $\pm \frac{IT14}{2}$.

Изм.	Лист	№ докум.	Подп.	Дата
Разраб.		Гусев		20.08.86
Пров.		Попова		11.02.87
ГИП		Гитин		13.02.87
Нач. отд.		Коренев		13.02.87

7.820 - 4 - КМ 014.103

Полоса

Лит.	Масса	Масштаб
А	6,1	1:5
Лист	Листов 1	

Полоса Б-2 8×110 ГОСТ 103-76

Перенесено с инв. №

Серия 7.820-4 Выпуск 3

Инв. № подл. | Подп. и дата | Взам. инв. № | Инв. № дубл. | Подп. и дата

7.820 - 4 - КМ 014.104

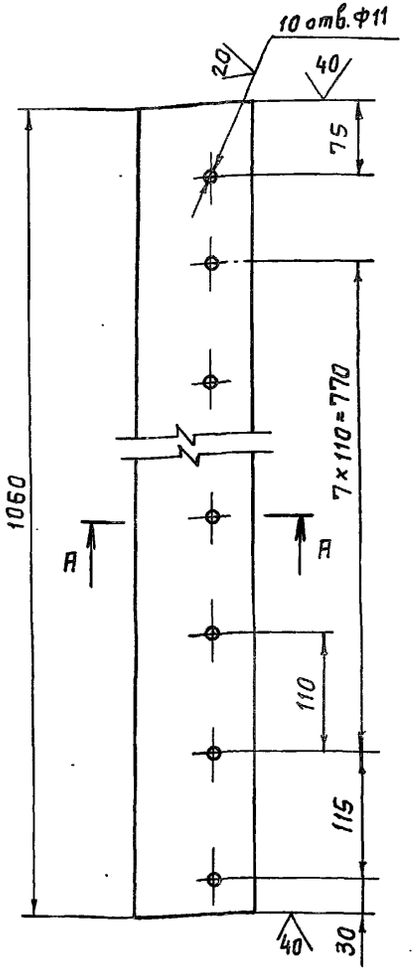

А – А
М 1:2

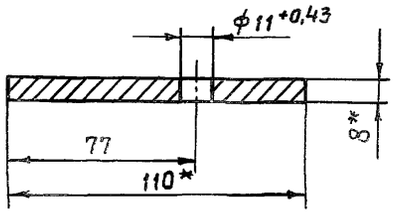

1. * Размеры для справок.
2. Предельные отклонения размеров, координирующих оси отверстий, ± 0,28 мм.
3. Неуказанные предельные отклонения размеров - $\pm \frac{IT14}{2}$.

Изм.	Лист	№ докум.	Подп.	Дата
Разраб.		Гусев		20.08.86
Пров.		Попова		11.02.87
ГИП		Гитин		13.02.87
Нач. отд.		Коренев		13.02.87

7.820 - 4 - КМ 014.104

Полоса

Лит.	Масса	Масштаб
А	7,3	1:5
Лист	Листов 1	

Полоса Б-2 8×110 ГОСТ 103-76

Перенесено с инв. №

Серия 7.820-4 Выпуск 3

Инв. № подл. | Подп. и дата | Взам. инв. № | Инв. № дубл. | Подп. и дата

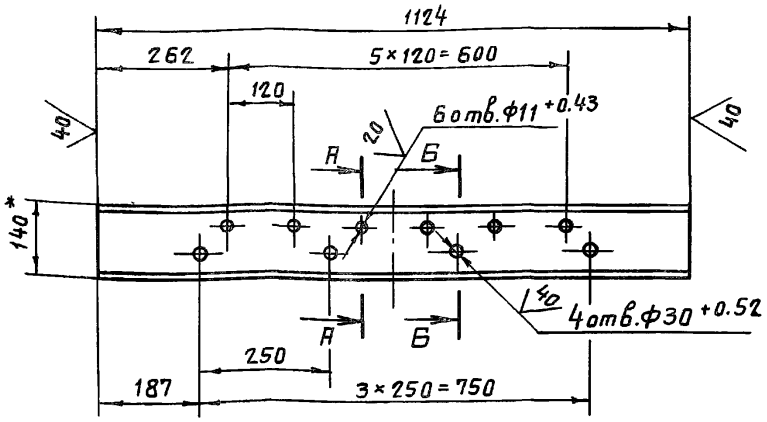

А – А повернута
М 1:5

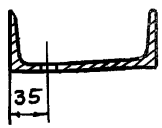

Б – Б повернута
М 1:5

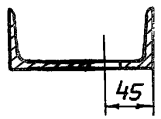

1. * Размер для справок.
2. Предельные отклонения размеров, координирующих оси отверстий, ± 0,28 мм.
3. Неуказанные предельные отклонения размеров $\pm \frac{IT14}{2}$.

Изм.	Лист	№ докум.	Подп.	Дата
Разраб.		Гусев		26.10.87
Пров.		Попова		11.02.87
ГИП		Гитин		16.02.87
Нач. отд.		Коренев		16.02.87

7.820 – 4 – КМ 034.102

Ригель

Лит.	Масса	Масштаб
А	13,5	1:10
Лист	Листов 1	

14 ГОСТ 8240-72

Выпуск 3
Серия 7.820-4

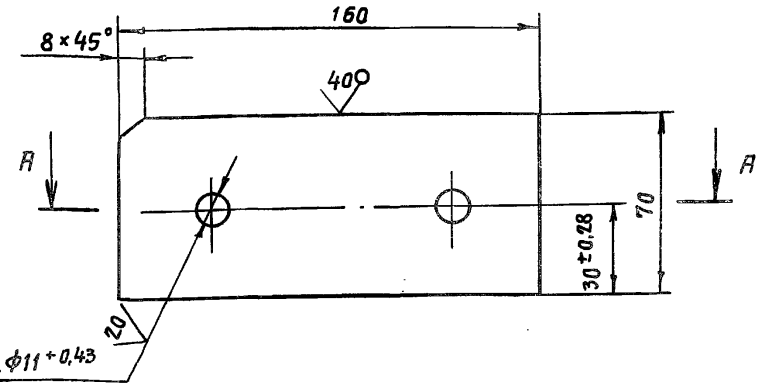

А – А

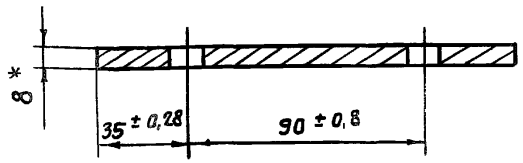

1. * Размер для справок.
2. Неуказанные предельные отклонения размеров $\pm \frac{IT14}{2}$.

Изм.	Лист	№ докум.	Подп.	Дата
Разраб.		Гусев		26.10.86
Пров.		Попова		12.02.87
ГИП		Гитин		16.02.87
Нач. отд.		Коренев		16.02.87

7.820 – 4 – КМ 034.103

Лист

Лит.	Масса	Масштаб
А	0,7	1:2
Лист	Листов 1	

Б-ПН-Я ГОСТ 19903-74

Инв. № подл. | Подп. и дата | Взам. инв. № | Инв. № дубл. | Подп. и дата

7.820-4-КМ 034.109

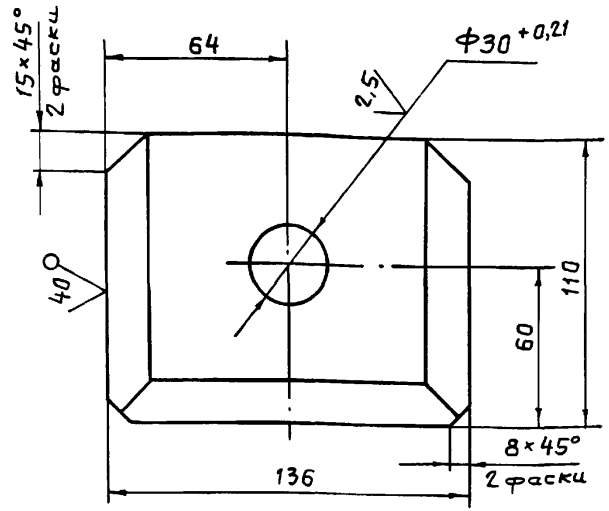

Разделка кромок

М 1:1

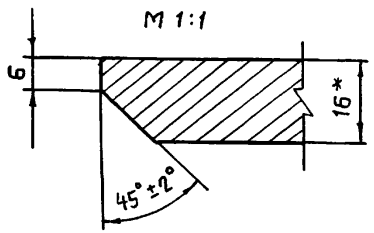

7.820-4-КМ 034.109-01
-Зеркальное отражение
Остальное см.
7.820-4-КМ 034.109
М 1:5

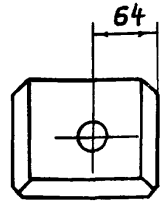

1. *Размер для справок.
2. Неуказанные предельные отклонения размеров $\pm \frac{JT14}{2}$

Изм	Лист	№ докум.	Подп.	Дата
Разраб.		Гусев		21.10.87
Пров.		Попова		11.02.87
ГИП		Гитин		16.02.87
Нач.отд		Коренев		17.02.87

7.820-4-КМ 034.109

Проушина

Лит.	Масса	Масштаб
А	1,8	1:2
Лист	Листов-1	

Материал Б-ПН-16 ГОСТ 19903-74

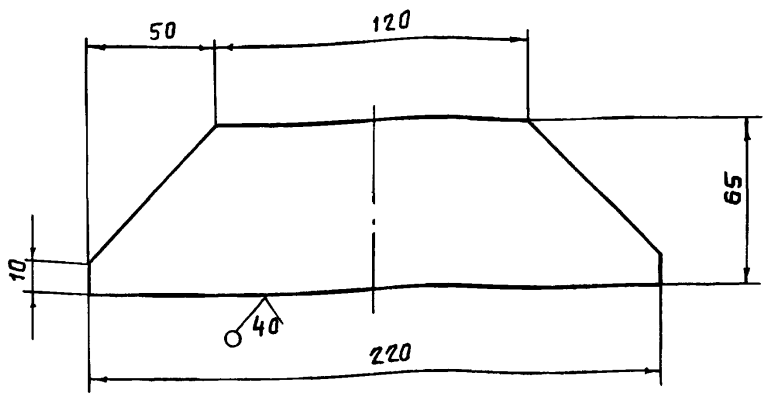

Предельные отклонения размеров – $\pm \frac{JT14}{2}$.

Изм	Лист	№ докум.	Подп.	Дата
Разраб.		Гусев		21.10.87
Пров.		Попова		11.02.87
ГИП		Гитин		16.02.87
Нач.отд		Коренев		17.02.87

7.820-4-КМ 022.105

Накладка

Лит.	Масса	Масштаб
А	0,5	1:2
Лист	Листов-1	

Материал Б-ПН-6 ГОСТ 19903-74

Инв.№подл. | Подп. и дата | Взам.инв.№ | Инв.№дубл. | Подп. и дата

7.820-4-КМ 034.110

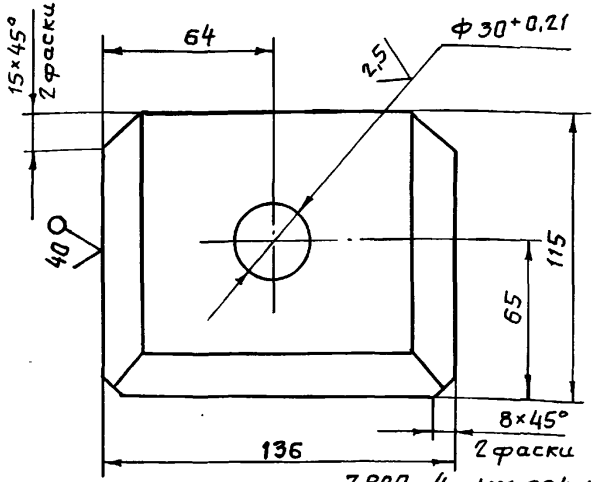

7.820-4-КМ 034.110-01
-Зеркальное отражение
Остальное см. 7.820-4-КМ 034.110

Разделка кромок

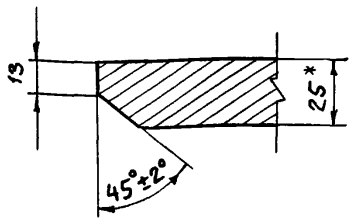

М 1:5

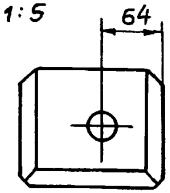

1. *Размер для справок.
2. Неуказанные предельные отклонения размеров - $\pm \frac{JT14}{2}$

Изм.	Лист	№ докум.	Подп.	Дата
Разраб.		Гусев		9.01.87
Пров.		Попова		11.01.87
ГИП		Гитин		16.02.87
Нач. отд.		Коренев		17.02.87
Н. контр.		Смельчакова		16.02.87

7.820 - 4 - КМ 034.110

Проушина

Лит.	Масса	Масштаб
А	2,9	1:2
Лист	Листов 1	

Лист Б-ПН-25 ГОСТ 19903-74
В Ст3сп5 ГОСТ 14637-79

Ленгипроводхоз

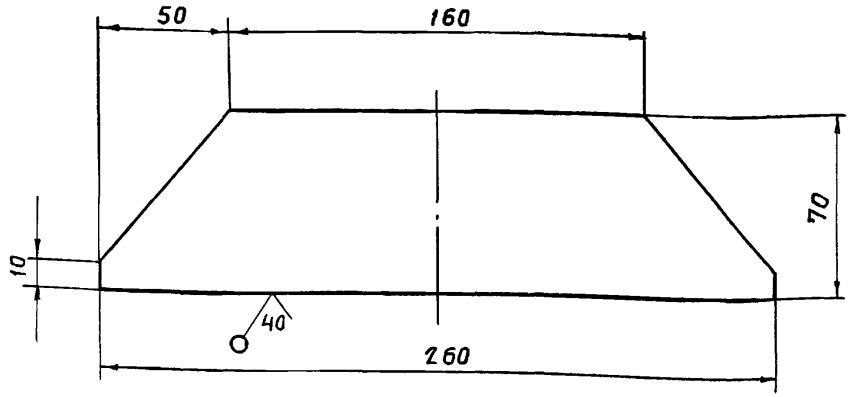

Предельные отклонения размеров - $\pm \frac{JT14}{2}$

Изм.	Лист	№ докум.	Подп.	Дата
Разраб.		Гусев		9.01.87
Пров.		Попова		11.01.87
ГИП		Гитин		16.02.87
Нач. отд.		Коренев		17.02.87
Н. контр.		Смельчакова		16.02.87

7.820 - 4 - КМ 034.111

Накладка

Лит.	Масса	Масштаб
А	0,7	1:2
Лист	Листов 1	

Лист Б-ПН-6 ГОСТ 19903-74
В Ст3сп5 ГОСТ 14637-79

Ленгипроводхоз

Инв. № подл. | Подп. и дата | Взам. инв. № | Инв. № дубл. | Подп. и дата

Выпуск 3

Серия 7.820-4

7.820-4-КМ 014.001

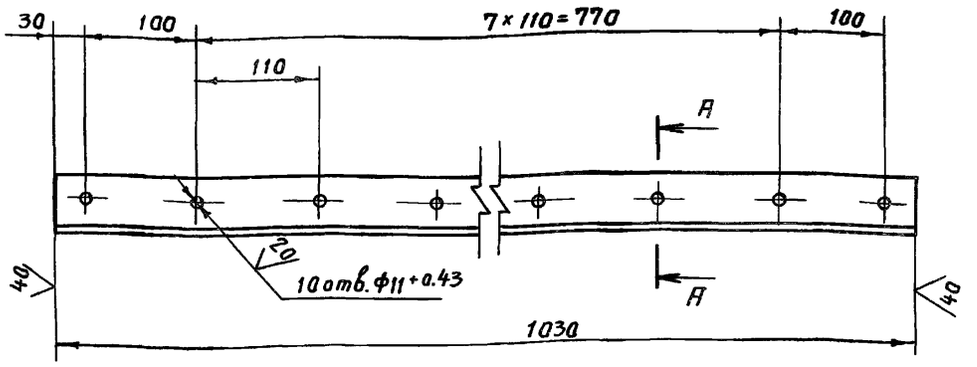

A – A
М 1:1

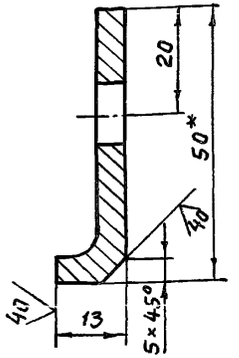

1.* Размер для справок.

2. Предельные отклонения размеров, координирующих оси отверстий, ± 0,28 мм.

3. Предельные отклонения прочих размеров $\pm \frac{JT14}{2}$.

Изм.	Лист	№ докум.	Подп.	Дата
Разраб.		Гусев		29.10.86
Пров.		Попова		13.02.87
ГИП		Гитин		16.02.87
Нач.отд.		Коренев		16.02.87

7.820 – 4 – КМ 014.001

Накладка верхняя

Лит.	Масса	Масштаб
А	2,3	1:5
Лист	Листов 1	

Б-5Л×50×5 ГОСТ 8509-72

Выпуск 3

Серия 7.820-4

7.820-4-КМ 034.002

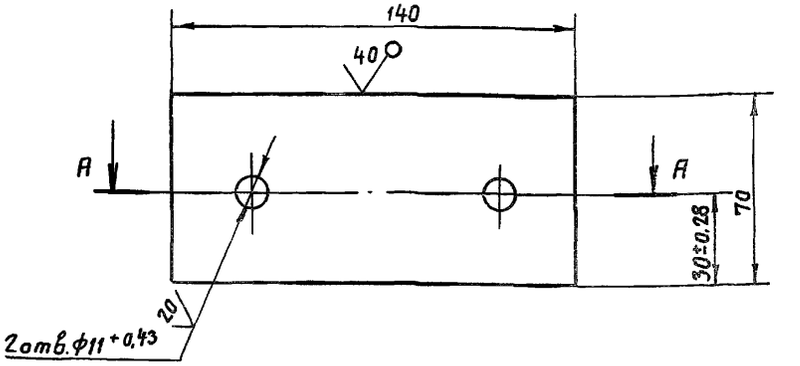

A – A

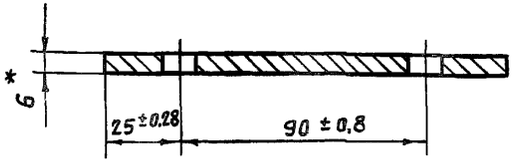

1.* Размер для справок.

2. Неуказанные предельные отклонения размеров $\pm \frac{JT14}{2}$.

Изм.	Лист	№ докум.	Подп.	Дата
Разраб.		Гусев		23.10.86
Пров.		Попова		13.02.87
ГИП		Гитин		16.02.87
Нач.отд.		Коренев		16.02.87

7.820 – 4 – КМ 034.002

Накладка

Лит.	Масса	Масштаб
А	0,45	1:2
Лист	Листов 1	

Б-ПН-6 ГОСТ 19903-74

Инв.№ подл. | Подп. и дата | Взам.инв.№ | Инв.№ дубл. | Подп. и дата

7.820-4-КМ 014.002

Серия 7.820-4 Выпуск 3

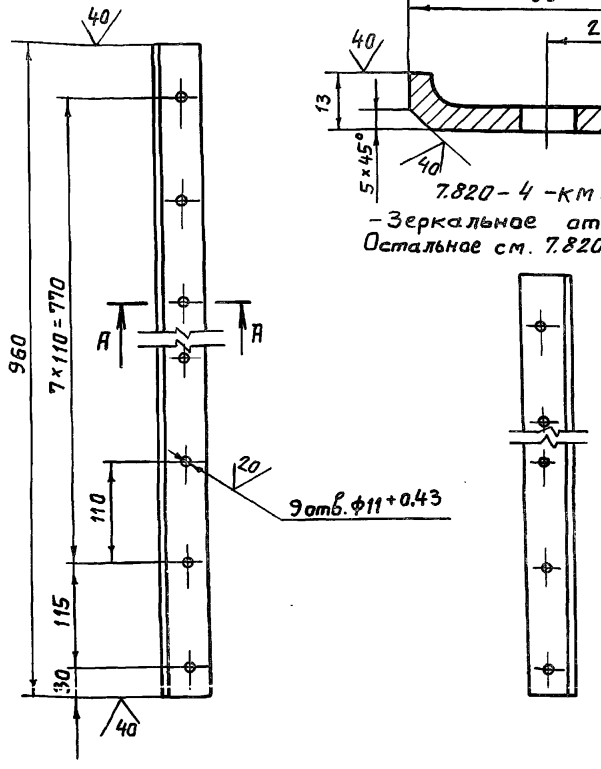

A-A
М1:1

7.820-4-КМ 014.002-01 -
- Зеркальное отражение.
Остальное см. 7.820-4-КМ 014.002

1.* Размер для справок.
2. Предельные отклонения размеров, координирующих оси отверстий ±0,28 мм.
3. Предельные отклонения прочих размеров $\pm \frac{JT14}{2}$.

Изм.	Лист	№ докум.	Подп.	Дата	7.820-4-КМ 014.002			
Разраб.		Гусев		20.08.86	Накладка боковая	Лит.	Масса	Масштаб
Пров.		Попова		4.02.87		А	2,1	1:5
ГИП		Гитин		13.02.87		Лист	Листов-1	
Нач.отд		Коренев		14.02.87				

Б-5Лх5Лх5 ГОСТ 8509-72

7.820-4-КМ 014.003

Серия 7.820-4 Выпуск 3

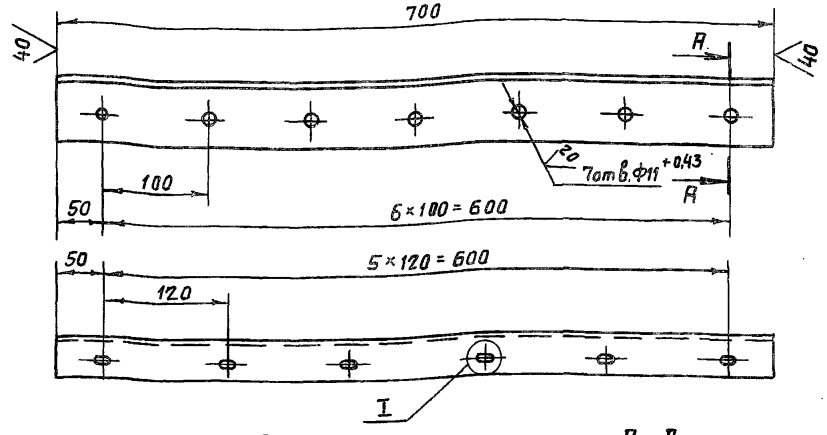

I
М1:1

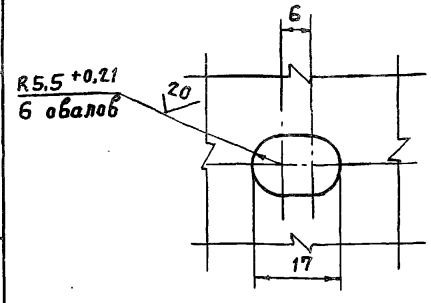

A-A
М1:2

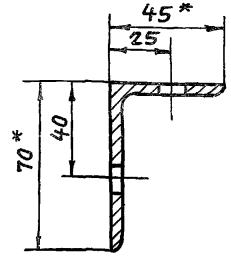

1.* Размеры для справок.
2. Предельные отклонения размеров, координирующих оси отверстий ±0,28 мм.
3. Предельные отклонения прочих размеров $\pm \frac{JT14}{2}$.

Изм.	Лист	№ докум.	Подп.	Дата	7.820-4-КМ 014.003			
Разраб.		Гусев		20.08.86	Накладка нижняя	Лит.	Масса	Масштаб
Пров.		Попова		4.02.87		А	3,1	1:5
ГИП		Гитин		13.02.87		Лист	Листов-1	
Нач.отд		Коренев		14.02.87				

Б-7Лх45х5 ГОСТ 8510-72

Инв.№подл. | Подп. и дата | Взам.инв.№ | Инв.№дубл. | Подп. и дата

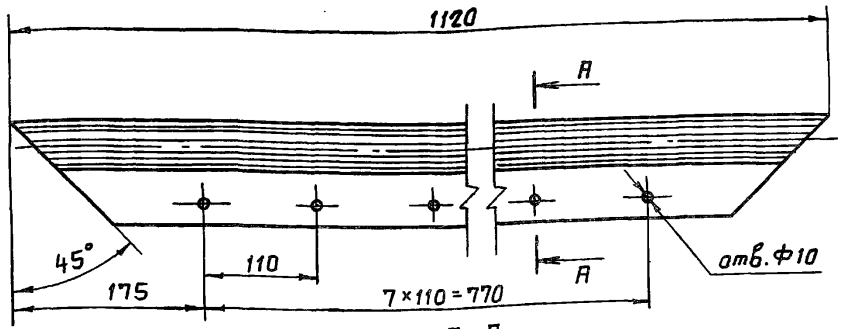

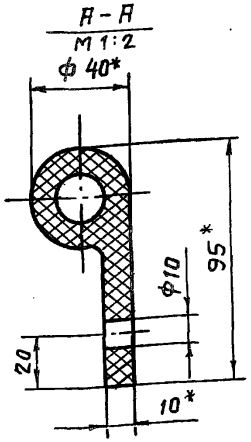

1. * Размеры для справок.
2. Отверстия Ф10 пробивать через отверстия в накладке верхней (7.820-4-КМ014.001) при установке уплотнения.
3. Неуказанные предельные отклонения размеров- $\pm \frac{JT14}{2}$.

Изм.	Лист	№ докум.	Подп.	Дата	7.820-4-КМ 014.004			
Разраб.		Гусев		25.03.87	Уплотнение верхнее	Лит.	Масса	Масштаб
Пров.		Попова		11.02.87		А	1,9	1:5
ГИП		Гитин		13.02.87		Лист	Листов-1	
Нач.отд		Коренев		13.02.87				

7.820-4-КМ 014.005

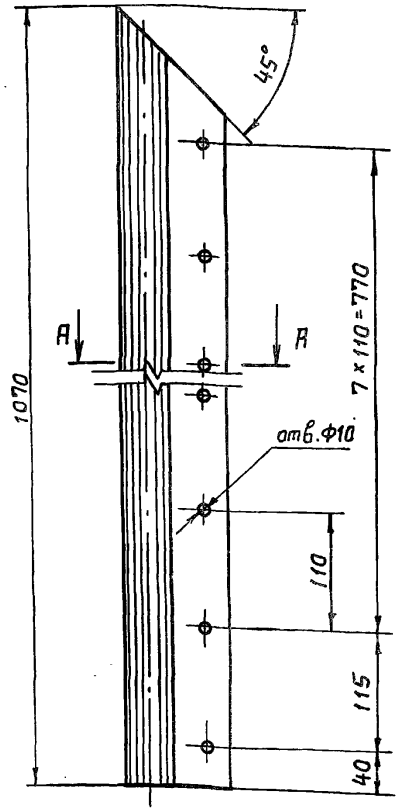

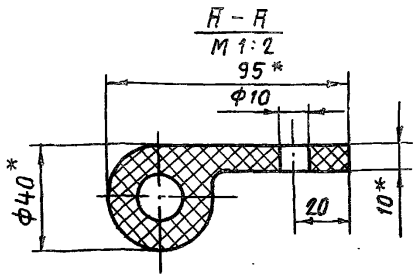

7.820-4-КМ014.005-01-
-Зеркальное отражение.
Остальное см. 7.820-4-КМ 014.005
М 1:10

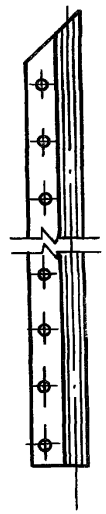

1. * Размеры для справок.
2. Отверстия Ф10 пробивать через отверстия в накладке боковой (7.820-4-КМ014.002) при установке уплотнения.
3. Неуказанные предельные отклонения размеров- $\pm \frac{JT14}{2}$.

Изм.	Лист	№ докум.	Подп.	Дата	7.820-4-КМ 014.005			
Разраб.		Гусев		25.07.86	Уплотнение боковое	Лит.	Масса	Масштаб
Пров.		Попова		11.02.87		А	1,8	1:5
ГИП		Гитин		13.02.87		Лист	Листов-1	
Нач.отд		Коренев		13.02.87				

Инв.№подл. | Подп. и дата | Взам.инв.№ | Инв.№ дубл. | Подп. и дата

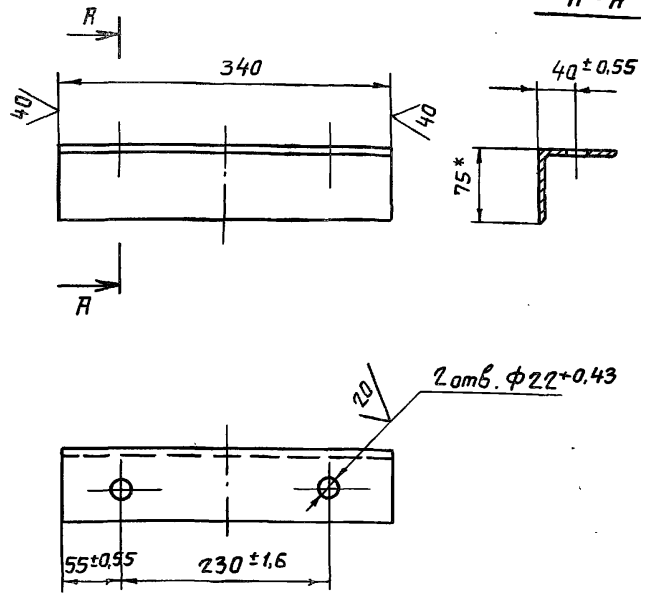

1. * Размер для справок.
2. Неуказанные предельные отклонения размеров $\pm\frac{JT14}{2}$.

Изм.	Лист	№ докум.	Подп.	Дата
Разраб.		Гусев		12.02.87
Пров.		Попова		13.02.87
ГИП		Гитин		16.02.87
Нач.отд		Кореневв		16.02.87

7.820-4-КМ 027.001

Уголок

Лит.	Масса	Масштаб
А	2,0	1:5
Лист	Листов-1	

Материал Б-75×75×5 ГОСТ 8509-72

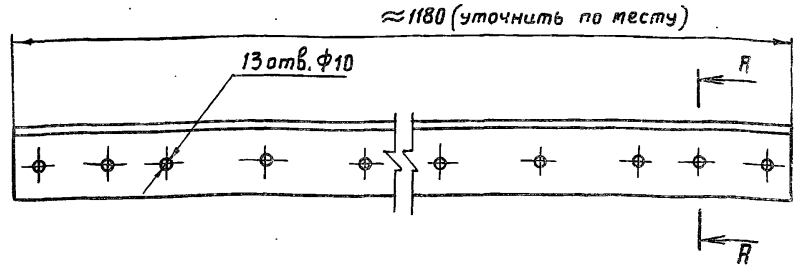

А-А
М 1:2

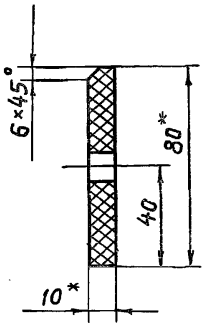

1. * Размеры для справок.
2. Отверстия ф10 пробивать через отверстия в накладке нижней (7.820-4-КМ 014.003) и накладке (7.820-4-КМ 034.002) при установке уплотнения.
3. Неуказанные предельные отклонения размеров $\pm\frac{JT14}{2}$.

Изм.	Лист	№ докум.	Подп.	Дата
Разраб.		Гусев		5.02.87
Пров.		Попова		12.02.87
ГИП		Гитин		16.02.87
Нач.отд		Кореневв		16.02.87

7.820-4-КМ 034.001

Уплотнение нижнее

Лит.	Масса	Масштаб
А	1,6	1:5
Лист	Листов-1	

Пластина I лист

Серия 7.820-4 Выпуск 3

Инв.№ подл. | Подп. и дата | Взам.инв.№ | Инв.№ дубл. | Подп. и дата

Формат	Зона	Поз.	Обозначение	Наименование	Кол.	Примечание
				Документация		
А3			7.820-4-КМ035.000СБ	Сборочный чертеж		
				Сборочные единицы		
А4		1	7.820-4-КМ023.100	Звено	1	
А4		2	7.820-4-КМ023.200	Звено	1	
				Детали		
А4		3	7.820-4-КМ015.003	Болт	1	
				Стандартные изделия		
		4		Болт М16-8g×60.46.029		
				ГОСТ 7798-70	12	
		5		Гайка М16-7Н.5.029		
				ГОСТ 5915-70	12	
		6		Гайка М20-7Н.5.029		
				ГОСТ 5915-70	1	
		7		Шайба 16.65Г.029		
				ГОСТ 6402-70	12	
		8		Шайба 20.01.029		
				ГОСТ 11371-78	1	
			Переменные данные для исполнений			
				7.820-4-КМ035.000		
				Сборочные единицы		
А4		9	7.820-4-КМ035.100	Звено	1	
				7.820-4-КМ035.000-01		
				Сборочные единицы		
		9	7.820-4-КМ035.100-01	Звено	1	

Выпуск 3 Серия 7.820-4

Инв.№подл. | Подп. и дата | Взам.инв.№ | Инв.№дубл. | Подп. и дата

Изм	Лист	№ докум.	Подп.	Дата
Разраб.		Попова		27.11.86
Пров.		Гитин		16.02.87
ГИП		Гитин		16.02.87

7.820-4-КМ035.000

Штанга

Лит.	Лист	Листов
А		1

7.820-4-КМ015.001

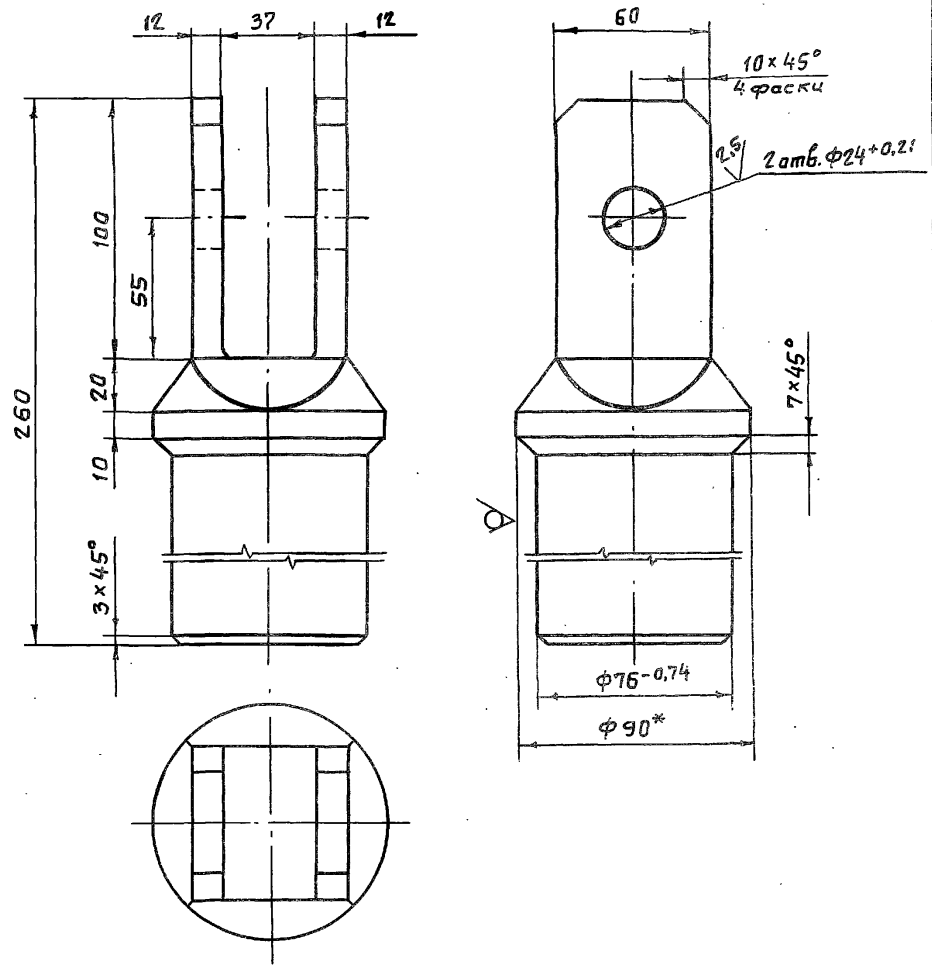

1. * Размер для справок.
2. Неуказанные предельные отклонения размеров $\pm \frac{IT14}{2}$

Изм	Лист	№ докум.	Подп.	Дата
Разраб.		Попова		27.11.86
Пров.		Гитин		16.02.87
ГИП		Гитин		16.02.87
Нач.отд.		Кореньев		16.02.87

Проушина

Лит.	Масса	Масштаб
А	7,1	1:2
Лист	Листов 1	

Крюк В90 ГОСТ 2590-71

Перепечатка

7.820-4-КМ 035.000СБ

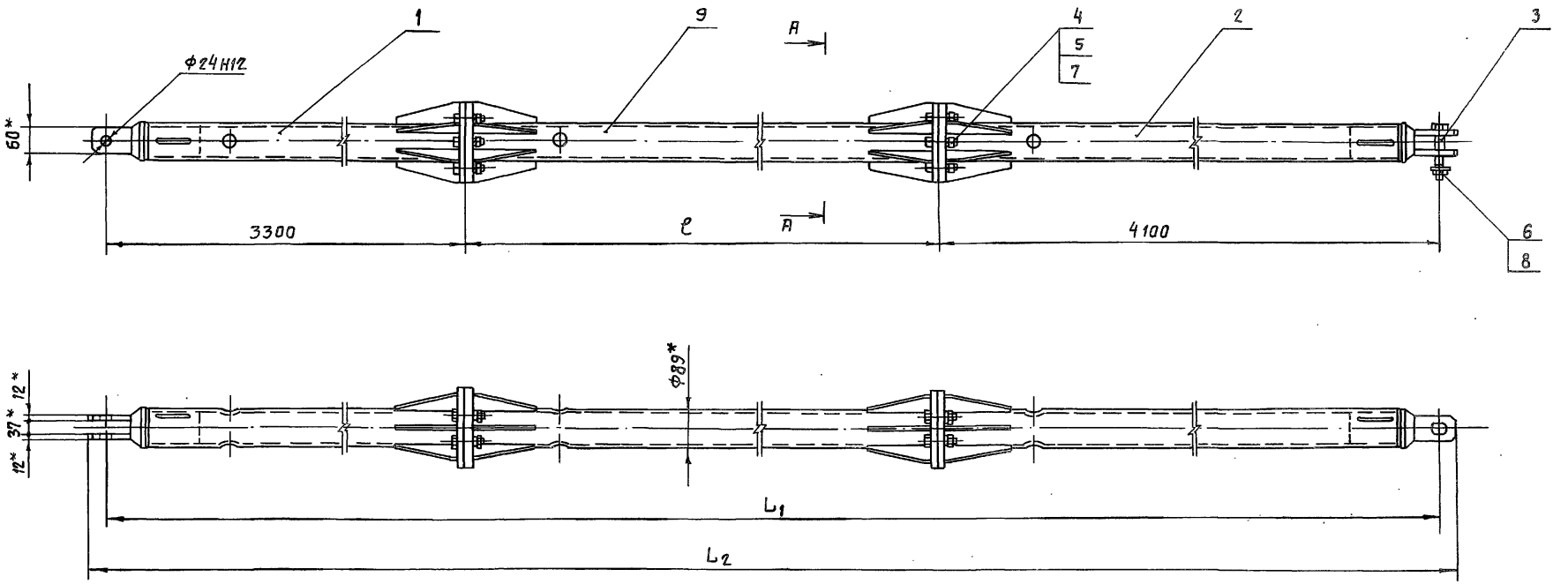

Обозначение	ℓ, мм	L1, мм	L2, мм	Масса кг
7.820-4-КМ 035.000	2000	9400	9490	146.0
7.820-4-КМ 035.000-01	4000	11400	11490	170.5

А-А
М 1:5

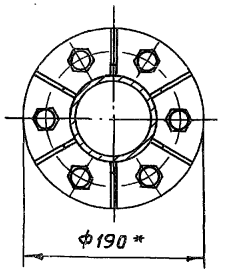

1. * Размеры для справок.
2. При изготовлении и сборке звеньев штанги обеспечить проектное положение проушин.
3. Неуказанные предельные отклонения размеров – $\pm \frac{IT14}{2}$.

Изм	Лист	№ докум.	Подп.	Дата
Разраб.		Курилова		29.11.86
Пров.		Попова		11.02.87
ГИП		Гитин		16.02.87
Нач.отд		Коренев		16.02.87

7.820-4-КМ 035.000СБ

Штанга
Сборочный чертеж

Лит.	Масса	Масштаб
А	см. таблицу	1:10
Лист	Листов-1	

Выпуск 3
Серия 7.820-4

Формат	Зона	Поз.	Обозначение	Наименование	Кол.	Примечание
				Документация		
А3			7.820-4-КМ 023.100 СБ	Сборочный чертеж		
				Детали		
А4		1	7.820-4-КМ 015.001	Проушина	1	
А4		2	7.820-4-КМ 023.101	Труба	1	
А4		3	7.820-4-КМ 023.102	Ребро	6	
А4		4	7.820-4-КМ 023.103	Фланец	1	

Изм	Лист	№ докум.	Подп.	Дата
Разраб.		Попова		28.11.86
Пров.		Гитин		12.02.87
ГИП		Гитин		12.02.87

7.820-4-КМ 023.100

Лит.	Лист	Листов
А		1

Звено

Выпуск 3
Серия 7.820-4

Формат	Зона	Поз.	Обозначение	Наименование	Кол.	Примечание
				Документация		
А3			7.820-4-КМ 023.200 СБ	Сборочный чертеж		
				Детали		
А4		1	7.820-4-КМ 015.001	Проушина	1	
А4		2	7.820-4-КМ 023.101-01	Труба	1	
А4		3	7.820-4-КМ 023.102	Ребро	6	
А4		4	7.820-4-КМ 023.201	Фланец	1	

Подп. и дата | Инв. № дубл. | Взам. инв. № | Подп. и дата | Инв. № подл.

Изм	Лист	№ докум.	Подп.	Дата
Разраб.		Попова		28.11.86
Пров.		Гитин		12.02.87
ГИП		Гитин		12.02.87

7.820-4-КМ 023.200

Лит.	Лист	Листов
А		1

Звено

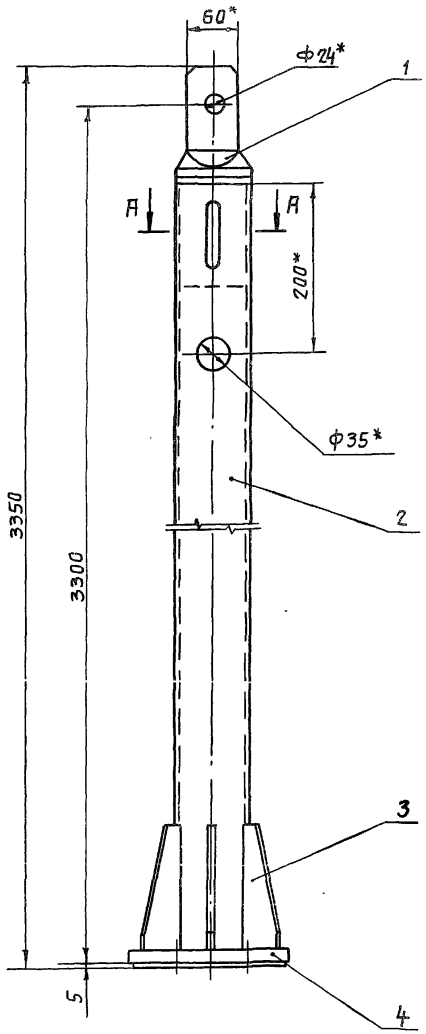

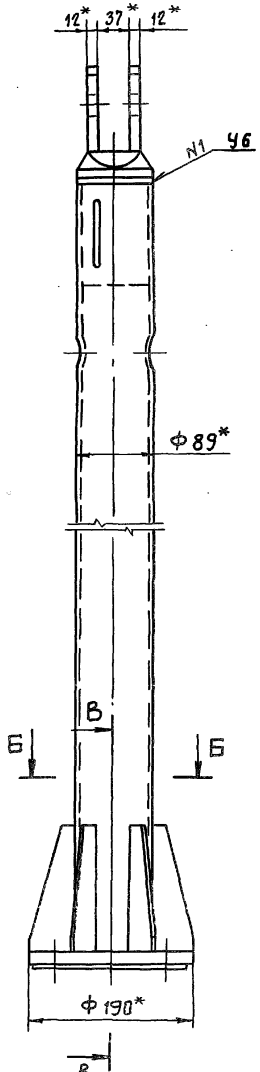

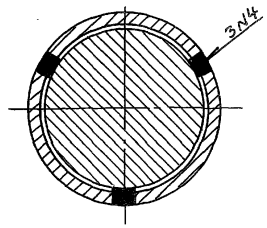

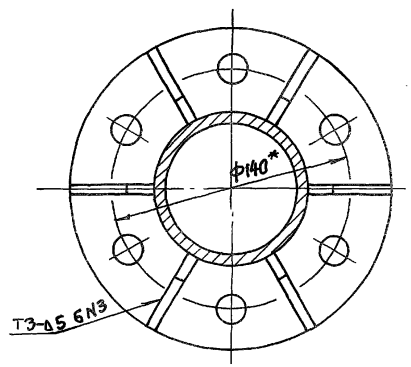

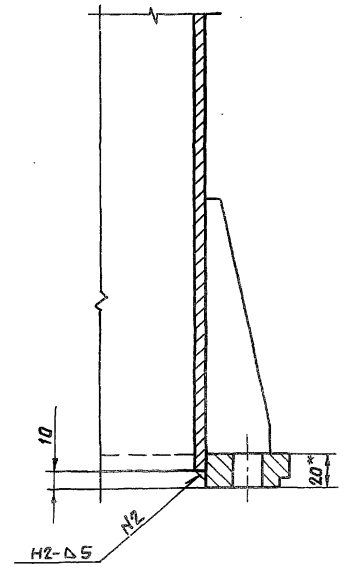

1. * Размеры для справок.
2. Сварные швы выполнять по ГОСТ 5264-80.
3. Электроды Э42 ГОСТ 9466-75.
4. Неуказанные предельные отклонения размеров $\pm \frac{JT14}{2}$.

Изм.	Лист	№ докум.	Подп.	Дата
Разраб.		Попова		27.11.86
Пров.		Гитин		12.02.87
ГИП		Гитин		12.02.87
Нач. отд.		Коренев		19.02.87

7.820-4-КМ 023.100 СБ

Звено
Сборочный чертеж

Лит.	Масса	Масштаб
А	50,6	1:5
Лист	Листов 1	

7.820-4-КМ 023.102

Выпуск 3

Серия 7.820-4

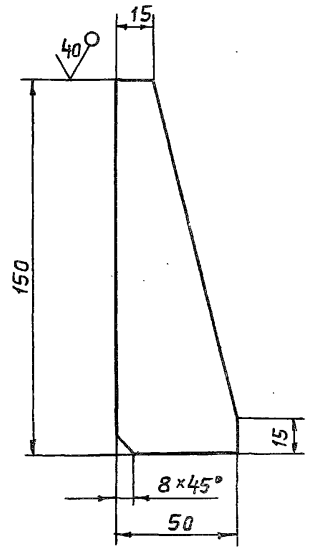

Предельные отклонения размеров $\pm \frac{JT14}{2}$

Изм.	Лист	№ докум.	Подп.	Дата
Разраб.		Попова		25.11.86
Пров.		Гитин		12.02.87
ГИП		Гитин		12.02.87
Нач.отд.		Коренев		12.02.87

7.820-4-КМ 023.102

Ребро

Лит.	Масса	Масштаб
А	0,24	1:2
Лист	Листов 1	

7.820-4-КМ 023.101

Выпуск 3

Серия 7.820-4

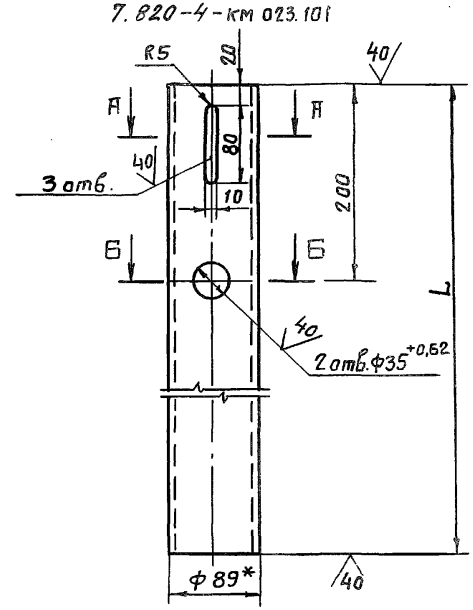

А-А
М 1:2.5

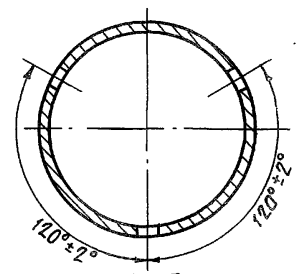

Б-Б
М 1:2,5

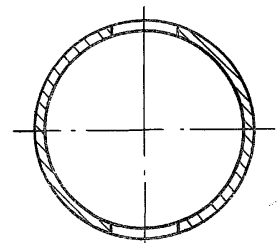

Обозначение	L, мм	Масса, кг
7.820-4-КМ 023.101	3203	39,1
7.820-4-КМ 023.101-01	3998	48,9

7.820-4-КМ 023.101-01
Остальное см.
7.820-4-КМ 023.101
М 1:10

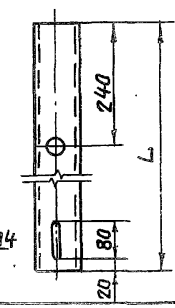

1.* Размер для справок.

2. Неуказанные предельные отклонения размеров $\pm \frac{JT14}{2}$.

Изм.	Лист	№ докум.	Подп.	Дата
Разраб.		Попова		25.11.86
Пров.		Гитин		12.02.87
ГИП		Гитин		12.02.87
Нач.отд.		Коренев		12.02.87

7.820-4-КМ 023.101

Труба

Лит.	Масса	Масштаб
А	см. таблицу	1:5
Лист	Листов 1	

Т с R9×6 ГОСТ 8732-78

Инв. № подл. | Подп. и дата | Взам. инв. № | Инв. № дубл. | Подп. и дата

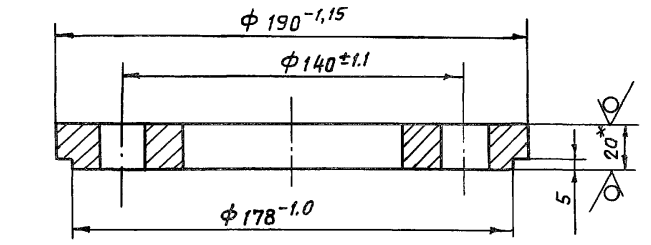

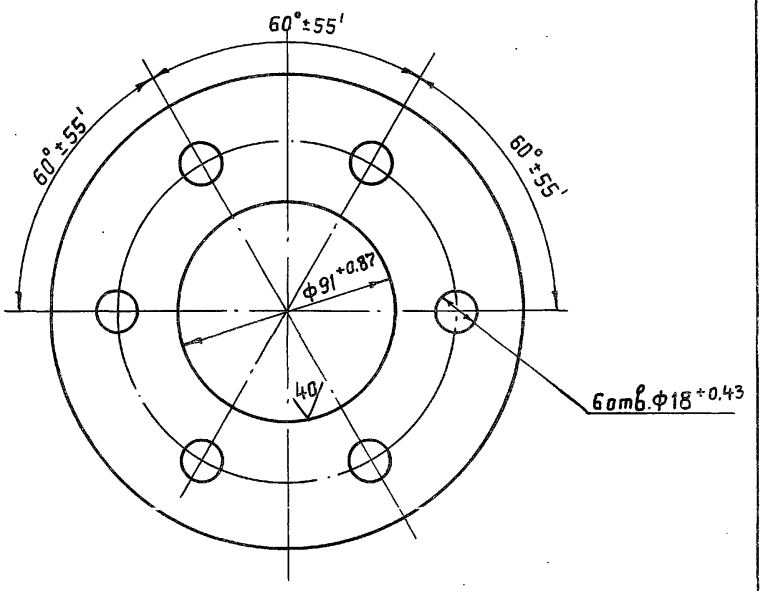

1. * Размер для справок.
2. Неуказанные предельные отклонения размеров $\pm \frac{IT14}{2}$

Изм.	Лист	№ докум.	Подп.	Дата
Разраб.		Попова		25.11.86
Пров.		Гитин		12.02.87
ГИП		Гитин		12.02.87
Нач. отд.		Кореньев		13.02.87

7.820-4-КМ 023.103

Фланец

Лит.	Масса	Масштаб
А	3,0	1:2
Лист	Листов-1	

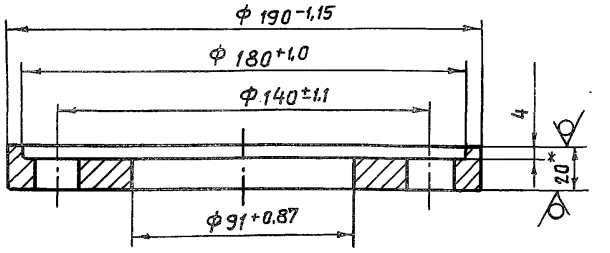

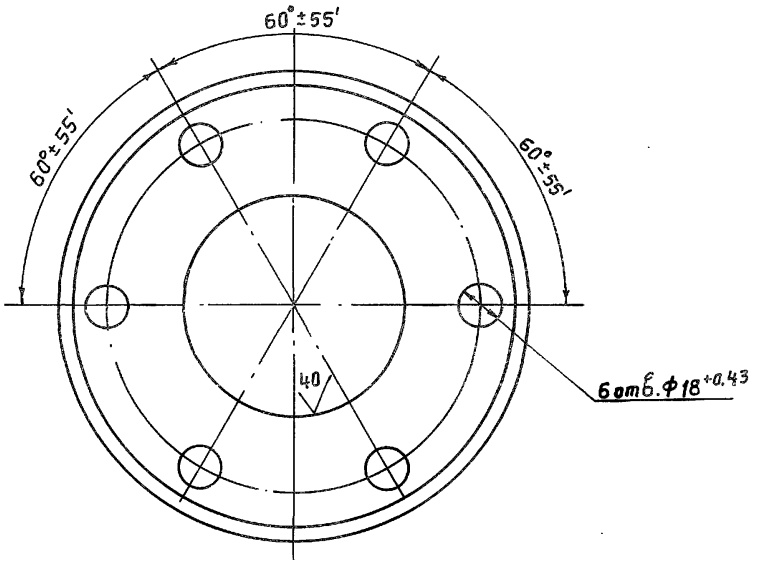

1. * Размер для справок.
2. Неуказанные предельные отклонения размеров $\pm \frac{IT14}{2}$.

Изм.	Лист	№ докум.	Подп.	Дата
Разраб.		Попова		25.11.86
Пров.		Гитин		12.02.87
ГИП		Гитин		12.02.87
Нач. отд.		Кореньев		13.02.87

7.820-4-КМ 023.201

Фланец

Лит.	Масса	Масштаб
А	2,6	1:2
Лист	Листов-1	

Серия 7.820-4 Выпуск 3

Инв. № подл. | Подп. и дата | Взам. инв. № | Инв. № дубл. | Подп. и дата

7.820-4-КМ 023.200СБ

Серия 7.820-4 Выпуск 3

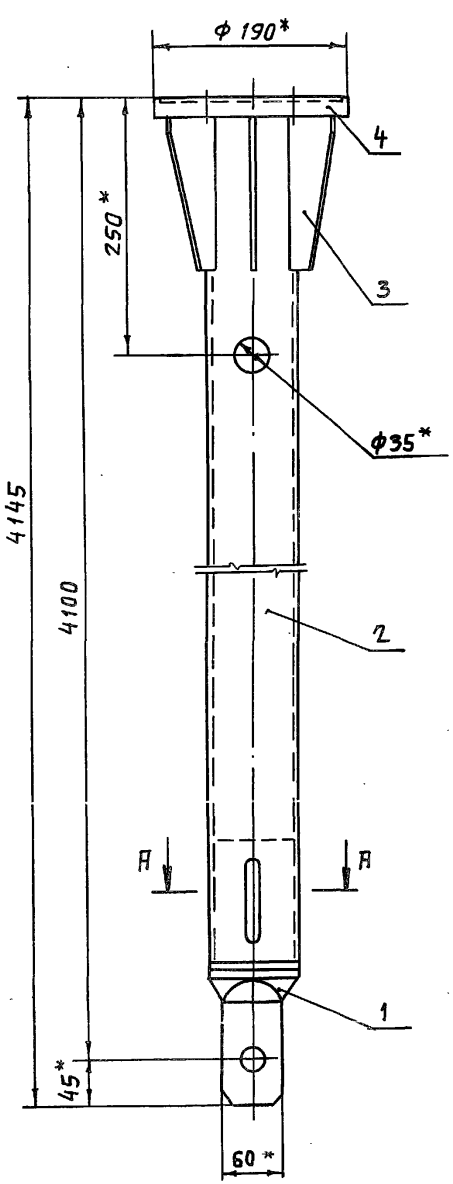

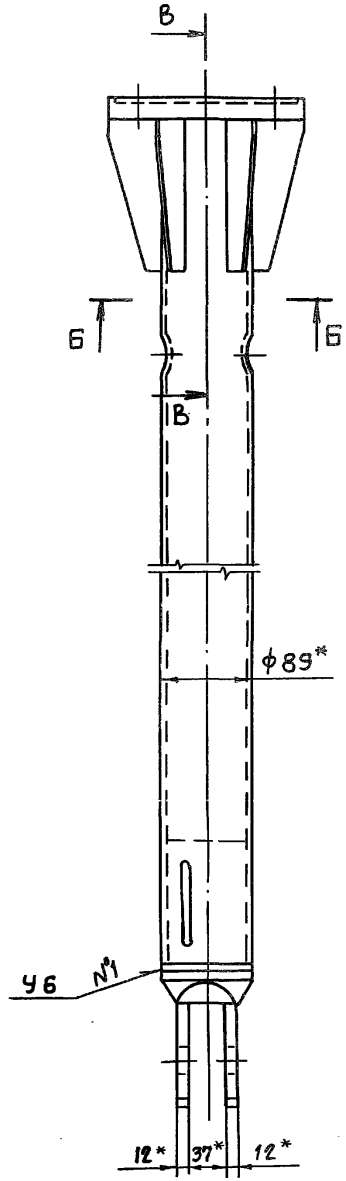

А – А
М 1:2

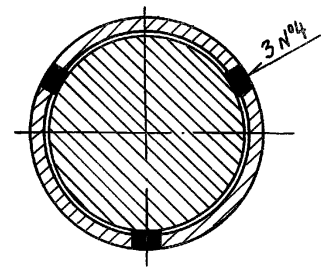

Б – Б
М 1:2,5

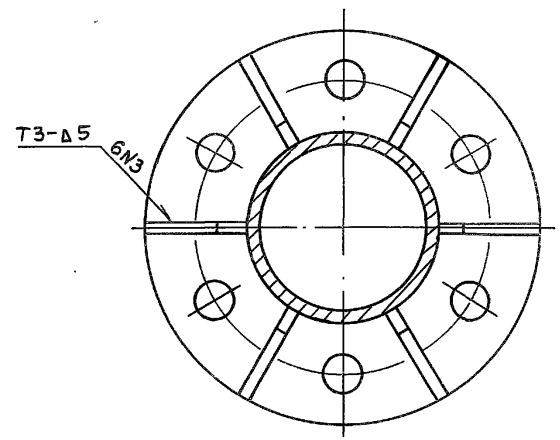

В – В
М 1:2,5

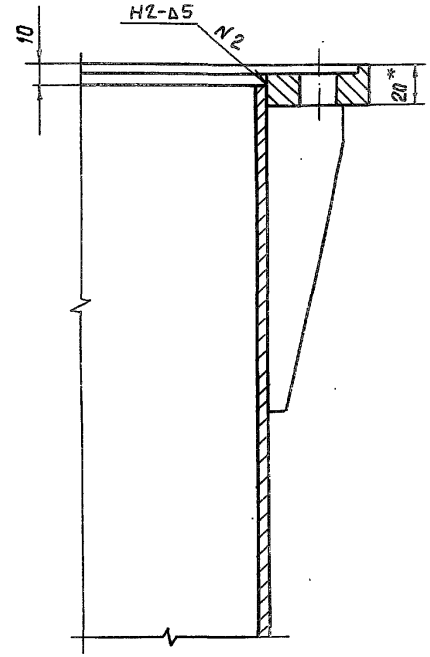

1.* Размер для справок.

2. Сварные швы выполнять по ГОСТ 5264-80.

3. Электроды Э42 ГОСТ 9466-75

4. Неуказанные предельные отклонения размеров $\pm \frac{JT14}{2}$.

Изм	Лист	№докум.	Подп.	Дата
Разраб.		Попова		27.11.86
Пров.		Гитин		16.02.87
ГИП		Гитин		16.02.87
Нач.отд.		Коренев		16.02.87

7.820-4-КМ 023.200СБ

Звено
Сборочный чертеж

Лит.	Масса	Масштаб
А	60,0	1:5
Лист	Листов 1	

Выпуск 3
Серия 7.820-4

Формат	Зона	Поз.	Обозначение	Наименование	Кол.	Примечание
				Документация		
А3			7.820-4-КМ 035.100 СБ	Сборочный чертеж		
				Детали		
А4		1	7.820-4-КМ 023.103	Фланец	1	
А4		2	7.820-4-КМ 023.201	Фланец	1	
А4		3	7.820-4-КМ 023.102	Ребро	12	
				Переменные данные для исполнений		
				7.820-4-КМ 035.100		
				Детали		
А4		4	7.820-4-КМ 035.101	Труба	1	
				7.820-4-КМ 035.100-01		
				Детали		
		4	7.820-4-КМ 035.101-01	Труба	1	

Изм.	Лист	№ докум.	Подп.	Дата
Разраб.		Курилова		28.11.86
Пров.		Попова		11.02.87
ГИП		Гитин		16.02.87

7.820-4-КМ 035.100

Звено

Лит.	Лист	Листов
А		1

Выпуск 3
Серия 7.820-4

7.820-4-КМ 035.101

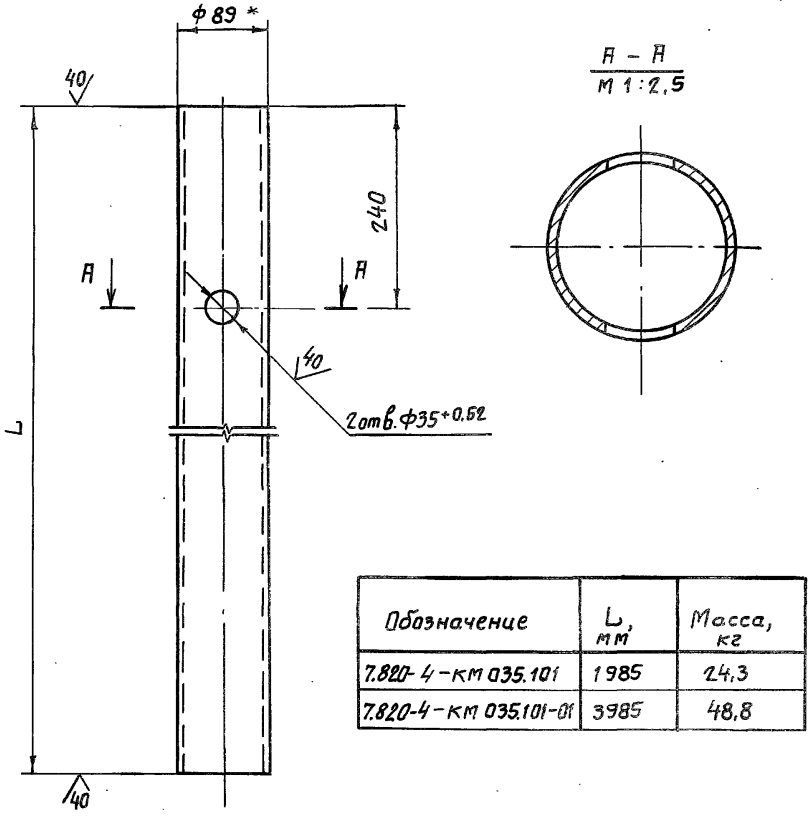

Обозначение	L, мм	Масса, кг
7.820-4-КМ 035.101	1985	24,3
7.820-4-КМ 035.101-01	3985	48,8

1. *Размер для справок.
2. Неуказанные предельные отклонения размеров – $\pm \frac{JT14}{2}$.

Изм.	Лист	№ докум.	Подп.	Дата
Разраб.		Курилова		28.11.86
Пров.		Попова		11.02.87
ГИП		Гитин		16.02.87
Нач. отд.		Коренев		16.02.87

7.820-4-КМ 035.101

Труба

Лит.	Масса	Масштаб
А	см. таблицу	1:5
Лист	Листов 1	

Труба 89×6 ГОСТ 8732-78

Подп. и дата | Взам. инв. № | Инв. № дубл. | Подп. и дата | Инв. № подл.

7.820-4-КМ 035.100СБ

Серия 7.820-4 Выпуск 3

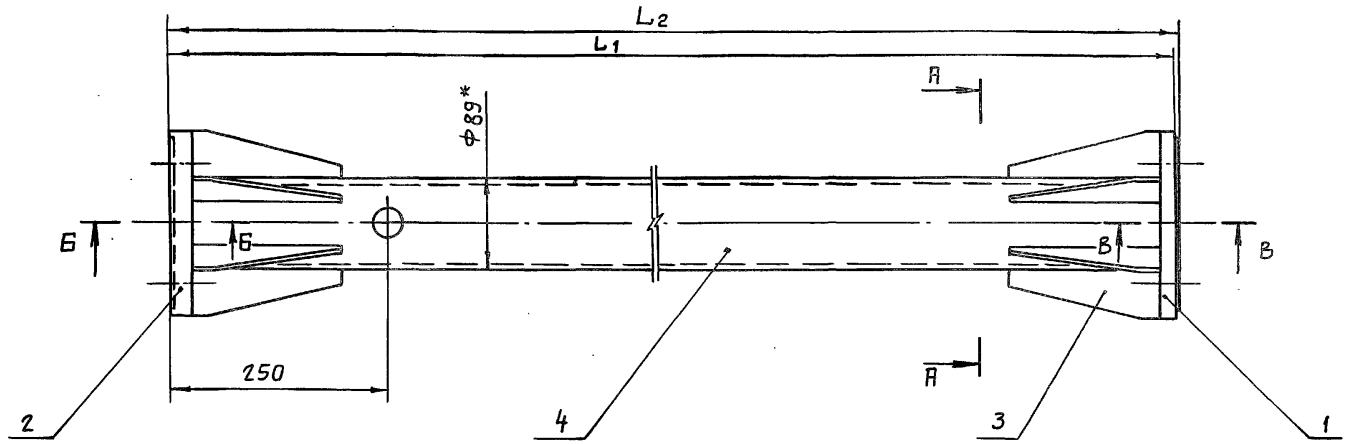

А-А

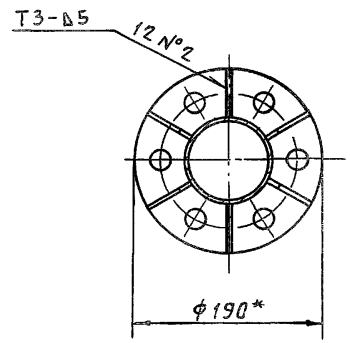

Б-Б
М 1:2

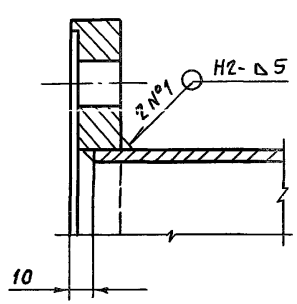

В-В
М 1:2

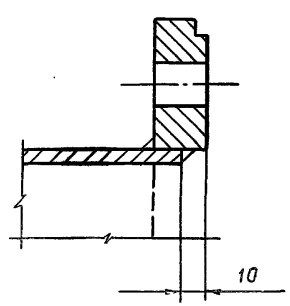

Обозначение	L_1, мм	L_2, мм	Масса, кг
7.820-4-КМ 035.100	2000	2005	32,8
7.820-4-КМ 035.100-01	4000	4005	57,3

1. * Размеры для справок.
2. Сварные швы выполнять по **ГОСТ 5264-80.**
3. Электроды Э42 ГОСТ 9466-75.
4. Неуказанные предельные отклонения размеров- $\pm \frac{IT14}{2}$.

Изм	Лист	№ докум.	Подп.	Дата
Разраб.		Курилова		11.12.86
Пров.		Попова		11.02.87
ГИП		Гитин		16.02.87
Нач.отд.		Коренев		16.02.87

7.820-4-КМ 035.100СБ

Звено
Сборочный чертеж

Лит.	Масса	Масштаб
А	см. таблицу	1:5
Лист	Листов 1	

Инв.№ подл. | Подп. и дата | Взам. инв.№ | Инв.№ дубл. | Подп. и дата

Формат	Зона	Поз.	Обозначение	Наименование	Кол.	Примечание
				Документация		
А3			7.820-4-КМ 036.000СБ	Сборочный чертеж		
				Сборочные единицы		
А4		1	7.820-4-КМ 024.100	Звено	1	
А4		2	7.820-4-КМ 024.200	Звено	1	
А4		3	7.820-4-КМ 036.100	Звено	1	
				Детали		
А4		4	7.820-4-КМ 024.001	Болт	1	
				Стандартные изделия		
		5		Болт М20-8g×75.46.029		
				ГОСТ 7798-70	12	
		6		Гайка М20-7Н.5.029		
				ГОСТ 5915-70	12	
		7		Гайка М27-7Н.5.029		
				ГОСТ 5915-70	1	
		8		Шайба 20.65Г.029		
				ГОСТ 6402-70	12	
		9		Шайба 27.01.029		
				ГОСТ 11371-78	1	

Выпуск 3
Серия 7.820-4

Изм.	Лист	№ докум.	Подп.	Дата
Разраб.		Попова		27.11.86
Пров.		Гитин		16.02.87
ГИП		Гитин		16.02.87

7.820-4-КМ 036.000

Штанга

Лит.	Лист	Листов
К		1

7.820-4-КМ 024.101

$\sqrt{}^{20}$ ($\sqrt{}$)

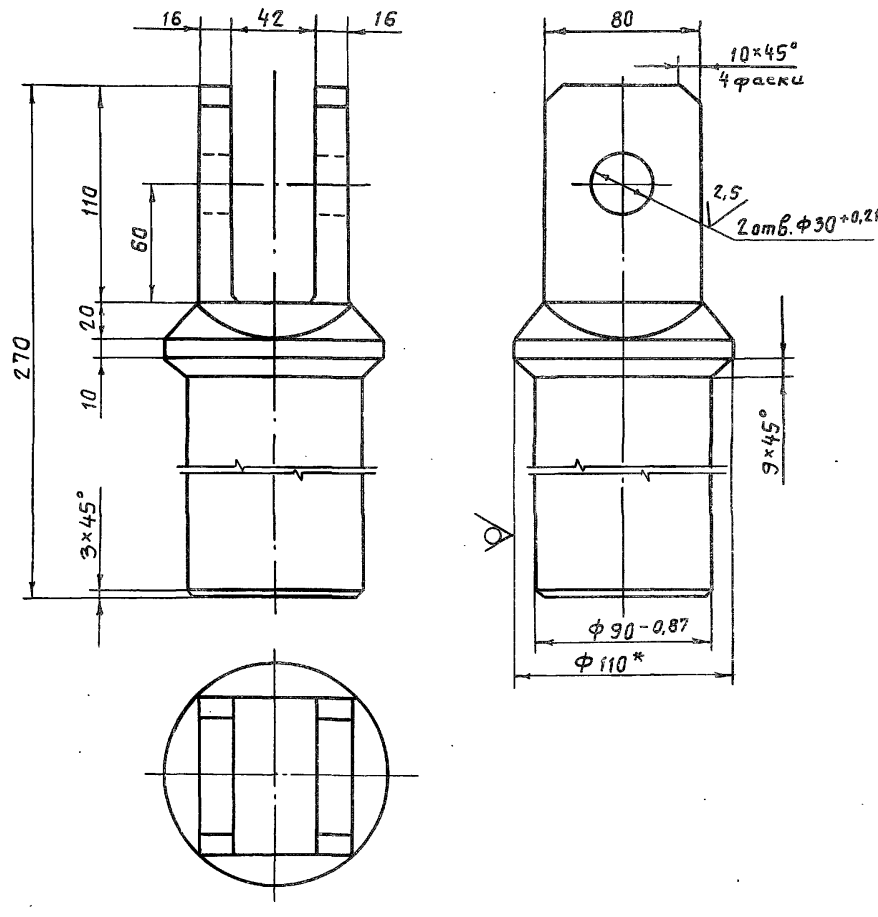

1.* Размер для справок.

2. Неуказанные предельные отклонения размеров $\pm \frac{JT14}{2}$.

Выпуск 3
Серия 7.820-4

Подп. и дата | Инв. № дубл. | Взам. инв. № | Подп. и дата | Инв. № подл.

Изм.	Лист	№ докум.	Подп.	Дата
Разраб.		Попова		27.11.86
Пров.		Гитин		16.02.87
ГИП		Гитин		16.02.87
Нач. отд.		Коренев		16.02.87

Проушина

Лит.	Масса	Масштаб
К	10,9	1:2,5
Лист	Листов 1	

7.820-4-КМ 036.000СБ

Серия 7.820-4 Выпуск 3

Инв.№подл. | Подп. и дата | Взам.инв.№ | Инв.№дубл. | Подп. и дата

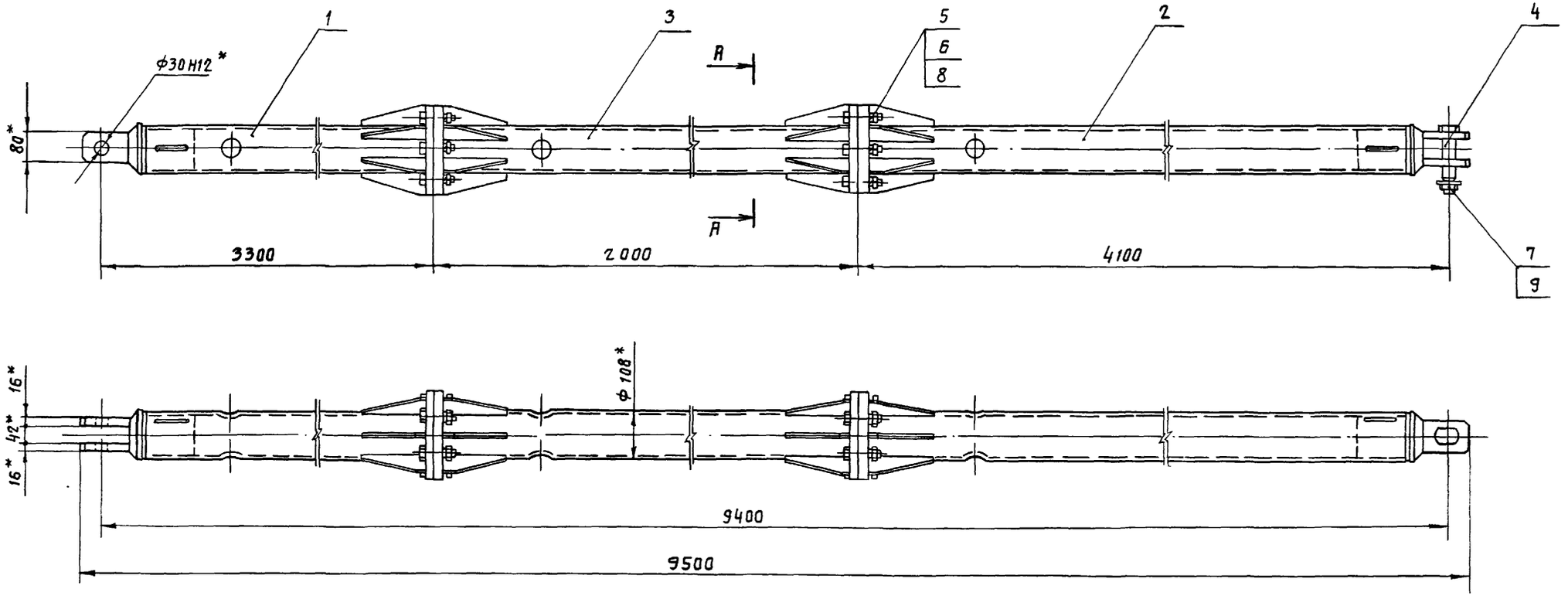

А-А
М 1:5

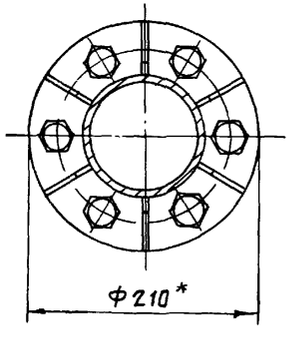

1. * Размеры для справок.
2. При изготовлении и сборке звеньев штанги обеспечить проектное положение проушин.
3. Неуказанные предельные отклонения размеров - $\pm \frac{JT14}{2}$.

Изм	Лист	№ докум.	Подп.	Дата
Разраб		Курилова		25.11.86
Пров.		Попова		11.02.87
ГИП		Гитин		16.02.87
Нач.отд.		Кореньев		16.02.87

7.820-4-КМ 036.000СБ

Штанга
Сборочный чертеж

Лит.	Масса	Масштаб
А	229,3	1:10
Лист	Листов-1	

Ленгипроспецгаз

Формат	Зона	Поз.	Обозначение	Наименование	Кол.	Примечание
				Документация		
А3			7.820-4-км 024.100 СБ	Сборочный чертеж		
				Детали		
А4		1	7.820-4-км 024.101	Проушина	1	
А4		2	7.820-4-км 024.102	Труба	1	
А4		3	7.820-4-км 023.102	Ребро	6	
А4		4	7.820-4-км 024.103	Фланец	1	

Выпуск 3

Серия 7.820-4

Изм.	Лист	№ докум.	Подп.	Дата
Разраб.		Попова		28.11.86
Пров.		Гитин		12.02.87
ГИП		Гитин		12.02.87

7.820-4-км 024.100

Лит.	Лист	Листов
А		1

ЗВечп

Формат	Зона	Поз.	Обозначение	Наименование	Кол.	Примечание
				Документация		
А3			7.820-4-км 024.200 СБ	Сборочный чертеж		
				Детали		
А4		1	7.820-4-км 024.101	Проушина	1	
А4		2	7.820-4-км 024.102-01	Труба	1	
А4		3	7.820-4-км 023.102	Ребро	6	
А4		4	7.820-4-км 024.201	Фланец	1	

Выпуск 3

Серия 7.820-4

Изм.	Лист	№ докум.	Подп.	Дата
Разраб.		Попова		28.11.86
Пров.		Гитин		12.02.87
ГИП		Гитин		12.02.87

7.820-4-км 024.200

Лит.	Лист	Листов
А		1

ЗВечп

Инв. № подл. | Подп. и дата | Взам. инв. № | Инв. № дубл. | Подп. и дата

7.820-4-КМ 024.100 СБ

Серия 7.820-4 Выпуск 3

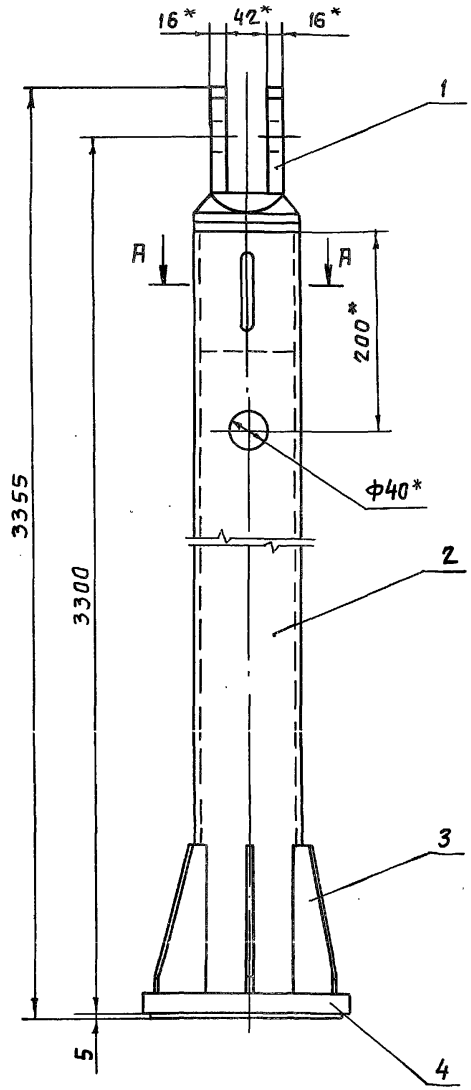

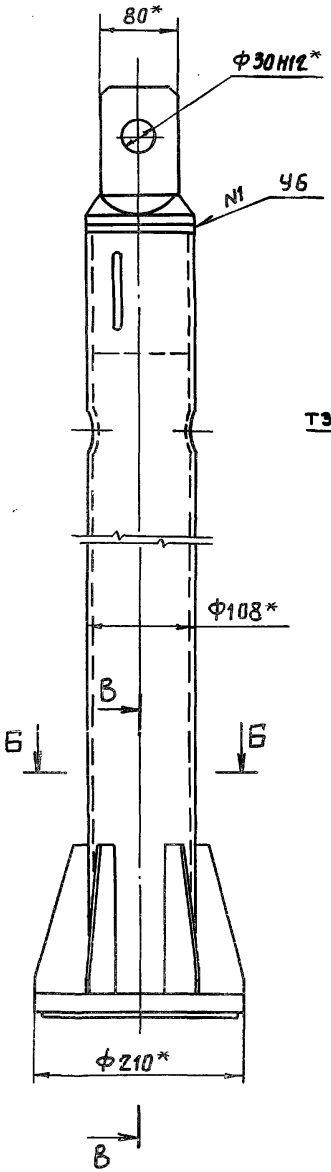

А – А
М 1:2,5

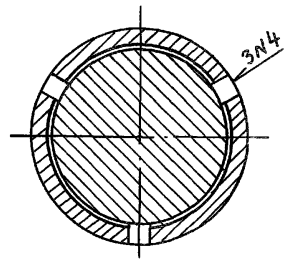

Б – Б
М 1:2,5

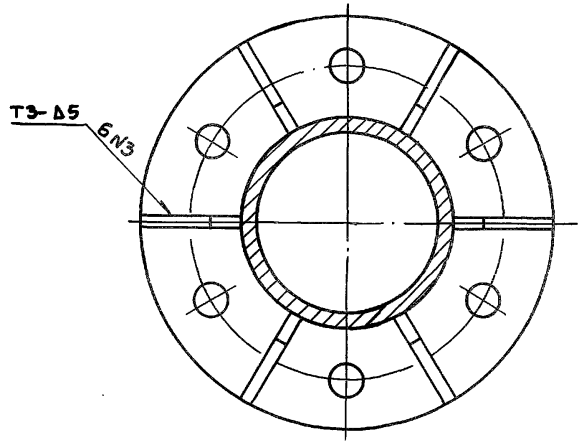

В – В
М 1:2,5

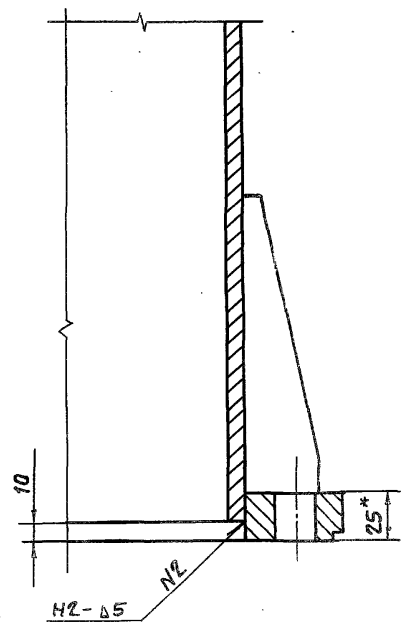

1.* Размеры для справок.
2. Сварные швы выполнять по ГОСТ 5264-80.
3. Электроды Э42 ГОСТ 9466-75.
4. Неуказанные предельные отклонения размеров $\pm \frac{JT14}{2}$.

Изм	Лист	№ докум.	Подп.	Дата
Разраб.		Попова		27.11.86
Пров.		Гитин		16.02.87
ГИП		Гитин		16.02.87
Нач. отд.		Кореневб		16.02.87

7.820-4-КМ 024.100 СБ

Звено
Сборочный чертеж

Лит.	Масса	Масштаб
А	79,4	1:5
Лист	Листов 1	

7.820-4-КМ 024.102

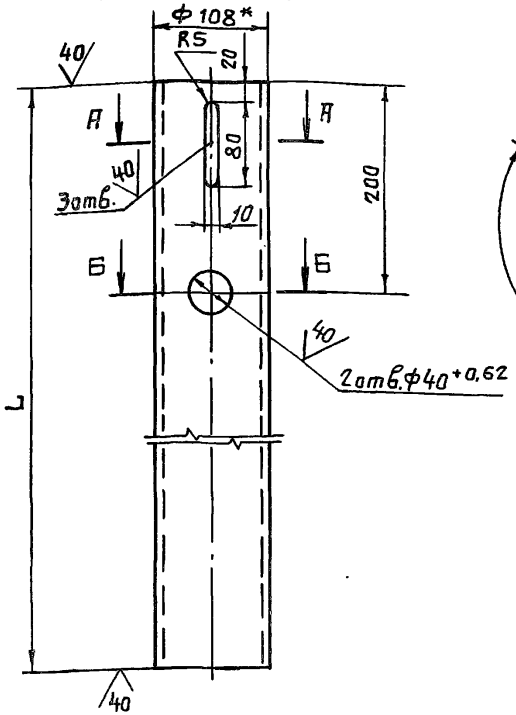

А – А
М 1:2,5

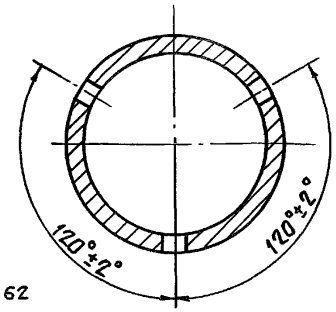

Б – Б
М 1:2,5

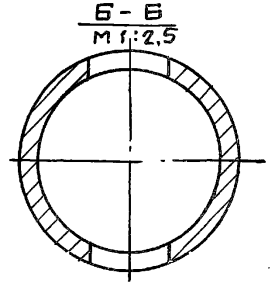

7.820-4-КМ 024.102-01
Остальное см.
7.820-4-КМ 024.102
М 1:10

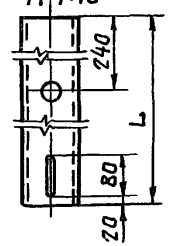

Обозначение	L, мм	Масса, кг
7.820-4-КМ 024.102	3196	62,8
7.820-4-КМ 024.102-01	3991	78,4

1. *Размер для справок.
2. Неуказанные предельные отклонения размеров $\pm \frac{JT14}{2}$

Изм.	Лист	№ докум.	Подп.	Дата
Разраб.		Попова		25.11.86
Пров.		Гитин		16.02.87
ГИП		Гитин		16.02.87
Нач.отд.		Кореньев		16.02.87

7.820-4-КМ 024.102

Труба

Лит.	Масса	Масштаб
А	см. таблицу	1:5
Лист	Листов 1	

108×8 ГОСТ 8732-78

7.820-4-КМ 024.001

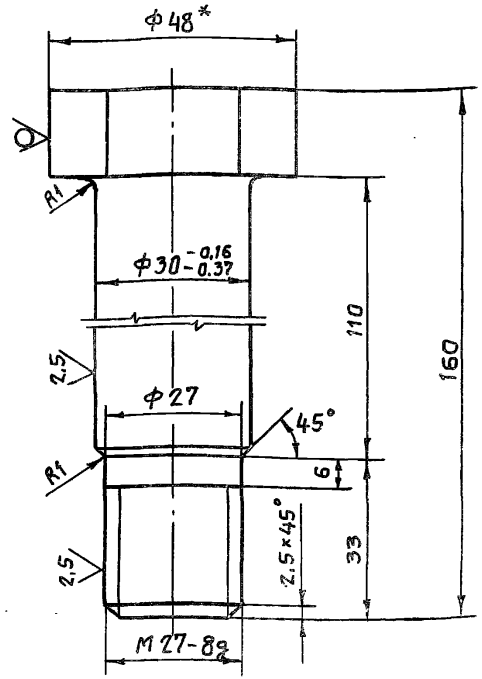

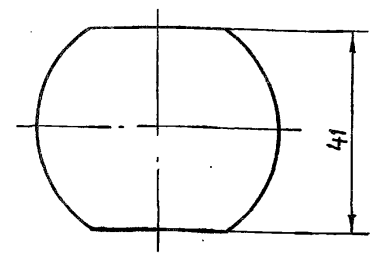

1. *Размер для справок.
2. Неуказанные предельные отклонения размеров $\pm \frac{JT14}{2}$

Изм.	Лист	№ докум.	Подп.	Дата
Разраб.		Попова		24.11.86
Пров.		Гитин		16.02.87
ГИП		Гитин		16.02.87
Нач.отд.		Кореньев		16.02.87

7.820-4-КМ 024.001

Болт

Лит.	Масса	Масштаб
А	1,0	1:1
Лист	Листов 1	

Взам.инв.№ | Инв.№ дубл. | Подп. и дата | Инв.№ подл. | Подп. и дата

7.820-4-КМ 024.103

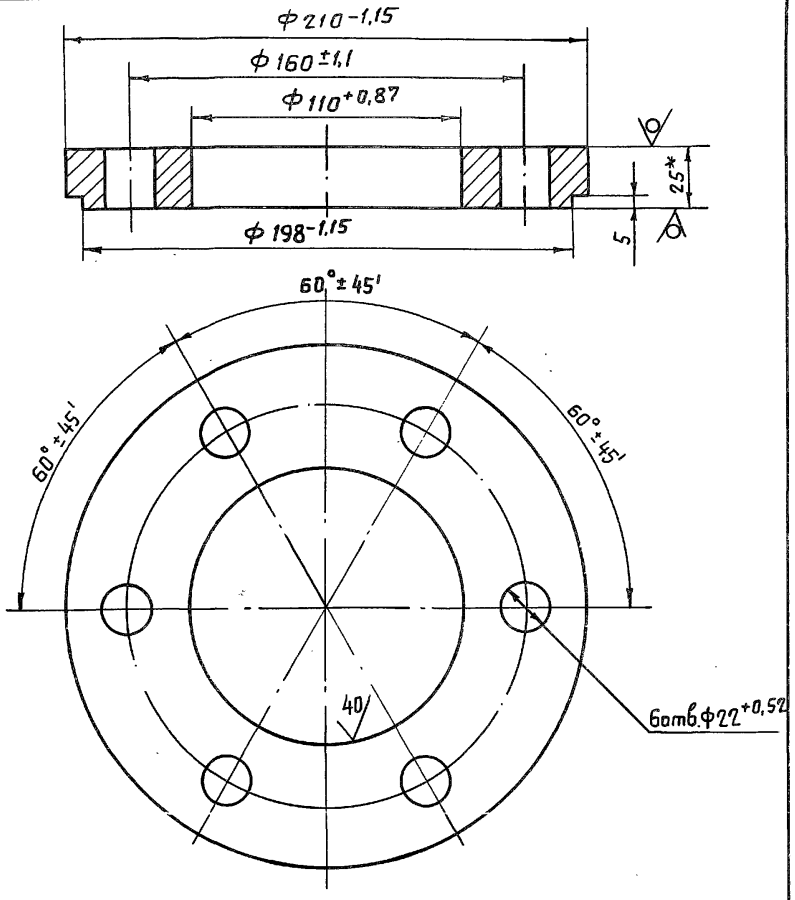

1.* Размер для справок.

2. Неуказанные предельные отклонения размеров ± JT14/2

Изм.	Лист	№ докум.	Подп.	Дата
Разраб.		Попова		25.11.86
Пров.		Гитин		12.02.87
ГИП		Гитин		12.02.87
Нач.отд.		Коренев		13.02.87

7.820-4-КМ 024.103

Фланец

Лит.	Масса	Масштаб
А	4,3	1:2
Лист	Листов-1	

7.820-4-КМ 024.201

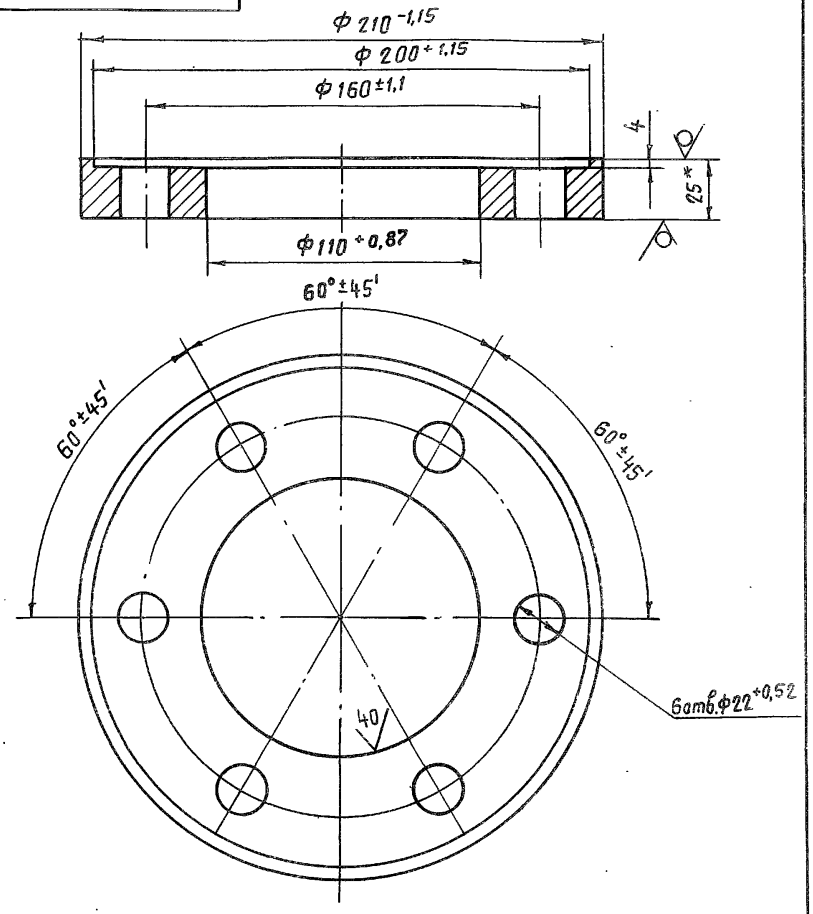

1.* Размер для справок.

2. Неуказанные предельные отклонения размеров ± JT14/2

Изм.	Лист	№ докум.	Подп.	Дата
Разраб.		Попова		25.11.86
Пров.		Гитин		12.02.87
ГИП		Гитин		12.02.87
Нач.отд.		Коренев		13.02.87

7.820-4-КМ 024.201

Фланец

Лит.	Масса	Масштаб
А	3,9	1:2
Лист	Листов-1	

Серия 7.820-4 Выпуск 3

Инв.№подл. | Подп. и дата | Взам.инв.№ | Инв.№дубл. | Подп. и дата

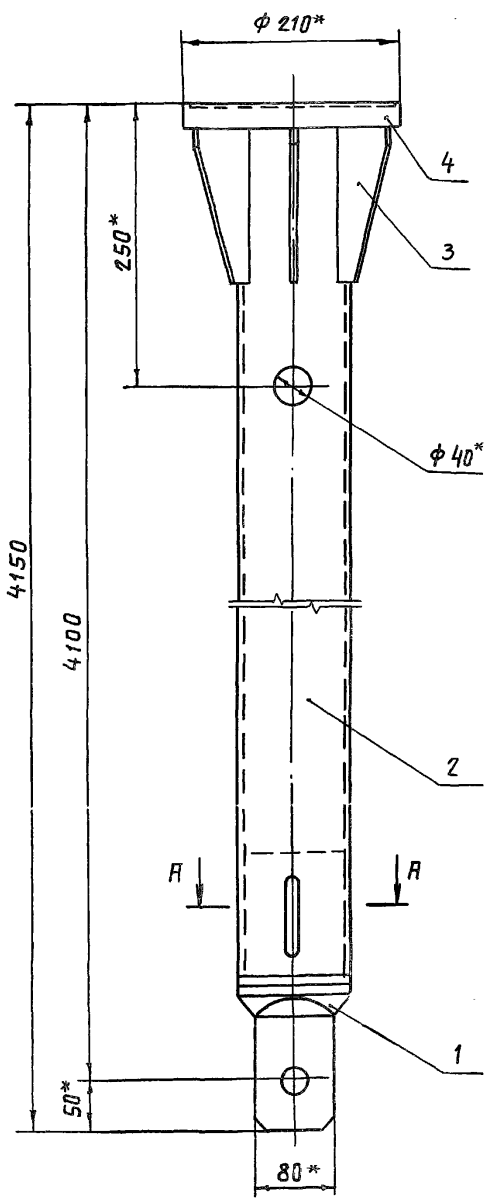

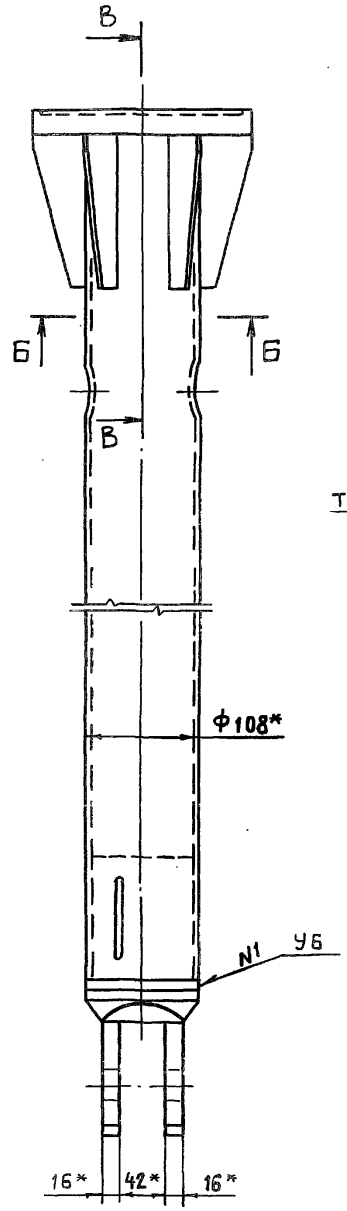

А – А
М 1:2,5

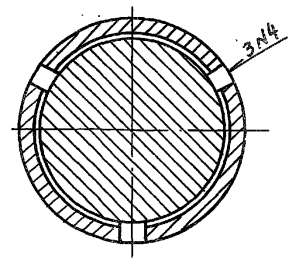

Б – Б
М 1:2,5

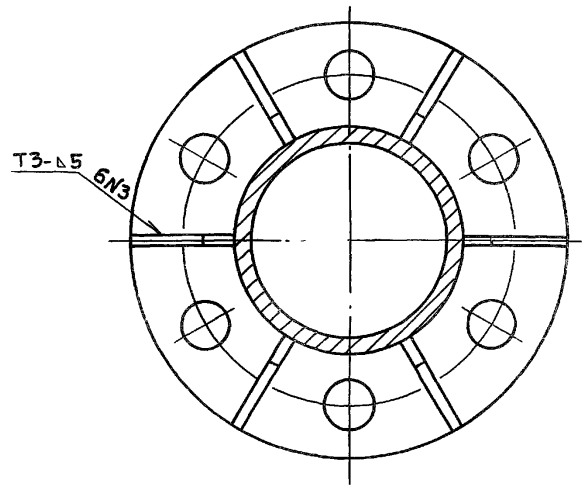

В – В
М 1:2,5

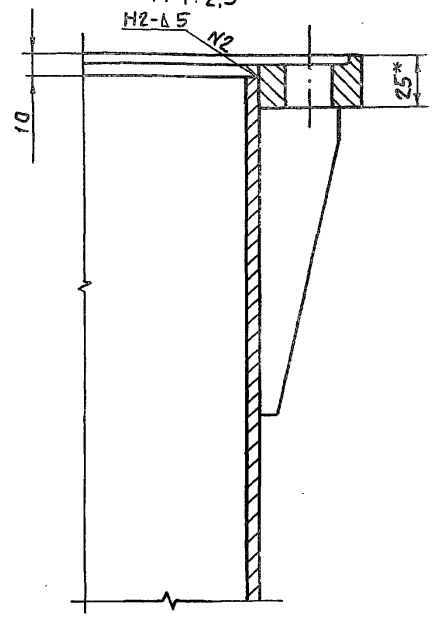

1. * Размеры для справок.
2. Сварные швы выполнять по ГОСТ 5264-80.
3. Электроды Э42 ГОСТ 9466-75.
4. Неуказанные предельные отклонения размеров ± $\frac{IT14}{2}$

Изм.	Лист	№ докум.	Подп.	Дата
Разраб.		Попова		27.11.86
Пров.		Гитин		16.06.87
ГИП		Гитин		16.02.87
Нач.отд.		Кареев		16.02.87

7.820 – 4 –КМ 024.200 СБ

Звено.
Сборочный чертеж

Лит.	Масса	Масштаб
Р	94,6	1:5
Лист	Листов 1	

Формат	Зона	Поз.	Обозначение	Наименование	Кол.	Примечание
				Документация		
А3			7.820-4-КМ 036.100СБ	Сборочный чертеж		
				Детали		
А4		1	7.820-4-КМ 036.101	Труба	1	
А4		2	7.820-4-КМ 024.103	Фланец	1	
А4		3	7.820-4-КМ 024.201	Фланец	1	
А4		4	7.820-4-КМ 023.102	Ребро	12	

Выпуск 3
Серия 7.820-4

Изм.	Лист	№ докум.	Подп.	Дата
Разраб.		Курилова		27.11.86
Пров.		Попова		11.02.87
ГИП		Гитин		16.02.87

7.820-4-КМ 036.100

Звено

Лит.	Лист	Листов
А		1

7.820-4-КМ 036.101

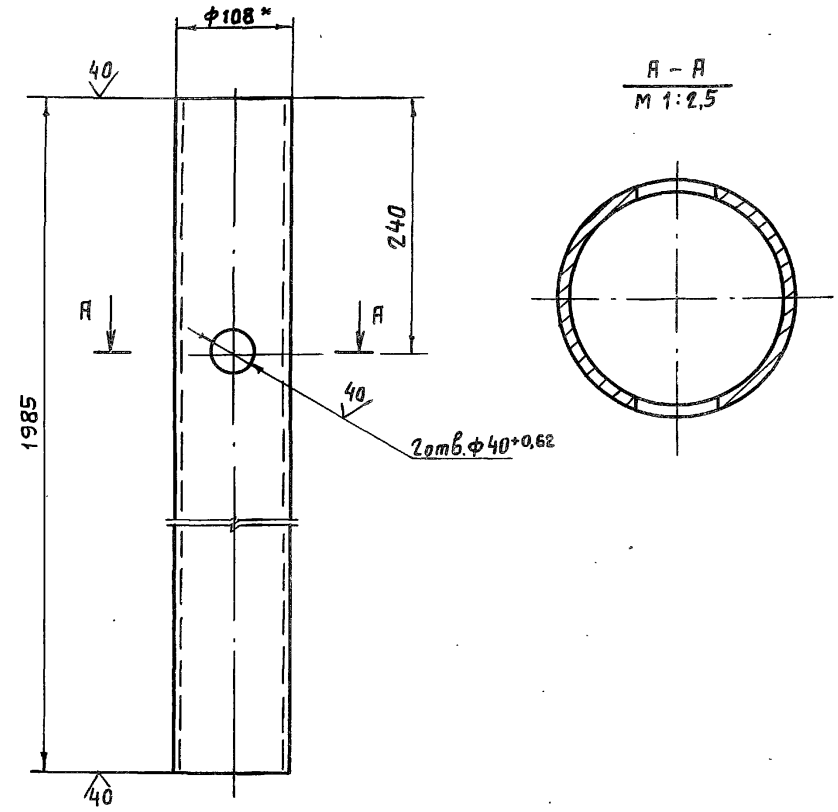

1. * Размер для справок.
2. Неуказанные предельные отклонения размеров – $\pm \frac{IT14}{2}$.

Выпуск 3
Серия 7.820-4

Подп. и дата | Инв. № дубл. | Взам. инв. № | Подп. и дата | Инв. № подл.

Изм.	Лист	№ докум.	Подп.	Дата
Разраб.		Курилова		27.11.86
Пров.		Попова		11.02.87
ГИП		Гитин		16.02.87
Нач. отд.		Коренев		16.02.87

7.820-4-КМ 036.101

Труба

Лит.	Масса	Масштаб
А	39,0	1:5
Лист	Листов 1	

Т. к. 108×8 ГОСТ 8732-78

7.820-4-КМ 036.100 СБ

Серия 7.820-4 Выпуск 3

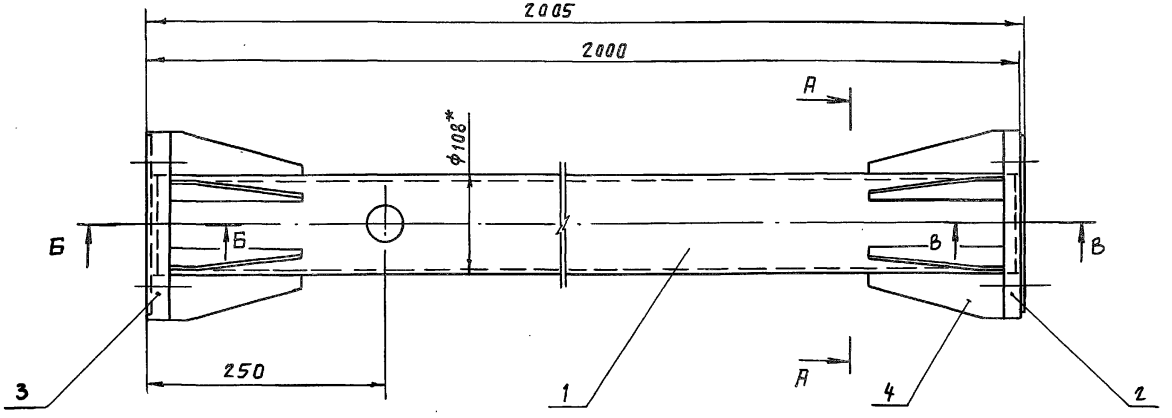

А - А

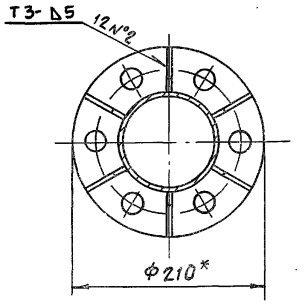

Б - Б
М 1:2

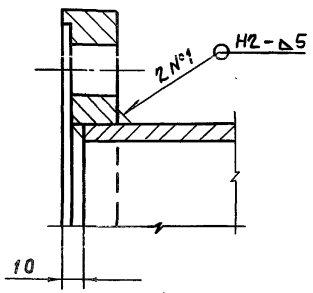

В - В
М 1:2

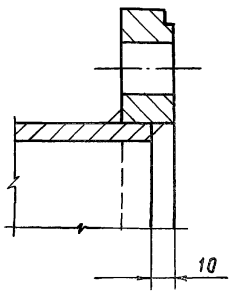

1. * Размеры для справок.
2. Сварные швы выполнять по ГОСТ 5264-80.
3. Электроды Э42 ГОСТ 9466-75.
4. Неуказанные предельные отклонения размеров $\pm \frac{IT14}{2}$

Изм	Лист	№ докум.	Подп.	Дата
Разраб.		Курилова		27.11.86
Пров.		Попова		11.02.87
ГИП		Гитин		16.02.87
Нач. отд.		Коренев		16.02.87

7.820-4-КМ 036.100 СБ

Звено
Сборочный чертеж

Лит.	Масса	Масштаб
Р	50,1	1:5

Лист | Листов 1

Серия 7.820-4 Выпуск 3

Формат	Зона	Поз.	Обозначение	Наименование	Кол.	Примечание
				Документация		
А3			7.820-4-КМ 037.000 СБ	Сборочный чертеж		
				Сборочные единицы		
А4		1	7.820-4-КМ 037.100	Звено	1	
А4		2	7.820-4-КМ 037.200	Звено	1	
А4		3	7.820-4-КМ 037.300	Звено	1	
				Детали		
А4		4	7.820-4-КМ 037.001	Болт	1	
				Стандартные изделия		
		5		Болт М20-8g×90.46.029		
				ГОСТ 7798-70	12	
				Гайки ГОСТ 5915-70		
		6		М20-7Н 5.029	12	
		7		М27-7Н 5.029	1	
		8		Шайба 20.65Г.029		
				ГОСТ 6402-70	12	
		9		Шайба 27.01.029		
				ГОСТ 11371-78	1	

7.820-4-КМ 037.000

Изм	Лист	№ докум.	Подп.	Дата
Разраб.		Курилова		25.11.86
Пров.		Попова		11.02.87
ГИП		Гитин		16.02.87

Штанга

Лит.	Лист	Листов
А		1

Серия 7.820-4 Выпуск 3

7.820-4-КМ 037.001

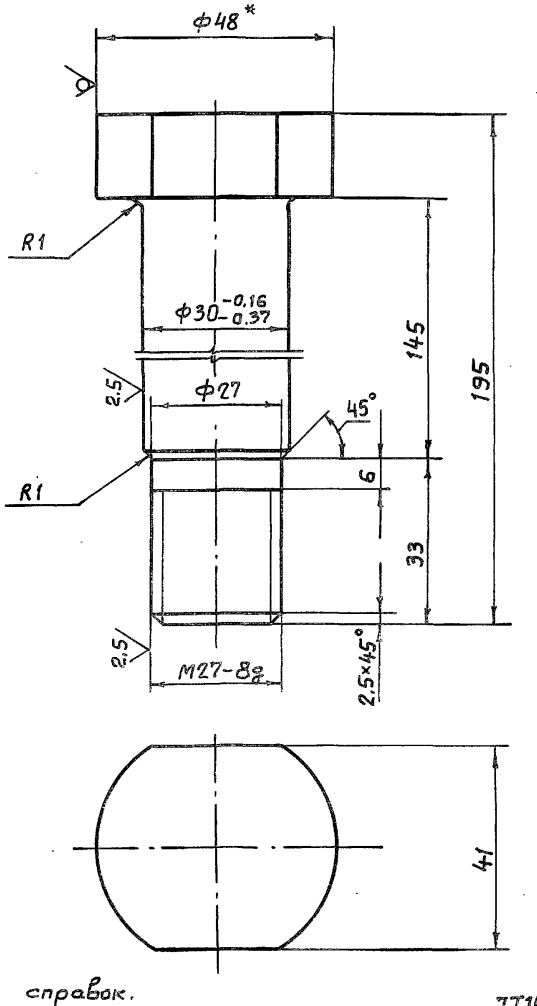

1. * Размер для справок.
2. Неуказанные предельные отклонения размеров - $\pm \frac{IT14}{2}$

Инв.№подл. | Подп. и дата | Взам. инв.№ | Инв.№дубл. | Подп. и дата

7.820-4-КМ 037.001

Изм	Лист	№ докум.	Подп.	Дата
Разраб.		Курилова		25.11.86
Пров.		Попова		11.02.87
ГИП		Гитин		16.02.87
Нач.отд.		Кореньев		16.02.87

Болт

Лит.	Масса	Масштаб
Я	1,2	1:1
Лист	Листов 1	

В48 ГОСТ 2590-71

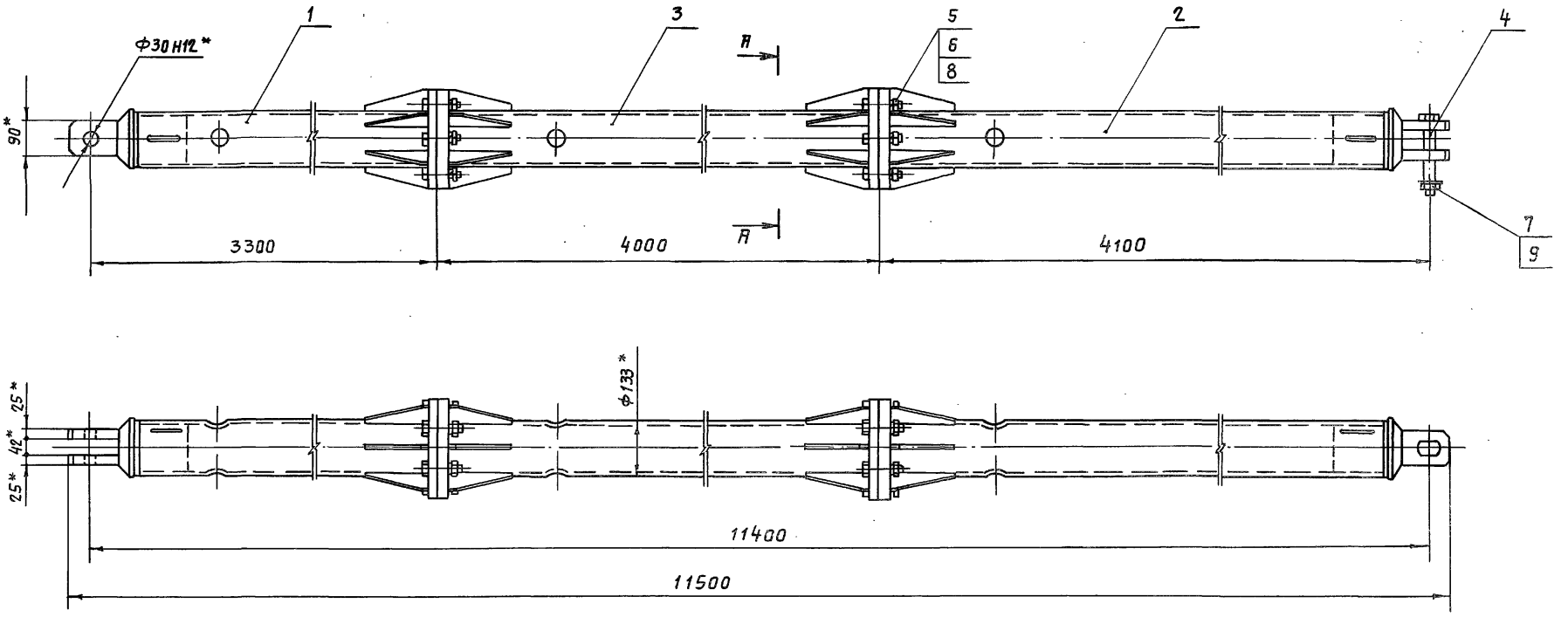

А-А
М 1:5

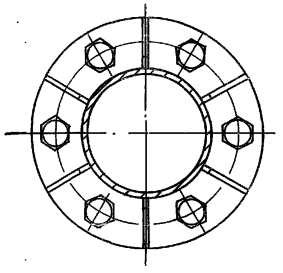

1. * Размеры для справок.
2. При изготовлении и сборке звеньев штанги обеспечить проектное положение проушин.
3. Неуказанные предельные отклонения размеров – $\pm \frac{IT14}{2}$.

Изм	Лист	№ докум.	Подп.	Дата
Разраб.		Курилова		25.11.86
Пров.		Попова		1.02.87
ГИП		Гитин		16.02.87
Нач.отд.		Кореньев		16.02.87

7.820-4-КМ 037.000СБ

Штанга
Сборочный чертеж

Лит.	Масса	Масштаб
А	340,1	1:10
Лист	Листов 1	

Формат	Зона	Поз.	Обозначение	Наименование	Кол.	Примечание
				Документация		
А3			7.820-4-КМ037.100СБ	Сборочный чертеж		
				Детали		
А4		1	7.820-4-КМ037.101	Проушина	1	
А4		2	7.820-4-КМ037.102	Труба	1	
А4		3	7.820-4-КМ023.102	Ребро	6	
А4		4	7.820-4-КМ037.103	Фланец	1	

Выпуск 3

Серия 7.820-4

Изм.	Лист	№ докум.	Подп.	Дата
Разраб.		Попова		28.11.86
Пров.		Гитин		16.02.87
ГИП		Гитин		16.02.87

7.820-4-КМ037.100

Лит.	Лист	Листов
А		1

Звено

Формат	Зона	Поз.	Обозначение	Наименование	Кол.	Примечание
				Документация		
А3			7.820-4-КМ037.200СБ	Сборочный чертеж		
				Детали		
А4		1	7.820-4-КМ037.101	Проушина	1	
А4		2	7.820-4-КМ037.102-01	Труба	1	
А4		3	7.820-4-КМ023.102	Ребро	6	
А4		4	7.820-4-КМ037.201	Фланец	1	

Выпуск 3

Серия 7.820-4

Изм.	Лист	№ докум.	Подп.	Дата
Разраб.		Попова		28.11.86
Пров.		Гитин		16.02.87
ГИП		Гитин		16.02.87

7.820-4-КМ037.200

Лит.	Лист	Листов
А		1

Звено

Инв.№ подл. | Подп. и дата | Взам. инв.№ | Инв.№ дубл. | Подп. и дата

7.820-4-КМ 037.100СБ

Серия 7.820-4 Выпуск 3

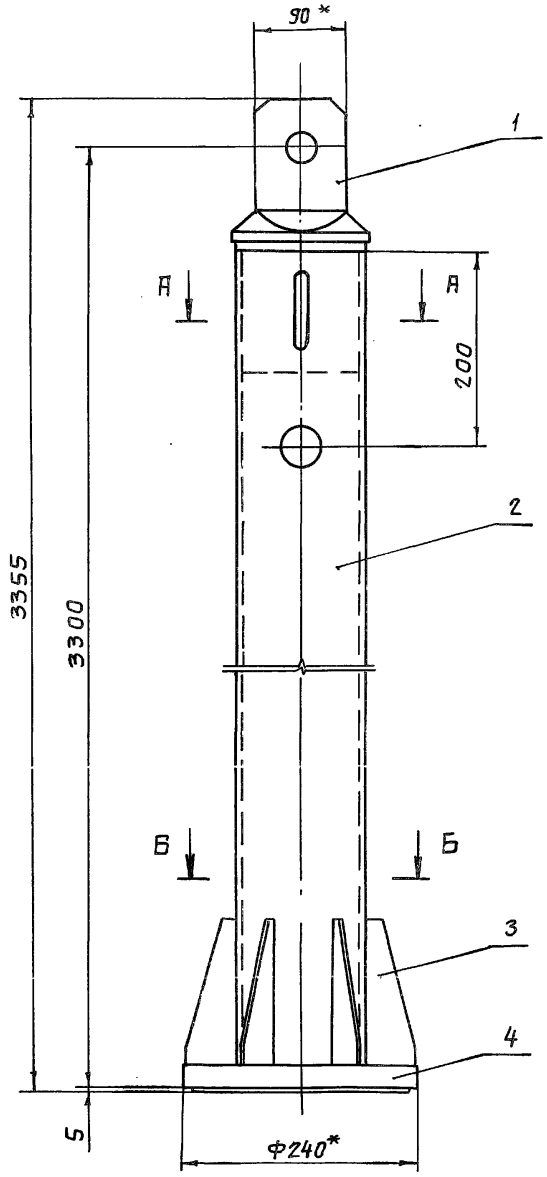

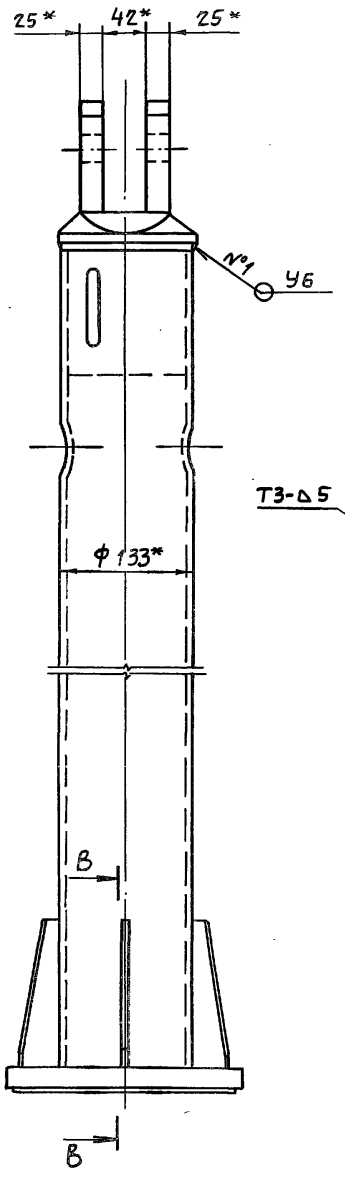

А - А
М 1:2,5

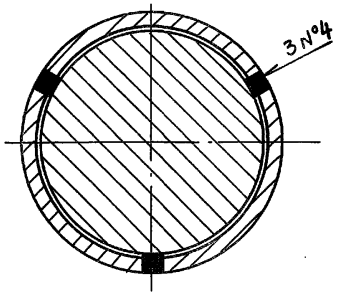

Б - Б
М 1:2,5

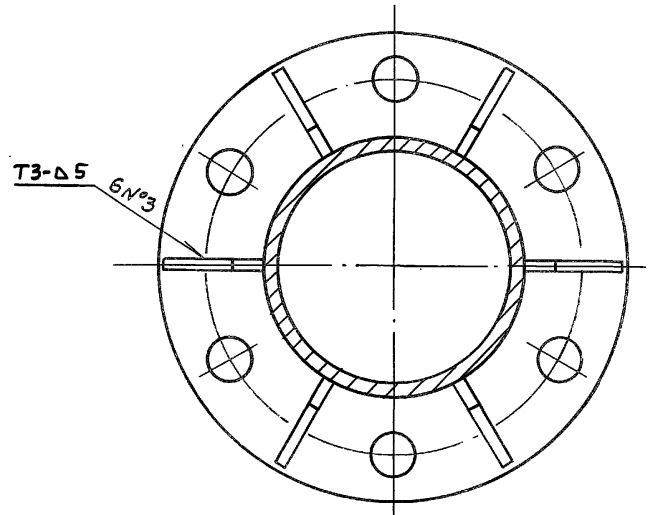

В - В
М 1:2,5

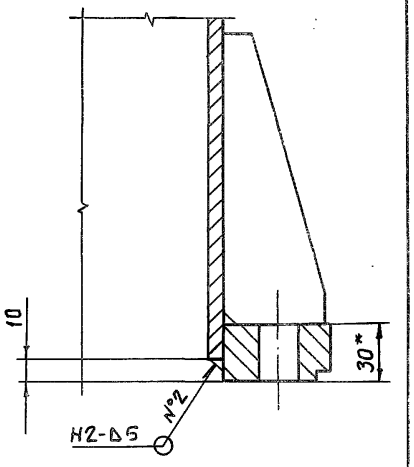

1. *Размеры для справок.
2. Сварные швы выполнять по ГОСТ 5264-80
3. Электроды Э42 ГОСТ 9466-75.
4. Неуказанные предельные отклонения размеров - $\pm \frac{JT14}{2}$

Изм.	Лист	№ докум.	Подп.	Дата
Разраб.		Курилова		26.11.86
Пров.		Попова		11.08.87
ГИП		Гитин		16.02.87
Нач. отд.		Кореневъ		16.02.87

7.820-4-КМ 037.100СБ

Звено
Сборочный чертеж

Лит.	Масса	Масштаб
А	100,8	1:5

Лист | Листов 1

Серия 7.820-4 Выпуск 3

7.820-4-КМ 037.101

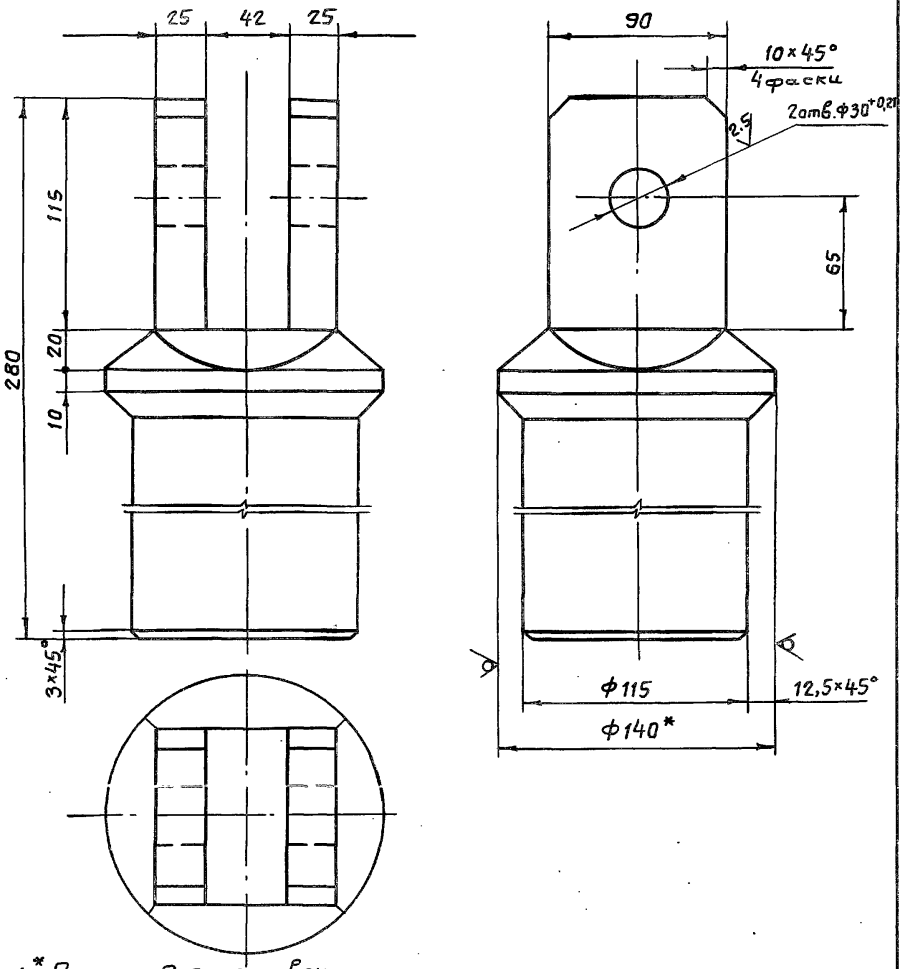

1.* Размер для справок.

2. Неуказанные предельные отклонения размеров- $\pm \frac{JT14}{2}$.

Изм.	Лист	№ докум.	Подп.	Дата
Разраб.		Курилова		27.11.86
Пров.		Попова		11.02.87
ГИП		Гитин		16.02.87
Нач.отд.		Коренев		16.02.87

7.820-4-КМ 037.101

Проушина

Лит.	Масса	Масштаб
А	14,5	1:2,5
Лист	Листов-1	

Материал: В140 ГОСТ 2590-71

Серия 7.820-4 Выпуск 3

7.820-4-КМ 037.102

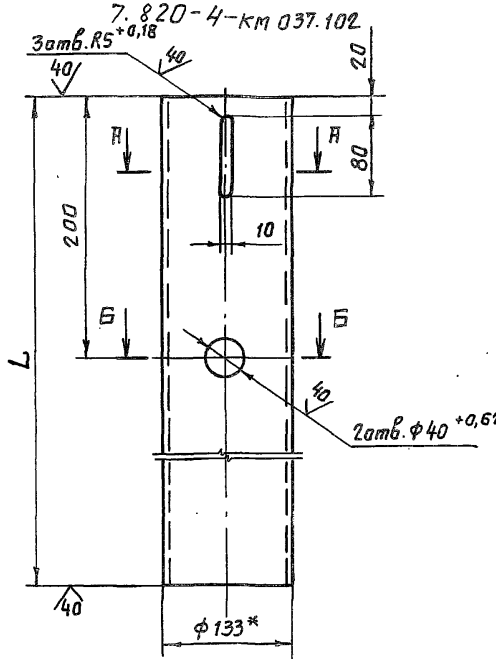

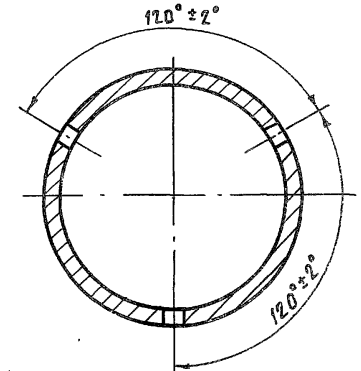

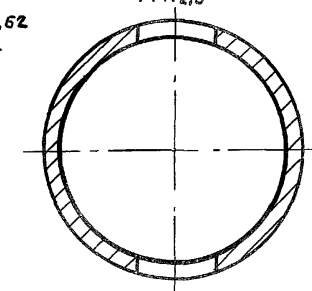

Обозначение	L, мм	Масса, кг
7.820-4-КМ 037.102	3187	78,3
7.820-4-КМ 037.102-01	3982	97,9

7.820-4-КМ 037.102-01
Остальное см.
7.820-4-КМ 037.102

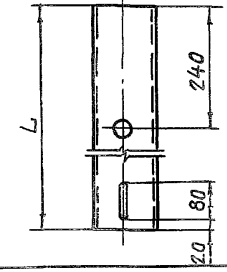

1.*Размер для справок.

2. Неуказанные предельные отклонения размеров- $\pm \frac{JT14}{2}$.

Изм.	Лист	№ докум.	Подп.	Дата
Разраб.		Курилова		27.11.86
Пров.		Попова		11.02.86
ГИП		Гитин		16.02.86
Нач.отд.		Коренев		16.02.87

7.820-4-КМ 037.102

Труба

Лит.	Масса	Масштаб
А	см. таблицу	1:5
Лист	Листов-1	

Материал: Т... 133×8 ГОСТ 8732-78

Инв.№ подл. | Подп. и дата | Взам.инв.№ | Инв.№ дубл. | Подп. и дата

Серия 7.820-4 Выпуск 3

7.820-4-КМ037.103

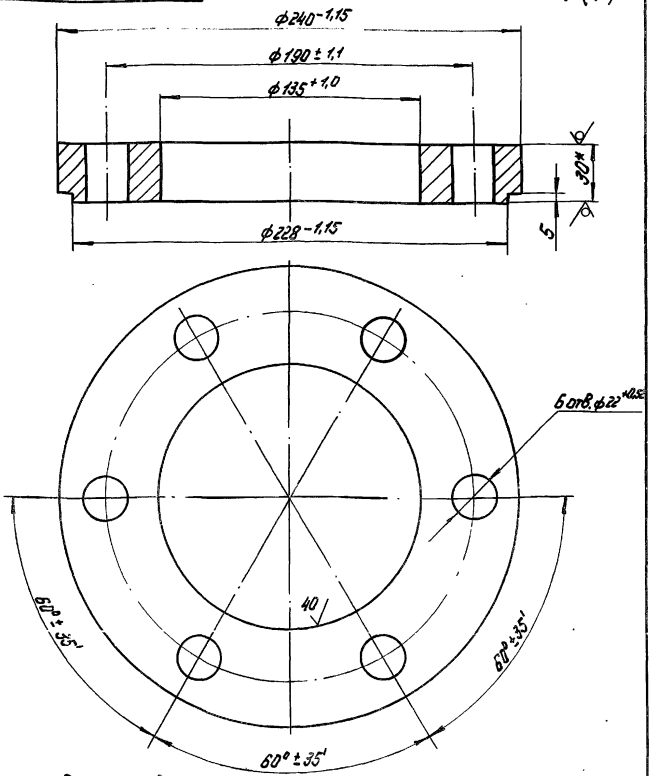

1.* Размер для справок.

2. Неуказанные предельные отклонения размеров – $\pm \frac{JT14}{2}$

Изм.	Лист	№ докум.	Подп.	Дата
Разраб.		Курилова		26.11.86
Пров.		Попова		11.02.87
ГИП		Гитин		16.02.87
Нач. отд.		Коренев		16.02.87

7.820-4-КМ037.103

Фланец

Лит.	Масса	Масштаб
А	6,6	1:2
Лист	Листов 1	

Б-ПЛ-30 ГОСТ 19903-74

Инв. № подл. | Подп. и дата | Взам. инв. № | Инв. № дубл. | Подп. и дата

Серия 7.820-4 Выпуск 3

7.820-4-КМ037.201

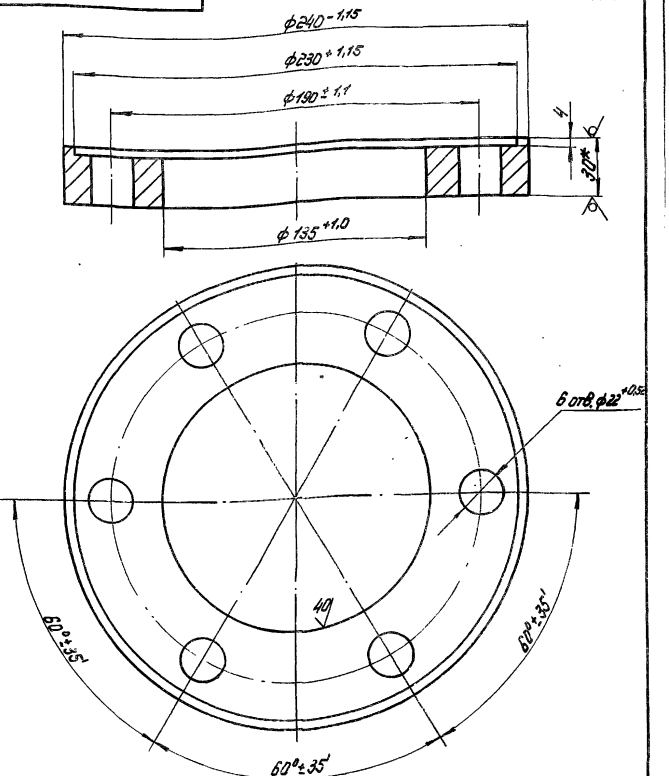

1.* Размер для справок.

2. Неуказанные предельные отклонения размеров – $\pm \frac{JT14}{2}$

Изм.	Лист	№ докум.	Подп.	Дата
Разраб.		Курилова		26.11.86
Пров.		Попова		11.02.87
ГИП		Гитин		16.02.87
Нач. отд.		Коренев		16.02.87

7.820-4-КМ037.201

Фланец

Лит.	Масса	Масштаб
А	6,0	1:2
Лист	Листов 1	

Б-ПЛ-30 ГОСТ 19903-74

Инв. № подл. | Подп. и дата | Взам. инв. № | Инв. № дубл. | Подп. и дата

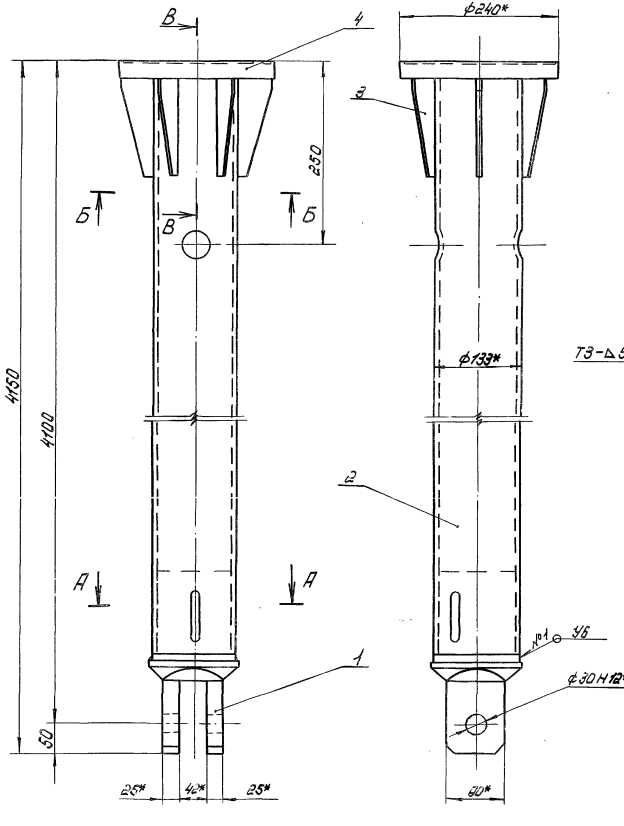

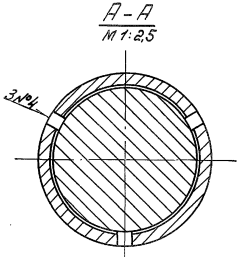

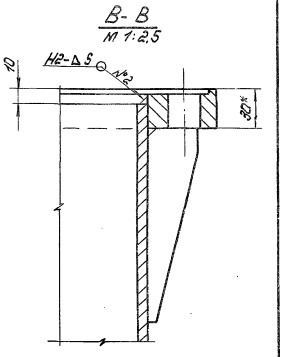

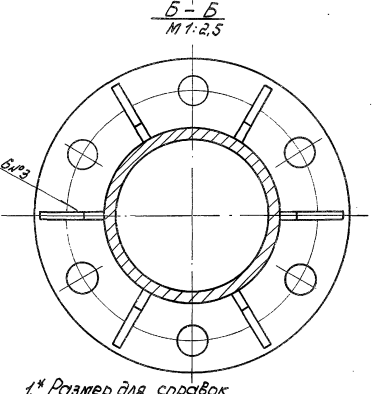

1.* Размер для справок.
2. Сварные швы выполнять по ГОСТ 5264-80.
3. Электроды Э42 ГОСТ 9466-75.
4. Неуказанные предельные отклонения размеров $\pm \frac{IT14}{2}$

Изм.	Лист	№ докум.	Подп.	Дата
Разраб.		Куриков		26.11.86
Пров.		Попова		11.02.87
Гип.		Гитин		16.02.87
Нач.отд.		Куренев		16.02.87

7.820-4-КМ037.200 СБ

Звено
Сборочный чертеж

Лит.	Масса	Масштаб
А	119,8	1:5

Лист Листов 1

Формат	Зона	Поз.	Обозначение	Наименование	Кол.	Примечание
				Документация		
А3			7.820-4-КМ037.300СБ	Сборочный чертеж.		
				Детали		
А4		1	7.820-4-КМ037.301	Труба	1	
А4		2	7.820-4-КМ037.103	Фланец	1	
А4		3	7.820-4-КМ037.201	Фланец	1	
А4		4	7.820-4-КМ023.102	Ребро	12	

Изм.	Лист.	№ докум.	Подп.	Дата
Разраб.		Курилова		28.11.86
Пров.		Попова		11.01.87
Гип.		Гутин		16.02.87

7.820-4-КМ037.300

Звено

Лит.	Лист	Листов
А		1

7.820-4-КМ037.301

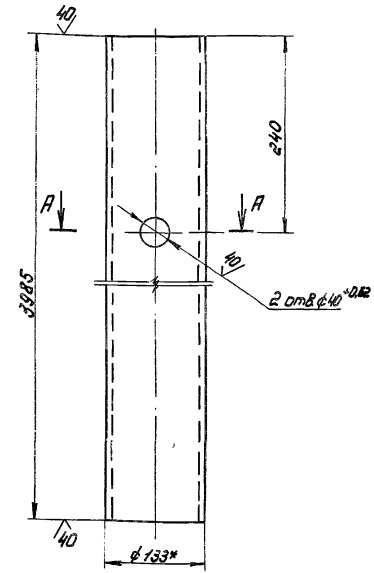

А - А
М 1:2,5

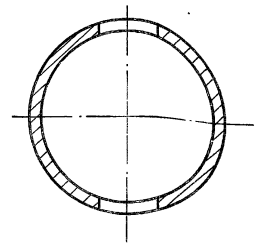

1* Размер для справок.
2. Неуказанные предельные отклонения размеров - $\pm \frac{IT14}{2}$

Изм.	Лист.	№ докум.	Подп.	Дата
Разраб.		Курилова		28.11.86
Пров.		Попова		11.01.87
Гип.		Гутин		16.02.87
Нач.отд.		Коренев		16.02.87

7.820-4-КМ037.301

Труба

Лит.	Масса	Масштаб
А	98,1	1:5

Лист	Листов
	1

Труба 133×8 ГОСТ 8732-78

Инв. № подл. | Подп. и дата | Взам. инв. № | Инв. № дубл. | Подп. и дата

7.820-4-КМ037.ЗООСБ

Серия 7.820-4 Выпуск 3

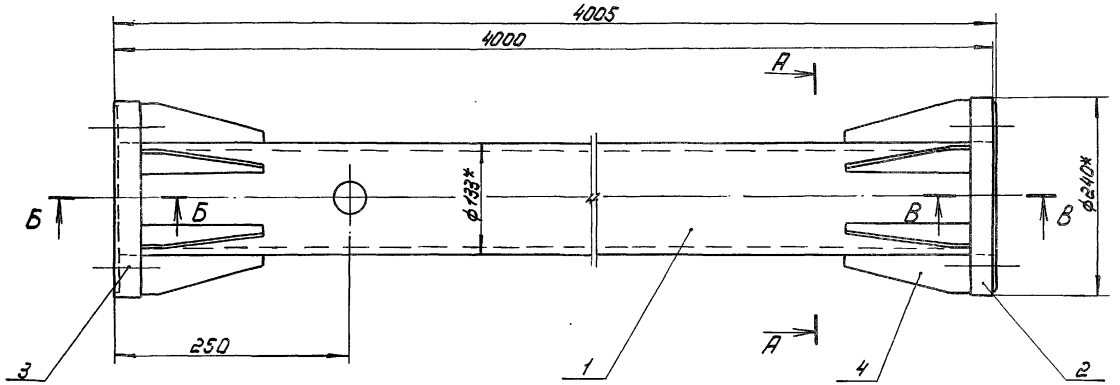

А-А

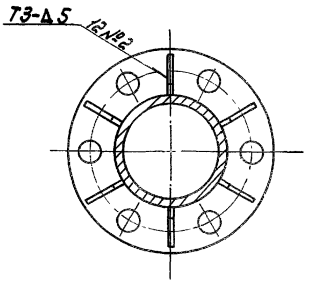

Б-Б
М 1:2

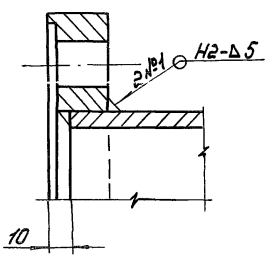

В-В
М 1:2

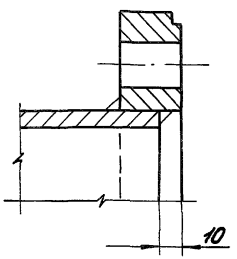

1.* Размеры для справок.

2. Сварные швы выполнять по ГОСТ 5264-80.

3. Электроды Э42 ГОСТ 9466-75.

4. Неуказанные предельные отклонения размеров $\pm\frac{JT14}{2}$

Изм.	Лист	№ докум.	Подп.	Дата	7.820-4-КМ037.ЗОО СБ			
Разраб.		Курилова		27.11.86	Звено. Сборочный чертеж.	Лит.	Масса	Масштаб
Пров.		Попова		11.02.87		А	113,6	1:5
Гип.		Гитин		16.02.87		Лист	Листов 1	
Нач.отд		Коренев		16.02.87				

Формат	Зона	Поз.	Обозначение	Наименование	Кол.	Примечание
				Документация		
А3			7.820-4-КМ016.000СБ	Сборочный чертеж.		
				Сборочные единицы		
А4		1	7.820-4-КМ016.100	Марка	2	
				Детали		
А4		2	7.820-4-КМ016.001	Уголок	1	
		3	-01	Уголок	1	
А4		4	7.820-4-КМ016.002	Шайба	8	
Б4		5	7.820-4-КМ016.003	Уголок		
				Уголок $\frac{Б\text{-}50\times50\times5\ ГОСТ\ 8509\text{-}72}{Ст3сп5\ ГОСТ\ 535\text{-}79}$		
				$L=150\pm\frac{JT14}{2}$	4	1,8 кг
Б4		6	7.820-4-КМ016.004	Уголок		
				Уголок $\frac{Б\text{-}50\times50\times5\ ГОСТ\ 8509\text{-}72}{Ст3сп5\ ГОСТ\ 535\text{-}79}$		
				$L=250\pm\frac{JT14}{2}$	2	1,9 кг
Б4		7	7.820-4-КМ016.005	Уголок		
				Уголок $\frac{Б\text{-}50\times50\times5\ ГОСТ\ 8509\text{-}72}{Ст3сп5\ ГОСТ\ 535\text{-}79}$		
				$L=550\pm\frac{JT14}{2}$	4	8,3 кг
Б4		8	7.820-4-КМ016.006	Уголок		
				Уголок $\frac{Б\text{-}50\times50\times5\ ГОСТ\ 8509\text{-}72}{Ст3сп5\ ГОСТ\ 535\text{-}79}$		
				$L=650\pm\frac{JT14}{2}$	2	4,9 кг
Б4		9	7.820-4-КМ016.007	Уголок		
				Уголок $\frac{Б\text{-}50\times50\times5\ ГОСТ\ 8509\text{-}72}{Ст3сп5\ ГОСТ\ 535\text{-}79}$		
				$L=1200\pm\frac{JT14}{2}$	2	9,0 кг
				Стандартные изделия		
		10		Болт М10-8g×35.46.029 ГОСТ 7798-70	4	
		11		Гайка М10-7Н 5.029 ГОСТ 5915-70	4	

Серия 7.820-4 Выпуск 3

Подп. и дата | Инв. № подл. | Взам. инв. № | Подп. и дата | Инв. № дубл.

Изм.	Лист	№ докум.	Подп.	Дата
Разраб.		Курилова		12.86
Пров.		Попова		12.86
Н.контр.		Ритин		12.86

7.820-4-КМ016.000

Кронштейн

Лит.	Масса	Масштаб
Р		1

Листов 2

7.820-4-КМ 016.000СБ

Серия 7.820-4 Выпуск 3

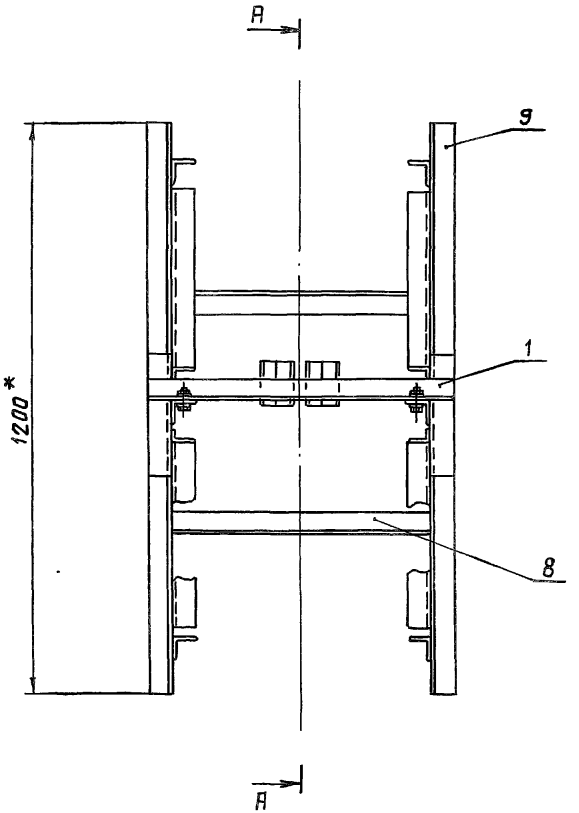

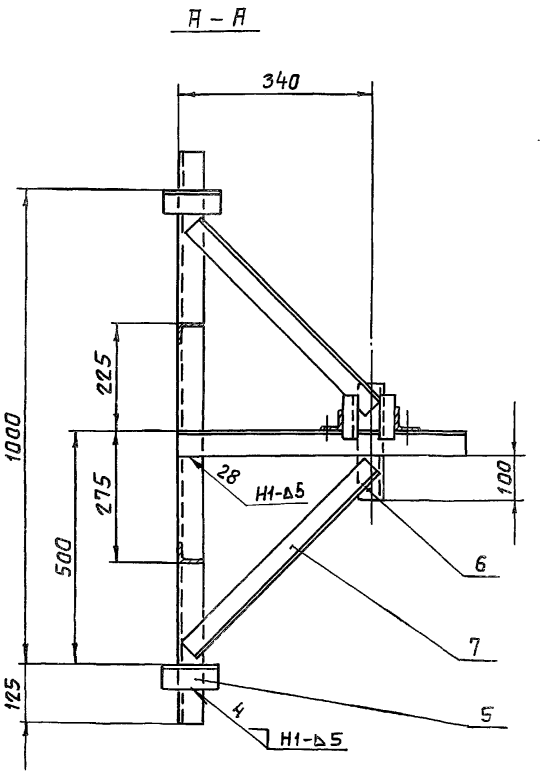

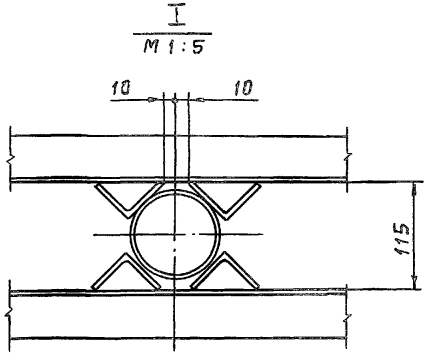

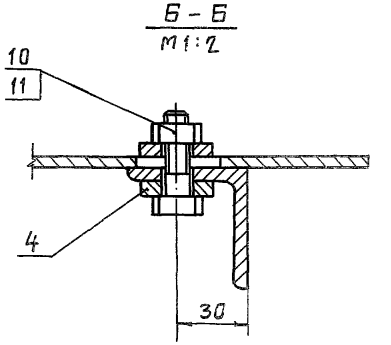

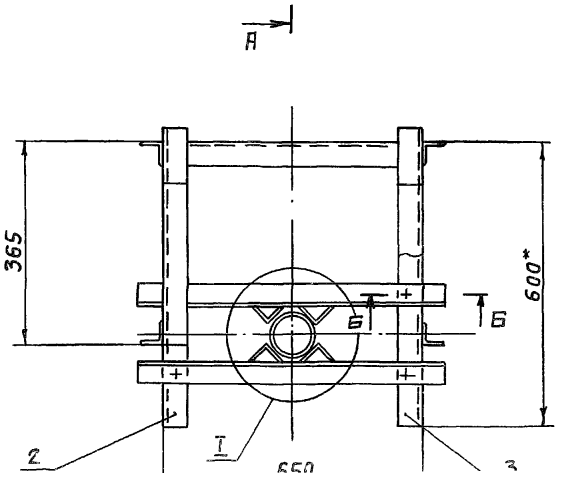

1. *Размеры для справок
2. Сварные швы выполнять по ГОСТ 5264-80.
3. Электроды Э42 ГОСТ 9466-75.
4. Сварку, неуказанную на чертеже, вести **шва Т1-▵5** по контуру прилегания свариваемых деталей.

Изм.	Лист	№ докум.	Подп.	Дата
Разраб.		Курилова		12.12.86
Пров.		Попова		16.12.86
ГИП		Гитин		5.01.87
Нач. отд.		Коренев		12.01.87

7.820-4-КМ016.000СБ

Кронштейн
Сборочный чертеж

Лит.	Масса	Масштаб
А	34,4	1:10
Лист	Листов 1	

Формат	Зона	Поз.	Обозначение	Наименование	Кол.	Примечание
				Документация		
А4			7.820-4-КМ016.100СБ	Сборочный чертеж.		
				Детали		
А4		1	7.820-4-КМ016.101	Уголок	1	
А4		2	7.820-4-КМ016.102	Уголок	2	

Изм.	Лист	№ докум.	Подп.	Дата
Разраб.		Курилова		15.12.86
Пров.		Попова		16.12.86
ГИП.		Гитин		17.01.87

7.820-4-КМ016.100

Марка

Лит.	Лист	Листов
А		1

7.820-4-КМ016.100СБ

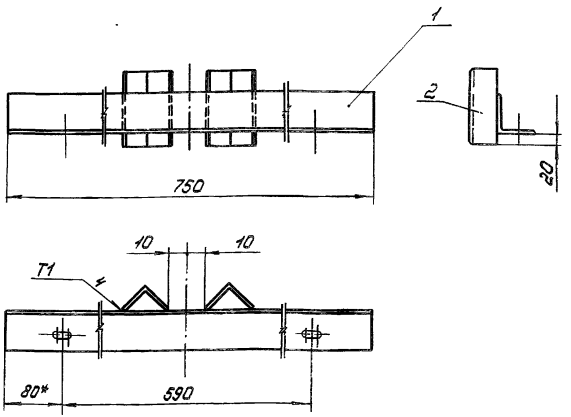

1. * Размер для справок.
2. Сварные швы выполнять по ГОСТ 11534-75
3. Электроды Э42 ГОСТ 9466-75.
4. Предельные отклонения размеров $\pm \frac{JT14}{2}$

Изм.	Лист	№ докум.	Подп.	Дата
Разраб.		Курилова		15.12.86
Пров.		Попова		16.12.86
ГИП.		Гитин		17.01.87
Нач.отд.		Корнев		17.01.87

7.820-4-КМ016.100СБ

Марка. Сборочный чертеж.

Лит.	Масса	Масштаб
А	3,6	1:5
Лист	Листов 1	

Инв.№ подл. | Подп. и дата | Взам.инв.№ | Инв.№ дубл. | Подп. и дата

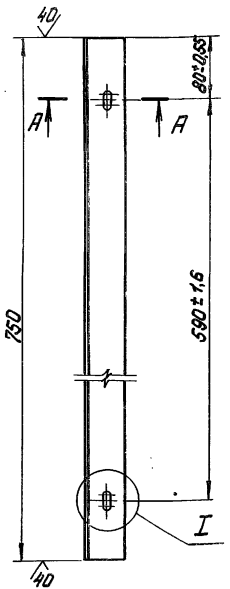

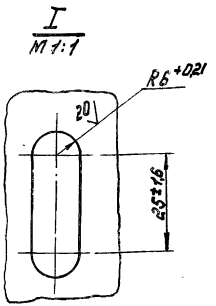

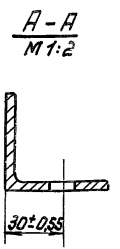

Неуказанные предельные отклонения размеров ± JT14/2

Изм.	Лист	№ докум.	Подп.	Дата	7.820-4-КМ016.101			
Разраб.		Курилова		15.12.86	Уголок	Лит.	Масса	Масштаб
Пров.		Попова		15.12.86		А	2,6	1:5
Т.контр.		Гитин		5.01.87		Лист	Листов 1	
Нач.отд.		Каренев		12.01.87				

Уголок Б-50×50×5 ГОСТ 8509-72

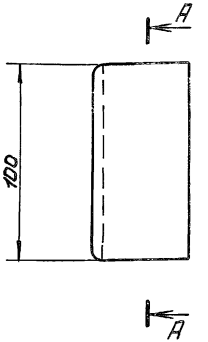

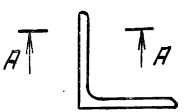

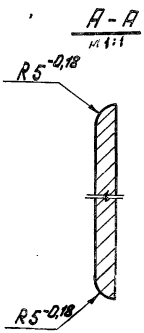

Неуказанные предельные отклонения размеров ± JT14/2

Изм.	Лист	№ докум.	Подп.	Дата	7.820-4-КМ016.102			
Разраб.		Курилова		15.12.86	Уголок	Лит.	Масса	Масштаб
Пров.		Попова		15.12.86		А	0,4	1:2
Т.контр.		Гитин		5.01.87		Лист	Листов 1	
Нач.отд.		Каренев		12.01.87				

Уголок Б-50×50×5 ГОСТ 8509-72

Инв.№ подл. | Подп. и дата | Взам.инв.№ | Инв.№ дубл. | Подп. и дата

Серия 7.820-4 Выпуск 3

7.820-4-КМ016.001

7.820-4-КМ016.001-01-Зеркальное отражение. Остальное-см. 7.820-4-КМ016.001

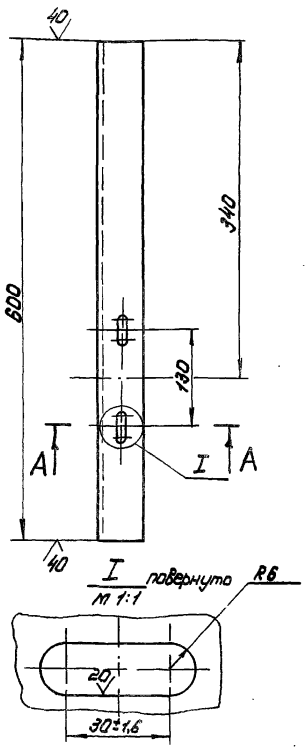

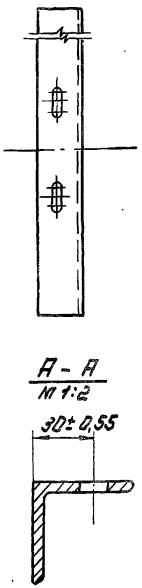

Неуказанные предельные отклонения размеров - $\pm \frac{JT14}{2}$

Изм.	Лист	№ докум.	Подп.	Дата
Разраб.		Курилова		12.12.86
Пров.		Попова		16.12.86
ГИП		Гитин		5.01.87
Нач.отд.		Коренев		12.01.87

7.820-4-КМ016.001

Уголок

Лит.	Масса	Масштаб
А	2,2	1:5

Лист | Листов-1

Уголок Б-50х50х5 ГОСТ 8509-72

ДЕНГИПРОДОРОЖ

Серия 7.820-4 Выпуск 3

7.820-4-КМ016.002

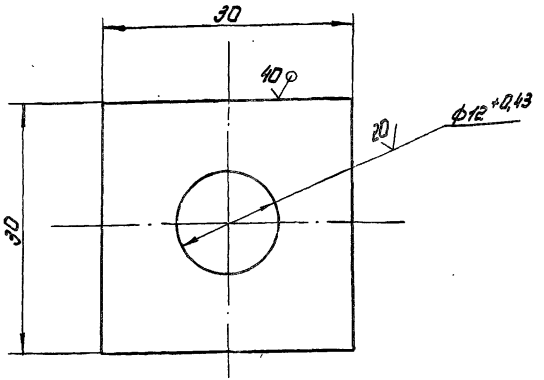

Неуказанные предельные отклонения размеров - $\pm \frac{JT14}{2}$

Изм.	Лист	№ докум.	Подп.	Дата
Разраб.		Курилова		12.12.86
Пров.		Попова		16.12.86
ГИП		Гитин		5.01.87
Нач.отд.		Коренев		12.01.87

7.820-4-КМ016.002

Шайба

Лит.	Масса	Масштаб
А	0,04	2:1

Лист | Листов-1

Лист Б-ПН-6 ГОСТ 1990

ДЕНГИПРОДОРОЖ

Формат	Зона	Поз.	Обозначение	Наименование	Кол.	Примечание
				Документация		
А3			7.820-4-КМ025.000СБ	Сборочный чертеж		
				Сборочные единицы		
А4		1	7.820-4-КМ025.100	Марка	2	
				Детали		
А4		2	7.820-4-КМ016.001	Уголок	1	
		3	-01	Уголок	1	
А4		4	7.820-4-КМ016.002	Шайба	8	
Б4		5	7.820-4-КМ025.001	Уголок		
				Уголок $\frac{Б\text{-}50\times50\times5\ ГОСТ\ 8509\text{-}72}{Ст3сп5\ ГОСТ\ 535\text{-}79}$		
				$L = 150 \pm \frac{JT14}{2}$	4	1,8 кг
Б4		6	7.820-4-КМ025.002	Уголок		
				Уголок $\frac{Б\text{-}50\times50\times5\ ГОСТ\ 8509\text{-}72}{Ст3сп5\ ГОСТ\ 535\text{-}79}$		
				$L = 250 \pm \frac{JT14}{2}$	2	1,9 кг
Б4		7	7.820-4-КМ025.003	Уголок		
				Уголок $\frac{Б\text{-}50\times50\times5\ ГОСТ\ 8509\text{-}72}{Ст3сп5\ ГОСТ\ 535\text{-}79}$		
				$L = 550 \pm \frac{JT14}{2}$	4	8,3 кг
Б4		8	7.820-4-КМ025.004	Уголок		
				Уголок $\frac{Б\text{-}50\times50\times5\ ГОСТ\ 8509\text{-}72}{Ст3сп5\ ГОСТ\ 535\text{-}79}$		
				$L = 650 \pm \frac{JT14}{2}$	2	4,9 кг

Выпуск 3 Серия 7.820-4

Инв.№ подл. | Подп. и дата | Взам. инв.№ | Инв.№ дубл. | Подп. и дата

Изм.	Лист.	№ докум.	Подп.	Дата
Разраб.		Курилова		12.86
Пров.		Попова		12.86
ГИП.		Гитин		5.87

7.820-4-КМ025.000

Лит	Лист.	Листов
А	1	2

Копировал

Формат	Зона	Поз.	Обозначение	Наименование	Кол.	Примечание
Б4		9	7.820-4-КМ025.005	Уголок		
				Уголок $\frac{Б\text{-}50\times50\times5\ ГОСТ\ 8509\text{-}72}{Ст3сп5\ ГОСТ\ 535\text{-}79}$		
				$L = 1200 \pm \frac{JT14}{2}$	2	9,0 кг
				Стандартные изделия		
		10		Болт М10-8g×35.46.029 ГОСТ 7798-70	4	
		11		Гайка М10.7Н 5.029 ГОСТ 5915-70	4	

Выпуск 3 Серия 7.820-4

Инв.№ подл. | Подп. и дата | Взам. инв.№ | Инв.№ дубл. | Подп. и дата

7.820-4-КМ 025.000СБ

Серия 7.820-4 Выпуск 3

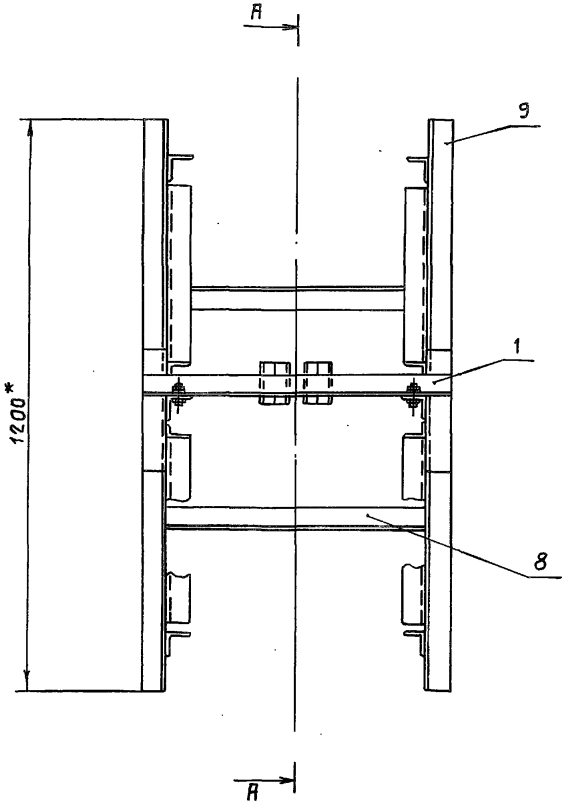

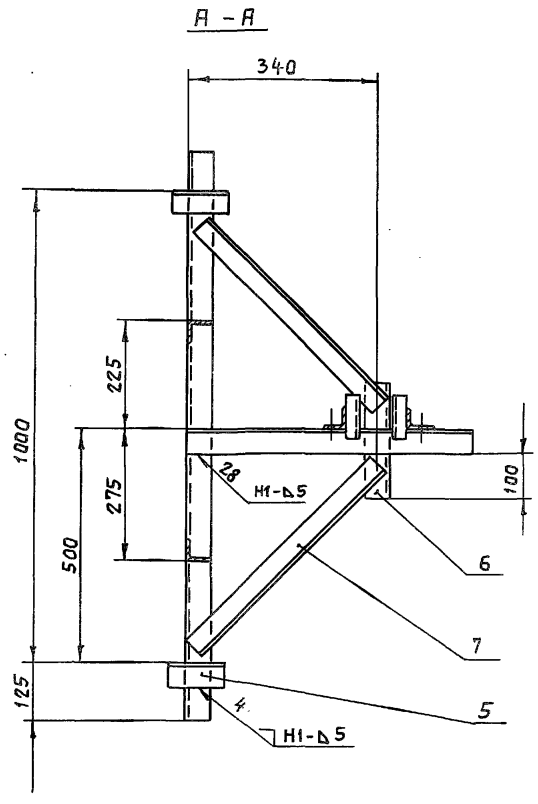

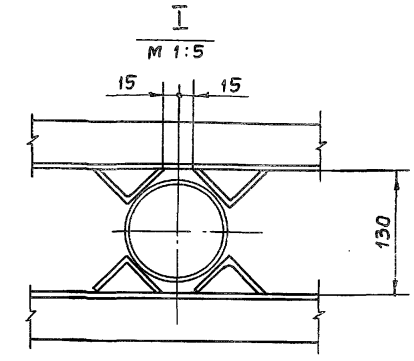

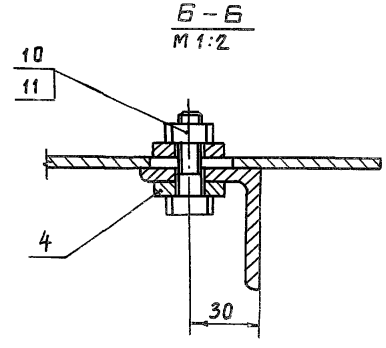

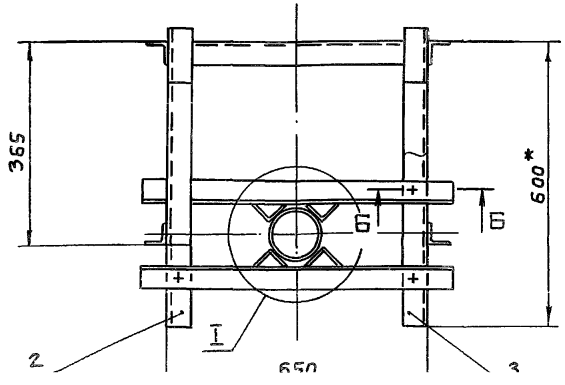

1.* Размеры для справок.

2. Сварные швы выполнять по ГОСТ 5264-80

3. Электроды Э42 ГОСТ 9466-75.

4. Сварку, неуказанную на чертеже, вести швом Т1-△5 по контуру прилегания свариваемых деталей.

Изм.	Лист	№ докум.	Подп.	Дата
Разраб.		Курилова		12.12.86
Пров.		Попова		16.12.86
ГИП		Гитин		5.01.87
Нач.отд.		Кореневъ		12.01.87

7.820-4-КМ 025.000СБ

Кронштейн
Сборочный чертеж

Лит.	Масса	Масштаб
А	34,4	1:10

Лист | Листов 1

Серия 7.820-4 Выпуск 3

Формат	Зона	Поз.	Обозначение	Наименование	Кол.	Примечание
				Документация		
А4			7.820-4-КМ025.100СБ	Сборочный чертеж		
				Детали		
А4		1	7.820-4-КМ016.101	Уголок	1	
А4		2	7.820-4-КМ016.102	Уголок	2	

Изм.	Лист	№ докум.	Подп.	Дата
Разраб.		Курилова		15.12.86
Пров.		Попова		15.12.86
ГИП		Гитин		5.01.87

7.820-4-КМ025.100

Марка

Лит.	Лист	Листов
А		1

Инв.№ подл. | Подп. и дата | Взам.инв.№ | Инв.№ дубл. | Подп. и дата

7.820-4-КМ025.100СБ

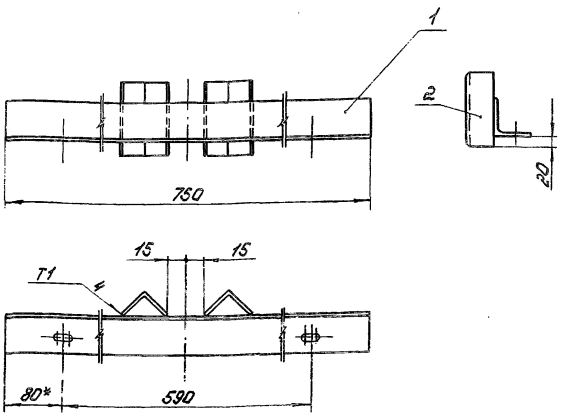

1. * Размер для справок.
2. Сварные швы выполнять по ГОСТ 11534-75
3. Электроды Э42 ГОСТ 9466-75.
4. Предельные отклонения размеров - $\pm \frac{IT14}{2}$

Изм.	Лист	№ докум.	Подп.	Дата
Разраб.		Курилова		15.12.86
Пров.		Попова		15.12.86
ГИП		Гитин		5.01.87
Нач.отд.		Карелов		5.01.87

Марка

Сборочный чертеж

Лит.	Масса	Масштаб
А	3,6	1:5
Лист	Листов 1	

Формат	Зона	Поз.	Обозначение	Наименование	Кол.	Примечание
				Документация		
А3			7.820-4-КМ038.000СБ	Сборочный чертеж		
				Сборочные единицы		
А4		1	7.820-4-КМ038.100	Марка	2	
				Детали		
А4		2	7.820-4-КМ016.001	Уголок	1	
		3	-01	Уголок	1	
А4		4	7.820-4-КМ016.002	Шайба	8	
Б4		5	7.820-4-КМ038.001	Уголок		
				Уголок Б-50х50х5 ГОСТ 8509-72 / Ст3сп5 ГОСТ 535-79		
				$L = 120 \pm \frac{JT14}{2}$	4	1,8 кг
Б4		6	7.820-4-КМ038.002	Уголок		
				Уголок Б-50х50х5 ГОСТ 8509-72 / Ст3сп5 ГОСТ 535-79		
				$L = 250 \pm \frac{JT14}{2}$	2	1,9 кг
Б4		7	7.820-4-КМ038.003	Уголок		
				Уголок Б-50х50х5 ГОСТ 8509-72 / Ст3сп5 ГОСТ 535-79		
				$L = 550 \pm \frac{JT14}{2}$	4	8,3 кг
Б4		8	7.820-4-КМ038.004	Уголок		
				Уголок Б-50х50х5 ГОСТ 8509-72 / Ст3сп5 ГОСТ 535-79		
				$L = 650 \pm \frac{JT14}{2}$	2	4,9 кг

Выпуск 3

Серия 7.820-4

Инв.№ подл. | Подп. и дата | Взам. инв.№ | Инв.№ дубл. | Подп. и дата

Изм. Лист № докум. Подп. Дата

Разраб. Куралова

Пров. Попова

7.820-4-КМ038.000

Лит. А | Лист 1 | Листов 2

Копировал

Формат	Зона	Поз.	Обозначение	Наименование	Кол.	Примечание
Б4		9	7.820-4-КМ038.005	Уголок		
				Уголок Б-50х50х5 ГОСТ 8509-72 / Ст3сп5 ГОСТ 535-79		
				$L = 1200 \pm \frac{JT14}{2}$	2	9,0 кг
				Стандартные изделия		
		10		Болт М10-8g х 35.46.029 ГОСТ 7798-70	4	
		11		Гайка М10-7Н 5.029 ГОСТ 5915-70	4	

Выпуск 3

Серия 7.820-4

Инв.№ подл. | Подп. и дата | Взам. инв.№ | Инв.№ дубл. | Подп. и дата

Лист

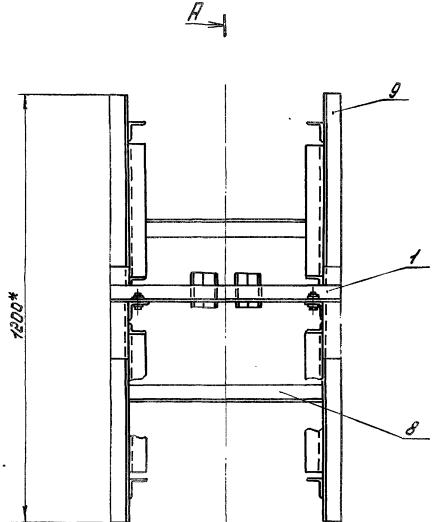

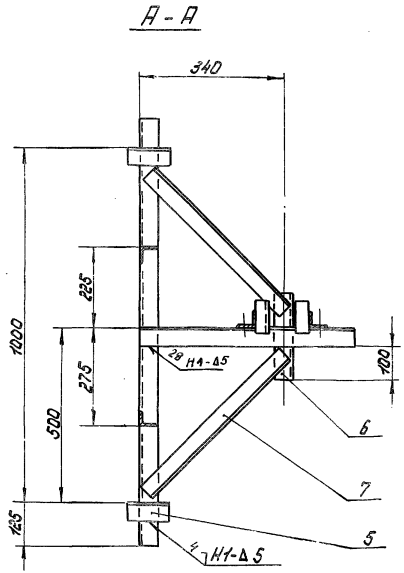

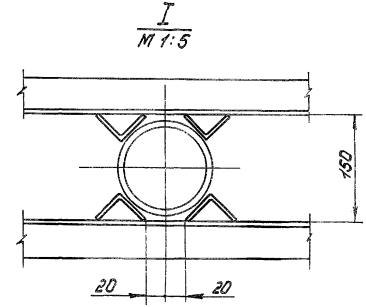

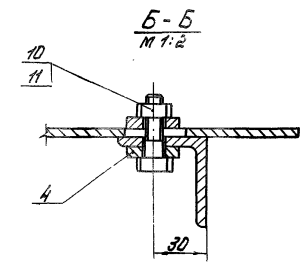

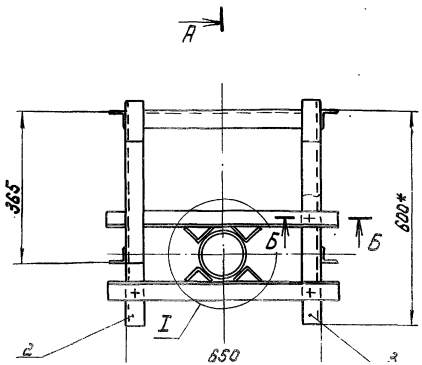

1. * Размеры для справок.
2. Сварные швы выполнять по ГОСТ 5264-80.
3. Электроды Э42 ГОСТ 9466-75.
4. Сварку, неуказанную на чертеже, вести швом Т1-Δ5 по контуру прилегания свариваемых деталей.

Изм.	Лист	№ докум.	Подп.	Дата
Разраб.		Курилова		12.12.86
Пров.		Попова		15.12.86
ГИП.		Гитин		15.12.86
Нач. отд.		Коренев		16.12.86

7.820-4-КМ038.000СБ

Кронштейн. Сборочный чертеж.

Лит.	Масса	Масштаб
А	34,4	1:10
Лист	Листов 1	

Инв. № подл. | Подп. и дата | Взам. инв. №

Серия 7.820-4 Выпуск 3

Формат	Зона	Поз.	Обозначение	Наименование	Кол.	Примечание
				Документация		
А4			7.820-4- КМ038.100СБ	Сборочный чертеж		
				Детали		
А4		1	7.820-4 - КМ016.101	Уголок	1	
А4		2	7.820-4 - КМ016.102	Уголок	2	

Изм.	Лист	№ докум.	Подп.	Дата
Разраб.		Курилова		15.12.86
Пров.		Попова		16.12.86
ГИП.		Гитин		16.12.86
Нач.отд.		Коренев		16.12.86

7.820-4-КМ038.100

Марка.

Лит.	Лист	Листов
А		1

ОСИСИПОРОДУ ПZ

Серия 7.820-4 Выпуск 3

7.820-4-КМ038.100СБ

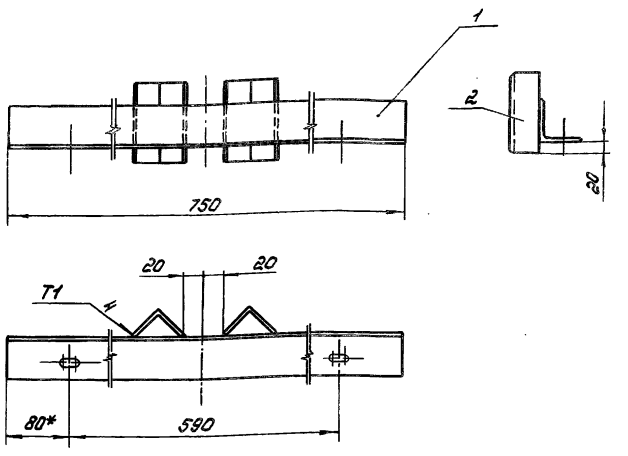

1.* Размер для справок.
2. Сварные швы выполнять по ГОСТ 11534-75.
3. Электроды Э42 ГОСТ 9466-75.
4. Предельные отклонения размеров- $\pm\frac{JT14}{2}$

Изм.	Лист	№ докум.	Подп.	Дата
Разраб.		Курилова		15.12.86
Пров.		Попова		16.12.86
ГИП.		Гитин		16.12.86
Нач.отд.		Коренев		16.12.86

7.820-4 -КМ038.100СБ

Марка
Сборочный чертеж

Лит.	Масса	Масштаб
А	3,6	1:5

Лист | Листов-1

ОСИСИПОРОДУ ПZ

Формат	Зона	Поз.	Обозначение	Наименование	Кол.	Примечание
				Документация		
А3			7.820-4-КМ017.000СБ	Сборочный чертеж.		
				Детали		
А4		1	7.820-4-КМ017.001	Плита	1	
А4		2	7.820-4-КМ017.002	Ребро	4	
А4		3	7.820-4-КМ017.003	Швеллер	2	
Б4		4	7.820-4-КМ017.004	Швеллер		
				Швеллер 14 ГОСТ 8240-72 / Ст3сп5 ГОСТ 535-79		
				$L = 784 \pm \frac{JT14}{2}$	2	19,3 кг
Б4		5	7.820-4-КМ017.005	Лист		
				Лист Б-ПН-8 ГОСТ 19903-74 / Ст3сп5 ГОСТ 14637-79		
				$(102 \times 150) \pm \frac{JT14}{2}$	2	1,9 кг
				Стандартные изделия		
		6		Болт М16-8g×180.46.029		
				ГОСТ 7798-70	4	
		7		Гайка М16-7Н 5.029		
				ГОСТ 5915-70	8	

Серия 7.820-4 Выпуск 3

Изм.	Лист	№ докум.	Подп.	Дата
Разраб.		Курилова		10.88
Пров.		Попова		10.88
Т.контр.		Гитин		10.88

7.820-4-КМ017.000

Тумба.

Лит.	Лист	Листов
А		1

Копировал Формат А4

Инв. № подл. | Подп. и дата | Взам. инв. № | Инв. № дубл. | Подп. и дата

7.820-4-КМ017.001

$\sqrt{(\sqrt{})}$

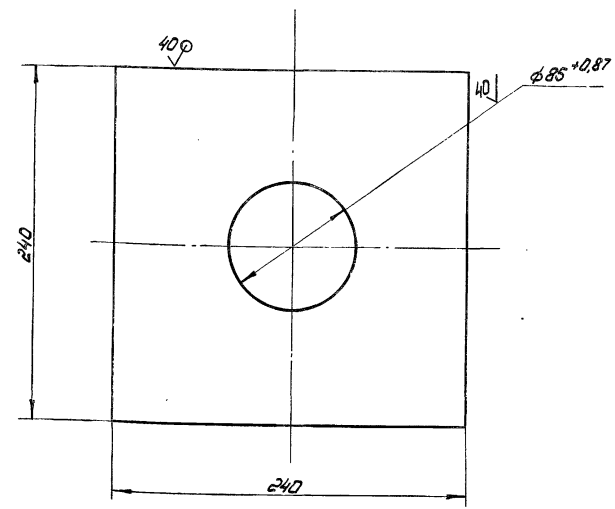

Неуказанные предельные отклонения размеров - $\pm \frac{JT14}{2}$

Изм.	Лист	№ докум.	Подп.	Дата
Разраб.		Курилова		10.88
Пров.		Попова		10.88
Т.контр.		Гитин		10.88
Нач.отд.		Коренев		10.88

7.820-4-КМ017.001

Плита

Б-ПН-16 ГОСТ 19903-74

Лит.	Масса	Масштаб
А	6,5	1:2,5
Лист	Листов 8-1	

7.820-4-КМ017.000СБ

Серия 7.820-4 Выпуск 3

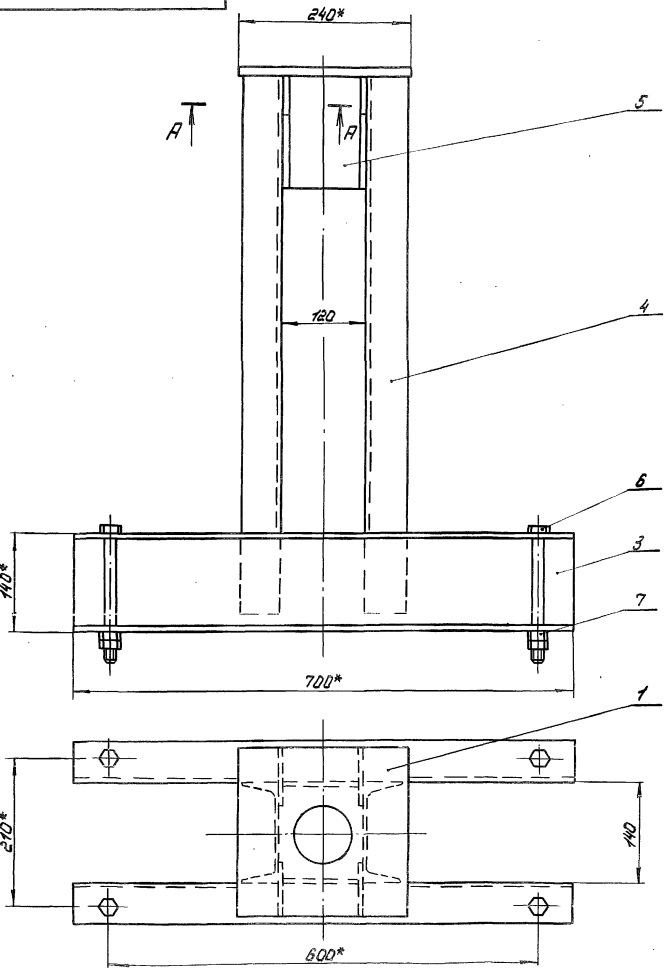

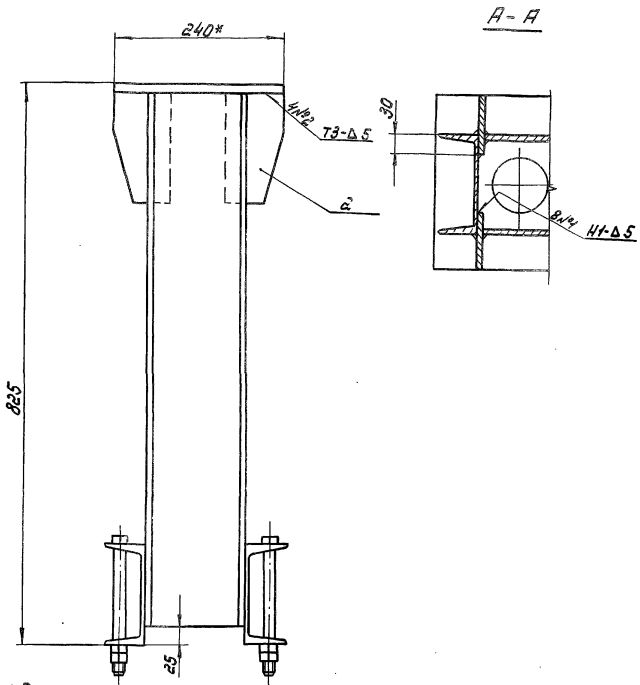

1.* Размеры для справок.
2. Сварные швы выполнять по ГОСТ 5264-80.
3. Электроды Э42 ГОСТ 9466-75.
4. Сварку, неуказанную на чертеже, вести швом Т1-Δ5 по контуру прилегания свариваемых деталей.

					7.820-4-КМ017.000СБ			
Изм.	Лист	№ докум.	Подп.	Дата	Тумба Сборочный чертеж.	Лит.	Масса	Масштаб
Разраб.		Курилова		9.12.86		А	49,0	1:5
Пров.		Попова		12.12.86				
ГИП.		Гитин		13.02.87		Лист	Листов-1	
Нач.отд.		Коренев		13.02.87				

7.820-4-КМ017.002

Серия 7.820-4 Выпуск 3

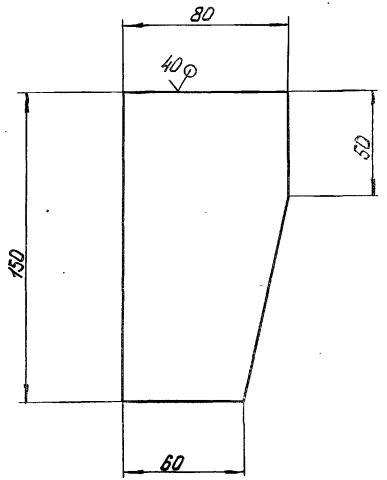

Предельные отклонения размеров - $\pm \frac{JT14}{2}$

Изм.	Лист	№ докум.	Подп.	Дата	7.820-4-КМ017.002			
Разраб.	Курилова			10.12.86	Ребро	Лит.	Масса	Масштаб
Пров.	Попова			12.12.86		А	0,7	1:2
РУП.	Ритин			13.02.87		Лист	Листов 8-1	
Нач.отд.	Коренев			13.02.87				

Лист 5-ПН-8 ГОСТ 19903-74

7.820-4-КМ017.003

Серия 7.820-4 Выпуск 3

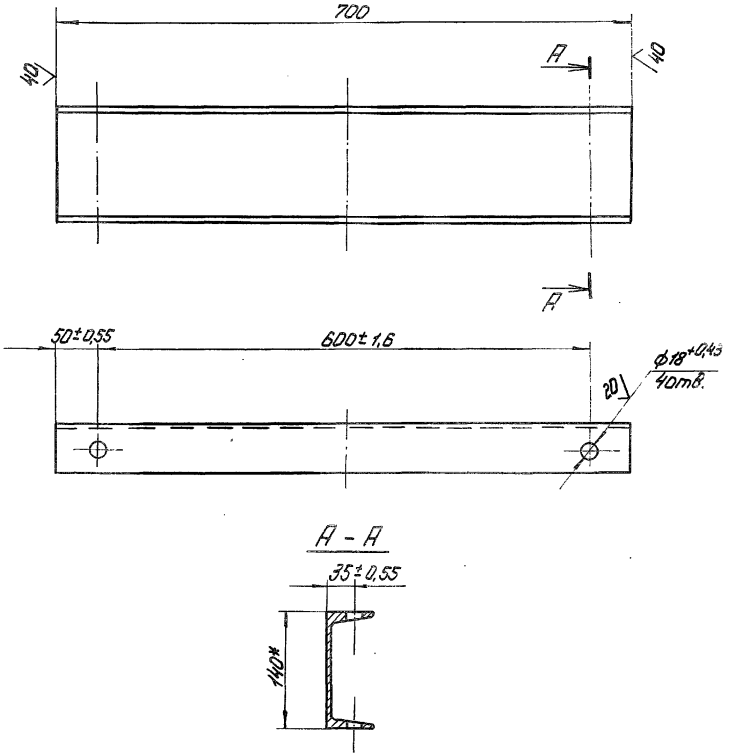

1.* Размер для справок.

2. Неуказанные предельные отклонения размеров $\pm \frac{JT14}{2}$

Изм.	Лист	№ докум.	Подп.	Дата	7.820-4-КМ017.003			
Разраб.	Курилова			10.12.86	Швеллер	Лит.	Масса	Масштаб
Пров.	Попова			12.12.86		А	8,5	1:5
РУП.	Ритин			13.02.87		Лист	Листов 8-1	
Нач.отд.	Коренев			13.02.87				

Швеллер 14 ГОСТ 8240-72

Инв.№ подл. | Подп. и дата | Взам.инв.№ | Инв.№ дубл. | Подп. и дата

Серия 7.820-4 Выпуск 3

Формат	Зона	Поз.	Обозначение	Наименование	Кол.	Примечание
				Документация		
А3			7.820-4 – КМ026.000СБ	Сборочный чертеж		
				Детали		
А4		1	7.820-4 – КМ026.001	Плита	1	
А4		2	7.820-4 – КМ026.002	Ребро	4	
А4		3	7.820-4 – КМ026.003	Швеллер	2	
Б4		4	7.820-4 – КМ026.004	Швеллер		
				Швеллер $\frac{16\ ГОСТ\ 8240-72}{Вст3сп5\ ГОСТ\ 535-79}$		
				$L=780\pm\frac{JT14}{2}$	2	22,2 кг
Б4		5	7.820-4 – КМ026.005	Лист		
				Лист $\frac{Б-ПН-8\ ГОСТ\ 19903-74}{Вст3сп5\ ГОСТ\ 14637-79}$		
				$(132\times150)\pm\frac{JT14}{2}$	2	2,5 кг
				Стандартные изделия		
		6		Болт М20-8g×200. 46.029		
				ГОСТ 7798-70	4	
		7		Гайка М20-7Н 5.029		
				ГОСТ 5915-70	8	

Изм.	Лист	№ докум.	Подп.	Дата
Разраб.		Курилова		9.12.86
Пров.		Попова		12.12.86
Гип.		Гитин		12.01.87
Нач.отд.		Коренев		12.01.87

7.820-4 – КМ026.000

Тумба

Лит	Лист	Листов
А		1

ОГИСИ ПРОВОДУ ПЗ

Серия 7.820-4 Выпуск 3

7.820-4-КМ026.001

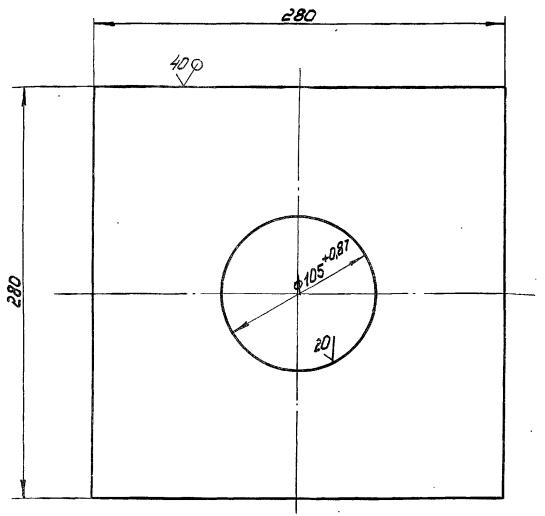

Неуказанные предельные отклонения размеров – $\pm\frac{JT14}{2}$

Изм.	Лист	№ докум.	Подп.	Дата
Разраб.		Курилова		9.12.86
Пров.		Попова		12.12.86
Гип.		Гитин		5.01.87
Нач.отд.		Коренев		12.01.87

7.820-4-КМ026.001

Плита

Лит.	Масса	Масштаб
А	10,9	1:2,5

Лист | Листов-1

Лист Б-ПН-20 ГОСТ 19903-74

ОГИСИ ПРОВОДУ ПЗ

Подп. и дата | Инв. № дубл. | Взам. инв. № | Подп. и дата | Инв. № подл.

7.820-4-КМ026.000СБ

Серия 7.820-4 Выпуск 3

Инв.№ подл. | Подп. и дата | Взам.инв.№ | Инв.№ дубл. | Подп. и дата

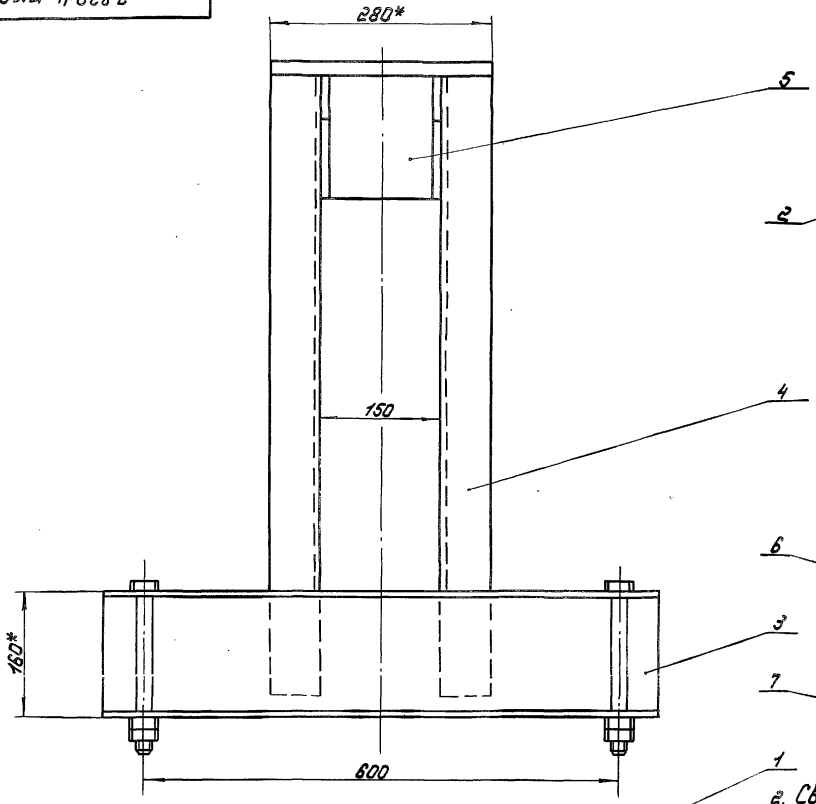

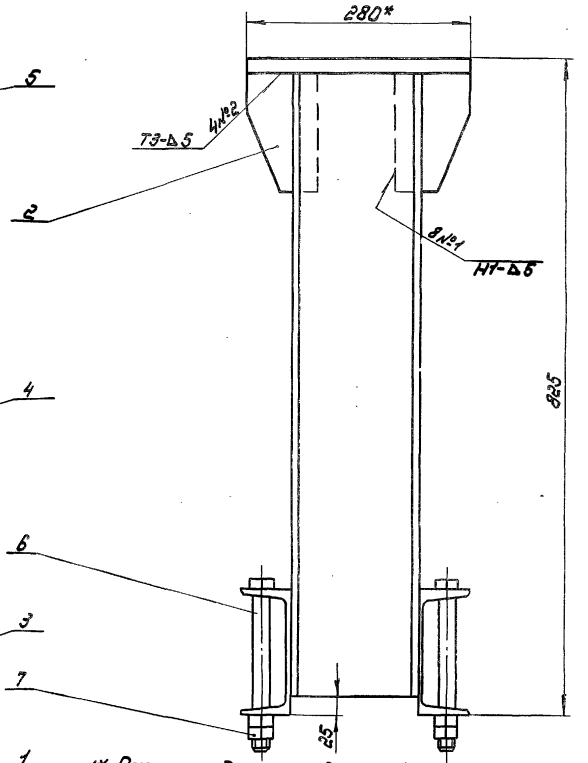

1.* Размеры для справок.
2. Сварные швы выполнять по ГОСТ 5264-80.
3. Электроды Э42 ГОСТ 9466-75.
4. Сварку, неуказанную на чертеже, вести швом Т1-Δ5 по контуру прилегания свариваемых деталей.

Изм.	Лист	№ докум.	Подп.	Дата
Разраб.		Курилова		10.12.86
Пров.		Попова		12.12.86
Гип.		Гитин		12.12.86
Нач. отд.		Карачев		12.12.86

7.820-4-КМ026.000СБ

Тумба

Сварочный чертеж.

Лит.	Масса	Масштаб
Я	60,8	1:5
Лист	Листов 1	

7.820-4-КМ026.002

Серия 7.820-4 Выпуск 3

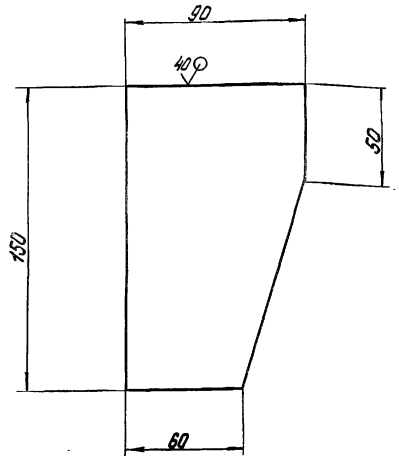

Предельные отклонения размеров - $\pm \frac{JT14}{2}$

Изм.	Лист.	№ докум.	Подп.	Дата
Разраб.		Курилова		8.12.86
Пров.		Попова		12.12.86
ГИП		Гитин		12.12.86
Нач.отд.		Коренев		12.12.86

7.820-4-КМ026.002

Ребро

Лит	Масса	Масштаб
А	0,75	1:2

Лист | Листов-1

Лист Б-ПН-8 ГОСТ 19903-74

Копировал

Формат А4

Инв.№ подл. | Подп. и дата | Взам.инв.№ | Инв.№ дубл. | Подп. и дата

7.820-4-КМ026.003

Серия 7.820-4 Выпуск 3

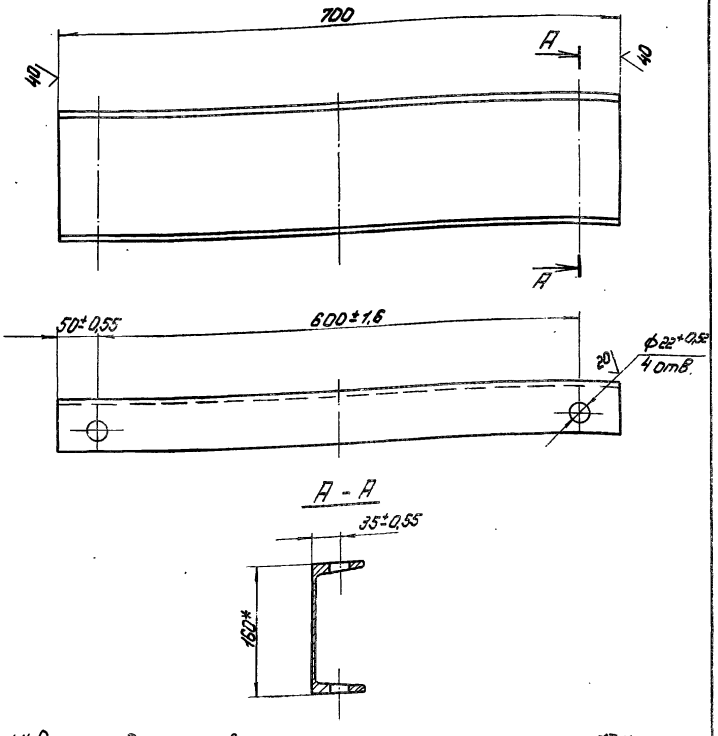

1.* Размер для справок.

2. Неуказанные предельные отклонения размеров - $\pm \frac{JT14}{2}$

Изм.	Лист.	№ докум.	Подп.	Дата
Разраб.		Курилова		8.12.86
Пров.		Попова		12.12.86
ГИП		Гитин		12.12.86
Нач.отд.		Коренев		12.12.86

7.820-4-КМ026.003

Швеллер

Лит.	Масса	Масштаб
А	9,7	1:5

Лист | Листов-1

Швеллер 16 ГОСТ 8240-72

Копировал

Формат А4

Формат	Зона	Поз.	Обозначение	Наименование	Кол.	Примечание
				Документация		
А3			7.820-4-КМ039.000СБ	Сборочный чертеж.		
				Детали		
А4		1	7.820-4-КМ039.001	Плита	1	
А4		2	7.820-4-КМ026.002	Ребро	4	
А4		3	7.820-4-КМ026.003	Швеллер.	2	
Б4		4	7.820-4-КМ039.002	Швеллер		
				Швеллер 16 ГОСТ 8240-72 / Вст3сп5 ГОСТ 535-79		
				$L = 780 \pm \frac{JT14}{2}$	2	22,2 кг
Б4		5	7.820-4-КМ039.003	Лист		
				Лист Б-ПН-8. ГОСТ 19903-74 / Вст3сп5 ГОСТ 14637-79		
				$(132 \times 150) \pm \frac{JT14}{2}$	2	2,5 кг
				Стандартные изделия		
		6		Болт М20-8g×200 46.029		
				ГОСТ 7798-70	4	
		7		Гайка М20-7Н 5.029		
				ГОСТ 5915-70	8	

Серия 7.820-4 Выпуск 3

Изм. Лист № докум. Подп. Дата
Разраб. Курилова 9.12.86
Пров. Попова 9.12.86
ГИП Гитин 6.01.87
Нач.отд. Корнеев 6.01.87

7.820-4-КМ039.000

Тумба

Лит. А | Лист | Листов 1

ЦНИИПромзданий

Инв.№подл. | Подп. и дата | Взам.инв.№ | Инв.№дубл. | Подп. и дата

7.820-4-КМ039.001

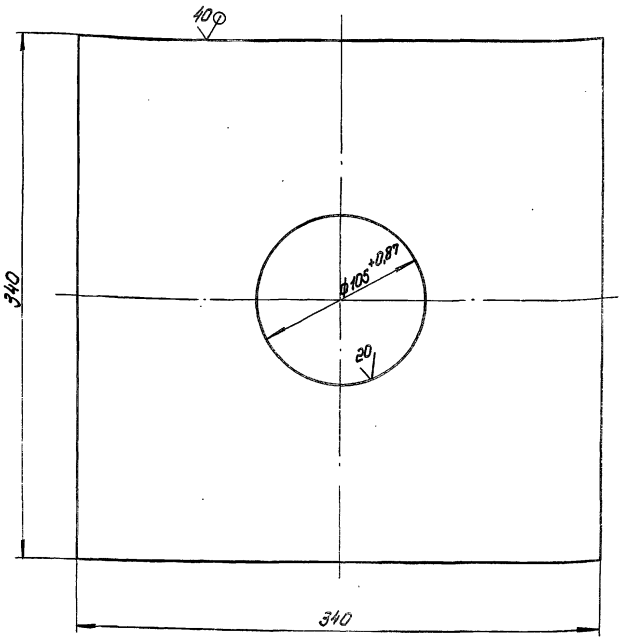

Неуказанные предельные отклонения размеров - $\pm \frac{JT14}{2}$

Изм. Лист № докум. Подп. Дата
Разраб. Курилова 9.12.86
Пров. Попова 9.12.86
ГИП Гитин 7.01.87
Нач.отд. Корнеев 7.01.87

Плита

Лит. А | Масса 16,8 | Масштаб 1:2,5

Лист | Листов 1

Лист Б-ПН-20 ГОСТ 19903-74

ЦНИИПромзданий

7.820-4-КМ039.000СБ

Серия 7.820-4 Выпуск 3

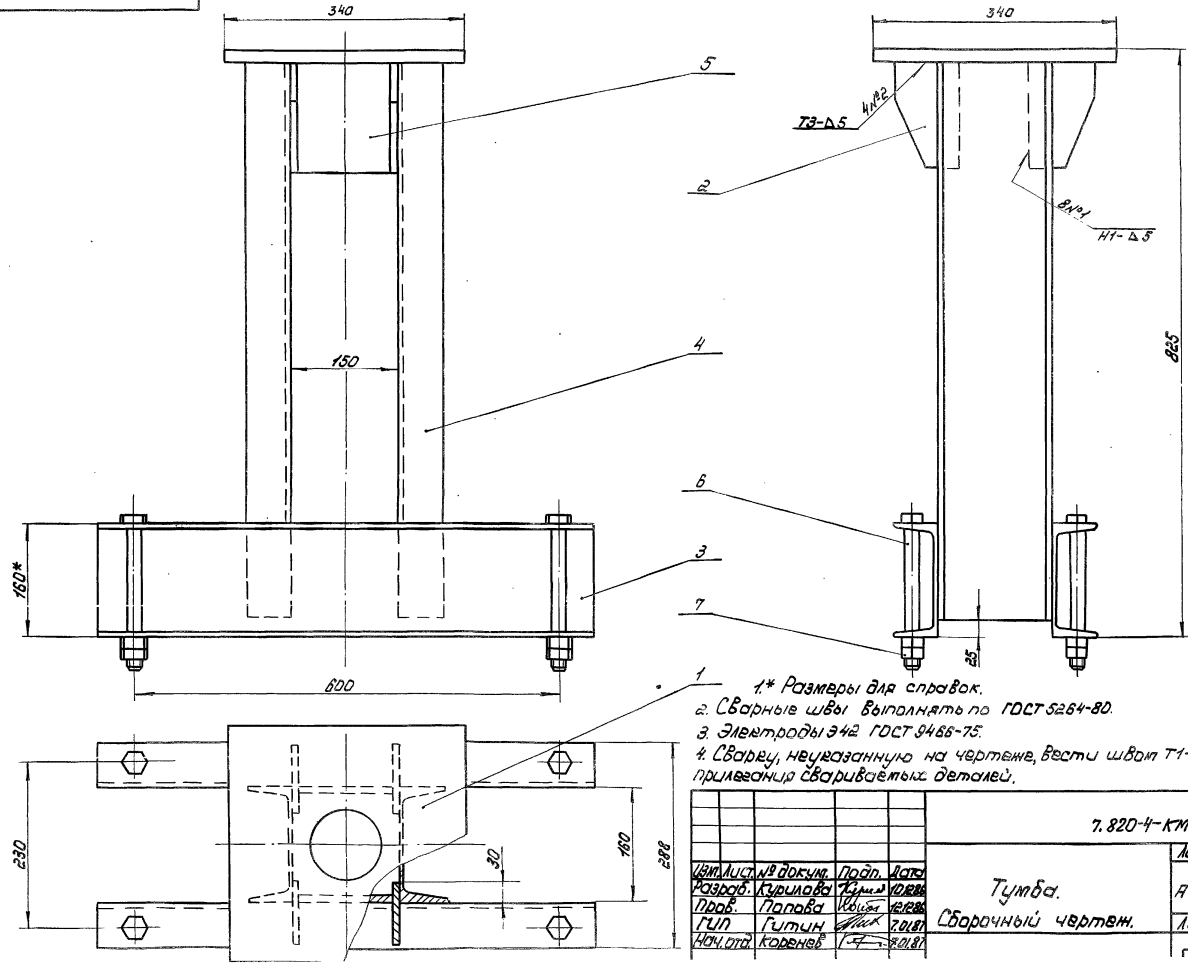

1.* Размеры для справок.
2. Сварные швы выполнять по ГОСТ 5264-80.
3. Электроды Э42 ГОСТ 9466-75.
4. Сварку, неуказанную на чертеже, вести швом Т1-Δ5 по контуру прилегания свариваемых деталей.

Изм.	Лист	№ докум.	Подп.	Дата	7.820-4-КМ039.000СБ			
Разраб.		Курилова		10.12.86	Тумба. Сборочный чертеж.	Лит.	Масса	Масштаб
Пров.		Попова		12.12.86		А	66,7	1:5
ГИП		Гитин		7.01.87		Лист	Листов-1	
Нач. отд.		Коренев		8.01.87				

Серия 7.820-4 Выпуск 3

7.820-4-КМ026.002

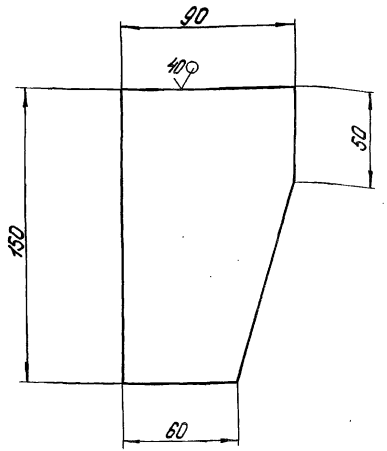

Предельные отклонения размеров - $\pm \frac{JT14}{2}$

Изм.	Лист	№ докум.	Подп.	Дата
Разраб.		Курилова		8.12.86
Пров.		Попова		12.12.86
Гип.		Гитин		5.01.87
Нач. отд.		Коренев		12.01.87

7.820-4-КМ026.002

Ребро

Лит.	Масса	Масштаб
А	0,75	1:2

Лист | Листов-1

Лист Б-ПН-8 ГОСТ 19903-74

Вст. 3 сп. Б ГОСТ 14637-79

ЛЕНГИПРОВОДХОЗ

Серия 7.820-4 Выпуск 3

7.820-4-КМ026.003

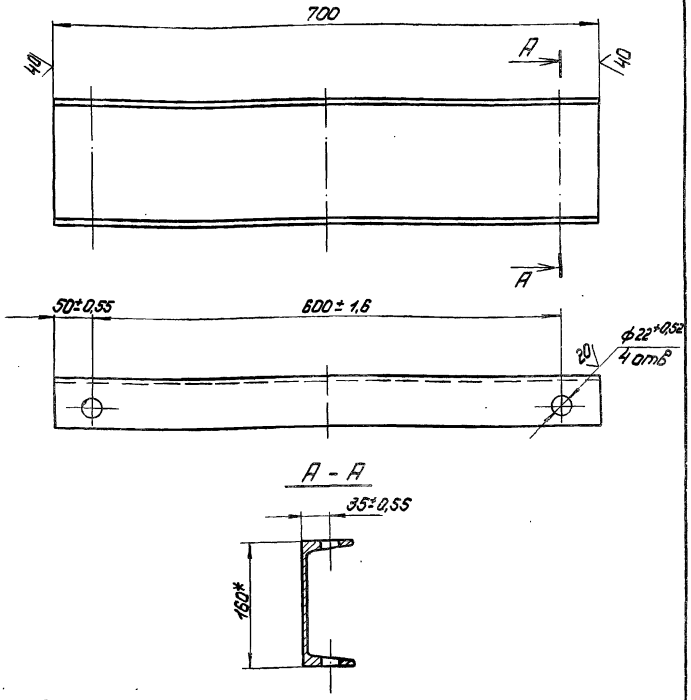

1.* Размер для справок.

2. Неуказанные предельные отклонения размеров - $\pm \frac{JT14}{2}$

Изм.	Лист	№ докум.	Подп.	Дата
Разраб.		Курилова		8.12.86
Пров.		Попова		12.12.86
Гип.		Гитин		5.01.87
Нач. отд.		Коренев		12.01.87

7.820-4-КМ026.003

Швеллер

Лит.	Масса	Масштаб
А	9,7	1:5

Лист | Листов-1

Швеллер 16 ГОСТ 8240-72

ЛЕНГИПРОВОДХОЗ

Подп. и дата | Взам. инв. № | Инв. № дубл. | Подп. и дата | Инв. № подл.

Формат	Зона	Поз.	Обозначение	Наименование	Кол.	Примечание
				Документация		
А4			7.820-4-КМ018.000СБ	Сборочный чертеж		
				Детали		
А4		1	7.820-4-КМ018.001	Ребро	4	
А4		2	7.820-4-КМ018.002	Уголок	1	

Изм.	Лист	№ докум.	Подп.	Дата
Разраб.		Курилова		15.12.86
Пров.		Попова		16.12.86
ГИП		Ритин		13.02.87
Нач. отд.		Коренев		13.02.87

7.820-4-КМ018.000

Планка анкерная

Лит	Лист	Листов
А		1

ЦЕНГИПРОНЕФТЕОРГСТРОЙ

7.820-4-КМ018.000СБ

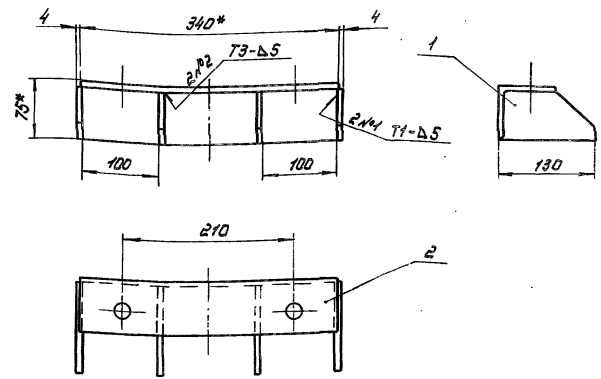

1. * Размеры для справок.
2. Сварные швы выполнять по ГОСТ 5264-80.
3. Электроды Э42 ГОСТ 9466-75.
4. Предельные отклонения размеров $\pm \frac{IT14}{2}$

Изм.	Лист	№ докум.	Подп.	Дата
Разраб.		Курилова		15.12.86
Пров.		Попова		16.12.86
ГИП		Ритин		13.02.87
Нач. отд.		Коренев		13.02.87

7.820-4-КМ018.000СБ

Планка анкерная
Сборочный чертеж

Лит.	Масса	Масштаб
А	3,2	1:5
Лист	Листов 1	

ЦЕНГИПРОНЕФТЕОРГСТРОЙ

Инв. № подл. | Подп. и дата | Взам. инв. № | Инв. № дубл. | Подп. и дата

7.820-4-КМ018.001

Серия 7.820-4 Выпуск 3

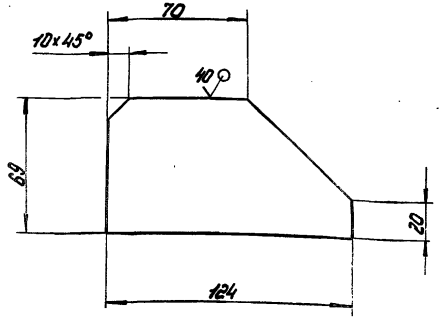

Предельные отклонения размеров - $\pm\frac{JT14}{2}$

Изм.	Лист	№ докум.	Подп.	Дата
Разраб.		Курилова	[signature]	16.12.86
Пров.		Попова	[signature]	16.12.86
ГИП.		Гитин	[signature]	13.02.87
Нач.отд.		Коренев	[signature]	13.02.87

7.820-4-КМ018.001

Ребро

Лит.	Масса	Масштаб
А	0,3	1:2

Лист | Листов-1

Лист Б-ПН-6 ГОСТ 19903-74

ЛЕНГИПРОВОДХОЗ

7.820-4-КМ018.002

Серия 7.820-4 Выпуск 3

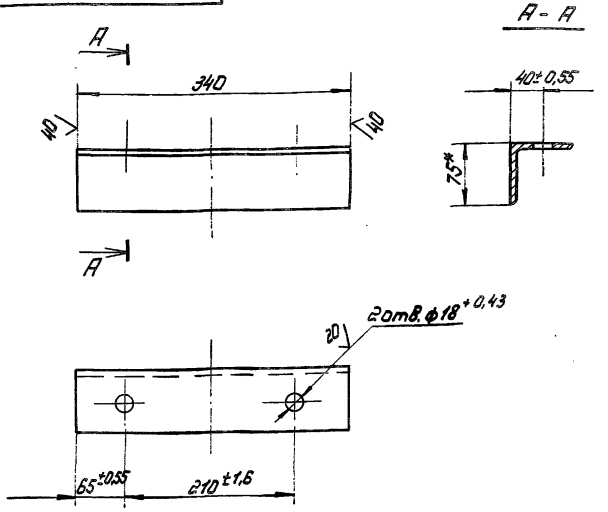

1.* Размер для справок.

2. Неуказанные предельные отклонения размеров - $\pm\frac{JT14}{2}$

Изм.	Лист	№ докум.	Подп.	Дата
Разраб.		Курилова	[signature]	16.12.86
Пров.		Попова	[signature]	16.12.86
ГИП.		Гитин	[signature]	13.02.87
Нач.отд.		Коренев	[signature]	13.02.87

7.820-4-КМ018.002

Уголок

Лит.	Масса	Масштаб
А	2,0	1:5

Лист | Листов-1

Уголок Б-75×75×5 ГОСТ 8509-72

ЛЕНГИПРОВОДХОЗ

Выпуск 3
Серия 7.820-4

Формат	Зона	Поз.	Обозначение	Наименование	Кол.	Примечание
				Документация		
А4			7.820-4 – КМ027.000СБ	Сборочный чертеж.		
				Детали		
А4		1	7.820-4 – КМ018.001	Ребро	4	
А4		2	7.820-4 – КМ027.001	Уголок	1	

Изм.	Лист	№ докум.	Подп.	Дата
Разраб.		Курилова		15.12.86
Пров.		Попова		16.12.86
Рук.		Гитин		5.01.87

7.820-4-КМ027.000

Лит.	Лист	Листов
А		1

Планка анкерная

Инв. № подл. | Подп. и дата | Взам. инв. № | Инв. № дубл. | Подп. и дата

7.820-4-КМ027.000СБ

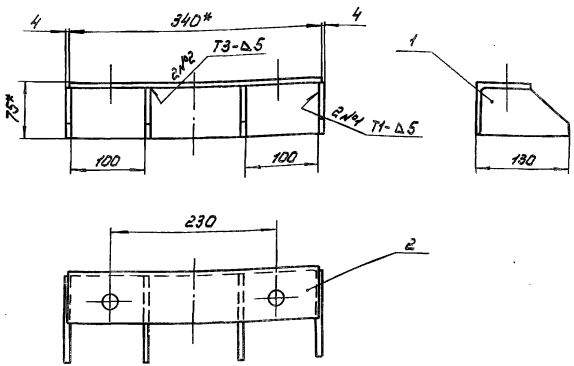

1. * Размеры для справок.
2. Сварные швы выполнять по ГОСТ 5264-80.
3. Электроды Э42 ГОСТ 9466-75.
4. Предельные отклонения размеров – $\pm \frac{IT14}{2}$

Изм.	Лист	№ докум.	Подп.	Дата
Разраб.		Курилова		15.12.86
Пров.		Попова		16.12.86
Рук.		Гитин		5.01.87
Нач. отд.		Коренев		12.01.87

7.820-4-КМ027.000СБ

Планка анкерная
Сборочный чертеж.

Лит.	Масса	Масштаб
А	3,2	1:5
Лист	Листов 1	

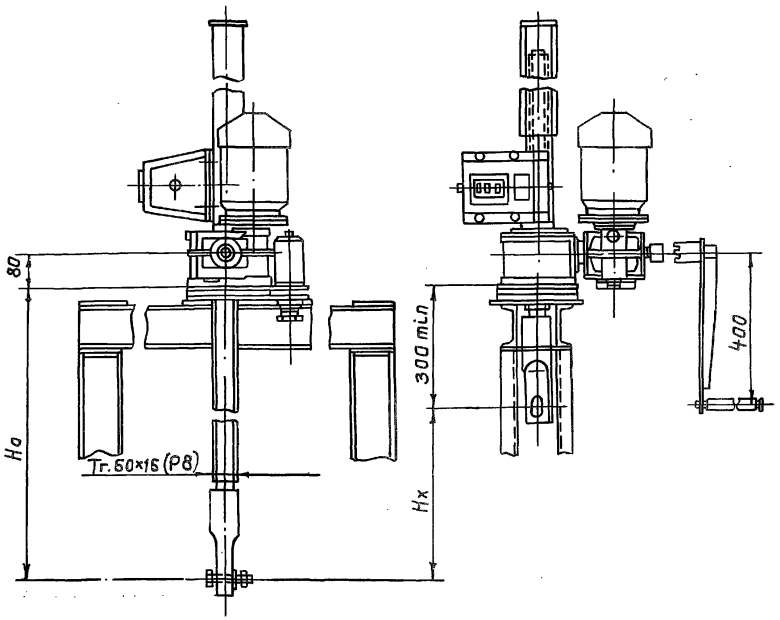

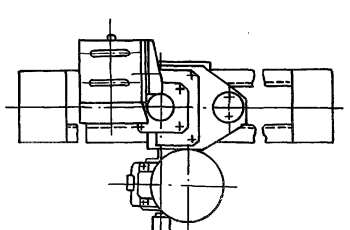

Регулировку грузового реле произвести по потребному посадочному усилию (см. тб. 2).

Таблица 1

Техническая характеристика подъемника

Резьба грузового винта	Усилие в тс. тяговое Т	Усилие в тс. посадочн. П	Ho в м наиб.	Электродв. 4АС71В8У1 исп. М302	Станция управления электропр.	Усилие на рукоятке при Т в кгс	Время подъема затвора на 1м в мин. электр.	Время подъема затвора на 1м в мин. вручную
Тг.60×16(Р8)	2,5	2,5	3,85	n=920об/мин. N=0,65кВт	ЯАА5401-2474У1	15	8	7

Таблица 2

Данные на заказ по затвору		ремонтн. затвор H=10м	ремонтн. затвор H=12м
Усилие посадочное потребное в тс.	Пз	1,2	1,4
Усилие регулировки грузового реле в тс.	Р	1,2	1,4
Расстояние от подошвы подъемника до оси прошины опущенного затвора в м.	Ho	1,908	
Полный ход затвора в м.	Hx	1,1	
Датчик ДПМ1. Шаг гр. винта.	Р	8	
Теоретическая масса подъемника в кг	Q	12.0	

Таблица 3

Теоретическая масса подъемников.

Hx, м	Ho, м				
	1,5	2	2,5	3	3,65
	Масса 1 шт. без учета электроаппаратуры, кг				
1.0	108	123	138	153	172
1,5	—	119	132	148	166
2.0	—	—	126	141	159
2,5	—	—	—	134	152
3.2	—	—	—	—	145

Изм	Лист	№ докум.	Подп.	Дата
Разраб.		Гусев		12.02.87
Пров.		Попова		13.02.87
ГИП		Гитин		13.02.87
Нач. отд.		Коренев		16.02.87

3.820.2-44.26.058.ПВ.100.000ГЧ

Подъемник одновинтовой с электроприводом груз. 2.5тс. марки 2,5ЭВ. Габаритный чертеж

Лит.	Масса	Масштаб
А	см. табл. 2	1:10

Лист | Листов-1

Регулировка

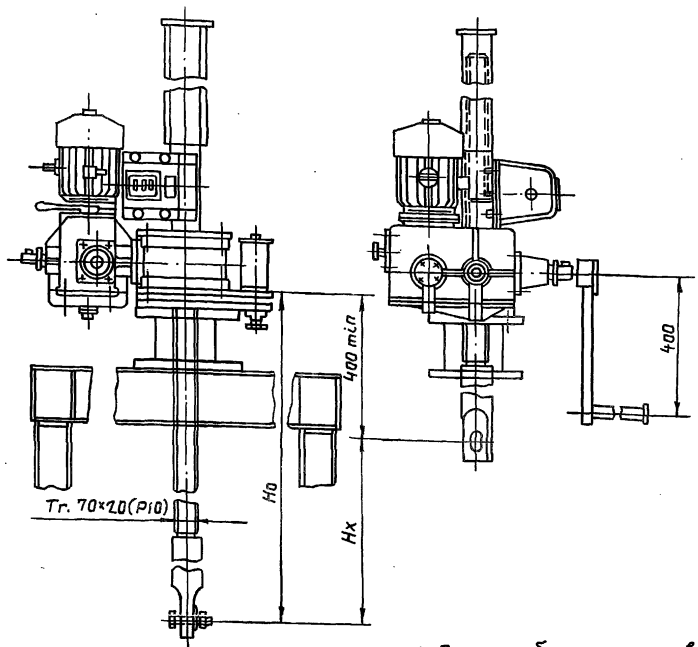

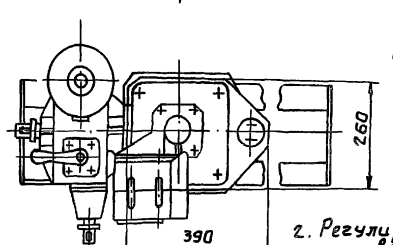

1. При потребности регулировки ниже предела 0,98 тс. подъемник комплектуется другим грузовым реле 2,5ГРТ с соответствующими пределами заневоливания пружин.

2. Регулировку грузового реле произвести по потребному посадочному усилию (см. тб. 2)

Таблица 1

Техническая характеристика.

Резьба грузового винта	Усилие в тс. тяговое Т	Усилие в тс. посадки П	Но в м наиб.	Электродв. ЧАС80В6У1 исп. М302	Станция управления электропр	Усилие на рукоятке при Т в кгс.	Время подъема затвора на 1м в мин. электр.	Время подъема затвора на 1м в мин. вручную
Тг.70×12(Р10)	5	5	4,2	n=860об/мин N=1,2кВт	ЯЛЯ5401-267491	14	5	15

Таблица 2

Данные на заказ по затвору

Усилие посадочное потребное в тс.	Пз	2,0
Усилие регулировки грузового реле в тс.	Р	2,0
Расстояние от подошвы подъемника до оси проушины опущенного затвора в м	Но	1,956
Полный ход затвора в м.	Нх	1,1
Датчик ДПМ1 Шаг гр. винта	Р	10
Теоретическая масса подъемника в кг	Q	225

Таблица 3

Теоретическая масса подъемников.

Нх, м	Но, м					
	2,0	2,5	3,0	3,5	4,0	4,2
	Масса 1шт. без учета электроаппаратуры в кг					
1,5	221	241	260	280	299	308
2,0	—	233	253	272	292	301
2,5	—	—	245	264	284	293
3,0	—	—	—	257	277	286
3,5	—	—	—	—	270	279
3,8	—	—	—	—	—	272

Изм.	Лист	№ докум.	Подп.	Дата
Разраб.		Гусев		12.02.87
Пров.		Попова		12.02.87
ГИП		Гитин		12.02.87
Нач.отд.		Кореневъ		16.02.87

3.820.2-44.26.058.ПВ.120.000ГЧ

Подъемник одновинтовой с электроприводом груз. 5т.с. марки 53В. Габаритный чертеж.

Лит.	Масса	Масштаб
Р	см. табл.2	1:10
Лист	Листов-1	

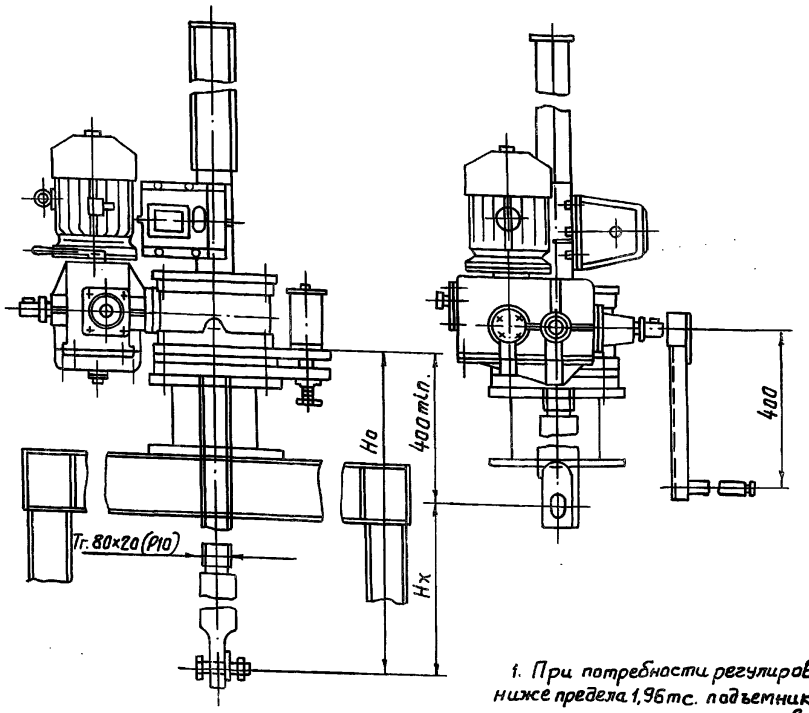

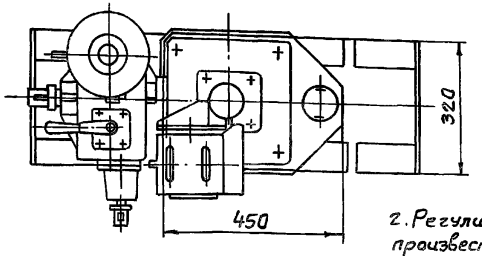

1. При потребности регулировки ниже предела 1,96 тс. подъемник комплектуется другим грузовым реле 2,5 ГРТ или 5 ГРТ соответствующими пределами заневаливания пружин.

2. Регулировку грузового реле произвести по потребному посадочному усилию (см. тб. 2).

Таблица 1

Техническая характеристика подъемника.

Резьба грузового винта	Усилие в тс. тяговое Т	Усилие в тс. посадка П	Но, в м наиб.	Электродв. 4АС90L6У1 исп. М302	Станция управления электропр.	Усилие на рукоятке при Т в кгс.	Время подъема затвора на 1м в мин. электр.	Время подъема затвора на 1м в мин. вручную
Тг.80×20(Р10)	10	10	4,9	n=900 об/мин N=1,7 квт	ЯАА 5401-2874У1	24	6	20

Таблица 2

Данные на заказ по затвору.

Усилие посадочное потребное в тс.	Пз	2,4
Усилие регулировки грузового реле в тс.	Р	2,4
Расстояние от подошвы подъемника до оси проушины опущенного затвора в м.	Но	1,961
Полный ход затвора в м.	Нх	1,1
Датчик ДПМ1 Шаг гр. винта.	Р	10
Теоретическая масса подъемника в кг	Q	308

Таблица 3

Теоретическая масса подъемников.

Нх, м	Но м. 2,5	3,0	3,5	4,0	4,5	4,9
	Масса 1шт. безучета электроаппаратуры, кг					
2,0	320	345	370	395	420	440
2,5	—	336	361	386	411	431
3,0	—	—	353	378	403	423
3,5	—	—	—	368	393	413
4,0	—	—	—	—	385	405
4,5	—	—	—	—	—	396

Изм.	Лист	№ докум.	Подп.	Дата
Разраб.		Гусев		12.02.87
Пров.		Попова		12.02.87
ГИП		Гитик		12.02.87
Нач.отд.		Коренев		16.02.87

3.820.2-44.26.058.ПВ.140.000ГЧ

Подъемник одновинтовой с электроприводом груз. 10 т.с. марки 10ЭВ. Габаритный чертеж

Лит.	Масса	Масштаб
А	см. табл. 2	1:10

Лист | Листов-1

Пензипроводхоз

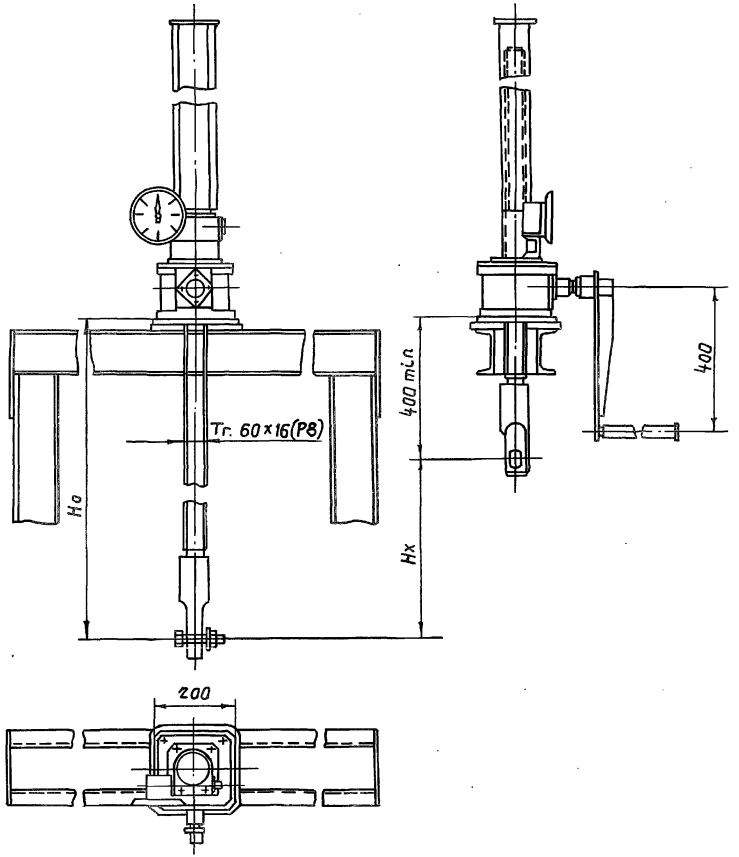

Указатель положения затвора выбирается в зависимости от Нх при Нх ≤ 2,5м установить УПР-258, при 2,5 < Н ≤ 5м установить-УПР-508.

Таблица 1

Техническая характеристика подъемника

Резьба грузового винта	Усилие в т.с. наиб.		Но, в м наиб.	Усилие на рукоятке при Т в кгс	Время подъема затвора на 1м в мин.
	Тяговое Т	Посадочное П			
Тг. 60×16(Р8)	2,5	2,5	3,65	16	7,5

Таблица 2

Данные на заказ по затвору.		Ремонтн. затвор	
		Н=10м	Н=12м
Усилие посадочное потребное в тс.	Пз	1,2	1,4
Расстояние от подошвы подъемника до оси прорезины опущенного затвора в м.	Но	1,87	
Полный ход затвора в м.	Нх	1,1	
Указатель положения затвора.	—	УПР. 258	
Теоретическая масса подъемника в кг	Q	80	

Таблица 3

Теоретическая масса подъемников.

Нх, м	Но, м				
	1,5	2,0	2,5	3,0	3,6
	Масса 1 шт. без учета указателя положения затвора, кг				
1,0	69	85	99	114	133
1,5	—	79	93	108	125
2,0	—	—	87	102	120
2,5	—	—	—	96	114
3,2	—	—	—	—	106

Изм.	Лист	№ докум.	Подп.	Дата
Разраб.		Гусев		12.02.87
Пров.		Попова		12.02.87
ГИП		Гитин		12.02.87
Нач. отд.		Коренев		16.02.87

3.820.2-44.26.058.ПВ.030.000ГЧ

Подъемник одновинтовой с ручным приводом груз. 2,5 т.с. марки 2,5В. Габаритный чертеж.

Лит.	Масса	Масштаб
А	см. табл. 2	1:10

Лист | Листов-1

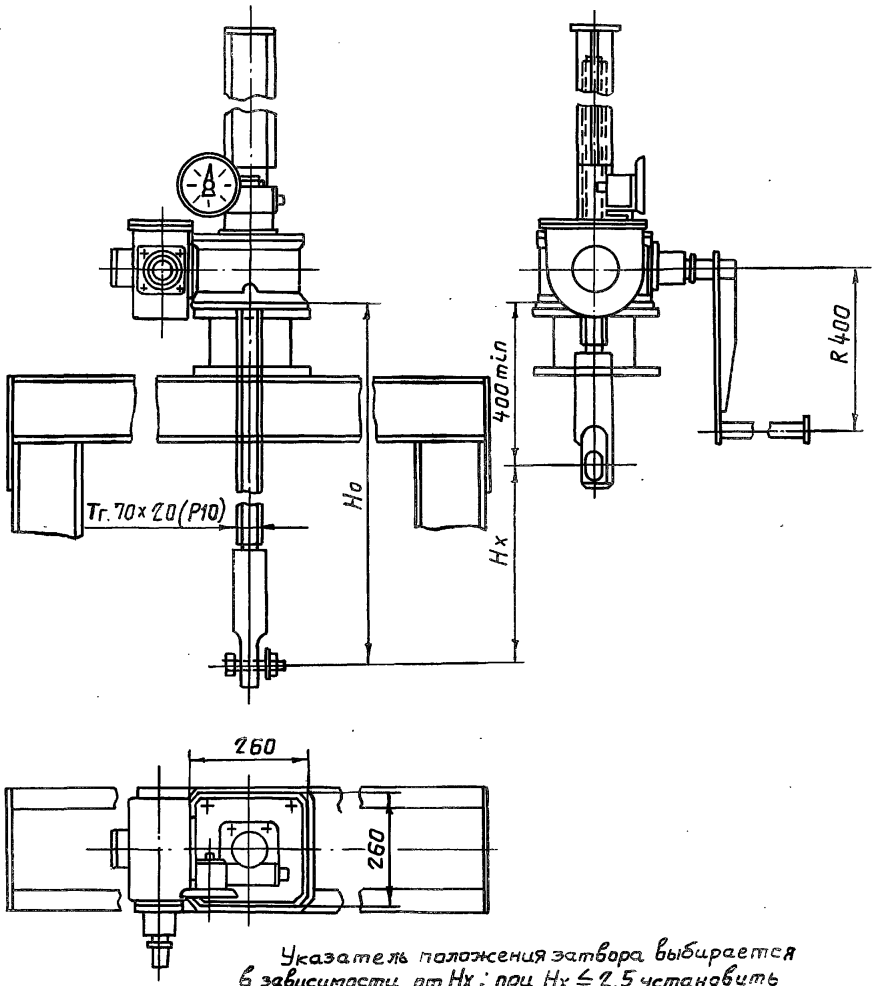

Указатель положения затвора выбирается в зависимости от Нх: при Нх ≤ 2,5 установить упр. 2510 при 2,5 < Нх ≤ 5м установить упр 5010

Таблица 1

Техническая характеристика подъемника.

Резьба грузового винта	Усилие в тс. наиб.		Но, в м наиб.	Усилие на рукоятке при Т в кгс	Время подъема затвора на 1м в мин.
	тяговое Т	посадочное П			
Тг. 70×20(Р10)	5	5	4,2	20	20

Таблица 2

Данные на заказ по затвору.

Усилие посадочное потребное в тс.	Пз	2,0
Расстояние от подошвы подъемника до оси проушины опущенного затвора.	Но	1,91
Полный ход затвора в м.	Нх	1,1
Указатель положения затвора	—	УПР 2510
Теоретическая масса подъемника в кг	Q	153

Таблица 3

Теоретическая масса подъемников.

Нх, м	Но, м					
	2,0	2,5	3,0	3,5	4,0	4,2
	Масса 1 шт без учета указателя положения затвора кг					
1,5	151	171	190	210	229	238
2,0	—	164	184	203	223	232
2,5	—	—	176	195	215	224
3,0	—	—	—	188	208	217
3,5	—	—	—	—	201	210
3,8	—	—	—	—	—	203

Изм.	Лист	№ докум.	Подп.	Дата
Разраб.		Гусев		12.02.87
Пров.		Попова		13.02.87
ГИП		Гитин		13.02.87
Нач. отд		Каренев		16.02.87

3.820.2-44.26.058.ПВ.050.000ГЧ

Подъемник одновинтовой с ручным приводам груз. 5тс. марки 5В Габаритный чертеж

Лит.	Масса	Масштаб
А	см. табл.2	1:10
Лист	Листов 1	

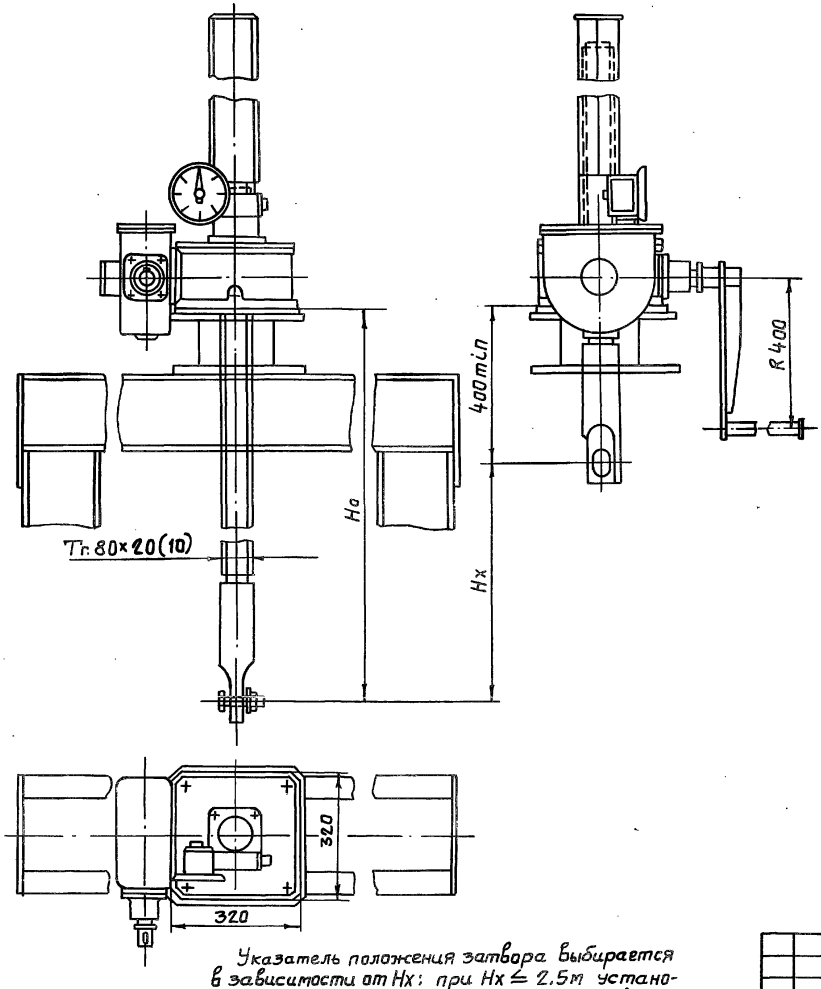

Указатель положения затвора выбирается в зависимости от Нх: при Нх ≤ 2.5м установить УПР. 2510, при 2.5 < Нх ≤ 5 установить УПР. 5010.

Таблица 1

Техническая характеристика подъемника.

Резьба грузового винта	Усилие в тс. наиб.		Но в м наиб.	Усилие на рукоятке при Т в кг	Время подъема затвора на 1м в мин.
	тяговое Т	посадочное П			
Тг. 80×20(10)	10	10	4,9	17	33

Таблица 2

Данные на заказ по затвору.

Усилие посадочное потребное в тс.	Пз	2,4
Расстояние от подошвы подъемника до оси проушины опущенного затвора	Но	1,905
Полный ход затвора в м.	Нх	1,1
Указатель положения затвора.	—	УПР. 2510
Теоретическая масса подъемника в кг.	Q	230

Таблица 3

Теоретическая масса подъемников.

Нх, м	Но, м					
	2,5	3,0	3,5	4,0	4,5	4,9
	Масса 1 шт. без учета указателя положения затвора.					
2,0	240	265	290	315	340	360
2,5	—	256	281	306	331	351
3,0	—	—	273	298	323	343
3,5	—	—	—	289	314	334
4,0	—	—	—	—	306	325
4,5	—	—	—	—	—	316

Изм.	Лист	№ докум.	Подп.	Дата
Разраб.		Гусев		12.02.87
Пров.		Попова		16.02.87
ГИП		Гитин		16.02.87
Нач. отд.		Кореневъ		16.02.87

3.820.2-44.26.058.ПВ.070.000ГЧ.

Подъемник одновинтовой с ручным приводом груз. 10тс. марки 10В. Габаритный чертеж.

Лит.	Масса	Масштаб
А	см. табл. 2	1:10
Лист	Листов 1	

gost.e-ecolog.ru