ТИПОВАЯ ДОКУМЕНТАЦИЯ НА КОНСТРУКЦИИ, ИЗДЕЛИЯ И УЗЛЫ ЗДАНИЙ И СООРУЖЕНИЙ

СЕРИЯ 7.820—4

ЗАТВОРЫ ПЛОСКИЕ КОЛЕСНЫЕ ГЛУБИННЫЕ ДЛЯ ОТВЕРСТИЙ ДИАМЕТРОМ 1,0; 1,2 И 1,4 М ПРИ НАПОРЕ ОТ 6 ДО 12 М

Выпуск 2

Затворы для перекрытия отверстий с напорной и безнапорной стороны диаметром 1,0 м при напоре 8 м

gost.e-ecolog.ru

ТИПОВАЯ ДОКУМЕНТАЦИЯ НА КОНСТРУКЦИИ, ИЗДЕЛИЯ И УЗЛЫ ЗДАНИЙ И СООРУЖЕНИЙ

СЕРИЯ 7.820—4

ЗАТВОРЫ ПЛОСКИЕ КОЛЕСНЫЕ ГЛУБИННЫЕ ДЛЯ ОТВЕРСТИЙ ДИАМЕТРОМ 1,0; 1,2 И 1,4 М ПРИ НАПОРЕ ОТ 6 ДО 12 М

Выпуск 2

Затворы для перекрытия отверстий с напорной и безнапорной стороны диаметром 1,0 м при напоре 8 м

Разработана
институтом «Ленгипроводхоз»
Главчерноземводстроя
Минводхоза СССР

Утверждена и введена
в действие с 01.06.88 г.
Минводхозом СССР
Протокол № 563 от 30.11.87 г.

Главный инженер института *В. Н. Кузнецов*

Главный инженер проекта *С. А. Гитин*

Содержание

Обозначение	Наименование	Стр.
7.820-4-КМ020.000	Затворы плоские колесные	
	глубинные для отверстий	
	диаметром 1,0м при напоре 8м	5
7.820-4-КМ020.000 СБ	Затворы плоские колесные	
	глубинные для отверстий	
	диаметром 1,0м при напоре 8м	
	Сборочный чертеж	6, 7
7.820-4-КМ020.000 ВС	Затворы плоские колесные	
	глубинные для отверстий	
	диаметром 1,0м при напоре 8м	
	Ведомость спецификаций	8, 9
7.820-4-КМ020.000 ВП	Затворы плоские колесные	
	глубинные для отверстий	
	диаметром 1,0м при напоре 8м	
	Ведомость покупных изделий	10
7.820-4-КМ020.000 ВМ	Затворы плоские колесные	
	глубинные для отверстий	
	диаметром 1,0м при напоре 8 м	
	ведомость металлоконструк-	
	ций по видам профилей	11
7.820-4-КМ011.000	Закладные части	12
7.820-4-КМ011.000 СБ	Закладные части	
	Сборочный чертеж	13, 14
7.820-4-КМ011.001	Стойка	15
7.820-4-КМ011.002	Ребро	15
7.820-4-КМ011.003	Анкер	16
7.820-4-КМ011.004	Анкер	16
7.820-4-КМ011.005	Порог	17
7.820-4-КМ013.001	Стойка	17
7.820-4-КМ021.000	Затвор	18

Обозначение	Наименование	Стр.
7.820-4-КМ021.000 СБ	Затвор. Сборочный чертеж	19, 20
7.820-4-КМ021.100	Металлоконструкция	21
7.820-4-КМ021.100 СБ	Металлоконструкция	
	Сборочный чертеж	22, 23
7.820-4-КМ012.101	Обшивка	24
7.820-4-КМ021.101	Лист	24
7.820-4-КМ012.103	Накладка	25
7.820-4-КМ012.104	Накладка	25
7.820-4-КМ021.102	Ригель	26
7.820-4-КМ021.103	Проушина	26
7.820-4-КМ021.104	Швеллер	27
7.820-4-КМ021.105	Проушина	27
7.820-4-КМ012.109	Упор	28
7.820-4-КМ012.110	Ребро	28
7.820-4-КМ012.111	Накладка	29
7.820-4-КМ015.003	Болт	29
7.820-4-КМ021.106	Ребро	30
7.820-4-КМ021.107	Ребро	30
7.820-4-КМ012.200	Узел колесный	31
7.820-4-КМ012.210	Ось	31
7.820-4-КМ012.200 СБ	Узел колесный. Сборочный чертеж	32
7.820-4-КМ012.210 СБ	Ось. Сборочный чертеж	33
7.820-4-КМ012.212	Шайба	33
7.820-4-КМ012.211	Ось	34
7.820-4-КМ012.201	Колесо	35
7.820-4-КМ012.202	Шайба плавающая	35
7.820-4-КМ012.203	Втулка	36
7.820-4-КМ012.204	Оседержатель	36
7.820-4-КМ012.205	Подшипник	37
7.820-4-КМ012.206	Пробка	37

Обозначение	Наименование	Стр.
7.820-4-КМ012.001	Накладка верхняя	38
7.820-4-КМ012.002	Накладка боковая	38
7.820-4-КМ012.003	Накладка нижняя	39
7.820-4-КМ012.004	Уплотнение верхнее	39
7.820-4-КМ012.005	Уплотнение боковое	40
7.820-4-КМ012.006	Уплотнение нижнее	40
7.820-4-КМ013.000	Закладные части	41
7.820-4-КМ013.000 СБ	Закладные части	
	Сборочный чертеж	42, 43
7.820-4-КМ022.000	Затвор	44
7.820-4-КМ022.001	Уплотнение нижнее	44
7.820-4-КМ022.000 СБ	Затвор. Сборочный чертеж	45, 46
7.820-4-КМ022.100	Металлоконструкция	47
7.820-4-КМ022.100 СБ	Металлоконструкция	
	Сборочный чертеж	48, 49
7.820-4-КМ014.101	Обшивка	50
7.820-4-КМ022.101	Лист	50
7.820-4-КМ014.103	Полоса	51
7.820-4-КМ014.104	Полоса	51
7.820-4-КМ022.102	Ригель	52
7.820-4-КМ022.103	Лист	52
7.820-4-КМ022.104	Проушина	53
7.820-4-КМ022.105	Накладка	53
7.820-4-КМ014.001	Накладка верхняя	54
7.820-4-КМ022.002	Накладка	54
7.820-4-КМ014.002	Накладка боковая	55
7.820-4-КМ014.003	Накладка нижняя	55
7.820-4-КМ014.004	Уплотнение верхнее	56
7.820-4-КМ014.005	Уплотнение боковое	56
7.820-4-КМ023.000	Штанга	57

Обозначение	Наименование	Стр
7.820-4-КМ015.001	Проушина	57
7.820-4-КМ023.000 СБ	Штанга. Сборочный чертеж	58
7.820-4-КМ023.100	Звено	59
7.820-4-КМ023.200	Звено	59
7.820-4-КМ023.100 СБ	Звено. Сборочный чертеж	60
7.820-4-КМ023.101	Труба	61
7.820-4-КМ023.102	Ребро	61
7.820-4-КМ023.103	Фланец	62
7.820-4-КМ023.201	Фланец	62
7.820-4-КМ023.200 СБ	Звено. Сборочный чертеж	63
7.820-4-КМ024.000	Штанга	64
7.820-4-КМ024.101	Проушина	64
7.820-4-КМ024.000 СБ	Штанга. Сборочный чертеж	65
7.820-4-КМ024.100	Звено	66
7.820-4-КМ024.200	Звено	66
7.820-4-КМ024.100 СБ	Звено. Сборочный чертеж	67
7.820-4-КМ024.102	Труба	68
7.820-4-КМ024.001	Болт	68
7.820-4-КМ024.103	Фланец	69
7.820-4-КМ024.201	Фланец	69
7.820-4-КМ024.200 СБ	Звено. Сборочный чертеж	70
7.820-4-КМ016.000	Кронштейн	71
7.820-4-КМ016.000 СБ	Кронштейн. Сборочный чертеж	72
7.820-4-КМ016.100	Марка	73
7.820-4-КМ016.100 СБ	Марка. Сборочный чертеж	73
7.820-4-КМ016.101	Уголок	74
7.820-4-КМ016.102	Уголок	74
7.820-4-КМ016.001	Уголок	75
7.820-4-КМ016.002	Шайба	75
7.820-4-КМ025.000	Кронштейн	76

Обозначение	Наименование	Стр.
7.820-4-КМ025.000 СБ	Кронштейн. Сборочный чертеж.	77
7.820-4-КМ025.100	Марка	78
7.820-4-КМ025.100 СБ	Марка. Сборочный чертеж.	78
7.820-4-КМ017.000	Тумба	79
7.820-4-КМ017.001	Плита	79
7.820-4-КМ017.000 СБ	Тумба. Сборочный чертеж.	80
7.820-4-КМ017.002	Ребро	81
7.820-4-КМ017.003	Швеллер	81
7.820-4-КМ026.000	Тумба	82
7.820-4-КМ026.001	Плита	82
7.820-4-КМ026.000СБ	Тумба. Сборочный чертеж.	83
7.820-4-КМ026.002	Ребро	84
7.820-4-КМ026.003	Швеллер	84
7.820-4-КМ018.000	Планка анкерная	85
7.820-4-КМ018.000 СБ	Планка анкерная	
	Сборочный чертеж	85
7.820-4-КМ018.001	Ребро	86
7.820-4-КМ018.002	Уголок	86
7.820-4-КМ027.000	Планка анкерная	87
7.820-4-КМ027.000 СБ	Планка анкерная	
	Сборочный чертеж.	87
7.820-4-КМ027.001	Уголок	88
3.820.2-44.26.058.ПВ.100.000ГЧ	Подъемник одновинтовой	
	с электроприводом	
	груз. 2,5 т.с. марки 2,5 ЭВ	
	Габаритный чертеж	89
3.820.2-44.26.058.ПВ.120.000ГЧ	Подъемник одновинтовой	
	с электроприводом	
	груз. 5 т.с. марки 5ЭВ	

Обозначение	Наименование	Стр.
	Габаритный чертеж	90
3.820.2-44.26.058.ПВ.030.000ГЧ	Подъемник одновинтовой	
	с ручным приводом	
	груз. 2,5 т.с. марки 2,5 В	
	Габаритный чертеж	91
3.820.2-44.26.058.ПВ.050.000ГЧ	Подъемник одновинтовой	
	с ручным приводом	
	груз. 5 т.с. марки 5 В	
	Габаритный чертеж	92

Серия 7.820-4 Выпуск 2

Формат	Зона	Поз.	Обозначение	Наименование	Кол.	Примечание
				Документация		
А3			7.820-4-км020.000 СБ	Сборочный чертеж		
А3			7.820-4-км020.000 ВС	Ведомость спецификаций		
А3			7.820-4-км020.000 ВП	Ведомость покупных изделий		
А3			7.820-4-км020.000 ВМ	Ведомость металлоконструкций по видам профилей		
				Сборочные единицы		
А4		1	7.820-4-км011.000	Закладные части	1	
А4		2	7.820-4-км021.000	Затвор	1	
А4		3	7.820-4-км013.000	Закладные части	1	
А4		4	7.820-4-км022.000	Затвор	1	
А4		5	7.820-4-км023.000	Штанга	1	
А4		6	7.820-4-км024.000	Штанга	1	
А4		7	7.820-4-км016.000	Кронштейн	2	
А4		8	7.820-4-км025.000	Кронштейн	2	
А4		9	7.820-4-км017.000	Тумба	1	
А4		10	7.820-4-км026.000	Тумба	1	
А4		11	7.820-4-км018.000	Планка анкерная	2	
А4		12	7.820-4-км027.000	Планка анкерная	2	
			Переменные данные для исполнений 7.820-4-км020.000			
				Документация		
А3			3.820.2-44.26.058.ПВ.100.000 ГЧ	Подъемник одновинтовой с электроприводом груз.		

Изм.	Лист	№ докум.	Подп.	Дата
Разраб.		Гусев	[signature]	15.01.87
Пров.		Попова	[signature]	9.02.87
ГИП		Гитин	[signature]	13.02.87
Нач.отд.		Коренев	[signature]	15.02.87

7.820-4-км020.000

Затворы плоские колесные глубинные для отверстий диаметром 1,0м при напоре ВЦ

Лит.	Лист	Листов
А	1	2

Ленгипроводхоз

Серия 7.820-4 Выпуск 2

Формат	Зона	Поз.	Обозначение	Наименование	Кол.	Примечание
				2.5т.с. марки 2.5 ЭВ		
				Габаритный чертеж		
А3			3.820.2-44.26.058.ПВ.120.000 ГЧ	Подъемник одновинтовой с электроприводом груз. 5т.с. марки 5 ЭВ		
				Габаритный чертеж		
				Сборочные единицы		
А4		13	3.820.2-44.26.058.ПВ.100.000	Подъемник одновинтовой с электроприводом груз. 2.5т.с. марки 2,5ЭВ	1	Серия 3.820.2-44 Выпуск10
А4		14	3.820.2-44.26.058.ПВ.120.000	Подъемник одновинтовой с электроприводом груз. 5т.с. марки 5 ЭВ	1	Серия 3.820.2-44 Выпуск12
			7.820-4-км020.000-01			
				Документация		
А3			3.820.2-44.26.058.ПВ.030.000 ГЧ	Подъемник одновинтовой с ручным приводом груз. 2.5т.с. марки 2,5 В		
				Габаритный чертеж		
А3			3.820.2-44.26.058.ПВ.050.000 ГЧ	Подъемник одновинтовой с ручным приводом груз. 5т.с. марки 5В		
				Габаритный чертеж		
				Сборочные единицы		
А4		13	3.820.2-44.26.058.ПВ.030.000	Подъемник одновинтовой с ручным приводом груз. 2,5т.с. марки 2,5 В	1	Серия 3.820.2-44 Выпуск3
А4		14	3.820.2-44.26.058.ПВ.050.000	Подъемник одновинтовой с ручным приводом груз. 5т.с. марки 5 В	1	Серия 3.820.2-44 Выпуск5

Подп. и дата | Инв. № дубл. | Взам. инв. № | Подп. и дата | № подл.

7.820-4

7.820-4-КМ020.000СБ

Рис. 1

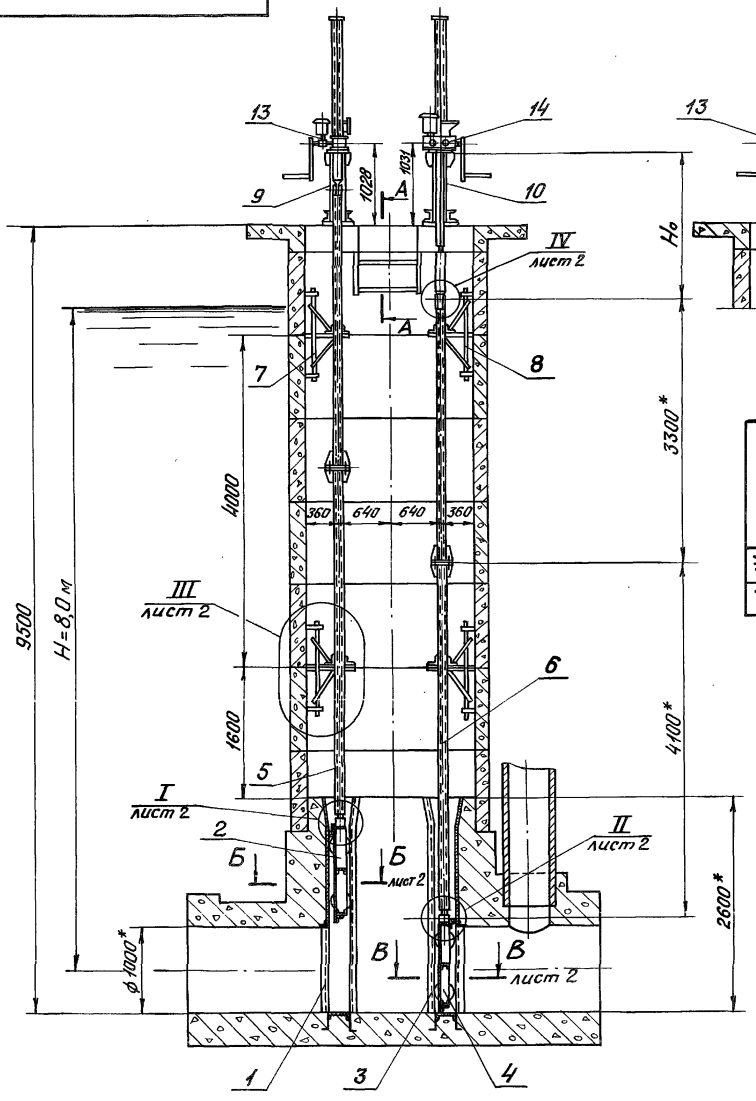

Рис. 2

Остальное см. Рис. 1

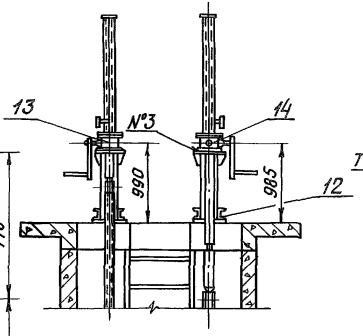

А-А

М1:10 при монтаже подъемника

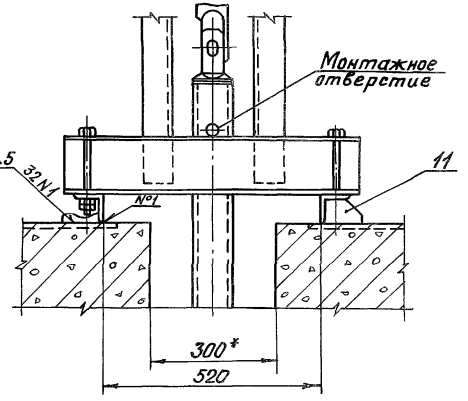

Обозначение	Рис.	Тип подъемника				Масса кг
		для затвора с безнапорной стороны отверстия		для затвора с напорной стороны отверстия		
		Марка	Но, м	Марка	Но, м	
7.820-4-КМ020.000	1	2,5 ЭВ	1,913	5 ЭВ	1,961	2392,2
7.820-4-КМ020.000-01	2	2,5 В	1,875	5 В	1,915	2280,2

1. * Размеры для справок.
2. Поз. 2 - затвор, устанавливаемый с безнапорной стороны отверстия.
3. Поз. 4 - затвор, устанавливаемый с напорной стороны отверстия.
4. Сварные швы выполнять по ГОСТ 5264-80.
5. Электроды Э42 ГОСТ 9466-75.
6. Предельные отклонения размеров $\pm \frac{IT14}{2}$.

Изм.	Лист	№ докум.	Подп.	Дата
Разраб.		Гусев		18.12.86
Пров.		Попова		11.02.87
ГИП		Гитин		11.02.87
Нач. отд.		Кореньев		18.02.87

7.820-4-КМ020.000 СБ

Затворы плоские колесные глубинные для отверстий диаметром 1,0м при напоре 8 м. Сборочный чертеж

Лит.	Масса	Масштаб
А	см. табл.	1:50

Лист - 1 | Листов - 2

Ленгипроводхоз

Серия 4.820-4 Выпуск 7

Инв. № подл. | Подпись и дата | Взам. инв. №

Б – Б повернуто, лист 1
М1:5

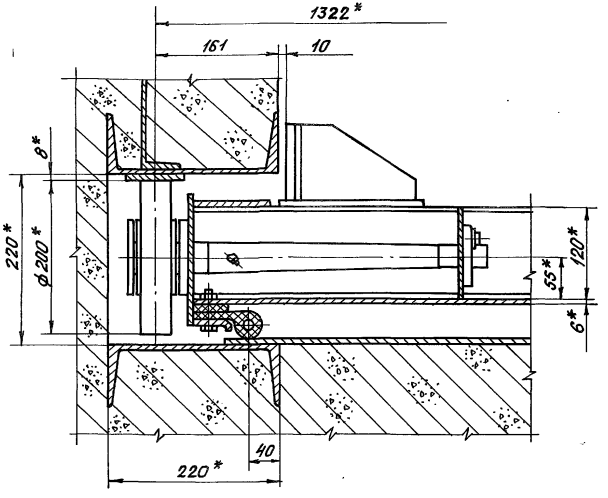

В – В повернуто, лист 1
М1:5

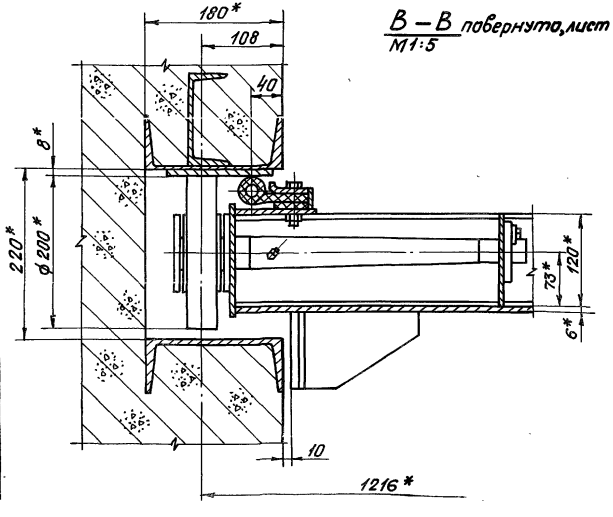

I лист 1
М1:5

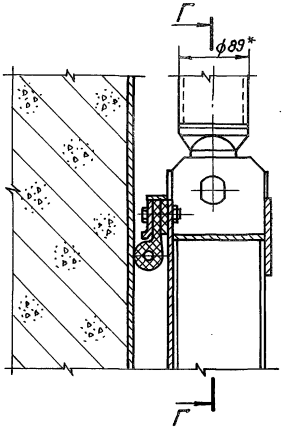

Г – Г

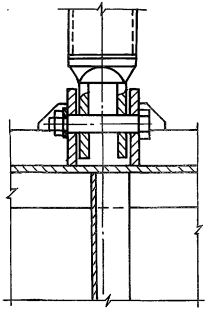

IV лист 1
М1:5

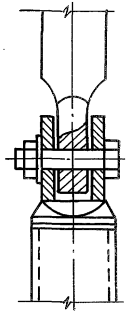

II лист 1
М1:5

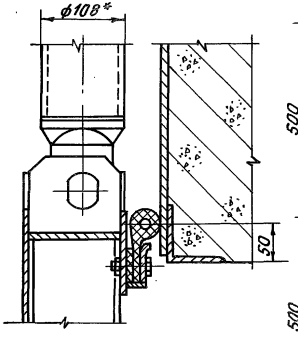

III лист 1
М1:10

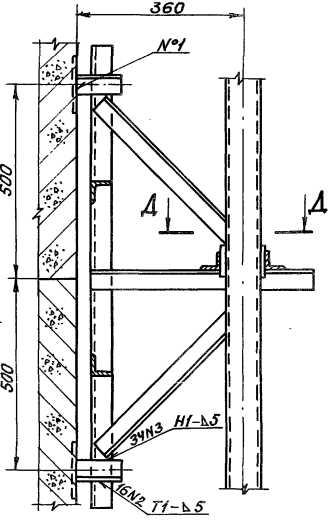

Д – Д

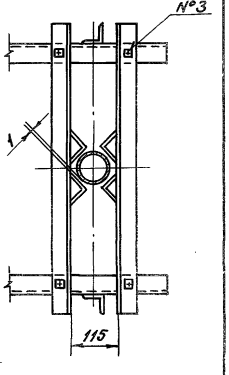

Серия 1.820-4 Выпуск 2

Nстроки	Обозначение	Наименование	Куда входит: Обозначение	Кол.	Общее кол.	Примечание
1						
2	7.820-4-КМ020.000	Сборочный чертеж				
3						
4	7.820-4-КМ011.000	Закладные части	7.820-4-КМ020.000	1	1	
5	7.820-4-КМ021.000	Затвор	7.820-4-КМ020.000	1	1	
6	7.820-4-КМ013.000	Закладные части	7.820-4-КМ020.000	1	1	
7	7.820-4-КМ022.000	Затвор	7.820-4-КМ020.000	1	1	
8	7.820-4-КМ023.000	Штанга	7.820-4-КМ020.000	1	1	
9	7.820-4-КМ024.000	Штанга	7.820-4-КМ020.000	1	1	
10	7.820-4-КМ016.000	Кронштейн	7.820-4-КМ020.000	2	2	
11	7.820-4-КМ025.000	Кронштейн	7.820-4-КМ020.000	2	2	
12	7.820-4-КМ017.000	Тумба	7.820-4-КМ020.000	1	1	
13	7.820-4-КМ026.000	Тумба	7.820-4-КМ020.000	1	1	
14	7.820-4-КМ018.000	Планка анкерная	7.820-4-КМ020.000	2	2	
15	7.820-4-КМ027.000	Планка анкерная	7.820-4-КМ020.000	2	2	
16	7.820-4-КМ021.100	Металлоконструкция	7.820-4-КМ021.000	1	1	
17	7.820-4-КМ012.200	Узел колесный	7.820-4-КМ021.000	4	4	
18			7.820-4-КМ022.000	4	4	
19	7.820-4-КМ022.100	Металлоконструкция	7.820-4-КМ022.000	1	1	
20	7.820-4-КМ023.100	Звено	7.820-4-КМ023.000	1	1	
21	7.820-4-КМ023.200	Звено	7.820-4-КМ023.000	1	1	
22	7.820-4-КМ024.100	Звено	7.820-4-КМ024.000	1	1	
23	7.820-4-КМ024.200	Звено	7.820-4-КМ024.000	1	1	
24	7.820-4-КМ016.100	Марка	7.820-4-КМ016.000	2	4	
25	7.820-4-КМ025.100	Марка	7.820-4-КМ025.000	2	4	
26	7.820-4-КМ012.210	Ось	7.820-4-КМ012.200	1	8	
27		Переменные данные	для исполнений			
28		7.820-4-КМ 020.000				

Изм.	Лист	№ докум.	Подп.	Дата
Разраб.		Гусев		20.01.87
Пров.		Попова		11.02.87
ГИП		Гитин		13.02.87
Нач. отд.		Коренев		13.02.87

7.820-4-КМ020.000 ВС

Затворы плоские колесные глубинные для отверстий диаметром 1,0 м. При напоре 8 м

Лит.	Лист	Листов
А	1	2

ПРОВОДХОЗ

№ строки	Обозначение	Наименование	Куда входит: Обозначение	Куда входит: Кол	Общее кол.	Примечание
1		Ведомость спецификаций подъемника	одновинтового с			
2		электроприводом груз. 2,5т.с. марки 2,5 эв				
3		3.820.2-44.26.058. пв. 100. 000 вс				Серия 3.820.2-44 Выпуск 10
4						
5						
6		Ведомость спецификаций подъемника	одновинтового			
7		с электроприводом груз. 5т.с. марки 5 эв				
8		3.820.2-44.26.058. пв. 120.000 вс				Серия 3.820.2-44 Выпуск 12
9						
10		7.820-4-км 020.000-01				
11		Ведомость спецификаций подъемника	одновинтового			
12		с ручным приводом груз. 2,5т.с. марки 2,5	в			
13		3.820.2-44.26.058.пв. 030. 000 вс				Серия 3.820.2-44 Выпуск 3
14						
15						
16		Ведомость спецификаций подъемника	одновинтового			
17		с ручным приводом груз. 5т.с. марки	5в			
18		3.820.2-44.26.058. пв. 050. 000 вс				Серия 3.820.2-44 Выпуск 5
19						
20						

Серия 7.820-4 Выпуск 2

N строки	Наименование	Код ОКП	Обозначение документа на поставку	Поставщик	Куда входит (обозначение)	Количество на изделие	Количество в комплекты	Количество на регулир.	Количество Всего	Примечание
1										
2	Крепежные изделия									
3										
4	Болт III М10-8g×20.46.029		Гост 7798-70						16	
5	Болт М10-8g×25.46.029								16	
6	М10-8g×35.46.029								16	
7	М10-8g×45.46.029								79	
8	М10-8g×60.46.029								2	
9	М16-8g×60.46.029								6	
10	М16-8g×180.46.029								4	
11	М20-8g×75.46.029								6	
12	М20-8g×200.46.029								4	
13	Гайка М10-7Н.5.029		Гост 5915-70						113	
14	М16-7Н.5.029								14	
15	М20-7Н.5.029								15	
16	М27-7Н.5.029								1	
17										
18	Шайба 16.65Г.029		Гост 6402-70						6	
19	20.65Г.029								6	
20	20.01.029		Гост 11371-78						1	
21	27.01.029								1	
22										
23										
24										
25	Масленка 2.2.45 Кд 6		Гост 19853-74						8	
26										
27										

Изм.	Лист	№ докум.	Подп.	Дата
Разраб.		Гусев		20.01.87
Пров.		Попова		11.02.87
ГИП		Гитин		12.02.87

7.820-4-КМ020.000 ВП

Затворы плоские колесные глубинные для отверстий диаметром 1,0 м при напоре

Лит.	Лист	Листов
А		1

Ленгипр

Наименование конструкций по номенклатуре прейскуранта N 01-09	Позиции по прейскуранту N01-09	N п.п.	Код конструкций	Масса конструкций, т: Всего стали повышенной и высокой прочности	по видам профилей стали: Балки и швеллеры	Крупносортная сталь	Среднесортная сталь	Мелкосортная сталь	Толстолистовая сталь	Универсальная сталь	Тонколистовая сталь	Гнутые и гнутосварные	Трубы	Прочие	Всего	Количество шт.	Серия типовых конструкций
1	2	3	4	5	6	7	8	9	10	11	12	13	14	15	16	17	18
кладные части		1	7.820-4-														
			-КМ011.000	—	0,309	0,098	0,018	—	0,101	—	—	—	—	—	0,527	1	
итвор		2	7.820-4-														
			-КМ021.000	—	0,036	0,055	—	0,001	0,122	—	—	—	—	0,038	0,252	1	
кладные части		3	7.820-4-														
			-КМ013.000	—	0,255	0,090	0,018	—	0,146	—	—	—	—	—	0,509	1	
твор		4	7.820-4-														
			-КМ022.000	—	0,034	0,055	—	0,003	0,113	—	—	—	—	0,038	0,243	1	
танга		5	7.820-4-														
			-КМ023.000	—	—	0,015	—	—	0,009	—	—	—	0,091	—	0,115	1	
панга		6	7.820-4-														
			-КМ024.000	—	—	0,024	—	—	0,011	—	—	—	0,146	—	0,181	1	
онштейн		7	7.820-4-														
			-КМ016.000	—	—	0,070	—	—	0,001	—	—	—	—	—	0,071	2	
онштейн		8	7.820-4-														
			-КМ025.000	—	—	0,070	—	—	0,001	—	—	—	—	—	0,071	2	
мба		9	7.820-4-														
			-КМ017.000	—	0,038	—	—	—	0,012	—	—	—	—	—	0,050	1	
мба		10	7.820-4-														
			-КМ026.000	—	0,043	—	—	—	0,017	—	—	—	—	—	0,060	1	
анка анкерная		11	7.820-4-														
			-КМ018.000	—	—	0,004	—	—	0,002	—	—	—	—	—	0,006	2	
нка анкерная		12	7-820-4-														
			-КМ027.000	—	—	0,004	—	—	0,002	—	—	—	0,237	0,076	0,006	2	
Итого:				—	0,715	0,486	0,036	0,004	0,537	—	—	—	0,237	0,076	2,091		

Изм.	Лист	№ докум.	Подп.	Дата
Разраб.	Гусев			29.01.87
Пров.	Попова			10.02.87
ГИП	Гитин			12.02.87
Нач.отд.	Коренев			13.02.87
Н.контр.	Смельчакова			16.02.87

7.820-4-КМ020.000 ВМ

Затворы плоские колесные глубинные для отверстий диаметром 1,0м при напоре 8м

Ведомость металлоконструкций по видам профилей

Лит.	Лист	Листов
А		1

ЛЕНГИПРОВОДХОЗ

Формат	Зона	Поз.	Обозначение	Наименование	Кол.	Примечание
				Документация		
А3			7.820-4-КМ011.000 СБ	Сборочный чертеж		
				Детали		
А4		1	7.820-4-КМ011.001	Стойка	4	
А4		2	7.820-4-КМ011.002	Ребро	2	
А4		3	7.820-4-КМ011.003	Анкер	12	
А4		4	7.820-4-КМ011.004	Анкер	22	
А4		5	7.820-4-КМ011.005	Порог	1	
Б4		6	7.820-4-КМ011.006	Полоса		
				Полоса Б-2 6×60 ГОСТ 103-76 / Х18Н9Т ГОСТ 5632-72		
				$L = 1008 \pm \frac{УТ14}{2}$	2	5,7 кг
Б4		7	7.820-4-КМ011.007	Лист забральный		
				Лист Б-ПН-6 ГОСТ 19903-74 / Х18Н9Т ГОСТ 5632-72		
				$(1140 \times 1290) \pm \frac{УТ14}{2}$	1	69,3 кг
Б4		8	7.820-4-КМ011.008	Лист		
				Лист Б-ПН-6 ГОСТ 19903-74 / Х18Н9Т ГОСТ 5632-72		
				$(280 \times 1140) \pm \frac{УТ14}{2}$	1	15,0 кг
Б4		9	7.820-4-КМ011.009	Полоса		
				Полоса Б-2 8×80 ГОСТ 103-76 / Ст3сп5 ГОСТ 535-79		
				$L = 280 \pm \frac{УТ14}{2}$	2	2,8 кг
Б4		10	7.820-4-КМ011.010	Полоса		
				Полоса Б-2 8×80 ГОСТ 103-76 / Ст3сп5 ГОСТ 535-79		
				$L = 2300 \pm \frac{УТ14}{2}$	2	23,1 кг
Б4		11	7.820-4-КМ011.011	Лист		
				Лист Б-ПН-8 ГОСТ 19903-74 / Ст3сп5 ГОСТ 14637-79		
				$(200 \times 510) \pm \frac{УТ14}{2}$	2	12,8 кг
Б4		12	7.820-4-КМ011.012	Уголок		
				Уголок Б-50×50×5 ГОСТ 8509-72 / Ст3сп5 ГОСТ 535-79		
				$L = 400 \pm \frac{УТ14}{2}$	6	9,0 кг
Б4		13	7.820-4-КМ011.013	Уголок		
				Уголок Б-50×50×5 ГОСТ 8509-72 / Ст3сп5 ГОСТ 535-79		
				$L = 500 \pm \frac{УТ14}{2}$	2	3,8 кг
Б4		14	7.820-4-КМ011.014	Уголок		
				Уголок Б-50×50×5 ГОСТ 8509-72 / Ст3сп5 ГОСТ 535-79		
				$L = 1560 \pm \frac{УТ14}{2}$	1	5,9 кг
Б4		15	7.820-4-КМ011.015	Уголок		
				Уголок Б-50×50×5 ГОСТ 8509-72 / Ст3сп5 ГОСТ 535-79		
				$L = 2200 \pm \frac{УТ14}{2}$	1	8,3 кг
Б4		16	7.820-4-КМ011.016	Уголок		
				Уголок Б-75×75×5 ГОСТ 8509-72 / Ст3сп5 ГОСТ 535-79		
				$L = 996 \pm \frac{УТ14}{2}$	3	17,3 кг
Б4		17	7.820-4-КМ011.017	Швеллер		
				Швеллер 12 ГОСТ 8240-72 / Ст3сп5 ГОСТ 535-79		
				$L = 1900 \pm \frac{УТ14}{2}$	2	39,5 кг

Инв. № подл. | Подп. и дата | Взам. инв. № | Инв. № дубл. | Подп. и дата

Изм.	Лист	№ докум.	Подп.	Дата
Разраб.		Попова		22.06.84
Пров.		Гитин		12.07.87
ГИП		Гитин		13.07.87

7.820-4-КМ011.000

Лит.	Лист	Листов
А	1	2

Копировал | Формат А4

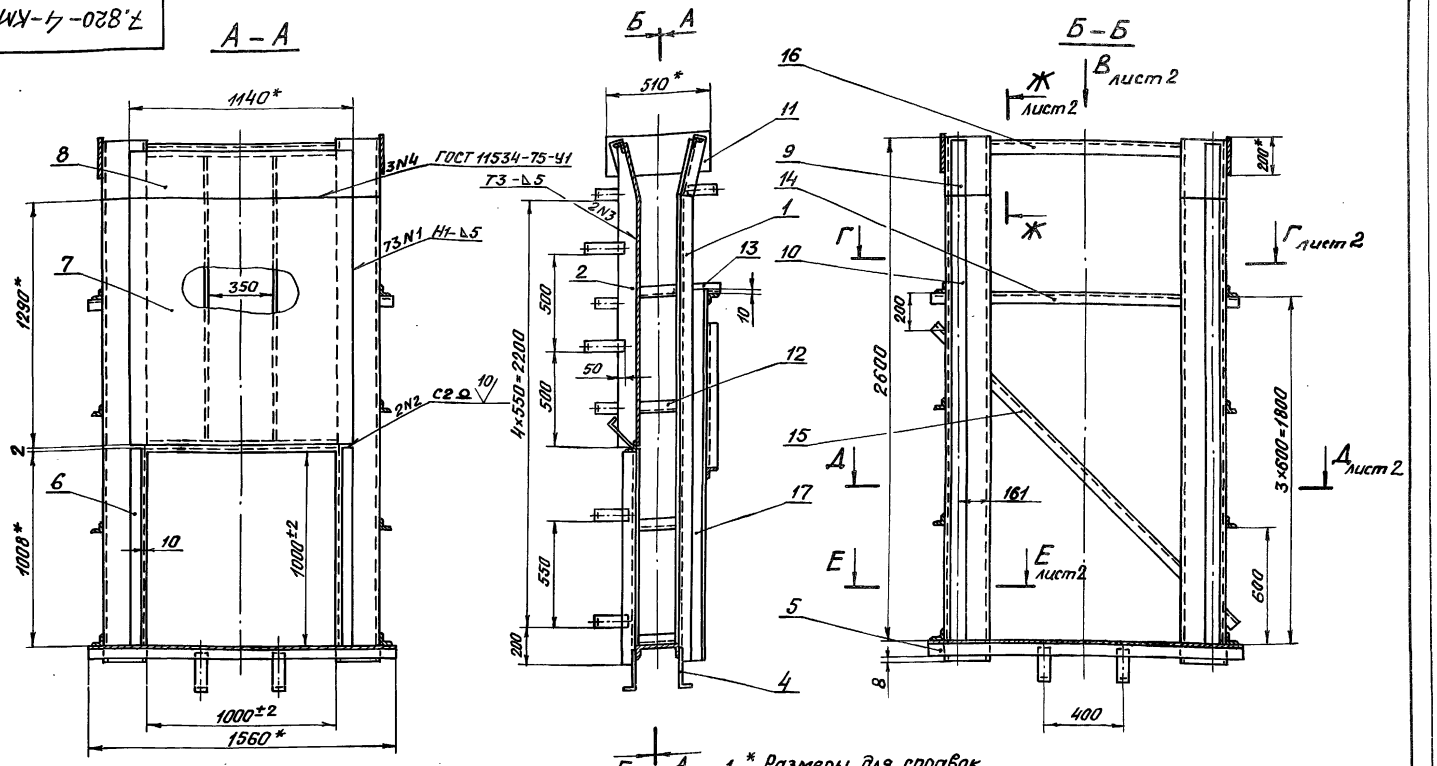

1. * Размеры для справок.
2. Винтообразность пазовых конструкций закладных частей, измеряемая по концам – 3мм.
3. Стрела кривизны из плоскости забрального листа, измеряемая в любом направлении – 3мм.
4. Во избежание выпара забрального листа при бетонировании закладных частей, его необходимо подпереть горизонтальными балками с шагом не менее 300мм.
5. Сварные швы выполнять электродами Э42 ГОСТ 9466-75 по ГОСТ 5264-80.
   Для сварки поз. 6, 7 и 8 применять электроды Э-12Х13 ГОСТ 10052-75.
6. Сварку, неуказанную на чертеже, вести швом Т1-△5 по контуру прилегания свариваемых деталей.
7. Неуказанные предельные отклонения размеров $\pm \frac{JT14}{2}$.

Изм.	Лист	№ докум.	Подп.	Дата
Разраб.		Гусев		10.11.87
Пров.		Попова		11.12.87
ГИП		Гитин		11.12.87
Нач. отд.		Коренев		19.02.87

7.820-4-КМ011.000СБ

Закладные части. Сборочный чертеж

Лит.	Масса	Масштаб
А	507,3	1:20

Лист 1 Листов 2

Вид В лист 1
М1:10

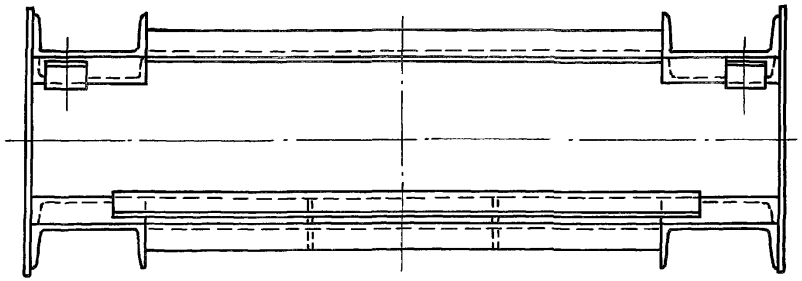

Г – Г лист 1
М1:10

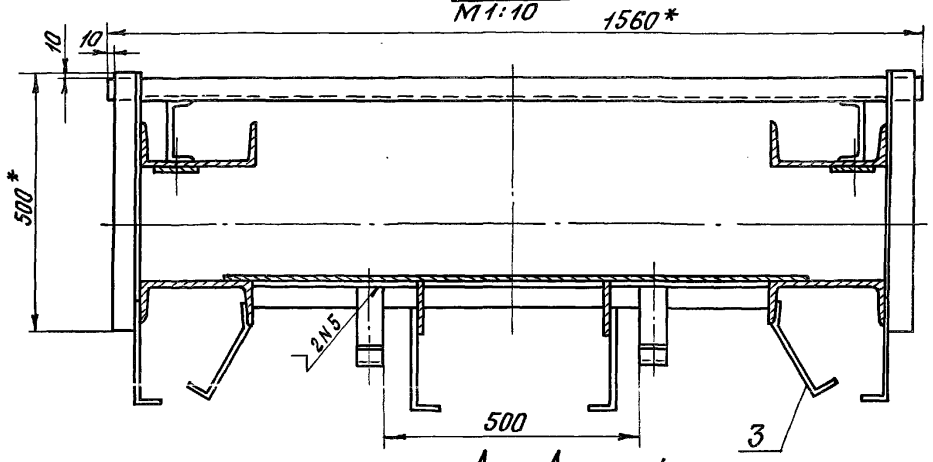

Д – Д лист 1
М1:10

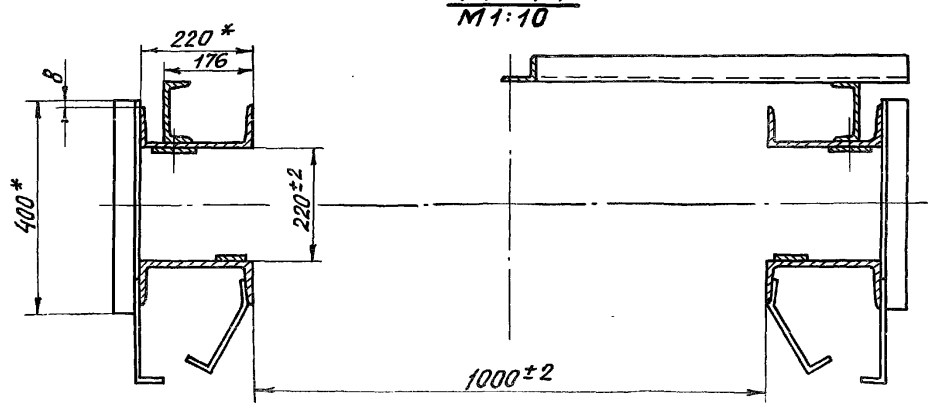

Е – Е лист 1
М1:10

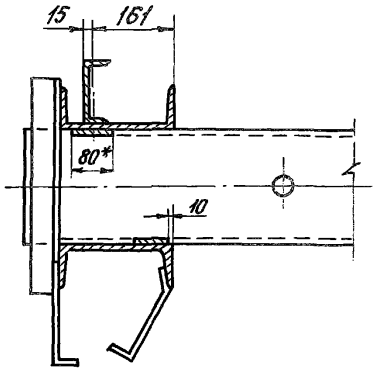

Ж – Ж лист 1
М1:10

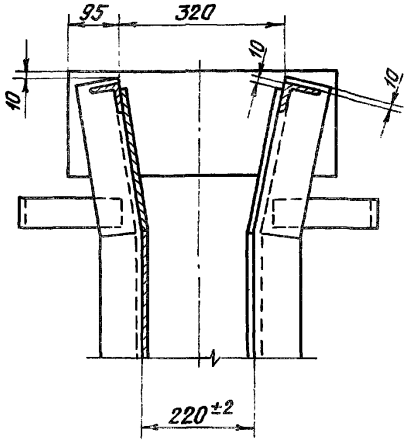

Серия 3.820-4 Выпуск 1
Инв. № подл. | Подпись и дата | Взам. инв. №

7.820-4-КМ011.001

Серия 7.820-4 Выпуск 2

Разделка конца позиции

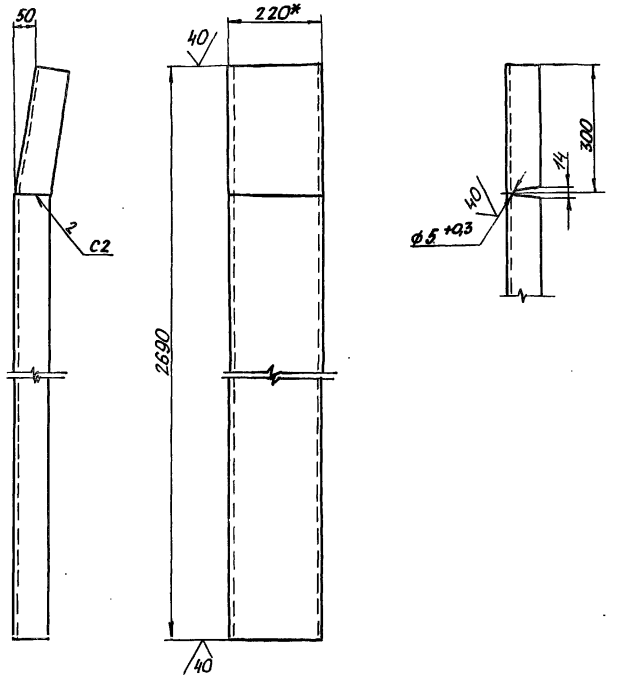

1.* Размер для справок.
2. Сварные швы выполнять по ГОСТ 5264-80.
3. Электроды Э42 ГОСТ 9466-75.
4. Неуказанные предельные отклонения размеров $\pm \frac{JT14}{2}$

Изм.	Лист	№ докум.	Подп.	Дата
Разраб.		Попова		23.06.86
Пров.		Гитин		12.12.86
ГИП		Гитин		12.12.86
Нач. отд.		Коренев		12.12.86

7.820-4-КМ011.001

Лит.	Масса	Масштаб
А	56,5	1:10
Лист	Листов-1	

Стойка

7.820-4-КМ011.002

Серия 7.820-4 Выпуск 2

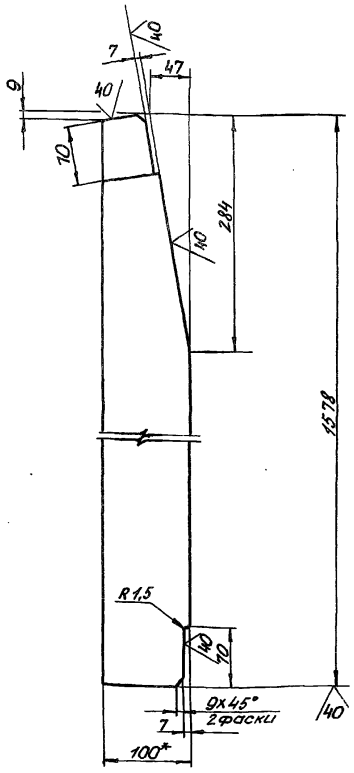

1.* Размер для справок.
2. Предельные отклонения размеров $\pm \frac{JT14}{2}$

Изм.	Лист	№ докум.	Подп.	Дата
Разраб.		Попова		23.06.86
Пров.		Гитин		18.12.86
ГИП		Гитин		18.12.86
Нач. отд.		Коренев		19.12.86

7.820-4-КМ011.002

Лит.	Масса	Масштаб
А	9,5	1:5
Лист	Листов-1	

Ребро

Б-2 8х100 ГОСТ 103-76

Инв. № подл. | Подп. и дата | Взам. инв. № | Инв. № дубл. | Подп. и дата

7.820-4-КМ 011.003

Серия 7.820-4 Выпуск 2

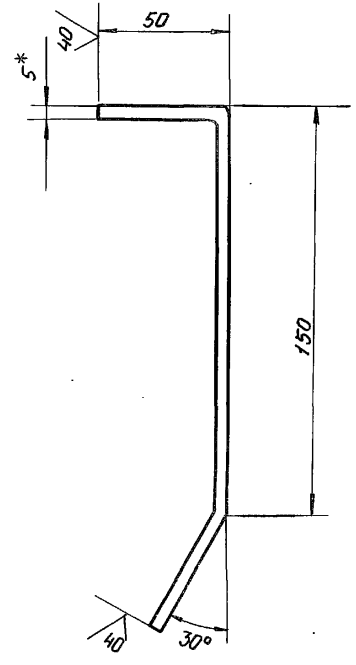

1. * Размер для справок.
2. Длина заготовки 250 мм.
3. Предельные отклонения размеров $\pm \frac{JT14}{2}$.

Изм.	Лист	№ докум.	Подп.	Дата	7.820-4-КМ 011.003			
Разраб.		Попова		12.11.86	Анкер	Лит.	Масса	Масштаб
Пров.		Гитин		13.02.87		А	0.5	1:2
ГИП		Гитин		13.02.87		Лист	Листов-1	
Нач. отд.		Коренев		13.02.87				

Подп. и дата | Взам. инв. № | Инв. № дубл. | Подп. и дата | Инв. № подл.

7.820-4-КМ 011.004

Серия 7.820-4 Выпуск 2

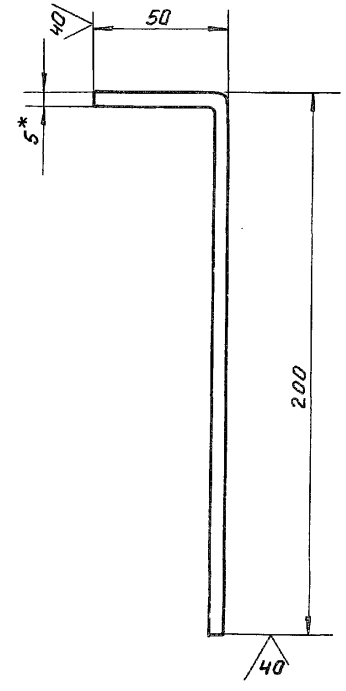

1. * Размер для справок.
2. Длина заготовки 250 мм.
3. Предельные отклонения размеров $\pm \frac{JT14}{2}$.

Изм.	Лист	№ докум.	Подп.	Дата	7.820-4-КМ 011.004			
Разраб.		Попова		12.11.86	Анкер	Лит.	Масса	Масштаб
Пров.		Гитин		12.02.87		А	0.5	1:2
ГИП		Гитин		13.02.87		Лист	Листов-1	
Нач. отд.		Коренев		13.02.87				

Подп. и дата | Взам. инв. № | Инв. № дубл. | Подп. и дата | Инв. № подл.

Разделка конца позиции

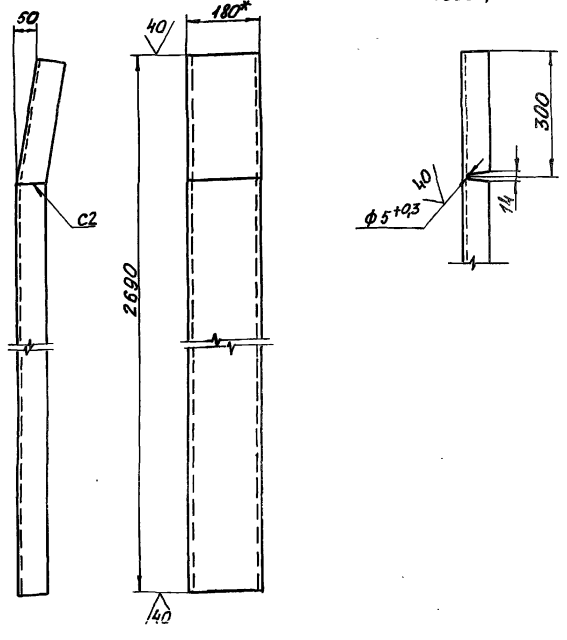

1. * Размер для справки.
2. Сварные швы выполнять по ГОСТ5264-80.
3. Электроды Э42 ГОСТ9467-75.
4. Неуказанные предельные отклонения размеров $\pm \frac{JT14}{2}$

Изм.	Лист	№ докум.	Подп.	Дата
Разраб.		Попова		4.07.86
Пров.		Гитин		13.02.87
ГИП		Гитин		13.02.87
Нач. отд.		Коренев		13.02.87

7.820-4-КМ013.001

Стойка

Лит.	Масса	Масштаб
А	43,8	1:10
Лист	Листов-1	

Швеллер 18 ГОСТ8240-72

Ленгипроводхоз

Инв. № подл. | Подп. и дата | Взам. инв. № | Инв. № дубл. | Подп. и дата

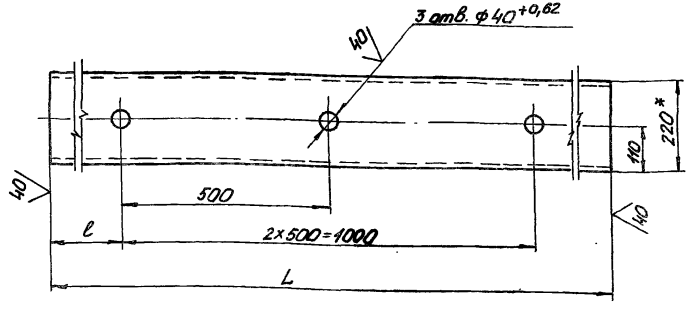

Обозначение	L, мм	ℓ мм	Масса кг
7.820-4-КМ011.005	1560	280	32,8
7.820-4-КМ011.005-01	1480	240	31,1

1.* Размер для справки.
2. Неуказанные предельные отклонения размеров $\pm \frac{JT14}{2}$

Изм.	Лист	№ докум.	Подп.	Дата
Разраб.		Попова		4.07.86
Пров.		Гитин		13.02.87
ГИП		Гитин		13.02.87
Нач. отд.		Коренев		13.02.87

7.820-4-КМ 011.005

Порог

Лит.	Масса	Масштаб
А	см. таблицу	1:10
Лист	Листов-1	

Швеллер 22 ГОСТ8240-72

Ленгипроводхоз

Инв. № подл. | Подп. и дата | Взам. инв. № | Инв. № дубл. | Подп. и дата

Формат	Зона	Поз.	Обозначение	Наименование	Кол.	Примеч.
				Документация		
А3			7.820-4-КМ021.000 СБ	Сборочный чертеж		
				Сборочные единицы		
А4		1	7.820-4-КМ021.100	Металлоконструкция	1	
А4		2	7.820-4-КМ012.200	Узел колесный	4	
				Детали		
А4		3	7.820-4-КМ012.001	Накладка верхняя	1	
А4		4	7.820-4-КМ012.002	Накладка боковая	1	
		5	7.820-4-КМ012.002-01	Накладка боковая	1	
А4		6	7.820-4-КМ012.003	Накладка нижняя	1	
А4		7	7.820-4-КМ012.004	Уплотнение верхнее	1	
А4		8	7.820-4-КМ012.005	Уплотнение боковое	1	
		9	7.820-4-КМ012.005-01	Уплотнение боковое	1	
А4		10	7.820-4-КМ012.006	Уплотнение нижнее	1	
Б4		11	7.820-4-КМ021.001	Прокладка		
				Пластина I, лист		
				ТМКЩ-М-6×50×70-1,7		
				ГОСТ 7338-77	2	0,1 кг
Б4		12	7.820-4-КМ021.002	Прокладка		
				Пластина I, лист,		
				ТМКЩ-М-10×45×1125-1,7		
				ГОСТ 7338-77	2	1,2 кг
Б4		13	7.820-4-КМ021.003	Прокладка		
				Пластина I, лист,		
				ТМКЩ-М-10×45×1140-1,7		
				ГОСТ 7338-77	1	0,6 кг

Серия 7.820-4 Выпуск 2

Изм.	Лист	№ докум.	Подп.	Дата
Разраб.		Гусев		29.08.86
Пров.		Попова		9.02.87
ГИП		Гитин		10.02.87
Нач.отд.		Коренев		13.02.87

7.820-4-КМ021.000

Затвор

Лит.	Лист	Листов
А	1	2

ЛЕНГИПРОВОДХОЗ

Формат	Зона	Поз.	Обозначение	Наименование	Кол.	Примеч.
				Стандартные изделия		
				Болты ГОСТ 7798-70		
		14		М10-8g×25.46.029	10	
		15		М10-8g×45.46.029	40	
		16		М10-8g×60.46.029	2	
		17		Гайка М10-7Н.5.029 ГОСТ 5915-70	52	

Серия 7.820-4 Выпуск 2

Подп. и дата | Инв. № дубл. | Взам. инв. № | Подп. и дата | Инв. № подл.

Лист

Вид с напорной стороны

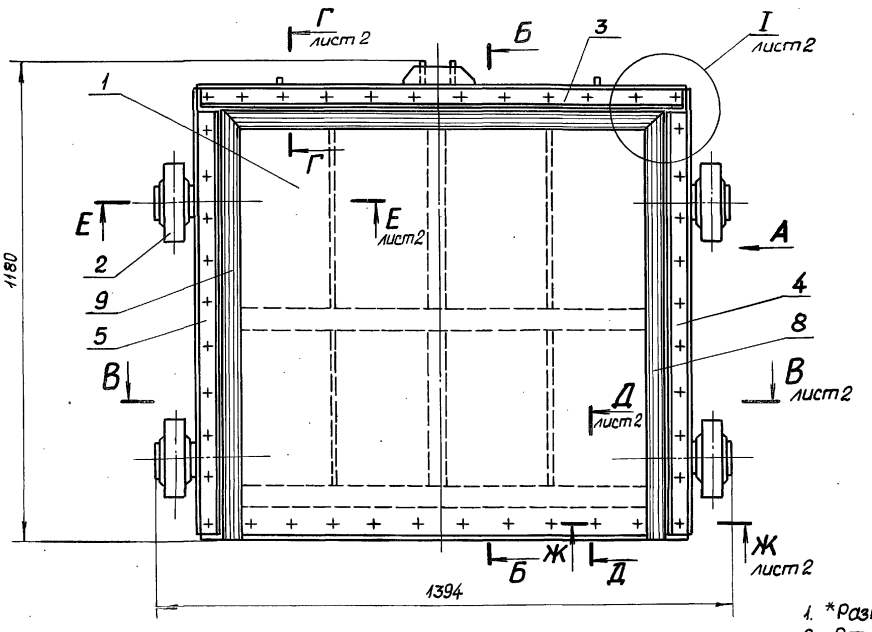

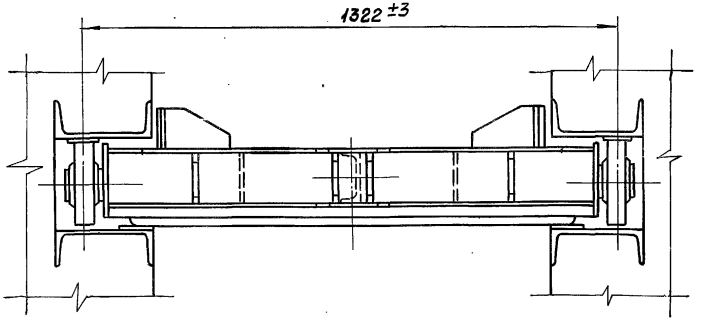

Вид А

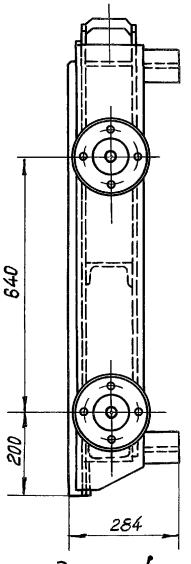

Б-Б

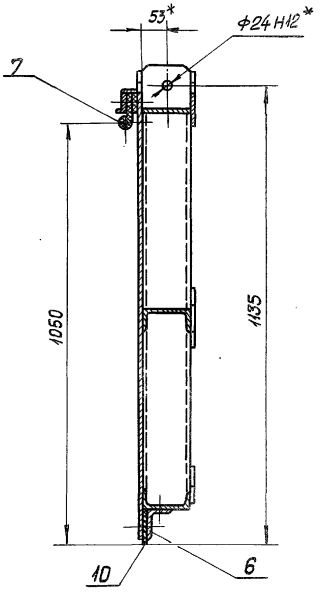

1. *Размеры для справок.
2. Отклонение четвертого колеса от плоскости касания трех других колес 2 мм.
3. Угловые стыки верхнего и боковых уплотнений (поз.7,8 и 9) вулканизировать.
4. Сварные швы выполнять по ГОСТ 5264-80.
5. Электроды Э42 ГОСТ 9466-75.
6. Неуказанные предельные отклонения размеров $\pm \frac{JT14}{2}$

Изм.	Лист	№ докум.	Подп.	Дата
Разраб.		Гусев		28.01.87
Провер.		Попова		11.02.87
ГИП		Гитин		12.02.87
Нач. отд.		Кореньев		13.02.87

7.820-4-КМ021.000СБ

Затвор. Сборочный чертеж

Лит.	Масса	Масштаб
А	256,3	1:10

Лист 1 | Листов 2

Копировал

В-В лист 1

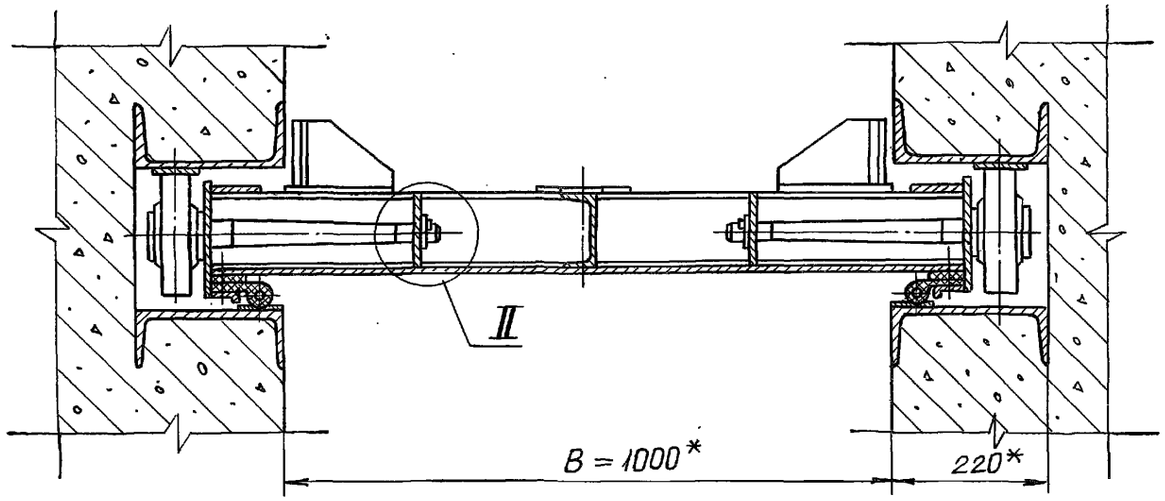

Е-Е лист 1
М1:5

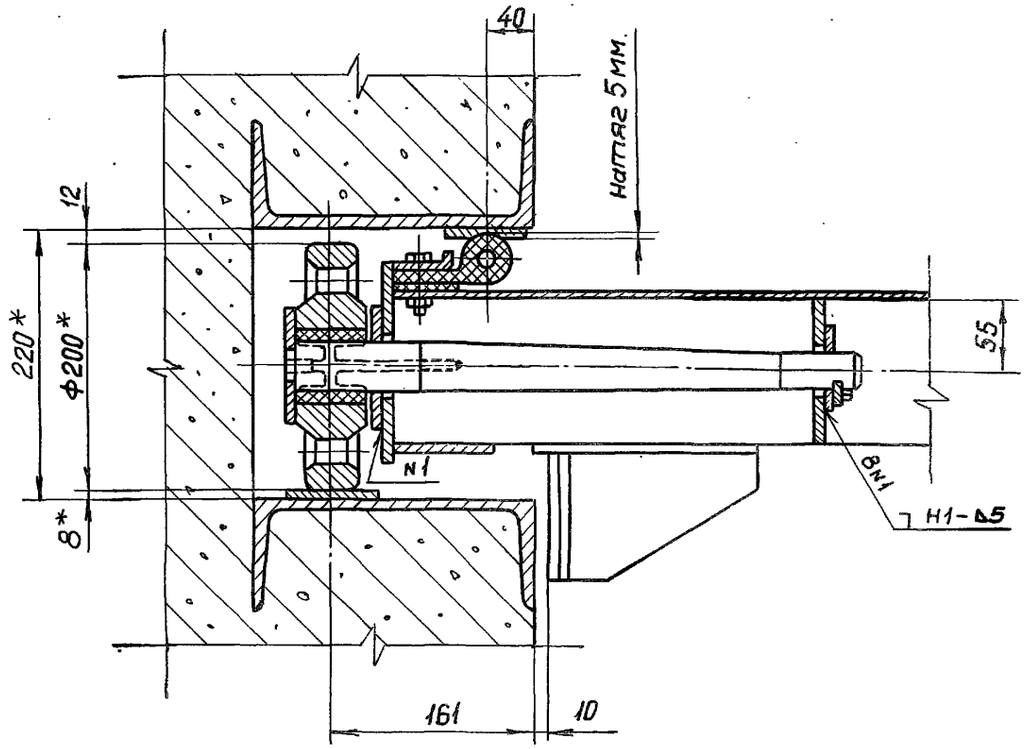

Г-Г лист 1
М1:5

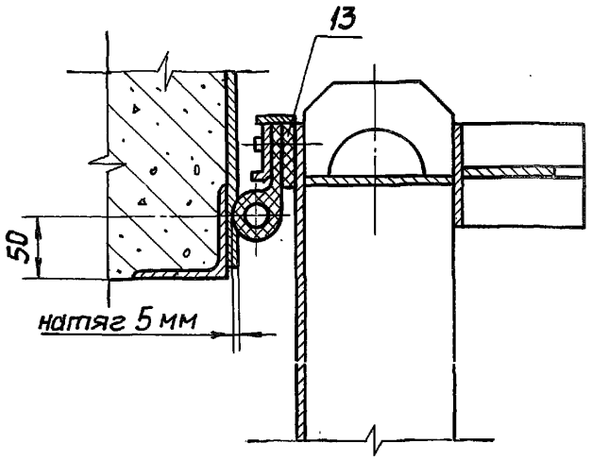

Д-Д лист 1
М1:5

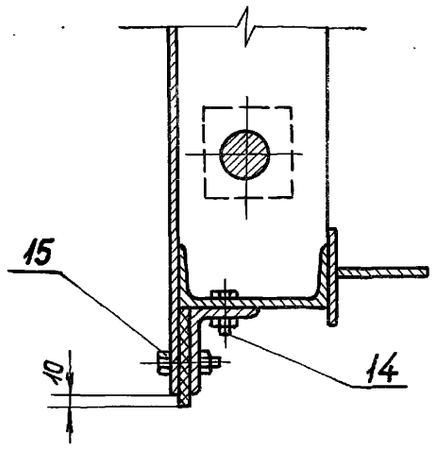

Ж-Ж лист 1
М1:5

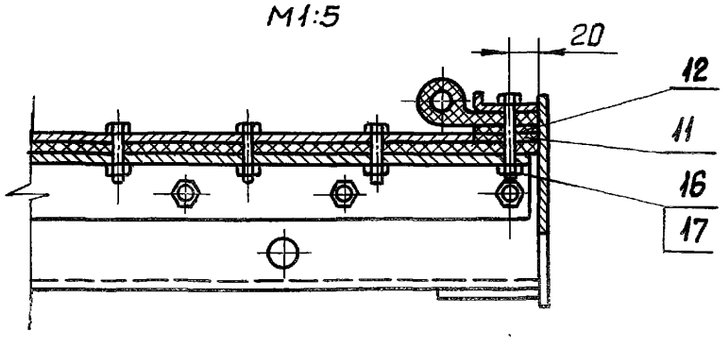

I лист 1
М1:5

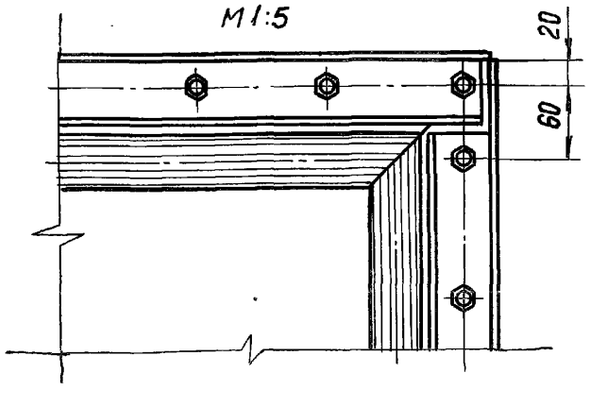

II
М1:5

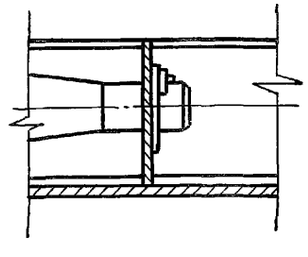

Формат	Зона	Поз.	Обозначение	Наименование	Кол.	Примечание
				Документация		
А3			7.820-4-КМ021.100 СБ	Сборочный чертеж		
				Детали		
А4		1	7.820-4-КМ012.101	Обшивка	1	
А4		2	7.820-4-КМ021.101	Лист	2	
А4		3	7.820-4-КМ012.103	Накладка	1	
А4		4	7.820-4-КМ012.104	Накладка	1	
А4		5	7.820-4-КМ021.102	Ригель	1	
А4		6	7.820-4-КМ021.103	Проушина	1	
		7	7.820-4-КМ021.103-01	Проушина	1	
А4		8	7.820-4-КМ021.104	Швеллер	1	
А4		9	7.820-4-КМ021.105	Проушина	2	
А4		10	7.820-4-КМ012.109	Упор	4	
А4		11	7.820-4-КМ012.110	Ребро	4	
А4		12	7.820-4-КМ012.111	Накладка	2	
А4		13	7.820-4-КМ021.106	Ребро	2	
А4		14	7.820-4-КМ021.107	Ребро	2	
Б4		15	7.820-4-КМ021.108	Полоса Полоса $\frac{\text{Б-2 8×80 ГОСТ 103-76}}{\text{Вст3сп5 ГОСТ 535-79}}$ $L = 1068 \pm \frac{\text{УТ 14}}{2}$	1	5,3 кг.
Б4		16	7.820-4-КМ021.109	Полоса Полоса $\frac{\text{Б-2 8×80 ГОСТ 103-76}}{\text{Вст3сп5 ГОСТ 535-79}}$ $L = 1035 \pm \frac{\text{УТ 14}}{2}$	2	10,4 кг.
Б4		17	7.820-4-КМ021.110	Ригель Швеллер $\frac{\text{12 ГОСТ 8240-72}}{\text{Вст3сп5 ГОСТ 535-79}}$ $L = 1230 \pm \frac{\text{УТ 14}}{2}$	1	12,8 кг.
Б4		18	7.820-4-КМ021.111	Швеллер Швеллер $\frac{\text{12 ГОСТ 8240-72}}{\text{Вст3сп5 ГОСТ 535-79}}$ $L = 490 \pm \frac{\text{УТ 14}}{2}$	1	5,1 кг.
Б4		19	7.820-4-КМ021.112	Лист Полоса $\frac{\text{Б-2 8×80 ГОСТ 103-76}}{\text{Вст3сп5 ГОСТ 535-79}}$ $L = 180 \pm \frac{\text{УТ 14}}{2}$	2	1,8 кг.
Б4		20	7.820-4-КМ021.113	Полоса Полоса $\frac{\text{Б-2 8×120 ГОСТ 103-76}}{\text{Вст3сп5 ГОСТ 535-79}}$ $L = 1230 \pm \frac{\text{УТ 14}}{2}$	1	9,3 кг.
Б4		21	7.820-4-КМ021.114	Полоса Полоса $\frac{\text{Б-2 6×25 ГОСТ 103-76}}{\text{Вст3сп5 ГОСТ 535-79}}$ $L = 1230 \pm \frac{\text{УТ 14}}{2}$	1	1,4 кг.

Изм.	Лист	№ докум.	Подп.	Дата	7.820-4-КМ021.100		
Разраб		Гусев		22.08.86		Лит.	Лист 1	Листов 2
Пров.		Попова		9.02.87	Металлоконструкция	А		
ГИП		Гитин		13.02.87		Ленгипроводхоз		
Н. контр.		Корнеев		13.02.87				

Инв. № подл. | Подп. и дата | Взам. инв. № | Инв. № дубл. | Подп. и дата

7.820-4-КМ 021.100СБ

Серия 7.820-4 Выпуск 2

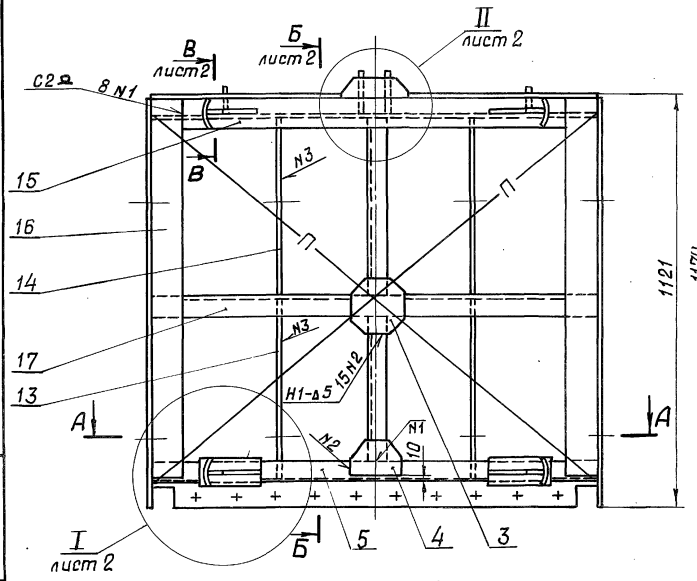

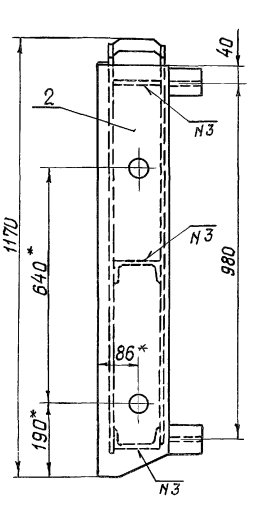

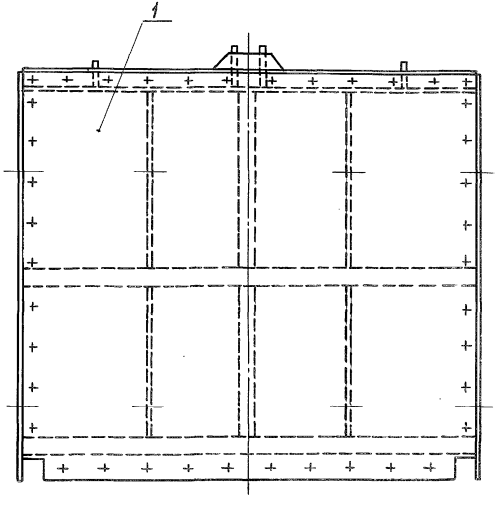

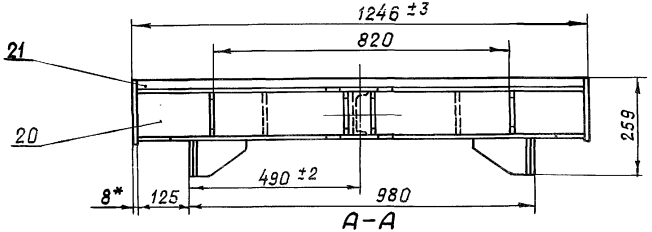

А–А

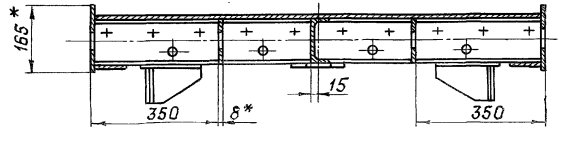

1. *Размеры для справок.
2. Разность длин диагоналей П не более 2 мм.
3. Сварные швы выполнять по ГОСТ 5264-80.
4. Электроды Э42 ГОСТ 9466-75.
5. Сварку, неуказанную на чертеже, вести швом Т1-Δ5 по контуру прилегания свариваемых деталей.
6. Неуказанные предельные отклонения размеров $\pm \frac{IT14}{2}$

					7.820-4-КМ 021.100 СБ			
Изм.	Лист	№ докум.	Подп.	Дата	Металлоконструкция. Сборочный чертеж.	Лит.	Масса	Масштаб
Разраб.		Гусев		26.08.86		А	173,5	1:10
Пров.		Попова		11.02.87				
ГИП		Гитин		13.02.87		Лист-1	Листов-2	
Нач. отд.		Коренев		13.02.87				

I лист1
М1:5

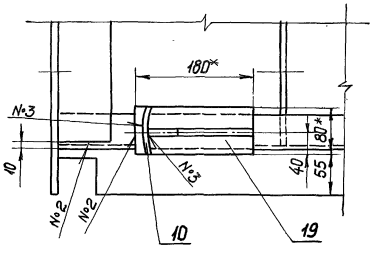

Б-Б лист1

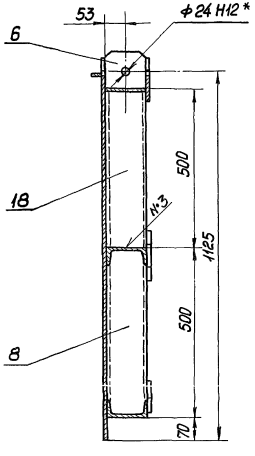

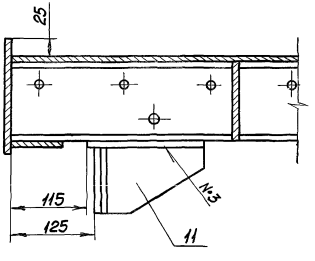

II лист1
М1:5

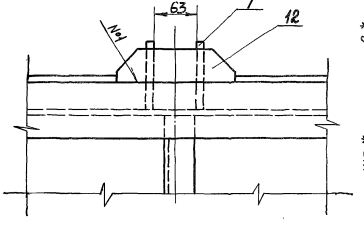

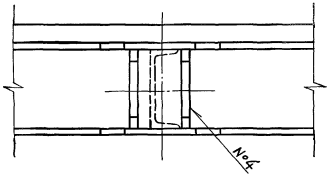

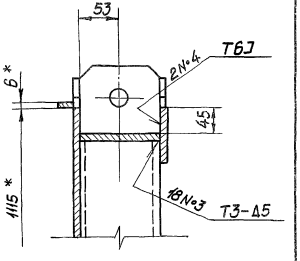

В-В лист1
М1:5

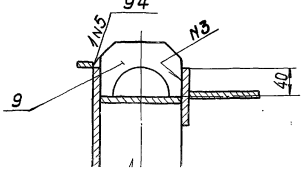

7.820-4-КМ012.101

Серия 7.820-4 Выпуск 2

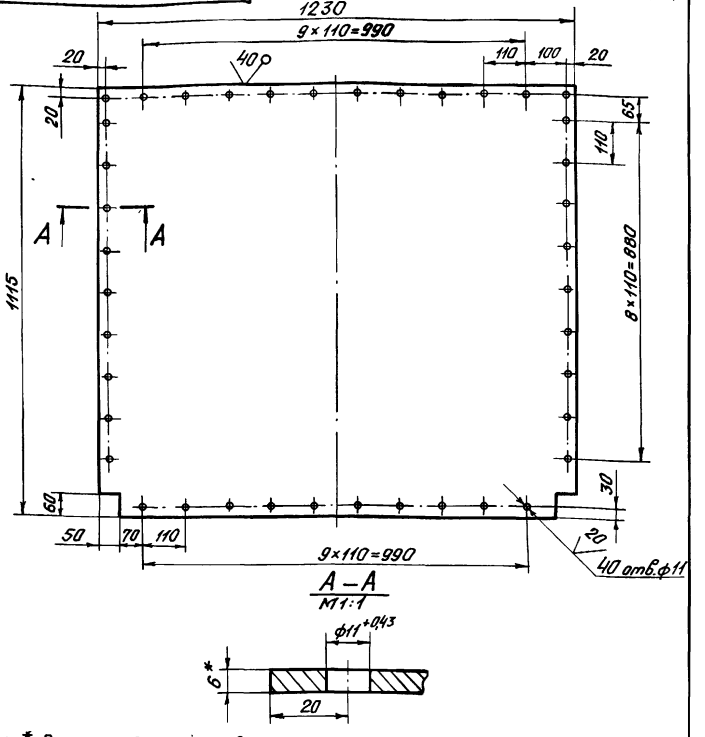

1. * Размер для справок.
2. Предельные отклонения размеров, координирующих оси отверстий, ±0,28 мм.
3. Неуказанные предельные отклонения размеров $\pm \frac{JT\,14}{2}$.

Изм.	Лист	№ докум.	Подп.	Дата
Разраб.	Гусев			9.01.87
Пров.	Попова			9.02.87
ГИП	Гитин			12.02.87
Нач.отд.	Коренев			13.02.87

7.820-4-КМ012.101

Обшивка

Лит.	Масса	Масштаб
А	64,1	1:10

Лист | Листов – 1

Лист Б-ПН-6 ГОСТ 19903-74

Инв.№подл. | Подп. и дата | Взам.инв.№ | Инв.№дубл. | Подп. и дата

7.820-4-КМ021.101

Серия 7.820-4 Выпуск 2

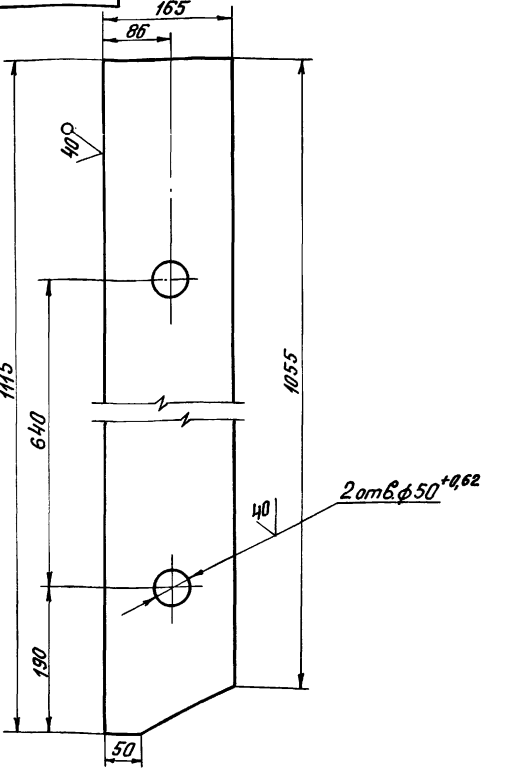

Неуказанные предельные отклонения размеров $\pm \frac{JT\,14}{2}$.

Изм.	Лист	№ докум.	Подп.	Дата
Разраб.	Гусев			9.01.87
Пров.	Попова			9.02.87
ГИП	Гитин			12.02.87
Нач.отд.	Коренев			13.02.87

7.820-4-КМ021.101

Лист

Лит.	Масса	Масштаб
А	11,1	1:5

Лист | Листов – 1

Лист Б-ПН-6 ГОСТ 19903-74

Инв.№подл. | Подп. и дата | Взам.инв.№ | Инв.№дубл. | Подп. и дата

7.820-4-КМ 012.103

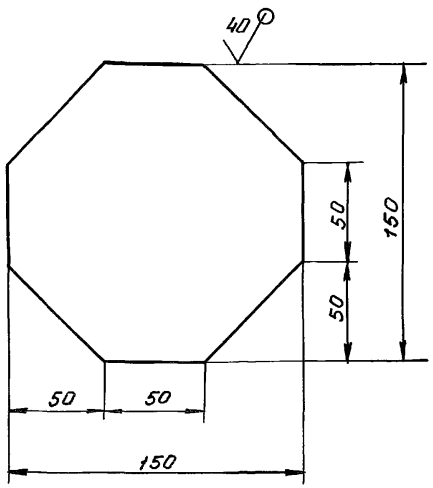

Предельные отклонения размеров ± JT14/2

Изм.	Лист	№ докум.	Подп.	Дата
Разраб.		Попова		19.11.86
Пров.		Гитин		13.02.87
ГИП		Гитин		13.02.87
Нач.отд.		Коренев		13.02.87

7.820-4-КМ 012.103

Накладка

Лит.	Масса	Масштаб
А	0,6	1:2,5
Лист	Листов-1	

7.820-4-КМ 012.104

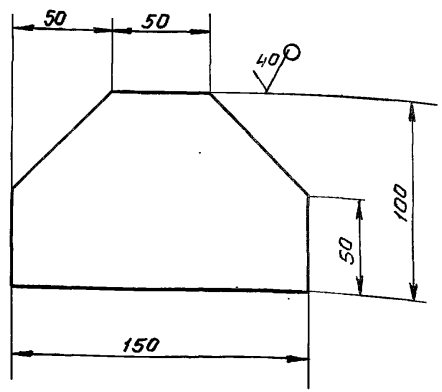

Предельные отклонения размеров ± JT14/2

Изм.	Лист	№ докум.	Подп.	Дата
Разраб.		Попова		19.11.86
Пров.		Гитин		13.02.87
ГИП		Гитин		13.02.87
Нач.отд.		Коренев		13.02.87

7.820-4-КМ 012.104

Накладка

Лит.	Масса	Масштаб
А	0,6	1:2,5
Лист	Листов-1	

Инв.№ подл. | Подп. и дата | Взам. инв.№ | Инв.№ дубл. | Подп. и дата

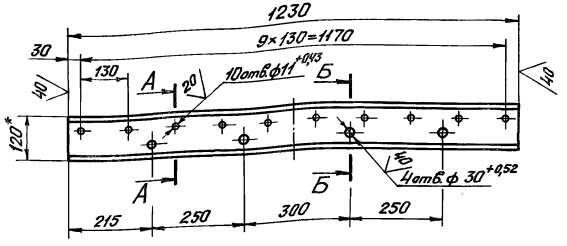

А–А повернуто
М1:5

Б–Б повернуто
М1:5



1. * Размер для справок.
2. Предельные отклонения размеров, координирующих оси отверстий, ±0,28мм.
3. Неуказанные предельные отклонения размеров $\pm \frac{JT14}{2}$.

Изм.	Лист	№ докум.	Подп.	Дата	7.820-4-КМ021.102			
Разраб.		Гусев		27.02.87	Ригель	Лит.	Масса	Масштаб
Пров.		Попова		9.02.87		А	12,6	1:10
ГИП		Гитин		12.02.87		Лист	Листов 1	
Нач.отд.		Кореневский		13.02.87				

Швеллер 12 ГОСТ 8240-72

7.820-4-КМ021.103

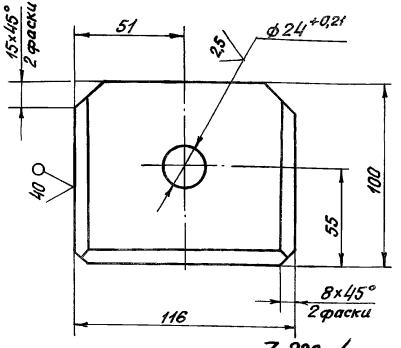

7.820-4-КМ021.103-01
-зеркальное отражение
Остальное см.
7.820-4-КМ021.103

Разделка кромок
М1:1

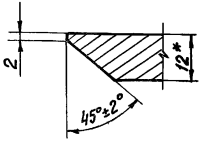

М1:5

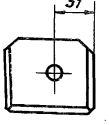

1. * Размер для справок.
2. Неуказанные предельные отклонения размеров $\pm \frac{JT14}{2}$.

Изм.	Лист	№ докум.	Подп.	Дата	7.820-4-КМ021.103			
Разраб.		Гусев		9.02.87	Проушина	Лит.	Масса	Масштаб
Пров.		Попова		11.02.87		А	1,0	1:2
ГИП		Гитин		12.02.87		Лист	Листов 1	
Нач.отд.		Кореневский		13.02.87				

Лист Б-ПН-12 ГОСТ 19903-74

Инв.№подл. | Подп. и дата | Взам.инв.№ | Инв.№дубл. | Подп. и дата

7.820-4-КМ 021.104

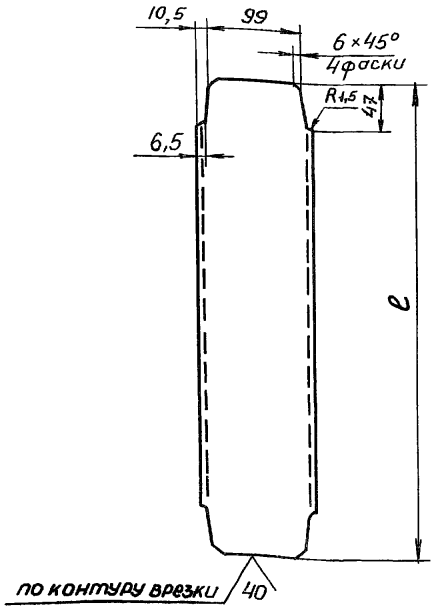

Обозначение	ℓ	Масса
7.820-4-КМ021.104	488	4,5
7.820-4-КМ021.104-01	468	4,3

Предельные отклонения размеров $\pm \frac{JT14}{2}$

Изм.	Лист	№ докум.	Подп.	Дата
Разраб		Гусев		23.03.87
Пров		Попова		9.02.87
ГИП		Гитин		12.02.87
Нач. отд		Коренев		13.02.87

7.820-4-КМ 021.104

Швеллер

Лит.	Масса	Масштаб
А	см. табл.	1:5
Лист	Листов-1	

Швеллер 12 ГОСТ 8240-72

Ленгипроводхоз

Подп. и дата | Взам. инв. № | Инв. № подл. | Подп. и дата

7.820-4-КМ 021.105

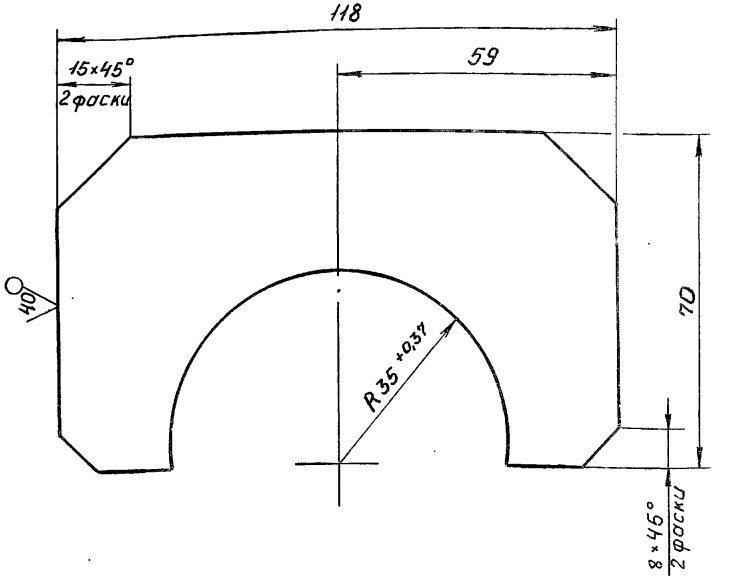

Неуказанные предельные отклонения размеров $\pm \frac{JT14}{2}$

Изм.	Лист	№ докум.	Подп.	Дата
Разраб		Гусев		9.01.87
Пров.		Попова		11.02.87
ГИП		Гитин		12.02.87
Нач. отд		Коренев		13.02.87

7.820-4-КМ 021.105

Проушина

Лит.	Масса	Масштаб
А	0,4	1:1
Лист	Листов-1	

Лист Б-ПН-8 ГОСТ 19903-74

Ленгипроводхоз

7.820-4-КМ 012.109

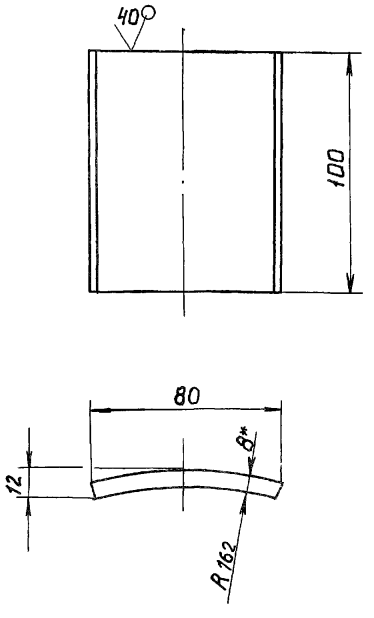

1. Размер для справок.
2. Предельные отклонения размеров $\pm \frac{JT14}{2}$

Изм	Лист	N докум.	Подп.	Дата
Разраб.	Гусев			20.06.86
Пров	Попова			9.02.87
ГИП	Гитин			13.02.87
Нач. отд	Каренев			13.02.87

7.820-4-КМ 012.109

Упор

Лит.	Масса	Масштаб
А	0,5	1:2
Лист	Листов 1	

Лист Б-ПН-8 Гост 19903-74

Ленгипроводхоз

7.820-4-КМ 012.110

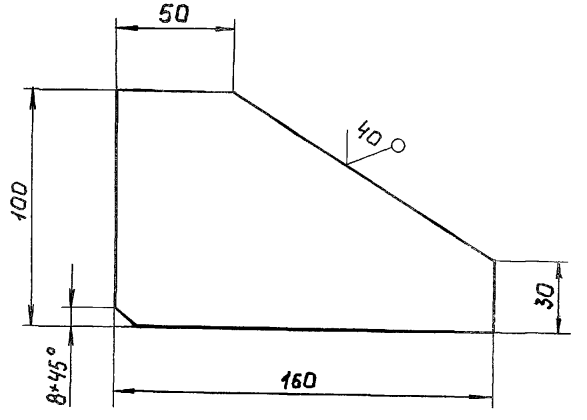

Предельные отклонения размеров $\pm \frac{JT14}{2}$

Изм	Лист	N докум.	Подп.	Дата
Разраб	Гусев			20.06.86
Пров.	Попова			9.02.87
ГИП	Гитин			13.02.87
Нач. отд.	Каренев			13.02.87

7.820-4-КМ 012.110

Ребро

Лит.	Масса	Масштаб
А	0.8	1:2
Лист	Листов 1	

Лист Б-ПН-8 ГОСТ 19903-74

Ленгипроводхоз

Подп. и дата | Инв. № дубл. | Взам. инв. № | Подп. и дата | Инв. № подл.

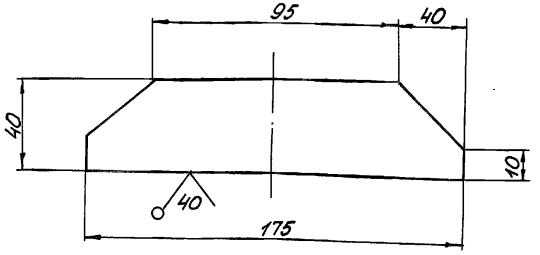

Предельные отклонения размеров $\pm \frac{JT14}{2}$

Изм.	Лист	№ докум.	Подп.	Дата
Разраб.		Гусев		20.06.86
Пров.		Попова		9.02.87
ГИП		Гитин		9.02.87
Нач.отд.		Коренев		19.02.87

7.820-4-КМ012.111

Накладка

Лит.	Масса	Масштаб
А	0,3	1:2
Лист	Листов-1	

Б-ПН-Б ГОСТ 19903-74

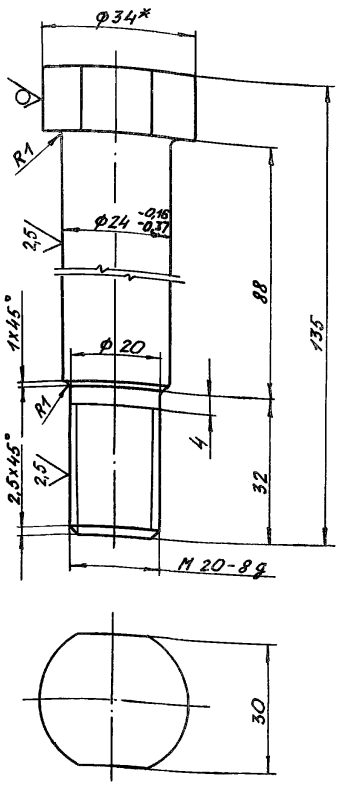

1.* Размер для справок.

2. Неуказанные предельные отклонения размеров $\pm \frac{JT14}{2}$

Изм.	Лист	№ докум.	Подп.	Дата
Разраб.		Попова		24.11.86
Пров.		Гитин		13.02.87
ГИП		Гитин		13.02.87
Нач.отд.		Коренев		13.02.87

7.820-4-КМ015.003

Болт

Лит.	Масса	Масштаб
А	0,5	1:1
Лист	Листов-1	

В 34 ГОСТ 2590-71

Инв.№ подл. | Подп. и дата | Взам.инв.№ | Инв.№ дубл. | Подп. и дата

7.820-4-КМ021.106

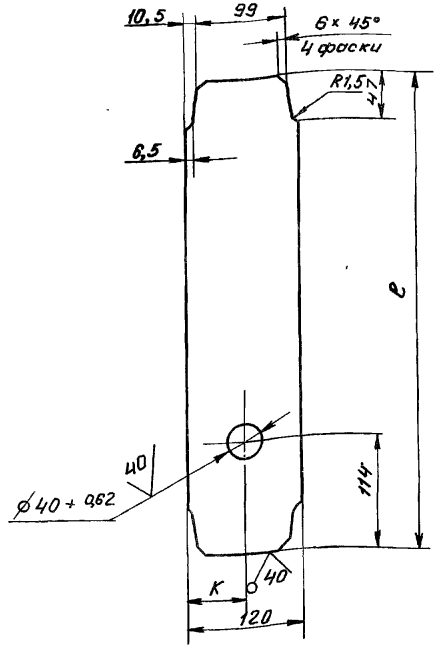

Обозначение	e	K	Масса кг
7.820-4-КМ021.106	488	55	3,4
7.820-4-КМ021.106-01	468	73	3,2

Неуказанные предельные отклонения размеров ± JT14/2

7.820-4-КМ021.106

Изм.	Лист	№ докум.	Подп.	Дата
Разраб.		Гусев		27.08.86
Пров.		Попова		9.02.87
ГИП		Гитин		9.02.87
Нач. отд.		Коренев		13.02.87

Ребро

Лит.	Масса	Масштаб
А	см. табл.	1:5
Лист	Листов-1	

7.820-4-КМ021.107

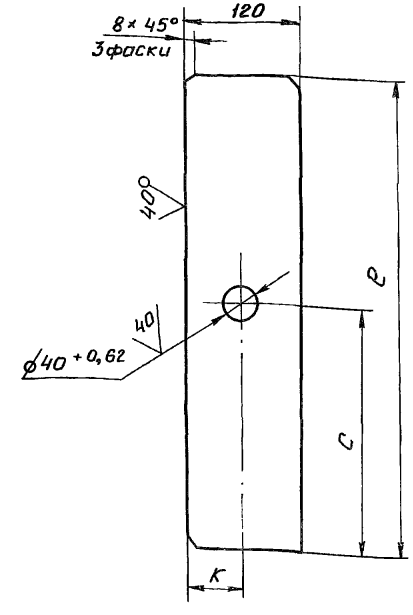

Обозначение	e	K	C	Масса кг
7.820-4-КМ021.107	490	55	259	3,6
7.820-4-КМ021.107-01	470	73	279	3,4

Неуказанные предельные отклонения размеров ± JT14/2

7.820-4-КМ021.107

Изм.	Лист	№ докум.	Подп.	Дата
Разраб.		Гусев		27.08.86
Пров.		Попова		9.01.87
ГИП		Гитин		12.02.87
Нач. отд.		Коренев		13.02.87

Ребро

Лит.	Масса	Масштаб
А	см. табл.	1:5
Лист	Листов-1	

Копировал

Формат А4

Серия 7.820-4 Выпуск 2

Инв. № подл. | Подп. и дата | Взам. инв. № | Инв. № дубл. | Подп. и дата

Формат	Зона	Поз.	Обозначение	Наименование	Кол.	Примечание
				Документация		
А3			7.820-4-КМ012.200 СБ	Сборочный чертеж		
				Сборочные единицы		
А4		1	7.820-4-КМ012.210	Ось	1	
				Детали		
А4		2	7.820-4-КМ012.201	Колесо	1	
А4		3	7.820-4-КМ012.202	Шайба плавающая	1	
А4		4	7.820-4-КМ012.203	Втулка	1	
А4		5	7.820-4-КМ012.204	Оседержатель	1	
А4		6	7.820-4-КМ012.205	Подшипник	1	
А4		7	7.820-4-КМ012.206	Пробка	1	
				Стандартные изделия		
		8		Масленка 2.2.45 Кд.6		
				ГОСТ 19853-74	1	
		9		Болт $\overline{\text{II}}$ М10-8g×20.46.029		
				ГОСТ 7798-70	2	
				Материалы		
		10		Проволока 2-1 ГОСТ 3282-74	0,2м	

Изм.	Лист	№ докум.	Подп.	Дата
Разраб.		Гусев		18.06.86
Пров.		Попова		9.02.87
ГИП		Гитин		9.02.87

7.820-4-КМ012.200

Узел колесный

Лит.	Лист	Листов
А		1

Формат	Зона	Поз.	Обозначение	Наименование	Кол.	Примечание
				Документация		
А3			7.820-4-КМ012.210 СБ	Сборочный чертеж		
				Детали		
А3		1	7.820-4-КМ012.211	Ось	1	
А4		2	7.820-4-КМ012.212	Шайба	1	

Изм.	Лист	№ докум.	Подп.	Дата
Разраб.		Гусев		18.06.86
Пров.		Попова		9.02.87
ГИП		Гитин		9.02.87

7.820-4-КМ012.210

Ось

Лит.	Лист	Листов
А		1

Серия 7.820-4 Выпуск 2

Инв. № подл. | Подп. и дата | Взам. инв. № | Инв. № дубл. | Подп. и дата

7.820-4-КМ012.200СБ

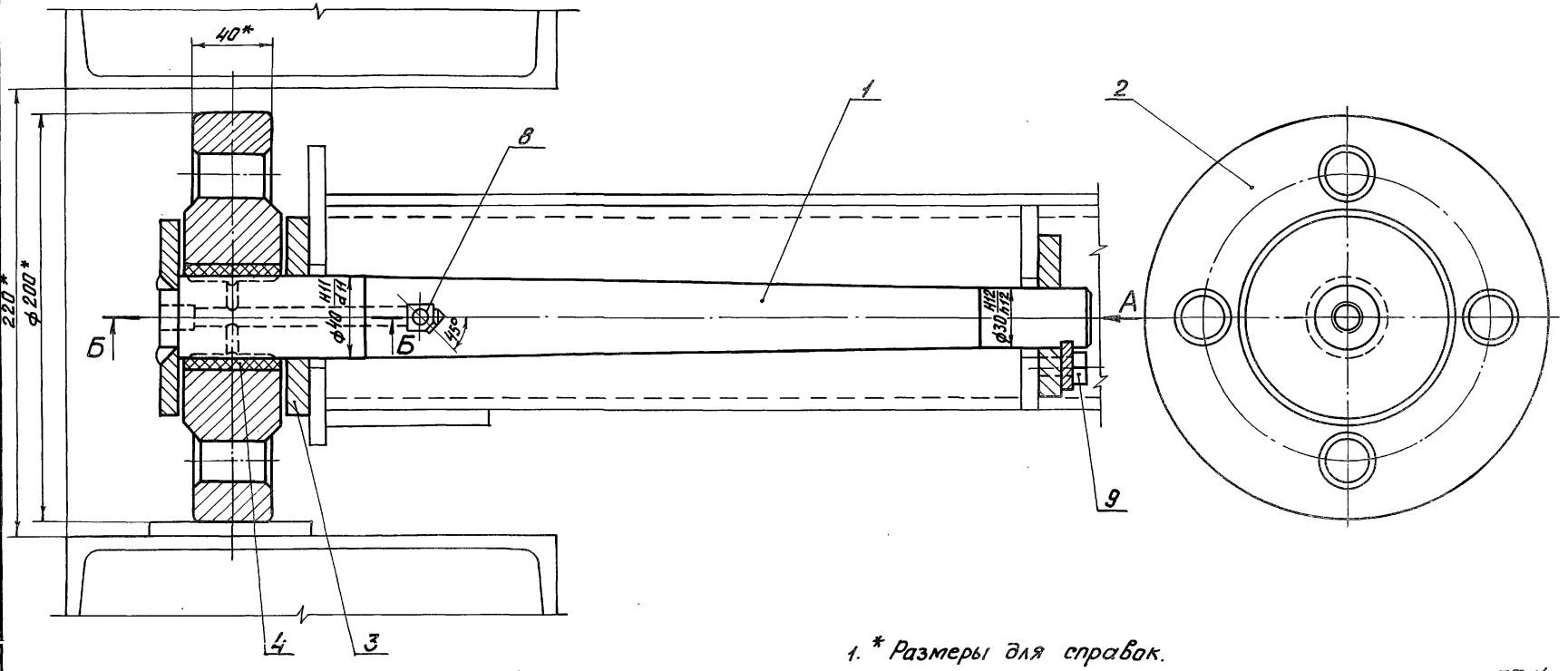

Вид А

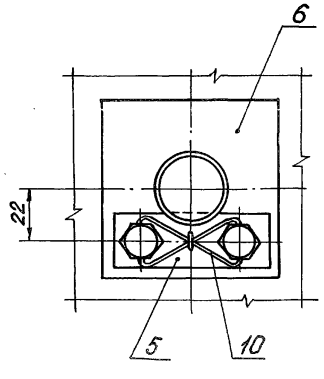

Б-Б

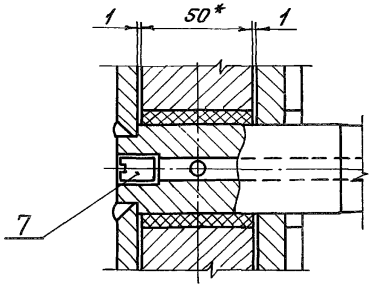

1. * Размеры для справок.
2. Неуказанные предельные отклонения размеров $\pm \frac{JT14}{2}$.

					7.820-4-КМ012.200СБ			
Изм.	Лист	№ докум.	Подп.	Дата	Узел колесный. Сборочный чертеж	Лит	Масса	Масштаб
Разраб.		Гусев		11.06.86		А	14,6	1:2
Пров.		Попова		9.02.87		Лист	Листов - 1	
ГИП		Гитин		13.02.87				
Нач.отд.		Коренев		13.02.87				

7.820-4-КМ012.210СБ

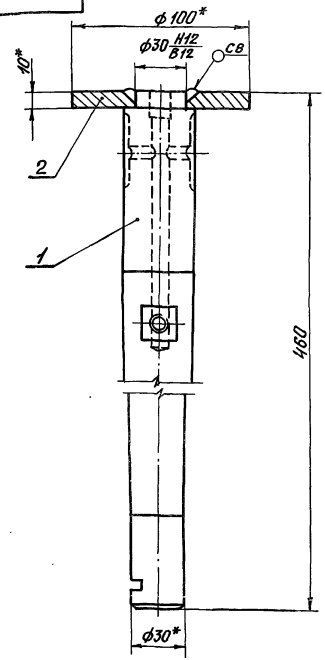

1.* Размеры для справок.
2. Сварные швы выполнять по ГОСТ 5264-80.
3. Электроды Э42 ГОСТ 9466-75.
4. Неуказанные предельные отклонения размеров ± JT14/2.

Изм.	Лист	№ докум.	Подп.	Дата	7.820-4-КМ012.210СБ			
Разраб.		Гусев		9.01.87	Ось. Сборочный чертеж	Лит.	Масса	Масштаб
Пров.		Попова		11.02.87		А	3,9	1:2
ГИП		Гитин		13.02.87		Лист	Листов - 1	
Нач.отд.		Коренев		13.02.87				

Серия 7.820-4 Выпуск 2

Инв.№подл. | Подп. и дата | Взам.инв.№ | Инв.№дубл. | Подп. и дата

7.820-4-КМ012.212

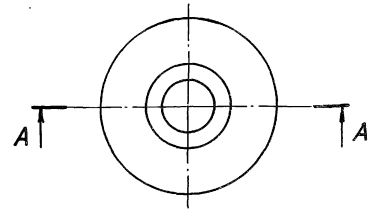

А-А

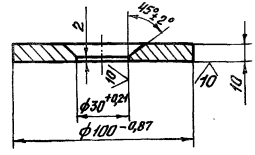

Неуказанные предельные отклонения размеров ± JT14/2.

Изм.	Лист	№ докум.	Подп.	Дата	7.820-4-КМ012.212			
Разраб.		Гусев		9.01.87	Шайба	Лит.	Масса	Масштаб
Пров.		Попова		11.02.87		А	0,5	1:2
ГИП		Гитин		13.02.87		Лист	Листов - 1	
Нач.отд.		Коренев		13.02.87				

Шайба 6-ПН-12 ГОСТ 19903-74

7.820-4-КМ012.211

20 (√)

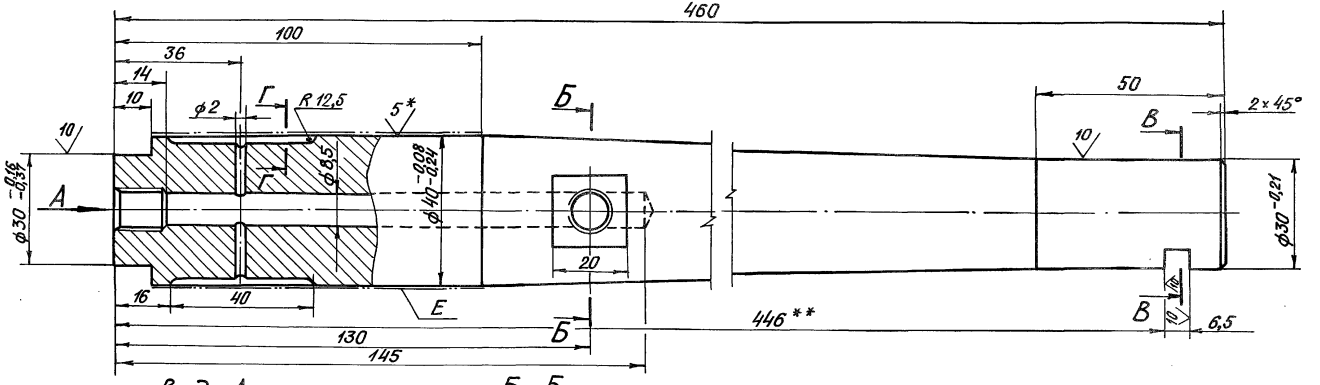

Вид А

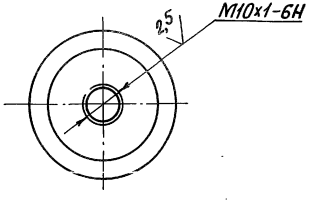

Б-Б

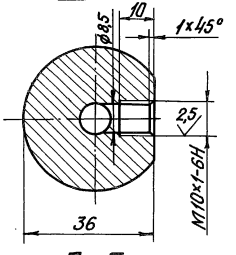

В-В

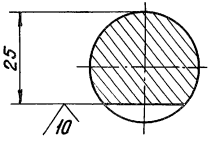

Г-Г
М2:1

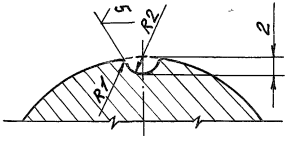

1. *Размеры и шероховатости после покрытия.
2. **Обработать при сборке затвора.
3. Неуказанные предельные отклонения размеров: отверстий - H14, валов - h14, остальных $\pm \frac{IT14}{2}$.
4. Покрытие поверхности Е Х36 тв. ГОСТ 9.073-77 на длине 70мм.

					7.820-4-КМ012.211		
Изм.	Лист	№докум.	Подп.	Дата		Лит.	Масса	Масштаб
Разраб.		Гусев		11.02.87	Ось	А	3,4	1:1
Пров.		Попова		9.02.87				
ГИП		Гитин		9.02.87		Лист	Листов 1
Нач.отд.		Кореневв		9.02.87	Круг В42 ГОСТ 2590-71		

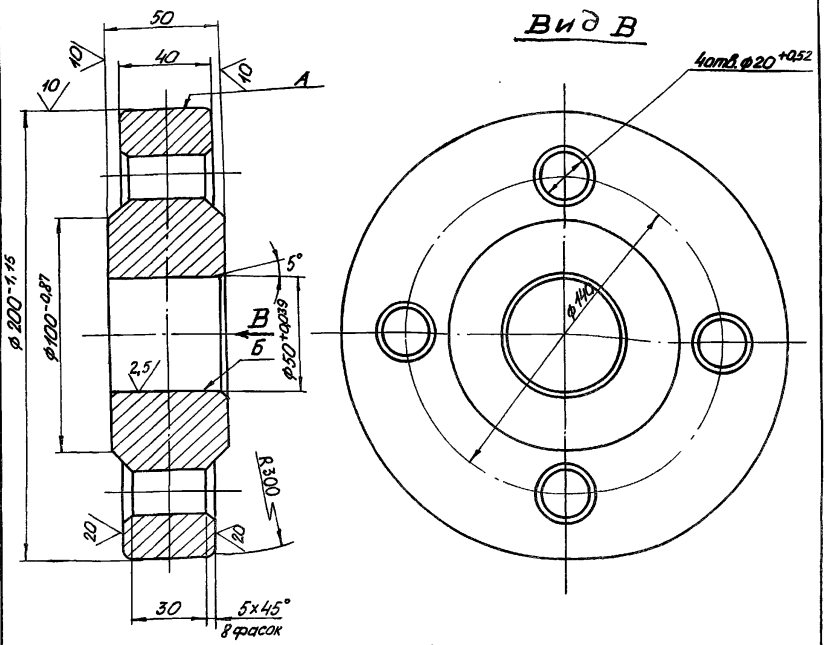

1. Отливку отжечь.
2. Раковины на поверхностях А и Б не допускаются.
3. Литье III класса точности по ГОСТ 2009-55.
4. Литейные уклоны по ГОСТ 3212-80.
5. Неуказанные предельные отклонения размеров $\pm \frac{IT14}{2}$
6. Неуказанные радиусы R 5÷10 мм.

Изм.	Лист	№ докум.	Подп.	Дата
Разраб.		Гусев		26.06.86
Пров.		Попова		11.01.87
ГИП		Гитин		9.02.87
Нач.отд.		Коренев		9.02.87

7.820-4-КМ012.201

Колесо

Лит.	Масса	Масштаб
А	9,2	1:2
Лист	Листов-1	

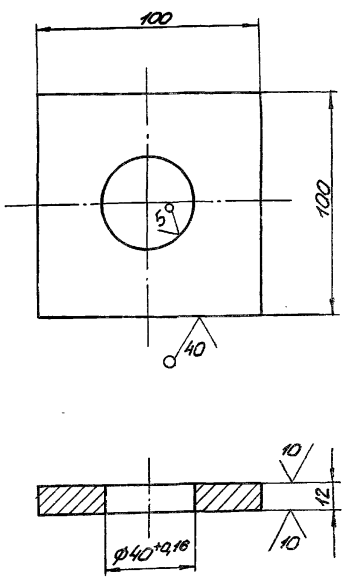

Неуказанные предельные отклонения размеров $\pm \frac{IT14}{2}$

Изм.	Лист	№ докум.	Подп.	Дата
Разраб.		Гусев		26.06.86
Пров.		Попова		11.01.87
ГИП		Гитин		9.02.87
Нач.отд.		Коренев		9.02.87

7.820-4-КМ012.202

Шайба плавающая

Лит.	Масса	Масштаб
А	0,7	1:2
Лист	Листов-1	

Серия 7.820-4 Выпуск 2

Инв. № подл. | Подп. и дата | Взам. инв. № | Инв. № дубл. | Подп. и дата

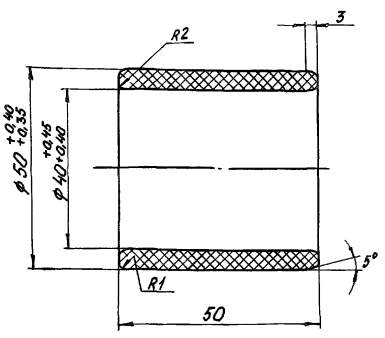

Заготовка втулки

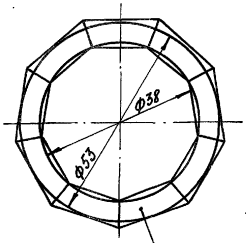

Заготовка сегмента

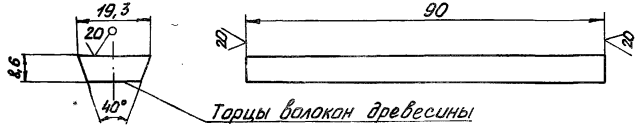

1. Толщина листа ДСП не менее 20мм.
2. Нарезанные бруски сушить при температуре 30÷40° в течение 2÷3 суток.
3. После фрезерования брусков, поверхности сегментов обезжирить ацетоном и склеивать водо- и маслоупорным клеем ВИАМ-Б3.
4. Склеенную заготовку сушить при температуре 30÷35°С в течение 10÷12 часов.
5. Указанные на чертеже размеры втулки до запрессовки обеспечивают после запрессовки ее в ступицу колеса-внутренний диаметр 40Н8-40Н11.

Изм.	Лист	№докум.	Подп.	Дата
Разраб.		Гусев		26.06.86
Пров.		Попова		11.02.87
ГИП		Гитин		13.02.87
Нач.отд.		Коренев		19.02.87

7.820-4-КМ012.203

Втулка

Лит.	Масса	Масштаб
А	0,05	1:1

Лист | Листов-1

ДСП-Б ГОСТ 13913-78

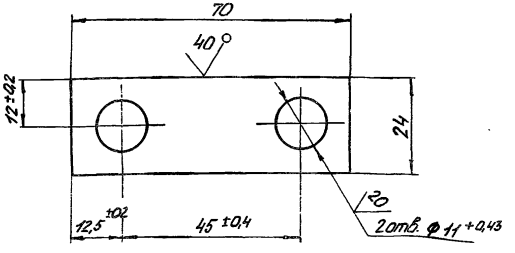

Неуказанные предельные отклонения размеров ± JT14/2

Изм.	Лист	№докум.	Подп.	Дата
Разраб.		Гусев		26.06.86
Пров.		Попова		11.02.87
ГИП		Гитин		13.02.87
Нач.отд.		Коренев		19.02.87

7.820-4-КМ012.204

Оседержатель

Лит.	Масса	Масштаб
А	0,06	1:1

Лист | Листов-1

Б-ПН-6 ГОСТ 19903-74

7.820-4-КМ012.205

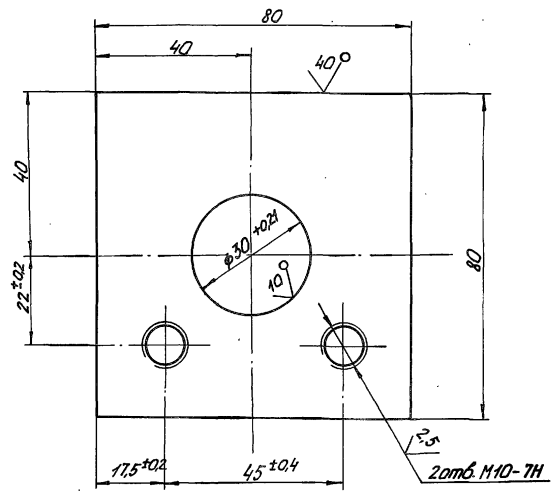

Неуказанные предельные отклонения размеров ± JT14/2

Изм.	Лист	№ докум.	Подп.	Дата
Разраб.		Гусев		26.06.86
Пров.		Попова		9.02.87
ГИП		Гитин		9.02.87
Нач. отд.		Коренев		10.02.87

7.820-4-КМ012.205

Подшипник

Лит.	Масса	Масштаб
А	0,6	1:1
Лист	Листов-1	

7.820-4-КМ012.206

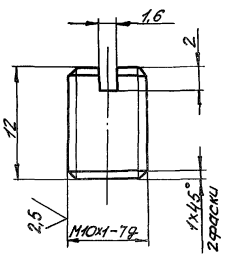

Неуказанные предельные отклонения размеров ± JT14/2

Изм.	Лист	№ докум.	Подп.	Дата
Разраб.		Гусев		26.06.86
Пров.		Попова		9.02.87
ГИП		Гитин		9.02.87
Нач. отд.		Коренев		10.02.87

7.820-4-КМ012.206

Пробка

Лит.	Масса	Масштаб
А	0,01	2:1
Лист	Листов-1	

Инв.№ подл. | Подп. и дата | Взам.инв.№ | Инв.№ дубл. | Подп. и дата

7.820 – 4 – КМ012.001

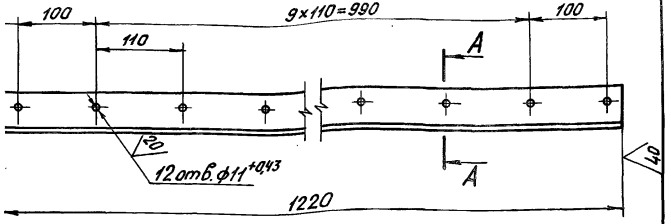

А – А
М1:1

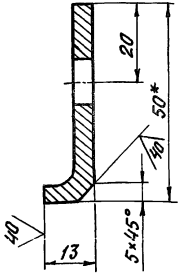

* Размер для справок.

Предельные отклонения размеров, координирующих оси отверстий, ± 0,28 мм.

Предельные отклонения прочих размеров ± JT14/2.

Изм.	Лист	№ докум.	Подп.	Дата	7.820 – 4 – КМ012.001			
Разраб.		Гусев		26.06	Накладка верхняя	Лит.	Масса	Масштаб
Пров.						А	2,7	1:5

7.820 – 4 – КМ012.002

Серия 7.820-4 Выпуск 2

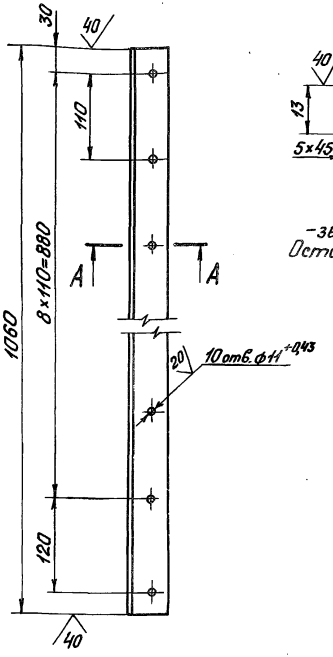

А – А
М1:1

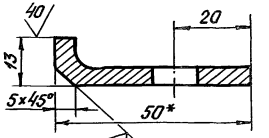

7.820 – 4 – КМ012.002-01 – зеркальное отражение.
Остальное см. 7.820 – 4 – КМ012.002

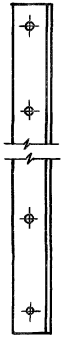

1. * Размер для справок.
2. Предельные отклонения размеров, координирующих оси отверстий, ± 0,28 мм.
3. Предельные отклонения прочих размеров ± JT14/2.

Изм.	Лист	№ докум.	Подп.	Дата	7.820 – 4 – КМ012.002			
Разраб.		Гусев		26.06	Накладка боковая	Лит.	Масса	Масштаб
Пров.						А	2,3	1:5

Инв. № подл. | Подп. и дата | Взам. инв. № | Инв. № дубл. | Подп. и дата

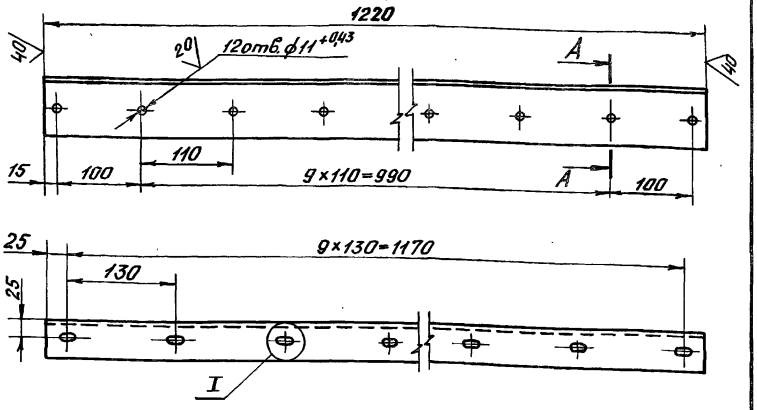

I
M1:1

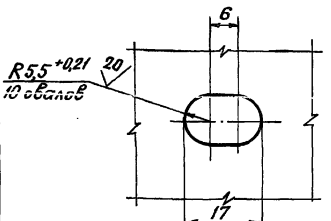

A – A
M1:2

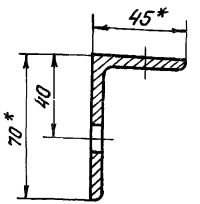

1. * Размеры для справок.
2. Предельные отклонения размеров, координирующих оси отверстий, ±0,28мм.
3. Предельные отклонения прочих размеров $\pm \frac{JT14}{2}$.

7.820-4-КМ012.003

Изм.	Лист	№ докум.	Подп.	Дата	Накладка нижняя	Лит.	Масса	Масштаб
Разраб.		Гусев		26.06.86		А	5,1	1:5
Пров.		Попова		9.02.87		Лист	Листов -1	
ГИП		Гитин		13.02.87				
Нач.отд.		Кореневский		13.02.87	Б-III×45×5 ГОСТ 8510-79			

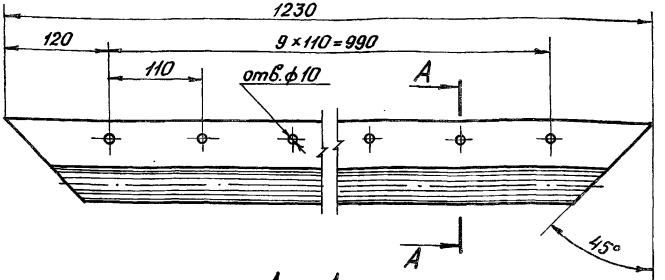

A – A
M1:2

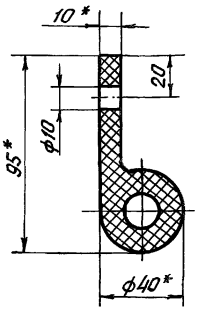

1. * Размеры для справок.
2. Отверстия ф10 пробивать через отверстия в накладке верхней (7.820-4-КМ012.001) при установке уплотнения.
3. Неуказанные предельные отклонения размеров $\pm \frac{JT14}{2}$.

7.820-4-КМ012.004

Изм.	Лист	№ докум.	Подп.	Дата	Уплотнение верхнее	Лит.	Масса	Масштаб
Разраб.		Гусев		26.06.86		А	2,1	1:5
Пров.		Попова		11.02.87		Лист	Листов -1	
ГИП		Гитин		13.02.87				
Нач.отд.		Кореневский		13.02.87	Уплотнение тип IIа			

Инв.№ подл. | Подп. и дата | Взам.инв.№ | Инв.№ дубл. | Подп. и дата

7.820-4-КМ012.005

Серия 7.820-4 Выпуск 2

7.820-4-КМ012.005

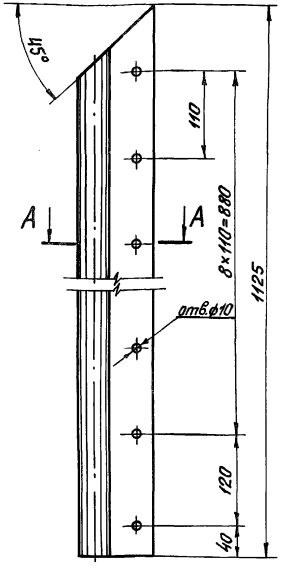

А-А
М1:2

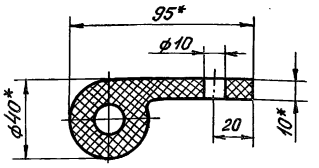

7.820-4-КМ012.005-01-
-зеркальное отражение.
Остальное см. 7.820-4-КМ012.005

М1:10

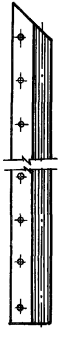

1. * Размеры для справок.
2. Отверстия ф10 пробивать через отверстия в накладках боковых (7.820-4-КМ012.002 и 7.820-4-КМ012.002-01) при установке уплотнений.
3. Неуказанные предельные отклонения размеров $\pm \frac{JT14}{2}$.

Изм.	Лист	№докум.	Подп.	Дата	7.820-4-КМ012.005			
Разраб.		Гусев		26.06.87	Уплотнение боковое	Лит.	Масса	Масштаб
Пров.		Попова		11.02.87		А	2,0	1:5
ГИП		Гитин		13.02.87		Лист	Листов - 1	
Нач.отд.		Коренев		13.02.87	Уплотнение тип II а			

7.820-4-КМ012.006

Серия 7.820-4 Выпуск 2

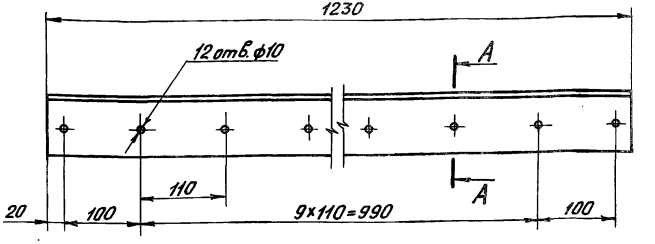

А-А
М1:2

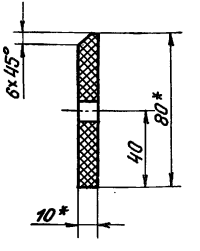

1. * Размеры для справок.
2. Отверстия ф10 пробивать через отверстия в накладке нижней (7.820-4-КМ012.003) при установке уплотнения.
3. Неуказанные предельные отклонения размеров $\pm \frac{JT14}{2}$.

Изм.	Лист	№докум.	Подп.	Дата	7.820-4-КМ012.006			
Разраб.		Гусев		26.06.87	Уплотнение нижнее	Лит.	Масса	Масштаб
Пров.		Попова		9.02.87		А	1,2	1:5
ГИП		Гитин		13.02.87		Лист	Листов - 1	
Нач.отд.		Коренев		13.02.87	Пластина I, лист,			

Взам.инв.№ | Инв.№дубл. | Подп. и дата | Подп. и дата

Формат	Зона	Поз.	Обозначение	Наименование	Кол.	Примечание
				Документация		
А3			7.820-4-КМ013.000 СБ	Сборочный чертеж		
				Детали		
А4		1	7.820-4-КМ013.001	Стойка	4	
А4		2	7.820-4-КМ011.002	Ребро	2	
А4		3	7.820-4-КМ011.003	Анкер	12	
А4		4	7.820-4-КМ011.004	Анкер	22	
А4		5	7.820-4-КМ011.005-01	Порог	1	
Б4		6	7.820-4-КМ013.002	Полоса		
				Полоса $\frac{Б\text{-}28\times140\ ГОСТ\ 103\text{-}76}{х18Н9Т\ ГОСТ\ 5632\text{-}72}$		
				$L=1008\pm\frac{УТ14}{2}$	2	17,7 кг
Б4		7	7.820-4-КМ013.003	Лист забральный		
				Лист $\frac{Б\text{-}ПН\text{-}8\ ГОСТ\ 19903\text{-}74}{х18Н9Т\ ГОСТ\ 5632\text{-}72}$		
				$/1290\times1300/\pm\frac{УТ14}{2}$	1	105,3 кг
Б4		8	7.820-4-КМ013.004	Лист		
				Лист $\frac{Б\text{-}ПН\text{-}8\ ГОСТ\ 19903\text{-}74}{х18Н9Т\ ГОСТ\ 5632\text{-}72}$		
				$/260\times1300/\pm\frac{УТ14}{2}$	1	22,9 кг
Б4		9	7.820-4-КМ013.005	Лист		
				Лист $\frac{Б\text{-}ПН\text{-}8\ ГОСТ\ 19903\text{-}74}{ВСт3сп5\ ГОСТ\ 14637\text{-}79}$		
				$/200\times500/\pm\frac{УТ14}{2}$	2	12,6 кг

Изм.	Лист	№ докум.	Подп.	Дата
Разраб.		Попова		2.01.87
Пров.		Гитин		13.02.87
ГИП		Гитин		13.02.87

7.820-4-КМ013.000

Лит.	Лист	Листов
А	1	2

Формат	Зона	Поз.	Обозначение	Наименование	Кол.	Примечание
Б4		10	7.820-4-КМ013.006	Швеллер		
				Швеллер $\frac{12\ ГОСТ\ 8240\text{-}72}{ВСт3сп5\ ГОСТ\ 535\text{-}79}$		
				$L=1900\pm\frac{УТ14}{2}$	2	39,5 кг
Б4		11	7.820-4-КМ013.007	Уголок		
				Уголок $\frac{Б\text{-}50\times50\times5\ ГОСТ\ 8509\text{-}72}{ВСт3сп5\ ГОСТ\ 535\text{-}79}$		
				$L=380\pm\frac{УТ14}{2}$	6	8,6 кг
Б4		12	7.820-4-КМ013.008	Уголок		
				Уголок $\frac{Б\text{-}50\times50\times5\ ГОСТ\ 8509\text{-}72}{ВСт3сп5\ ГОСТ\ 535\text{-}79}$		
				$L=530\pm\frac{УТ14}{2}$	2	4,0 кг
Б4		13	7.820-4-КМ013.009	Уголок		
				Уголок $\frac{Б\text{-}50\times50\times5\ ГОСТ\ 8509\text{-}72}{ВСт3сп5\ ГОСТ\ 535\text{-}79}$		
				$L=1480\pm\frac{УТ14}{2}$	2	11,2 кг
Б4		14	7.820-4-КМ013.010	Уголок		
				Уголок $\frac{Б\text{-}50\times50\times5\ ГОСТ\ 8509\text{-}72}{ВСт3сп5\ ГОСТ\ 535\text{-}79}$		
				$L=2200\pm\frac{УТ14}{2}$	1	8,3 кг
Б4		15	7.820-4-КМ013.011	Уголок		
				Уголок $\frac{Б\text{-}75\times75\times5\ ГОСТ\ 8509\text{-}72}{ВСт3сп5\ ГОСТ\ 535\text{-}79}$		
				$L=996\pm\frac{УТ14}{2}$	3	17,3 кг

Серия 7.820-4 Выпуск 2

Взам. инв. № | Инв. № дубл. | Подп. и дата | Инв. № подл. | Подп. и дата

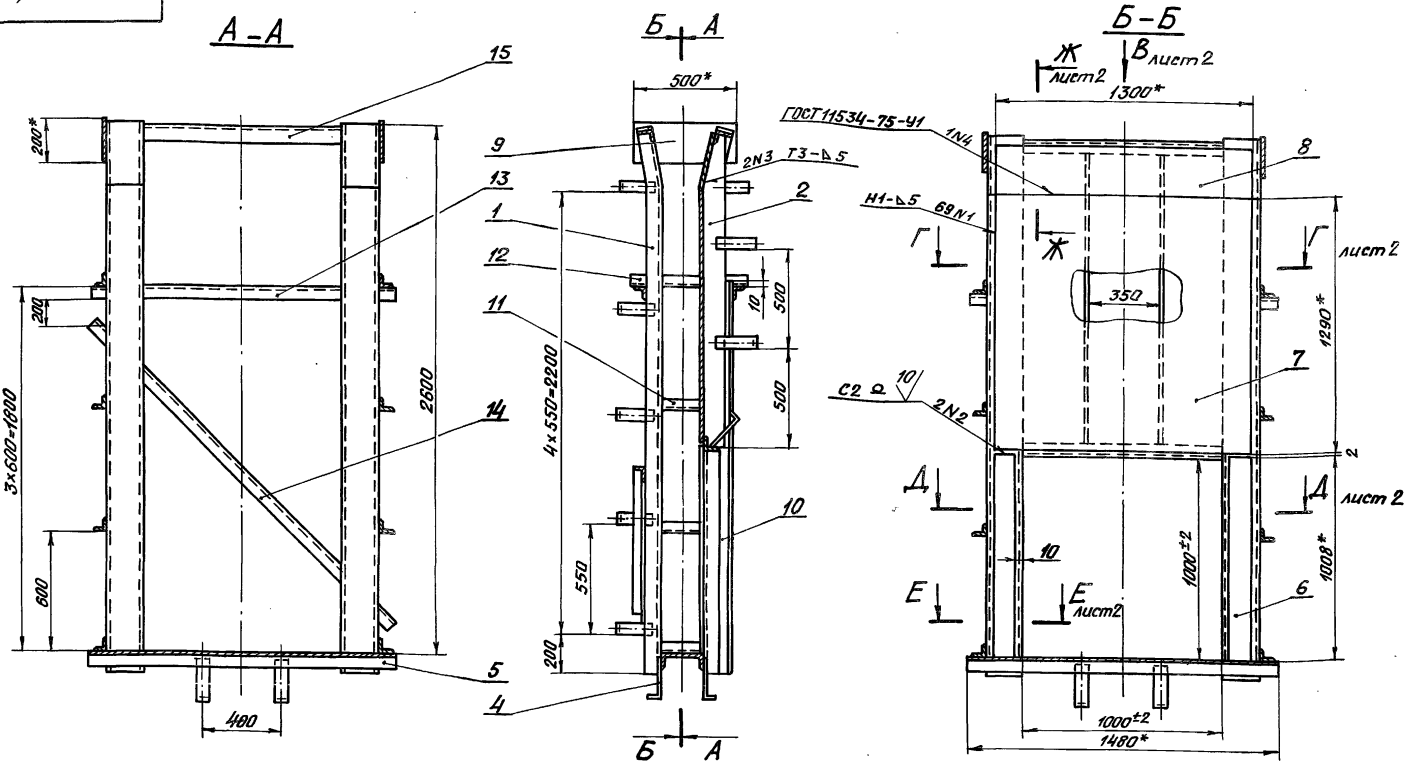

4. Во избежание выпора забрального листа при бетонировании закладных частей, его необходимо подпереть горизонтальными балками с шагом не менее 300 мм.
5. Сварные швы выполнять электродами Э42 ГОСТ 9466-75 по ГОСТ 5264-80.
   Для сварки поз. 6, 7 и 8 применять электроды Э-12Х13 ГОСТ 10052-75.
6. Сварку, неуказанную на чертеже, вести швом Т1-Δ5 по контуру прилегания свариваемых деталей.
7. Неуказанные предельные отклонения размеров $\pm \frac{IT14}{2}$.

1. * Размеры для справок.
2. Винтообразность пазовых конструкций закладных частей, измеряемая по концам – 3мм.
3. Стрела кривизны из плоскости забрального листа, измеряемая в любом направлении, +3мм на 1м длины.

Изм.	Лист	№ докум.	Подп.	Дата
Разраб.		Гусев		12.11.86
Пров.		Попова		11.02.87
ГИП		Гитин		13.02.87
Нач. отд.		Кареиев		19.02.87

7.820-4-КМ013.000СБ

Закладные части. Сборочный чертеж

Лит.	Масса	Масштаб
А	489,7	1:20

Лист 1 Листов 2

Вид В лист 1
М1:10

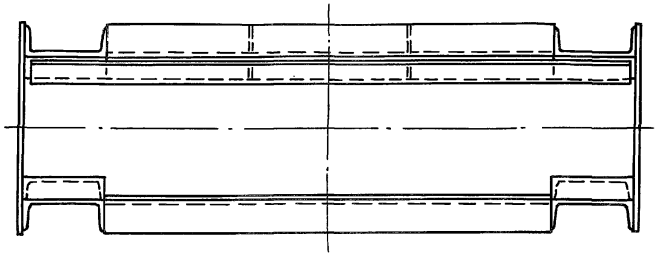

Г – Г лист 1
М1:10

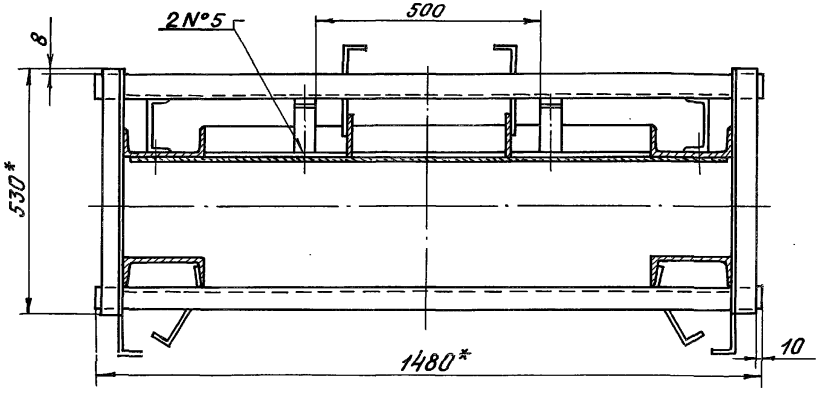

Д – Д лист 1
М1:10

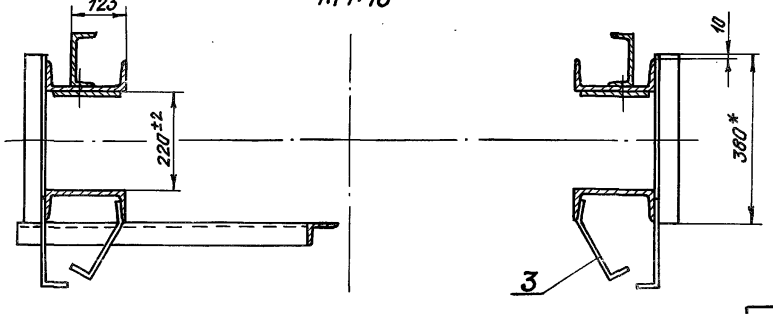

Е – Е лист 1
М1:10

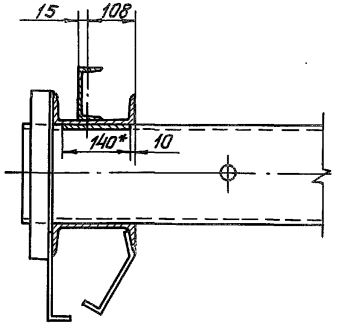

Ж – Ж лист 1
М1:10

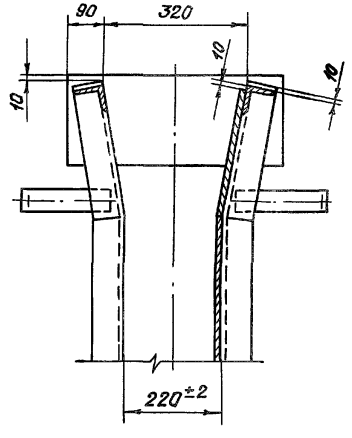

Серия 7.820-4 Выпуск 2

Формат	Зона	Поз.	Обозначение	Наименование	Кол.	Примеч.
				Документация		
А3			7.820-4-КМ022.000СБ	Сборочный чертеж		
				Сборочные единицы		
А4		1	7.820-4-КМ022.100	Металлоконструкция	1	
А4		2	7.820-4-КМ012.200	Узел колесный	4	
				Детали		
А4		3	7.820-4-КМ014.001	Накладка верхняя	1	
А4		4	7.820-4-КМ014.002	Накладка боковая	1	
		5	7.820-4-КМ014.002-01	Накладка боковая	1	
А4		6	7.820-4-КМ014.003	Накладка нижняя	1	
А4		7	7.820-4-КМ014.004	Уплотнение верхнее	1	
А4		8	7.820-4-КМ014.005	Уплотнение боковое	1	
		9	7.820-4-КМ014.005-01	Уплотнение боковое	1	
А4		10	7.820-4-КМ022.001	Уплотнение нижнее	1	
А4		11	7.820-4-КМ022.002	Накладка	2	
Б4		12	7.820-4-КМ022.003	Прокладка		
				Пластина I, лист,		
				ТМКЩ-М-10х45х940-1,7		
				ГОСТ 7338-77	2	1,0 кг
Б4			7.820-4-КМ022.004	Прокладка		
				Пластина I, лист		
				ТМКЩ-М-10х45х930-1,7		
				ГОСТ 7338-77	1	0,5 кг
				Стандартные изделия		
				Болты ГОСТ 7798-70		
		14		М10-8g х 25.46.029	6	
		15		М10-8g х 45.46.029	39	
		16		Гайка М10-7Н.5.029		
				ГОСТ 5915-70	45	

Инв. № подл. | Подп. и дата | Взам. инв. № | Инв. № дубл. | Подп. и дата

Изм.	Лист	№ докум.	Подп.	Дата
Разраб.		Гусев		5.09.82
Пров.		Попова		9.02.83
ГИП		Гитин		12.02.83

7.820-4-КМ022.000

Затвор

Лит.	Лист	Листов
А		1

Серия 7.820-4 Выпуск 2

7.820-4-КМ022.001

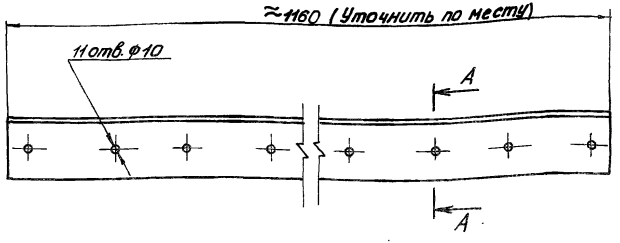

А-А
М1:2

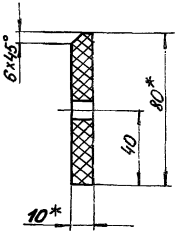

1. * Размеры для справок.
2. Отверстия ф10 пробивать через отверстия в накладке нижней (7.820-4-КМ014.003) и накладке (7.820-4-КМ022.002) при установке уплотнения.
3. Неуказанные предельные отклонения размеров $\pm \frac{JT14}{2}$

Инв. № подл. | Подп. и дата | Взам. инв. № | Инв. № дубл. | Подп. и дата

Изм.	Лист	№ докум.	Подп.	Дата
Разраб.		Гусев		8.09.82
Пров.		Попова		11.02.83
ГИП		Гитин		12.02.83
Нач. отд.		Коренев		13.02.83

7.820-4-КМ022.001

Уплотнение нижнее

Лит.	Масса	Масштаб
А	1,6	1:5

Лист	Листов-1

Пластина I, лист, ТМКЩ-М-

Копировал

7.820-4-КМ 022.000СБ

Вид с безнапорной стороны

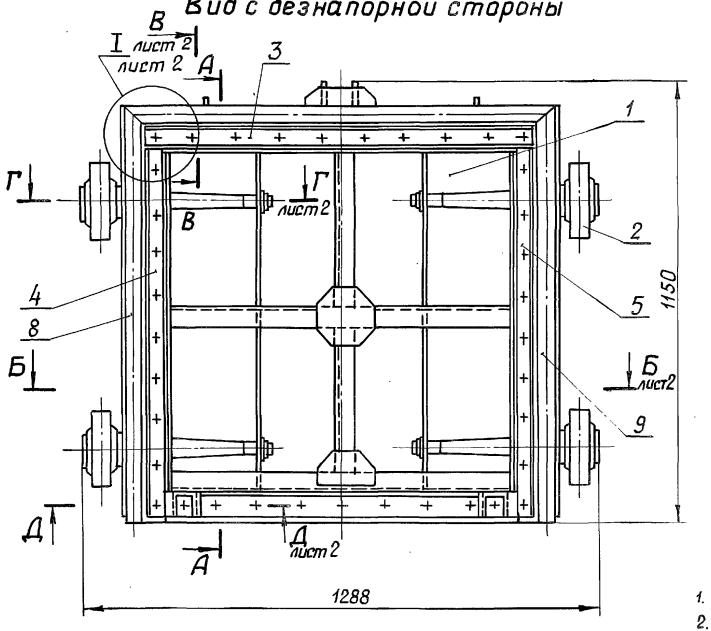

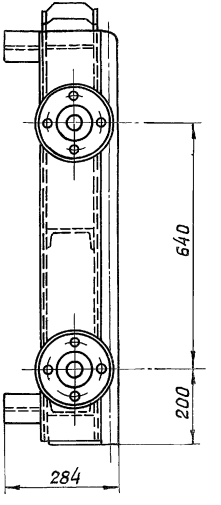

А-А

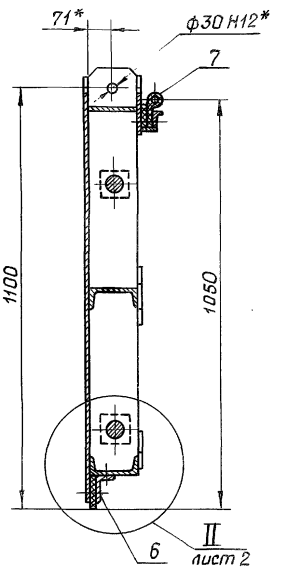

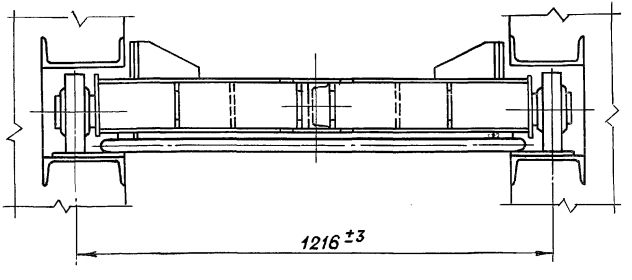

1. *Размеры для справок.
2. Отклонение четвертого колеса от плоскости касания трех других колес 2 мм.
3. Угловые стыки верхнего и боковых уплотнений (поз. 7, 8 и 9) вулканизировать.
4. Сварные швы выполнять по ГОСТ 5264-80.
5. Электроды Э42 ГОСТ 9466-75.
6. Неуказанные предельные отклонения размеров $\pm \frac{IT14}{2}$

Изм	Лист	№ докум.	Подп.	Дата
Разраб.		Гусев		3.09.86
Пров.		Попова		9.02.87
ГИП		Гитин		12.02.87
Нач. отд.		Кореневский		12.02.87

7.820-4-КМ 022.000 СБ

Затвор
Сборочный чертеж

Лит.	Масса	Масштаб
А	244,3	1:10

Лист 1 | Листов 2

Копировал

Б-Б лист 1

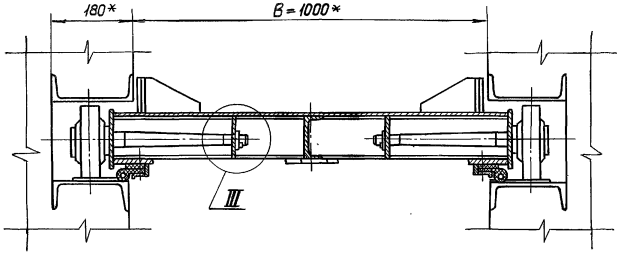

Г-Г лист 1
М1:5

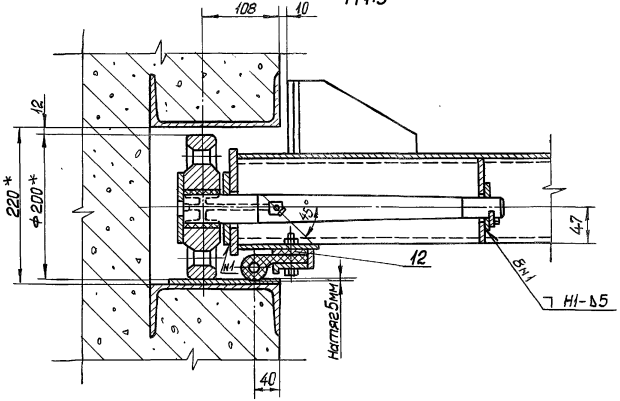

В-В лист 1
М1:5

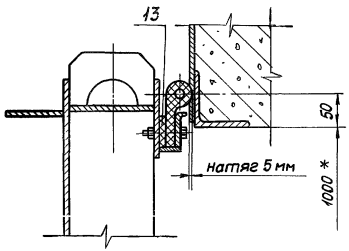

II лист 1
М1:5

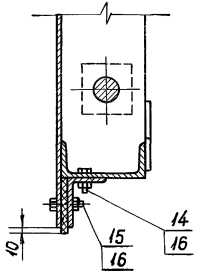

Д-Д лист 1
М1:5

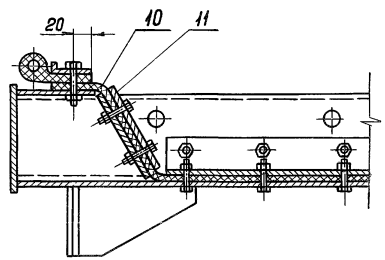

I лист 1
М1:5

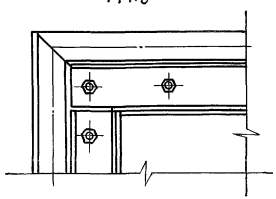

III
М1:5

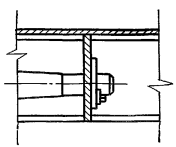

Формат	Зона	Поз.	Обозначение	Наименование	Кол.	Примеч.
				Документация		
А3			7.820-4-КМ022.100 СБ	Сборочный чертеж		
				Детали		
А4		1	7.820-4-КМ014.101	Обшивка	1	
А4		2	7.820-4-КМ022.101	Лист	2	
А4		3	7.820-4-КМ014.103	Полоса	1	
А4		4	7.820-4-КМ014.104	Полоса	2	
А4		5	7.820-4-КМ022.102	Ригель	1	
А4		6	7.820-4-КМ022.103	Лист	2	
А4		7	7.820-4-КМ012.103	Накладка	1	
А4		8	7.820-4-КМ012.104	Накладка	1	
А4		9	7.820-4-КМ022.104	Проушина	1	
		10	7.820-4-КМ022.104-01	Проушина	1	
А4		11	7.820-4-КМ021.104-01	Швеллер	1	
А4		12	7.820-4-КМ012.109	Упор	4	
А4		13	7.820-4-КМ012.110	Ребро	4	
А4		14	7.820-4-КМ021.105	Проушина	2	
А4		15	7.820-4-КМ022.105	Накладка	2	
А4		16	7.820-4-КМ021.106-01	Ребро	2	
А4		17	7.820-4-КМ021.107-01	Ребро	2	
Б4		18	7.820-4-КМ022.106	Швеллер		
				Швеллер $\frac{12\ ГОСТ\ 8240\text{-}72}{Вст3сп5\ ГОСТ\ 535\text{-}79}$		
				$L = 470 \pm \frac{JT14}{2}$	1	4,9 кг
Б4		19	7.820-4-КМ022.107	Ригель		
				Швеллер $\frac{12\ ГОСТ\ 8240\text{-}72}{Вст3сп5\ ГОСТ\ 535\text{-}79}$		
				$L = 1124 \pm \frac{JT14}{2}$	1	11,7 кг
Б4		20	7.820-4-КМ022.108	Полоса		
				Полоса $\frac{Б\text{-}2\ 6\times25\ ГОСТ\ 103\text{-}76}{Вст3сп5\ ГОСТ\ 535\text{-}79}$		
				$L = 930 \pm \frac{JT14}{2}$	1	1,1 кг
Б4		21	7.820-4-КМ022.109	Полоса		
				Полоса $\frac{Б\text{-}2\ 6\times25\ ГОСТ\ 103\text{-}76}{Вст3сп5\ ГОСТ\ 535\text{-}79}$		
				$L = 890 \pm \frac{JT14}{2}$	2	2,1 кг
Б4		22	7.820-4-КМ022.110	Полоса		
				Полоса $\frac{Б\text{-}2\ 8\times120\ ГОСТ\ 103\text{-}76}{Вст3сп5\ ГОСТ\ 535\text{-}79}$		
				$L = 1124 \pm \frac{JT14}{2}$	1	8,4 кг

Изм.	Лист	№ докум.	Подп.	Дата
Разраб.		Гусев		2.02.84
Пров.		Попова		9.02.87
ГИП		Гитин		9.02.87

7.820-4-КМ022.100

Металлоконструкция

Лит	Лист	Листов
А	1	2

Инв. № подл. | Подп. и дата | Взам. инв. № | Инв. № дубл. | Подпись и дата

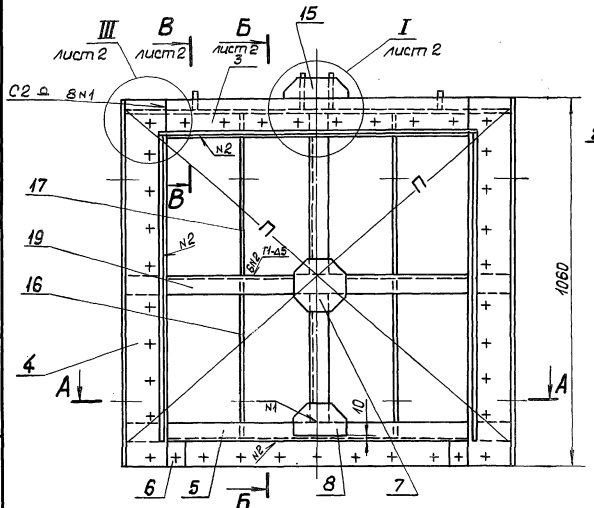

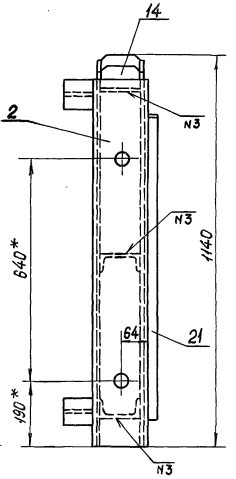

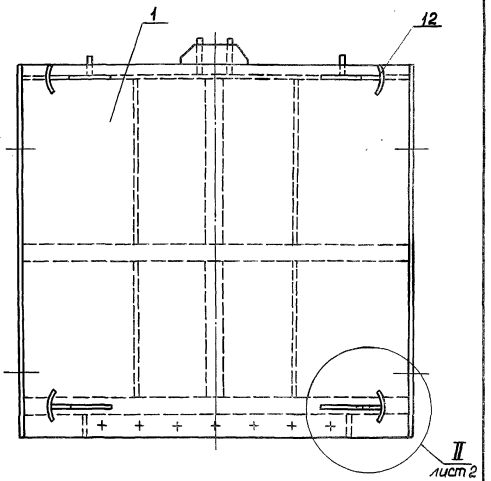

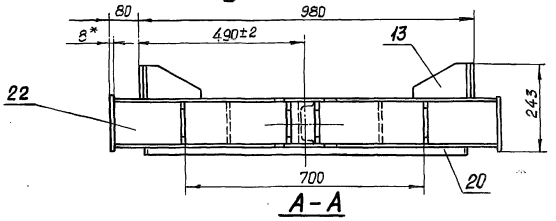

А-А

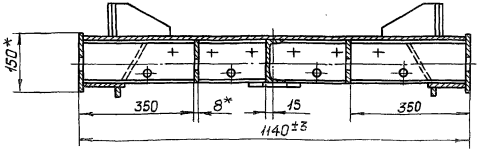

1. *Размеры для справок.
2. Разность длин диагоналей П не более 2 мм.
3. Сварные швы выполнять по ГОСТ 5264-80.
4. Электроды Э42 ГОСТ 9466-75.
5. Сварку, неуказанную на чертеже, вести швом Н1-∆5 по контуру прилегания свариваемых деталей.
6. Неуказанные предельные отклонения размеров $\pm \frac{JT14}{2}$

					7.820-4-КМ022.100СБ		
Изм.	Лист	№ докум.	Подп.	Дата			
Разраб.		Гусев		29.09.89	Металлоконструкция. Сборочный чертеж	Лит.	Масса	Масштаб
Пров.		Попова		11.02.89		А	166,1	1:10
ГИП		Гитин		11.02.89		Лист 1	Листов 2	
Нач. отд.		Коренев		29.02.89				

Инв. № подл. | Подпись и дата | Взам. инв. №

Б–Б лист 1

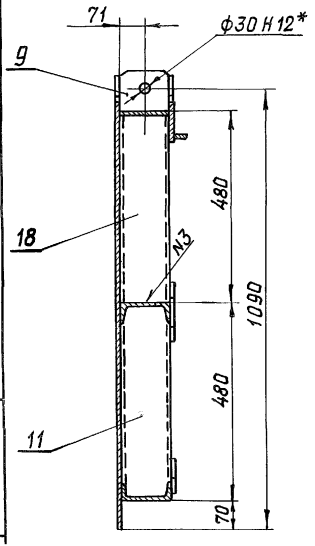

I лист 1
М1:5

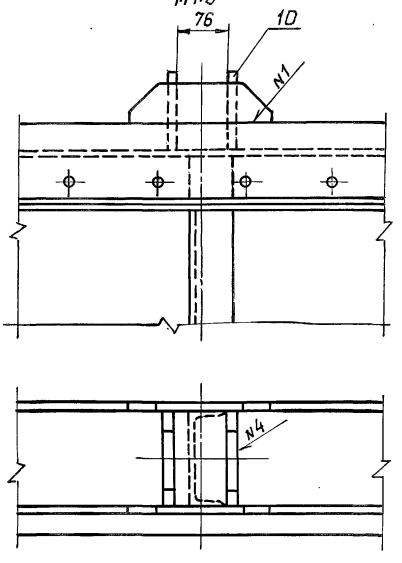

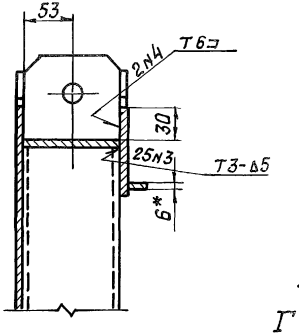

II лист 1
М1:5

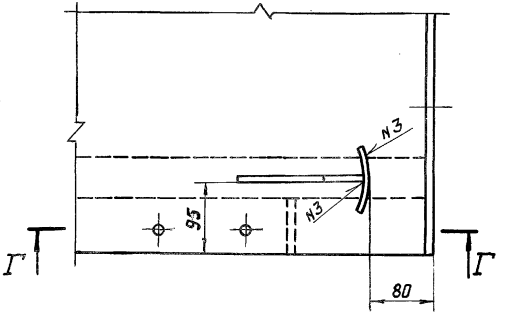

Г–Г

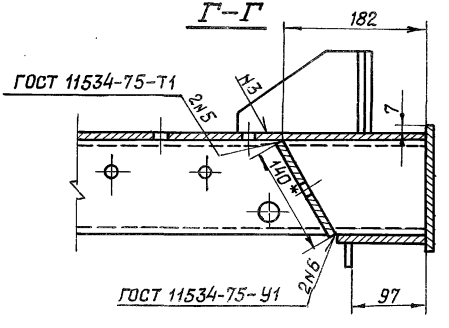

В–В лист 1
М1:5

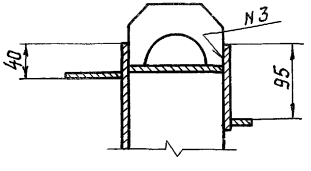

III лист 1
М1:5

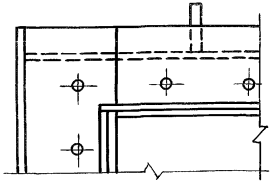

7.820-4-КМ014.101

Серия 7.820-4 Выпуск 2

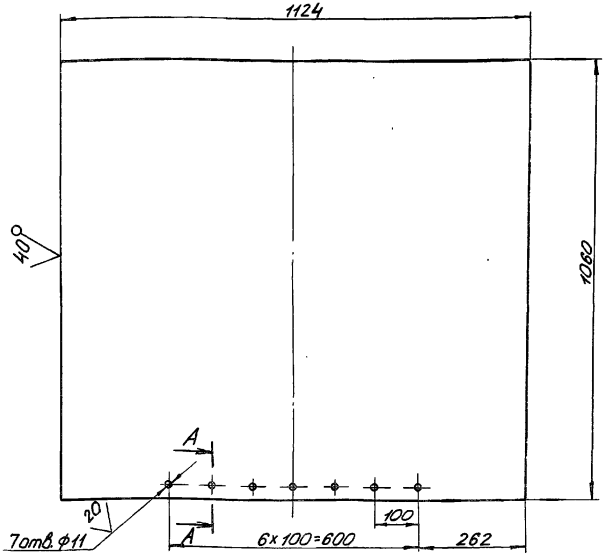

А – А
М 1:2

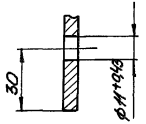

1. Предельные отклонения размеров, координирующих оси отверстий, ± 0,28 мм.
2. Неуказанные предельные отклонения размеров ± $\frac{JT\,14}{2}$

Изм.	Лист	№ докум.	Подп.	Дата	7.820-4-КМ014.101	Лит.	Масса	Масшт.
Разраб.		Гусев		5.02.87	Обшивка	А	56,1	1:10
Пров.		Попова		10.02.87		Лист	Листов-1	
ГИП		Гитин		12.02.87				
Нач.отд.		Коренев		13.02.87				

Б-ПН-6 ГОСТ 19903-74

7.820-4-КМ022.101

Серия 7.820-4 Выпуск 2

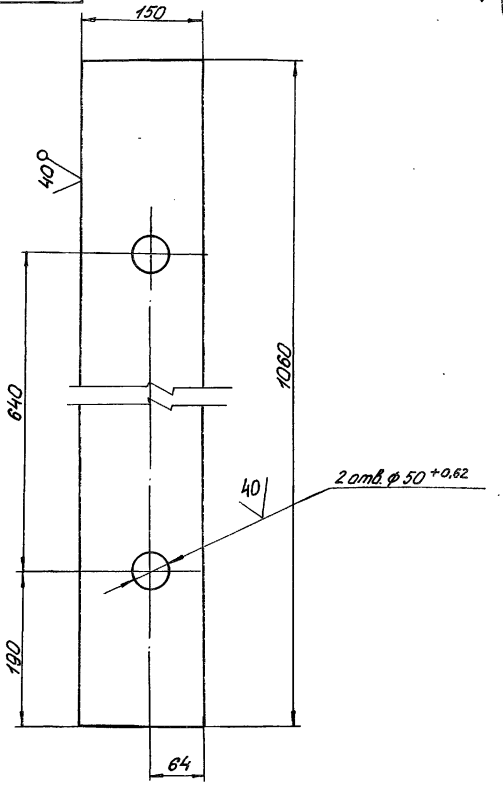

Неуказанные предельные отклонения размеров ± $\frac{JT\,14}{2}$

Изм.	Лист	№ докум.	Подп.	Дата	7.820-4-КМ022.101	Лит.	Масса	Масштаб
Разраб.		Гусев		5.02.87	Лист	А	9,8	1:5
Пров.		Попова		10.02.87		Лист	Листов-1	
ГИП		Гитин		12.02.87				
Нач.отд.		Коренев		13.02.87				

Б-ПН-8 ГОСТ 19903-74

Подп. и дата | Взам.инв.№ | Инв.№дубл. | Подп. и дата | Взам.инв.№ | Инв.№дубл. | Подп. и дата | Инв.№подл.

Серия 7.820-4 Выпуск 2

7.820-4-КМ014.103

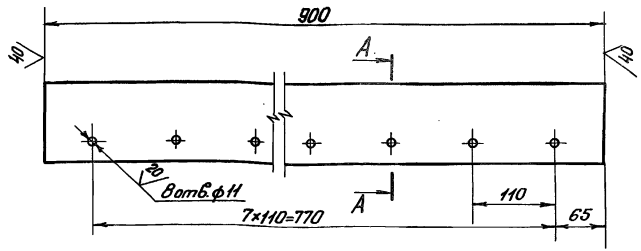

А – А
М1:2

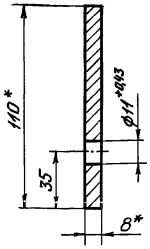

1. * Размеры для справок.
2. Предельные отклонения размеров, координирующих оси отверстий, ±0,28 мм.
3. Неуказанные предельные отклонения размеров $\pm \frac{JT14}{2}$.

Изм.	Лист	№ докум.	Подп.	Дата	7.820-4-КМ014.103			
Разраб.		Гусев		20.02.87	Полоса	Лит.	Масса	Масштаб
Пров.		Попова		11.02.87		А	6,1	1:5
ГИП		Гитин		18.02.87		Лист	Листов 1	
Нач. отд.		Кореневб		13.02.87	Полоса Б-2 8×110 ГОСТ 103-76			

Инв. № подл. | Подп. и дата | Взам. инв. № | Инв. № дубл. | Подп. и дата

7.820-4-КМ014.104

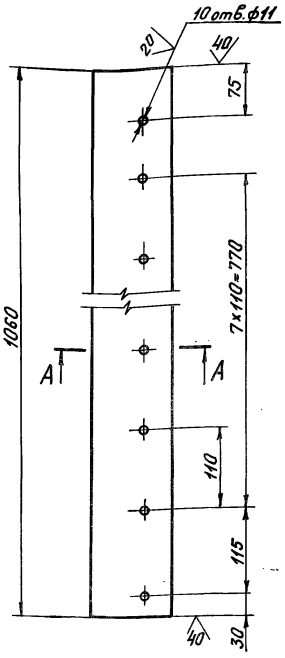

А – А
М1:2

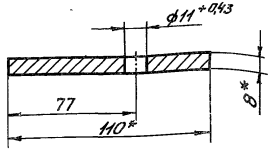

1. * Размеры для справок.
2. Предельные отклонения размеров, координирующих оси отверетий, ±0,28 мм.
3. Неуказанные предельные отклонения размеров $\pm \frac{JT14}{2}$.

Изм.	Лист	№ докум.	Подп.	Дата	7.820-4-КМ014.104			
Разраб.		Гусев		20.02.87	Полоса	Лит.	Масса	Масштаб
Пров.		Попова		11.02.87		А	7,3	1:5
ГИП		Гитин		18.02.87		Лист	Листов 1	
Нач. отд.		Кореневб		13.02.87	Полоса Б-2 8×110 ГОСТ 103-76			

Инв. № подл. | Подп. и дата | Взам. инв. № | Инв. № дубл. | Подп. и дата

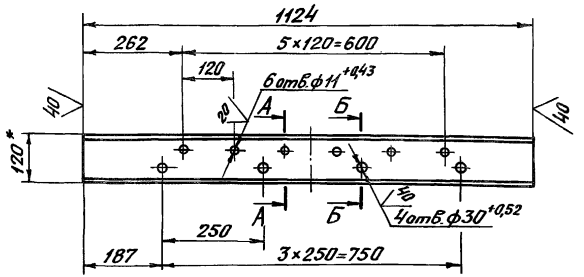

А – А повернуто
М1:5

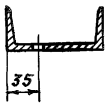

Б – Б повернуто
М1:5

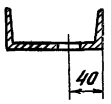

1. *Размер для справок.
2. Предельные отклонения размеров, координирующих оси отверстий, ± 0,28мм.
3. Неуказанные предельные отклонения размеров $\pm \frac{JT14}{2}$.

Изм.	Лист	№ докум.	Подп.	Дата
Разраб.		Гусев		3.09.86
Пров.		Попова		10.02.87
ГИП		Гитин		12.02.87
Нач.отд.		Кореневский		13.02.87

7.820-4-КМ022.102

Ригель

Лит.	Масса	Масштаб
А	11,4	1:10
Лист	Листов – 1	

Н.контр. 12 ГОСТ 8240-72

Ленгипроводхоз

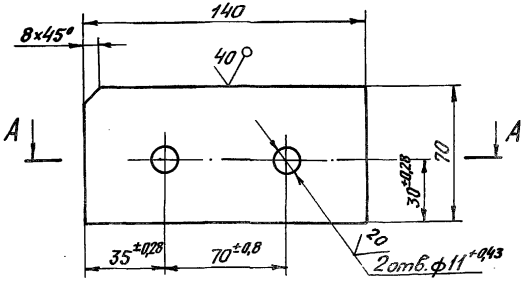

А – А

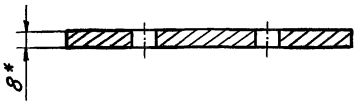

1. *Размер для справок.
2. Неуказанные предельные отклонения размеров $\pm \frac{JT14}{2}$.

Изм.	Лист	№ докум.	Подп.	Дата
Разраб.		Гусев		3.09.86
Пров.		Попова		10.02.87
ГИП		Гитин		12.02.87
Нач.отд.		Кореневский		13.02.87

7.820-4-КМ022.103

Лист

Лит.	Масса	Масштаб
А	0,6	1:2
Лист	Листов – 1	

Лист Б-ЛН-8 ГОСТ 19903-74

Ленгипроводхоз

Серия 7.820-4 Выпуск 2

Инв.№подл. | Подп. и дата | Взам.инв.№ | Инв.№дубл. | Подп. и дата

7.820-4-КМ 022.104

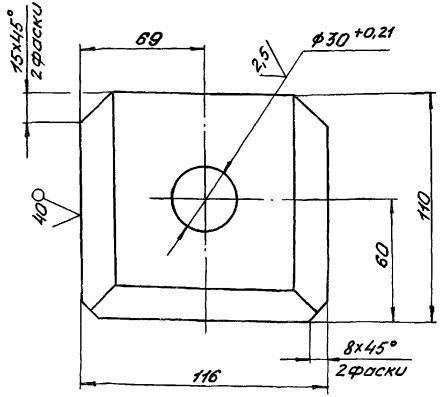

7.820-4-КМ022.104-01
- зеркальное отражение
Остальное см. - 7.820-4-КМ022.104

Разделка кромок

М 1:1

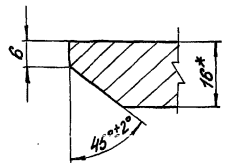

М 1:5

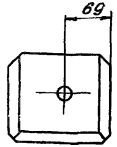

1. * Размер для справок.
2. Неуказанные предельные отклонения размеров $\pm \frac{JT14}{2}$

Изм.	Лист	№ докум.	Подп.	Дата
Разраб.		Гусев		9.01.87
Пров.		Попова		11.02.87
ГИП		Гитин		12.02.87
Нач.отд.		Коренев		13.02.87
Н.контр.		Снельчакова		16.02.87

7.820-4-КМ022.104

Проушина

Лит.	Масса	Масштаб
А	1,5	1:2
Лист	Листов-1	

Лист Б-ПН-16 ГОСТ 19903-74 / ВСт3сп5 ГОСТ 14637-79

Ленгипроводхоз

Серия 7.820-4 Выпуск 2

Инв.№подл. | Подп. и дата | Взам.инв.№ | Инв.№дубл. | Подп. и дата

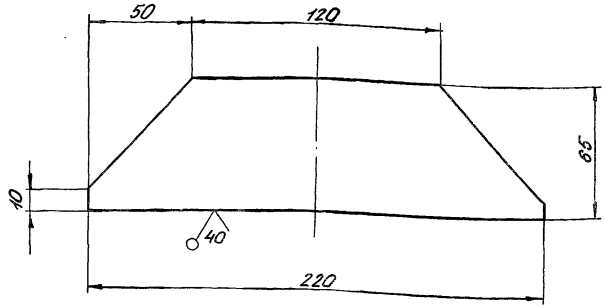

Предельные отклонения размеров $\pm \frac{JT14}{2}$

Изм.	Лист	№ докум.	Подп.	Дата
Разраб.		Гусев		9.01.87
Пров.		Попова		11.02.87
ГИП		Гитин		12.02.87
Нач.отд.		Коренев		13.02.87

7.820-4-КМ022.105

Накладка

Лит.	Масса	Масштаб
А	0,5	1:2
Лист	Листов-1	

Лист Б-ПН-6 ГОСТ 19903-74

Ленгипроводхоз

Серия 7.820-4 Выпуск 2

Инв.№подл. | Подп. и дата | Взам.инв.№ | Инв.№дубл. | Подп. и дата

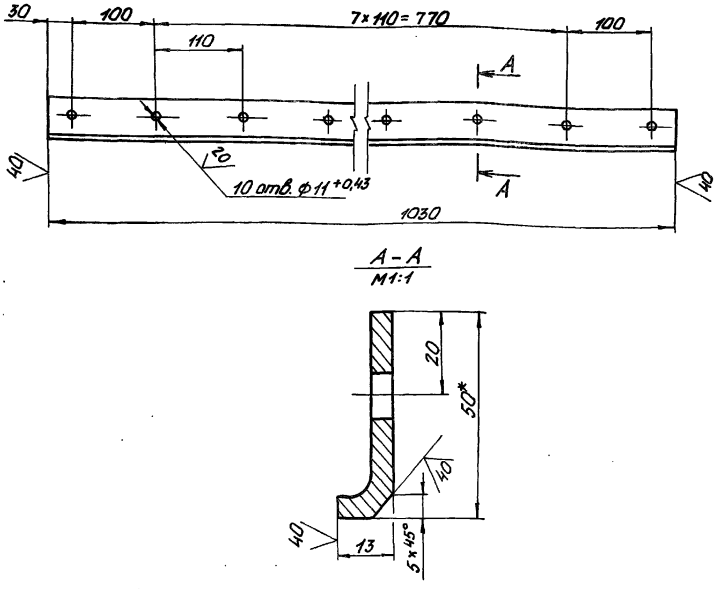

1.* Размер для справок.

2. Предельные отклонения размеров, координирующих оси отверстий, ±0,28 мм.

3. Предельные отклонения прочих размеров ± JT14/2

					7.820-4-КМ014.001	
Изм.	Лист	№ докум.	Подп.	Дата		
Разраб.		Гусев		5.02.87	Накладка верхняя	Лит. A; Масса 2,3; Масштаб 1:5
Пров.		Попова		10.02.87		Лист; Листов 1
ГИП		Гитин		12.02.87		
Нач.отд.		Коренев		18.02.87	Уголок Б-50×50×5 ГОСТ 8509-72	Ленгипроводхоз

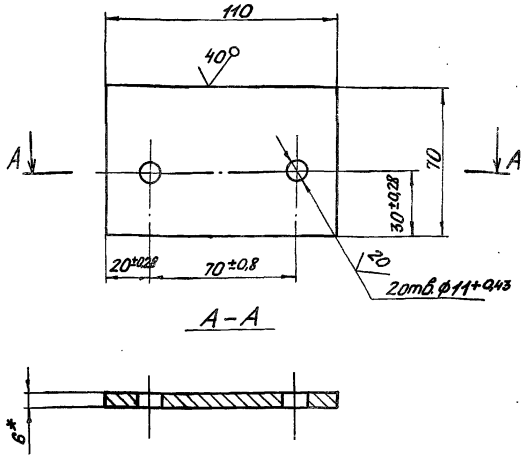

1.* Размер для справок.

2. Неуказанные предельные отклонения размеров ± JT14/2

					7.820-4-КМ022.002	
Изм.	Лист	№ докум.	Подп.	Дата		
Разраб.		Гусев		5.02.87	Накладка	Лит. A; Масса 0,3; Масштаб 1:2
Пров.		Попова		10.02.87		Лист; Листов 1
ГИП		Гитин		12.02.87		
Нач.отд.		Коренев		18.02.87	Лист Б-ПН-6 ГОСТ 19903-74	Ленгипроводхоз

Инв.№ подл. | Подп. и дата | Взам.инв.№ | Инв.№ дубл. | Подп. и дата

7.820-4-КМ014.002

Серия 7.820-4 Выпуск 2

7.820-4-КМ014.002

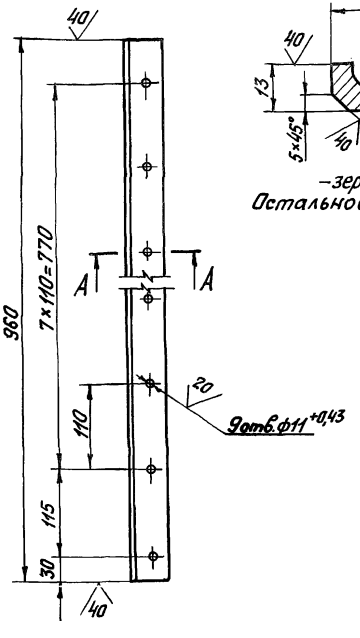

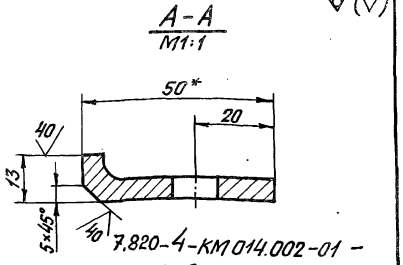

7.820-4-КМ014.002-01 – зеркальное отражение.
Остальное см. 7.820-4-КМ014.002

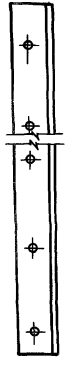

1. * Размер для справок.
2. Предельные отклонения размеров, координирующих оси отверстий, ±0,28 мм.
3. Предельные отклонения прочих размеров $\pm \frac{JT14}{2}$.

Изм.	Лист	№ докум.	Подп.	Дата	7.820-4-КМ014.002	Лит.	Масса	Масштаб
Разраб.		Гусев		20.08.86	Накладка боковая	A	2,1	1:5
Пров.		Попова		9.01.87		Лист	Листов – 1	
ГИП		Гитин		13.01.87				
Нач.отд.		Коренев		16.01.87	Уголок Б-50×50×5 ГОСТ 8509-72			

Лензиноводхоз

7.820-4-КМ014.003

Серия 7.820-4 Выпуск 2

Подп. и дата | Инв. № дубл. | Взам. инв. № | Подп. и дата | Инв. № подл.

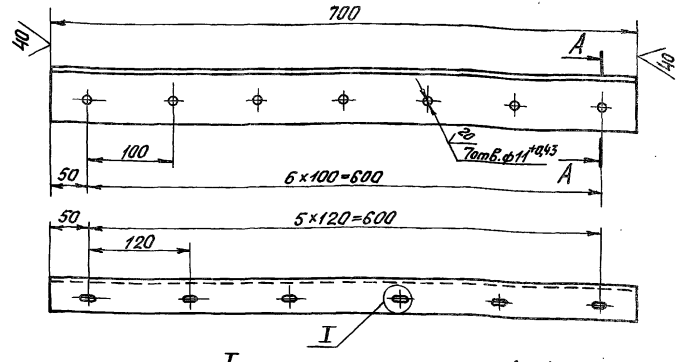

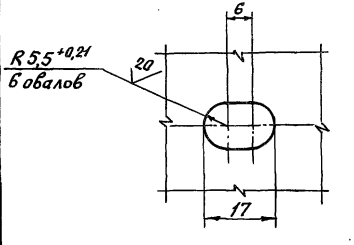

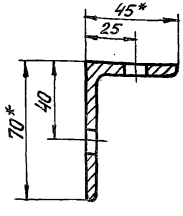

1. * Размеры для справок.
2. Предельные отклонения размеров, координирующих оси отверстий, ±0,28 мм.
3. Предельные отклонения прочих размеров $\pm \frac{JT14}{2}$.

Изм.	Лист	№ докум.	Подп.	Дата	7.820-4-КМ014.003	Лит.	Масса	Масштаб
Разраб.		Гусев		20.08.86	Накладка нижняя	A	3,1	1:5
Пров.		Попова		9.01.87		Лист	Листов – 1	
ГИП		Гитин		13.01.87				
Нач.отд.		Коренев		16.01.87	Уголок Б-70×45×5 ГОСТ 8510-72			

Лензиноводхоз

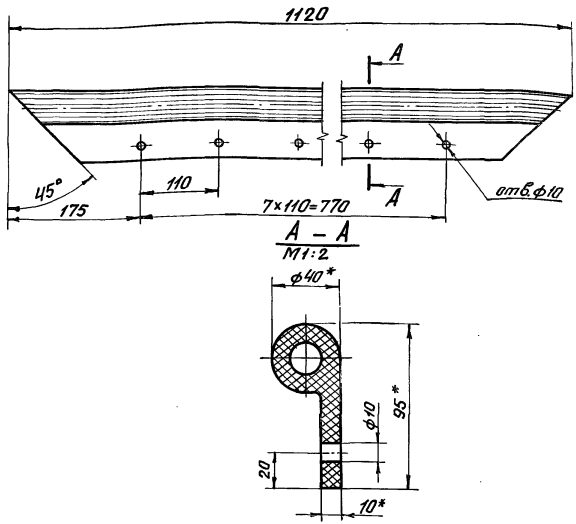

1. * Размеры для справок.
2. Отверстия ф10 пробивать через отверстия в накладке верхней (7.820-4-КМ014.001) при установке уплотнения.
3. Неуказанные предельные отклонения размеров $\pm \frac{JT14}{2}$.

Изм.	Лист	№ докум.	Подп.	Дата	7.820-4-КМ014.004	Лит.	Масса	Масштаб
Разраб.		Гусев		25.02.87	Уплотнение верхнее	А	1,9	1:5
Пров.		Попова		11.02.87		Лист	Листов – 1	
ГИП		Гитин		13.02.87				
Нач.отд.		Кореневский		13.02.87	Уплотнение тип IIа			

Серия 7.820-4 Выпуск 2

Инв.№подл. | Подп. и дата | Взам.инв.№ | Инв.№дубл. | Подп. и дата

7.820-4-КМ014.005

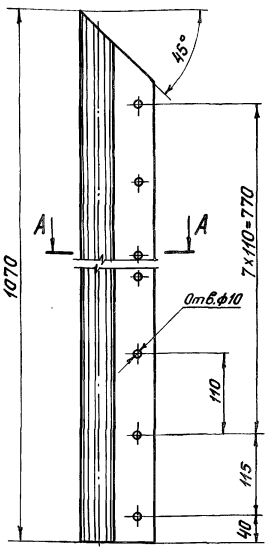

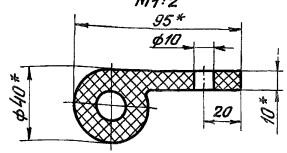

7.820-4-КМ014.005-01-
– Зеркальное отражение.
Остальное см. 7.820-4-КМ014.005
М1:10

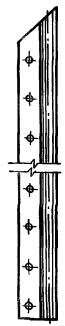

1. * Размеры для справок.
2. Отверстия ф10 пробивать через отверстия в накладке боковой (7.820-4-КМ014.002) при установке уплотнения.
3. Неуказанные предельные отклонения размеров $\pm \frac{JT14}{2}$.

Изм.	Лист	№ докум.	Подп.	Дата	7.820-4-КМ014.005	Лит.	Масса	Масштаб
Разраб.		Гусев		25.02.87	Уплотнение боковое	А	1,8	1:5
Пров.		Попова		11.02.87		Лист	Листов – 1	
ГИП		Гитин		13.02.87				
Нач.отд.		Кореневский		13.02.87	Уплотнение тип IIа			

Инв.№подл. | Подп. и дата | Взам.инв.№ | Инв.№дубл. | Подп. и дата

Выпуск 2
Серия 7.820-4

Формат	Зона	Поз.	Обозначение	Наименование	Кол.	Примечание
				Документация		
А3			7.820-4-км 023.000СБ	Сборочный чертеж		
				Сборочные единицы		
А4		1	7.820-км 023.100	Звено	1	
А4		2	7.820-км 023.200	Звено	1	
				Детали		
А4		3	7.820-4-км 015.003	Болт	1	
				Стандартные изделия		
		4		Болт М16-8g×60.46.029		
				ГОСТ 7798-70	6	
		5		Гайка М16-7Н.5.029		
				ГОСТ 5915-70	6	
		6		Гайка М20-7Н.5.029		
				ГОСТ 5915-70	1	
		7		Шайба 16.65Г.029		
				ГОСТ 6402-70	6	
		8		Шайба 20.01.029		
				ГОСТ 11371-78	1	

Изм.	Лист	№ докум.	Подп.	Дата
Разраб.		Попова		27.11.86
Пров.		Гитин		12.02.87
ГИП		Гитин		12.02.87

7.820-4-км 023.000

Лит.	Лист	Листов
А		1

Штанга

ЛЕНГИПРОНЕФТЕХИМ

Инв.№ подл. | Подп. и дата | Взам. инв.№ | Инв.№ дубл. | Подп. и дата

7.820-4-км 015.001

20

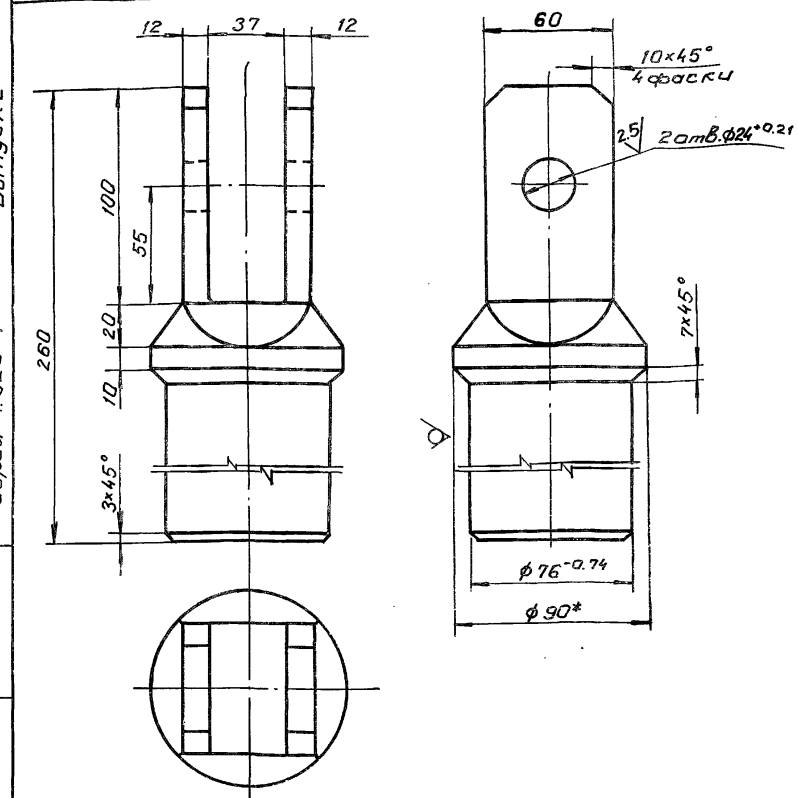

1. * Размер для справок
2. Неуказанные предельные отклонения размеров ± JT14/2

Изм.	Лист	№ докум.	Подп.	Дата
Разраб.		Попова		27.11.86
Пров.		Гитин		12.02.87
ГИП		Гитин		12.02.87
Нач. отд.		Кореньев		12.02.87

Проушина

Лит.	Масса	Масштаб
А	7.1	1:2
Лист	Листов 1	

ЛЕНГИПРО

8.90 ГОСТ 25.90-71

7.820-4-КМ023.000СБ

Серия 7.820-4 выпуск 2

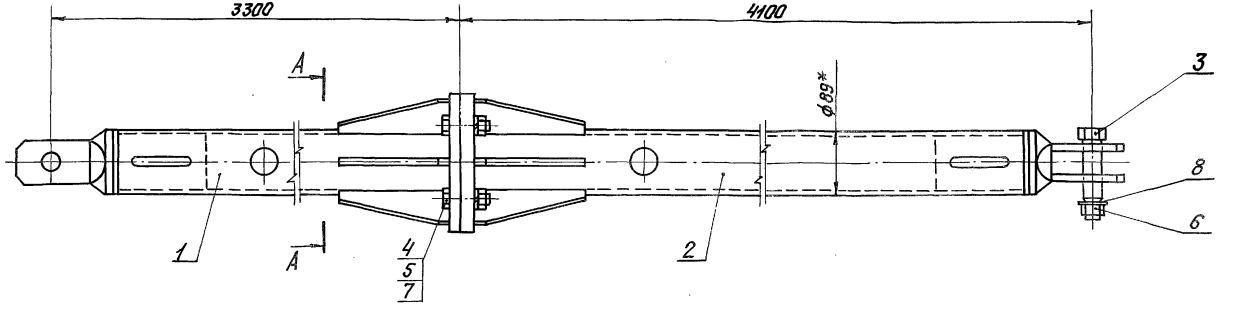

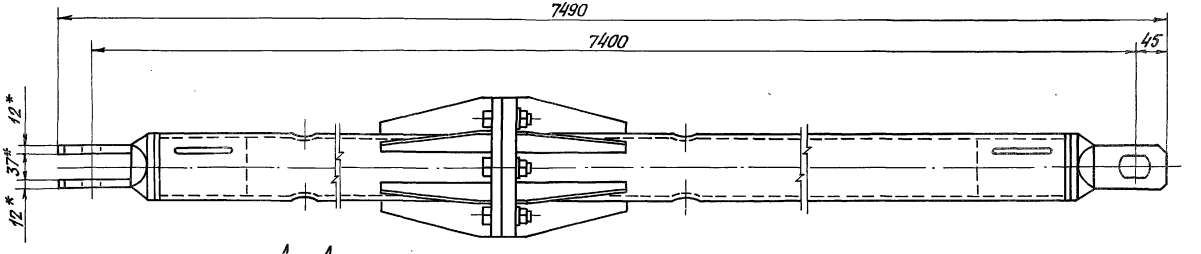

A – A
М 1:2,5

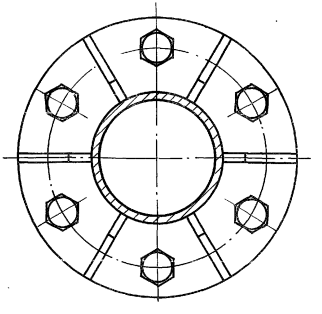

1. * Размеры для справок.
2. При изготовлении и сборке звеньев штанги обеспечить проектное положение проушин.
3. Предельные отклонения размеров $\pm \frac{JT14}{2}$.

					7.820-4-КМ023.000СБ		
Изм.	Лист	№ докум.	Подп.	Дата			
Разраб.		Попова		25.11.87	Штанга. Сборочный чертеж	Лит.	Масса	Масштаб
Пров.		Гитин		12.02.87		А	112,2	1:5
ГИП		Гитин		12.02.87		Лист	Листов – 1	
Нач. отд.		Кореневский		13.02.87		Ленгипроводхоз		

Выпуск 2
Серия 7.820-4

Формат	Зона	Поз.	Обозначение	Наименование	Кол.	Примечание
				Документация		
А3			7.820-4-КМ023.100 СБ	Сборочный чертеж		
				Детали		
А4		1	7.820-4-КМ015.001	Проушина	1	
А4		2	7.820-4-КМ023.101	Труба	1	
А4		3	7.820-4-КМ023.102	Ребро	6	
А4		4	7.820-4-КМ023.103	Фланец	1	

Изм.	Лист	№ докум.	Подп.	Дата
Разраб.		Попова		28.11.86
Пров.		Гитин		12.02.87
ГИП		Гитин		12.02.87
Нач. отд.		Коренев		13.02.87

7.820-4-КМ023.100

Звено

Лит.	Лист	Листов
А		1

Выпуск 2
Серия 7.820-4

Формат	Зона	Поз.	Обозначение	Наименование	Кол.	Примечание
				Документация		
А3			7.820-4-КМ023.200 СБ	Сборочный чертеж		
				Детали		
А4		1	7.820-4-КМ015.001	Проушина	1	
А4		2	7.820-4-КМ023.101-01	Труба	1	
А4		3	7.820-4-КМ023.102	Ребро	6	
А4		4	7.820-4-КМ023.201	Фланец	1	

Изм.	Лист	№ докум.	Подп.	Дата
Разраб.		Попова		28.11.86
Пров.		Гитин		12.02.87
ГИП		Гитин		12.02.87
Нач. отд.		Коренев		13.02.87

7.820-4-КМ023.200

Звено

Лит.	Лист	Листов
А		1

Ленгипроводхоз

Инв. № подл. | Подп. и дата | Взам. инв. № | Инв. № дубл. | Подп. и дата

7.820-4-КМ023.100СБ

Серия 7.820-4 Выпуск 2

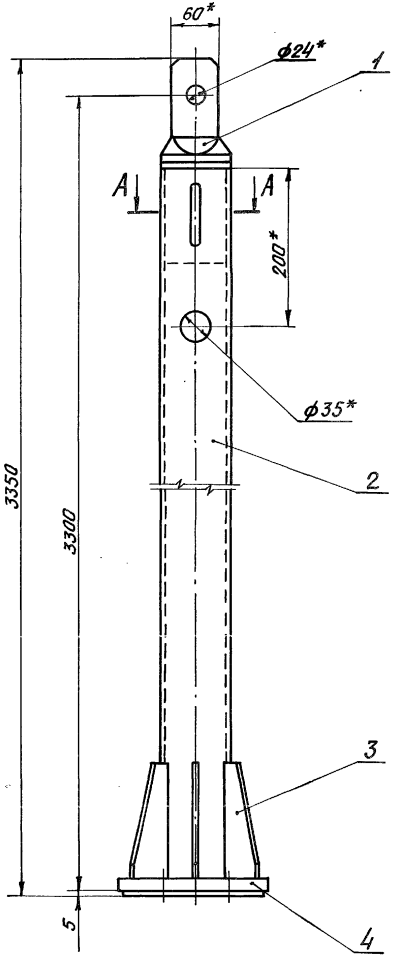

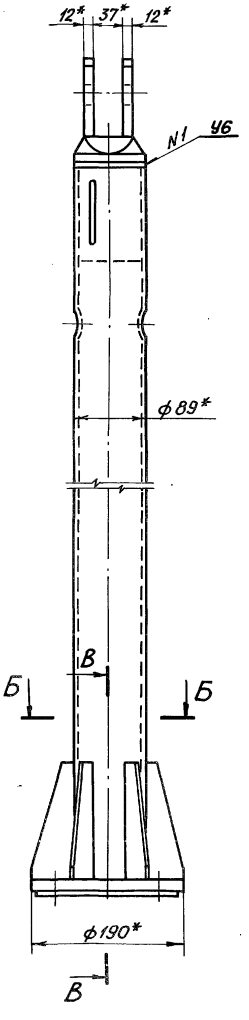

А – А
М1:2

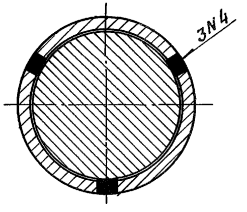

Б – Б
М1:2,5

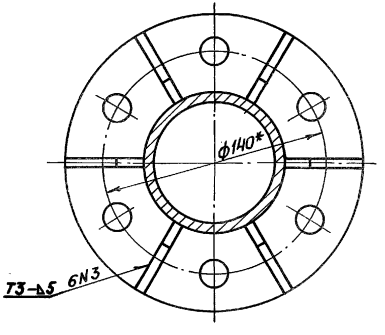

В – В
М1:2,5

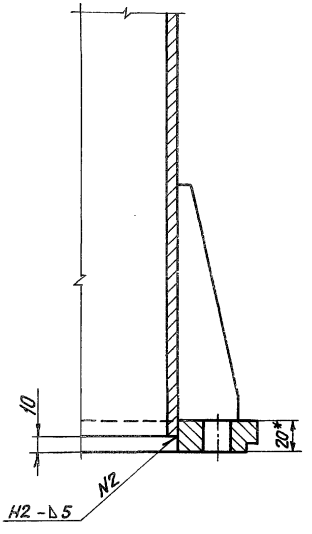

1. * Размеры для справок.
2. Сварные швы выполнять по ГОСТ 5264-80.
3. Электроды Э42 ГОСТ 9466-75.
4. Неуказанные предельные отклонения размеров $\pm \frac{JT\,14}{2}$.

Изм.	Лист	№ докум.	Подп.	Дата
Разраб.		Попова		27.11.86
Пров.		Гитин		12.02.87
ГИП		Гитин		12.02.87
Нач. отд.		Кореневб		19.02.87

7.820-4-КМ023.100СБ

Звено.
Сборочный чертеж

Лит.	Масса	Масштаб
А	50,6	1:5
Лист	Листов 1	

7.820-4-КМ023.102

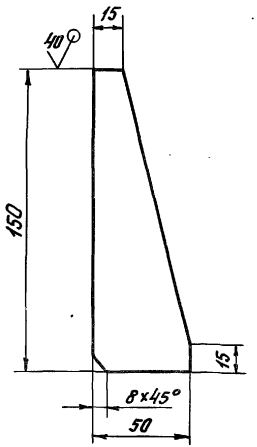

Предельные отклонения размеров $\pm \frac{JT\,14}{2}$.

Изм.	Лист	№ докум.	Подп.	Дата
Разраб.		Попова		25.11.86
Пров.		Гитин		12.02.87
ГИП		Гитин		12.02.87
Нач. отд.		Коренев		12.02.87

7.820-4-КМ023.102

Ребро

Лит.	Масса	Масштаб
А	0,24	1:2
Лист	Листов – 1	

Лист Б-ПН-6 ГОСТ 19903-74

Ленгипроводхоз

7.820-4-КМ023.101

7.820-4-КМ023.101

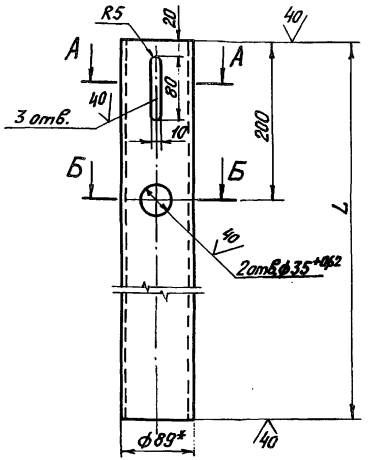

А–А
М1:2,5

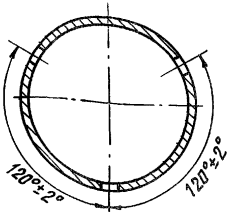

Б–Б
М1:2,5

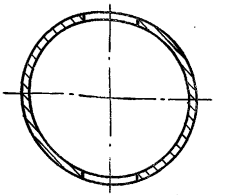

Обозначение	L, мм	Масса, кг
7.820-4-КМ023.101	3203	39,1
7.820-4-КМ023.101-01	3998	48,9

7.820-4-КМ023.101-01. Остальное см. – 7.820-4-КМ023.101

М1:10

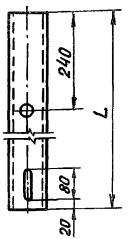

1. *Размер для справок.
2. Неуказанные предельные отклонения размеров $\pm \frac{JT\,14}{2}$.

Изм.	Лист	№ докум.	Подп.	Дата
Разраб.		Попова		25.11.86
Пров.		Гитин		12.02.87
ГИП		Гитин		12.02.87
Нач. отд.		Коренев		12.02.87

7.820-4-КМ023.101

Труба

Лит.	Масса	Масштаб
А	см. таблицу	1:5
Лист	Листов – 1	

Труба 89×6 ГОСТ 8732-78

Ленгипроводхоз

Инв.№подл. | Подп. и дата | Взам.инв.№ | Инв.№дубл. | Подп. и дата

7.820-4-КМ023.103

20/(√)

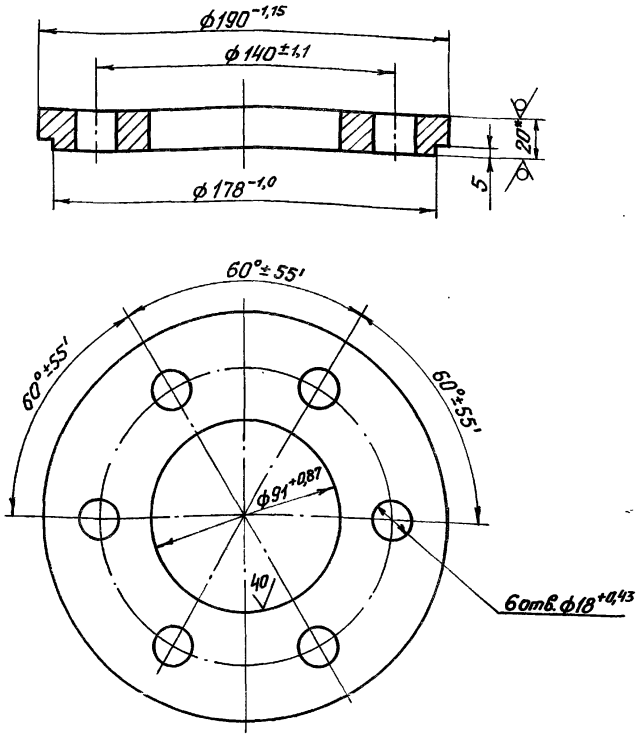

1. * Размер для справок.
2. Неуказанные предельные отклонения размеров $\pm\frac{JT\,14}{2}$.

Изм.	Лист	№докум.	Подп.	Дата
Разраб.		Попова		25.11.86
Пров.		Гитин		12.02.87
ГИП		Гитин		12.02.87
Нач.отд.		Коренев		13.02.87

7.820-4-КМ023.103

Фланец

Лит.	Масса	Масштаб
А	3,0	1:2

Лист | Листов – 1

Б-ПН-20 ГОСТ 19903-74

Серия 7.820-4 Выпуск 2

7.820-4-КМ023.201

20/(√)

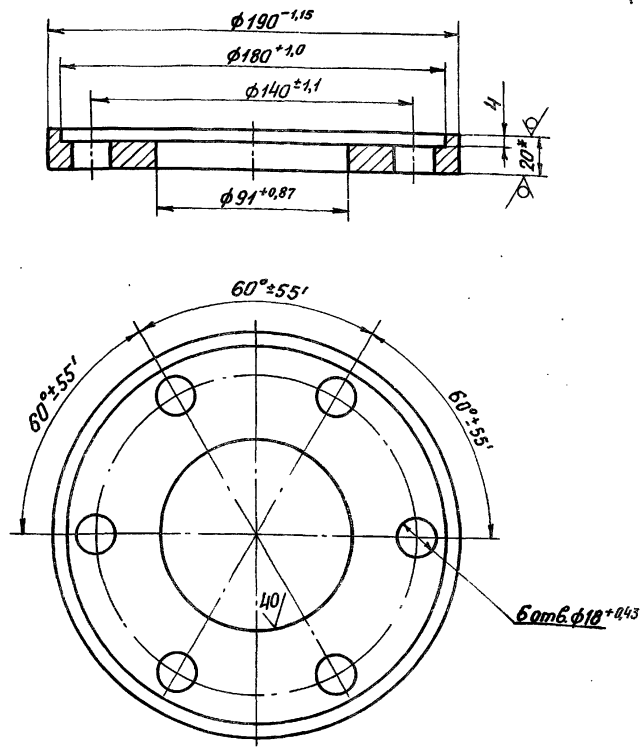

1. * Размер для справок.
2. Неуказанные предельные отклонения размеров $\pm\frac{JT\,14}{2}$.

Изм.	Лист	№докум.	Подп.	Дата
Разраб.		Попова		25.11.86
Пров.		Гитин		12.02.87
ГИП		Гитин		12.02.87
Нач.отд.		Коренев		13.02.87

7.820-4-КМ023.201

Фланец

Лит.	Масса	Масштаб
А	2,6	1:2

Лист | Листов – 1

Б-ПН-20 ГОСТ 19903-74

Серия 7.820-4 Выпуск 2

Подп. и дата | Взам.инв.№ | Инв.№дубл. | Подп. и дата | Инв.№подл.

Инв.№ подл. | Подп. и дата | Взам.инв.№ | Инв.№ дубл. | Подп. и дата

Серия 7.820-4 Выпуск 2

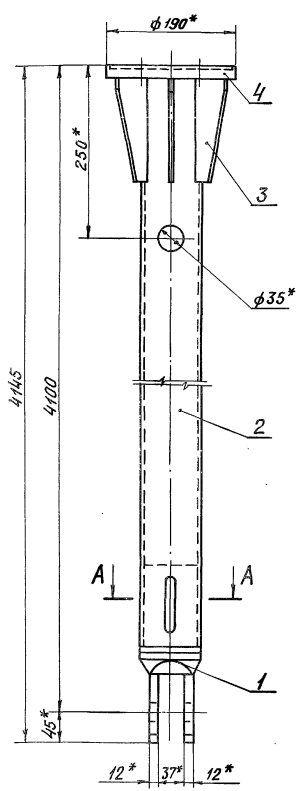

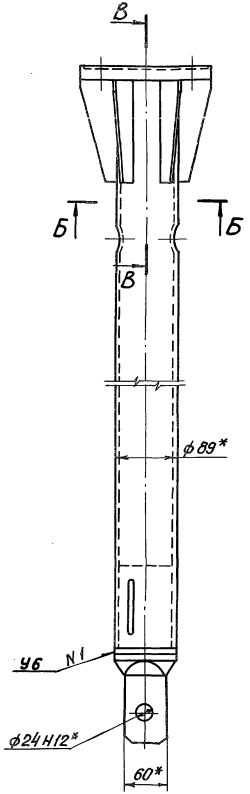

А–А
М1:2

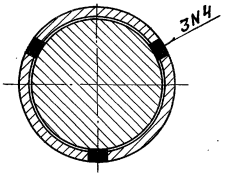

Б–Б
М1:2,5

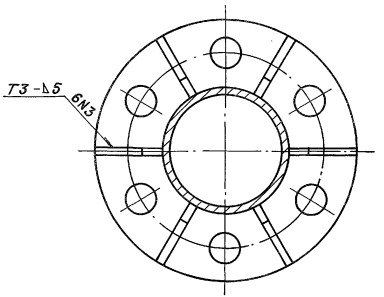

В–В
М1:2,5

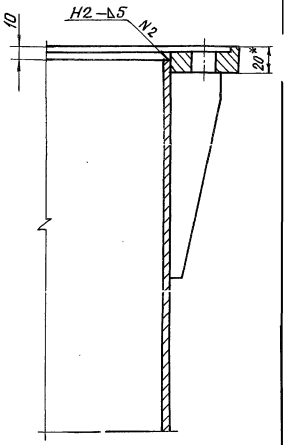

1. * Размер для справок
2. Сварные швы выполнять по ГОСТ 5264-80.
3. Электроды Э42 ГОСТ 9466-75.
4. Неуказанные предельные отклонения размеров $\pm \frac{JT14}{2}$.

Изм.	Лист	№ докум.	Подп.	Дата
Разраб.		Попова		27.11.87
Пров.		Гитин		12.02.87
ГИП		Гитин		12.02.87
Нач. отд.		Коренев		13.02.87
Н. контр.		Смельчакова		16.02.87

7.820-4-КМ023.200 СБ

Звено.
Сварочный чертеж

Лит.	Масса	Масш.
А	60,0	1:
Лист	Листов -	

Ленгипровод

Копировал

Формат А3

Выпуск 2
Серия 7.820-4

Формат	Зона	Поз.	Обозначение	Наименование	Кол.	Примечание
				Документация		
А3			7.820-4-км024.000СБ	Сборочный чертеж		
				Сборочные единицы		
А4		1	7.820-4-км024.100	Звено	1	
А4		2	7.820-4-км024.200	Звено	1	
				Детали		
А4		3	7.820-4-км024.001	Болт	1	
				Стандартные изделия		
		4		Болт М20-8g×15.46.029		
				ГОСТ7798-70	6	
		5		Гайка М20-7Н.5.029		
				ГОСТ5915-70	6	
		6		Гайка М27-7Н.5.029		
				ГОСТ5915-70	1	
		7		Шайба 20.65Г.029		
				ГОСТ 6402-70	6	
		8		Шайба 27.01.029		
				ГОСТ11371-78	1	

Изм.	Лист	№ докум.	Подп.	Дата
Разраб.		Попова		27.11.86
Пров.		Гитин		12.02.87
ГИП		Гитин		12.02.87
Нач. отд.		Коренев		19.02.87

7.820-4-км 024.000

Штанга

Лит.	Лист	Листов
А		1

ЛЕНГИПРОНЕФТЕХИМ

Инв. № подл. | Подп. и дата | Взам. инв. № | Инв. № дубл. | Подп. и дата

7.820-4-км024.101

20 (√)

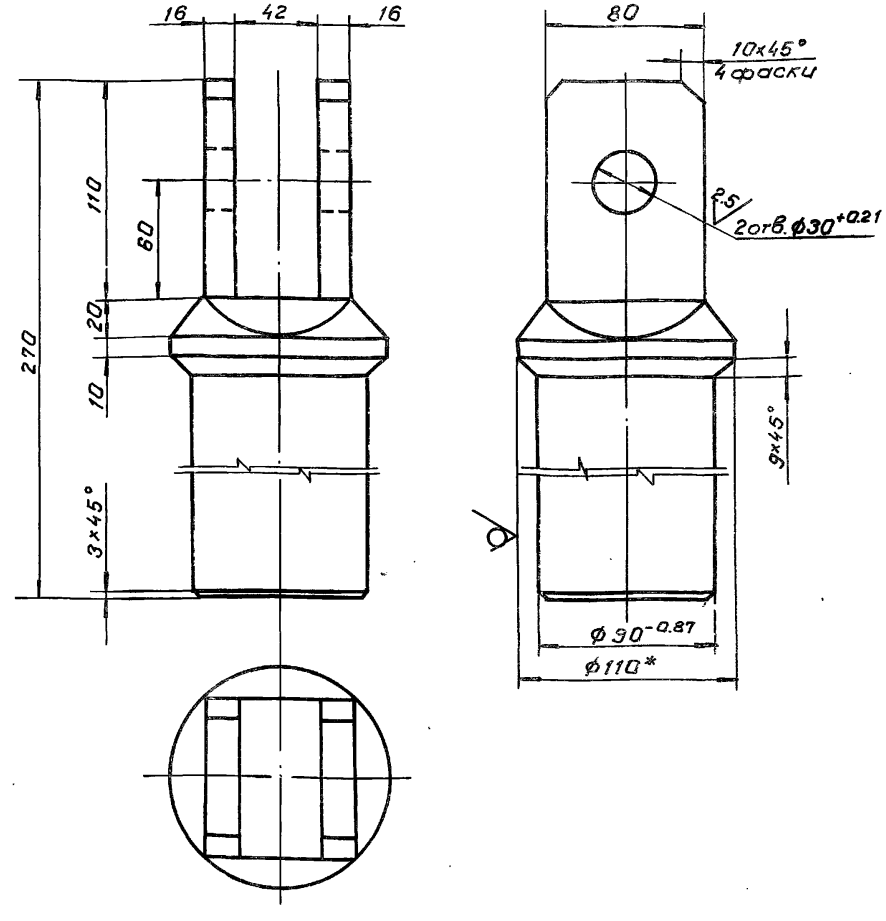

1.* Размер для справок

2. Неуказанные предельные отклонения размеров ± JT14/2

Изм.	Лист	№ докум.	Подп.	Дата
Разраб.		Попова		27.11.86
Пров.		Гитин		12.02.87
ГИП		Гитин		12.02.87
Нач. отд.		Коренев		19.02.87

Проушина

Лит.	Масса	Масштаб
А	10.9	1:2.5
Лист	Листов 1	

ЛЕНГИПРОНЕФТЕХИМ

Болт ГОСТ 7798-70

7.820-4-КМ024.000СБ

Серия 7.820-4 Выпуск 2

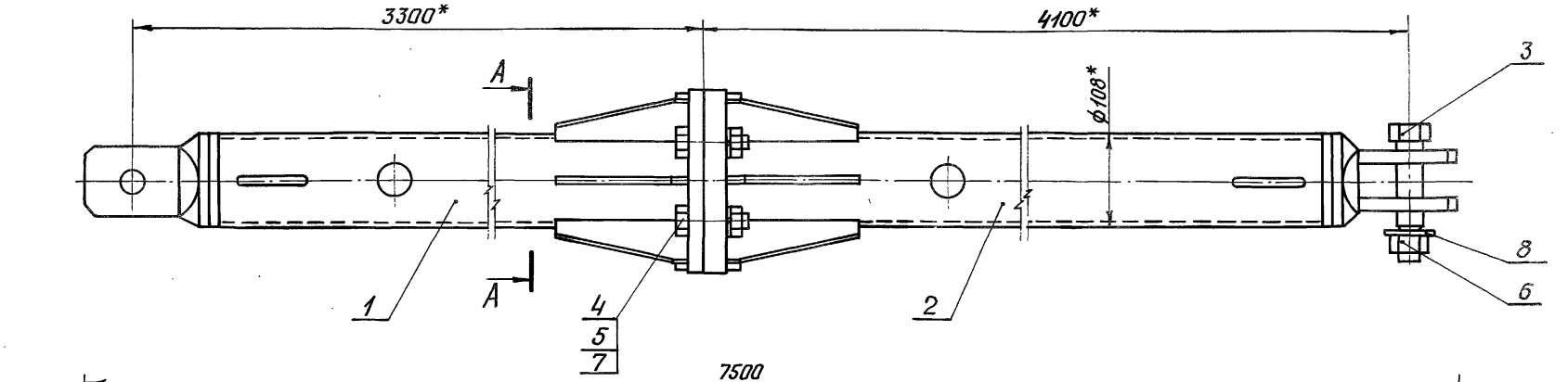

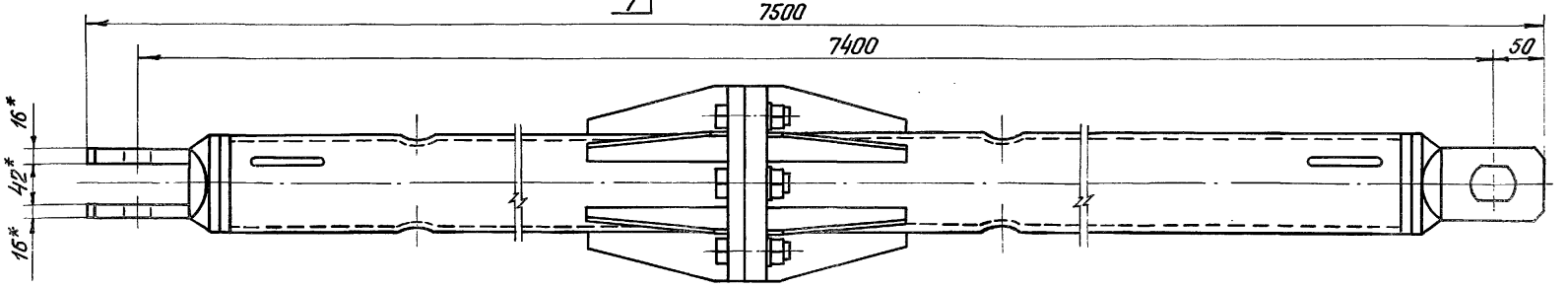

А – А
М 1:2.5

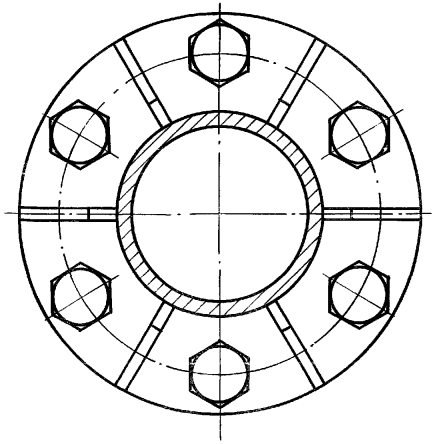

1. *Размеры для справок.
2. При изготовлении и сборке звеньев штанги обеспечить проектное положение проушин.
3. Предельные отклонения размеров $\pm \frac{JT14}{2}$.

Изм.	Лист	№докум.	Подп.	Дата
Разраб.		Попова		26.11.86
Пров.		Гитин		12.02.87
ГИП		Гитин		12.02.87
Нач.отд		Коренев		19.02.87

7.820-4-КМ024.000СБ

Штанга. Сборочный чертеж

Лит.	Масса	Масштаб
А	177,2	1:5
Лист	Листов - 1	

Формат	Зона	Поз.	Обозначение	Наименование	Кол.	Примечание
				Документация		
А3			7.820-4-КМ024.100 СБ	Сборочный чертеж		
				Детали		
А4		1	7.820-4-КМ024.101	Проушина	1	
А4		2	7.820-4-КМ024.102	Труба	1	
А4		3	7.820-4-КМ023.102	Ребро	6	
А4		4	7.820-4-КМ024.103	Фланец	1	

Серия 7.820-4 Выпуск 2

Изм.	Лист	№ докум.	Подп.	Дата
Разраб.		Попова		28.11.86
Пров.		Гитин		12.02.87
ГИП		Гитин		12.02.87
Н. контр.		Корнев		28.11.86

7.820-4-КМ024.100

Звено

Лит.	Лист	Листов
А		1

ПЕНГИПРОВОДОХОЗ

Формат	Зона	Поз.	Обозначение	Наименование	Кол.	Примечание
				Документация		
А3			7.820-4-КМ024.200 СБ	Сборочный чертеж		
				Детали		
А4		1	7.820-4-КМ024.101	Проушина	1	
А4		2	7.820-4-КМ024.102-01	Труба	1	
А4		3	7.820-4-КМ023.102	Ребро	6	
А4		4	7.820-4-КМ024.201	Фланец	1	

Серия 7.820-4 Выпуск 2

Инв. № подл. | Подп. и дата | Взам. инв. № | Инв. № дубл. | Подп. и дата

Изм.	Лист	№ докум.	Подп.	Дата
Разраб.		Попова		28.11.86
Пров.		Гитин		12.02.87
ГИП		Гитин		12.02.87
Н. контр.		Корнев		28.11.86

7.820-4-КМ024.200

Звено

Лит.	Лист	Листов
А		1

ПЕНГИПРОВОДОХОЗ

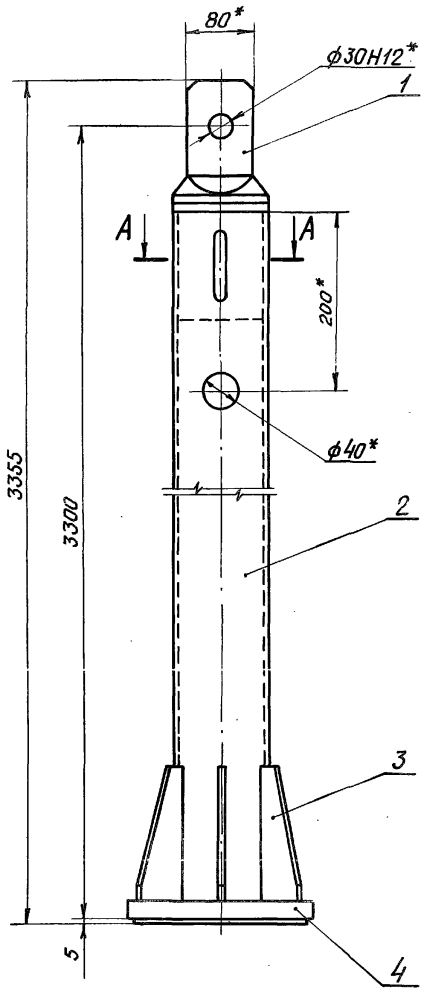

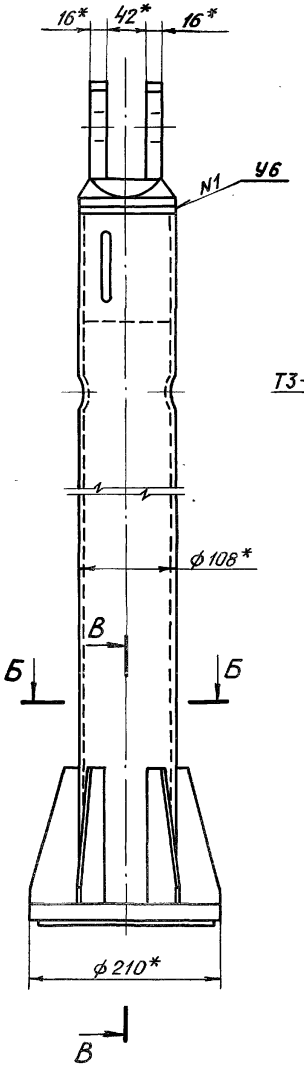

А – А
М1:2,5

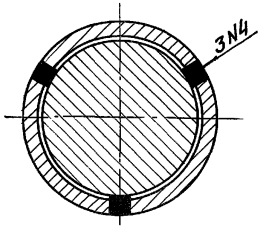

Б – Б
М1:2,5

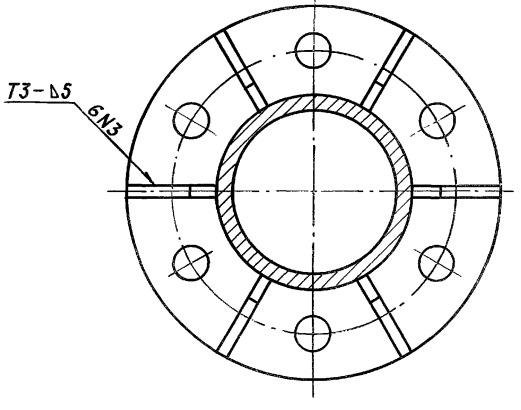

В – В
М1:2,5

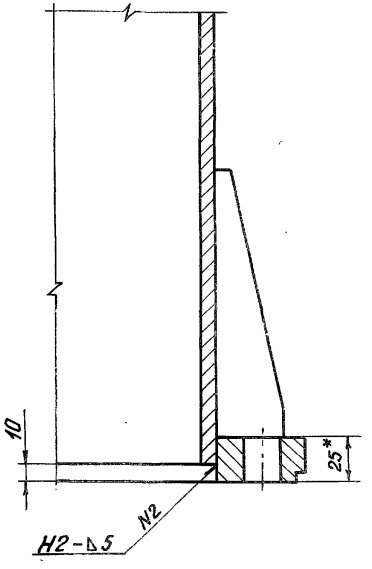

1. * Размеры для справок.
2. Сварные швы выполнять по **ГОСТ 5264-80**.
3. Электроды Э42 ГОСТ 9466-75.
4. Неуказанные предельные отклонения размеров $\pm \frac{JT14}{2}$.

					7.820-4-КМ024.100СБ		
Изм.	Лист	N° докум.	Подп.	Дата			
Разраб.		Попова		27.11.86	Звено. Сборочный чертеж	Лит.	Масса / Масштаб
Пров.		Гитин		8.01.87		А	79,4 / 1:5
ГИП		Гитин		8.01.87		Лист	Листов – 1
Нач.отд.		Коренев		12.01.87			

7.820-4-КМ024.102

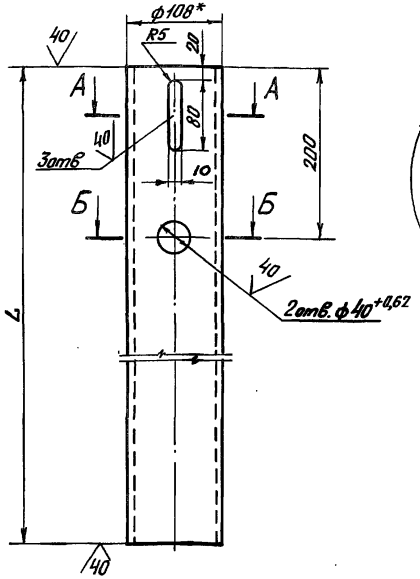

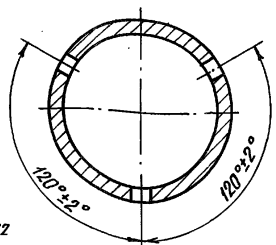

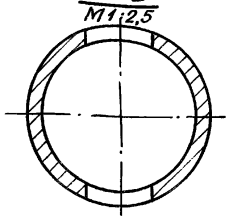

7.820-4-КМ024.102-01
Остальное см.
7.820-4-КМ024.102

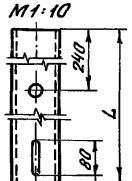

Обозначение	L, мм	Масса, кг
7.820-4-КМ024.102	3196	62,8
7.820-4-КМ024.102-01	3991	78,4

1. *Размер для справок.
2. Неуказанные предельные отклонения размеров $\pm \frac{JT14}{2}$.

Изм.	Лист	№ докум.	Подп.	Дата
Разраб.		Попова		25.11.86
Пров.		Гитин		16.02.87
ГИП		Гитин		16.02.87
Нач.отд		Кореневб		17.02.87

7.820-4-КМ024.102

Труба

Лит.	Масса	Масштаб
А	см. таблицу	1:5
Лист	Листов - 1	

Труба 108х8 ГОСТ 8732-78

Серия 7.820-4 Выпуск 2

Инв.№подл. | Подп. и дата | Взам.инв.№ | Инв.№дубл. | Подп. и дата

7.820-4-КМ024.001

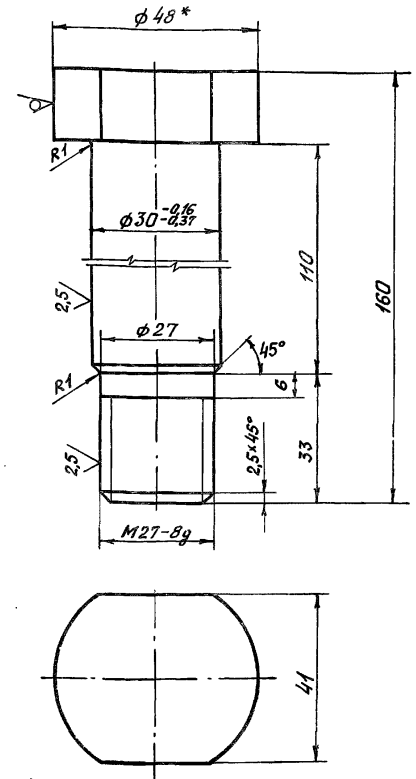

1. *Размер для справок.
2. Неуказанные предельные отклонения размеров $\pm \frac{JT14}{2}$.

Изм.	Лист	№ докум.	Подп.	Дата
Разраб.		Попова		24.11.86
Пров.		Гитин		16.02.87
ГИП		Гитин		16.02.87
Нач.отд		Кореневб		17.02.87

7.820-4-КМ024.001

Болт

Лит.	Масса	Масштаб
А	1,0	1:1
Лист	Листов - 1	

В48 ГОСТ 2590-71

Серия 7.820-4 Выпуск 2

Инв.№подл. | Подп. и дата | Взам.инв.№ | Инв.№дубл. | Подп. и дата

7.820-4-КМ024.103

Серия 7.820-4 Выпуск 2

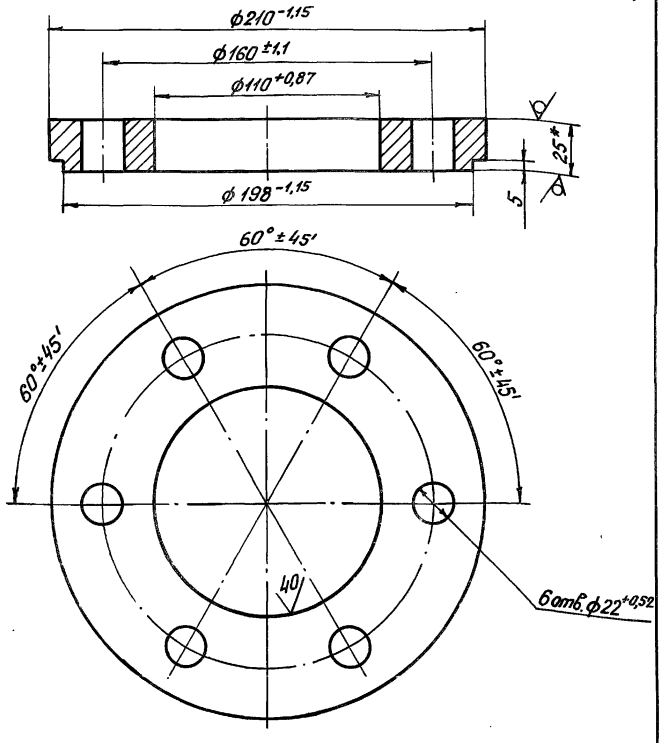

1. * Размер для справок.
2. Неуказанные предельные отклонения размеров $\pm \frac{JT14}{2}$.

Изм.	Лист	№ докум.	Подп.	Дата	7.820-4-КМ024.103			
Разраб.		Попова		25.11.86	Фланец	Лит.	Масса	Масштаб
Пров.		Гитин		11.02.87		А	4,3	1:2
ГИП		Гитин		11.02.87		Лист	Листов - 1	
Нач.отд.		Кореневб		11.02.87				

Б-ПН-25 ГОСТ 19903-74

7.820-4-КМ024.201

Серия 7.820-4 Выпуск 2

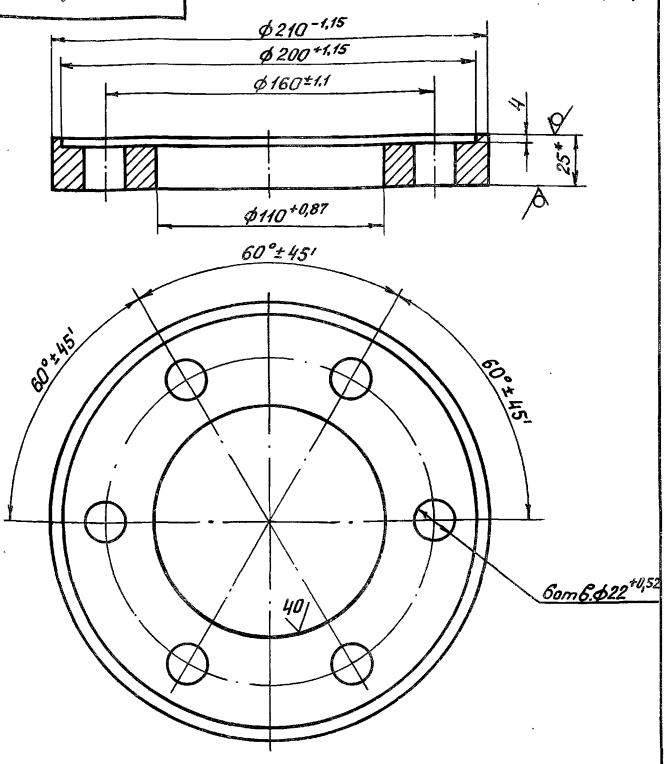

1. * Размер для справок.
2. Неуказанные предельные отклонения размеров $\pm \frac{JT14}{2}$.

Изм.	Лист	№ докум.	Подп.	Дата	7.820-4-КМ024.201			
Разраб.		Попова		25.11.86	Фланец	Лит.	Масса	Масштаб
Пров.		Гитин		11.02.87		А	3,9	1:2
ГИП		Гитин		11.02.87		Лист	Листов - 1	
Нач.отд.		Кореневб		11.02.87				

Б-ПН-25 ГОСТ 19903-74

Инв.№подл. | Подп. и дата | Взам.инв.№ | Инв.№дубл. | Подп. и дата

7.820-4-КМ024.200СБ

Серия 7.820-4 Выпуск 2

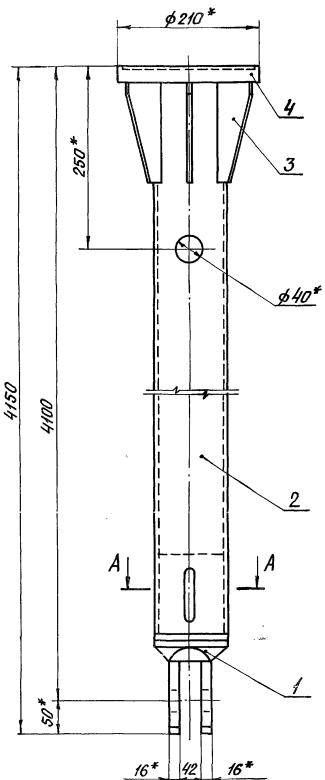

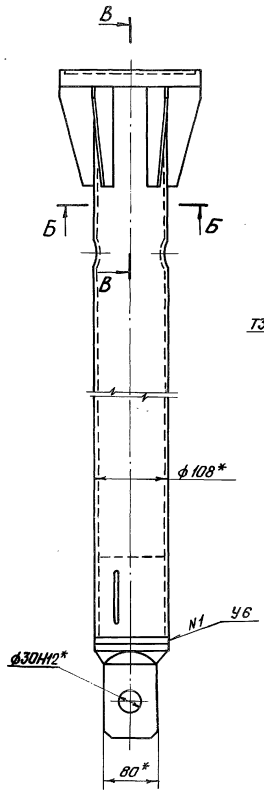

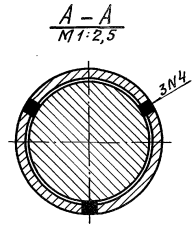

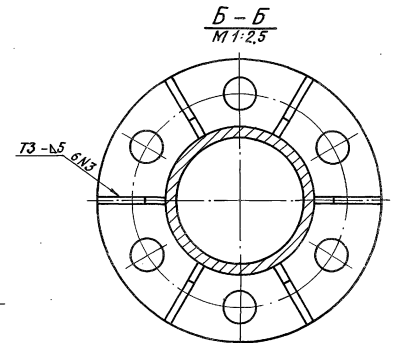

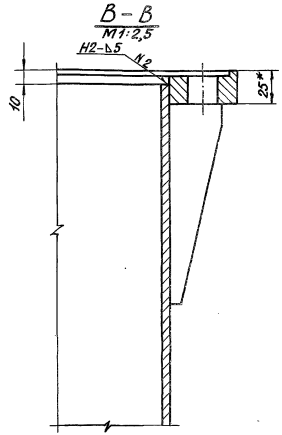

1. * Размеры для справок.
2. Сварные швы выполнять по ГОСТ 5264-80.
3. Электроды Э42 ГОСТ 9466-75.
4. Неуказанные предельные отклонения размеров $\pm \frac{IT14}{2}$.

Изм.	Лист	№ докум.	Подп.	Дата
Разраб.		Попова		27.11.96
Пров.		Гитин		8.01.97
ГИП		Гитин		8.01.97
Нач. отд.		Кореньев		12.01.97

7.820-4-КМ024.200СБ

Звено.
Сборочный чертеж

Лит.	Масса	Масштаб
А	94,6	1:5
Лист	Листов – 1	

Серия 7.820-4 Выпуск 2

Формат	Зона	Поз.	Обозначение	Наименование	Кол.	Примечание
				Документация		
А3			7.820-4-КМ016.000 СБ	Сборочный чертеж		
				Сборочные единицы		
А4		1	7.820-4-КМ016.100	Марка	2	
				Детали		
А4		2	7.820-4-КМ016.001	Уголок	1	
		3	-01	Уголок	1	
А4		4	7.820-4-КМ016.002	Шайба	8	
Б4		5	7.820-4-КМ016.003	Уголок		
				Уголок $\frac{Б\text{-}50\times50\times5\ ГОСТ\ 8509\text{-}72}{Вст3сп5\ ГОСТ\ 535\text{-}79}$		
				$L = 150 \pm \frac{УТ14}{2}$	4	1,8 кг
Б4		6	7.820-4-КМ016.004	Уголок		
				Уголок $\frac{Б\text{-}50\times50\times5\ ГОСТ\ 8509\text{-}72}{Вст3сп5\ ГОСТ\ 535\text{-}79}$		
				$L = 250 \pm \frac{УТ14}{2}$	2	1,9 кг
Б4		7	7.820-4-КМ016.005	Уголок		
				Уголок $\frac{Б\text{-}50\times50\times5\ ГОСТ\ 8509\text{-}72}{Вст3сп5\ ГОСТ\ 535\text{-}79}$		
				$L = 550 \pm \frac{УТ14}{2}$	4	8,3 кг
Б4		8	7.820-4-КМ016.006	Уголок		
				Уголок $\frac{Б\text{-}50\times50\times5\ ГОСТ\ 8509\text{-}72}{Вст3сп5\ ГОСТ\ 535\text{-}79}$		
				$L = 650 \pm \frac{УТ14}{2}$	2	4,9 кг

Подп. и дата | Инв. № дубл. | Взам. инв. № | Подп. и дата | Инв. № подл.

Изм.	Лист	№ докум.	Подп.	Дата
Разраб.	Курилова			12.12.86
Пров.	Попова			16.12.86
ГИП	Гитин			5.01.87

7.820-4-КМ016.000

Кронштейн

Лит.	Лист	Листов
А	1	2

Копировал

Формат	Зона	Поз.	Обозначение	Наименование	Кол.	Примечание
Б4		9	7.820-4-КМ016.007	Уголок		
				Уголок $\frac{Б\text{-}50\times50\times5\ ГОСТ\ 8509\text{-}72}{Вст3сп5\ ГОСТ\ 535\text{-}79}$		
				$L = 1200 \pm \frac{УТ14}{2}$	2	9,0 кг
				Стандартные изделия		
		10		Болт М10-8g×35 46.029		
				ГОСТ 7798-70	4	
		11		Гайка М10-7Н 5.029		
				ГОСТ 5915-70	4	

Подп. и дата | Инв. № дубл. | Взам. инв. № | Подп. и дата | Инв. № подл.

Формат А4

Лист

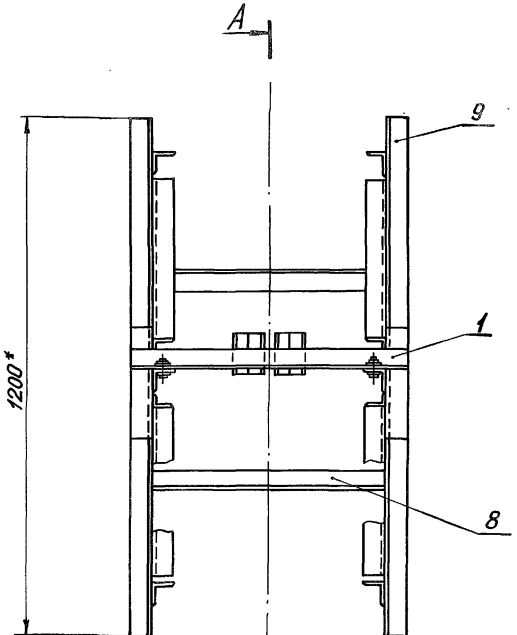

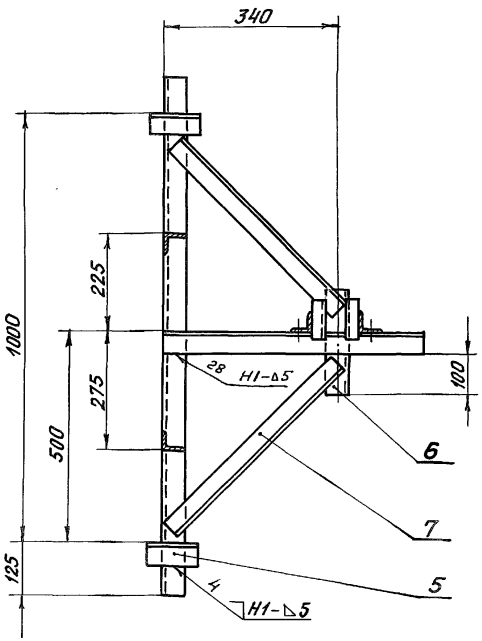

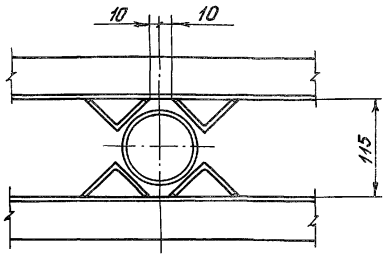

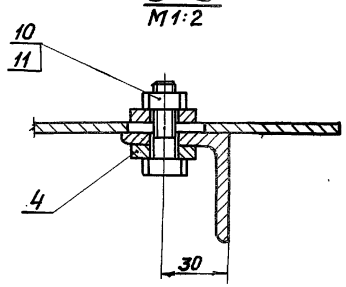

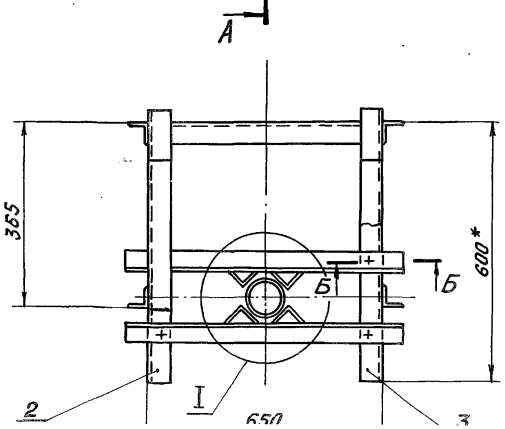

1. * Размеры для справок.
2. Сварные швы выполнять по **ГОСТ 5264-80**.
3. Электроды Э42 ГОСТ 9466-75.
4. Сварку, неуказанную на чертеже, вести швом Т1-△5 по контуру прилегания свариваемых деталей.

Изм.	Лист	№ докум.	Подп.	Дата
Разраб.		Курилова		12.12.86
Пров.		Попова		16.12.86
ГИП		Гитин		5.01.87
Нач. отд.		Коренев		12.01.87

7.820-4-КМ016.000 СБ

Кронштейн. Сборочный чертеж

Лит.	Масса	Масштаб
А	34,4	1:10

Лист | Листов – 1

Серия 7.820-4 Выпуск 2

Формат	Зона	Поз.	Обозначение	Наименование	Кол.	Примечание
				Документация		
А4			7.820-4-км 016.000СБ	Сборочный чертёж		
				Детали		
А4		1	7.820-4-км 016.101	Уголок	1	
А4		2	7.820-4-км 016.102	Уголок	2	

Изм.	Лист	№ докум.	Подп.	Дата
Разраб.		Курилова		15.12.86
Пров.		Попова		15.12.86
ГИП		Гитин		5.01.87

7.820-4-км 016.100

Марка

Лит.	Лист	Листов
А		1

Инв.№ подл. | Подп. и дата | Взам. инв.№ | Инв.№ дубл. | Подп. и дата

7.820-4-км 016.100СБ

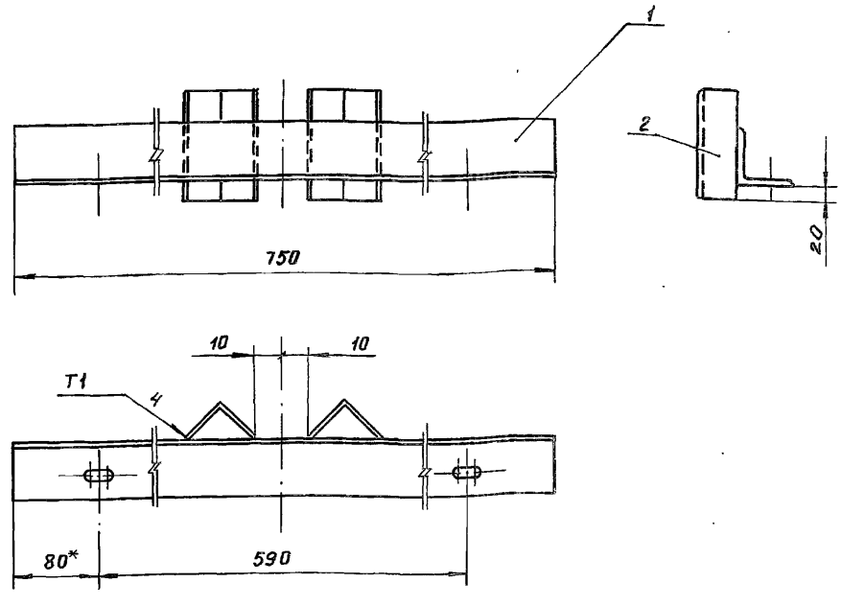

1. * Размер для справок.
2. Сварные швы выполнять по ГОСТ 11534-75
3. Электроды Э42 ГОСТ 9466-75.
4. Предельные отклонения размеров - $\pm \frac{IT14}{2}$

Изм.	Лист	№ докум.	Подп.	Дата
Разраб.		Курилова		15.12.86
Пров.		Попова		16.12.86
ГИП		Гитин		12.01.87
Нач. отд.		Коренев		12.01.87

Марка

Сборочный чертеж

Лит.	Масса	Масштаб
А	3.6	1:5

Лист | Листов 8-1

Инв.№ подл. | Подп. и дата | Взам. инв.№ | Инв.№ дубл. | Подп. и дата

7.820-4-ИМ 016.101

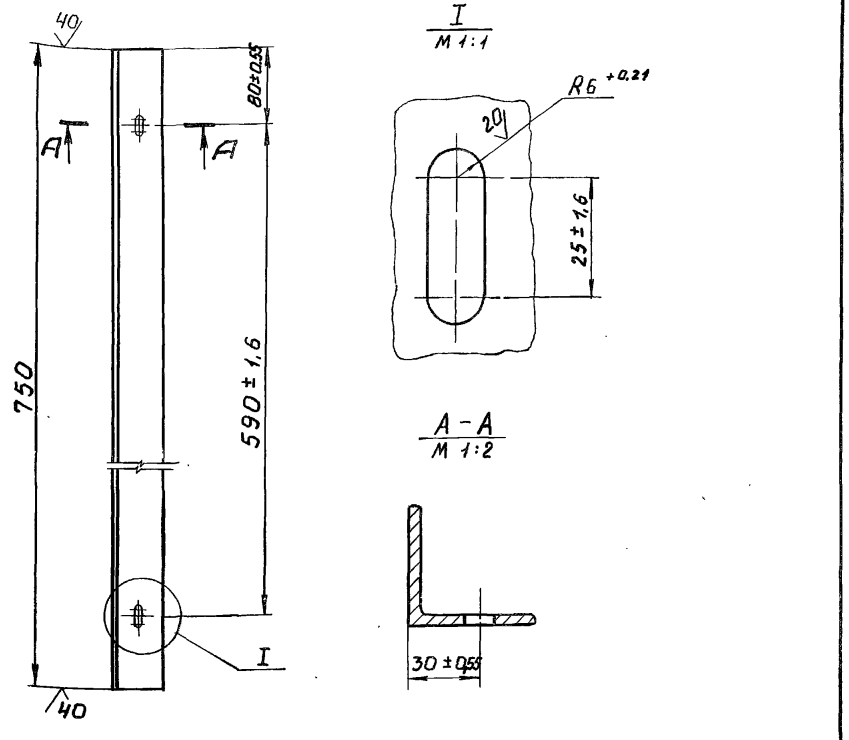

Неуказанные предельные отклонения размеров $\pm\frac{IT14}{2}$

Изм.	Лист	N докум.	Подп.	Дата
Разраб.		Курилова		15.12.86
Пров.		Попова		16.12.86
ГИП		Гитин		5.01.87
Нач. отд.		Коренев		12.01.87

Уголок

Лит.	Масса	Масштаб
А	2,8	1:5
Лист	Листов-1	

Материал Б-50×50×5 ГОСТ 8509-72

7.820-4-ИМ 016.102

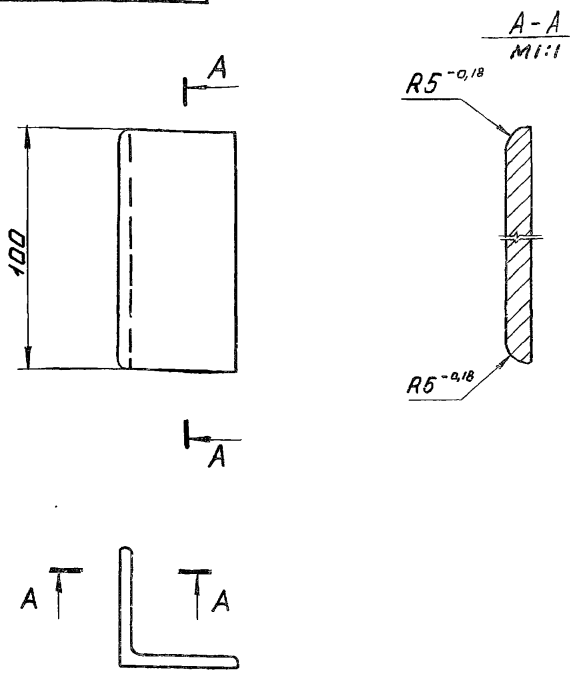

Неуказанные предельные отклонения размеров $\pm\frac{IT14}{2}$

Изм.	Лист	N докум.	Подп.	Дата
Разраб.		Курилова		15.12.86
Пров.		Попова		16.12.86
ГИП		Гитин		5.01.87
Нач. отд.		Коренев		12.01.87

Уголок

Лит	Масса	Масштаб
А	0,4	1:2
Лист	Листов-1	

Материал Б-50×50×5 ГОСТ 8509-72 Ленгипнефтехим

7.820-4-КМ016.001

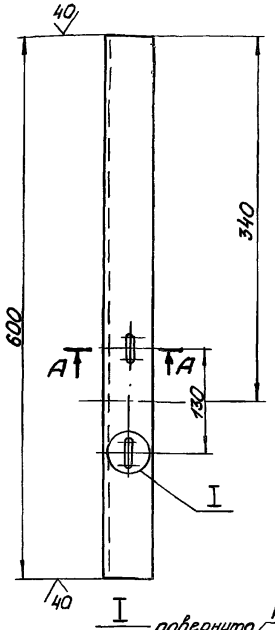

7.820-4-КМ016.001-01 зеркальное отражение. Остальное -см. 7.820-4-КМ016.001

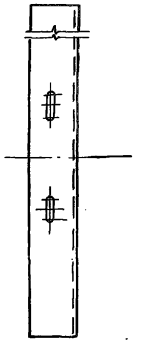

А-А
М 1:2

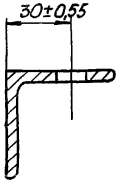

I
М 1:1
повернуто

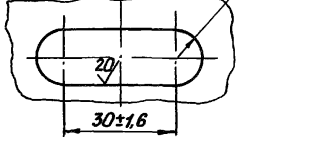

Неуказанные предельные отклонения размеров ± JT14/2

Изм.	Лист	№ докум.	Подп.	Дата
Разраб.		Курилова		12.12.86
Пров.		Попова		16.12.86
ГИП		Гитин		5.01.87
Нач.отд.		Коренев		10.01.87

7.820-4-КМ016.001

Уголок

Лит.	Масса	Масштаб
А	2,2	1:5
Лист	Листов-1	

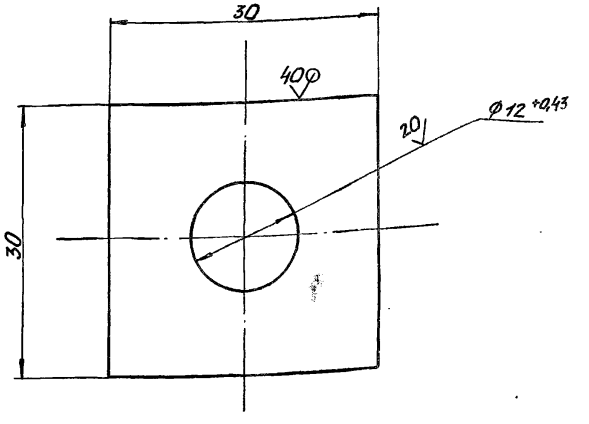

Неуказанные предельные отклонения размеров ± JT14/2

Изм.	Лист	№ докум.	Подп.	Дата
Разраб.		Курилова		12.12.86
Пров.		Попова		16.12.86
ГИП		Гитин		5.01.87
Нач.отд.		Коренев		10.01.87

7.820-4-КМ016.002

Шайба

Лит.	Масса	Масштаб
А	0,04	2:1
Лист	Листов-1	

Инв.№ подл. | Подп. и дата | Взам.инв.№ | Инв.№ дубл. | Подп. и дата

Серия 7.820-4 Выпуск 2

Формат	Зона	Поз.	Обозначение	Наименование	Кол.	Примечание
				Документация		
А3			7.820-4-КМ025.000 СБ	Сборочный чертеж		
				Сборочные единицы		
А4		1	7.820-4-КМ025.100	Марка	2	
				Детали		
А4		2	7.820-4-КМ016.001	Уголок	1	
		3	-01	Уголок	1	
А4		4	7.820-4-КМ016.002	Шайба	8	
Б4		5	7.820-4-КМ025.001	Уголок		
				Уголок $\frac{Б\text{-}50\times50\times5\ ГОСТ\ 8509\text{-}72}{Ст3сп5\ ГОСТ\ 535\text{-}79}$		
				$L = 150 \pm \frac{IT14}{2}$	4	1,8 кг
Б4		6	7.820-4-КМ025.002	Уголок		
				Уголок $\frac{Б\text{-}50\times50\times5\ ГОСТ\ 8509\text{-}72}{Ст3сп5\ ГОСТ\ 535\text{-}79}$		
				$L = 250 \pm \frac{IT14}{2}$	2	1,9 кг
Б4		7	7.820-4-КМ025.003	Уголок		
				Уголок $\frac{Б\text{-}50\times50\times5\ ГОСТ\ 8509\text{-}72}{Ст3сп5\ ГОСТ\ 535\text{-}79}$		
				$L = 550 \pm \frac{IT14}{2}$	4	8,3 кг
Б4		8	7.820-4-КМ025.004	Уголок		
				Уголок $\frac{Б\text{-}50\times50\times5\ ГОСТ\ 8509\text{-}72}{Ст3сп5\ ГОСТ\ 535\text{-}79}$		
				$L = 650 \pm \frac{IT14}{2}$	2	4,9 кг

Изм.	Лист	№ докум.	Подп.	Дата
Разраб.		Курилова		12.12.86
Пров.		Попова		16.12.86
ГИП		Гитин		5.01.87

7.820-4-КМ025.000

Кронштейн

Лит.	Лист	Листов
А	1	2

Серия 7.820-4 Выпуск 2

Формат	Зона	Поз.	Обозначение	Наименование	Кол.	Примечание
Б4		9	7.820-4-КМ025.005	Уголок		
				Уголок $\frac{Б\text{-}50\times50\times5\ ГОСТ\ 8509\text{-}72}{Ст3сп5\ ГОСТ\ 535\text{-}79}$		
				$L = 1200 \pm \frac{IT14}{2}$	2	9,0 кг
				Стандартные изделия		
		10		Болт М10-8g×35.46.029		
				ГОСТ 7798-70	4	
		11		Гайка М10-7Н 5.029		
				ГОСТ 5915-70	4	

Инв. № подл. | Подп. и дата | Взам. инв. № | Инв. № дубл. | Подп. и дата

Лист

Инв.№подл. | Подп. и дата | Взам.инв.№ | Инв.№дубл. | Подп. и дата

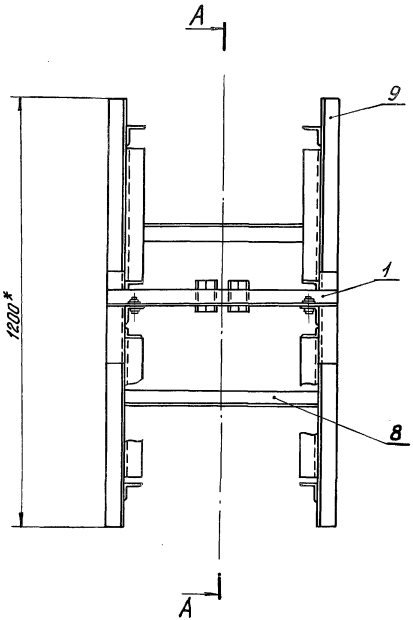

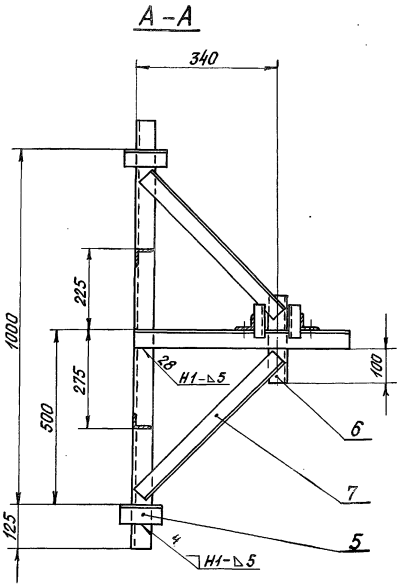

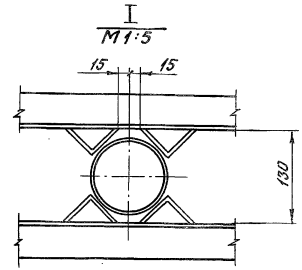

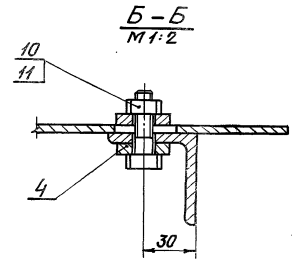

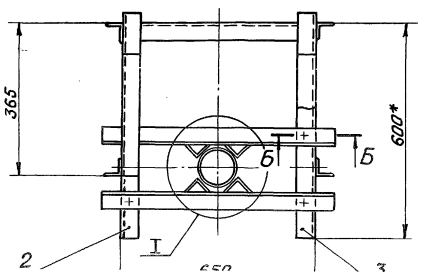

1. *Размеры для справок.
2. Сварные швы выполнять по ГОСТ 5264-80.
3. Электроды Э42 ГОСТ 9466-75.
4. Сварку, неуказанную на чертеже, вести швом Т1-△5 по контуру прилегания свариваемых деталей.

Изм.	Лист	№ докум.	Подп.	Дата
Разраб.		Курилова		12.12.84
Пров.		Попова		16.12.84
ГИП		Гитин		5.01.87
Нач.отд.		Коренев		10.01.87

7.820-4-КМ025.000СБ

Кронштейн. Сборочный чертеж

Лит.	Масса	Масштаб
А	34,4	1:10

Лист | Листов 1

Серия 7.820-4 Выпуск 2

Формат	Зона	Поз.	Обозначение	Наименование	Кол.	Примечание
				Документация		
А4			7.820-4-км025.100СБ	Сборочный чертеж		
				Детали		
А4		1	7.820-4-км016.101	Уголок	1	
А4		2	7.820-4-км016.102	Уголок	2	

Изм.	Лист	№ докум.	Подп.	Дата
Разраб.		Курилова		15.12.86
Пров.		Попова		16.12.86
ГИП		Гитин		5.01.87

7.820-4-км025.100

Марка

Лит.	Лист	Листов
А		1

Копировал

Формат А4

Серия 7.820-4 Выпуск 2

7.820-4-КМ025.100СБ

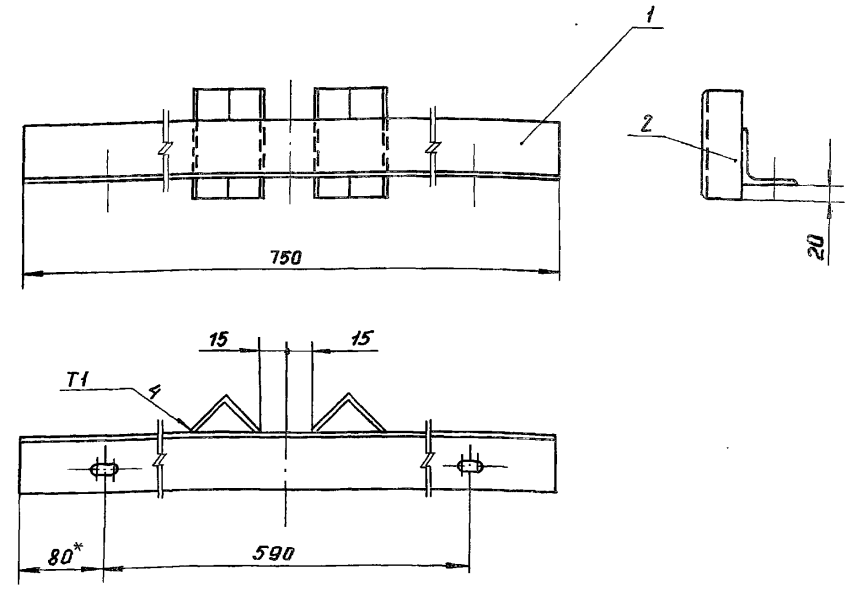

1.* Размер для справок.
2. Сварные швы выполнять по ГОСТ 11534-75
3. Электроды Э42 ГОСТ 9466-75.
4. Предельные отклонения размеров - $\pm \frac{IT14}{2}$.

Инв. № подл. | Подп. и дата | Взам. инв. № | Инв. № дубл. | Подп. и дата

Изм.	Лист	№ докум.	Подп.	Дата
Разраб.		Курилова		15.12.86
Пров.		Попова		16.12.86
ГИП		Гитин		10.01.87
Нач. отд.		Коренев		12.01.87

7.820-4-км025.100СБ

Марка. Сборочный чертеж.

Лит.	Масса	Масштаб
А	3.6	1:5
Лист	Листов 1	

Ленгипроводхоз

Формат	Зона	Поз.	Обозначение	Наименование	Кол.	Примеч.
				Документация		
А3			7.820-4-КМ017.000СБ	Сборочный чертеж		
				Детали		
А4		1	7.820-4-КМ017.001	Плита	1	
А4		2	7.820-4-КМ017.002	Ребро	4	
А4		3	7.820-4-КМ017.003	Швеллер	2	
Б4		4	7.820-4-КМ017.004	Швеллер		
				Швеллер 14ГОСТ8240-72 / Вст3сп5ГОСТ535-79		
				$L = 784 \pm \frac{JT14}{2}$	2	19,3кг
Б4		5	7.820-4-КМ017.005	Лист		
				Лист Б-ПН-8 ГОСТ19903-74 / Вст3сп5ГОСТ14637-79		
				$(102\times150) \pm \frac{JT14}{2}$	2	1,9кг
				Стандартные изделия		
		6		Болт М16-8g×180 46.029 ГОСТ 7798-70	4	
		7		Гайка М16-7Н 5.029 ГОСТ 5915-70	8	

Выпуск 2
Серия 7.820-4

Инв.№подл. | Подп. и дата | Взам.инв.№ | Инв.№дубл. | Подп.и дата

Изм.	Лист	№ докум.	Подп.	Дата
Разраб.		Курилова		10.12.86
Пров.		Попова		12.12.86
ГИП		Гитин		13.02.87

7.820-4-КМ017.000

Тумба

Лит.	Лист	Листов
А		1

7.820-4-КМ017.001

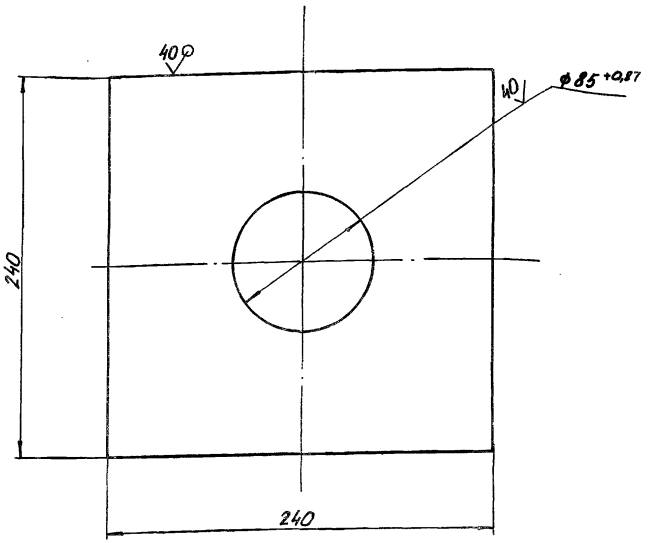

Неуказанные предельные отклонения размеров - $\pm \frac{JT14}{2}$

Изм.	Лист	№ докум.	Подп.	Дата
Разраб.		Курилова		10.12.86
Пров.		Попова		12.12.86
ГИП		Гитин		13.02.87
Нач.отд.		Коренев		19.02.87

Плита

Лит.	Масса	Масштаб
А	6,5	1:2,5
Лист	Листов 1	

Лист Б-ПН-16 ГОСТ19903-74

7.820-4-КМ017.000СБ

Серия 7.820-4 Выпуск 2

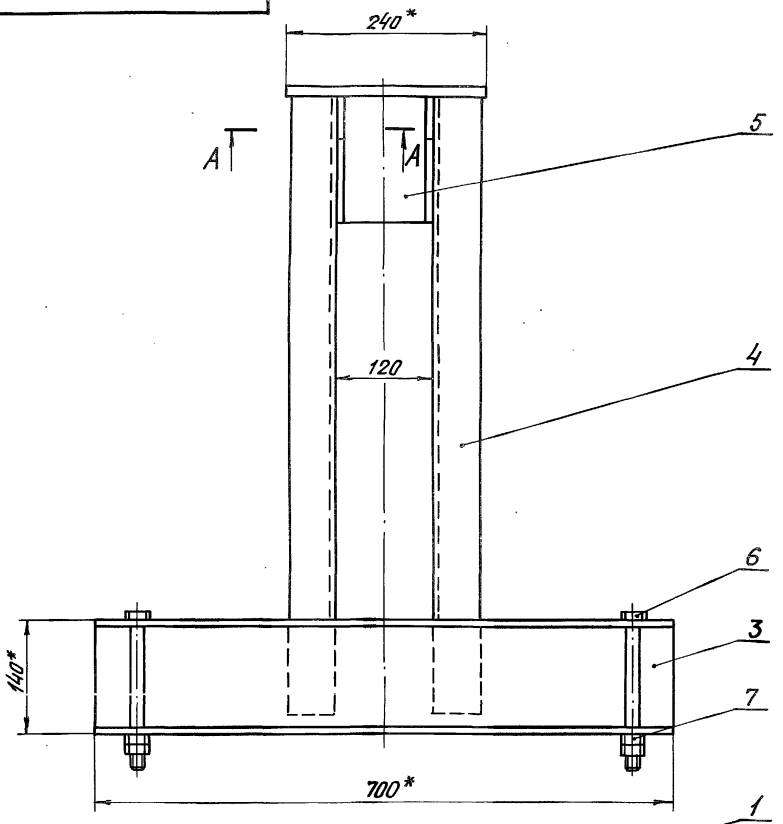

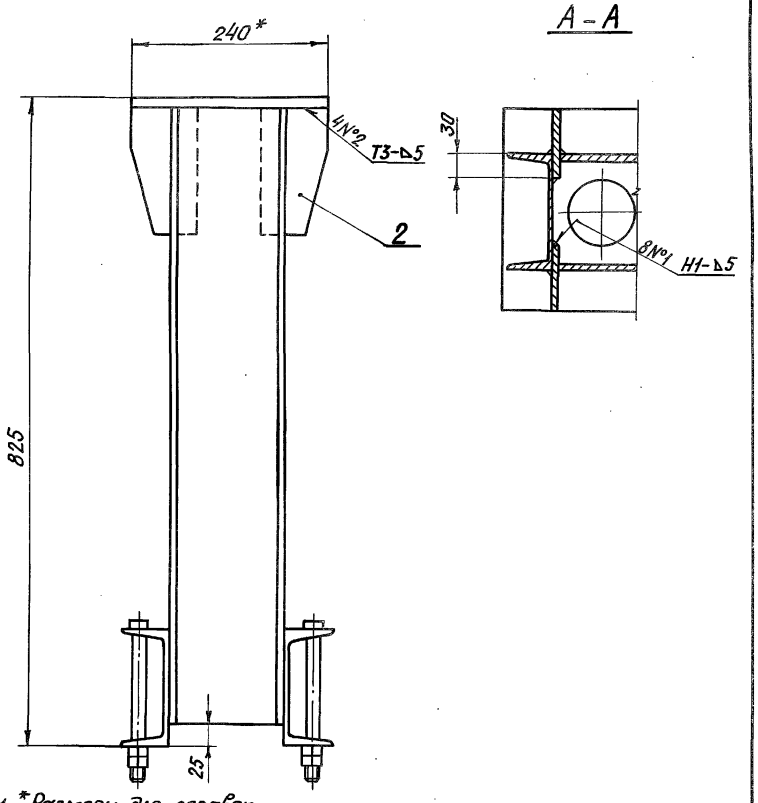

1. *Размеры для справок.
2. Сварные швы выполнять по ГОСТ 5264-80.
3. Электроды Э42 ГОСТ 9466-75.
4. Сварку, неуказанную на чертеже, вести швом Т1-▵5 по контуру прилегания свариваемых деталей.

Изм.	Лист	№ докум.	Подп.	Дата
Разраб.		Курилова		9.12.86
Пров.		Попова		12.12.86
ГИП		Гитин		13.12.86
Нач. отд.		Коренев		13.12.86

7.820-4-КМ017.000СБ

Тумба. Сборочный чертеж

Лит.	Масса	Масштаб
А	49,0	1:5

Лист | Листов - 1

7.820-4-КМ 017.002

Выпуск 2

Серия 7.820-4

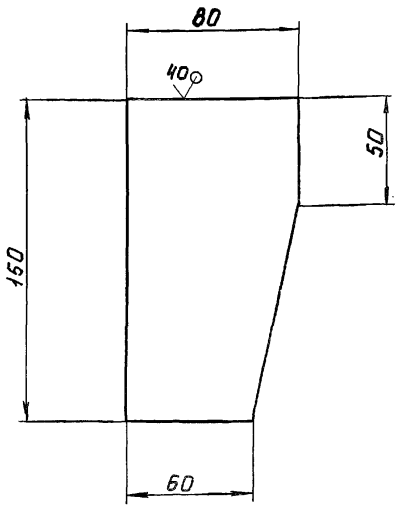

Предельные отклонения размеров $\pm \frac{JT14}{2}$

Изм	Лист	N докум.	Подп.	Дата
Разраб		Курилова		10.12.86
Пров.		Попова		12.12.86
ГИП		Гитин		13.02.87
Нач. отд.		Коренев		13.02.87

7.820-4-КМ 017.002

Ребро

Лит.	Масса	Масштаб
А	0,7	1:2

Лист | Листов-1

Лист Б-ПН-В ГОСТ 19903-74 / В ст 3 сп 5 ГОСТ 14637-79

Ленгипроводхоз

7.820-4-КМ 017.003

Выпуск 2

Серия 7.820-4

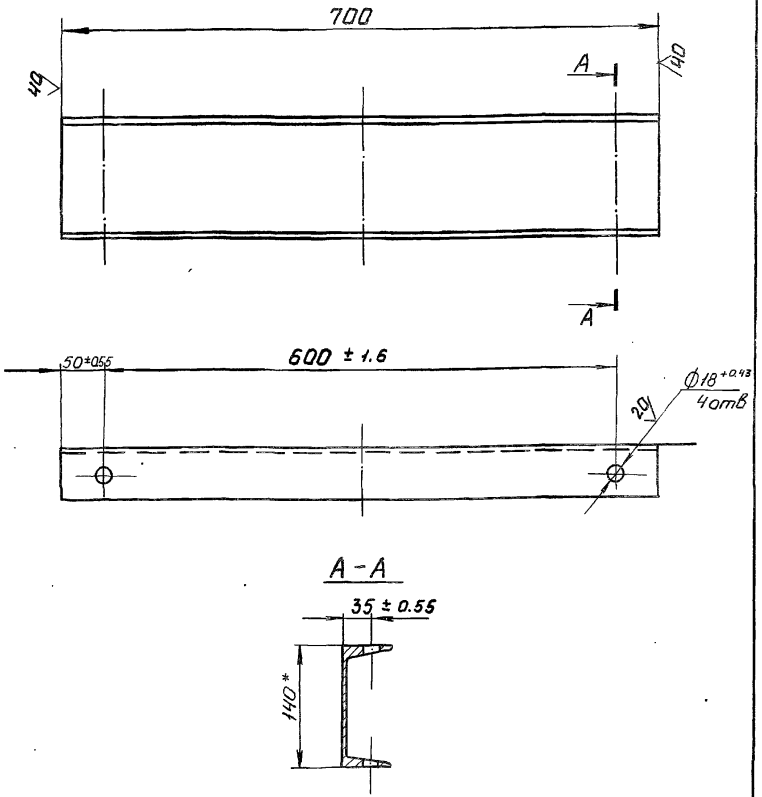

1.* Размер для справок.
2. Неуказанные предельные отклонения размеров — $\pm \frac{JT14}{2}$

Изм	Лист	N докум.	Подп.	Дата
Разраб		Курилова		10.12.86
Пров.		Попова		12.12.86
ГИП		Гитин		13.02.87
Нач. отд		Коренев		13.02.87

7.820-4-КМ 017.003

Швеллер

Лит.	Масса	Масшт.
А	8.5	1:5

Лист | Листов-1

Швеллер 14 ГОСТ 8240-72 / В ст 3 сп 5 ГОСТ 535-79

Ленгипроводхоз

Подп. и дата | Инв. N дубл. | Взам. инв. N | Подп. и дата | Инв. N подл.

Формат	Зона	Поз.	Обозначение	Наименование	Кол.	Примеч.
				Документация		
А3			7.820-4-КМ026.000СБ	Сборочный чертеж		
				Детали		
А4		1	7.820-4-КМ026.001	Плита	1	
А4		2	7.820-4-КМ026.002	Ребро	4	
А4		3	7.820-4-КМ026.003	Швеллер	2	
Б4		4	7.820-4-КМ026.004	Швеллер		
				Швеллер 16ГОСТ8240-72 / Вст3сп5ГОСТ535-79		
				$L = 780 \pm \frac{JT14}{2}$	2	22,2 кг
Б4		5	7.820-4-КМ026.005	Лист		
				Лист Б-ПН-8 ГОСТ19903-74 / Вст3сп5ГОСТ14637-79		
				$(132 \times 150) \pm \frac{JT14}{2}$	2	2,5 кг
				Стандартные изделия		
		6		Болт М20-8g×200 46.029		
				ГОСТ 7798-70	4	
		7		Гайка М20-7Н 5.029		
				ГОСТ 5915-70	8	

Серия 7.820-4 Выпуск 2

Инв.№ подл. | Подп. и дата | Взам.инв.№ | Инв.№ дубл. | Подп. и дата

Изм.	Лист	№ докум.	Подп.	Дата
Разраб.		Курилова		9.10.86
Пров.		Полова		12.12.86
ГИП		Гитин		12.01.87

7.820-4-КМ026.000

Тумба

Лит.	Лист	Листов
А		1

7.820-4-КМ026.001

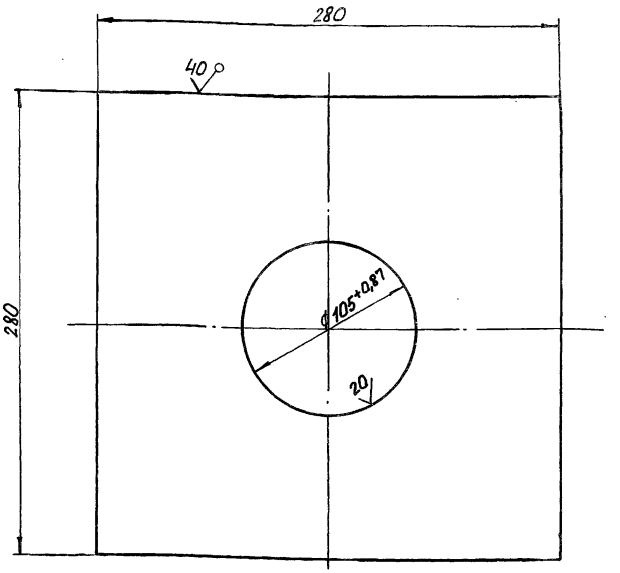

Неуказанные предельные отклонения размеров $\pm \frac{JT14}{2}$

Изм.	Лист	№ докум.	Подп.	Дата
Разраб.		Курилова		9.10.86
Пров.		Полова		12.12.86
ГИП		Гитин		12.01.87
Нач.отд.		Коренев		12.01.87

Плита

Лит.	Масса	Масштаб
А	10,9	1:2,5
Лист	Листов 1	

Б-ПН-20 ГОСТ19903-74

Ленгипроводхоз

7.820-4-КМ026.000СБ

Серия 7.820-4 Выпуск 2

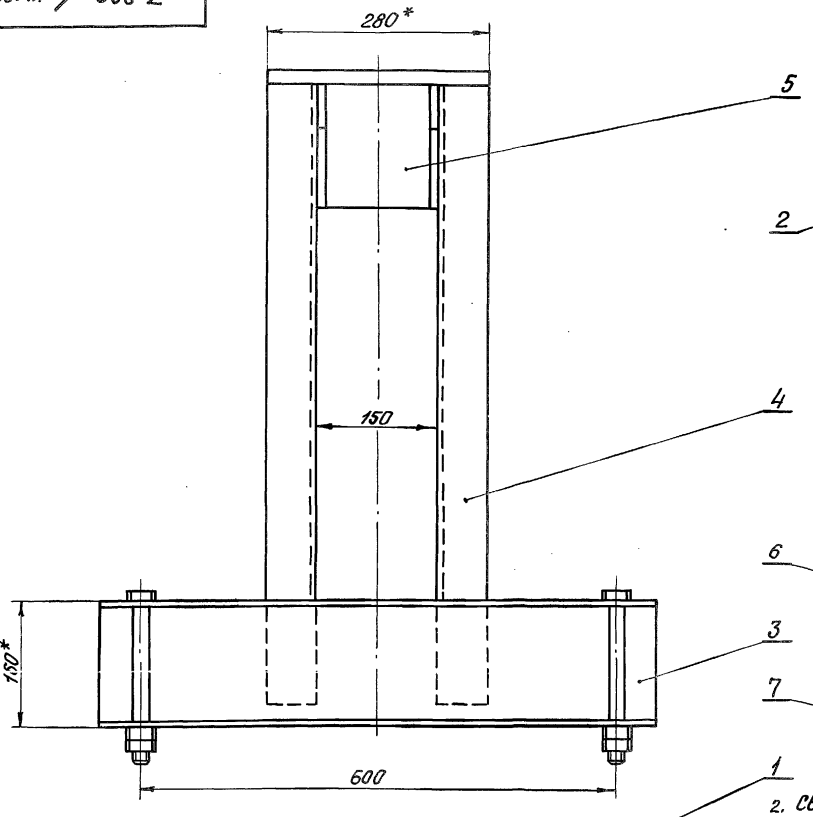

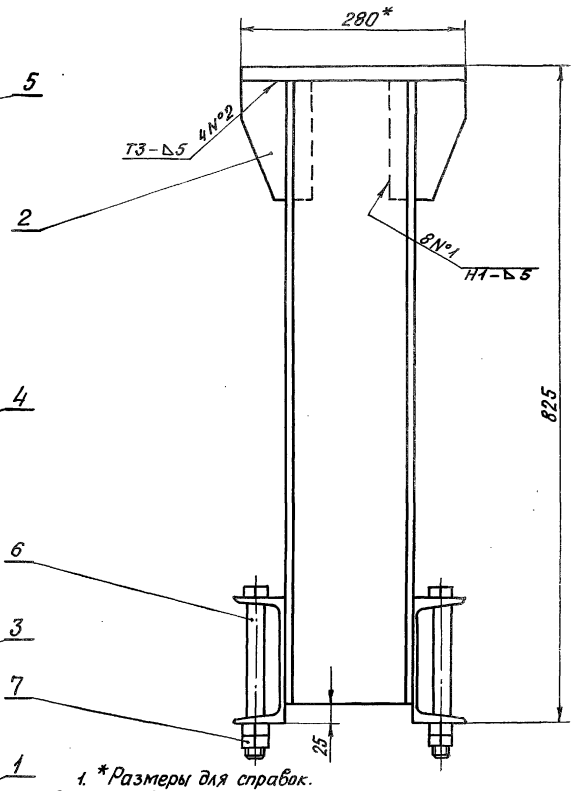

1. *Размеры для справок.
2. Сварные швы выполнять по ГОСТ 5264-80.
3. Электроды Э42 ГОСТ 9466-75.
4. Сварку, неуказанную на чертеже, вести швом Т1-△5 по контуру прилегания свариваемых деталей.

Изм.	Лист	N° докум.	Подп.	Дата
Разраб.		Курилова		10.12.96
Пров.		Попова		12.12.96
ГИП		Гитин		12.12.96
Нач.отд.		Коренев		18.12.96

7.820-4-КМ026.000СБ

Тумба. Сборочный чертеж

Лит.	Масса	Масштаб
А	60,8	1:5
Лист	Листов - 1	

7.820-4-КМ026.002

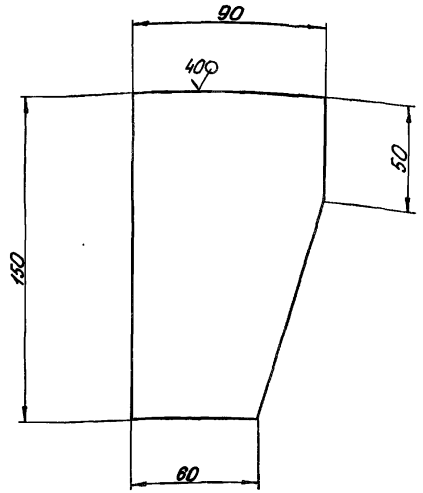

Предельные отклонения размеров $\pm \frac{IT14}{2}$

Изм.	Лист	№ докум.	Подп.	Дата
Разраб.		Курилова		8.12.86
Пров.		Попова		12.12.86
ГИП		Гитин		12.12.86
Нач.отд.		Коренев		14.12.86
Н.контр.				

7.820-4-КМ026.002

Ребро	Лит.	Масса	Масшт.
	А	0,75	1:2
	Лист	Листов-1	

Лист Б-ЛН-8 ГОСТ19903-74 Вст3сп5 ГОСТ14637-79

Ленгипроводхоз

Серия 7.820-4 Выпуск 2

Подп. и дата | Инв. № дубл. | Взам. инв. № | Подп. и дата | Инв. № подл.

7.820-4-КМ026.003

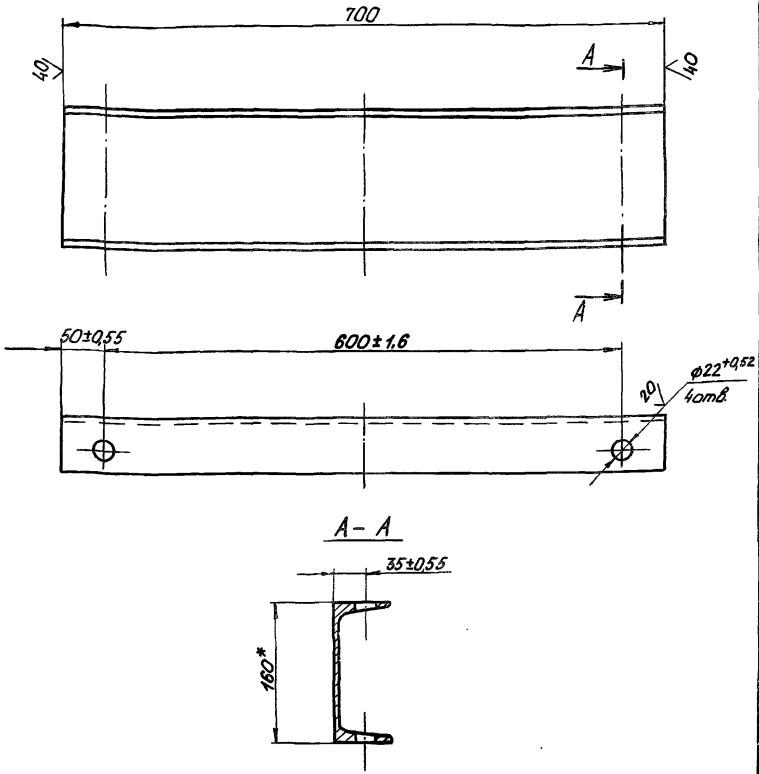

1. * Размер для справок.
2. Неуказанные предельные отклонения размеров $\pm \frac{IT14}{2}$

Изм.	Лист	№ докум.	Подп.	Дата
Разраб.		Курилова		8.12.86
Пров.		Попова		12.12.86
ГИП		Гитин		12.12.86
Нач.отд.		Коренев		14.12.86

7.820-4-КМ026.003

Швеллер	Лит.	Масса	Масштаб
	А	9,7	1:5
	Лист	Листов-1	

Швеллер 16 ГОСТ8240-72

Ленгипроводхоз

Выпуск 2
Серия 7.820-4

Формат	Зона	Поз.	Обозначение	Наименование	Кол.	Примечание
				Документация		
А4			7.820-4-км 018.000 СБ	Сборочный чертеж		
				Детали		
А4		1	7.820-4-км 018.001	Ребро	4	
А4		2	7.820-4-км 018.002	Уголок	1	

Инв.№ подл. | Подп. и дата | Взам. инв.№ | Инв.№ дубл. | Подп. и дата

Изм.	Лист	№ докум.	Подп.	Дата
Разраб.		Курилова		15.12.86
Пров.		Попова		16.12.86
ГИП		Гитин		13.02.87

7.820-4-км 018.000

Планка анкерная

Лит.	Лист	Листов
А		1

7.820-4-км 018.000СБ

Выпуск 2
Серия 7.820-4

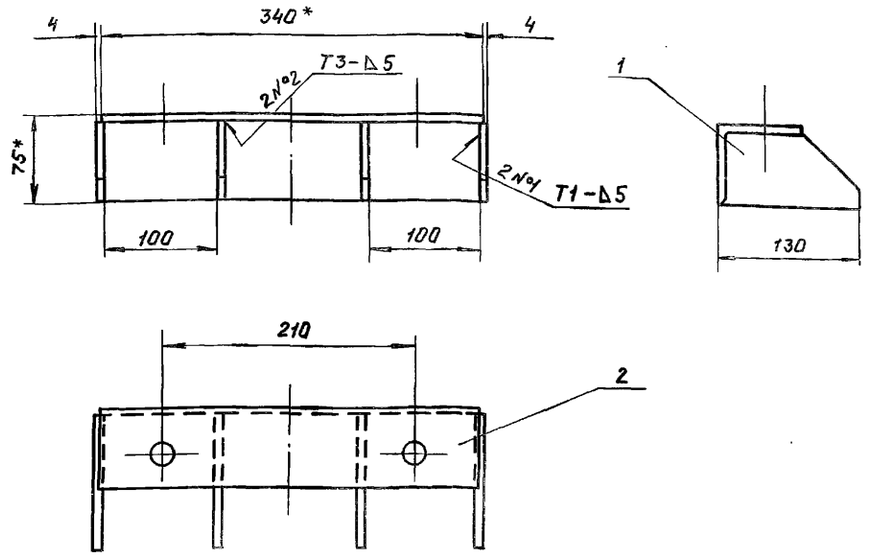

1. * Размеры для справок.
2. Сварные швы выполнять по ГОСТ 5264-80.
3. Электроды Э42 ГОСТ 9466-75.
4. Предельные отклонения размеров – $\pm \frac{IT14}{2}$

Инв.№ подл. | Подп. и дата | Взам. инв.№ | Инв.№ дубл. | Подп. и дата

Изм.	Лист	№ докум.	Подп.	Дата
Разраб.		Курилова		15.12.86
Пров.		Попова		16.12.86
ГИП		Гитин		13.02.87
Нач. отд.		Коренев		13.02.87

7.820-4-км 018.000 СБ

Планка анкерная. Сборочный чертеж.

Лит.	Масса	Масштаб
А	3.2	1:5
Лист	Листов 1	

Ленгипроводхоз

7.820-4-КМ 018.001

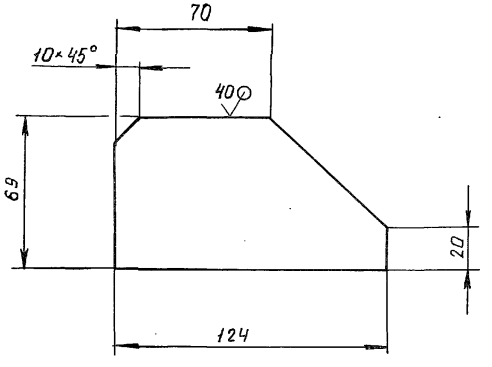

Предельные отклонения размеров – $\pm \frac{JT14}{2}$

Изм.	Лист	№ докум.	Подп.	Дата	7.820-4-КМ 018.001			
Разраб.		Курилова		16.12.86	Ребро	Лит.	Масса	Масштаб
Пров.		Попова		16.12.86		А	0,3	1:2
ГИП		Гитин		13.02.87		Лист	Листов-1	
Нач.отд.		Коренев		13.02.87				

Лист Б-ПН-6 ГОСТ 19903-74

Выпуск 2 | Серия 7.820-4 | Подп. и дата | Инв.№ дубл. | Взам. инв.№ | Подп. и дата | Инв.№ подл.

7.820-4-КМ 018.002

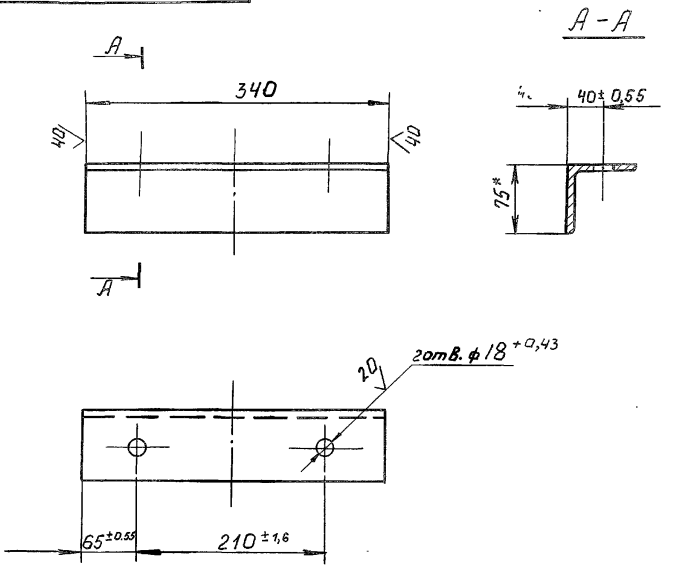

1. Размер для справок.
2. Неуказанные предельные отклонения размеров – $\pm \frac{JT14}{2}$

Изм.	Лист	№ докум.	Подп.	Дата	7.820-4-КМ 018.002			
Разраб.		Курилова		16.12.86	Уголок	Лит.	Масса	Масштаб
Пров.		Попова		16.12.86		А	2,0	1:5
ГИП		Гитин		13.02.87		Лист	Листов-1	
Нач.отд.		Коренев		13.02.87				

Уголок Б-75×75×5 ГОСТ 8509-72

Выпуск 2 | Серия 7.820-4 | Подп. и дата | Инв.№ дубл. | Взам. инв.№ | Подп. и дата | Инв.№ подл.

Формат	Зона	Поз.	Обозначение	Наименование	Кол.	Примечание
				Документация		
А4			7.820-4-км027.000СБ	Сборочный чертеж		
				Детали		
А4		1	7.820-4-км018.001	Ребро	4	
А4		2	7.820-4-км027.001	Уголок	1	

Выпуск 2
Серия 7.820-4

7.820-4-км027.000СБ

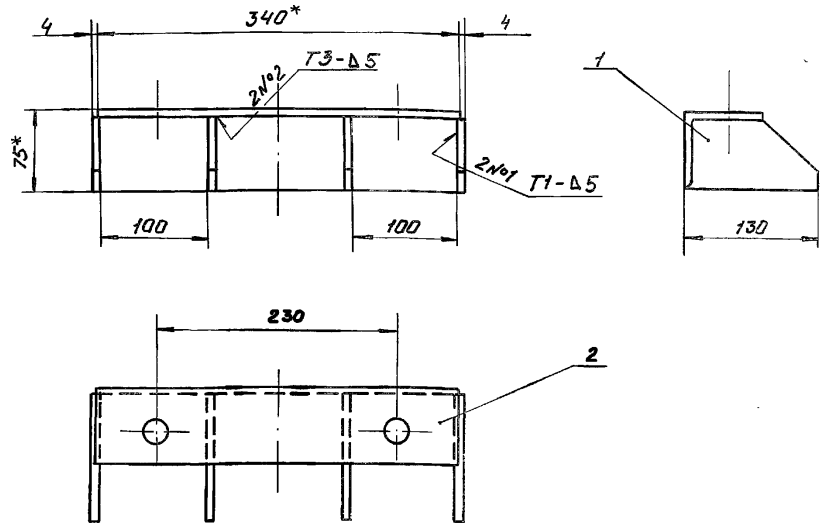

1. * Размеры для справок.
2. Сварные швы выполнять по **ГОСТ 5264-80.**
3. Электроды Э42 ГОСТ 9466-75.
4. Предельные отклонения размеров - $\pm \frac{JT14}{2}$

Инв.№подл. | Подп. и дата | Взам. инв.№ | Инв.№дубл. | Подп. и дата

Изм.	Лист	№ докум.	Подп.	Дата
Разраб.	Курилова			15.12.86
Пров.	Попова			16.12.86
ГИП	Гитин			5.01.87
Нач. отд.	Коренев			12.01.87

7.820-4-км 027.000

Планка анкерная

Лит.	Лист	Листов
А		1

7.820-4-км 027.000СБ

Планка анкерная
Сборочный чертёж

Лит.	Масса	Масштаб
А	3.2	1:5

Лист | Листов-1

Перепечатка

7.820-4-КМ 027.001

Выпуск 2

Серия 7.820-4

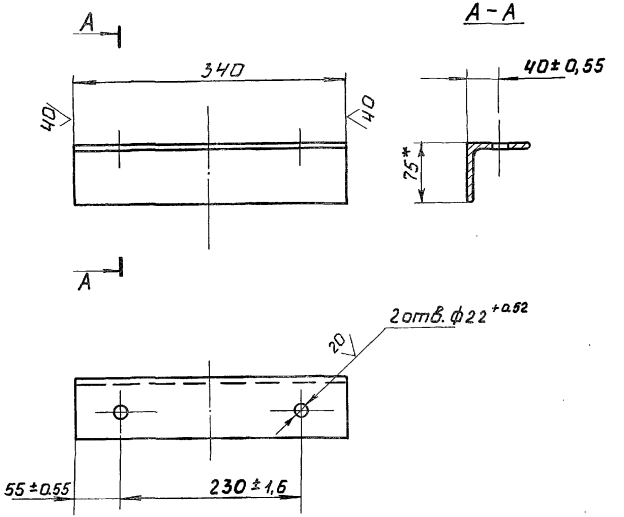

1.* Размер для справок.
2. Неуказанные предельные **отклонения** размеров – $\pm \frac{JT14}{2}$

Изм.	Лист	№ докум.	Подп.	Дата
Разраб.		Курилова		16.12.86
Пров.		Попова		16.12.86
ГИП		Гитин		17.12.86
Нач. отд.		Коренев		19.12.86

7.820-4-КМ 027.001

Уголок

Лит.	Масса	Масштаб
А	2,0	1:5
Лист	Листов 1	

Уголок Б·75×75×5 ГОСТ 8509-72

Ленгипровод

Инв. № подл. | Подп. и дата | Взам. инв. № | Инв. № дубл. | Подп. и дата

3.820.2-44.26.058.ПВ.100.000Г4

Серия 7.820-4 Выпуск 2

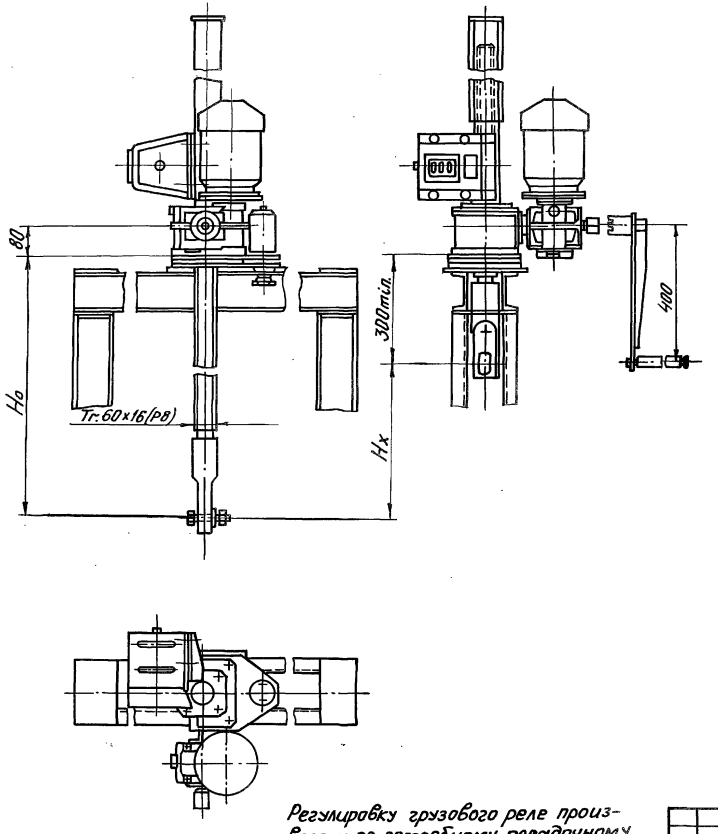

Регулировку грузового реле произвести по потребному посадочному усилию (см. тб. 2)

Таблица 1

Техническая характеристика подъемника

Резьба грузового винта	Усилие в тс: тяговое Т	Усилие в тс: посадоч. П	Ho в м наиб.	Электродв. ЧАСТ18ВУ1 исп. М302	Станция управления электропр.	Усилие на рукоятке при Т в кгс	Время подъема затвора на 1м в мин: электр.	Время подъема затвора на 1м в мин: вручную
Tr.60x16(P8)	2,5	2,5	3,85	n=920 об/мин N=0,63кВт	ЯАА5401-247491	15	8	7

Таблица 2

Данные на заказ по затвору

Усилие посадочное потребное в тс.	Пз	1,1
Усилие регулировки грузового реле в тс.	Р	1,1
Расстояние от подошвы подъемника до оси проушины опущенного затвора в м	Ho	1,913
Полный ход затвора в м	Hx	1,1
Датчик ДПМ1. Шаг гр. винта	P	8
Теоретическая масса подъемника в кг	Q	120

Таблица 3

Теоретическая масса подъемников

Hx, м	Ho, м: 1,5	2	2,5	3	3,65
	Масса 1шт. без учета электроаппаратуры, кг				
1,0	108	123	138	153	172
1,5	—	119	132	148	166
2,0	—	—	126	141	159
2,5	—	—	—	134	152
3,2	—	—	—	—	145

Изм.	Лист	N° докум.	Подп.	Дата
Разраб.		Гусев		12.02.87
Пров.		Попова		16.02.87
ГИП		Гитин		16.02.87
Нач.отд.		Коренев		17.02.87

3.820.2-44.26.058.ПВ.100.000Г4

Подъемник одновинтовой с электроприводом груз. 2,5т.с. марки 2,5 ЭВ. Габаритный чертеж

Лит.	Масса	Масштаб
А	см. табл.2	1:10

Лист | Листов - 1

3.820.2-44.26.058.ПВ.120.000Гч

Серия 7.820-4 Выпуск 2

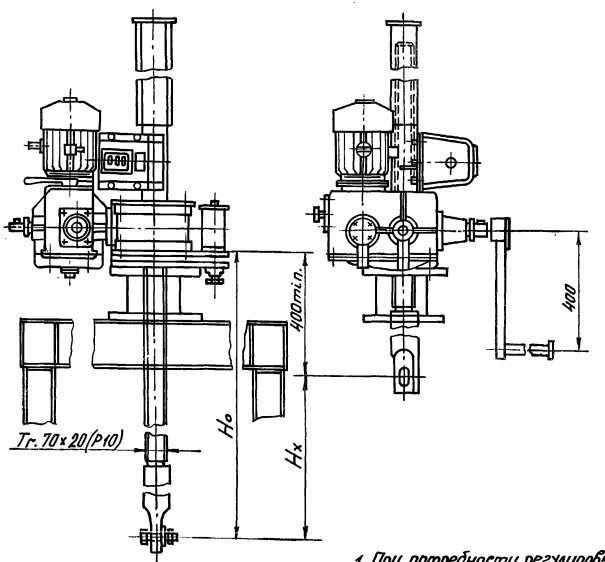

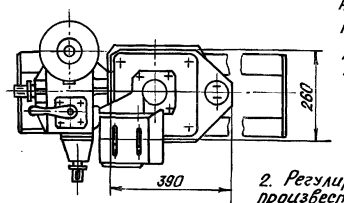

1. При потребности регулировки ниже предела 0,98тс подъемник комплектуется другим грузовым реле 2,5ГРТ с соответствующими пределами заневоливания пружин.

2. Регулировку грузового реле произвести по потребному посадочному усилию (см.тб.2)

Таблица 1

Техническая характеристика

Резьба грузового винта	Усилие в т.с. тяговое Т	Усилие в т.с. посадки П	H_o в м наиб.	Электродв. ЧАС 80В6У1 исп. М302	Станция управления электропр.	Усилие на рукоятке при Т в кгс	Время подъема затвора на 1м в мин электр.	Время подъема затвора на 1м в мин вручную
Tr.70×20(P10)	5	5	4,2	П=860 об/мин N=1,2 кВт	ЯАА 5401-2674У1	14	5	15

Таблица 2

Данные на заказ по затвору

Усилие посадочное потребное в тс	$П_з$	1,6
Усилие регулировки грузового реле в тс	P	1,6
Расстояние от подошвы подъемника до оси проушины опущенного затвора в м	H_o	1,961
Полный ход затвора в м	H_x	1,1
Датчик ДПМ1. Шаг гр. винта	P	10
Теоретическая масса подъемника в кг	Q	225

Таблица 3

Теоретическая масса подъемников

H_x, м	H_o, м 2,0	2,5	3,0	3,5	4,0	4,2
	Масса 1шт. без учета электроаппаратуры в кг					
1,5	221	241	260	280	299	308
2,0	—	233	253	272	292	301
2,5	—	—	245	264	284	293
3,0	—	—	—	257	277	286
3,5	—	—	—	—	270	279
3,8	—	—	—	—	—	272

Изм.	Лист	N°докум.	Подп.	Дата
Разраб.		Гусев		12.02.87
Пров.		Попова		16.02.87
ГИП		Гитин		16.02.87
Нач.отд.		Коренев		17.02.87

3.820.2-44.26.058.ПВ.120.000ГЧ

Подъемник одновинтовой с электроприводом груз. 5т.с. марки 5ЭВ. Габаритный чертеж

Лит.	Масса	Масштаб
А	см. табл.2	1:10

Лист | Листов - 1

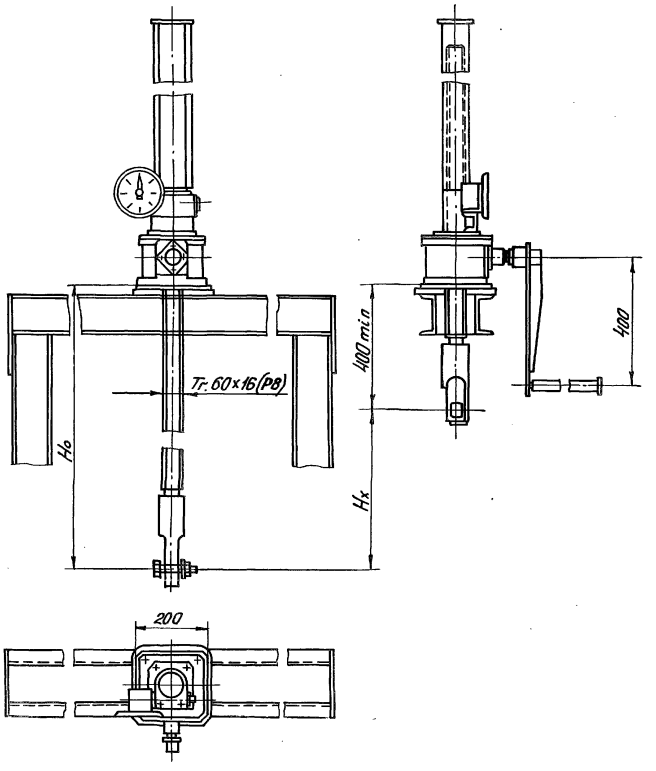

Указатель положения затвора выбирается в зависимости от Нх при Нх ≤ 2,5м установить УПР-258, при 2,5 < Н ≤ 5м установить УПР-508.

Таблица 1

Техническая характеристика подъемника

Резьба грузового винта	Усилие в т.с. наиб.		Но в м наиб.	Усилие на рукоятке при Т в кгс	Время подъема затвора на 1м в мин
	Тяговое Т	Посадочное П			
Тг.60х16(Р8)	2,5	2,5	3,65	16	7,5

Таблица 2

Данные на заказ по затвору

Усилие посадочное потребное в т.с.	Пз	1,1
Расстояние от подошвы подъемника до оси проушины опущенного затвора в м	Но	1,875
Полный ход затвора в м	Нх	1,1
Указатель положения затвора	—	УПР. 258
Теоретическая масса подъемника в кг	Q	80

Таблица 3

Теоретическая масса подъемников

Нх, м	Но, м				
	1,5	2,0	2,5	3,0	3,6
	Масса 1шт без учета указателя положения затвора, кг				
1,0	69	85	99	114	133
1,5	—	79	93	108	125
2,0	—	—	87	102	120
2,5	—	—	—	96	114
3,2	—	—	—	—	106

Изм.	Лист	№ докум.	Подп.	Дата
Разраб.		Гусев		12.02.88
Пров.		Попова		16.02.88
ГИП		Гитин		16.02.88
Нач. отд.		Коренев		17.02.88

3.820.2-44.26.058.ПВ.030.000Г4

Подъемник одновинтовой с ручным приводом груз. 2,5т.с. марки 2,5В. Габаритный чертеж

Лит.	Масса	Масштаб
А	см. тадл.2	1:10

Лист | Листов — 1

Подлинник и копия изготовлены типографским способом

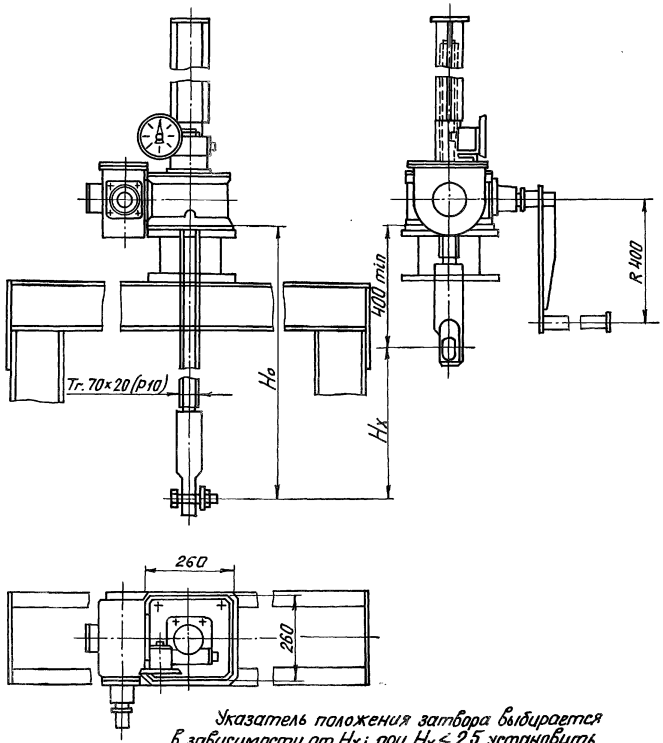

Указатель положения затвора выбирается в зависимости от H_x: при $H_x \leq 2,5$ установить УПР 2510 при $2,5 < H_x \leq 5$м установить УПР 5010.

Таблица 1

Техническая характеристика подъемника

Резьба грузового винта	Усилие в т.с. наиб.		H_o в м наиб.	Усилие на рукоятке при Т 8кгс	Время подъема затвора на 1м в мин
	тягвое Т	посадочное П			
Тг. 70×20(Р10)	5	5	4,2	20	20

Таблица 2

Данные на заказ по затвору

Усилие посадочное потребное в т.с.	$П_з$	1,6
Расстояние от подошвы подъемника до оси проушины опущенного затвора	H_o	1,915
Полный ход затвора в м	H_x	1,1
Указатель положения затвора	—	УПР..2510
Теоретическая масса подъемника в кг	Q	153

Таблица 3

Теоретическая масса подъемников

H_x, м	H_o, м					
	2,0	2,5	3,0	3,5	4,0	4,2
	Масса 1шт. без учета указателя положения затвора, кг					
1,5	151	171	190	210	229	238
2,0	—	164	184	203	223	232
2,5	—	—	176	195	215	224
3,0	—	—	—	188	208	217
3,5	—	—	—	—	201	210
3,8	—	—	—	—	—	203

Изм.	Лист	№ докум.	Подп.	Дата
Разраб.		Гусев		12.02.89
Пров.		Попова		16.02.89
ГИП		Гитин		16.02.89
Нач.отд.		Кореневский		19.02.89

3.820.2-44.26.058.ПВ.050.000Гч

Подъемник одновинтовой с ручным приводом груз. 5т.с. марки 5В. Габаритный чертеж

Лит.	Масса	Масштаб
А	см. табл. 2	1:10

Лист | Листов – 1

gost.e-ecolog.ru