ТИПОВАЯ ДОКУМЕНТАЦИЯ НА КОНСТРУКЦИИ, ИЗДЕЛИЯ И УЗЛЫ ЗДАНИЙ И СООРУЖЕНИЙ

СЕРИЯ 7.820—4

ЗАТВОРЫ ПЛОСКИЕ КОЛЕСНЫЕ ГЛУБИННЫЕ ДЛЯ ОТВЕРСТИЙ ДИАМЕТРОМ 1,0; 1,2 И 1,4 М ПРИ НАПОРЕ ОТ 6 ДО 12 М

Выпуск 1

Затворы для перекрытия отверстий с напорной и безнапорной стороны диаметром 1,0 м при напоре 6 м

gost.e-ecolog.ru

ТИПОВАЯ ДОКУМЕНТАЦИЯ НА КОНСТРУКЦИИ, ИЗДЕЛИЯ И УЗЛЫ ЗДАНИЙ И СООРУЖЕНИЙ

СЕРИЯ 7.820—4

ЗАТВОРЫ ПЛОСКИЕ КОЛЕСНЫЕ ГЛУБИННЫЕ ДЛЯ ОТВЕРСТИЙ ДИАМЕТРОМ 1,0; 1,2 И 1,4 М ПРИ НАПОРЕ ОТ 6 ДО 12 М

Выпуск 1

Затворы для перекрытия отверстий с напорной и безнапорной стороны диаметром 1,0 м при напоре 6 м

Разработана
институтом «Ленгипроводхоз»
Главнечерноземводстроя
Минводхоза СССР

Утверждена и введена
в действие с 01.06.88 г.
Минводхозом СССР
Протокол № 563 от 30.11.87 г.

Главный инженер института *В. Н. Кузнецов*

Главный инженер проекта *С. А. Гитин*

Содержание

Обозначение	Наименование	Стр.
7.820-4-КМ010.000	Затворы плоские колесные глубинные для отверстий диаметром 1,0м при напоре 6м	4
7.820-4-КМ010.000 СБ	Затворы плоские колесные глубинные для отверстий диаметром 1,0м при напоре 6м Сборочный чертеж	5,6
7.820-4-КМ010.000 ВС	Затворы плоские колесные глубинные для отверстий диаметром 1,0м при напоре 6м Ведомость спецификаций	7
7.820-4-КМ010.000 ВП	Затворы плоские колесные глубинные для отверстий диаметром 1,0м при напоре 6м Ведомость покупных изделий	8
7.820-4-КМ010.000 ВМ	Затворы плоские колесные глубинные для отверстий диаметром 1,0м при напоре 6м Ведомость металлоконструкций по видам профилей	9
7.820-4-КМ011.000	Закладные части	10
7.820-4-КМ011.000 СБ	Закладные части Сборочный чертеж	11, 12
7.820-4-КМ011.001	Стойка	13
7.820-4-КМ011.002	Ребро	13
7.820-4-КМ011.003	Анкер	14
7.820-4-КМ011.004	Анкер	14
7.820-4-КМ011.005	Порог	15
7.820-4-КМ013.001	Стойка	15
7.820-4-КМ012.000	Затвор	16
7.820-4-КМ012.000 СБ	Затвор. Сборочный чертеж	17, 18
7.820-4-КМ012.100	Металлоконструкция	19
7.820-4-КМ012.100 СБ	Металлоконструкция Сборочный чертеж	20, 21
7.820-4-КМ012.101	Обшивка	22
7.820-4-КМ012.102	Лист	22
7.820-4-КМ012.103	Накладка	23
7.820-4-КМ012.104	Накладка	23
7.820-4-КМ012.105	Ригель	24
7.820-4-КМ012.106	Проушина	24
7.820-4-КМ012.107	Швеллер	25
7.820-4-КМ012.108	Проушина	25
7.820-4-КМ012.109	Упор	26
7.820-4-КМ012.110	Ребро	26
7.820-4-КМ012.111	Накладка	27
7.820-4-КМ015.003	Болт	27
7.820-4-КМ012.112	Ребро	28
7.820-4-КМ012.113	Ребро	28
7.820-4-КМ012.200	Узел колесный	29
7.820-4-КМ012.210	Ось	29
7.820-4-КМ012.200 СБ	Узел колесный. Сборочный чертеж	30
7.820-4-КМ012.210 СБ	Ось. Сборочный чертеж	31
7.820-4-КМ012.212	Шайба	31
7.820-4-КМ012.211	Ось	32
7.820-4-КМ012.201	Колесо	33
7.820-4-КМ012.202	Шайба плавающая	33
7.820-4-КМ012.203	Втулка	34
7.820-4-КМ012.204	Осадержатель	34
7.820-4-КМ012.205	Подшипник	35
7.820-4-КМ012.206	Пробка	35

Обозначение	Наименование	Стр.
7.820-4-КМ012.001	Накладка верхняя	36
7.820-4-КМ012.002	Накладка боковая	36
7.820-4-КМ012.003	Накладка нижняя	37
7.820-4-КМ012.004	Уплотнение верхнее	37
7.820-4-КМ012.005	Уплотнение боковое	38
7.820-4-КМ012.006	Уплотнение нижнее	38
7.820-4-КМ013.000	Закладные части	39
7.820-4-КМ013.000 СБ	Закладные части	
	Сборочный чертеж	40, 41
7.820-4-КМ014.000	Затвор	42
7.820-4-КМ014.001	Накладка верхняя	42
7.820-4-КМ014.000 СБ	Затвор. Сборочный чертеж	43, 44
7.820-4-КМ014.100	Металлоконструкция	45
7.820-4-КМ014.100 СБ	Металлоконструкция	
	Сборочный чертеж	46, 47
7.820-4-КМ014.101	Обшивка	48
7.820-4-КМ014.102	Лист	48
7.820-4-КМ014.103	Полоса	49
7.820-4-КМ014.104	Полоса	49
7.820-4-КМ014.105	Ригель	50
7.820-4-КМ014.106	Лист	50
7.820-4-КМ014.107	Проушина	51
7.820-4-КМ014.108	Накладка	51
7.820-4-КМ014.002	Накладка боковая	52
7.820-4-КМ014.003	Накладка нижняя	52
7.820-4-КМ014.004	Уплотнение верхнее	53
7.820-4-КМ014.005	Уплотнение боковое	53
7.820-4-КМ014.006	Уплотнение нижнее	54
7.820-4-КМ014.007	Накладка	54
7.820-4-КМ015.000	Штанга	55

Обозначение	Наименование	Стр.
7.820-4-КМ015.000 СБ	Штанга. Сборочный чертеж	55
7.820-4-КМ015.001	Проушина	56
7.820-4-КМ015.002	Труба	56
7.820-4-КМ016.000	Кронштейн	57
7.820-4-КМ016.000 СБ	Кронштейн Сборочный чертеж	58
7.820-4-КМ016.100	Марка	59
7.820-4-КМ016.100 СБ	Марка. Сборочный чертеж	59
7.820-4-КМ016.101	Уголок	60
7.820-4-КМ016.102	Уголок	60
7.820-4-КМ016.001	Уголок	61
7.820-4-КМ016.002	Шайба	61
7.820-4-КМ017.000	Тумба	62
7.820-4-КМ017.001	Плита	62
7.820-4-КМ017.000 СБ	Тумба Сборочный чертеж	63
7.820-4-КМ017.002	Ребро	64
7.820-4-КМ017.003	Швеллер	64
7.820-4-КМ018.000	Планка анкерная	65
7.820-4-КМ018.000 СБ	Планка анкерная	
	Сборочный чертеж	65
7.820-4-КМ018.001	Ребро	66
7.820-4-КМ018.002	Уголок	66
3.820.2-44.26.058.ПВ.100.000Гч	Подъемник одновинтовой	
	с электроприводом	
	груз. 2,5 тс. марки 2,5 эв	
	Габаритный чертеж	67
3.820.2-44.26.058.ПВ.030.000Гч	Подъемник одновинтовой	
	с ручным приводом	
	груз. 2,5 тс. марки 2,5 в	
	Габаритный чертеж	68

Формат	Зона	Поз.	Обозначение	Наименование	Кол.	Примеч.
				Документация		
А3			7.820-4-КМ010.000 СБ	Сборочный чертеж		
А3			7.820-4-КМ010.000 ВС	Ведомость спецификаций		
А3			7.820-4-КМ010.000 ВП	Ведомость покупных изделий		
А3			7.820-4-КМ010.000 ВМ	Ведомость металлоконструкций по видам профилей		
				Сборочные единицы		
А4		1	7.820-4-КМ011.000	Закладные части	1	
А4		2	7.820-4-КМ012.000	Затвор	1	
А4		3	7.820-4-КМ013.000	Закладные части	1	
А4		4	7.820-4-КМ014.000	Затвор	1	
А4		5	7.820-4-КМ015.000	Штанга	2	
А4		6	7.820-4-КМ016.000	Кронштейн	2	
А4		7	7.820-4-КМ017.000	Тумба	2	
А4		8	7.820-4-КМ018.000	Планка анкерная	4	
			Переменные данные для исполнений			
			7.820-4-КМ010.000			
				Документация		
А3			3.820.2-44.26.058.ПВ.100.000 ГЧ	Подъемник одновинтовой с электроприводом груз. 2,5 т.с. марки 2,5 ЭВ		
				Габаритный чертеж		

Изм.	Лист	№ докум.	Подп.	Дата
Разраб.		Гусев		5.01.87
Пров.		Попова		9.02.87
ГИП		Гитин		9.02.87
Нач. отд.		Коренев		13.02.87
Н. контр.		Смельчакова		16.02.87

7.820-4-КМ010.000

Затворы плоские колесные глубинные для отверстий диаметром 1,0 м при напоре 6 м

Лит.	Лист	Листов
А	1	2

Ленгипроводхоз

Формат А4

Серия 7.820-4 Выпуск 1

Инв. № подл. | Подп. и дата | Взам. инв. № | Инв. № дубл. | Подп. и дата

Формат	Зона	Поз.	Обозначение	Наименование	Кол.	Примеч.
				Сборочные единицы		
А4		9	3.820.2-44.26.058.ПВ.100.000	Подъемник одновинтовой с электроприводом груз. 2,5 т.с. марки 2,5 ЭВ	2	Серия 3.820.2-44 Выпуск 10
			7.820-4-КМ010.000-01			
				Документация		
А3			3.820.2-44.26.058.ПВ.030.000 ГЧ	Подъемник одновинтовой с ручным приводом груз. 2,5 т.с. марки 2,5 В		
				Габаритный чертеж		
				Сборочные единицы		
А4		9	3.820.2-44.26.058.ПВ.030.000	Подъемник одновинтовой с ручным приводом груз. 2,5 т.с. марки 2,5 В	2	Серия 3.820.2-44 Выпуск 3

Изм.	Лист	№ докум.	Подп.	Дата

7.820-4-КМ010.000

Лист 2

Копировал

Формат А4

7.820-4-КМ010.000

Рис.1

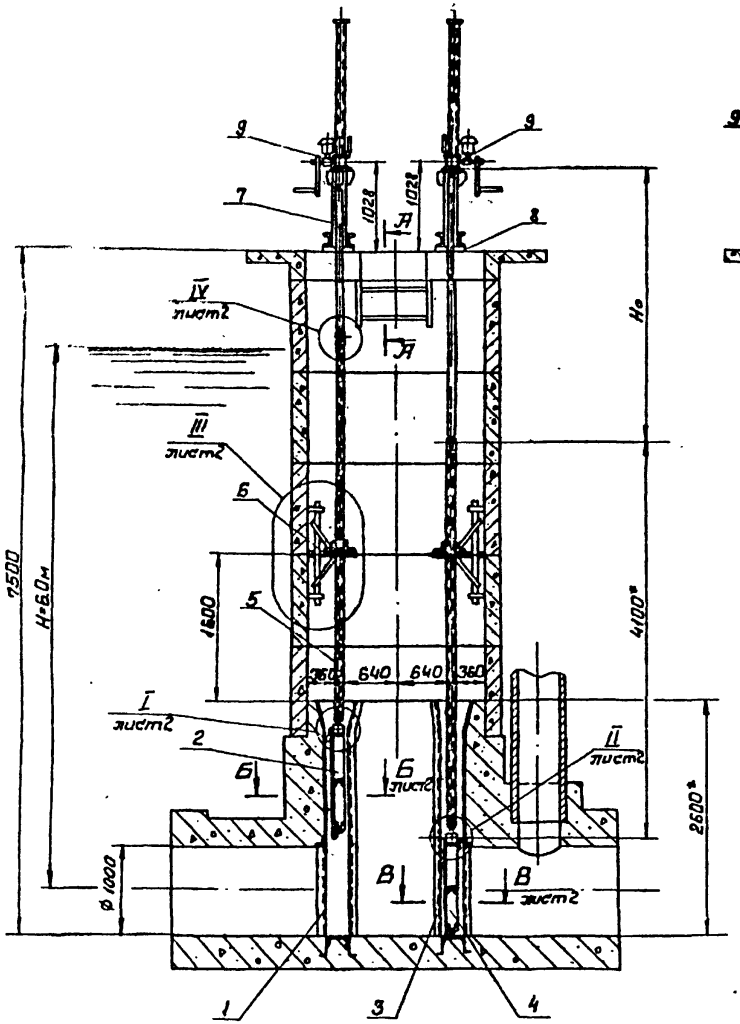

штанги монтажным отверстием вверх.

Рис.2

Остальное см. Рис1

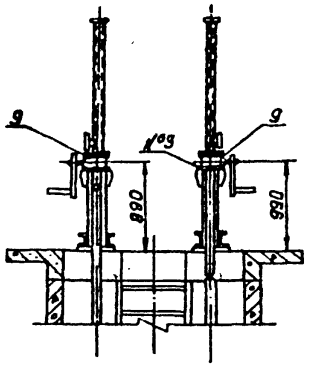

А-А

М1:10

при монтаже подъемника

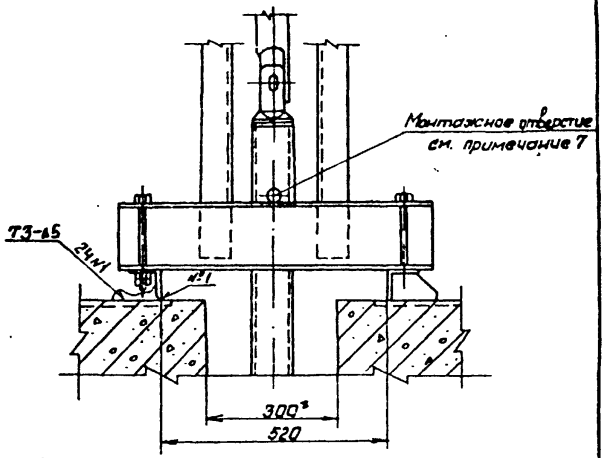

Обозначение	Рис.	Тип подъемника				Масса кг*
		для затвора с безнапорной стороны отверстия		для затвора с напорной стороны отверстий		
		Марка	Но, м	Марка	Но, м	
7.820-4-КМ010.000	1	2.5 38	3.213	2.5 38	3.253	2096 4
7.820-4-КМ010000-01	2	2.5 В	3.175	2.5 В	3.215	2016 4

1. * Размеры для справок.
2. Поз. 2-затвор, устанавливаемый с безнапорной стороны отверстия
3. Поз. 4-затвор устанавливаемый с напорной стороны отверстия.
4. Сварные швы выполнять по ГОСТ 5264-80.
5. Электроды Э 42 ГОСТ 9466-75.
6. Предельные отклонения размеров $\pm \frac{IT14}{2}$
7. При монтаже механического оборудования обеспечить положение

Изм.	Лист	№докум.	Подп.	Дата	
Разраб		Гусев		11.88	
Пров		Попова		11.88	
ГИП		Гитин		11.88	
Нач.отд		Коренев		11.88	

7.820-4-КМ010.000 СБ

Затворы плоские кожаные глубинные для отверстий диаметром 1,0м при напоре 6м. Маршрутный чертеж

Лит	Масса	Масштаб
А	см табл.	1:50

Лист-1 Листов-2

ЛЕНГИПРОВОДХОЗ

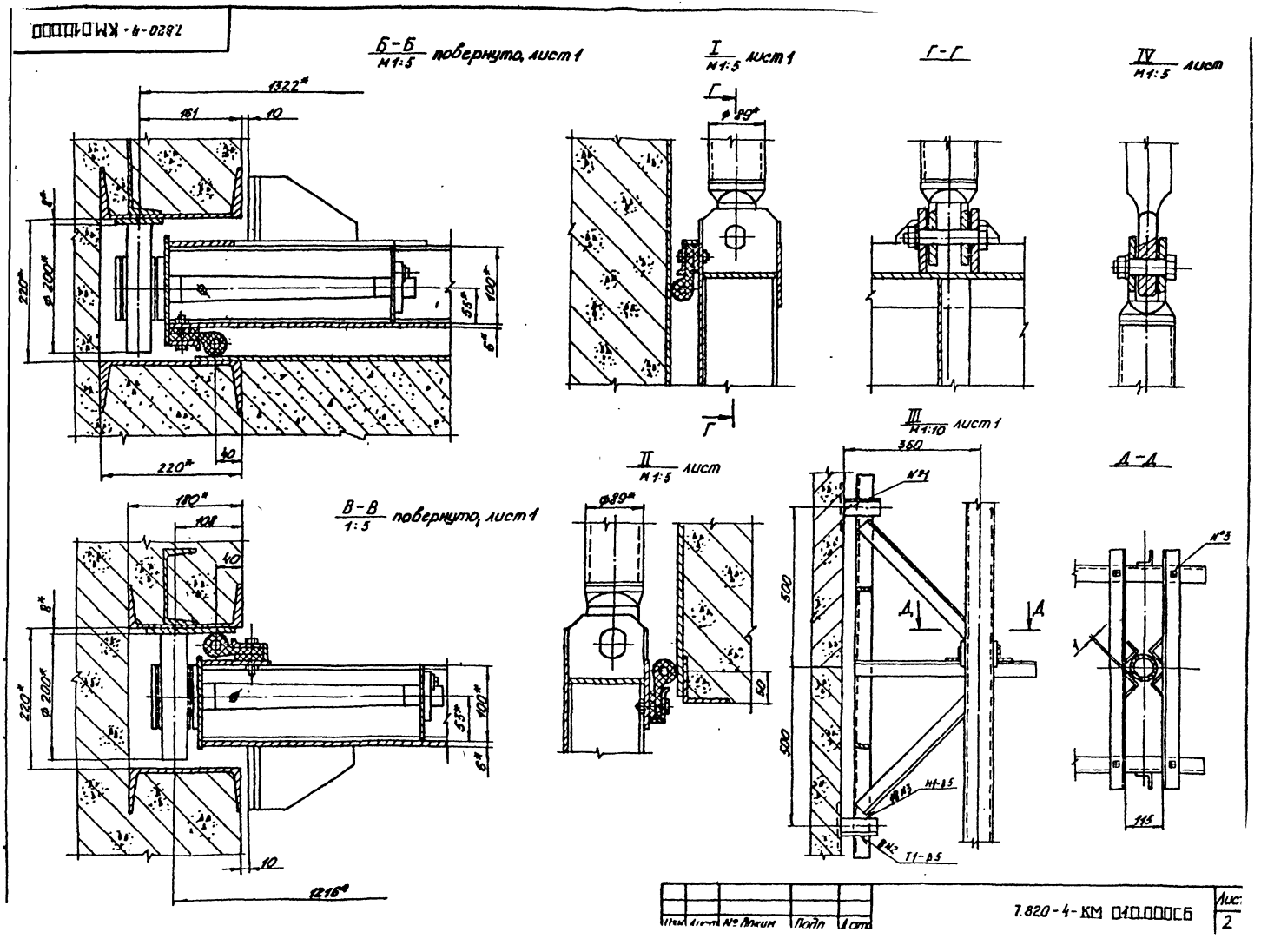
7.820-4-КМ010000
Б-Б
М1:5
повернуто, лист 1
1322*
161
10
8*
220*
ф 200*
55*
100*
6*
40
220*
I
М1:5
лист 1
Г
ф 89*
Г
Г-Г
IV
М1:5
лист
В-В
1:5
повернуто, лист 1
180*
108
40
8*
220*
ф 200*
53*
100*
6*
10
1216*
II
М1:5
лист
ф89*
50
III
М1:10
лист 1
360
№1
500
500
Д
Д
М1-В5
Т1-В5
Д-Д
№3
115
Изм
Лист
№ докум
Подп
Дата
7.820-4-КМ 010000СБ
Лист
2

№ строки	Обозначение	Наименование	Куда входит: Обозначение	Кол.	Общее кол.	Примечание
1						
2	7.820-4-км 010.000	Сборочный чертеж				
3						
4	7.820-4-км 011.000	Закладные части	7.820-4-км 010.000	1	1	
5	7.820-4-км 012.000	Затвор	7.820-4-км 010.000	1	1	
6	7.820-4-км 013.000	Закладные части	7.820-4-км 010.000	1	1	
7	7.820-4-км 014.000	Затвор	7.820-4-км 010.000	1	1	
8	7.820-4-км 015.000	Штанга	7.820-4-км 010.000	2	2	
9	7.820-4-км 016.000	Кронштейн	7.820-4-км 010.000	2	2	
10	7.820-4-км 017.000	Тумба	7.820-4-км 010.000	2	2	
11	7.820-4-км 018.000	Планка анкерная	7.820-4-км 010.000	4	4	
12	7.820-4-км 012.100	Металлоконструкция	7.820-4-км 012.000	1	1	
13	7.820-4-км 012.200	Узел колесный	7.820-4-км 012.000	4	4	
14			7.820-4-км 014.000	4	4	
15	7.820-4-км 014.100	Металлоконструкция	7.820-4-км 014.000	1	1	
16	7.820-4-км 016.100	Марка	7.820-4-км 016.000	2	4	
17	7.820-4-км 012.210	Ось	7.820-4-км 012200	1	8	
18		Переменные данные для исполнений				
19		7.820-4-км 010.000				
20		Ведомость спецификаций подъёмника	одновинтового с			Серия 3.820.2-44 Выпуск 10
21		электроприводом груз. 2.5 т.с. марки 2.5 ЭВ				
22		3.820.2-44.26.058.ПВ.100.000 ВС				
23						
24		7.820-4-км 010.000-01				
25		Ведомость спецификаций подъёмника	одновинтового с			Серия 3.820.2-44 Выпуск 3
26		ручным приводом груз. 2.5 т.с. марки 2.5 В				
27		3.820.2-44.26.058.ПВ.030.000 ВС				

Изм.	Лист	№ докум.	Подп.	Дата	7.820-4-км 010.000 ВС			
Разраб.		Гусев		15.01.87	Затворы плоские колесные глубинные для отверстий диаметром 1.0м при напоребн. Ведомость спецификаций	Лит.	Лист	Листов
Пров.		Попова		11.02.87		А		1
ГИП		Гитин		11.02.87		Ленгипроводхоз		
Нач. отд.		Корвнев		13.02.87				
Н. контр.		Смельчакова		16.02.87				

№ отдела	Наименование	Код ОКП	Обозначение документа на поставку	Поставщик	Куда входит (обозначение)	Потребность: на изделие	в комплекты	на регулир.	Всего	Примечание
1										
2	Крепежные изделия									
3										
4	Болт III М10-8g×20.46.029		ГОСТ 7798-70						16	
5	Болт М10-8g×25.46.029								16	
6	М10-8g×35.46.029								8	
7	М10-8g×45.46.029								77	
8	М10-8g×60.46.029								2	
9	М16-8g×180.46.029								8	
10										
11	Гайка М10-7Н.5.029		ГОСТ 5915-70						103	
12	М16-7Н.5.029								16	
13	М20-7Н.5.029								2	
14										
15	Шайба 20.01.029		ГОСТ 11371-78						2	
16										
17										
18										
19	Масленка 2.2.45 Кд.6		ГОСТ 19853-74						8	
20										
21										
22										
23										
24										
25										
26										
27										

Изм.	Лист	№ докум.	Подп.	Дата
Разраб.		Гусев		6.91.87
Пров.		Попова		6.91.87
ГИП		Гитин		6.91.87
Нач. отд.		Коренев		6.91.87
Н. контр.		Сильникова		6.91.87

7.820-4-км010.000 ВП

Затворы плоские колесные глубинные для отверстий диаметром 1,0 м, при напоре 6 м

Ведомость покупных изделий

Лит.	Лист	Листов
А		1

Ленгипроводхоз

Наименование конструкций по номенклатуре прейскуранта N01-09	Позиции по прейскуранту №01-09	№ п.п.	Код конструкций	Масса конструкций, т												Количество шт.	Серия типовых конструкций
				Всего стали по элементам и без учета потерь	по видам профилей стали										Всего		
					Балки и двутавры	Крупносортная сталь	Среднесортная сталь	Мелкосортная сталь	Толстолистовая сталь	Универсальная сталь	Тонколистовая сталь	Гнутые и гнутосварные	Трубы	Прочие			
1	2	3	4	5	6	7	8	9	10	11	12	13	14	15	16	17	18
Закладные части		1	7.820-4-														
			КМ011.000	—	0,309	0,098	0,018	—	0101	—	—	—	—	—	0.526	1	
Затвор		2	7.820-4-														
			КМ012.000	—	0,030	0.053	—	0.001	0.117	—	—	—	—	0,038	0.239	1	
Закладные части		3	7.820-4-														
			КМ013.000	—	0.255	0.090	0.018	—	0.146	—	—	—	—	—	0.509	1	
Затвор		4	7.820-4-														
			КМ014.000	—	0.028	0.053	—	0.003	0.106	—	—	—	—	0.038	0.228	1	
Штанга		5	7.820-4-														
			КМ015.000	—	—	0.030	—	—	—	—	—	—	0.100	—	0.130	2	
Кронштейн		6	7.820-4-														
			КМ016.000	—	—	0.070	—	—	0.001	—	—	—	—	—	0.071	2	
Тумба		7	7.820-4-														
			КМ017.000	—	0.075	—	—	—	0.023	—	—	—	—	—	0.098	2	
Планка анкерная		8	7.820-4-														
			КМ018.000	—	—	0.008	—	—	0.005	—	—	—	—	—	0.013	4	
Итого:				—	0.692	0.402	0.036	0.004	0.499	—	—	—	0.100	0.076	1.809		

Изм.	Лист	№ докум.	Подп.	Дата	7.820-4-КМ010.000ВМ			
Разраб.		Гусев		10.86	Затворы плоские колесные глубинные для отверстий диаметром 1,0м при напоре 6м	Лит.	Лист	Листов
Пров.		Гитин		10.86		А		1
ГИП		Гитин		10.86				
Нач. отд.		Кореневский		10.86	Ведомость металлоконструкций по видам профилей	Ленгипроводхоз		
Н. контр.		Смельницкая		10.86				

Копировал

Формат А3

Формат	Зона	Поз.	Обозначение	Наименование	Кол.	Примечание
				Документация		
А3			7.820-4-КМ011.000 СБ	Сборочный чертеж		
				Детали		
А4		1	7.820-4-КМ011.001	Стойка	4	
А4		2	7.820-4-КМ011.002	Ребро	2	
А4		3	7.820-4-КМ011.003	Анкер	12	
А4		4	7.820-4-КМ011.004	Анкер	22	
А4		5	7.820-4-КМ011.005	Порог	1	
Б4		6	7.820-4-КМ011.006	Полоса		
				Полоса Б-2 6×60 ГОСТ 103-76 / Х18Н9Т ГОСТ 5632-72		
				$L = 1008 \pm \frac{IT14}{2}$	2	5,7 кг
Б4		7	7.820-4-КМ011.007	Лист забральный		
				Лист Б-ПН-6 ГОСТ 19903-74 / Х18Н9Т ГОСТ 5632-72		
				$\lvert 1140 \times 1290 \rvert \pm \frac{IT14}{2}$	1	69,3 кг
Б4		8	7.820-4-КМ011.008	Лист		
				Лист Б-ПН-6 ГОСТ 19903-74 / Х18Н9Т ГОСТ 5632-72		
				$(280 \times 1140) \pm \frac{IT14}{2}$	1	15,0 кг
Б4		9	7.820-4-КМ011.009	Полоса		
				Полоса Б-2 8×80 ГОСТ 103-76 / Вст3сп5 ГОСТ 535-79		
				$L = 280 \pm \frac{IT14}{2}$	2	2,8 кг
Б4		10	7.820-4-КМ011.010	Полоса		
				Полоса Б-2 8×80 ГОСТ 103-76 / Вст3сп5 ГОСТ 535-79		
				$L = 2300 \pm \frac{IT14}{2}$	2	23,1 кг

Изм.	Лист	№ докум.	Подп.	Дата
Разраб.		Попова		13.02.87
Пров.		Гитин		13.02.87
ГИП		Гитин		13.02.87
Нач.отд.		Кореньков		13.02.87
Н.контр.		Смельникова		16.02.87

7.820-4-КМ011.000

Закладные части

Лит.	Лист	Листов
А	1	2

Ленгипроводхоз

Копировал

Формат А4

Выпуск 1

Серия 7.820-4

Инв. № подл. | Подп. и дата | Взам. инв. № | Инв. № дубл. | Подп. и дата

Формат	Зона	Поз.	Обозначение	Наименование	Кол.	Примечание
Б4		11	7.820-4-КМ011.011	Лист		
				Лист Б-ПН-8 ГОСТ 19903-74 / Вст3сп5 ГОСТ 14637-79		
				$(200 \times 510) \pm \frac{IT14}{2}$	2	12,8 кг
Б4		12	7.820-4-КМ011.012	Уголок		
				Уголок Б-50×50×5 ГОСТ 8509-72 / Вст3сп5 ГОСТ 535-79		
				$L = 400 \pm \frac{IT14}{2}$	6	9,0 кг
Б4		13	7.820-4-КМ011.013	Уголок		
				Уголок Б-50×50×5 ГОСТ 8509-72 / Вст3сп5 ГОСТ 535-79		
				$L = 500 \pm \frac{IT14}{2}$	2	3,8 кг
Б4		14	7.820-4-КМ011.014	Уголок		
				Уголок Б-50×50×5 ГОСТ 8509-72 / Вст3сп5 ГОСТ 535-79		
				$L = 1560 \pm \frac{IT14}{2}$	1	5,9 кг
Б4		15	7.820-4-КМ011.015	Уголок		
				Уголок Б-50×50×5 ГОСТ 8509-72 / Вст3сп5 ГОСТ 535-79		
				$L = 2200 \pm \frac{IT14}{2}$	1	8,3 кг
Б4		16	7.820-4-КМ011.016	Уголок		
				Уголок Б-75×75×5 ГОСТ 8509-72 / Вст3сп5 ГОСТ 535-79		
				$L = 996 \pm \frac{IT14}{2}$	3	17,3 кг
Б4		17	7.820-4-КМ011.017	Швеллер		
				Швеллер 12 ГОСТ 8240-72 / Вст3сп5 ГОСТ 535-79		
				$L = 1900 \pm \frac{IT14}{2}$	2	39,5 кг

Изм.	Лист	№ докум.	Подп.	Дата

7.820-4-КМ011.000

Лист 2

Копировал

Формат А4

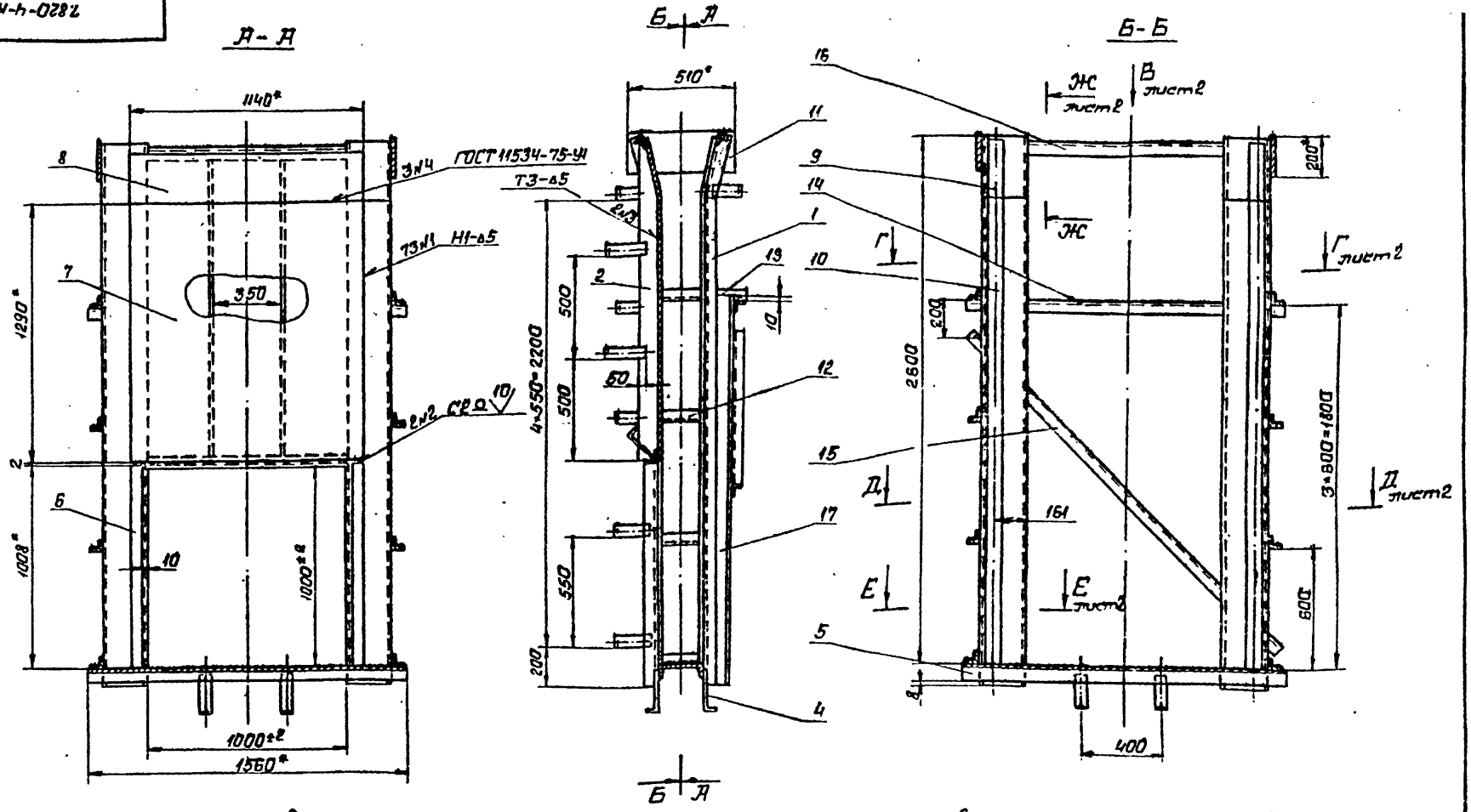

измеряемая в любом направлении - 3мм.

4. Во избежание выпора забрального листа при бетонировании закладных частей, его необходимо подпереть горизонтальными балками с шагом не менее 300мм

5. Сварные швы выполнять электродами Э42 ГОСТ 9466-75 по ГОСТ 5264-80.
Для сварки поз 6, 7 и 8 применять электроды Э-12Х13 ГОСТ 10052-75.

6. Сварку, неуказанную на чертеже, вести швом Т1-▷5 по контуру прилегания свариваемых деталей.

7. Неуказанные предельные отклонения размеров ± $\frac{IT14}{2}$.

1. *Размеры для справок.

2. Винтообразность позовых конструкций закладных частей измеряемая по концам - 3мм

3. Стрела кривизны из плоскости забрального листа,

					7.820-4-КМ011.000СБ		
Изм.	Лист	№ докум.	Подп.	Дата			
Разраб.		Гусев		10.11.82	Закладные части	Лит.	Масса	Масштаб
Пров.		Попова		11.02.83		А	507.3	1:20
ГИП		Гитин		13.02.83	Сборочный чертеж			
Нач.отд.		Коренев		8.02.83		Лист 1	Листов 2	
Н.контр.		Смельянова		11.02.83		ЛЕНГИПРОВОДХОЗ		

7.820-4-КМ 011.00

Вид В лист1
М1:10

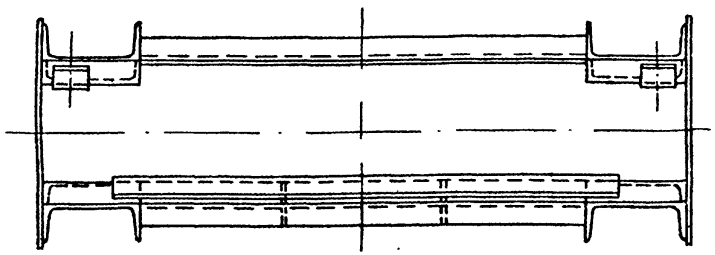

Е - Е лист1
М1:10

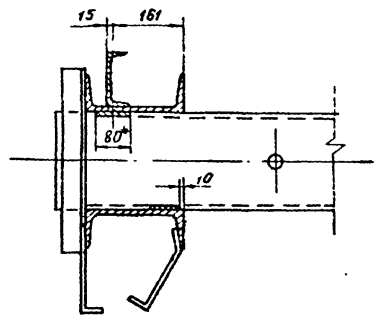

Г - Г лист1
М1:10

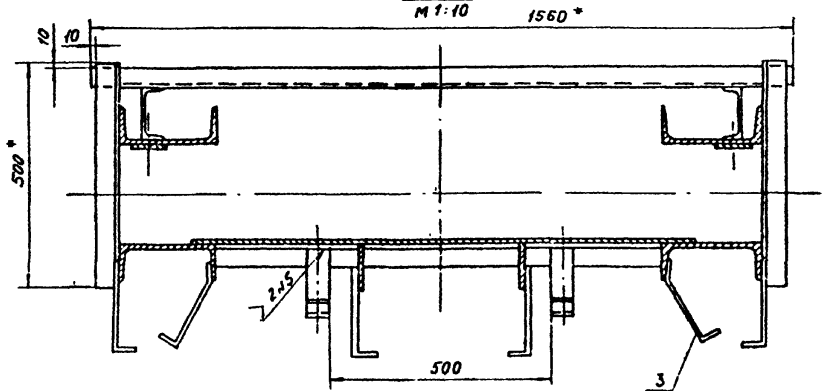

Ж - Ж лист1
М1:10

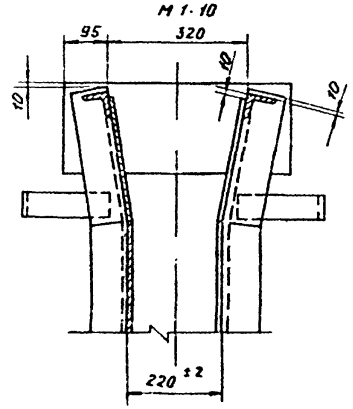

Д - Д лист1
М1:10

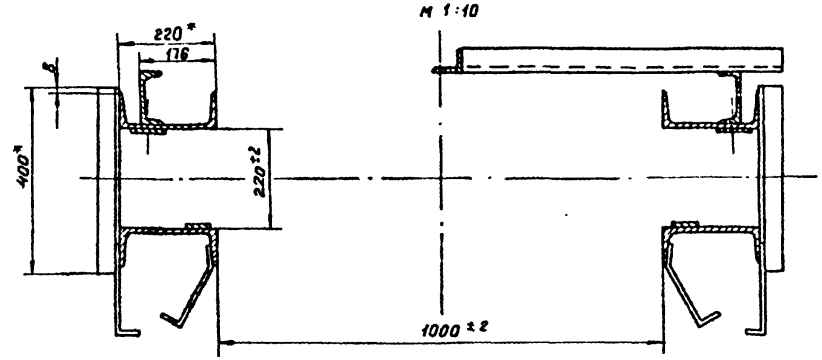

Изм	Лист	№ докум	Подп.	Дата	7.820-4-КМ 011.000СВ	Лист 2

Копировал:

Формат А3

7.820-4-КМ011.001

Разделка конца позиции

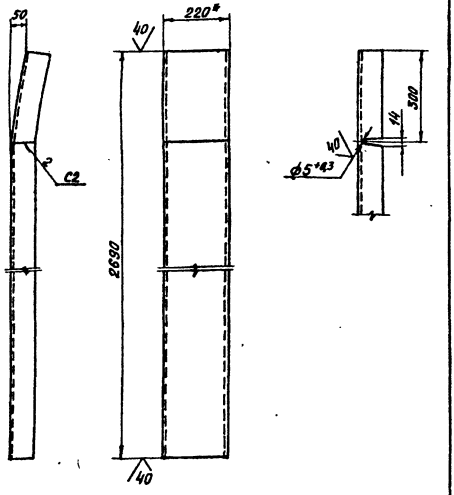

1. * Размер для справок.
2. Сварные швы выполнять по ГОСТ 5264-80.
3. Электроды Э42 ГОСТ 9466-75.
4. Неуказанные предельные отклонения размеров ± $\frac{IT14}{2}$.

				7.820-4-КМ011.001				
Изм.	Лист	№ докум.	Подп.	Дата	Стойка	Лит.	Масса	Масштаб
Разраб.		Попова		23.06.86		А	56,5	1:10
Пров.		Гитин		7.9.86		Лист	Листов - 1	
ГИП		Гитин		12.12.86				
Нач.отд.		Коренев		12.12.86	Швеллер 22 ГОСТ 8240-72 / В Ст3 сп5 ГОСТ 535-79	Ленгипроводхоз		
						Формат А4		

7.820-4-КМ011.002

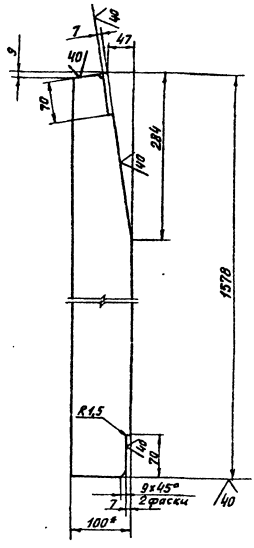

1. * Размер для справок.
2. Предельные отклонения размеров ± $\frac{IT14}{2}$.

				7.820-4-КМ011.002				
Изм.	Лист	№ докум.	Подп.	Дата	Ребро	Лит.	Масса	Масштаб
Разраб.		Попова		23.06.86		А	9,5	1:5
Пров.		Гитин		8.9.86		Лист	Листов - 1	
ГИП		Гитин		8.9.86				
Нач.отд.		Коренев		12.12.86	Полоса 5-2 8x100 ГОСТ 103-76 / В Ст3 сп5 ГОСТ 535-79	Ленгипроводхоз		
Н.контр.		Смольчакова		12.12.87				
						Формат А4		

Серия 7.820-4 Выпуск 1

Инв. № подл. | Подп. и дата | Взам. инв. № | Инв. № дубл. | Подп. и дата

7.820-4-КМ011.003

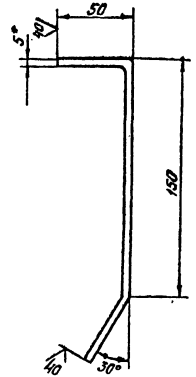

1. * Размер для справок.
2. Длина заготовки 250 мм.
3. Предельные отклонения размеров $\pm \frac{JT14}{2}$.

				7.820-4-КМ011.003			
Изм.	Лист	№ докум.	Подп.	Дата	Анкер	Лит.	Масса	Масштаб
Разраб.		Попова		12.11.86		А	0,5	1:2
Пров.		Гитин		13.02.87		Лист	Листов - 1	
ГИП		Гитин		13.02.87				
Нач. отд.		Коренев		13.02.87	Полоса Б-2 5×50 ГОСТ 103-76 / 8 Ст3 сп5 ГОСТ 535-79	Ленгипроводхоз		

Серия 7.820-4 Выпуск 1

Изм.	Лист	№ докум.	Подп.	Дата
Взам. инв. №				
Инв. № дубл.				
Подп. и дата				

7.820-4-КМ011.004

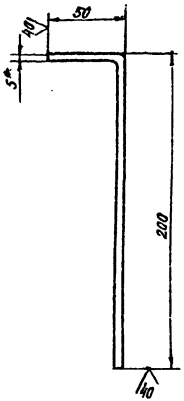

1. * Размер для справок.
2. Длина заготовки 250 мм.
3. Предельные отклонения размеров $\pm \frac{JT14}{2}$.

				7.820-4-КМ011.004			
Изм.	Лист	№ докум.	Подп.	Дата	Анкер	Лит.	Масса	Масштаб
Разраб.		Попова		12.11.86		А	0,5	1:2
Пров.		Гитин		13.02.87		Лист	Листов - 1	
ГИП		Гитин		13.02.87				
Нач. отд.		Коренев		13.02.87	Полоса Б-2 5×50 ГОСТ 103-76 / 8 Ст3 сп5 ГОСТ 535-79	Ленгипроводхоз		
Н. контр.		Смельнакова		13.02.87				

Копировал

Формат 14

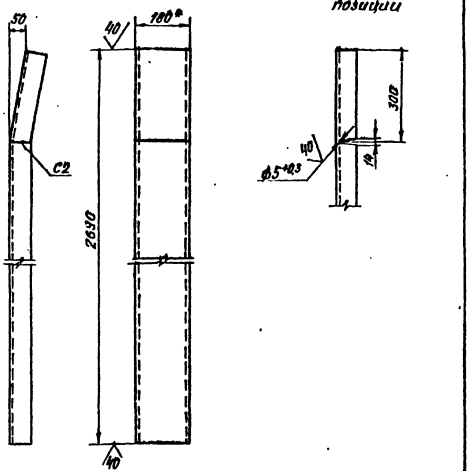

1. * Размер для справки.
2. Сварные швы выполнять по ГОСТ 5264-80.
3. Электроды Э42 ГОСТ 9467-75.
4. Неуказанные предельные отклонения размеров $\pm \frac{IT14}{2}$.

Изм.	Лист	№ докум.	Подп.	Дата
Разраб.		Потова		4.87
Пров.		Гитин		12.87
ГИП		Гитин		12.87
Нач.отд.		Коренев		12.87

7.820-4-КМ013.001

Стойка

Лит.	Масса	Масштаб
А	43,8	1:10
Лист	Листов 1	

Швеллер 18 ГОСТ 8240-72

Ленгипроводхоз

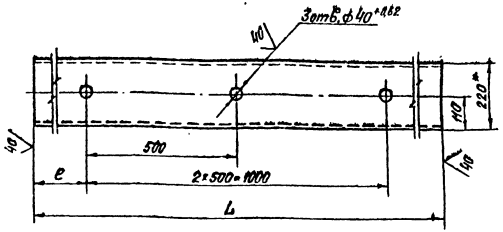

Обозначение	L, мм	e, мм	Масса, кг
7.820-4-КМ011.005	1560	280	32,8
7.820-4-КМ011.005-01	1480	240	31,1

1. * Размер для справки.
2. Неуказанные предельные отклонения размеров $\pm \frac{IT14}{2}$.

Изм.	Лист	№ докум.	Подп.	Дата
Разраб.		Потова		4.87
Пров.		Гитин		12.87
ГИП		Гитин		12.87
Нач.отд.		Коренев		12.87

7.820-4-КМ011.005

Порог

Лит.	Масса	Масштаб
А	см. примеч.	1:10
Лист	Листов 1	

Швеллер 22 ГОСТ 8240-72

Ленгипроводхоз

Инв.№ подл. | Подп. и дата | Взам.инв.№ | Инв.№ дубл. | Подп. и дата

Поз.	Обозначение	Наименование	Кол.	Примеч.
		Документация		
	7.820-4-КМ012.000СБ	Сборочный чертеж		
		Сборочные единицы		
1	7.820-4-КМ012.100	Металлоконструкция	1	
2	7.820-4-КМ012.200	Узел колесный	4	
		Детали		
3	7.820-4-КМ012.001	Накладка верхняя	1	
4	7.820-4-КМ012.002	Накладка боковая	1	
5	7.820-4-КМ012.002-01	Накладка боковая	1	
6	7.820-4-КМ012.003	Накладка нижняя	1	
7	7.820-4-КМ012.004	Уплотнение верхнее	1	
8	7.820-4-КМ012.005	Уплотнение боковое	1	
9	7.820-4-КМ012.005-01	Уплотнение боковое	1	
10	7.820-4-КМ012.006	Уплотнение нижнее	1	
11	7.820-4-КМ012.007	Прокладка		
		Пластина I, лист,		
		ТМКЩ-М-6×50×70-1.7		
		ГОСТ 7338-77	2	0,1 кг
12	7.820-4-КМ012.008	Прокладка		
		Пластина I, лист,		
		ТМКЩ-М-10×45×1125-1.7		
		ГОСТ 7338-77	2	1,2 кг
13	7.820-4-КМ012.009	Прокладка		
		Пластина I, лист,		
		ТМКЩ-М-10×45×1140-1.7		
		ГОСТ 7338-77	1	0,6 кг

Изм.	Лист	№ докум.	Подп.	Дата
Разраб.		Гусев		03.87
Пров.		Попова		03.87
ГИП		Гитин		03.87
Нач. отд.		Коренев		03.87

7.820-4-КМ012.000

Затвор

Лит.	Лист	Листов
А	1	2

Ленгипроводхоз

Серия 7.820-4 Выпуск 1

Инв. № подл. | Подп. и дата | Взам. инв. № | Инв. № дубл. | Подп. и дата

Поз.	Обозначение	Наименование	Кол.	Примеч.
		Стандартные изделия		
		Болты ГОСТ 7798-70		
14		М10-8g×25.46.029	10	
15		М10-8g×45.46.029	40	
16		М10-8g×60.46.029	2	
17		Гайка М10-7Н.5.029		
		ГОСТ 5915-70	52	

7.820-4-КМ012.000

Лист 2

Изм. | Лист | № докум. | Подп. | Дата

Вид с напорной стороны

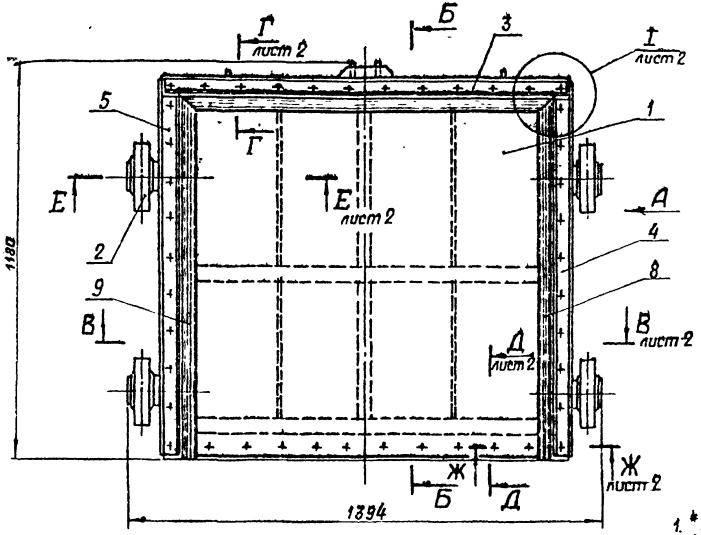

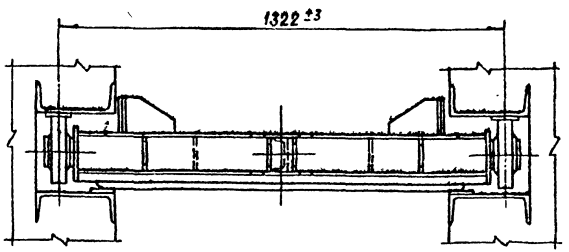

Вид А

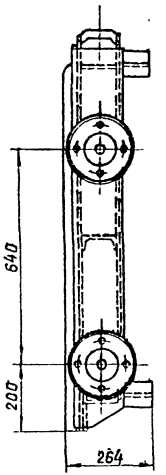

Б-Б

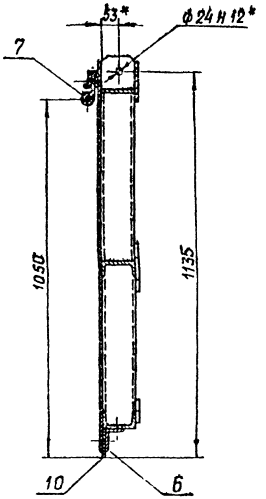

1. *Размеры для справок.
2. Отклонение четвертого колеса от плоскости касания трех других колес 2 мм.
3. Угловые стыки верхнего и боковых уплотнений (поз 7, 8 и 9) вулканизировать.
4. Сварные швы выполнять по ГОСТ 5264-80.
5. Электроды Э42 ГОСТ 9466-75.
6. Неуказанные предельные отклонения размеров $\pm \frac{IT14}{2}$

Изм.	Лист	№ докум.	Подп.	Дата
Разраб.		Гусев		5.05.87
Пров.		Попова		5.05.87
ГИП		Гитин		5.05.87
Нач. отд.		Коренев		5.05.87

7.820-4-КМ012.000 СБ

Затвор
Сборочный чертеж

Лит.	Масса	Масштаб
А	243,0	1:10

Лист 1 Листов 2

Ленгипроводхоз

В-В лист 1

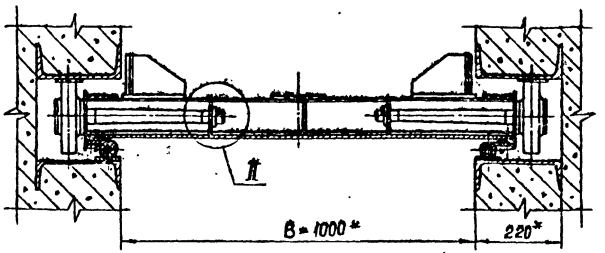

Е-Е лист 1
М1:5

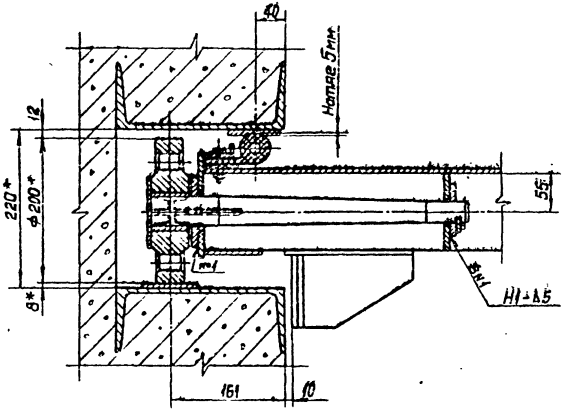

Г-Г лист 1
М1:5

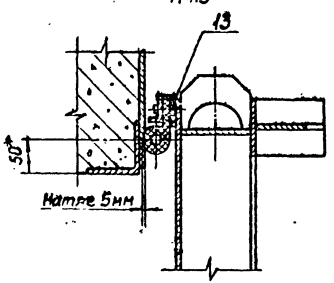

Д-Д лист 1
М1:5

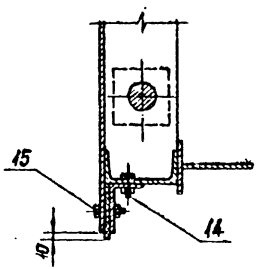

Ж-Ж лист 1
М1:5

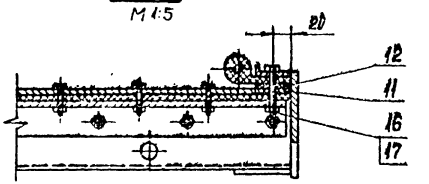

I лист 1
М1:5

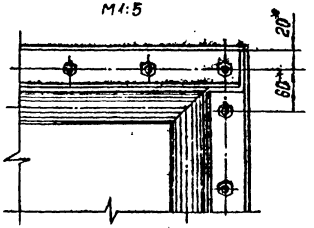

II
М1:5

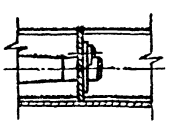

Изм.	Лист	№ докум.	Подп.	Дата	7.820-4-КМ012.000СБ	Лист 2

Формат	Зона	Поз.	Обозначение	Наименование	Кол.	Примеч
				Документация		
А3			7.820-4-КМ012.100 СБ	Сборочный чертеж		
				Детали		
А4		1	7.820-4-КМ012.101	Обшивка	1	
А4		2	7.820-4-КМ012.102	Лист	2	
А4		3	7.820-4-КМ012.103	Накладка	1	
А4		4	7.820-4-КМ012.104	Накладка	1	
А4		5	7.820-4-КМ012.105	Ригель	1	
А4		6	7.820-4-КМ012.106	Проушина	1	
		7	7.820-4-КМ012.106-01	Проушина	1	
А4		8	7.820-4-КМ012.107	Швеллер	1	
А4		9	7.820-4-КМ012.108	Проушина	2	
А4		10	7.820-4-КМ012.109	Упор	4	
А4		11	7.820-4-КМ012.110	Ребро	4	
А4		12	7.820-4-КМ012.111	Накладка	2	
А4		13	7.820-4-КМ012.112	Ребро	2	
А4		14	7.820-4-КМ012.113	Ребро	2	
Б4		15	7.820-4-КМ012.114	Полоса		
				Полоса $\frac{Б\text{-}2\ 8\times80\ ГОСТ\ 103\text{-}76}{Вст3сп5\ ГОСТ\ 535\text{-}79}$		
				$L = 1068 \pm \frac{JT14}{2}$	1	5,3 кг
Б4		16	7.820-4-КМ012.115	Полоса		
				Полоса $\frac{Б\text{-}2\ 8\times80\ ГОСТ\ 103\text{-}76}{Вст3сп5\ ГОСТ\ 535\text{-}79}$		
				$L = 1035 \pm \frac{JT14}{2}$	2	10,4 кг

Изм.	Лист	№ докум.	Подп.	Дата
Разраб.		Гусев		4.88
Пров.		Попова		12.87
ГИП		Гитин		12.87

7.820-4-КМ012.100

Металлоконструкция

Лит.	Лист	Листов
А	1	2

Ленгипроводхоз

Серия 7.820-4 Выпуск 1

Инв.№ подл. | Подп. и дата | Взам.инв.№ | Инв.№ дубл. | Подп. и дата

Формат	Зона	Поз.	Обозначение	Наименование	Кол.	Примеч.
Б4		17	7.820-4-КМ012.116	Ригель		
				Швеллер $\frac{10\ ГОСТ\ 8240\text{-}72}{Вст3сп5\ ГОСТ\ 535\text{-}79}$		
				$L = 1230 \pm \frac{JT14}{2}$	1	10,6 кг
Б4		18	7.820-4-КМ012.117	Швеллер		
				Швеллер $\frac{10\ ГОСТ\ 8240\text{-}72}{Вст3сп5\ ГОСТ\ 535\text{-}79}$		
				$L = 490 \pm \frac{JT14}{2}$	1	4,2 кг
Б4		19	7.820-4-КМ012.118	Лист		
				Полоса $\frac{Б\text{-}2\ 8\times80\ ГОСТ\ 103\text{-}76}{Вст3сп5\ ГОСТ\ 535\text{-}79}$		
				$L = 180 \pm \frac{JT14}{2}$	2	1,8 кг
Б4		20	7.820-4-КМ012.119	Полоса		
				Полоса $\frac{Б\text{-}2\ 8\times100\ ГОСТ\ 103\text{-}76}{Вст3сп5\ ГОСТ\ 535\text{-}79}$		
				$L = 1230 \pm \frac{JT14}{2}$	1	7,7 кг
Б4		21	7.820-4-КМ012.120	Полоса		
				Полоса $\frac{Б\text{-}2\ 8\times25\ ГОСТ\ 103\text{-}76}{Вст3сп5\ ГОСТ\ 535\text{-}79}$		
				$L = 1230 \pm \frac{JT14}{2}$	1	1,4 кг

7.820-4-КМОВ

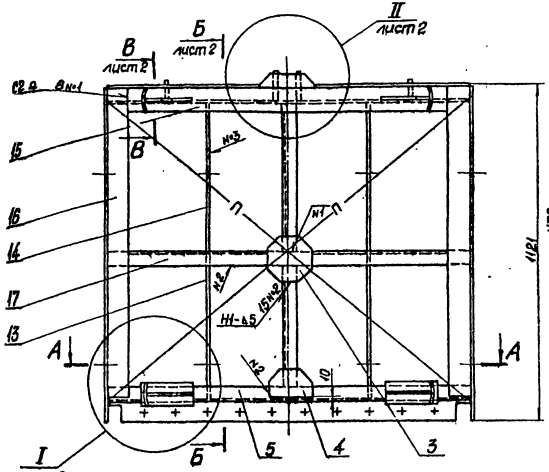

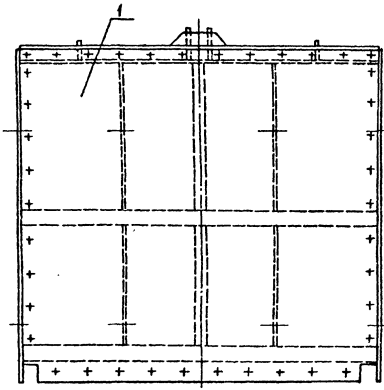

1. *Размеры для справок.
2. Разность длин диагоналей П не более 2 мм.
3. Сварные швы выполнять по ГОСТ 5264-80.
4. Электроды Э42 ГОСТ 9466-75..
5. Сварку, неуказанную на чертеже, вести швом Т1-∆5 по контуру прилегания свариваемых деталей.
6. Неуказанные предельные отклонения размеров $\pm \frac{IT\,14}{2}$

					7.820-4-КМОВ.100СБ		
Изм.	Лист	№ докум.	Подп.	Дата		Лит.	Масса	Масштаб
Разраб.		Гусев			Металлоконструкция. Сборочный чертеж	А	160,2	1:10
Пробер.		Попова				Лист-1	Листов-2
ГИП		Гитин					
Нач.отд.		Кореньков				Ленгипровдхоз	
Н.контр.		Емельянова					

Формат А3

I лист1
М1:5

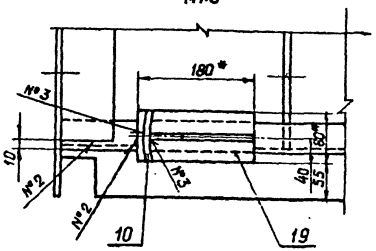

Б–Б лист1

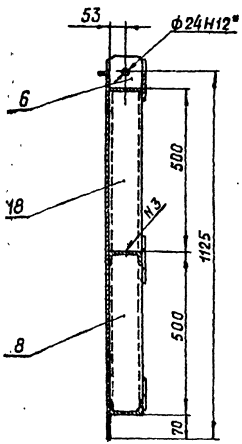

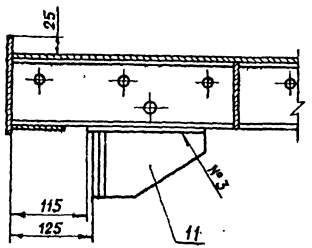

II лист1
М1:5

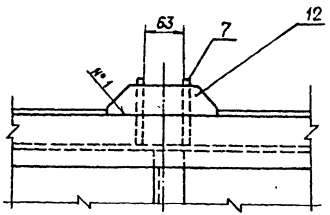

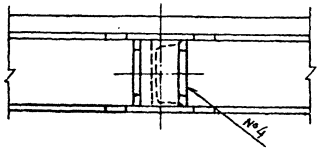

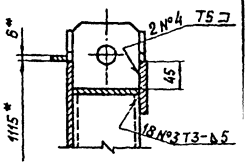

В–В лист1
М1:5

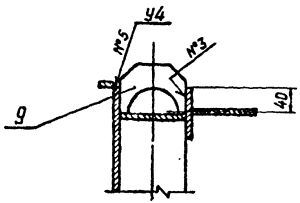

Изм.	Лист	№ докум.	Подп.	Дата	7.820-4-КМ012.100СБ	Лист

7.820-4-КМ012.101

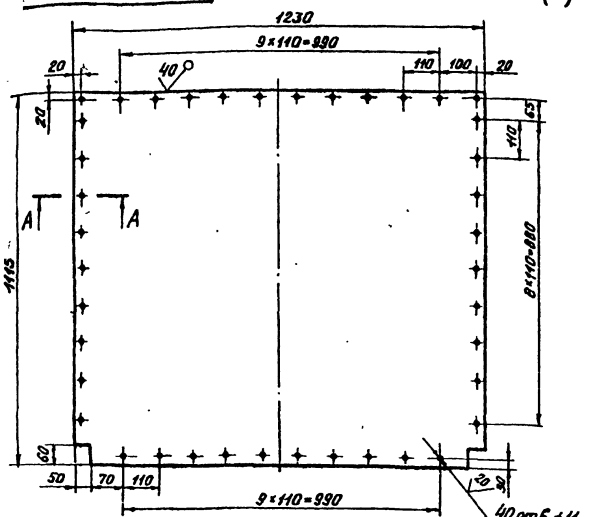

А-А
М1:1

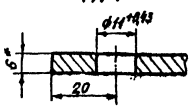

1. * Размер для справок.
2. Предельные отклонения размеров, координирующих оси отверстий, ±0,28 мм.
3. Неуказанные предельные отклонения размеров ± JT14/2.

Изм.	Лист	№ докум.	Подп.	Дата
Разраб.		Гусев		
Пров.		Попова		
ГИП		Гитин		
Нач.отд.		Кореневский		

Обшивка

Лит.	Масса	Масштаб
А	64,1	1:1
Лист	Листов 1	

Лист Б-ПН-В ГОСТ 19903-74 / В Ст3сп5 ГОСТ 14637-79

Ленгипроводхоз

Серия 7.820-4 Выпуск 1

Инв.№ подл. | Подп. и дата | Взам.инв.№ | Инв.№ дубл. | Подп. и дата

7.820-4-КМ012.102

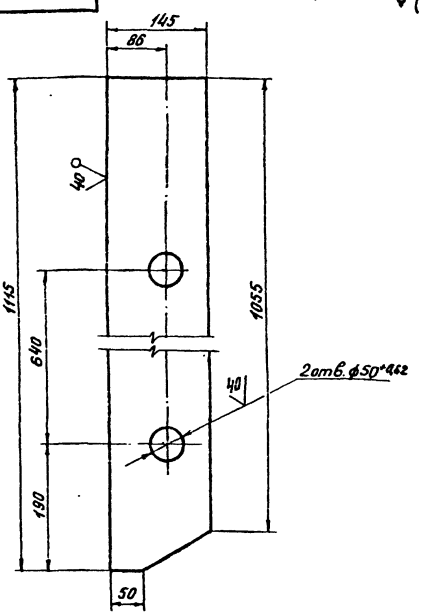

Неуказанные предельные отклонения размеров ± JT14/2.

Изм.	Лист	№ докум.	Подп.	Дата
Разраб.		Гусев		
Пров.		Попова		
ГИП		Гитин		
Нач.отд.		Кореневский		
Н.контр.		Очеретяный		

7.820-4-КМ012.102

Лист

Лит.	Масса	Масштаб
А	9,8	1:5
Лист	Листов 1	

Лист Б-ПН-В ГОСТ 19903-74 / В Ст3сп5 ГОСТ 14637-79

Ленгипроводхоз

7.820-4-КМ012.104

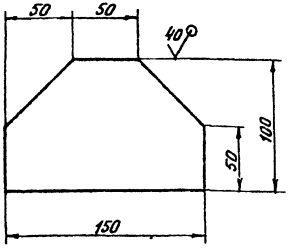

Предельные отклонения размеров $\pm \frac{JT\,14}{2}$.

Изм.	Лист	№ докум.	Подп.	Дата
Разраб.		Попова		19.11.86
Пров.		Гитин		13.02.87
ГИП		Гитин		13.02.87
Нач.отд.		Коренев		13.02.87

7.820-4-КМ 012.104

Накладка

Лит.	Масса	Масштаб
А	0,6	1:2,5

Лист | Листов - 1

Лист Б-ПН-6 ГОСТ 19903-74 / 8Сп3 сп5 ГОСТ 14637-79

Ленгипроводхоз

Серия 7.820-4 Выпуск 1

Инв. № подл. | Подп. и дата | Взам. инв. № | Инв. № дубл. | Подп. и дата

7.820-4-КМ012.103

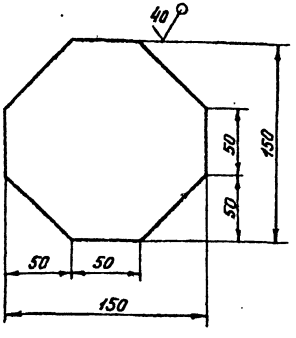

Предельные отклонения размеров $\pm \frac{JT\,14}{2}$.

Изм.	Лист	№ докум.	Подп.	Дата
Разраб.		Попова		19.11.86
Пров.		Гитин		13.02.87
ГИП		Гитин		13.02.87
Нач.отд.		Коренев		13.02.87

7.820-4-КМ 012.103

Накладка

Лит.	Масса	Масштаб
А	0,8	1:2,5

Лист | Листов - 1

Лист Б-ПН-6 ГОСТ 19903-74 / 8Сп3 сп5 ГОСТ 14637-79

Ленгипроводхоз

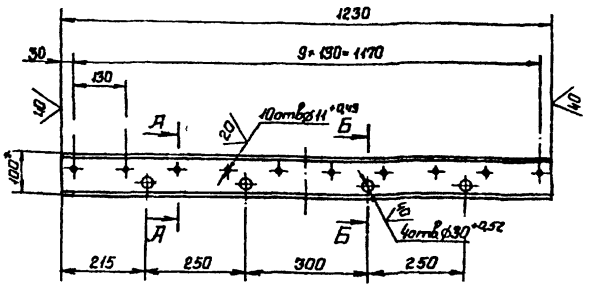

А-А повернуто
М1:5

Б-Б повернуто
М1:5



1. * Размер для справок.
2. Предельные отклонения размеров, координирующих оси отверстий, ±0,28мм.
3. Неуказанные предельные отклонения размеров $\pm\frac{IT14}{2}$

Изм.	Лист	№ докум.	Подп.	Дата
Разраб.		Гусев		20.05.88
Пров.		Попова		11.12.87
ГИП		Гитин		13.10.87
Начальник		Коренев		13.10.87
Н. контр.				

7.820-4-КМ012.105

Ригель

Лит	Масса	Масштаб
Я	10,4	1:10
Лист	Листов 1	

Швеллер 10 ГОСТ 8240-72 / Вст3сп5 ГОСТ 535-79

ЛЕНГИПРОВОДХОЗ

7.820-4-КМ012.106

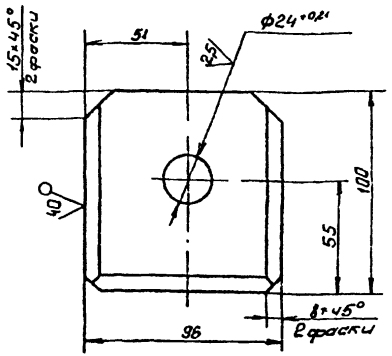

7.820-4-КМ012.106-01-
-Зеркальное отражение.
Остальное см
7.820-4-КМ012.106
М1:5

Разделка кромок
М1:1

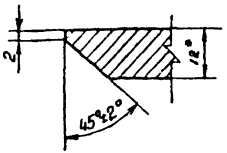

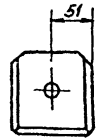

1. * Размер для справок.
2. Неуказанные предельные отклонения размеров $\pm\frac{IT14}{2}$

Изм.	Лист	№ докум.	Подп.	Дата
Разраб.		Гусев		20.05.88
Пров.		Попова		11.12.87
ГИП		Гитин		13.10.87
Начальник		Коренев		13.10.87
Н. контр.		Снельчакова		16.12.87

7.820-4-КМ012.106

Проушина

Лит	Масса	Масштаб
Я	0,8	1:2
Лист	Листов 1	

Лист Б-ПН-12 ГОСТ 19903-74 / Вст3сп5 ГОСТ 14637-79

ЛЕНГИПРОВОДХОЗ

Серия 7.820-4 Выпуск 1

Инв. № подл. | Подп. и дата | Взам. инв. № | Инв. № дубл. | Подп. и дата

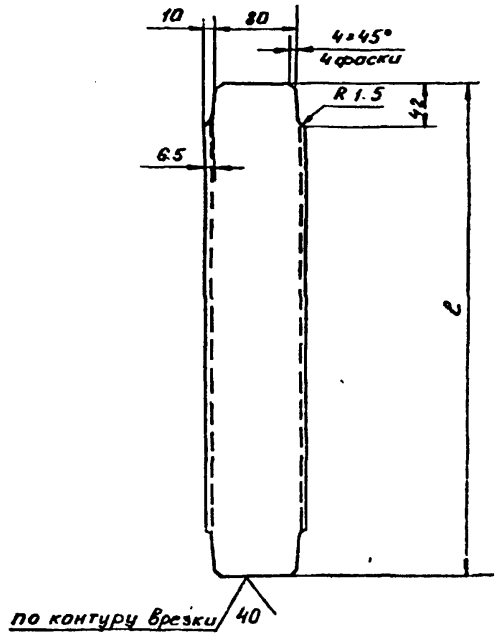

Обозначение	ℓ, мм	Масса, кг
7.820-4-КМ 012.107	488	3.7
7.820-4-КМ 012.107-01	468	3.6

Предельные отклонения размеров $\pm \frac{JT14}{2}$

Изм.	Лист	№ докум.	Подп.	Дата
Разраб.		Гусев		
Пров.		Попова		
ГИП		Гитин		
Нач. отд.		Коренев		
Н. контр.		Смельчаков		

7.820-4-КМ 012.107

Швеллер

Лит.	Масса	Масштаб
А	см. табл.	1:5
Лист	Листов 1	

Швеллер 10 ГОСТ 8240-72 / ВСт3сп5 ГОСТ 535-79

Ленгипроводхоз

Серия 7.820-4 Выпуск 1

Инв. № подл. | Подп. и дата | Взам. инв. № | Инв. № дубл. | Подп. и дата

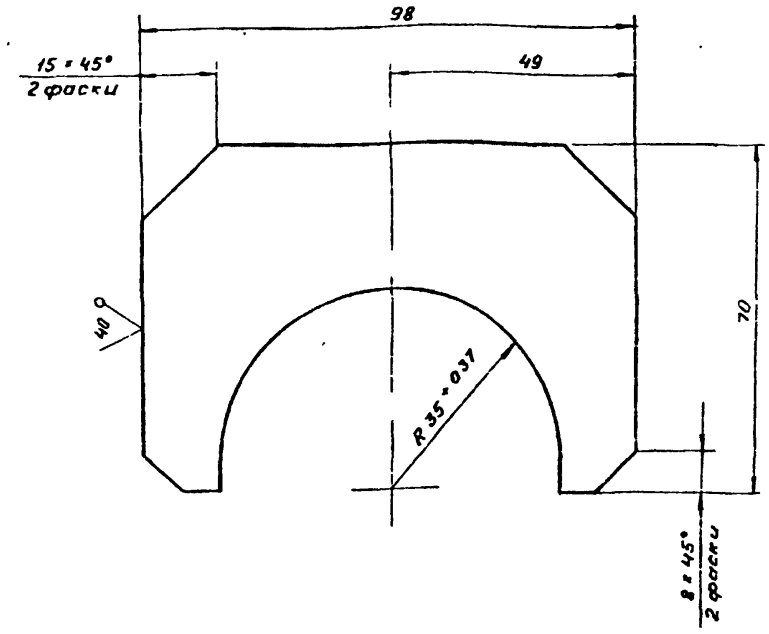

Неуказанные предельные отклонения размеров $\pm \frac{JT14}{2}$

Изм.	Лист	№ докум.	Подп.	Дата
Разраб.		Гусев		
Пров.		Попова		
ГИП		Гитин		
Нач. отд.		Коренев		
Н. контр.		Смельчаков		

7.820-4-КМ 012.108

Проушина

Лит.	Масса	Масштаб
А	0.3	1:1
Лист	Листов 1	

Лист Б-ПН-8 ГОСТ 19903-74 / ВСт3сп5 ГОСТ 14637-79

Ленгипроводхоз

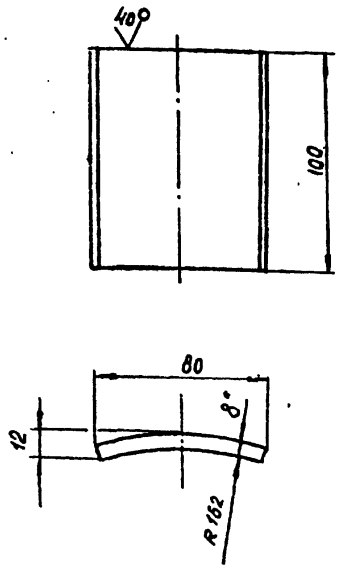

1. *Размер для справок.
2. Предельные отклонения размеров $\pm \frac{JT14}{2}$

Изм	Лист	№ докум.	Подп.	Дата
Разраб.		Гусев		
Пров.		Попова		
ГИП		Гитин		
Нач.отд.		Коренев		

7.820-4 - КМ 012.109

Упор

Лит.	Масса	Масштаб
А	0,5	1:2

Лист | Листов - 1

Лист Б-ПН-8 ГОСТ 19903-74

Ленгипроводхоз

Серия 7.820-4 Выпуск 1

Взам. инв. № | Инв. № дубл. | Подп. и дата

7.820-4 - КМ012.110

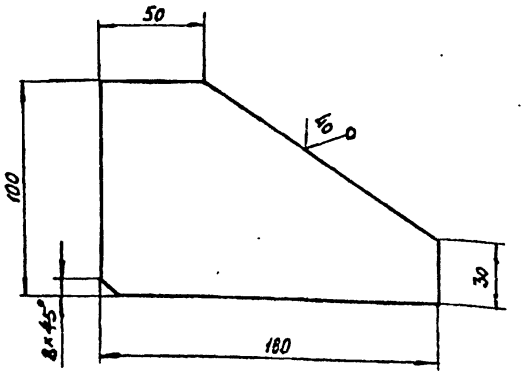

Предельные отклонения размеров $\pm \frac{JT14}{2}$

Изм	Лист	№ докум.	Подп	Дата
Разраб.		Гусев		
Пров		Попова		
ГИП		Гитин		
Нач.отд.		Коренев		

7.820-4 - КМ012.110

Ребро

Лит.	Масса	Масштаб
А	0,8	1:2

Лист | Листов - 1

Лист Б-ПН-8 ГОСТ 19903-74

7.820-4-КМ012

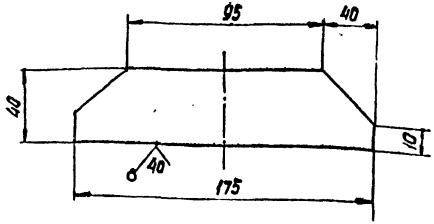

Предельные отклонения размеров $\pm \frac{IT14}{2}$

Изм.	Лист	№ докум.	Подп.	Дата
Разраб.		Гусев		20.6.83
Пров.		Попова		8.8.87
ГИП		Гитин		11.08.87
Нач.отд.		Коренев		13.08.87
Н.контр.		Смельчакова		15.08.87

7.820-4-КМ 012.111

Накладка

Лит.	Масса	Масштаб
А	0,3	1:2

Лист | Листов-1

Лист Б-ПН-6 ГОСТ 19903-74
ВСт3сп5 ГОСТ 14637-79

Ленгипроводхоз

Серия 7.820-4 Выпуск 1

Подп. и дата | Взам. инв. № | Инв. № дубл. | Подп. и дата | Инв. № подл.

7.820-4-КМ015.003

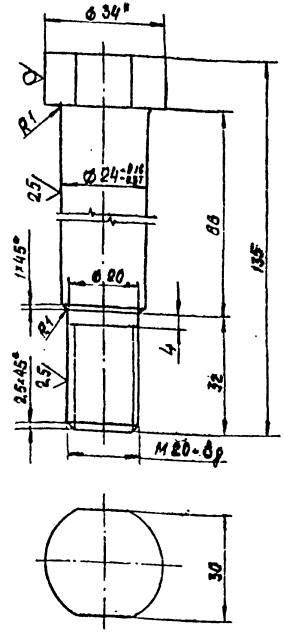

1. * Размер для справок
2. Неуказанные предельные отклонения размеров $\pm \frac{IT14}{2}$

Изм.	Лист	№ докум.	Подп.	Дата
Разраб.		Попова		24.11.87
Пров.		Гитин		13.08.87
ГИП		Гитин		13.08.87
Нач.отд.		Коренев		13.08.87
Н.контр.		Смельчакова		15.08.87

7.820-4-КМ 015.003

Болт

Лит.	Масса	Масштаб
А	0,5	1:1

Лист | Листов-1

Круг В 34 ГОСТ 2590-71
Ст 20 ГОСТ 535-79

Ленгипроводхоз

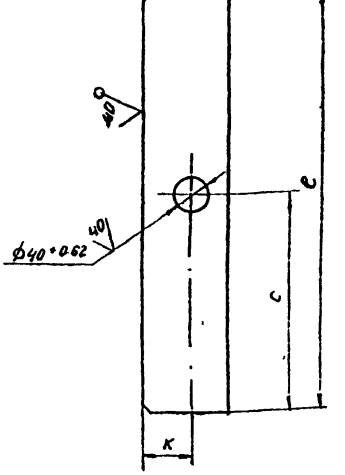

Обозначение	ℓ, мм	K, мм	C, мм	Масса кг
7.820-4-КМ012.113	490	55	259	3.0
7.820-4-КМ012.113-01	470	53	279	2.9

Неуказанные предельные отклонения размеров ± JT14/2

Изм.	Лист	№ докум.	Подп.	Дата
Разраб.		Гусев		26.04.84
Пров.		Попова		30.04.87
ГИП		Гитин		13.04.87
Нач. отд.		Коренев		13.04.87
Н. контр.		Смельчаков		26.04.87

7.820-4-КМ 012.113

Ребра

Лит.	Масса	Масштаб
А	см. табл.	1:5
Лист	Листов 1	

Лист 6-ПН-8 ГОСТ 19903-74 ВСт3сп5 ГОСТ 14637-79

Ленгипроводхоз

Инв. № подл. | Подп. и дата | Взам. инв. № | Подп. и дата

Серия 7.820-4 Выпуск 1

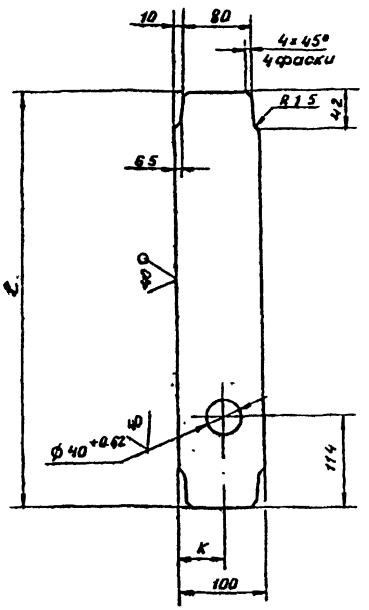

Обозначение	ℓ, мм	K, мм	Масса, кг
7.820-4-КМ012.112	488	55	2.8
7.820-4-КМ 012.112-01	468	53	2.7

Неуказанные предельные отклонения размеров ± JT14/2

Изм.	Лист	№ докум.	Подп.	Дата
Разраб.		Гусев		26.04.84
Пров.		Попова		30.04.87
ГИП		Гитин		13.04.87
Нач. отд.		Коренев		13.04.87
Н. контр.		Смельчаков		16.04.87

7.820-4-КМ 012.112

Ребра

Лит.	Масса	Масштаб
А	см. табл.	1:5
Лист	Листов 1	

Лист 6-ПН-8 ГОСТ 19903-74 ВСт3сп5 ГОСТ 14637-79

Ленгипроводхоз

Зона	Поз.	Обозначение	Наименование	Кол.	Примеч.
			Документация		
		7.820-4-км012.200 СБ	Сборочный чертеж		
			Сборочные единицы		
	1	7.820-4-км012.210	Ось	1	
			Детали		
	2	7.820-4-км012.201	Колесо	1	
	3	7.820-4-км012.202	Шайба плавающая	1	
	4	7.820-4-км012.203	Втулка	1	
	5	7.820-4-км012.204	Оседержатель	1	
	6	7.820-4-км012.205	Подшипник	1	
	7	7.820-4-км012.206	Пробка	1	
			Стандартные изделия		
	8		Масленка 2.2.45 Кд.6		
			Гост 19853-74	1	
	9		Болт М10-6g×20.46.029		
			Гост 7798-70	2	
			Материалы		
	10		Проволока 2-1 Гост 3282-74	0,2м	

Изм.	Лист	№ докум.	Подп.	Дата
Разраб.		Гусев		8.02.87
Пров.		Попова		9.02.87
ГИП		Гитин		9.02.87
Нач.отд.		Коренев		9.02.87
Н.контр.		Смельчаков		11.02.87

7.820-4-км012.200

Узел колесный

Лит.	Лист	Листов
А		1

ЛЕНГИПРОВОДХОЗ

Серия 7.820-4 Выпуск 1

Инв.№ подл. | Подп. и дата | Взам.инв.№ | Инв.№ дубл. | Подп. и дата

Формат	Зона	Поз.	Обозначение	Наименование	Кол.	Примеч.
				Документация		
А3			7.820-4-км012.210 СБ	Сборочный чертеж		
				Детали		
А3		1	7.820-4-км012.211	Ось	1	
А4		2	7.820-4-км012.212	Шайба	1	

Изм.	Лист	№ докум.	Подп.	Дата
Разраб.		Гусев		8.02.87
Пров.		Попова		9.02.87
ГИП		Гитин		9.02.87
Нач.отд.		Коренев		9.02.87

7.820-4-км012.210

Ось

Лит.	Лист	Листов
А		1

ЛЕНГИПРОВОДХОЗ

7.820-4-КМ012.200С

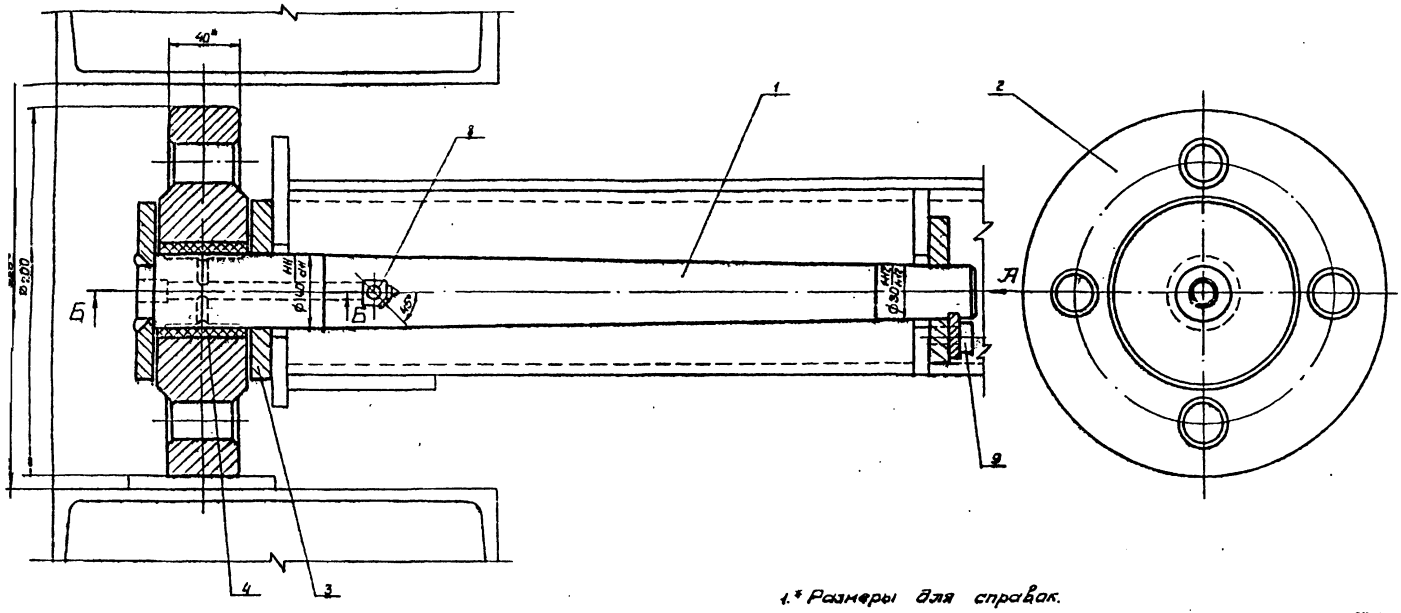

Вид А

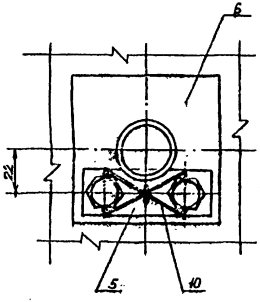

Б-Б

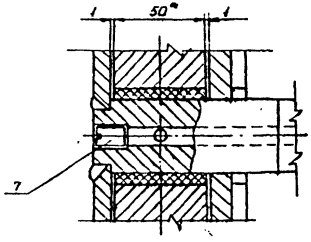

1.* Размеры для справок.

2. Неуказанные предельные отклонения размеров $\pm \frac{JT14}{2}$

					7.820-4-КМ012.200СБ			
Изм	Лист	№ докум.	Подп.	Дата	Узел колесный Сборочный чертеж	Лит.	Масса	Масштаб
Разраб		Гусев		11.06.87		А	14,6	1:2
Пров.		Попова		9.02.87				
ГИП		Гитин		9.02.87		Лист	Листов 1	
Нач.отд.		Каренев		9.02.87				
						ЛЕНГИПРОВОДХОЗ		

7.820-4-КМ012

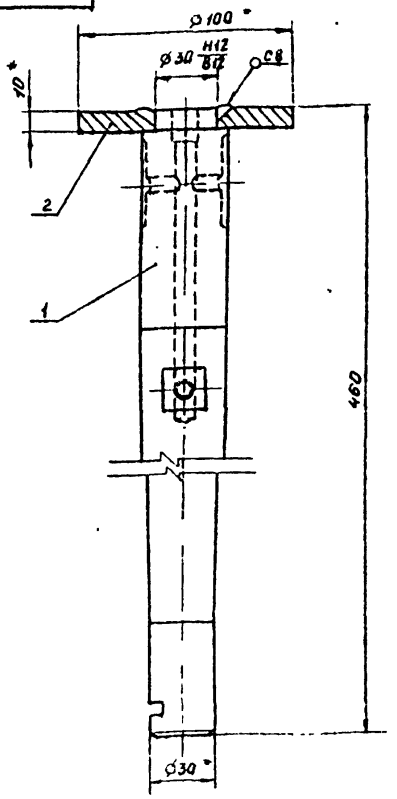

1. Размеры для справок.
2. Сварные швы выполнять по ГОСТ 5264-80
3. Электроды Э42 ГОСТ 9466-75.
4. Неуказанные предельные отклонения размеров ± JT14/2

					7.820-4-КМ 012 210 СБ	
Изм.	Лист	№ докум.	Подп.	Дата	Ось Сборочный чертеж	Лит. А; Масса 3.9; Масштаб 1:2
Разраб.		Гусев		01.87		Лист; Листов 1
Пров.		Попова		01.87		Ленгипроводхоз
ГИП		Гитин		03.87		
Нач. отд.		Коренев		03.87		
Н. контр.		Смельчаков		03.87		

Серия 7.820-4 Выпуск 1

Инв. № подл. | Подп. и дата | Взам. инв. № | Инв. № дубл. | Подп. и дата

7.820-4-КМ 012. 212

20 (V)

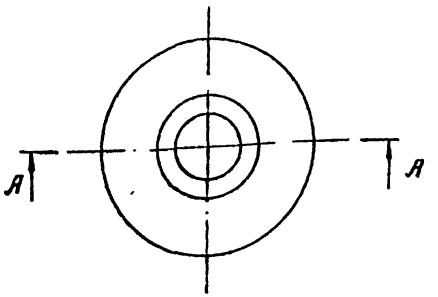

А - А

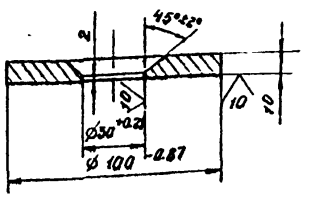

Неуказанные предельные отклонения размеров ± JT14/2

					7.820-4-КМ 012. 212	
Изм.	Лист	№ докум.	Подп.	Дата	Шайба	Лит. А; Масса 0.5; Масштаб 1:2
Разраб.		Гусев		01.87		Лист; Листов 1
Пров.		Попова		01.87		
ГИП		Гитин		03.87		
Нач. отд.		Коренев		03.87	Лист Б-ПН-12 ГОСТ 19903-74	Ленгипроводхоз

7.820-4-КМ 012 211

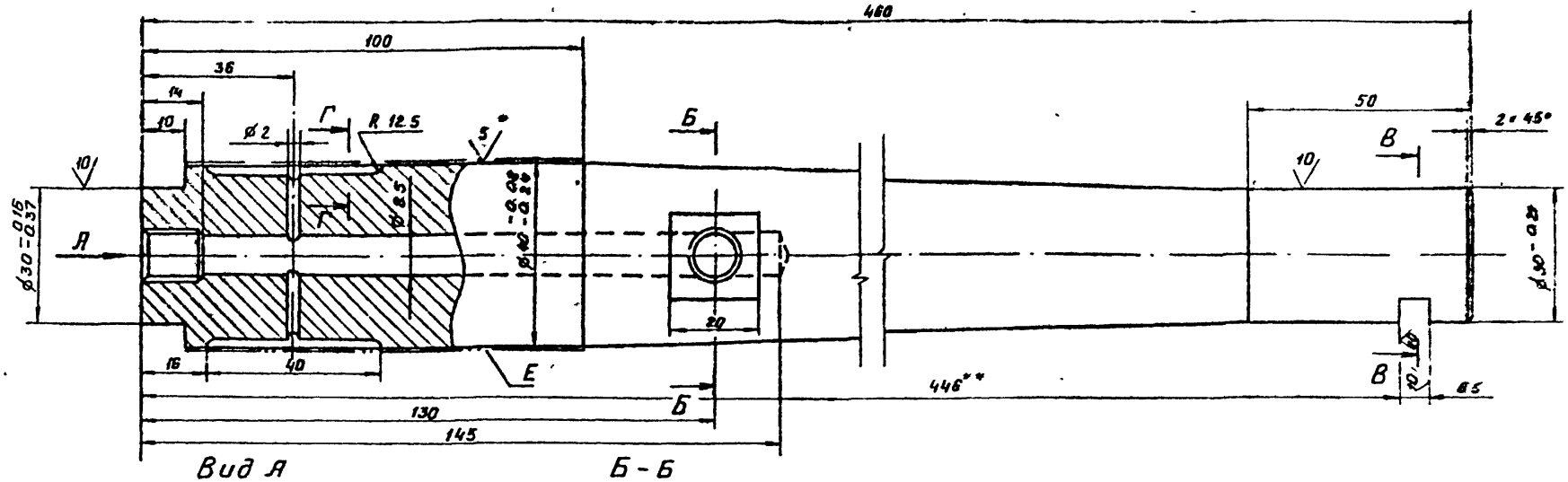

Вид А

Б-Б

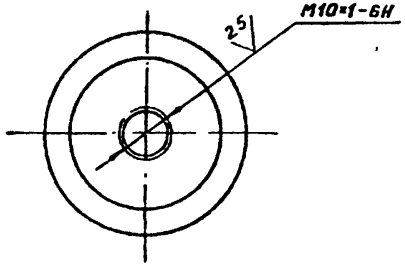

В-В

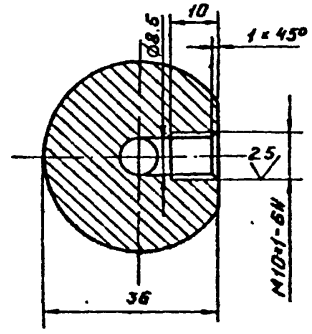

Г-Г

М 2:1

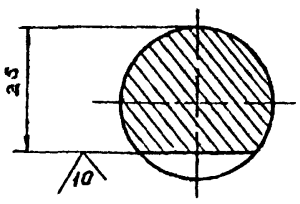

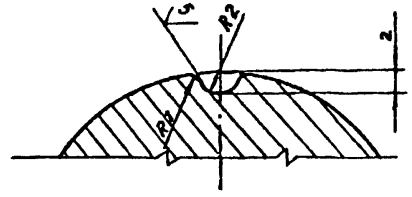

1. * Размеры и шероховатости после покрытия
2. ** Обработать при сборке затвора
3. Неуказанные предельные отклонения размеров отверстий - H14, валов - h 14, остальных ± $\frac{JT14}{2}$
4. Покрытие поверхности Е.Х.36.тв ГОСТ 9.073-77 на длине 70 мм.

Изм.	Лист	№ докум.	Подп.	Дата	7.820-4-КМ 012 211		
Разраб.		Гусев			Ось	Лит.	Масса	Масштаб
Пров.		Попова				А	3.4	1:1
ГИП		Гитцин				Лист	Листов 1
Нач. отд.		Корвнев			Круг В42 ГОСТ 2590-71 / ВСт5сп2 ГОСТ 535-79	Ленгипроводхоз	
Н. контр.		Смельчаков					

7.820-4-КМ012.201

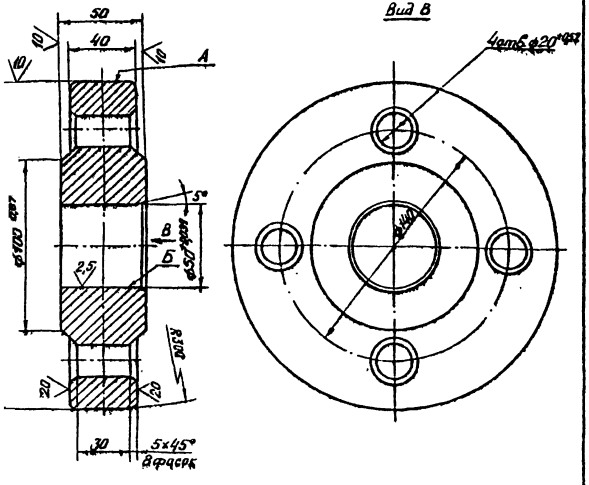

Отливку отжечь.
Раковины на поверхностях А и Б не допускаются.
Литье III класса точности по ГОСТ 2009-55.
Литейные уклоны по ГОСТ 3212-80.
Неуказанные предельные отклонения размеров $\pm \frac{JT\,14}{2}$.
Неуказанные радиусы R 5÷10мм.

Лист	№ докум.	Подп.	Дата	7.820-4-КМ012.201	Лит.	Масса	Масштаб
Разраб.	Гусев			Колеса	А	9,2	1:2
Пров.	Попова				Лист	Листов - 1	
ГИП	Гитин						
Нач.отд.	Коренев			Ст.35Л-III ГОСТ 977-75	Ленгипроводхоз		

Серия 7.820-4 · Выпуск 1

Подп. и дата | Взам. инв. № | Инв. № дубл. | Подп. и дата | Инв. № подл.

7.820-4-КМ012.202

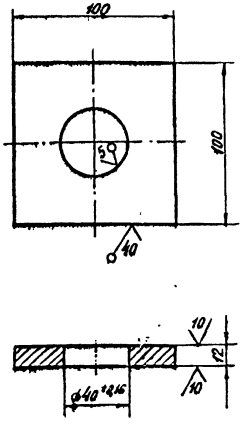

Неуказанные предельные отклонения размеров $\pm \frac{JT\,14}{2}$.

Изм.	Лист	№ докум.	Подп.	Дата	7.820-4-КМ012.202	Лит.	Масса	Масштаб
Разраб.		Гусев			Шайба плавающая	А	0,7	1:2
Пров.		Попова				Лист	Листов - 1	
ГИП		Гитин						
Нач.отд.		Коренев			Лист Б-ПН-14 ГОСТ 19903-74 / В Ст3сп5 ГОСТ 14637-79	Ленгипроводхоз		

7.820-4-КМ012

Заготовка втулки

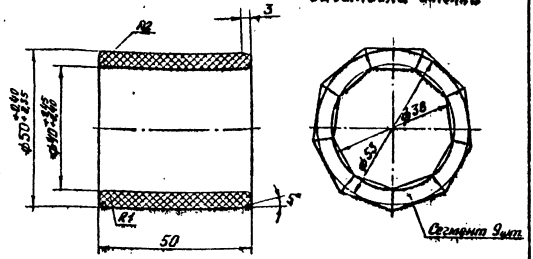

Заготовка сегмента

1. Толщина листа ДСП не менее 20 мм.
2. Нарезанные бруски сушить при температуре 30÷40° в течение 2-3 суток.
3. После фрезерования брусков, поверхности сегментов обезжирить ацетоном и склеивать водо- и маслоупорным клеем ВИАМ-Б$_3$.
4. Склеенную заготовку сушить при температуре 30÷35°С в течение 10-12 часов.
5. Указанные на чертеже размеры втулки до запрессовки обеспечивают после запрессовки ее в ступицу колеса – внутренний диаметр 40Н8-40Н11.

Изм.	Лист	№ докум.	Подп.	Дата	7.820-4-КМ012.203			
Разраб.		Гусев			Втулка	Лит.	Масса	Масштаб
Пров.		Попова				А	0,05	1:1
ГИП		Гитин				Лист	Листов - 1	
Нач.отд.		Коренев			ДСП-Б ГОСТ 13913-78	Ленгипроводхоз		

Серия 7.820-4 Выпуск 1

Инв. № подл. | Подп. и дата | Взамен инв. № | Инв. № дубл. | Подп. и дата

7.820-4-КМ012.204

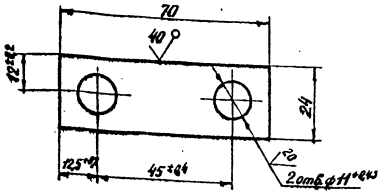

Неуказанные предельные отклонения размеров $\pm \frac{JT14}{2}$.

Изм.	Лист	№ докум.	Подп.	Дата	7.820-4-КМ012.204			
Разраб.		Гусев			Оседержатель	Лит.	Масса	Масштаб
Пров.		Попова				А	0,06	1:1
ГИП		Гитин				Лист	Листов - 1	
Нач.отд.		Коренев			Лист Б-ПН-6 ГОСТ 18903-74 / 4Ст3ст3 ГОСТ 14637-79	Ленгипроводхоз		

7.820-4-КМ012.205

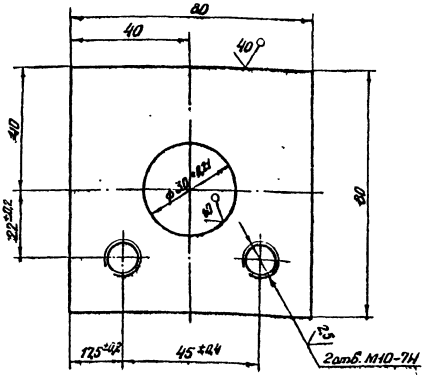

Неуказанные предельные отклонения размеров $\pm \frac{JT\,14}{2}$.

Изм.	Лист	№ докум.	Подп.	Дата	Подшипник	Лит.	Масса	Масштаб
Разраб.		Русев				А	0,6	1:1
Пров.		Попова				Лист	Листов -1
Н.П.		Гитин					
Нач.отд.		Кореневъ			Лист Б-ПН-14 ГОСТ 19903-74 / В Ст3сп5 ГОСТ 14637-79	Ленгипроводхоз	
Н.контр.		Смельчаков					

Формат А4

7.820-4-КМ012.206

Серия 7.820-4 Выпуск 1

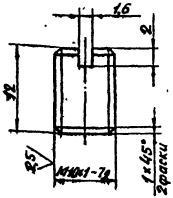

Неуказанные предельные отклонения размеров $\pm \frac{JT\,14}{2}$.

Изм.	Лист	№ докум.	Подп.	Дата	Пробка	Лит.	Масса	Масштаб
Разраб.		Русев				А	0,01	2:1
Пров.		Попова				Лист	Листов -1
Н.П.		Гитин					
Нач.отд.		Кореневъ			Круг В12 ГОСТ 2590-71 / В Ст3сп5 ГОСТ 535-79	Ленгипроводхоз	
Н.контр.		Смельчаков					

Копировал Вып

Формат А4

7.820-4-км 012.00

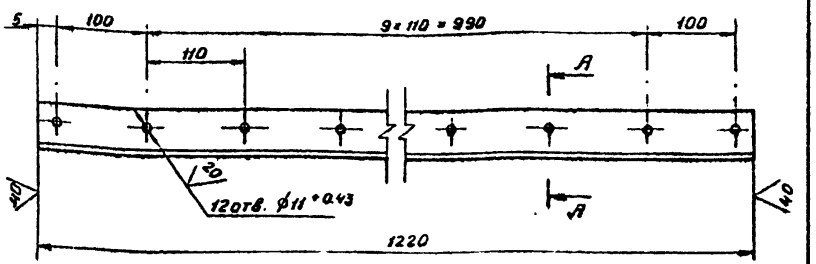

А – А
М1:1

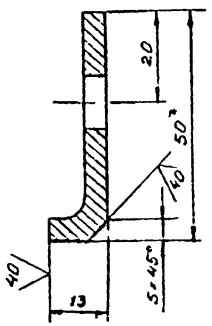

1. * Размер для справок
2. Предельные отклонения размеров, координирующих оси отверстий ± 0,28 мм
3. Предельные отклонения прочих размеров ± JT14/2

				7.820-4-км 012.001	
Изм.	Лист	№ докум.	Подп.	Дата	
Разраб.	Гусев				Накладка верхняя
Пров.	Попова				
ГИП	Гитин				Уголок Б-50×50×5 ГОСТ 8509-72 / ВСт 3сп5 ГОСТ 535-79
Нач. отд.	Коренев				
					Ленгипроводхоз

Лит.	Масса	Масштаб
А	2.7	1:5
Лист	Листов 1	

Серия 7.820-4 Выпуск 1

Инв. № подл. | Подп. и дата | Взам. инв. № | Инв. № дубл. | Подп. и дата

7.820-4-км 012.002

7.820-4-км 012.002

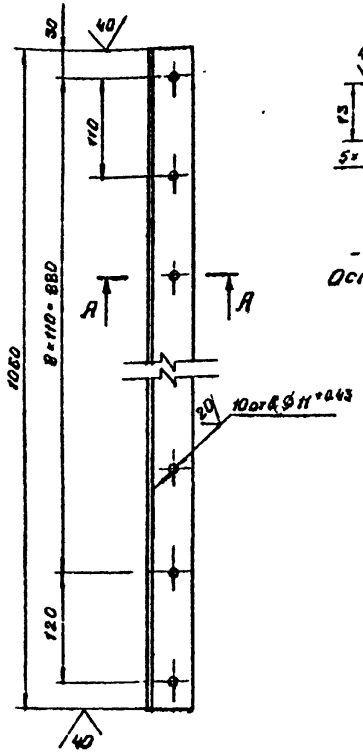

А – А
М1:1

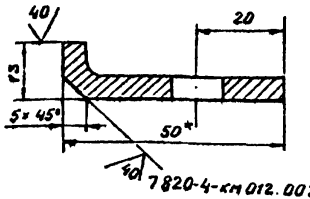

7.820-4-км 012.002 - 01 -
- Зеркальное отражение.
Остальное см. 7.820-4-км 012.002

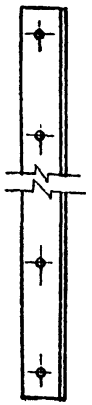

1. * Размер для справок
2. Предельные отклонения размеров, координирующих оси отверстий ± 0,28 мм.
3. Предельные отклонения прочих размеров ± JT14/2

				7.820-4-км 012.002	
Изм.	Лист	№ докум.	Подп.	Дата	
Разраб.	Гусев				Накладка боковая
Пров.	Попова				
ГИП	Гитин				Уголок Б-50×50×5 ГОСТ 8509-72 / ВСт 3сп5 ГОСТ 535-79
Нач. отд.	Коренев				
Н. контр.	Смельчаков				Ленгипроводхоз

Лит.	Масса	Масштаб
А	2.3	1:5
Лист	Листов 1	

Копировал

Формат А4

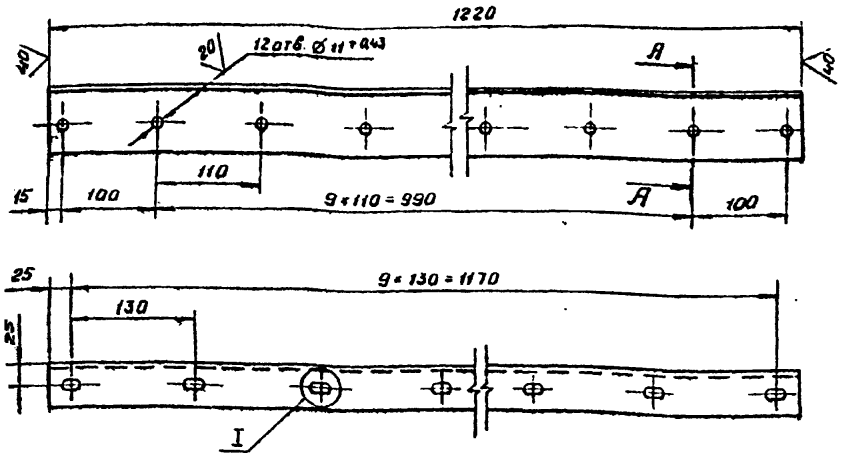

I
М1:1

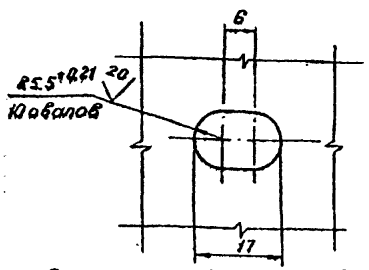

А-А
М1:2

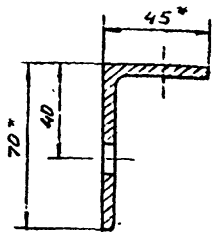

1. Размеры для справок.
2. Предельные отклонения размеров, координирующих оси отверстий ± 0,26 мм.
3. Предельные отклонения прочих размеров ± JT14/2

					7.820-4-КМ 012.003	
Изм.	Лист	№ докум.	Подп.	Дата		
Разраб.		Гусев		26.05.81	Накладка нижняя	Лит. А / Масса 5.1 / Масштаб 1:5
Пров.		Попова		9.06.81		Лист / Листов-1
ГИП		Гитин		13.06.81		
Нач. отд.		Кореньев		15.06.81	Уголок Б-70×45×5 ГОСТ 8510-72	Ленгипроводхоз

Серия 7.820-4 Выпуск 1

Инв.№ подл. | Подп. и дата | Взам. инв.№ | Инв.№ дубл. | Подп. и дата

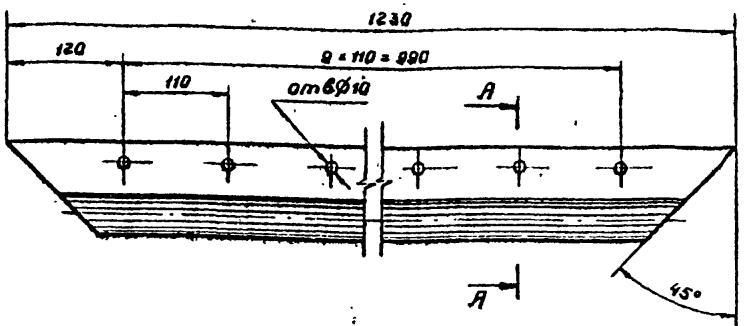

А-А
М1:2

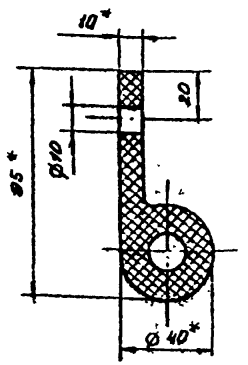

1. * Размеры для справок.
2. Отверстия Ø 10 пробивать через отверстия в накладке верхней (7.820-4-км 012.001) при установке уплотнения.
3. Неуказанные предельные отклонения размеров ± JT14/2

					7.820-4-КМ 012.004	
Изм.	Лист	№ докум.	Подп.	Дата		
Разраб.		Гусев		26.05.81	Уплотнение верхнее	Лит. А / Масса 2.1 / Масштаб 1:5
Пров.		Попова		9.06.81		Лист / Листов-1
ГИП		Гитин		13.06.81		
Нач. отд.		Кореньев		15.06.81	Уплотнение тип V а ТУ 38-105417-77	Ленгипроводхоз
Н. контр.		Смельчаков		16.06.81		

Формат А4

7.820-4-КМ012.005

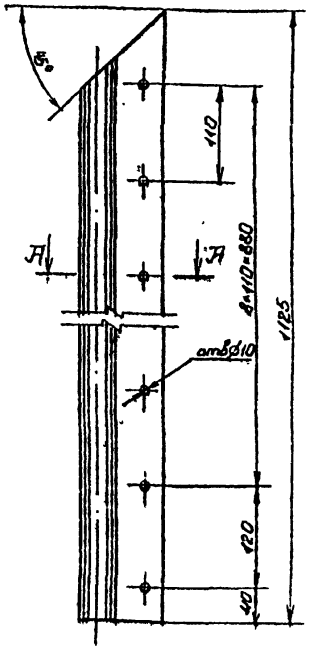

А-А
М1:2

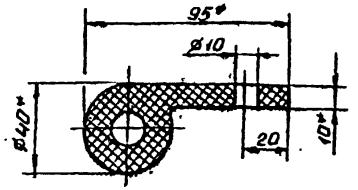

7.820-4-КМ012.005-01-
-Зеркальное отражение.
Остальное см. 7.820-4-КМ012.005

М1:10



1. * Размеры для справок.
2. Отверстия Ø10 пробивать через отверстия в накладках боковых (7.820-4-КМ012.002 и 7.820-4-КМ 012.002-01) при установке уплотнений
3. Неуказанные предельные отклонения размеров ± JT14/2

					7.820-4-КМ012.005	
Изм.	Лист	№ докум.	Подп.	Дата		
Разраб.		Гусев		25.08.86	Уплотнение боковое	Лит. А; Масса 2,0; Масштаб 1:5
Пров.		Попова		10.12.87		Лист; Листов 1
ГИП		Гитин		03.02.87		
Нач.отд		Коренев		03.02.87	Уплотнение тип Id ТУ 36-105417-77	ЛЕНГИПРОВОДХОЗ
Н.контр.		Снятыжков		6.02.87		

Формат А4

Выпуск 1
Серия 7.820-4
Инв.№ подл. | Подп. и дата | Взам. инв.№ | Инв.№ дубл. | Подп. и дата

7.820-4-КМ012.006

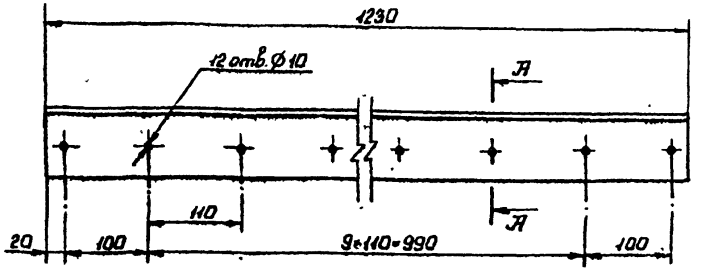

А-А
М1:2

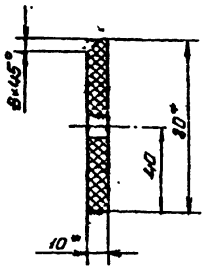

1. Размеры для справок.
2. Отверстия Ø10 пробивать через отверстия в накладке нижней (7.820-4-КМ 012.003) при установке уплотнения
3. Неуказанные предельные отклонения размеров ± JT14/2

					7.820-4-КМ 012.006	
Изм.	Лист	№ докум.	Подп.	Дата		
Разраб.		Гусев		25.08.86	Уплотнение нижнее	Лит. А; Масса 1,2; Масштаб 1:5
Пров.		Попова		9.02.87		Лист; Листов 1
ГИП		Гитин		3.02.87		
Нач.отд		Коренев		9.02.87	Пластина I, лист.	ЛЕНГИПРОВОДХОЗ
Н.контр.		Снятыжкова		6.02.87	ТМКЩ-М-10×80-1,7 ГОСТ 7338-77	

Копировал

Формат А4

Поз.	Обозначение	Наименование	Кол.	Примечание
		Документация		
	7.820-4-КМ013.000 СБ	Сборочный чертеж		
		Детали		
1	7.820-4-КМ013.001	Стойка	4	
2	7.820-4-КМ011.002	Ребро	2	
3	7.820-4-КМ011.003	Анкер	12	
4	7.820-4-КМ011.004	Анкер	22	
5	7.820-4-КМ011.005-01	Порог	1	
6	7.820-4-КМ013.002	Полоса		
		Полоса $\frac{Б\text{-}2\ 8\times140\ ГОСТ\ 103\text{-}76}{Х18Н9Т\ ГОСТ\ 5632\text{-}72}$		
		$L=1008 \pm \frac{IT14}{2}$	2	17,7 кг
7	7.820-4-КМ013.003	Лист забральный		
		Лист $\frac{Б\text{-}ЛН\text{-}8\ ГОСТ\ 19903\text{-}74}{Х18Н9Т\ ГОСТ\ 5632\text{-}72}$		
		$(1290\times1300) \pm \frac{IT14}{2}$	1	105,3 кг
8	7.820-4-КМ013.004	Лист		
		Лист $\frac{Б\text{-}ЛН\text{-}8\ ГОСТ\ 19903\text{-}74}{Х18Н9Т\ ГОСТ\ 5632\text{-}72}$		
		$(280\times1300) \pm \frac{IT14}{2}$	1	22,9 кг
9	7.820-4-КМ013.005	Лист		
		Лист $\frac{Б\text{-}ЛН\text{-}8\ ГОСТ\ 19903\text{-}74}{Вст3сп5\ ГОСТ\ 14637\text{-}79}$		
		$(200\times500) \pm \frac{IT14}{2}$	2	12,6 кг

Формат	Зона	Поз.	Обозначение	Наименование	Кол.	Примечание
Б4		10	7.820-4-КМ013.006	Швеллер		
				Швеллер $\frac{12\ ГОСТ\ 8240\text{-}72}{Вст3сп5\ ГОСТ\ 535\text{-}79}$		
				$L=1900 \pm \frac{IT14}{2}$	2	39,6 кг
Б4		11	7.820-4-КМ013.007	Уголок		
				Уголок $\frac{Б\text{-}50\times50\times5\ ГОСТ\ 8509\text{-}72}{Вст3сп5\ ГОСТ\ 535\text{-}79}$		
				$L=380 \pm \frac{IT14}{2}$	6	8,6 кг
Б4		12	7.820-4-КМ013.008	Уголок		
				Уголок $\frac{Б\text{-}50\times50\times5\ ГОСТ\ 8509\text{-}72}{Вст3сп5\ ГОСТ\ 535\text{-}79}$		
				$L=530 \pm \frac{IT14}{2}$	2	4,0 кг
Б4		13	7.820-4-КМ013.009	Уголок		
				Уголок $\frac{Б\text{-}50\times50\times5\ ГОСТ\ 8509\text{-}72}{Вст3сп5\ ГОСТ\ 535\text{-}79}$		
				$L=1480 \pm \frac{IT14}{2}$	2	11,2 кг
Б4		14	7.820-4-КМ013.010	Уголок		
				Уголок $\frac{Б\text{-}50\times50\times5\ ГОСТ\ 8509\text{-}72}{Вст3сп5\ ГОСТ\ 535\text{-}79}$		
				$L=2200 \pm \frac{IT14}{2}$	1	8,3 кг
Б4		15	7.820-4-КМ013.011	Уголок		
				Уголок $\frac{Б\text{-}75\times75\times5\ ГОСТ\ 8509\text{-}72}{Вст3сп5\ ГОСТ\ 535\text{-}79}$		
				$L=996 \pm \frac{IT14}{2}$	3	17,3 кг

Серия 7.820-4 Выпуск 1

Инв. № подл. | Подп. и дата | Взам. инв. № | Инв. № дубл. | Подп. и дата

Изм.	Лист	№ докум.	Подп.	Дата
Разраб.		Попова		2.01.87
Пров.		Гитин		02.01.87
Н.контр.		Гитин		02.01.87

7.820-4-КМ013.000

Закладные части

Лит.	Лист	Листов
А	1	2

Пензпроводхоз

7.820-4-КМ 013.0000

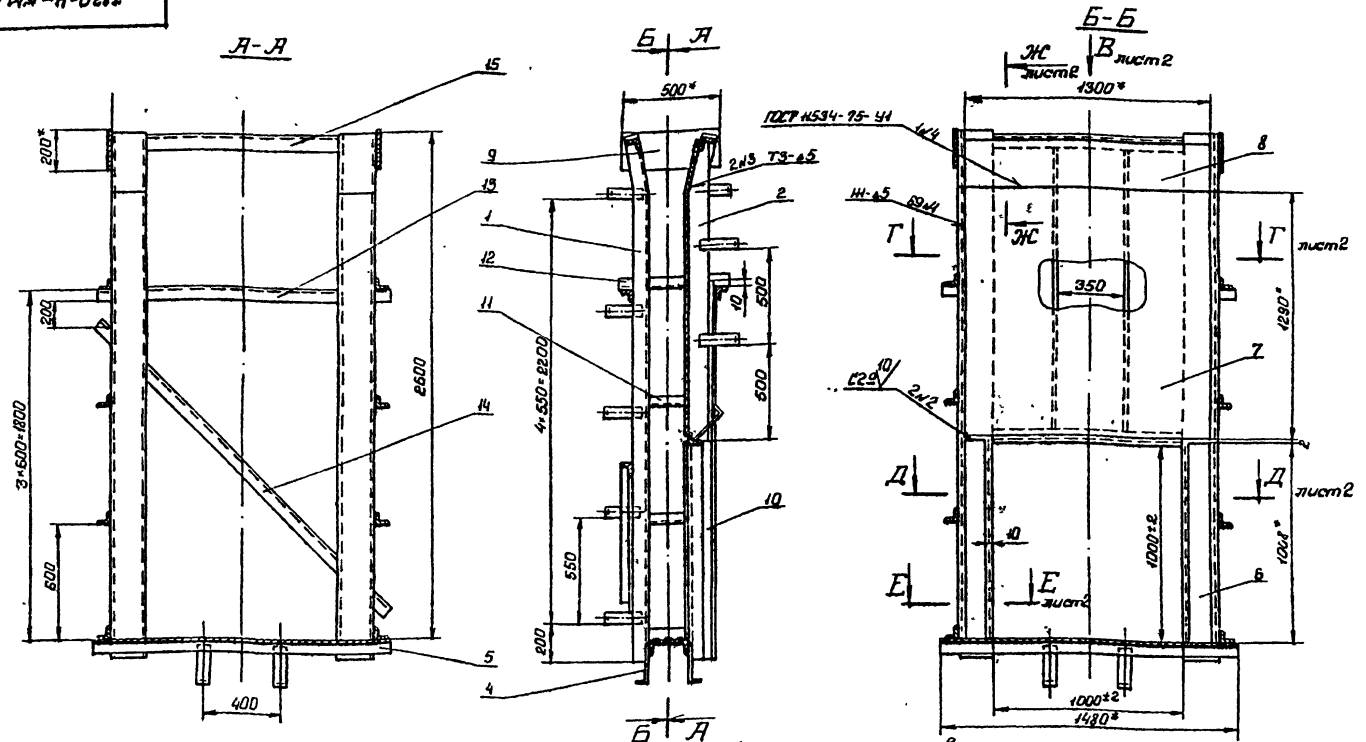

4. Во избежание выпора забрального листа при бетонировании закладных частей, его необходимо подпереть горизонтальными балками с шагом не менее 300 мм.

5. Сварные швы выполнять электродами Э42 ГОСТ 9466-75 по ГОСТ 5264-80.
Для сварки поз 6,7 и 8 применять электроды Э-12Х13 ГОСТ 10052-75

6. Сварку, неуказанную на чертеже, вести швом Т1-Δ5 по контуру прилегания свариваемых деталей.

7. Неуказанные предельные отклонения размеров $\pm\frac{IT14}{2}$

1* Размеры для справок.

2. Винтообразность пазовых конструкций закладных частей, измеряемая по концам - 3мм.

3 Стрела кривизны из плоскости забрального листа, измеряемая в любом направлении, +3мм на 1м длины

					7.820-4-КМ03.000С6			
Изм	Лист	№докум.	Подп	Дата	Закладные части Сборочный чертеж	Лит	Масса	Масштаб
Разраб.		Гусев		12.11.86		А	489,7	1:20
Пров		Попова		11.04.87		Лист 1	Листов-2	
ГИП		Гитин		13.02.87				
Нач.отд.		Коренев		13.02.87		ЛЕНГИПРОВОДХОЗ		

Вид В лист1
М1:10

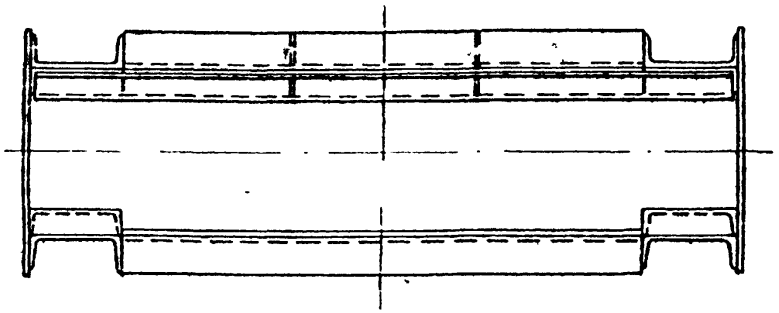

Г - Г лист1
М1:10

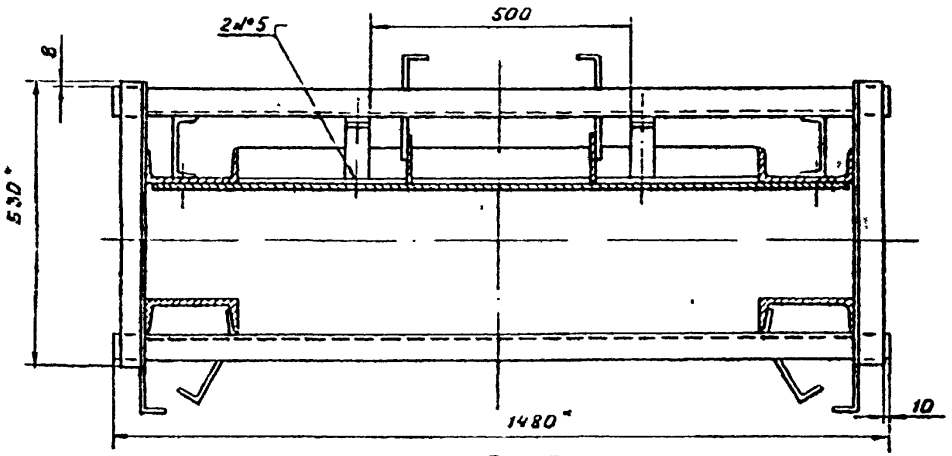

Д - Д лист1
М1:10

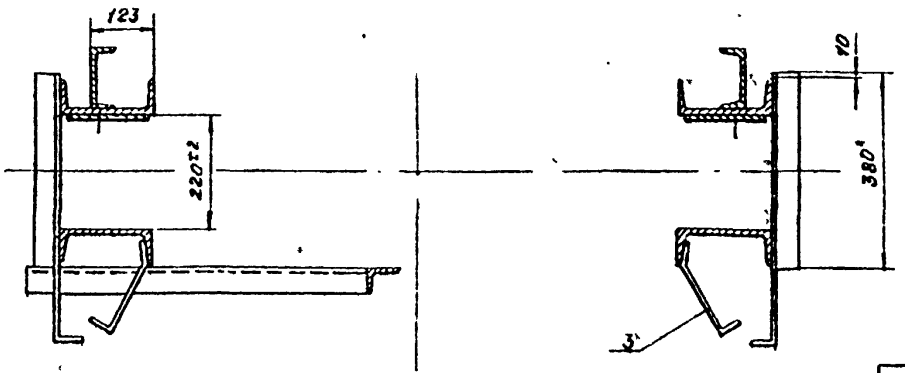

Е - Е лист1
М1:10

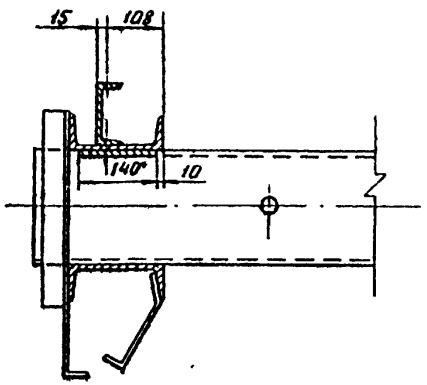

Ж - Ж лист1
М1:10

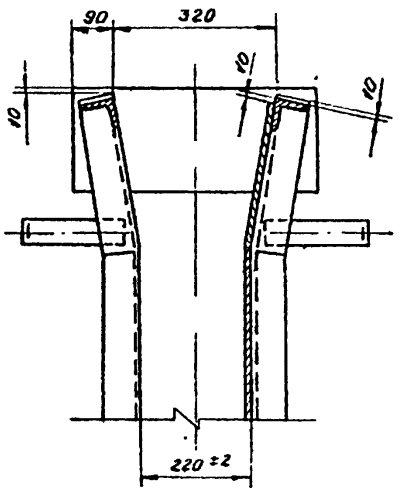

Изм.	Лист	№ докум.	Подп.	Дата	7.820-4-КМ 013.000СБ	Лист 2

Зона	Поз.	Обозначение	Наименование	Кол.	Примеч.
			Документация		
		7.820-4-КМ014.000СБ	Сборочный чертеж		
			Сборочные единицы		
	1	7.820-4-КМ014.100	Металлоконструкция	1	
	2	7.820-4-КМ012.200	Узел колесный	4	
			Детали		
	3	7.820-4-КМ014.001	Накладка верхняя	1	
	4	7.820-4-КМ014.002	Накладка боковая	1	
	5	7.820-4-КМ014.002-01	Накладка боковая	1	
	6	7.820-4-КМ014.003	Накладка нижняя	1	
	7	7.820-4-КМ014.004	Уплотнение верхнее	1	
	8	7.820-4-КМ014.005	Уплотнение боковое	1	
	9	7.820-4-КМ014.005-01	Уплотнение боковое	1	
	10	7.820-4-КМ014.006	Уплотнение нижнее	1	
	11	7.820-4-КМ014.007	Накладка	2	
	12	7.820-4-КМ014.008	Прокладка		
			Пластина I, лист,		
			ТМКЩ-М-10×45×940-1,7.		
			ГОСТ 7338-77	2	1,0кг
	13	7.820-4-КМ014.009	Прокладка		
			Пластина I, лист,		
			ТМКЩ-М-10×45×930-1,7		
			ГОСТ 7338-77	1	0,5кг
			Стандартные изделия		
			Болты ГОСТ 7798-70		
	14		М10-8g×25.46.029	6	
	15		М10-8g×45.46.029	37	
	16		Гайка М10-7Н.5.029		
			ГОСТ 5915-70	43	

Изм.	Лист	№ докум.	Подп.	Дата
Разраб.		Гусев		13.08.86
Пров.		Попова		9.02.87
ГИП		Гитин		13.02.87
Нач.отд.		Коренев		13.02.87
Н.контр.		Стельчакова		16.02.87

7.820-4-КМ014.000

Затвор

Лит.	Лист	Листов
А		1

Ленгипроводхоз

Формат А4

Серия 7.820-4 Выпуск 1

Инв. № подл. | Подп. и дата | Взам. инв. № | Инв. № дубл. | Подп. и дата

7.820-4-КМ014.001

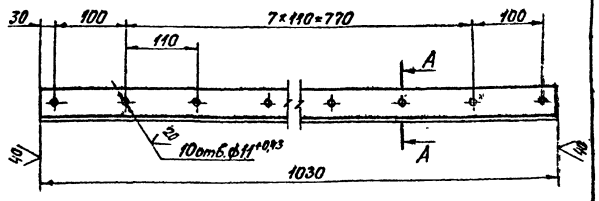

А-А
М1:1

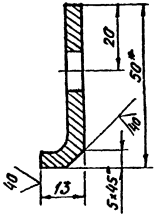

1. * Размер для справок.
2. Предельные отклонения размеров, координирующих оси отверстий, ± 0,28 мм.
3. Предельные отклонения прочих размеров $\pm \frac{JT14}{2}$.

Изм.	Лист	№ докум.	Подп.	Дата
Разраб.		Гусев		13.08.86
Пров.		Попова		9.02.86
ГИП		Гитин		13.02.87
Нач.отд.		Коренев		13.02.87
Н.контр.		Стельчакова		16.02.87

7.820-4-КМ014.001

Накладка верхняя

Лит.	Масса	Масштаб
А	23	1:5

Лист | Листов - 1

Уголок Б-50×50×5 ГОСТ 8509-72 / 8Ст3сп5 ГОСТ 535-79

Ленгипроводхоз

Копировал

Формат А4

Вид с безнапорной стороны

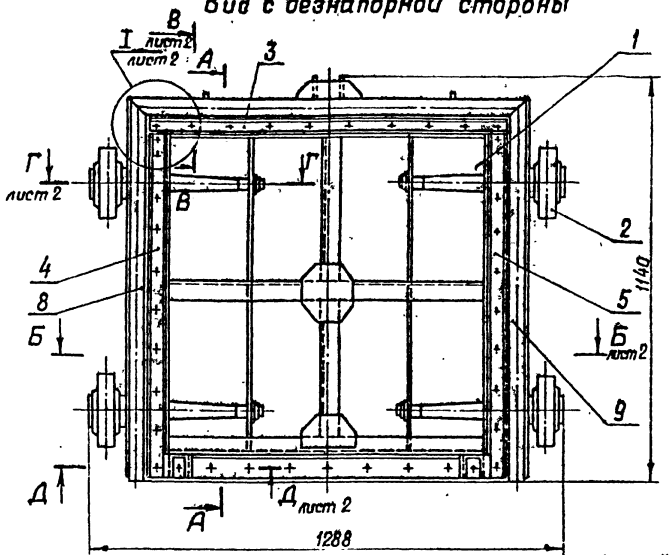

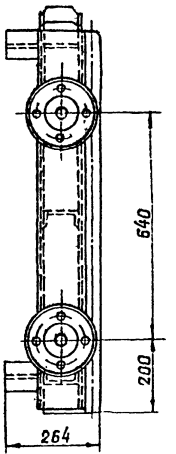

А-А

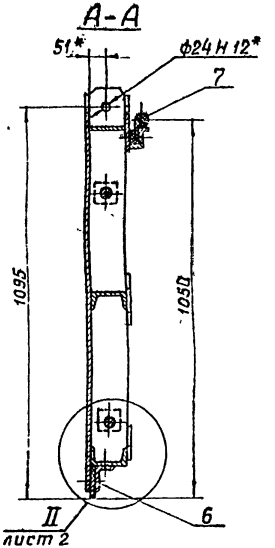

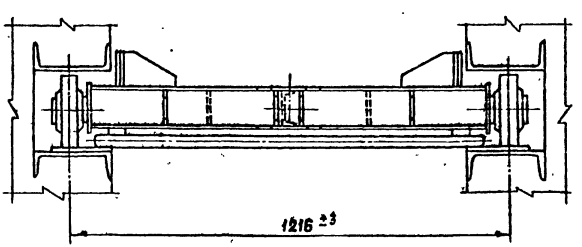

1.* Размеры для справок.
2. Отклонение четвертого колеса от плоскости касания трех других колес 2мм.
3 Угловые стыки верхнего и боковых уплотнений (поз. 7, 8 и 9) вулканизировать.
4. Сварные швы выполнять по ГОСТ 5264-80.
5. Электроды Э42 ГОСТ 9466-75.
6. Неуказанные предельные отклонения размеров $\pm \frac{IT14}{2}$

					7.820-4-КМ014.000 СБ			
Изм.	Лист	№ докум.	Подп.	Дата	Затвор Сборочный чертеж	Лит.	Масса	Масштаб
Разраб.		Гусев		08.87		А	231,3	1:10
Пров.		Попова		08.87		Лист-1	Листов-2	
Т.к.п.		Гитин		08.87		Ленгипроводхоз		
Нач.отд.		Кореневский		08.87				
Н.контр.		Ольшакова		08.87				

Копировал

Формат А3

Б–Б лист 1

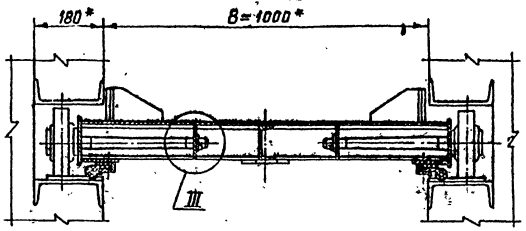

Г–Г лист 1
М1:5

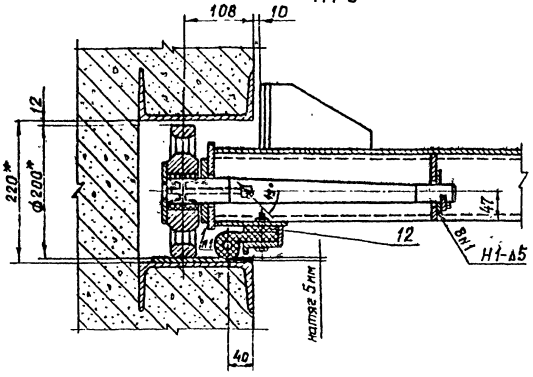

В–В лист 1
М1:5

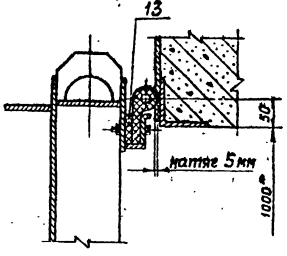

II лист 1
М1:5

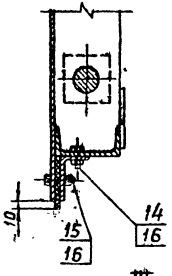

Д–Д лист 1
М1:5

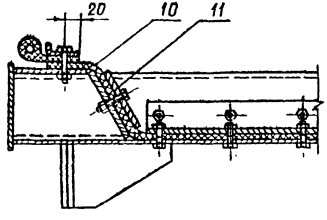

I лист 1
М1:5

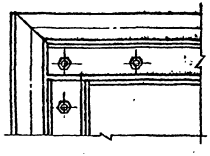

III
М1:5

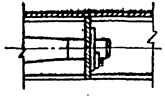

Изм.	Лист	№ докум.	Подп.	Дата	7.820-4-КМ.014.000СБ

Поз.	Обозначение	Наименование	Кол.	Примеч.
		Документация		
	7.820-4-КМ014.100 СБ	Сборочный чертеж		
		Детали		
1	7.820-4-КМ014.101	Обшивка	1	
2	7.820-4-КМ014.102	Лист	2	
3	7.820-4-КМ014.103	Полоса	1	
4	7.820-4-КМ014.104	Полоса	2	
5	7.820-4-КМ014.105	Ригель	1	
6	7.820-4-КМ014.106	Лист	2	
7	7.820-4-КМ012.103	Накладка	1	
8	7.820-4-КМ012.104	Накладка	1	
9	7.820-4-КМ014.107	Прокладка	1	
10	7.820-4-КМ014.107-01	Прокладка	1	
11	7.820-4-КМ012.107-01	Швеллер	1	
12	7.820-4-КМ12.109	Упор	4	
13	7.820-4-КМ012.110	Ребро	4	
14	7.820-4-КМ012.108	Прокладка	2	
15	7.820-4-КМ014.108	Накладка	2	
16	7.820-4-КМ012.112-01	Ребро	2	
17	7.820-4-КМ012.113-01	Ребро	2	
18	7.820-4-КМ014.109	Швеллер		
		Швеллер 10 ГОСТ 8240-72 / Ст3сп5 ГОСТ 535-79		
		$L = 470 \pm \frac{IT14}{2}$	1	4,0 кг
19	7.820-4-КМ014.110	Ригель		
		Швеллер 10 ГОСТ 8240-72 / Ст3сп5 ГОСТ 535-79		
		$L = 1124 \pm \frac{IT14}{2}$	1	9,7 кг

Изм.	Лист	№ докум.	Подп.	Дата
Разраб.		Гусев		9.02.87
Пров.		Попова		9.02.87
ГИП		Гитин		9.02.87
Нач.отд.		Коренев		9.02.87
Н.контр.		Емельчикова		16.02.87

7.820-4-КМ014.100

Металлоконструкция

Лит.	Лист	Листов
А	1	2

Ленгипроводхоз

Формат А4

Серия 7.820-4 Выпуск 1

Формат	Зона	Поз.	Обозначение	Наименование	Кол.	Примеч.
Б4		20	7.820-4-КМ014.111	Полоса		
				Полоса Б-2 6×25 ГОСТ 103-76 / Ст3сп5 ГОСТ 535-79		
				$L = 930 \pm \frac{IT14}{2}$	1	1,1 кг
Б4		21	7.820-4-КМ014.112	Полоса		
				Полоса Б-2 6×25 ГОСТ 103-76 / Ст3сп5 ГОСТ 535-79		
				$L = 890 \pm \frac{IT14}{2}$	2	2,1 кг
Б4		22	7.820-4-КМ014.113	Полоса		
				Полоса Б-2 8×100 ГОСТ 103-76 / Ст3сп5 ГОСТ 535-79		
				$L = 1124 \pm \frac{IT14}{2}$	1	7,0 кг

Инв. № подл. | Подп. и дата | Взам. инв. № | Инв. № дубл. | Подп. и дата

Изм.	Лист	№ докум.	Подп.	Дата

7.820-4-КМ014.100 Лист 2

Копировал

Формат А4

7.820-4-КМ014.100С

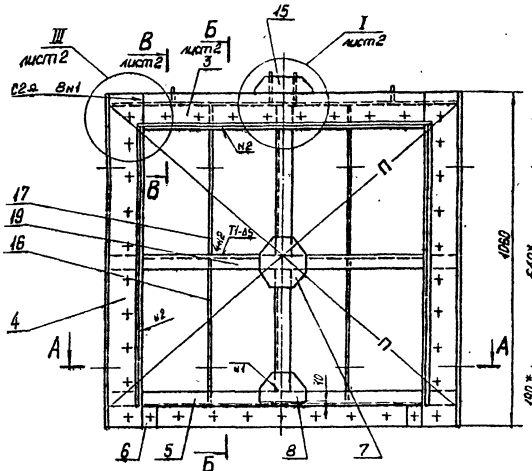
III
лист2
В
лист2
Б
лист2
I
лист2
15
3
С2 ø Вн1
В
17
19
16
4
А
Т1-65
Т2
Т2
Т1
Т2
Т2
Т2

Б-Б лист 1

I лист 1
М1:5

II лист 1
М1:5

Г-Г

В-В лист 1
М1:5

III лист 1
М1:5

Изм.	Лист	№ докум.	Подп.	Дата	7.820-4-КМ014.100 СБ	Лист 2

Копировал

Формат А3

7.820-4-КМ014.101

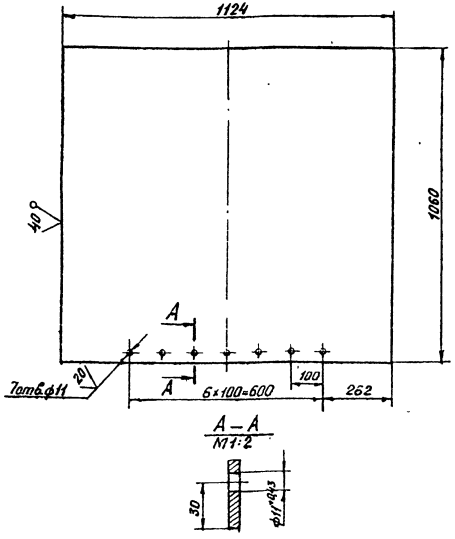

1. Предельные отклонения размеров, координирующих оси отверстий, ±0,28мм.
2. Неуказанные предельные отклонения размеров $\pm \frac{JT14}{2}$.

Изм.	Лист	№ докум.	Подп.	Дата
Разраб.		Гусев		
Пров.		Попова		
ГИП		Гитин		
Нач.отд.		Коренев		

7.820-4-КМ014.101

Обшивка

Лит.	Масса	Масштаб
А	56,1	1:10
Лист	Листов – 1	

Лист: Б-ПН-В ГОСТ 19903-74 / Вст3сп5 ГОСТ 14637-79

Ленгипрводхоз

Серия 7.820-4 Выпуск 1

Инв.№ подл. | Подп. и дата | Взам.инв.№ | Инв.№ дубл. | Подп. и дата

7.820-4-КМ014.102

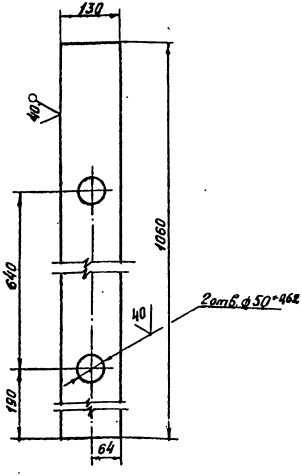

Неуказанные предельные отклонения размеров $\pm \frac{JT14}{2}$.

Изм.	Лист	№ докум.	Подп.	Дата
Разраб.		Гусев		
Пров.		Попова		
ГИП		Гитин		
Нач.отд.		Коренев		
Н.контр.		Смышляев		

7.820-4-КМ014.102

Лист

Лит.	Масса	Масштаб
А	8,4	1:5
Лист	Листов – 1	

Лист: Б-ПН-В ГОСТ 19903-74 / Вст3сп5 ГОСТ 14637-79

Ленгипрводхоз

Копировал

Формат А4

7.820-4-КМ014.103

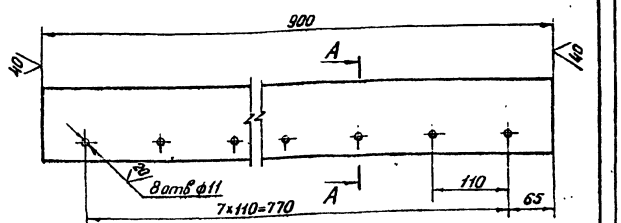

А-А
М1:2

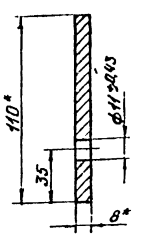

1. * Размеры для справок.
2. Предельные отклонения размеров, координирующих оси отверстий, ± 0,28 мм.
3. Неуказанные предельные отклонения размеров ± $\frac{IT14}{2}$.

Изм.	Лист	№ докум.	Подп.	Дата
Разраб.	Гусев			01.88
Пров.	Попова			11.87
ГИП	Гитин			01.88
Нач.отд.	Коренев			01.88

7.820-4-КМ014.103

Полоса

Лит.	Масса	Масштаб
А	6,1	1:5
Лист	Листов 1	

Полоса Б-2 8×110 ГОСТ 103-76

Ленгипроводхоз

7.820-4-КМ014.104

Серия 7.820-4 Выпуск 1

Инв.№подл. | Подп. и дата | Взам.инв.№ | Инв.№дубл. | Подп. и дата

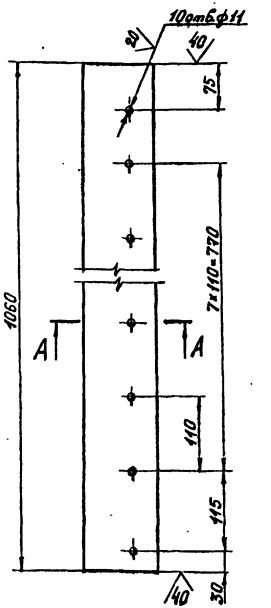

А-А
М1:2

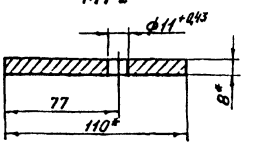

1. * Размеры для справок.
2. Предельные отклонения размеров, координирующих оси отверстий, ± 0,28 мм.
3. Неуказанные предельные отклонения размеров ± $\frac{IT14}{2}$.

Изм.	Лист	№ докум.	Подп.	Дата
Разраб.	Гусев			01.88
Пров.	Попова			11.87
ГИП	Гитин			01.88
Нач.отд.	Коренев			01.88

7.820-4-КМ014.104

Полоса

Лит.	Масса	Масштаб
А	7,3	1:5
Лист	Листов 1	

Полоса Б-2 8×110 ГОСТ 103-76

Ленгипроводхоз

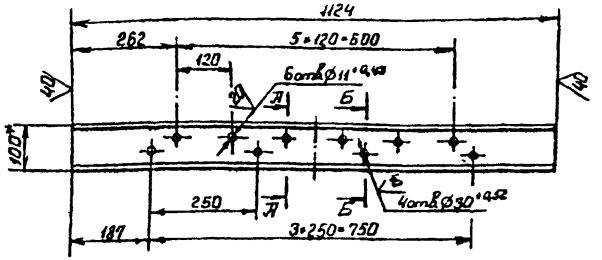

А-А повернуто
М1:5

Б-Б повернуто
М1:5



1* Размер для справок.

2. Предельные отклонения размеров, координирующих оси отверстий, ± 0,28мм

3. Неуказанные предельные отклонения размеров ± JT14/2

				7.820-4-КМ014.105		
Изм	Лист	№ докум	Подп	Дата		
Разраб		Гусев			Ригель	Лит	Масса	Масштаб
Пров		Попова				А	9,4	1:10
ГИП		Гитин				Лист	Листов 1
Начата		Коренев					
Швеллер 10 ГОСТ 8240-72						ЛЕНГИПРОВОДХОЗ	

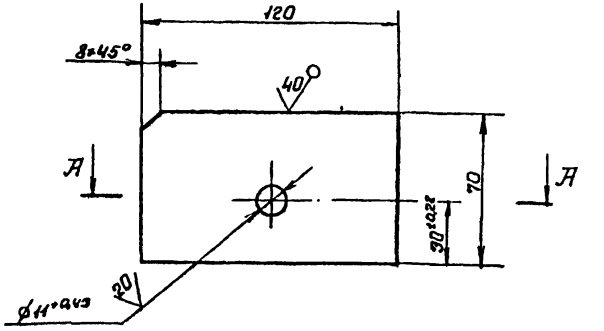

А-А

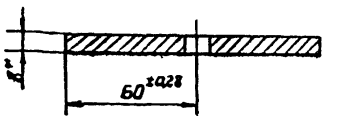

1* Размер для справок.

2. Неуказанные предельные отклонения размеров ± JT14/2

				7.820-4-КМ014.106		
Изм	Лист	№ докум	Подп	Дата		
Разраб		Гусев			Лист	Лит	Масса	Масштаб
Пров		Попова				А	0,5	1:2
ГИП		Гитин				Лист	Листов 1
Начата		Коренев					
Лист 1		Б-ПН-8 ГОСТ 19903-74 Ст3сп5 ГОСТ 14637-79				ЛЕНГИПРОВОДХОЗ	

Инв. № подл. | Подп. и дата | Взам. инв. № | Инв. № дубл. | Подп. и дата

7.820-4-КМ014.107

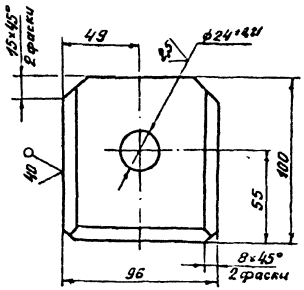

7.820-4-КМ014.107-01-
-Зеркальное отражение.
Остальное см.
7.820-4-КМ014.107

Разделка кромок
М1:1

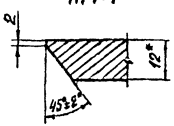

М1:5

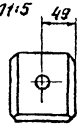

1. * Размер для справок.
2. Неуказанные предельные отклонения размеров $\pm \frac{JT\,14}{2}$.

Изм.	Лист	№ докум.	Подп.	Дата
Разраб.		Гусев		2028
Пров.		Попова		2028
ГИП		Гитин		2028
Нач. отд		Кореньков		2028

7.820-4-КМ 014.107

Проушина

Лит.	Масса	Масштаб
А	0,8	1:2
Лист	Листов 1	

Лист Б-ПН-12 ГОСТ 19903-74
Ст3сп5 ГОСТ 14637-79

Ленгипроводхоз

Серия 7.820-4 Выпуск 1

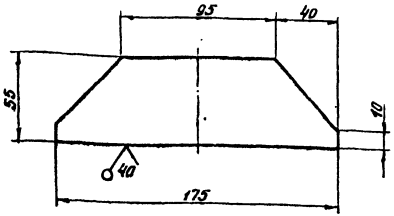

Предельные отклонения размеров $\pm \frac{JT\,14}{2}$.

Инв. № подл. | Подп. и дата | Взам. инв. № | Инв. № дубл. | Подп. и дата

Изм.	Лист	№ докум.	Подп.	Дата
Разраб.		Гусев		2028
Пров.		Попова		2028
ГИП		Гитин		2028
Нач. отд		Кореньков		2028
Н. контр.		Стрельникова		2028

7.820-4-КМ 014.108

Накладка

Лит.	Масса	Масштаб
А	0,4	1:2
Лист	Листов 1	

Лист Б-ПН-6 ГОСТ 19903-74
Ст3сп5 ГОСТ 14637-79

Ленгипроводхоз

7.820-4-КМ014.002

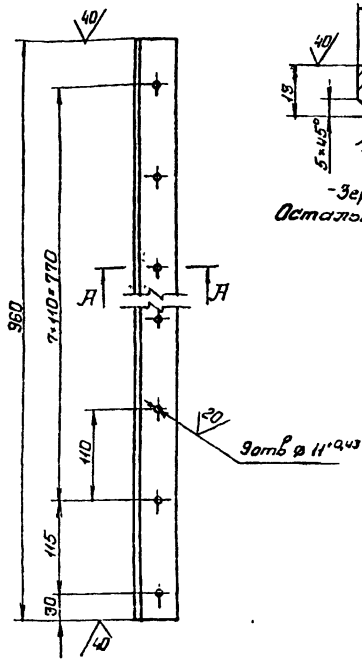

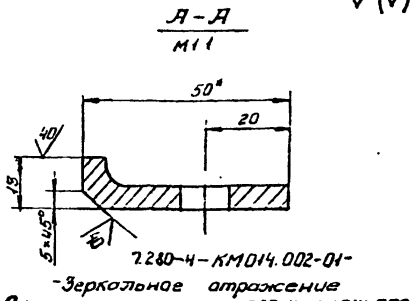



1.* Размер для справок

2. Предельные отклонения размеров, координирующих оси отверстий ±0,28 мм

3. Предельные отклонения прочих размеров $\pm\frac{JT14}{2}$

Изм	Лист	№ докум	Подп.	Дата	7.820-4-КМ014.002			
Разраб		Гусев		20.02.87	Накладка боковая	Лит	Масса	Масштаб
Пров.		Попова		9.02.87		А	2,1	1:5
ГИП		Гитин		13.02.87		Лист	Листов-1	
Нач отд.		Коренев		13.02.87	Уголок Б-50×50×5 ГОСТ 8509-72 / ВСт3сп5 ГОСТ 535-79	ЛЕНГИПРОВОДХОЗ		
Н.контр.		Смельчакова		16.02.87				

7.820-4-КМ014.003

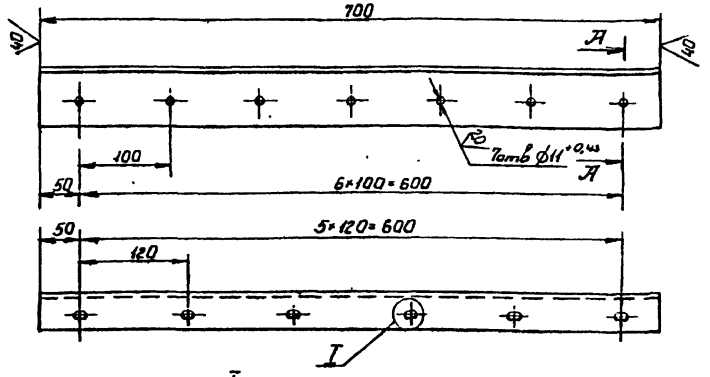

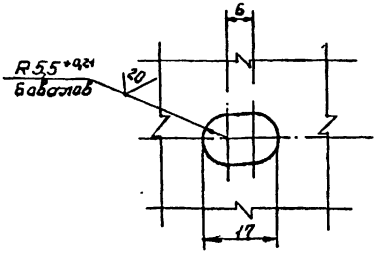

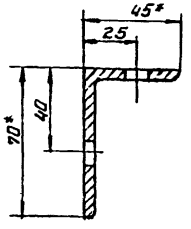

1.* Размеры для справок.

2. Предельные отклонения размеров, координирующих оси отверстий ±0,28 мм.

3. Предельные отклонения прочих размеров $\pm\frac{JT14}{2}$

Изм	Лист	№ докум	Подп	Дата	7.820-4-КМ014.003			
Разраб		Гусев		20.02.87	Накладка нижняя	Лит	Масса	Масштаб
Пров		Попова		11.02.87		А	3,1	1:5
ГИП		Гитин		13.02.87		Лист	Листов-1	
Нач отд		Коренев		13.02.87	Уголок Б-70×45×5 ГОСТ 8510-72 / ВСт3сп5 ГОСТ 535-79	ЛЕНГИПРОВОДХОЗ		
Н.контр		Смельчакова		16.02.87				

Выпуск 1

Серия 7.820-4

Подп. и дата | Инв. № дубл. | Взам. инв. № | Подп. и дата | Инв. № подл.

Копировал

7.820-4-КМ014.004

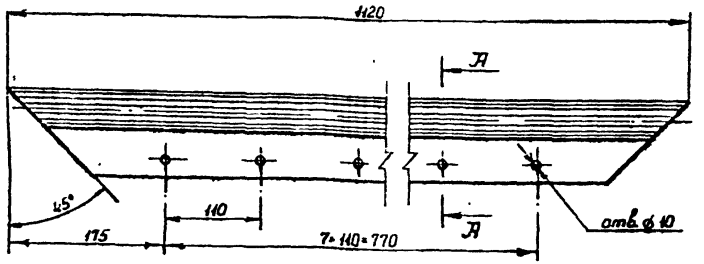

А – А
М1:2

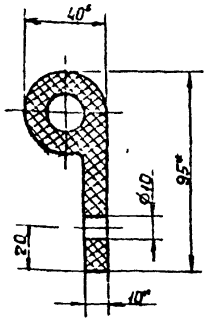

1. *Размеры для справок
2. Отверстия ⌀10 пробивать через отверстия в накладке верхней (7.820-4-КМ014.001) при установке уплотнения.
3. Неуказанные предельные отклонения размеров ± $\frac{JT14}{2}$

					7.820-4-КМ014.004			
Изм	Лист	№ докум	Подп	Дата	Уплотнение верхнее	Лит	Масса	Масштаб
Разраб		Гусев		25.02.87		А	1,9	1:5
Пров		Попова		11.02.87		Лист	Листов-1	
ГИП		Гитин		13.02.87				
Нач.отд		Коренев		13.02.87	Уплотнение тип IIа ТУ38-105417-77	ЛЕНГИПРОВОДХОЗ		
Н.контр.		Смельчакова		16.02.87				

Формат А4

7.820-4-КМ014.005

7.820-4-КМ014.005

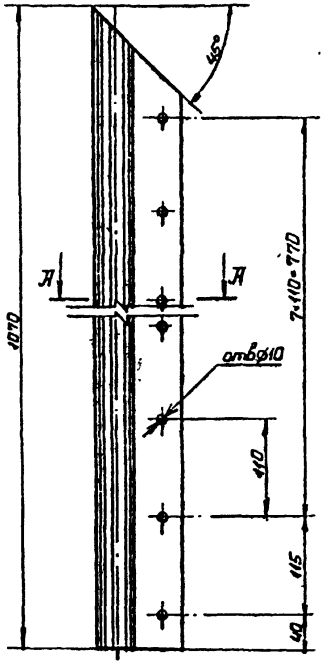

А-А
М1:2

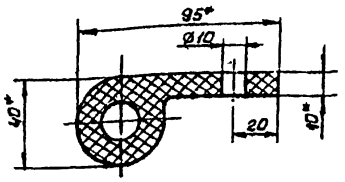

7.820-4-КМ014.005-01-
-Зеркальное отражение.
Остальное см. 7.820-4-КМ014.005
М1 10

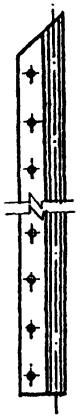

1. * Размеры для справок.
2. Отверстия ⌀10 пробивать через отверстия в накладке боковой (7.820-4-КМ014.002) при установке уплотнения.
3. Неуказанные предельные отклонения размеров ± $\frac{JT14}{2}$

					7.820-4-КМ014.005			
Изм	Лист	№ докум	Подп.	Дата	Уплотнение боковое	Лит	Масса	Масштаб
Разраб		Гусев		25.02.87		А	1.8	1:5
Пров		Попова		11.02.87		Лист	Листов-1	
ГИП		Гитин		13.02.87				
Нач.отд		Коренев		13.02.87	Уплотнение тип IIа ТУ38-105417-77	ЛЕНГИПРОВОДХОЗ		
Н.контр.		Смельчакова		16.02.87				

Копировал

Формат А4

Выпуск 1

Серия 7.820-4

Подп и дата

Инв № дубл

Взам.инв №

Подп и дата

Инв № подл

7.820-4-КМ014.00

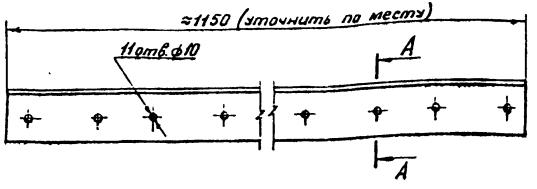

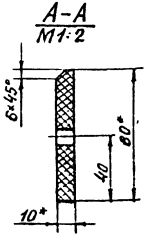

1. *Размеры для справок.
2. Отверстия ф10 пробивать через отверстия в накладке нижней (7.820-4-КМ014.003) и накладке (7.820-4-КМ014.007) при установке уплотнения.
3. Неуказанные предельные отклонения размеров $\pm \frac{IT14}{2}$.

				7.820-4-КМ014.006			
Изм.	Лист	№ докум.	Подп.	Дата	Уплотнение нижнее	Лит.	Масса	Масштаб
Разраб.		Гусев		26.04.86		А	1,4	1:5
Пров.		Попова		4.02.87		Лист	Листов - 1
ГИП		Гитин		13.02.87			
Нач.отд.		Коренев		13.02.87	Пластина I, лист, ТМКЩ-М-10×80-1,7 ГОСТ 7338-77	Ленгипроводхоз	
Н.контр.		Смельчакова		16.02.87			

Копировал Вася

Формат А4

Серия 7.820-4 Выпуск 1

Инв. № подл. | Подп. и дата | Взам. инв. № | Инв. № дубл. | Подп. и дата

7.820-4-КМ014.007

А(1)

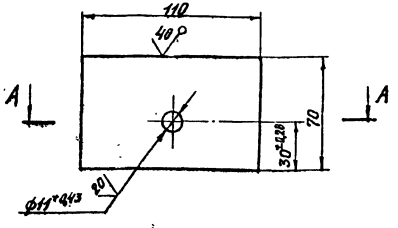

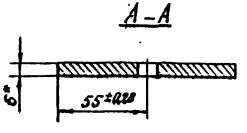

1. *Размер для справок.
2. Неуказанные предельные отклонения размеров $\pm \frac{IT14}{2}$.

				7.820-4-КМ014.007			
Изм.	Лист	№ докум.	Подп.	Дата	Накладка	Лит.	Масса	Масштаб
Разраб.		Гусев		26.06.86		А	0,35	1:2
Пров.		Попова		4.02.87		Лист	Листов - 1
ГИП		Гитин		13.02.87			
Нач.отд.		Коренев		13.02.87	Лист Б-ПН-6 ГОСТ 19903-74 / В Ст3сп2 ГОСТ 14637-79	Ленгипроводхоз	
Н.контр.		Смельчакова		16.02.87			

Копировал Вася

Формат	Зона	Поз	Обозначение	Наименование	Кол.	Примечание
				Документация		
А4			7.820-4-км 015.000 СБ	Сборочный чертеж		
				Детали		
А4		1	7.820-4-км 015.001	Проушина	2	
А4		2	7.820-4-км 015.002	Труба	1	
А4		3	7.820-4-км 015.003	Болт	1	
				Стандартные изделия		
		4		Гайка М20-7Н.5.029		
				ГОСТ 5915-70	1	
		5		Шайба 20.01.029		
				ГОСТ 11371-78	1	

Изм.	Лист	№ докум.	Подп.	Дата
Разраб.		Попова		20.11.80
Пров.		Гитин		13.02.81
ТКП		Гитин		13.02.81
Нач. отд.		Кореневв		13.02.81
Н. контр.		Смельчакова		15.02.81

7.820-4-км 015.000

Штанга

Лит.	Лист	Листов
А		1

Ленгипроводхоз

Копировал

Формат А4

Инв. № подл. | Подп. и дата | Взам. инв. № | Инв. № дубл. | Подп. и дата

Выпуск 1

Серия 7.820-4

7.820-4-км 015.000 СБ

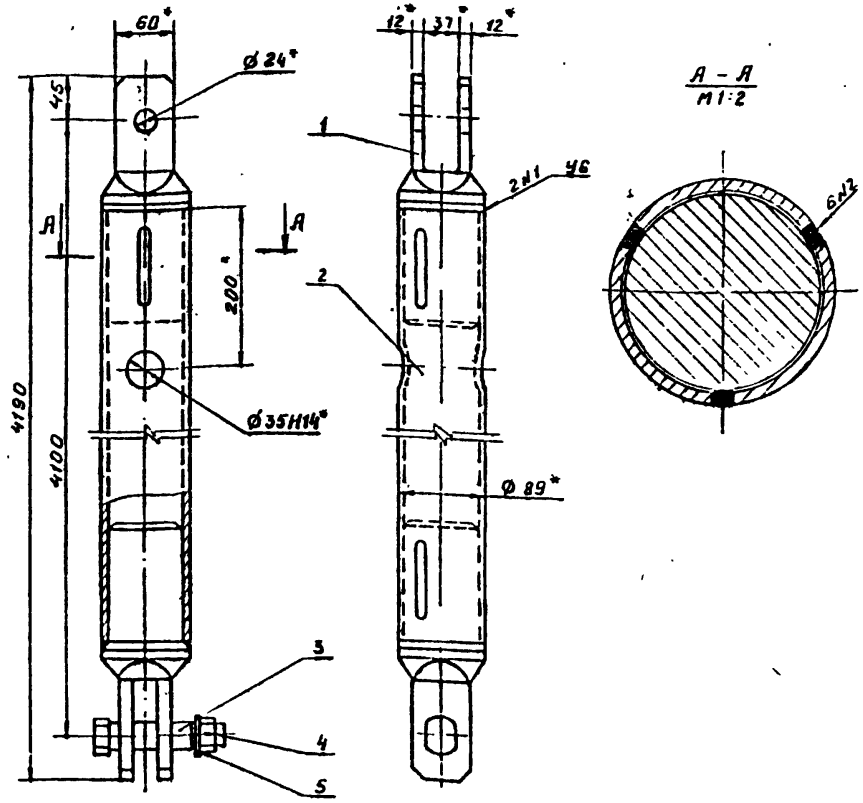

1.* Размеры для справок.

2. При изготовлении и сборке штанги обеспечить проектное положение проушин относительно ф 35 Н14

3 Сварные швы выполнять по ГОСТ 5264-80.

4 Электроды Э42 ГОСТ 9466-75.

5. Неуказанные предельные отклонения размеров: $\frac{7Т14}{2}$

7.820-4-км 015.000 СБ

Изм.	Лист	№ докум.	Подп.	Дата
Разраб.		Попова		20.11.80
Пров.		Гитин		13.02.81
ГИП		Гитин		13.02.81
Нач. отд.		Кореневв		13.02.81
Н. контр.		Смельчакова		15.02.81

Штанга. Сборочный чертеж

Лит	Масса	Масштаб
А	62.7	1:5
Лист 1	Листов 1	

Ленгипроводхоз

Копировал

Формат А4

7.820-4-КМ015.00

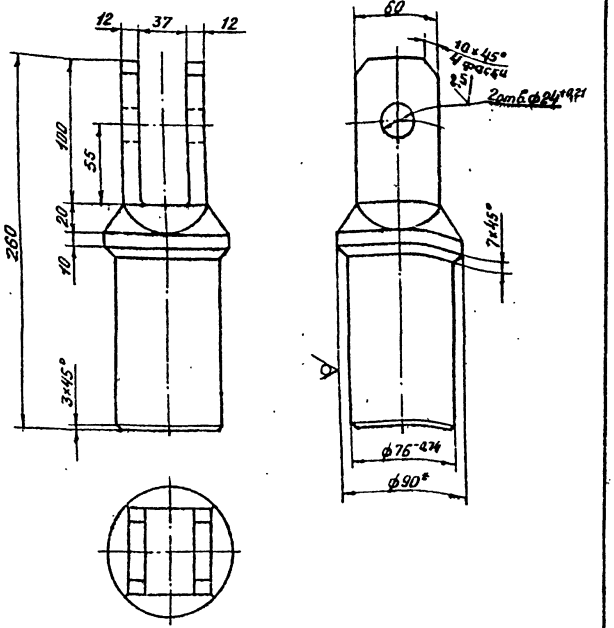

1. * Размер для справок.
2. Неуказанные предельные отклонения размеров ± JT14/2.

				7.820-4-КМ015.001		
Изм.	Лист	№ докум.	Подп.	Дата		
Разраб.		Попова			Прошина	Лит. А; Масса 7,1; Масштаб 1:25
Пров.		Гитин				Лист; Листов – 1
ГИП		Гитин				
Нач.отд.		Коренев			Круг В 90 ГОСТ 2590-71 / В–30 ГОСТ 535-79	Ленгипроводхоз

Серия 7.820-4 Выпуск 1

Инв.№ подл. | Подп. и дата | Взам.инв.№ | Инв.№ дубл. | Подп. и дата

7.820-4-КМ015.002

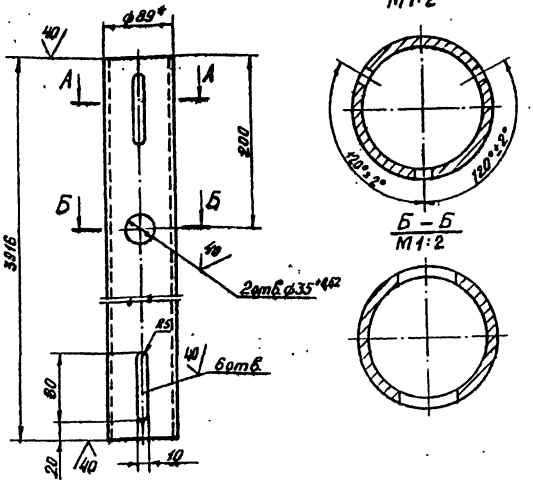

1. * Размер для справок.
2. Неуказанные предельные отклонения размеров ± JT14/2.

				7.820-4-КМ015.002		
Изм.	Лист	№ докум.	Подп.	Дата		
Разраб.		Попова			Труба	Лит. А; Масса 47,9; Масштаб 1:5
Пров.		Гитин				Лист; Листов – 1
ГИП		Гитин				
Нач.отд.		Коренев			Труба 89×6 ГОСТ 8732-78 / А Сп 20 ГОСТ 8731-74	Ленгипроводхоз
Н.контр.		Смельчакова				

Формат	Зона	Поз.	Обозначение	Наименование	Кол.	Примечание
				Документация		
3			7.820-4-км016.000 СБ	Сборочный чертеж		
				Сборочные единицы		
4		1	7.820-4-км016.100	Марка	2	
				Детали		
4		2	7.820-4-км016.001	Уголок	1	
		3	-01	Уголок	1	
4		4	7.820-4-км016.002	Шайба	8	
4		5	7.820-4-км016.003	Уголок		
				Уголок $\frac{\text{Б-50×50×5 ГОСТ 8509-72}}{\text{Ст3сп5 ГОСТ 535-79}}$		
				$L = 150 \pm \frac{IT14}{2}$	4	1,8 кг
		6	7.820-4-км016.004	Уголок		
				Уголок $\frac{\text{Б-50×50×5 ГОСТ 8509-72}}{\text{Ст3сп5 ГОСТ 535-79}}$		
				$L = 250 \pm \frac{IT14}{2}$	2	1,9 кг
4		7	7.820-4-км016.005	Уголок		
				Уголок $\frac{\text{Б-50×50×5 ГОСТ 8509-72}}{\text{Ст3сп5 ГОСТ 535-79}}$		
				$L = 550 \pm \frac{IT14}{2}$	4	8,3 кг
4		8	7.820-4-км016.006	Уголок		
				Уголок $\frac{\text{Б-50×50×5 ГОСТ 8509-72}}{\text{Ст3сп5 ГОСТ 535-79}}$		
				$L = 650 \pm \frac{IT14}{2}$	2	4,9 кг

Изм.	Лист	№ докум.	Подп.	Дата
Разраб.		Курилова		12.12.86
Пров.		Попова		16.12.86
Т.контр.		Гитин		5.11.87
Н. контр.		Коренев		20.01.87

7.820-4-км016.000

Кронштейн

Лит.	Лист	Листов
А	1	2

Ленгипроводхоз

Серия 7.820-4 Выпуск 1

Инв. № подл. | Подп. и дата | Взам. инв. № | Инв. № дубл. | Подп. и дата

Формат	Зона	Поз.	Обозначение	Наименование	Кол	Примечание
64		9	7.820-4-км016.007	Уголок		
				Уголок $\frac{\text{Б-50×50×5 ГОСТ 8509-72}}{\text{Ст3сп5 ГОСТ 535-79}}$		
				$L = 1200 \pm \frac{IT14}{2}$	2	9,0 кг
				Стандартные изделия		
		10		Болт М10-8g×35 46.029		
				ГОСТ 7798-70	4	
		11		Гайка М10-7Н 5.029		
				ГОСТ 5915-70	4	

Изм.	Лист	№ докум.	Подп.	Дата

7.820-4-км016.000

Лист 2

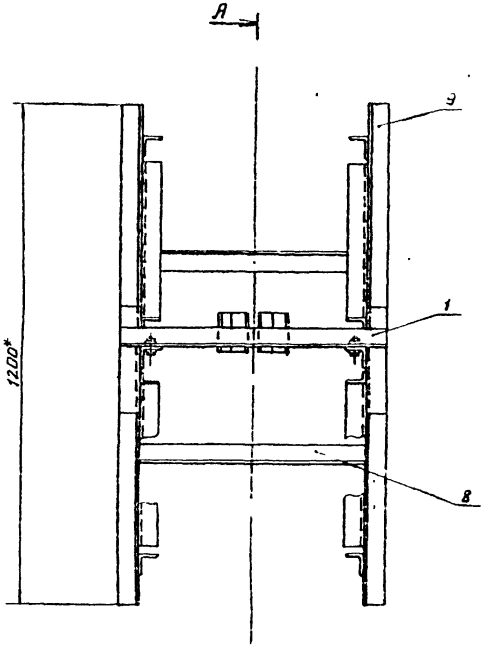

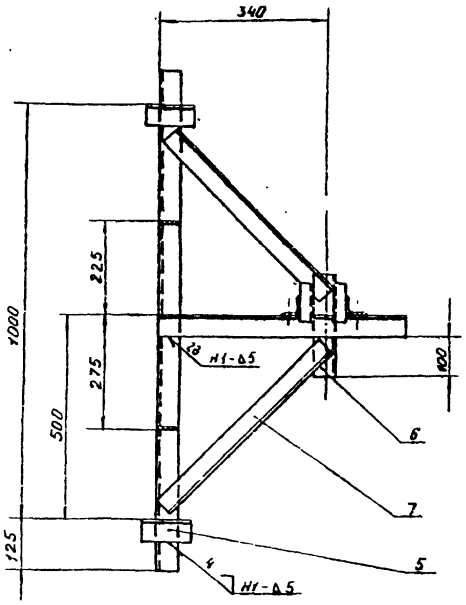

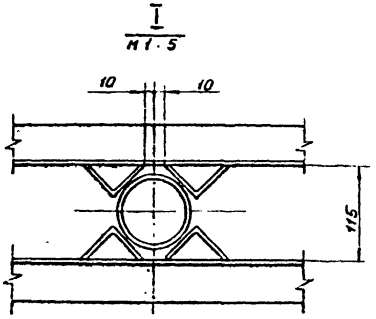

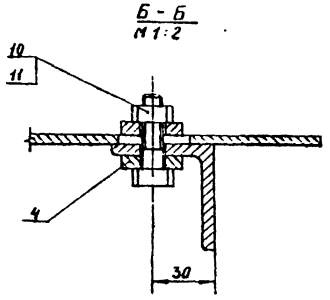

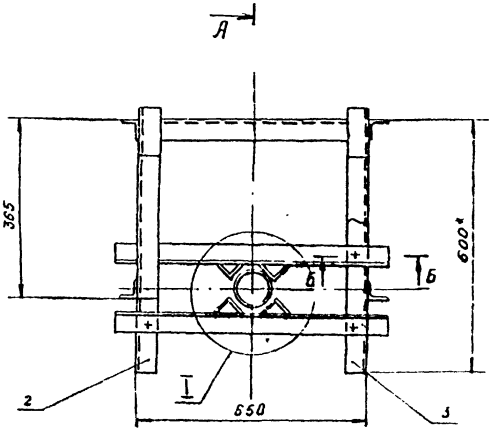

1. *Размеры для справок
2. Сварные швы выполнять по ГОСТ 5264-80
3. Электроды Э42 ГОСТ 9466-75.
4. Сварку, неуказанную на чертеже, вести швом Т1-Δ5 по контуру прилегания свариваемых деталей.

					7.820-4-КМ 016.000 СБ		
Изм.	Лист	№ докум.	Подп.	Дата			
Разраб.		Кириллова		12.12.86	Кронштейн. Сборочный чертеж	Лит. А	Масса 34,4
Пров.		Полава		12.12.86			
ГИП		Гитин		5.01.87		Лист	Листов-
Нач.отд.		Коренев		7.01.87			
Н.контр.		Смельчаков		8.01.87		Ленгипроводх	

Зона	Поз.	Обозначение	Наименование	Кол.	Примечание
			Документация		
А4		7.820-4-КМ016.100СБ	Сборочный чертеж		
			Детали		
А4	1	7.820-4-КМ016.101	Уголок	1	
А4	2	7.820-4-КМ016.102	Уголок	2	

Изм.	Лист	№ докум.	Подп.	Дата
Разраб.		Курилова		4.11.87
Пров.		Попова		4.11.87
ГИП		Гитин		5.11.87
Нач. отд.		Коренев		5.11.87

7.820-4-КМ016.100

Марка

Лит.	Лист	Листов
А		1

Ленгипроводхоз

Инв. № подл. | Подп. и дата | Взам. инв. № | Инв. № дубл. | Подп. и дата

Серия 7.820-4 Выпуск 1

7.820-4-КМ016.100СБ

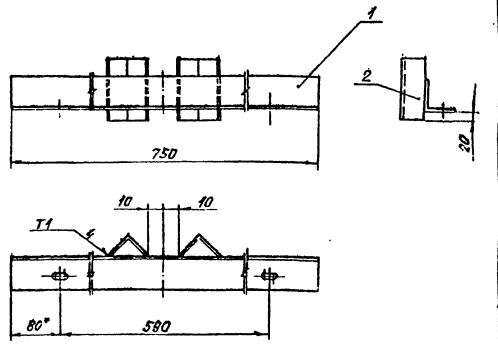

1. * Размер для справок.
2. Сварные швы выполнять по ГОСТ 11534-75.
3. Электроды Э42 ГОСТ 9466-75.
4. Предельные отклонения размеров $\pm \frac{JT\,14}{2}$.

Изм.	Лист	№ докум.	Подп.	Дата
Разраб.		Курилова		4.11.87
Пров.		Попова		4.11.87
ГИП		Гитин		5.11.87
Нач. отд.		Коренев		5.11.87
Н. контр.		Овсянкова		5.11.87

7.820 - 4 - КМ016.100СБ

Марка.
Сборочный чертеж

Лит.	Масса	Масштаб
А	3,6	1:5
Лист	Листов - 1	

Ленгипроводхоз

7.820-4-КМ016.101

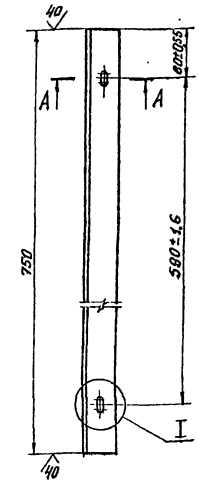

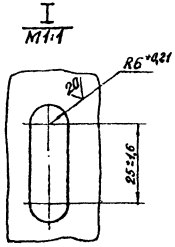

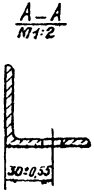

Неуказанные предельные отклонения размеров $\pm \frac{JT14}{2}$.

Изм.	Лист	№ докум.	Подп.	Дата	7.820-4-КМ016.101			
Разраб.		Курилова	[signature]	15.12.86	Уголок	Лит.	Масса	Масштаб
Пров.		Попова	[signature]	16.12.86		A	2,8	1:5
ГИП		Гитин	[signature]	5.01.87		Лист	Листов – 1	
Нач.отд.		Коренев	[signature]	12.01.87	Уголок Б-50×50×5 ГОСТ 8509-72 / Вст3сп5 ГОСТ 535-79	Ленгипроводхоз		

Серия 7.820-4 Выпуск 1

Инв. № подл.	Подп. и дата	Взам. инв. №	Инв. № дубл.	Подп. и дата

7.820-4-КМ016.102

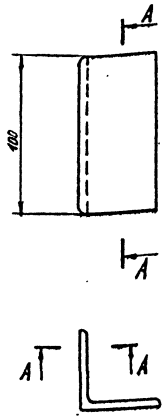

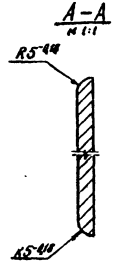

Неуказанные предельные отклонения размеров $\pm \frac{JT14}{2}$.

Изм.	Лист	№ докум.	Подп.	Дата	7.820-4-КМ016.102			
Разраб.		Курилова	[signature]	15.12.86	Уголок	Лит.	Масса	Масштаб
Пров.		Попова	[signature]	16.12.86		A	0,4	1:2
ГИП		Гитин	[signature]	5.01.87		Лист	Листов – 1	
Нач.отд.		Коренев	[signature]	12.01.87	Уголок Б-50×50×5 ГОСТ 8509-72 / Вст3сп5 ГОСТ 535-79	Ленгипроводхоз		
Н.контр.		Емельчаков	[signature]	8.01.87				

7.820-4-КМ016.00

7.820-4-КМ016.001

7.820-4-КМ016.001-01-Зеркальное отражение. Остальное - см. 7.820-4-КМ016.001

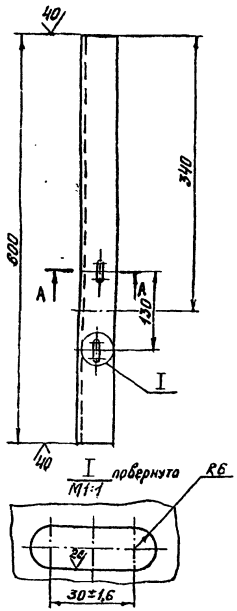

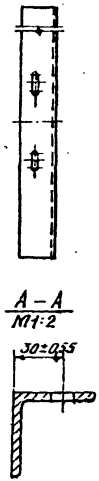

Неуказанные предельные отклонения размеров $\pm \frac{JT\,14}{2}$.

Изм.	Лист	№ докум.	Подп.	Дата	7.820-4-КМ016.001	Лит.	Масса	Масштаб
Разраб.		Курилова		12.12.86	Уголок	А	2,2	1:5
Пров.		Попова		16.12.86		Лист	Листов - 1	
ГИП		Гитин		5.01.87				
Нач.отд.		Коренев		12.01.87	Уголок $\frac{Б-50\times50\times5\ ГОСТ\ 8509-72}{Вст3сп5\ ГОСТ\ 535-79}$	Ленгипроводхоз		

Серия 7.820-4 Выпуск 1

Инв. № подл. | Подп. и дата | Взам.инв. № | Инв. № дубл. | Подп. и дата

7.820-4-КМ016.002

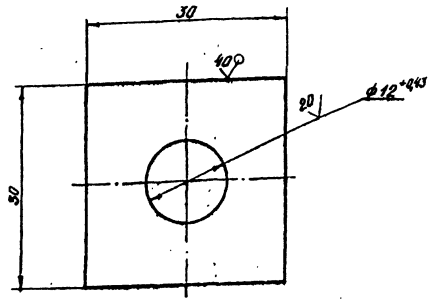

Неуказанные предельные отклонения размеров $\pm \frac{JT\,14}{2}$.

Изм.	Лист	№ докум.	Подп.	Дата	7.820-4-КМ016.002	Лит.	Масса	Масштаб
Разраб.		Курилова		12.12.86	Шайба	А	0,04	2:1
Пров.		Попова		16.12.86		Лист	Листов - 1	
ГИП		Гитин		5.01.87				
Нач.отд.		Коренев		12.01.87	Лист $\frac{Б-ПН-6\ ГОСТ\ 19903-74}{Вст3сп5\ ГОСТ\ 14637-79}$	Ленгипроводхоз		
Н.контр.		Чиельчакова		12.01.87				

Зона	Поз.	Обозначение	Наименование	Кол.	Примечание
			Документация		
3		7.820-4-КМ017.000СБ	Сборочный чертеж		
			Детали		
14	1	7.820-4-КМ017.001	Плита	1	
14	2	7.820-4-КМ017.002	Ребро	4	
4	3	7.820-4-КМ017.003	Швеллер	2	
54	4	7.820-4-КМ017.004	Швеллер		
			Швеллер $\frac{14\ ГОСТ\ 8240-72}{Вст3сп5\ ГОСТ\ 535-79}$		
			$L = 784 \pm \frac{ЭТ14}{2}$	2	19,3кг
54	5	7.820-4-КМ017.005	Лист		
			Лист $\frac{Б-ПН-8\ ГОСТ\ 19903-74}{Вст3сп5\ ГОСТ\ 14637-79}$		
			$(102 \times 150) \pm \frac{ЭТ14}{2}$	2	1,9кг
			Стандартные изделия		
	6		Болт М16-8g×180 46.029		
			ГОСТ 7798-70	4	
	7		Гайка М16-7Н 5.029		
			ГОСТ 5915-70	8	

Изм.	Лист	№ докум.	Подп.	Дата
Разраб.		Курилова	[signature]	10.12.86
Пров.		Попова	[signature]	12.12.86
ГИП		Гитин	[signature]	13.02.87
Нач.отд.		Коренев	[signature]	13.02.87

7.820-4-КМ017.000

Тумба

Лит.	Лист	Листов
А		1

Ленгипроводхоз

Серия 7.820-4 Выпуск 1

Инв. № подл. | Подп. и дата | Взам. инв. № | Инв. № дубл. | Подп. и дата

7.820-4-КМ017.001

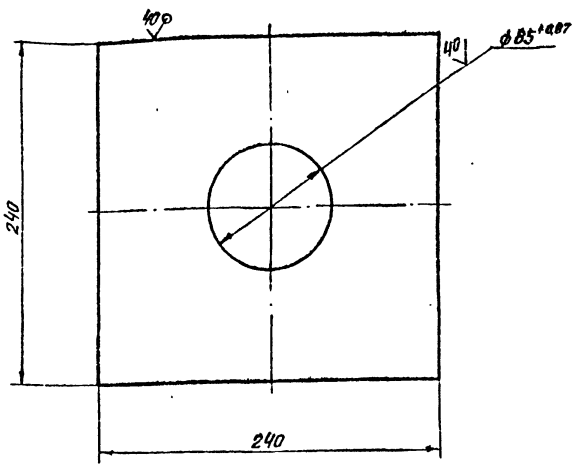

Неуказанные предельные отклонения размеров $\pm \frac{ЭТ14}{2}$.

Изм.	Лист	№ докум.	Подп.	Дата
Разраб.		Курилова	[signature]	10.12.86
Пров.		Попова	[signature]	12.12.86
ГИП		Гитин	[signature]	13.02.87
Нач.отд.		Коренев	[signature]	13.02.87
Н.контр.		Смольчакова	[signature]	16.02.87

7.820-4-КМ017.001

Плита

Лит.	Масса	Масштаб
А	6,5	1:2,5

Лист | Листов - 1

Лист $\frac{Б-ПН-16\ ГОСТ\ 19903-74}{Вст3сп5\ ГОСТ\ 14637-79}$

Ленгипроводхоз

7.820-4-КМ017.000СБ

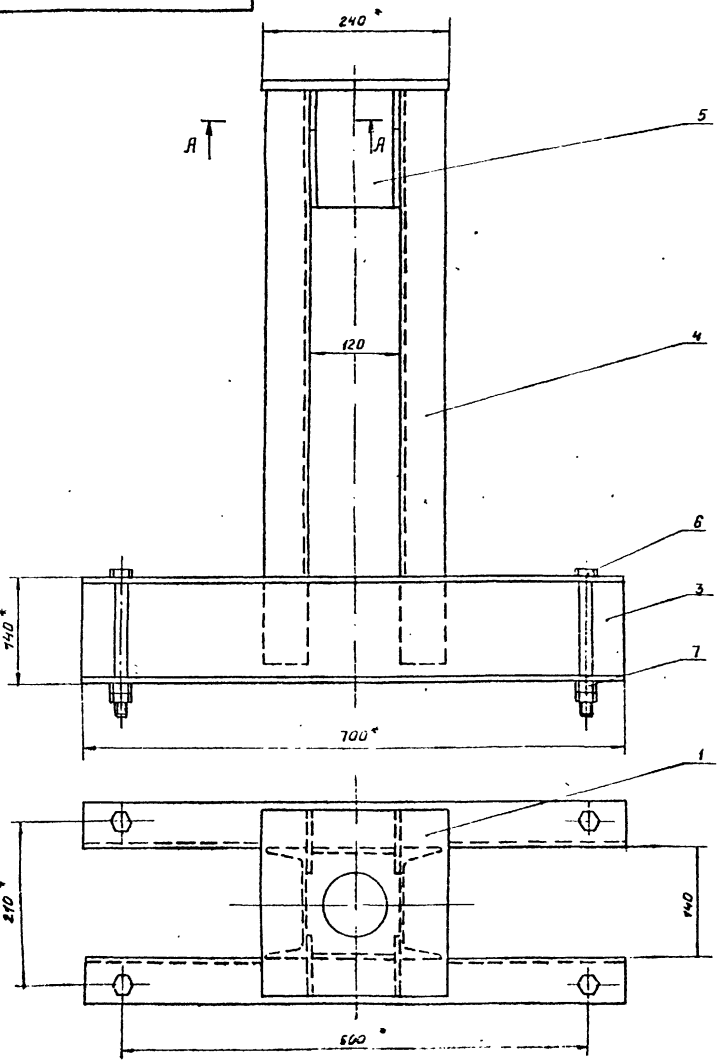

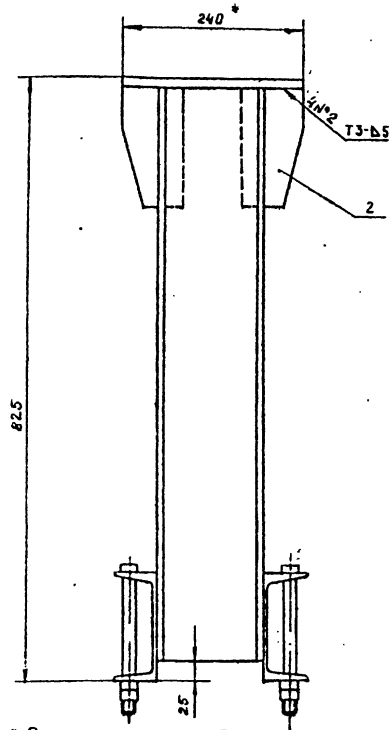

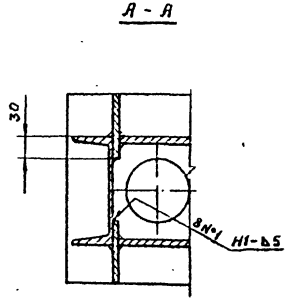

1.* Размеры для справок.

2. Сварные швы выполнять по ГОСТ 5264-80

3. Электроды Э42 ГОСТ 9466-75.

4. Сварку, неуказанную на чертеже, вести швом Т1-Δ5 по контуру прилегания свариваемых деталей.

					7.820-4-КМ017.000СБ			
Изм.	Лист	№ докум.	Подп.	Дата	Тумба Сборочный чертеж	Лит	Масса	Масштаб
Разраб.		Курилова				А	49.0	1:5
Пров.		Попова				Лист	Листов-1	
ГНП		Гутин						
Нач. отд.		Коренев				Ленгипроводхоз		
Н. контр.		Смельчакова						

7.820-4-КМ017.002

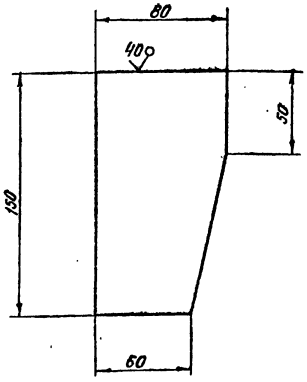

Предельные отклонения размеров $\pm \frac{ЗТ14}{2}$.

Изм.	Лист	№ докум.	Подп.	Дата	7.820-4-КМ017.002			
Разраб.		Курилова		11.12.86	Ребро	Лит.	Масса	Масштаб
Пров.		Попова		12.12.86		А	0,7	1:2
ГИП		Гитин		13.12.87		Лист	Листов - 1	
Нач.отд.		Коренев		13.12.87	Лист Б-ПН-8 ГОСТ 19903-74 / 8ст3сп5 ГОСТ 14637-79	Ленгипроводхоз		
Н.контр.		Смельчакова		16.12.87				

Серия 7.820-4 Выпуск 1

Инв. № подл. | Подп. и дата | Взам. инв. № | Инв. № дубл. | Подп. и дата

7.820-4-КМ017.003

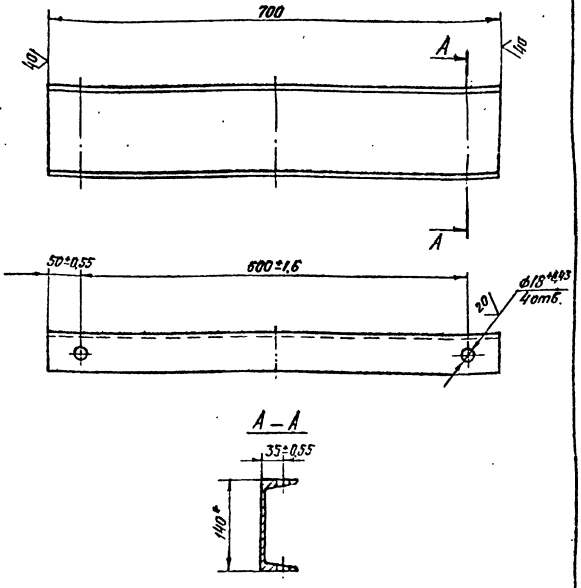

1. * Размер для справок.
2. Неуказанные предельные отклонения размеров $\pm \frac{ЗТ14}{2}$.

Изм.	Лист	№ докум.	Подп.	Дата	7.820-4-КМ017.003			
Разраб.		Курилова		11.12.86	Швеллер	Лит.	Масса	Масштаб
Пров.		Попова		12.12.86		А	8,5	1:5
ГИП		Гитин		13.12.87		Лист	Листов - 1	
Нач.отд.		Коренев		13.12.87	Швеллер 14 ГОСТ 8240-72 / 8ст3сп5 ГОСТ 535-79	Ленгипроводхоз		
Н.контр.		Смельчакова		16.12.87				

Формат	Зона	Поз.	Обозначение	Наименование	Кол.	Примечание
				Документация		
А4			7.820-4-КМ018.000СБ	Сборочный чертеж		
				Детали		
А4		1	7.820-4-КМ018.001	Ребро	4	
А4		2	7.820-4-КМ018.002	Уголок	1	

Изм.	Лист	№ докум.	Подп.	Дата
Разраб.		Курилова		
Пров.		Попова		
ГИП		Гитин		
Нач. отд.		Коренев		

7.820-4-КМ018.000

Планка анкерная

Лит	Лист	Листов
А		1

Ленгипроводхоз

Серия 7.820-4 Выпуск 1

Инв. № подл. | Подп. и дата | Взам. инв. № | Инв. № дубл. | Подп. и дата

7.820-4-КМ018.000СБ

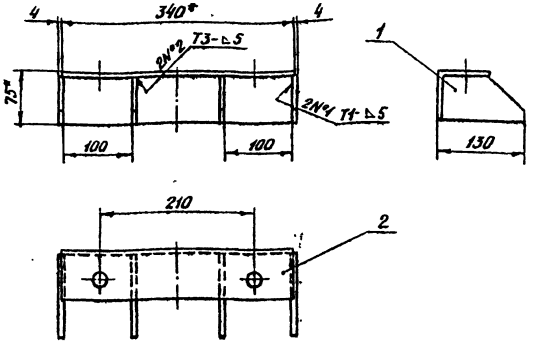

1. * Размеры для справок.
2. Сварные швы выполнять по ГОСТ 5264-80.
3. Электроды Э42 ГОСТ 9466-75.
4. Предельные отклонения размеров $\pm \frac{IT14}{2}$.

Изм.	Лист	№ докум.	Подп.	Дата
Разраб.		Курилова		
Пров.		Попова		
ГИП		Гитин		
Нач. отд.		Коренев		
Н. контр.		Смирнова		

7.820-4-КМ018.000СБ

Планка анкерная. Сборочный чертеж

Лит.	Масса	Масштаб
А	3,2	1:5
Лист	Листов - 1	

Ленгипроводхоз

7.820-4-КМ018.001

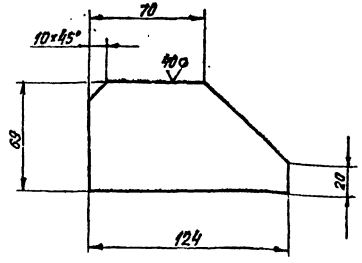

Предельные отклонения размеров $\pm \frac{JT14}{2}$.

Изм.	Лист	№ докум.	Подп.	Дата
Разраб.		Курилова		11.12.86
Пров.		Попова		11.12.86
ГИП		Гитин		13.02.87
Нач.отд.		Коренев		13.02.87

7.820-4-КМ018.001

Ребро

Лит.	Масса	Масштаб
А	0,3	1:2

Лист | Листов - 1

Лист Б-ПН-6 ГОСТ 19903-74

Ленгипроводхоз

Серия 7.820-4 Выпуск 1

Инв. № подл. | Подп. и дата | Взам. инв. № | Инв. № дубл. | Подп. и дата

7.820-4-КМ018.002

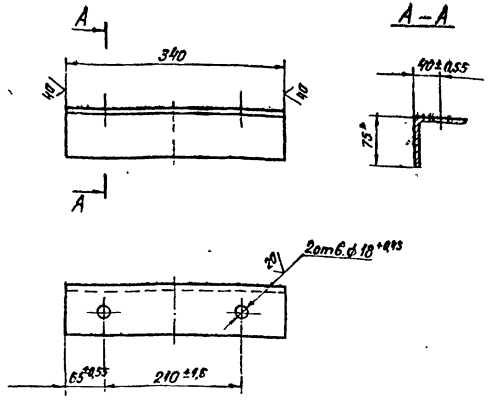

1. *Размер для справок.
2. Неуказанные предельные отклонения размеров $\pm \frac{JT14}{2}$.

Изм.	Лист	№ докум.	Подп.	Дата
Разраб.		Курилова		11.12.86
Пров.		Попова		11.12.86
ГИП		Гитин		13.02.87
Нач.отд.		Коренев		13.02.87

7.820-4-КМ018.002

Уголок

Лит.	Масса	Масштаб
А	2,0	1:5

Лист | Листов - 1

Уголок Б-75×75×5 ГОСТ 8509-72

Ленгипроводхоз

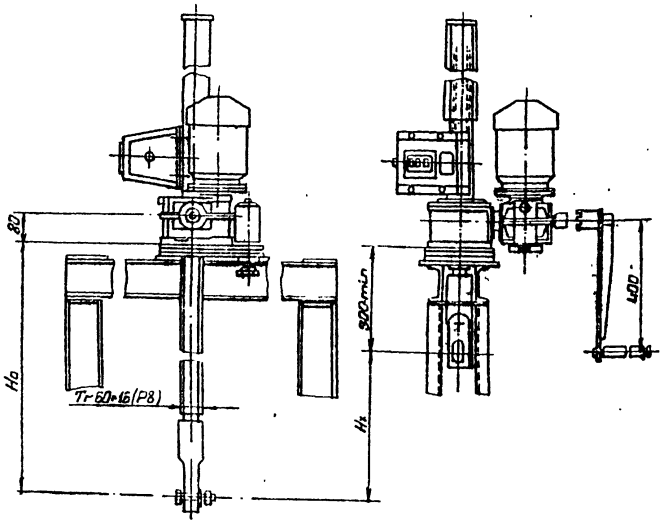

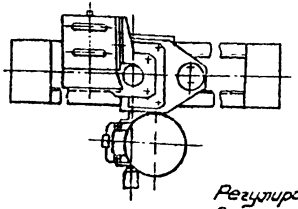

Регулировку грузового реле произвести по потребному посадочному усилию (см. тб.2)

Таблица 1

Техническая характеристика подъемника.

Резьба грузового винта	Усилие в тс: тяговое Т	посадочное П	Но в м наиб.	Электропривод УАСЧВ ВУХ исп. по ТУ 302	Станция управления электроприводом	Усилие на рукоятке при Т в кгс	Время подъема затвора на 1 м в мин.: электр.	вручную
Tr 60×6 (P8)	2,5	2,5	3,65	n=920 об/мин, N=0,63 кВт	3ТХ15101-2494У1	15	8	7

Таблица 2

Данные на заказ по затвору.

		ремонтный затвор	рабочий затвор
Усилие посадочное потребное в т.с	Пз	0,8	2,1
Усилие регулировки грузового реле в тс	Р	0,8	2,1
Расстояние от подошвы подъемника до оси прушины опущенного затвора в м	Но	3,213	3,253
Полный ход затвора в м	Н1	1,1	
Датчик ДПМ1. Шаг гр. Винта	Р	8	
Теоретическая масса подъемника в кг	Q	160	

Таблица 3

Теоретическая масса подъёмников.

Н1, м	Но, м				
	1,5	2	2,5	3	3,65
	Масса 1 шт. без учета электроаппаратуры, кг				
1,0	108	123	138	153	172
1,5	—	119	132	148	166
2,0	—	—	126	141	159
2,5	—	—	—	134	152
3,2	—	—	—	—	145

Изм. Лист	№докум.	Подп.	Дата
Разраб	Гусев		08.01
Пров.	Попова		08.01
ГИП	Гитин		08.01
Нач. отд	Кореньев		08.01

3.820.2-44.26.058.ПВ.100.000ГЧ

Подъёмник однвинтовой с электроприводом груз. 2,5 т.с марки 2.539. Габаритный чертеж

Лит	Масса	Масштаб
Л	см. табл 2	1:10
Лист	Листов 1	

ЛЕНГИПРОВОДХОЗ

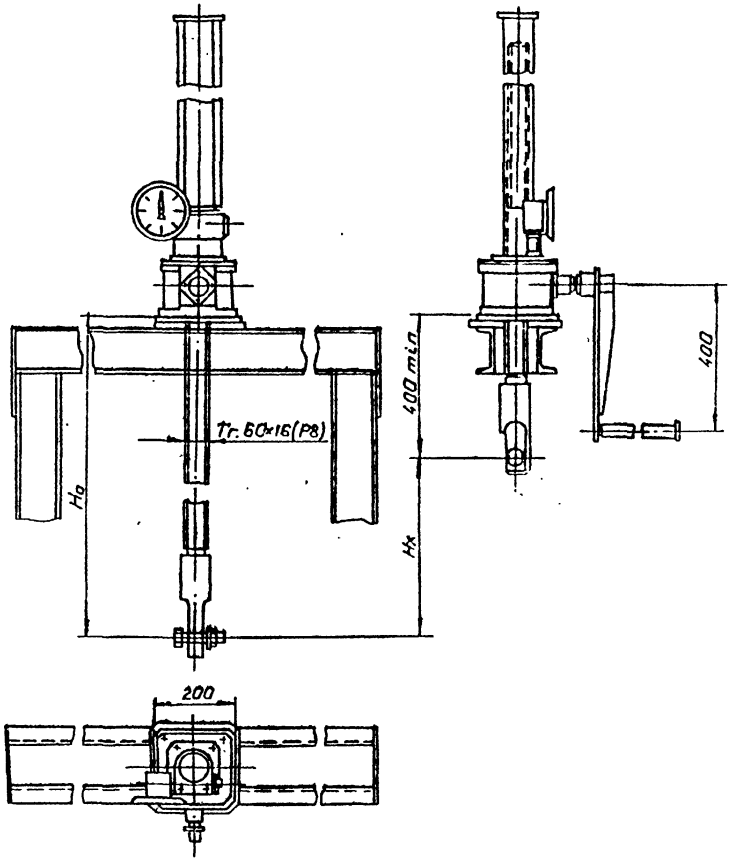

Таблица 1

Техническая характеристика подъемника

Резьба грузового винта	Усилие в т с наиб.		Но в м наиб	Усилие на рукоятке при Т в кгс.	Время подъема затвора на 1 м в мин
	Тяговое Т	Посадочное			
Тг 60×16(Р8)	2.5	2.5	3.65	16	7.5

Таблица 2

Данные на заказ по затвору		ремонтный затвор	рабочий затвор
Усилие посадочное потребное в тс.	Пз	0.8	2.1
Расстояние от подошвы подъемника до оси прорези отключенного затвора в м.	Но	3.175	3.215
Полный ход затвора в м.	Нх	1.1	
Указатель положения затвора	—	УПР.258	
Теоретическая масса подъемника в кг	Q	120	

Таблица 3

Теоретическая масса подъемников

Нх, м	Но, м				
	1.5	2.0	2.5	3.0	3.6
	масса 1 м. п. без учета указателя положения затвора кг				
1.0	69	85	99	114	133
1.5	—	79	93	108	125
2.0	—	—	87	102	120
2.5	—	—	—	96	114
3.2	—	—	—	—	106

Указатель положения затвора выбирается в зависимости от Нх при Нх ≤ 2.5 м установить УПР-258, при 2.5 < Н ≤ 5 м установить УПР-508.

Изм.	Лист	№ докум.	Подпись	Дата	3.820.2-44-26.058.ПВ.030.000 ГЧ
Разраб.		Гусев		12.01	Подъемник одновинтовой с ручным приводом груз 2.5 т с тарки 2.5 В Габаритный чертеж
Пров.		Попова		12.01	
ГИП		Гитин		12.01	
Нач. отд.		Кореневъ		12.01	
Н. контр.		Семенова		12.01	

Лит.	Масса	Масштаб
А	см. табл. 2	1:10
Лист	Листов 1	

ЛЕНГИПРОВОДХ

gost.e-ecolog.ru