ТИПОВЫЕ КОНСТРУКЦИИ ИЗДЕЛИЯ И УЗЛЫ ЗДАНИЙ И СООРУЖЕНИЙ

СЕРИЯ 3.820.2-63

ЗАТВОРЫ ПЛОСКИЕ ГЛУБИННЫЕ КОЛЕСНЫЕ ПРОЛЕТОМ ДО 2 М И НАПОРОМ ДО 6 М

ВЫПУСК 2

РАБОЧИЕ ЧЕРТЕЖИ ЗАТВОРА ГК 150-200

gost.e-ecolog.ru

ТИПОВЫЕ КОНСТРУКЦИИ, ИЗДЕЛИЯ И УЗЛЫ ЗДАНИЙ И СООРУЖЕНИЙ

СЕРИЯ 3.820.2-63

ЗАТВОРЫ ПЛОСКИЕ ГЛУБИННЫЕ КОЛЕСНЫЕ ПРОЛЕТОМ ДО 2 М И НАПОРОМ ДО 6 М

ВЫПУСК 2

РАБОЧИЕ ЧЕРТЕЖИ ЗАТВОРА ГК 150-200

РАЗРАБОТАНЫ
ИНСТИТУТОМ „СОЮЗГИПРОВОДХОЗ"
В/О „СОЮЗВОДПРОЕКТ"
МИНВОДХОЗА СССР

УТВЕРЖДЕНЫ И ВВЕДЕНЫ В ДЕЙСТВИЕ С 30.08.86.
МИНВОДХОЗОМ СССР
ПРОТОКОЛ 19.03.86, №: 478

А.Ф. КОНДРАТЬЕВ
А. А. ПЕВЗНЕР.

Содержание

Обозначение	Наименование	Стр.
ГК 150.200.00.000	Затвор ГК для отверстий 150×200 см	4,5
ГК 150.200.00.000 ВС	Затвор ГК для отверстий 150×200 см	6
	Ведомость спецификаций	
ГК 150.200.00.000 ВП	Затвор ГК для отверстий 150×200 см	7,8
	Ведомость покупных изделий	
ГК 150.200.00.000 МЧ	Затвор ГК для отверстий 150×200 см	9,10,11
	Монтажный чертеж	
ГК 150.150.00.001	Планшайба	12
ГК 150.150.00.002	Болт	12
ГК 150.200.01.000	Рама	13
ГК 150.200.01.000 СБ	Рама. Сборочный чертеж	14.15
ГК 150.150.01.400	Марка донная	16
ГК 150.150.01.501	Лист забральный	16
ГК 150.150.01.400 СБ	Марка донная. Сборочный чертёж.	17
ГК 150.150.01.500	Марка забральная	18
ГК 150.150.01.500 СБ	Марка забральная. Сборочный чертёж.	18
ГК 150.150.01.502	Ребро	19
ГК 150.150.01.103	Анкер	19
ГК.150.200.01.100	Стойка нижняя.	20
ГК.150.200.01.100 СБ	Стойка нижняя. Сборочный чертёж.	21
ГК.150.150.01.101	Ребро	22
ГК 150.150.01.102	Анкер	22
ГК 150.200.01.200	Стойка верхняя	23
ГК 150.200.01.200 СБ	Стойка верхняя. Сборочный чертёж.	24
ГК 150.200.01.300	Стойка верхняя.	25
ГК 150.200.01.300 СБ	Стойка верхняя. Сборочный чертёж.	26
ГК 150.200.01.400	Ригель.	27
ГК 150.200.01.400 СБ	Ригель. Сборочный чертеж.	28
ГК 150.150.01.601	Плита	29
ГК 150.150.01.602	Ребро	29

Обозначение	Наименование	Стр.
ГК 150.200.02.000	Затвор	30
ГК 150.200.02.000 СБ	Затвор. Сборочный чертёж.	31.32
ГК 150.200.02.001	Накладка	33
ГК 150.200.02.002	Накладка	33
ГК 150.200.02.003	Накладка	34
ГК 150.200.02.004	Уплотнение	34
ГК 150.200.02.005	Колеса	35
ГК 150.200.02.007	Втулка	35
ГК 150.200.02.006	Ось	36
ГК 150.200.02.008	Накладка	37
ГК 150.200.02.009	Накладка	37
ГК 150.200.02.010	Шайба стопорная.	38
ГК 150.200.02.011	Шайба торцевая	38
ГК 150.200.02.012	Оседержатель	39
ГК 150.200.02.013	Шайба	39
ГК 150.200.02.014	Пробка	40
ГК 150.200.02.101	Подвеска	40
ГК 150.200.02.100	Металлоконструкция	41
ГК 150.200.02.100 СБ	Металлоконструкция. Сборочный чертёж	42.43
ГК 150.200.02.102	Отбой	44
ГК 150.200.02.103	Основание	44
ГК 150.200.02.104	Ребро	45
ГК 150.200.02.105	Накладка	45
ГК 150.200.02.106	Ребро	46
ГК 150.200.02.107	Ребро	46
ГК 150.200.02.108	Стойка	47
ГК 150.200.02.109	Ребро	47
ГК 150.200.02.109-01	Ребро	47
ГК 150.200.02.109-02.03	Ребро	47
ГК 150.200.02.110	Обшивка	48

Содержание.

Обозначение	Наименование	Стр.
ГК 150.200.03.001	Штанга	48
ГК 150.200.03.000	Штанга	49
ГК 150.200.03.001	Вилка	49
ГК 150.200.03.000 СБ	Штанга. Сборочный чертёж.	50
ГК 150.150.03.002	Проушина	51
ГК 150.200.04.000 ГЧ	Подъемник одновинтовой с электроприводом грузоподъемностью 5 тс марки 53В. Габаритный чертёж.	52
ГК 150.200.05.000 ГЧ	Подъемник одновинтовой с ручным приводом грузоподъемностью 5 тс марки 5В. Габаритный чертёж.	53

Инв. № подл.	Подп. и дата	Взам. инв. №	Инв. № дубл.	Подп. и дата

Формат	Зона	Поз.	Обозначение	Наименование	Кол. на испол. ГК 150.200.00.000 -	01	02	03	Примечание
				Документация					
А3			ГК 150.200.00.000 МЧ	Монтажный чертеж	X	X	X	X	
А3			ГК 150.200.00.000 ВС	Ведомость спецификаций	X				
			- 01	Ведомость спецификаций		X			
			- 02	Ведомость спецификаций			X		
			- 03	Ведомость спецификаций				X	
А3			ГК 150.200.00.000 ВП	Ведомость покупных изделий	X				

Шифр	Лит.	ГК 15-20-5 03	ГК 15-20-5 01	ГК 15-20-5 02	ГК 15-20-5 03

Изм.	Лист	№ докум.	Подп.	Дата
Разраб.		Аелихов		05.12.85
Пров.		Кузнецова		09.12.85
ГИП		Певзнер		23.12.85
Н. контр.		Платунина		20.12.85
Утв.		Мишустин		10.12.85

ГК 150.200.00.000

Затвор ГК для отверстий 150×200 см

Лит.	Лист	Листов
А	1	4

Союзгипроводхоз имени Е.Е. Алексеевского г. Москва

Копировал Жебенёва

Формат А4

Инв. № подл.	Подп. и дата	Взам. инв. №	Инв. № дубл.	Подп. и дата

Формат	Зона	Поз.	Обозначение	Наименование	Кол. на испол. ГК 150.200.00.000 -	01	02	03	Примечание
А3			ГК 150.200.00.000-01 ВП	Ведомость покупных изделий		X			
			-02 ВП	Ведомость покупных изделий			X		
			-03 ВП	Ведомость покупных изделий				X	
А3			ГК 150.200.04.000 ГЧ	Подъёмник однобинтовой с электроприводом груз. 5тс марки 53В Габаритный чертёж	X				
			-01 ГЧ	Подъёмник однобинтовой с электроприводом груз. 5тс марки 53В Габаритный чертёж			X		
А3			ГК 150.200.09.000 ГЧ	Подъёмник однобинтовой с ручным приводом груз. 5тс марки 5В Габаритный чертёж		X			

Изм.	Лист	№ докум.	Подп.	Дата

ГК 150.200.00.000

Лист 2

Формат	Зона	Поз.	Обозначение	Наименование	Кол. на испол. ГК 150.200.00.000 –										Примечание
					–	01	02	03							
А3			ГК 150.200.03.000 – 01 ГЧ	Подъемник однобалочный				X							
				с ручным приводом											
				груз. 5 т марки 5В											
				Габаритный чертеж											
				Сборочные единицы											
А4		1	ГК 150.200.01 000	Рама	1	1									
			– 01	Рама			1	1							
А4		2	ГК 150.200.02 000	Затвор	1	1	1	1							
А4		3	ГК 150.200.03 000	Штанга			1	1							
А4		4	26.858.ПВ 120 000	Подъемник однобалочный	1		1								Серия 7.820.2-44
				с электроприводом											
				груз. 5 тс марки 53В											
А4			26.858.ПВ 120 000	Подъемник однобалочный		1		1							Серия 7.820.2-44
				с ручным приводом											
				груз. 5 тс марки 5В											

Изм.	Лист	№ докум.	Подп.	Дата	ГК 150.200.00.000	Лист 3

Копировал Жебенёва Формат А4

Формат	Зона	Поз.	Обозначение	Наименование	Кол. на испол. ГК 150.200.00.000 –										Примечание
					–	01	02	03							
				Детали											
А4		5	ГК 150.150.00 001	Планшайба			1	1							
А4		6	ГК 150.150.00 002	Болт			1	1							
				Стандартные изделия											
		7		Гайка М 27.4 02			1	1							0.16 кг
				ГОСТ 5915-70											
		8		Шайба 27.04 02			1	1							0.05 кг
				ГОСТ 11371-78											

Изм.	Лист	№ докум.	Подп.	Дата	ГК 150.200.00.000	Лист 4

Копировал Жебенёва Формат А4

Инв. № подл.	Подп. и дата	Взам. инв. №	Инв. № дубл.	Подп. и дата

Серия 3.820.2-63 Выпуск 2

Номер строки	Обозначение	Наименование	Для испол. ГК 150.200.00-000 –										Примечание
			–	01	02	03							
1	ГК 150.200.00.000	Затвор ГК для отверстий											
2		150 × 200 см	✕	✕	✕	✕							
3	ГК 150.200.01.000	Рама	✕	✕	✕	✕							
4	ГК 150.150.01.400	Марка донная	✕	✕	✕	✕							
5	ГК 150.150.01.500	Марка забральная	✕	✕	✕	✕							
6	ГК 150.200.01.100	Стойка нижняя	✕	✕	✕	✕							
7	ГК 150.200.01.200	Стойка верхняя	✕	✕	✕								
8	ГК 150.200.01.300	Стойка верхняя			✕	✕							
9	ГК 150.200.01.400	Ригель	✕	✕	✕	✕							
10	ГК 150.200.02.000	Затвор	✕	✕	✕	✕							
11	ГК 150.200.02.100	Металлоконструкция	✕	✕	✕	✕							
12	ГК 150.200.03.000	Штанга			✕	✕							

Изм	Лист	№ докум.	Подп.	Дата
Разраб.	Дубинкин			05.12.85
Пров.	Кузнецова			09.12.85
ГИП	Певзнер			23.12.85
Н. контр.	Платунина			20.12.85
Утв.	Мишуетин			26.12.85

ГК 150.200.00.000 ВС

Затвор ГК для отверстий 150 × 200 см.

Ведомость спецификаций

Лит.	Лист	Листов
А	1	2

Союзгипроводхоз имени Е.Е. Алексеевского г. Москва

Копировал Жебенёва Формат А4

Инв. № подл.	Подп. и дата	Взам. инв. №	Инв. № дубл.	Подп. и дата

Номер строки	Обозначение	Наименование	Для испол. ГК 150.200.00.000 –										Примечание
			–	01	02	03							
1		Ведомость спецификаций											
2		подъёмника одновинтового											
3		с электроприводом груз. 5 тс											
4		марки 53В											
5		26.058.ПВ.120.00.000 ВС	✕		✕								Серия 3.820.2-44
6		Ведомость спецификаций											
7		подъёмника одновинтового											
8		с ручным приводом груз. 5 тс											
9		марки 9В											
10		26.058.ПВ.050.00.000 ВС		✕		✕							Серия 3.820.2-44
11													
12													
13													
14													
15													
16													
17													

Изм	Лист	№ докум.	Подп.	Дата

ГК 150.200.00.000 ВС

Лист 2

Копировал Жебенёва Формат А4

Серия 3.820.2-63 Выпуск 2

№ строки	Наименование	Код ОКП	Обозначение документа на поставку	Поставщик	Куда входит (обозначение)	Количество: на изделие	Количество: в комплекты	Количество: на регулир	Количество: всего	Примечание
1										
2	Масленка 1.2.Ц6		ГОСТ 19853-74			4			4	
3										
4	Крепежные изделия									
5										
6	Болт М8×20.46.02		ГОСТ 7798-70			8			8	
7	Болт М10×20.46.02		ГОСТ 7798-70			8			8	
8	Болт М12×45.46.02		ГОСТ 7798-70			50			50	
9	Болт М20×50.46.02		ГОСТ 7798-70			24			24	
10	Гайка М12.4.02		ГОСТ 5915-70			50			50	
11	Гайка М20.4.02		ГОСТ 5915-70			24			24	
12	Шайба 20.04.02		ГОСТ 11371-78			32			32	
13	Шайба 12.65Г.02		ГОСТ 6402-70			50			50	
14	Шайба 10.65Г.02		ГОСТ 6402-70			8			8	
15										
16										
17										
18		Переменные данные для исполнений:								
19										
20			ГК 150.200.00.000							
21										
22			Ведомость покупных изделий подъёмника одновинтового							
23			с электроприводом груз. 5 тс марки 53В 26.058.ПВ 120.000ВП							
24										

Инв.№ подл. | Подп. и дата | Взам. инв.№ | Инв.№ дубл. | Подп. и дата

Изм.	Лист	№ докум.	Подп.	Дата
Разраб.		Дубенкин		04.05
Пров.		Левихов		10.12.85
ГИП		Пеньнер		29.12.85
Н. контр.		Платунина		20.12.85
Утв.		Мишустин		10.12.85

ГК 150.200.00.000ВП

Затвор ГК для отверстий 150×200 см

Ведомость покупных изделий

Лит.	Лист	Листов
А	1	2

Союзгипроводхоз имени Е.Е. Алексеевского г. Москва

Копировал Жебенёва

Формат А3

№ строки	Наименование	Код ОКП	Обозначение документа на поставку	Поставщик	Куда входит (обозначение)	Количество: на изделие	Количество: в комплекте	Количество: на регулир.	Количество: Всего	Примечание
1										
2			ГК 150.200.00.000-01							
3										
4			Ведомость покупных изделий подъёмника одновинтового							
5			с ручным приводом груз. 5тс марки 5В 26.058.ПВ 050.000 ВП							
6										
7			ГК 150.200.00.000-02							
8										
9	Гайка 27.4.02		ГОСТ 5915-70			1			1	
10	Шайба 27.04.02		ГОСТ 11371-78			1			1	
11			Ведомость покупных изделий подъёмника одновинтового							
12			с электроприводом груз. 5тс марки 5ЭВ 26.058.ПВ 120.000 ВП							
13										
14			ГК 150.200.00.000-03							
15										
16	Гайка 27.4.02		ГОСТ 5915-70			1			1	
17	Шайба 27.04.02		ГОСТ 11371-78			1			1	
18			Ведомость покупных изделий подъёмника одновинтового							
19			с ручным приводом груз. 5тс марки 5В 26.058.ПВ 058.000 ВП							
20										
21										
22										
23										
24										

Серия 3.820.2-63 Выпуск 2

Подп. и дата | Инв. № дубл. | Взам. инв. № | Подп. и дата

ГК 150.200.00.000 М4

Рис.1

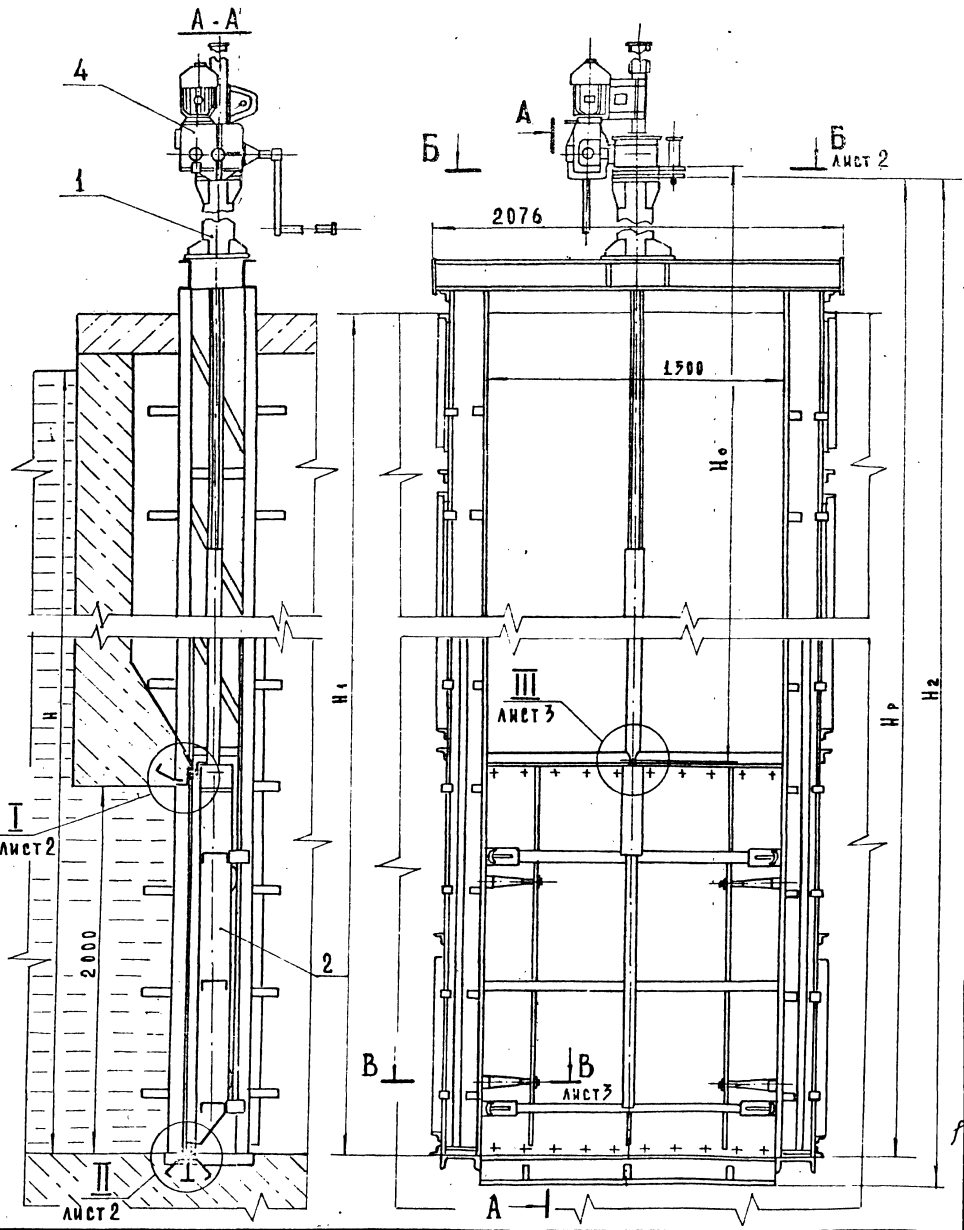

Таблица 1

Поз.	Обозначение	Наименование	Кол. на испол. ГК 150.200.00.000 - —	01	02	03	Примечание
1	ГК 150.200.01.000	Рама	1	1			
	-01	Рама			1	1	
2	ГК 150.200.02.000	Затвор	1	1	1	1	
3	ГК 150.200.03.000	Штанга			1	1	
4	26.058.ПВ 120.000	Подъемник одновинтовой	1		1		Серия 3.820.2-44
		с электроприводом					
		груз. 5т.с марки 5ЭВ					
	26.058.ПВ 050.000	Подъемник одновинтовой		1		1	Серия 3.820.2-44
		с ручным приводом					
		груз. 5тс марки 5В					
5	ГК 150.150.00.001	Планшайба			1	1	
6	ГК 150.150.00.002	Болт			1	1	
7		Гайка М27.4.02 ГОСТ 5915-70			1	1	0.16 кг
8		Шайба 27.04.02 ГОСТ 11371-78			1	1	0.05 кг

1. Размеры для справок
2. Сварка электродом 342 ГОСТ 9467-75
3. Неуказанные технические требования по ТУ33-162-80

Таблицу исполнений см. на листе 2

Изм.	Лист	№ докум.	Подп.	Дата
Разраб.		Шаталов		14.10.85
Пров.		Лепихов		05.11.85
Т. контр.				
ГИП		Певзнер		20.11.85
Н. контр.		Платунина		20.11.85
Утв.		Мишустин		24.11.85

ГК 150.200.00.000 М4

Затвор ГК для отверстий 150×200 см
Монтажный чертеж

Лит.	Масса	Масштаб
А	см. табл. 2	—

Лист 1 Листов 3

Союзгипроводхоз имени Е.Е. Алексеевского г. Москва

Копировал Жебенёва

Формат А3

Перв. примен.
Справ. №
Подп. и дата
Инв. № дубл.
Взам. инв. №
Подп. и дата
Инв. № подл.

ГК 150.200.00.000 МЧ

Серия 3.820.2-63 Выпуск 2

Перв. примеч. | Справ. № | Подп. и дата | Инв. № дубл. | Взам. инв. № | Подп. и дата | Инв. № подл.

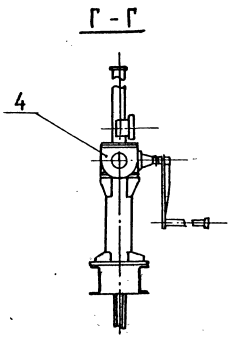

Рис. 2

Остальное - см. рис. 1

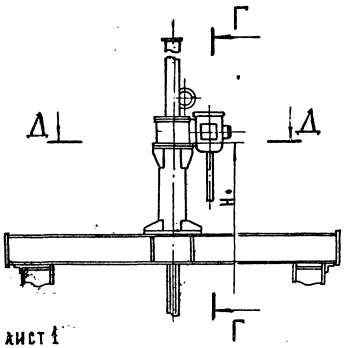

Рис. 3

Остальное - см. рис. 1

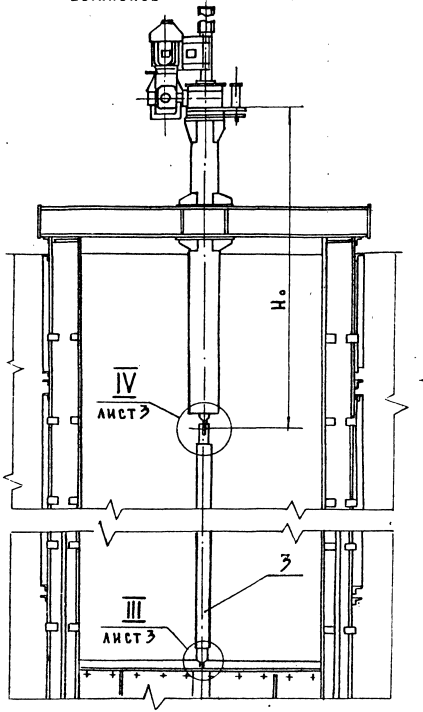

Рис. 4

Остальное - см. рис. 1

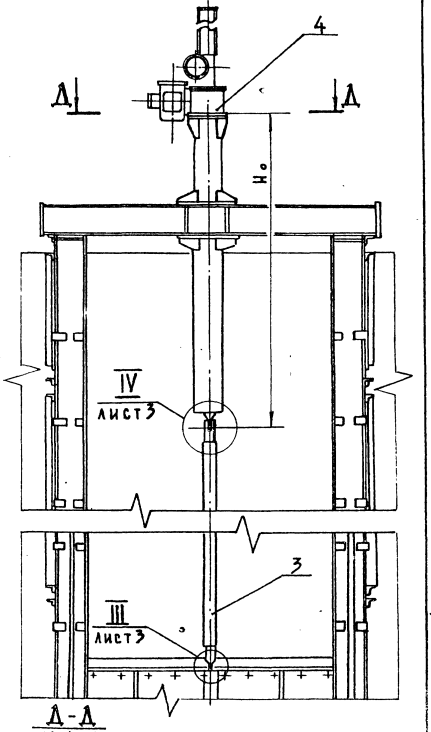

Б - Б лист 1
М 1:10

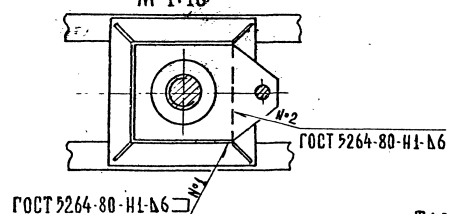

Д - Д
М 1:10

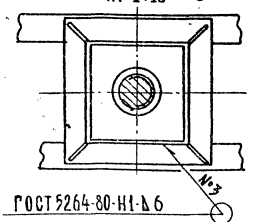

ТАБЛИЦА 2

Обозначение	Рис.	Шифр	Напор Н, см.	Размеры, мм				Марка подъемника	Масса, кг
				H_p	H_0	H_1	H_2		
ГК 150.200.00.000	1	ГК 1.5-2.0-5.0 э	500	6200	4196	5300	6360	5ЭВ	1677
-01	2	ГК 1.5-2.0-5.0 р	500	6200	4150	5300	6360	5В	1607
-02	3	ГК 1.5-2.0-6.0 э	600	7200	2546	6300	7360	5ЭВ	1838
-03	4	ГК 1.5-2.0-6.0 р	600	7200	2500	6300	7560	5В	1768

Изм.	Лист	№ докум.	Подп.	Дата	ГК 150.200.00.000 МЧ	Лист 2

Копировал Жебенева Формат А3

Серия 3.820.2-63 Выпуск 2

Справ. №

Перв. примен.

Инв. № подл. | Подп. и дата | Взам. инв. № | Инв. № дубл. | Подп. и дата

I
М 1:5
лист 1

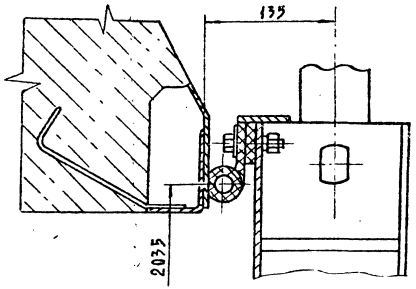

II
М 1:5
лист 1

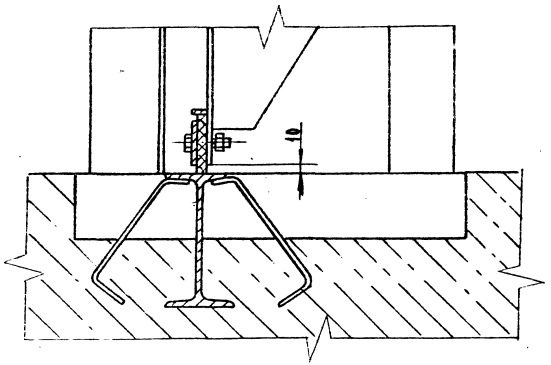

III
М 1:5
лист 1.2

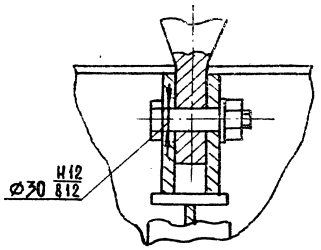

В-В
М 1:5
лист 1

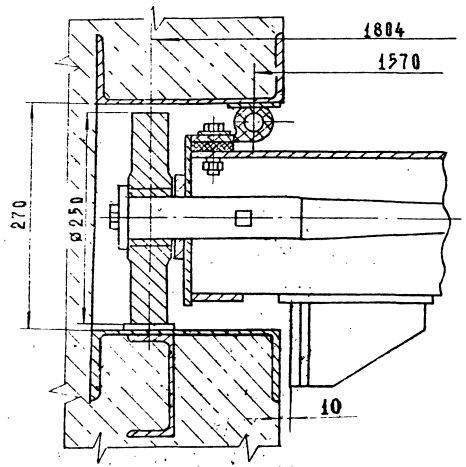

IV
М 1:5
лист 2

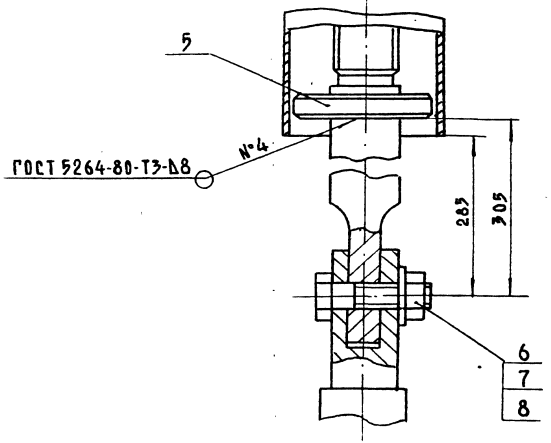

Изм.	Лист	№ докум.	Подп.	Дата	ГК 150.200.00.000 МЧ	Лист 3

Копировал Жебенёва Формат А3

ГК 150.150.00.001

Rz 80 √(√)

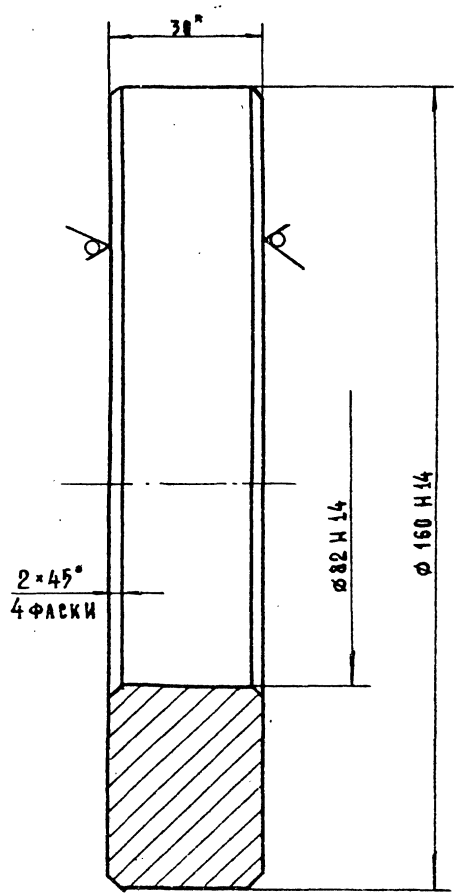

* Размер для справок

Изм.	Лист	№ докум.	Подп.	Дата
Разраб.		Шаталов		4.11.85
Пров.		Лепихов		20.11.85
Т. контр.				
Рук. гр.		Кузнецова		9.11.85
Н. контр.		Платунина		20.12.85
Утв.		Певзнер		20.11.85

ГК 150.150.00.001

Планшайба

Лит.	Масса	Масштаб
А	3,5	1:1
Лист	Листов 1	

Лист Б-ПН-30-ГОСТ 19903-74
В Ст.3пс 6 ГОСТ 14637-79

Союзгипроводхоз имени Е.Е. Алексеевского г. Москва

Копировал Жебенёва

Формат А4

ГК 150.150.00.002

Rz 80 √(√)

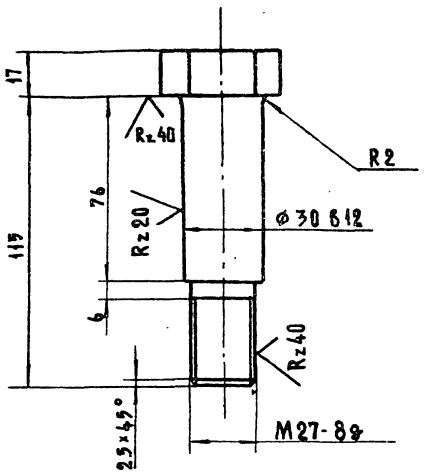

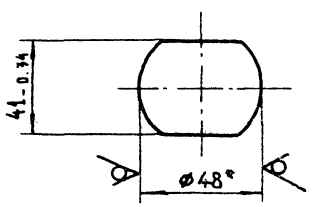

1. * Размеры для справок
2. Неуказанные предельные отклонения размеров: отверстий - H14, валов - h14, прочих ± IT14/2

Изм.	Лист	№ докум.	Подп.	Дата
Разраб.		Шаталов		4.11.85
Пров.		Лепихов		20.11.85
Т. контр.				
Н. контр.		Платунина		20.12.85
Утв.		Певзнер		20.11.85

ГК 150.150.00.002

Болт

Лит.	Масса	Масштаб
А	0,8	1:2
Лист	Листов 1	

Круг 48-В-ГОСТ 2590-71
Б Ст.5 сп 2-II ГОСТ 535-79

Союзгипроводхоз имени Е.Е. Алексеевского г. Москва

Копировал Жебенёва

Формат А4

Перв. примен. | Справ. № | Подп. и дата | Инв. № дубл. | Взам. инв. № | Инв. № подл.

Формат	Зона	Поз.	Обозначение	Наименование	Кол.	Примечание
				Документация		
А3			ГК 150.200.01.000 СБ	Сборочный чертёж		
				Сборочные единицы		
А4		1	ГК 150.150.01.400	Марка донная	1	
А4		2	ГК 150.150.01.500	Марка забральная	1	
А4		3	ГК 150.200.01.100	Стойка нижняя	1	
		4	— 01	Стойка нижняя	1	
				Стандартные изделия		
		5		Болт М20×50.46.02	24	0.19 кг
				ГОСТ 7798-70		
		6		Гайка М20.4.02	24	0.06 кг
				ГОСТ 5915-70		
		7		Шайба 20.04.02	32	0.02 кг
				ГОСТ 11371-78		
			Переменные данные для исполнений			
				ГК 150.200.01.000		
				Сборочные единицы		
А4		8	ГК 150.200.01.200	Стойка верхняя	1	
		9	— 01	Стойка верхняя	1	
А4		10	ГК 150.200.01.400	Ригель	1	

Серия 3.820.2-63 Выпуск 2

Инв. № подл. | Подп. и дата | Взам. инв. № | Инв. № дубл. | Подп. и дата

Изм.	Лист	№ докум.	Подп.	Дата
Разраб.		Лепихов		4.12.85
Пров.		Кузнецова		9.12.85
ГИП		Певзнер		23.12.85
Н. контр.		Платунина		26.12.85
Утв.		Мишустин		10.12.85

ГК 150.200.01.000

Рама

Лит.	Лист	Листов
А	1	2

Союзгипроводхоз имени Е.Е. Алексеевского г. Москва

Копировал Жебенёва Формат А4

Формат	Зона	Поз.	Обозначение	Наименование	Кол.	Примечание
				ГК 150.200.01.000-01		
				Сборочные единицы		
14		8	ГК 150.200.01.300	Стойка верхняя	1	
		9	— 01	Стойка верхняя	1	
А4		10	ГК 150.200.01.400 — 01	Ригель	1	

Инв. № подл. | Подп. и дата | Взам. инв. № | Инв. № дубл. | Подп. и дата

Изм.	Лист	№ докум.	Подп.	Дата

ГК. 150.200.01.000

Лист 2

Копировал Жебенёва Формат А4

ГК 150.200.01.000 СБ

Рис.1

А-А лист 2

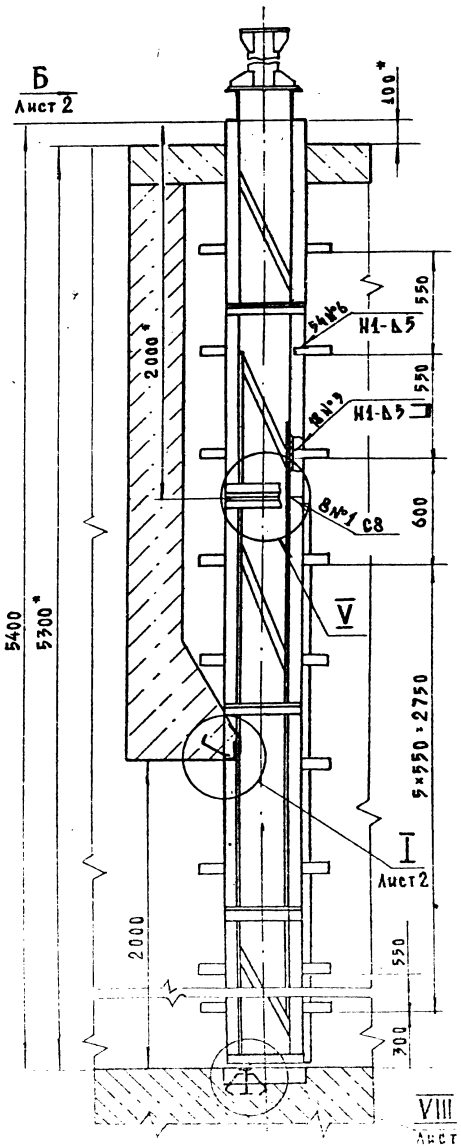

Рис.2

Остальное см. рис. 1

В-В

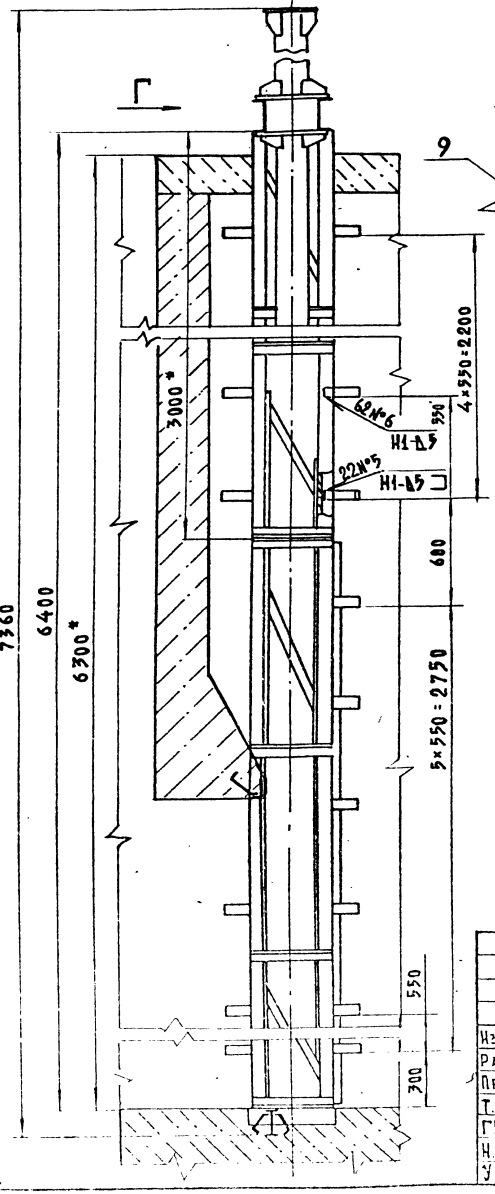

Вид Г

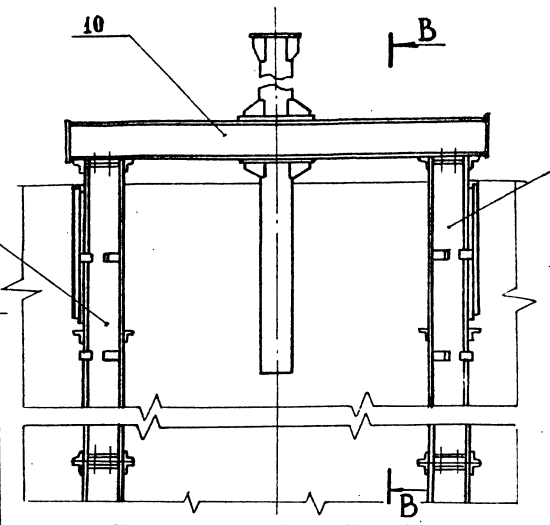

V

Стяжки не показаны

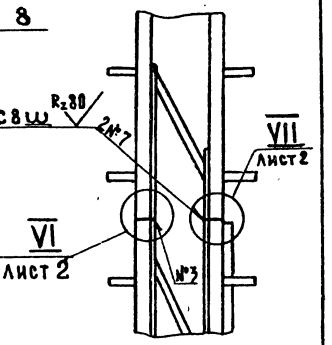

Обозначение	Рис.	Напор, м	Масса, кг
ГС 150.200.01.000	1	5	904.5
-01	2	6	1069.0

1.* Размеры для справок

2. Сварные швы по ГОСТ 5264-80 электродом Э42 по ГОСТ 9467-75

3. Сварной шов №3 выполнить электродом Э10Х17Т ГОСТ 10052-75

4. Неуказанные предельные отклонения размеров по $\pm \frac{IT16}{2}$

Изм.	Лист	№ докум.	Подп.	Дата
Разраб.		Шаталов		20.12.85
Пров.		Лепихов		07.01.85
Т.контр.				
ГИП		Певзнер		22.12.85
Н.контр.		Платунина		20.12.85
Утв.		Мишустин		10.12.85

ГК.150.200.01.000 СБ

Рама

Сборочный чертёж

Лит.	Масса	Масштаб
А	см. табл.	1:25
Лист 1	Листов 2	

Союзгипроводхоз имени Е.Е. Алексеевского г. Москва

Перв. примен. | Справ. № | Подп. и дата | Инв. № дубл. | Подп. и дата | Взам. инв. № | Инв. № подл.

Копировал Жебенева 204

Формат А3

Вид Б лист 1

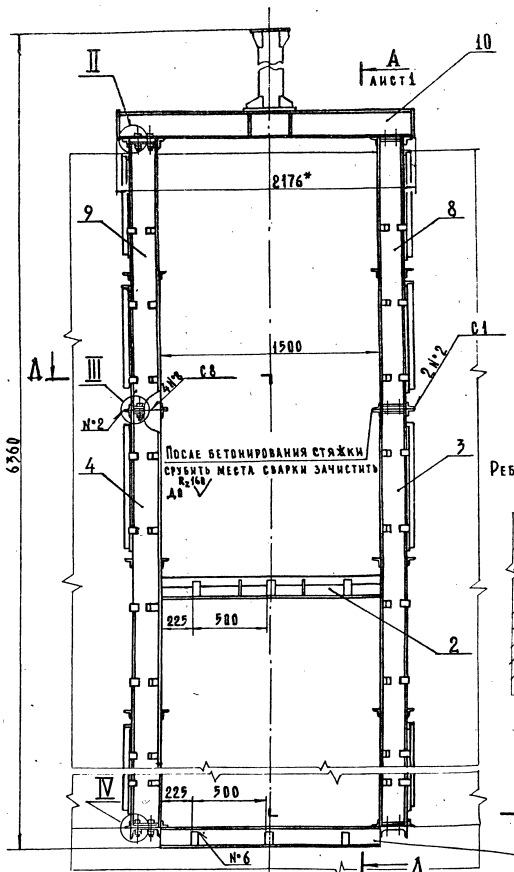

II
М 1:2

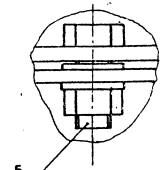

III
М 1:2

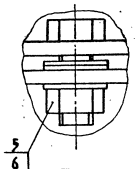

I
М 1:5
лист 1

Ребро ГК 150.150.01.502 не показана

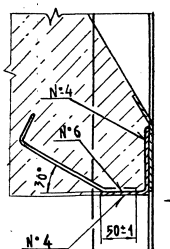

Вид И
М 1:5

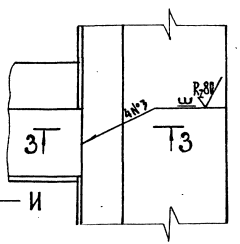

VIII
М 1:5
лист 1

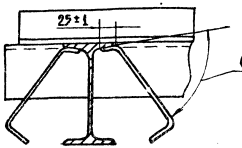

VI
М 1:1
лист 1

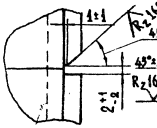

VII
М 1:1
лист 1

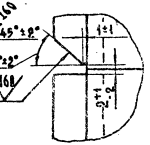

Е
Ж
Ж
ось вала
270
Е
734
130±0,5
Т1-Б4
4№4
№4

Д-А
М 1:15

Ж-Ж
М 1:1

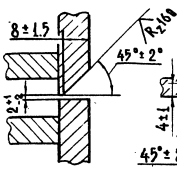

Е-Е
М 1:1

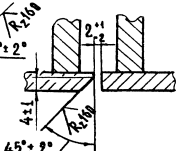

З-З
М 1:1

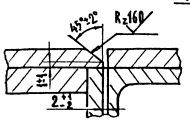

IV
М 1:2

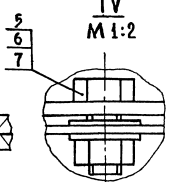

Изм.	Лист	№ докум.	Подп.	Дата	ГК 150.200.01.000 СБ	Лист 2

Копировал Жебенёва Формат А3

Инв. № подл. | Подп. и дата | Взам. инв. № | Инв. № дубл. | Подп. и дата | Справ. № | Перв. примен.

Серия 3.820.2-63 Выпуск 2

Формат	Зона	Поз.	Обозначение	Наименование	Кол.	Примечание
				Документация		
А3			ГК 150.150.01.400 СБ	Сборочный чертеж		
				Детали		
Б4		1	ГК 150.150.01.401	Основание	2	9.7 кг
				Швеллер 22П-ГОСТ 8240-72 / В Ст3пс 6-ГОСТ 535-79		
				L = (460 ± 0.8) мм		
Б4		2	ГК 150.150.01.402	Порог	1	23.9 кг
				Двутавр 16-ГОСТ 8239-72 / В Ст3пс 6-ГОСТ 535-79		
				L = (1500 ± 1.9) мм		
Б4		3	ГК 150.150.01.403	Анкер	6	0.4 кг
				Полоса Б-25×50 ГОСТ 103-76 / В Ст3пс 6 ГОСТ 535-79		
				L = (215 ± 0.5) мм		

Инв.№ подл. | Подп. и дата | Взам. инв.№ | Инв.№ дубл. | Подп. и дата

Изм.	Лист	№ докум.	Подп.	Дата
Разраб.		Шаталов		11.02.85
Пров.		Лепихов		5.12.85
ГИП		Левзнер		23.12.85
Н.контр.		Платунина		28.12.85
Утв.		Мишустин		10.12.85

ГК 150.150.01.400

Марка донная

Лит.	Лист	Листов
А		1

Союзгипроводхоз имени Е.Е. Алексеевского г. Москва

Копировал Жебенёва 24 Формат А4

Перв. примен.

Справ. №

ГК 150.150.01.501

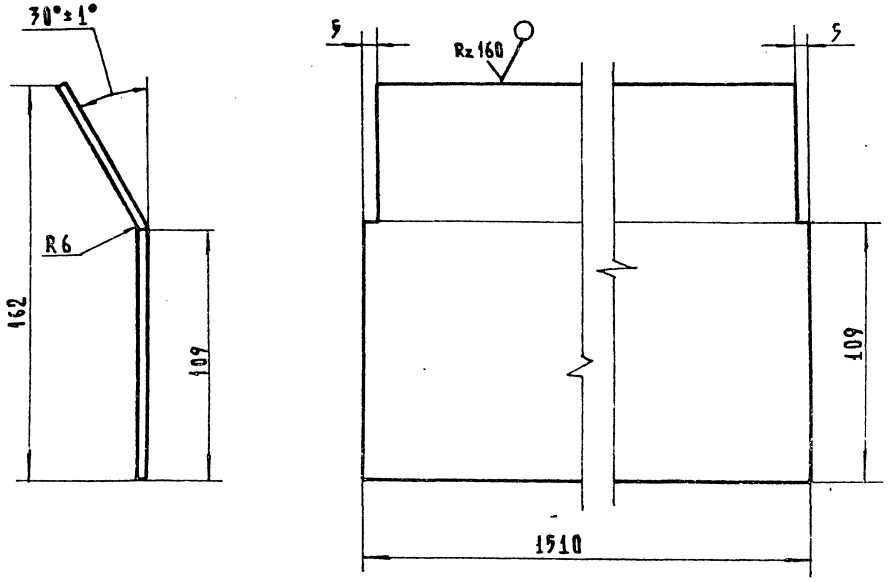

Предельные отклонения размеров ± IT14/2

Подп. и дата | Инв.№ дубл. | Взам. инв.№ | Инв.№ подл. | Подп. и дата

Изм.	Лист	№ докум.	Подп.	Дата
Разраб.		Малороссиянцева		14.10.85
Пров.		Лепихов		20.11.85
Т.контр.				
Н.контр.		Платунина		28.12.85
Утв.		Левзнер		29.11.85

ГК 150.150.01.501

Лист забральный

Лит.	Масса	Масштаб
А	9.9	1:2
Лист	Листов 1	

Лист Б-ПН5 ГОСТ 19903-74 / 08х17Т-6 ГОСТ 5949-75

Союзгипроводхоз имени Е.Е. Алексеевского г. Москва

Копировал Жебенёва 24 Формат А4

ГК 150.150.01.400 СБ

Серия 3.820.2-63 Выпуск 2

Перв. примен.

Справ. №

Подп. и дата | Инв. № дубл. | Взам. инв. № | Подп. и дата | Инв. № подл.

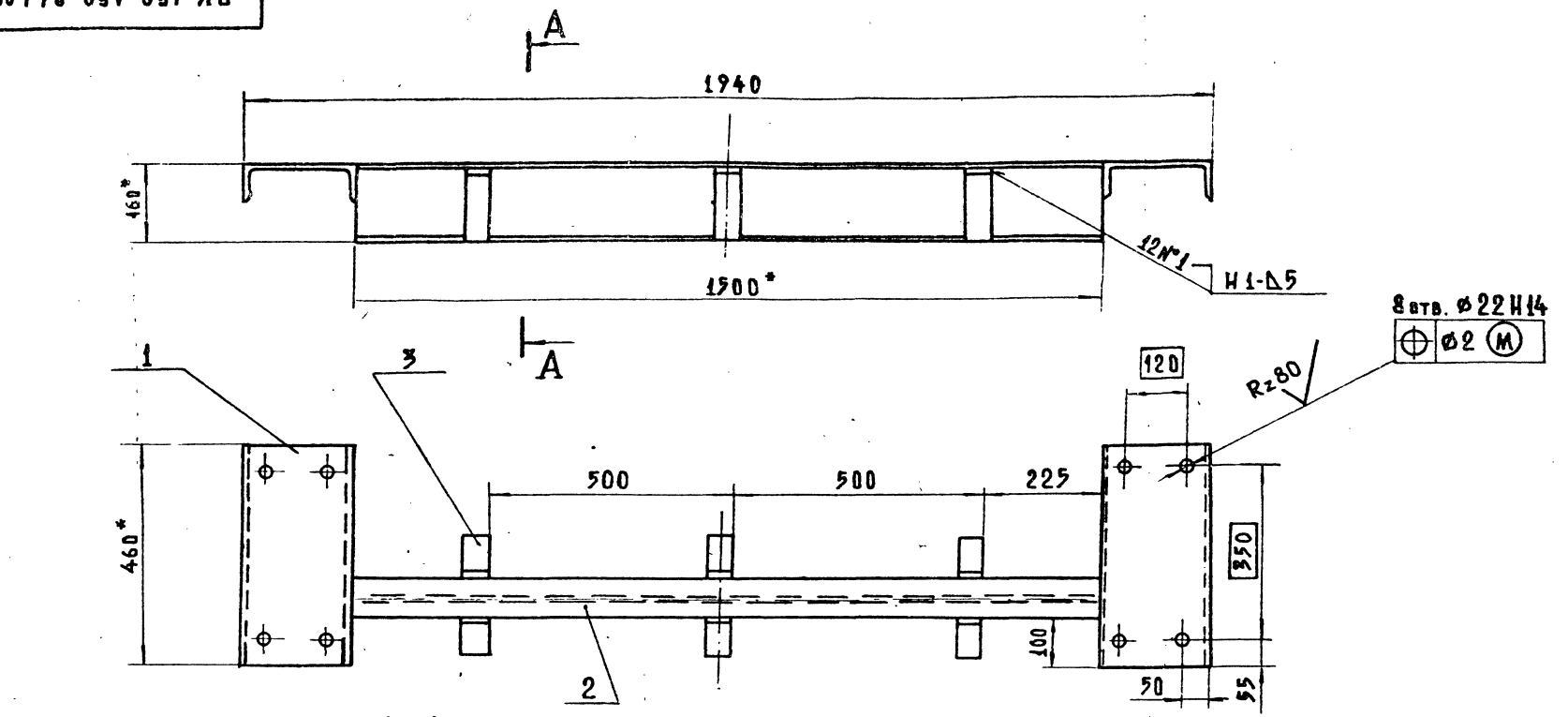

А-А
М 1:2.5

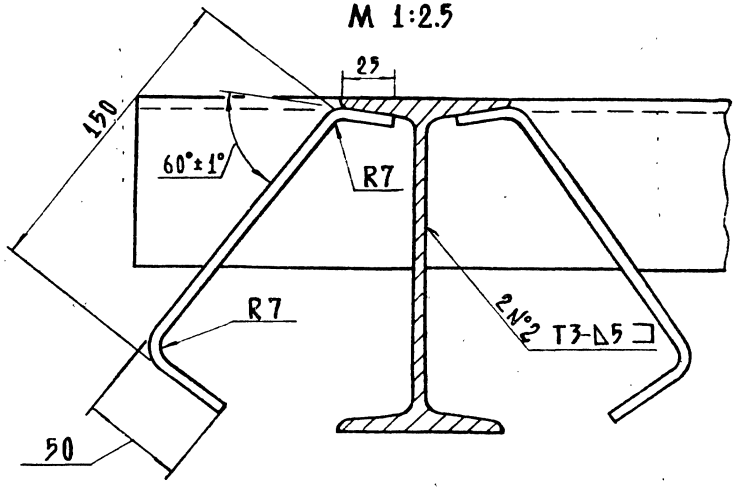

1. * Размеры для справок
2. Сварные швы по ГОСТ 5264-80 электродом Э42 по ГОСТ 9467-75
3. Шероховатость поверхности деталей выполненных без чертежа, после обрезки — Rz160
4. Неуказанные предельные отклонения размеров по ± IT16/2

Изм.	Лист	№ докум.	Подп.	Дата
Разраб		Шатаков		07.12.85
Пров.		Лепихов		09.12.85
Т. контр.				
ГИП		Певзнер		23.12.85
Н. контр.		Платунина		28.12.85
Утв.		Мишустин		10.12.85

ГК 150.150.01.400 СБ

Марка донная

Сборочный чертёж

Лит.	Масса	Масштаб
А	45.7	1:10
Лист	Листов 1	

Союзгипроводхоз имени Е. Е. Алексеевского г. Москва

Копировал Жевнёва

Формат А3

Формат	Зона	Поз.	Обозначение	Наименование	Кол.	Приме-чание
				Документация		
А4			ГК 150.150.01.500 СБ	Сборочный чертеж		
				Детали		
А4		1	ГК 150.150.01.501	Лист забральный	1	
А4		2	ГК 150.150.01.502	Ребро	2	
Б4		3	ГК 150.150.01.503	Анкер	3	0.5 кг
				Полоса $\frac{5-2\ 5\times50\ \text{ГОСТ}\ 103-76}{\text{В Ст3пс6 ГОСТ}\ 535-79}$		
				L = (240 ± 0.7) мм		
Б4		4	ГК 150.150.01.504	Балка	1	13.5 кг
				Уголок $\frac{110\times70\times6.5-\text{Б}-\text{ГОСТ}\ 8510-72}{\text{В Ст3пс6-ГОСТ}\ 535-79}$		
				L = (1500 ± 1.5) мм		

Изм.	Лист	№ докум.	Подп.	Дата
Разраб.		Шаталов		11.02.85
Пров.		Лепихов		
ГИП		Певзнер		23.12.85
Н. контр.		Платунина		20.12.85
Утв.		Мишустин		10.12.85

ГК 150.150.01.500

Марка забральная

Лит.	Лист	Листов
А		1

Союзгипроводхоз имени Е.Е. Алексеевского г. Москва

Копировал Жебенёва

Формат А4

Перв. примен.

Справ. №

Подп. и дата

Инв. № дубл.

Взам. инв. №

Подп. и дата

Инв. № подл.

ГК 150.150.01.500 СБ

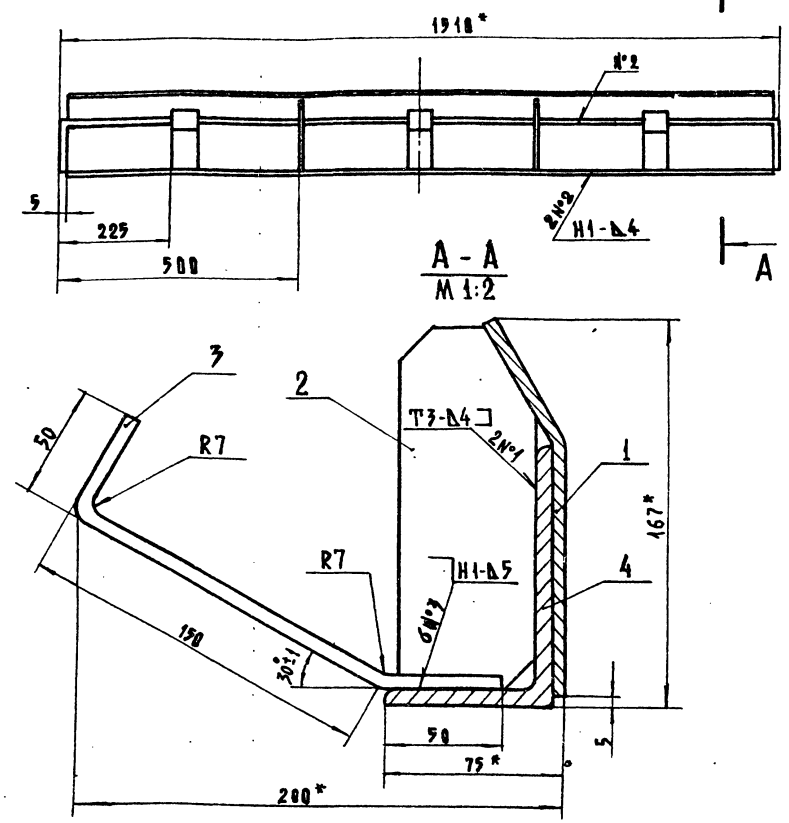

1. * Размеры для справок
2. Сварные швы по ГОСТ 5264-80 электродом 342 ГОСТ 9467-75
3. Сварной шов №2 выполнить электродом Э10Х17Т ГОСТ 10052-75
4. Шероховатость поверхности деталей, вырезанных без чертежа, после обрезки — Rz 160
5. Неуказанные предельные отклонения размеров по $\pm \frac{IT16}{2}$

Изм.	Лист	№ докум.	Подп.	Дата
Разраб.		Шаталов		11.02.85
Пров.		Лепихов		5.12.85
Т. контр.				
ГИП		Певзнер		23.12.85
Н.контр.		Платунина		20.12.85
Утв.		Мишустин		10.12.85

ГК 150.150.01.500 СБ

Марка забральная

Сборочный чертеж

Лит.	Масса	Масштаб
А	25.6	1:10

Лист	Листов

Союзгипроводхоз имени Е.Е. Алексеевского г. Москва

Копировал Жебенёва

Формат А4

ГК 150.150.01.502

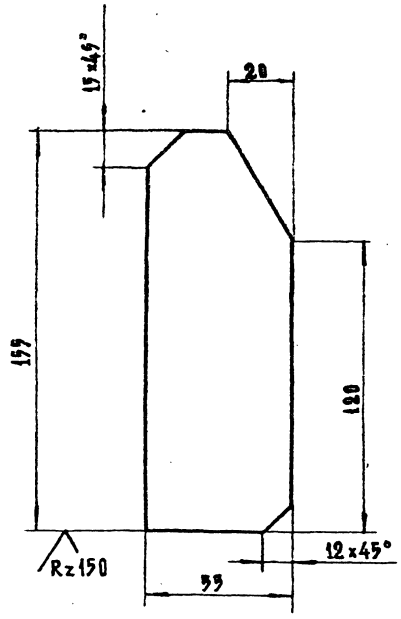

Предельные отклонения размеров $\pm \frac{IT14}{2}$

Изм.	Лист	№ докум.	Подп.	Дата
Разраб.		Лоссиянцева		11.10.85
Пров.		Лепихов		29.11.85
Т. контр.				
Н. контр.		Платунина		28.12.85
Утв.		Певзнер		29.11.85

Ребро

Лит.	Масса	Масштаб
А	0.4	1:2

Лист | Листов 1

Лист Б-ПН-6 ГОСТ 19903-74 / Вст3пс6 ГОСТ 14637-79

Союзгипроводхоз имени Е.Е. Алексеевского г. Москва

Копировал Жебенёва

Формат А4

ГК 150.150.01.103

Rz160

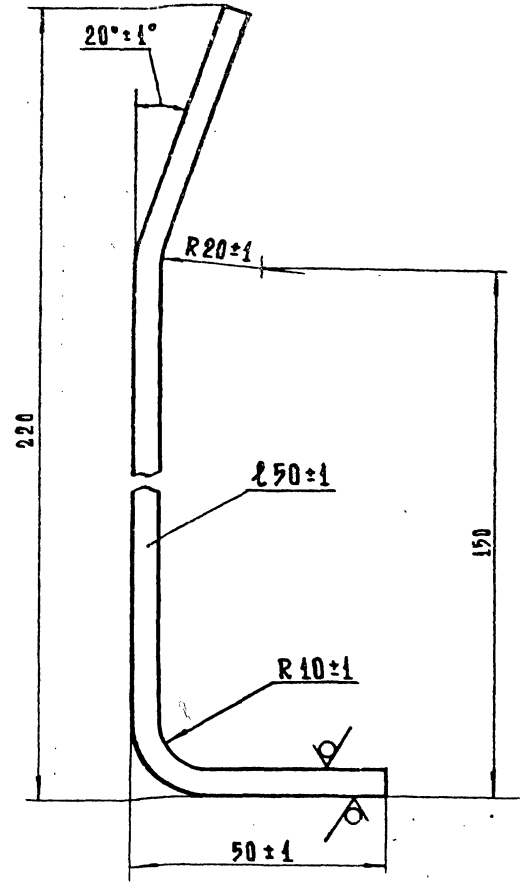

Изм.	Лист	№ докум.	Подп.	Дата
Разраб.		Шатаков		27.09.85
Пров.		Лепихов		30.11.85
Т. контр.				
Рук. гр.		Кузнецова		01.12.85
Н. контр.		Платунина		28.12.85
Утв.		Певзнер		28.11.85

Анкер

Лит	Масса	Масштаб
А	0.5	1:1

Лист | Листов 1

Лист Б-ПН-5 ГОСТ 19903-74 / Вст3пс6 ГОСТ 14637-79

Союзгипроводхоз имени Е.Е. Алексеевского г. Москва

Копировал Жебенёва

Формат А4

Перв. примен. | Справ. № | Подп. и дата | Инв. № дубл. | Взам. инв. № | Подп. и дата | Инв. № подл.

Серия 3.820.2-63 Выпуск 2

Формат	Зона	Поз.	Обозначение	Наименование	Кол.	Примечание
				Документация		
А3			ГК 150.200.01.100 СБ	Сборочный чертеж		
				Детали		
А4		1	ГК 150.150.01.101	Ребро	4	
А4		2	ГК 150.150.01.102	Анкер	12	
А4		3	ГК 150.150.01.103	Анкер	12	
БЧ		4	ГК 150.200.01.101	Стойка	2	71.4 кг
				Швеллер 22П-ГОСТ 8240-72 / Вст3пс6-ГОСТ 535-79		
				L=(3400±3.3) мм		
БЧ		5	ГК 150.200.01.102	Упор	1	35.1 кг
				Швеллер 12П-ГОСТ 8240-72 / Вст.3пс 6-ГОСТ 535-79		
				L=(3372±3.3) мм		
БЧ		6	ГК 150.200.01.103	Стяжка	8	1.3 кг
				Уголок 50×50×4-Б-ГОСТ 8509-72 / Вст3пс 6-ГОСТ 535-79		
				L=(434-2) мм		
БЧ		7	ГК 150.200.01.104	Раскос	2	3.1 кг
				Уголок 50×50×4-Б-ГОСТ 8509-72 / Вст.3пс 6-ГОСТ 535-79		
				L=(1000-2.6) мм		

Инв. № подл. | Подп. и дата | Взам. инв. № | Инв. № дубл. | Подп. и дата

Изм	Лист	№ докум.	Подп.	Дата
Разраб.	Шаталов			11.1085
Пров.	Лепихов			5.12.85
ГИП	Пеэзмяэ			23.12.85
Н.контр.	Платунина			24.12.85
Утв.	Машустин			27.12.85

ГК 150.200.01.100

Стойка нижняя

Лит	Лист	Листов
А	1	2

Союзгипроводхоз имени Е.Е. Алексеевского г. Москва

Копировал Жебенева Формат А4

Формат	Зона	Поз.	Обозначение	Наименование	Кол.	Примечание
БЧ		8	ГК 150.200.01.105	Полоса опорная	1	14.6 кг
				Полоса Б-2 10×60 ГОСТ 103-76 / Вст3пс6 ГОСТ 535-79		
				L=(3100-9.4) мм		
БЧ		9	ГК 150.200.01.106	Полоса уплотняющая	1	7.8 кг
				Полоса 5×60 ГОСТ 103-76 / 08Х17Т-Б ГОСТ 5949-75		
				L=(3400-6.6) мм		
				Различия исполнений ГК 150.200.01.100 и		
				ГК 150.200.01.100-01 по сборочному чертежу		

Инв. № подл. | Подп. и дата | Взам. инв. № | Инв. № дубл. | Подп. и дата

Изм	Лист	№ докум.	Подп.	Дата

ГК 150.200.01.100

Лист 2

Копировал Жебенева Формат А4

ГК 150.200.01.100 СБ

ГК 150.200.01.100

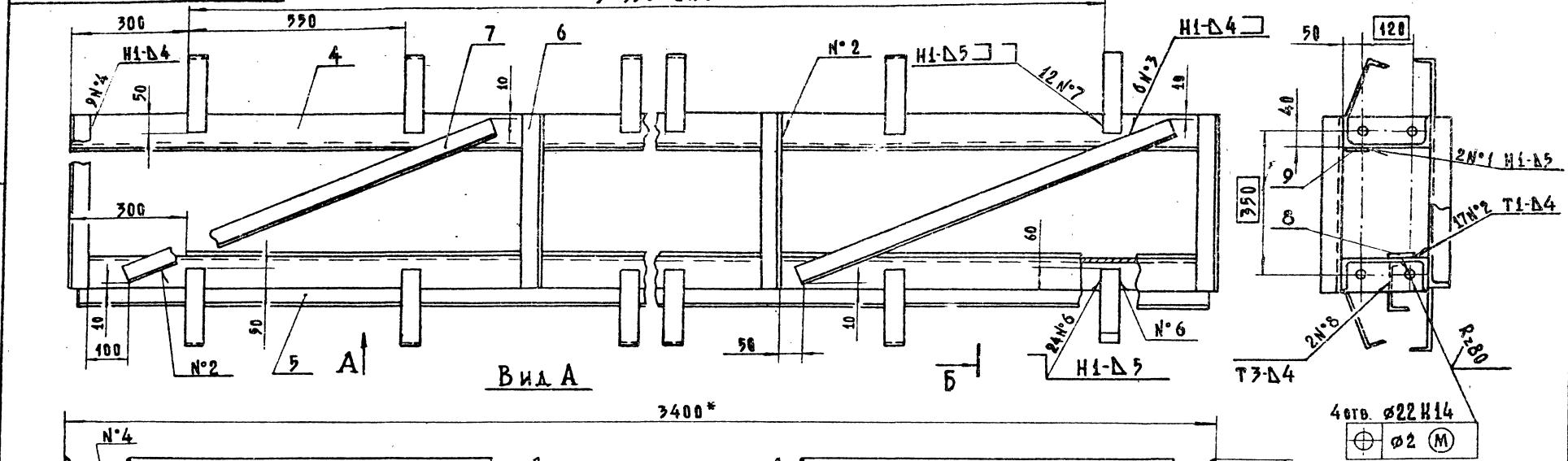

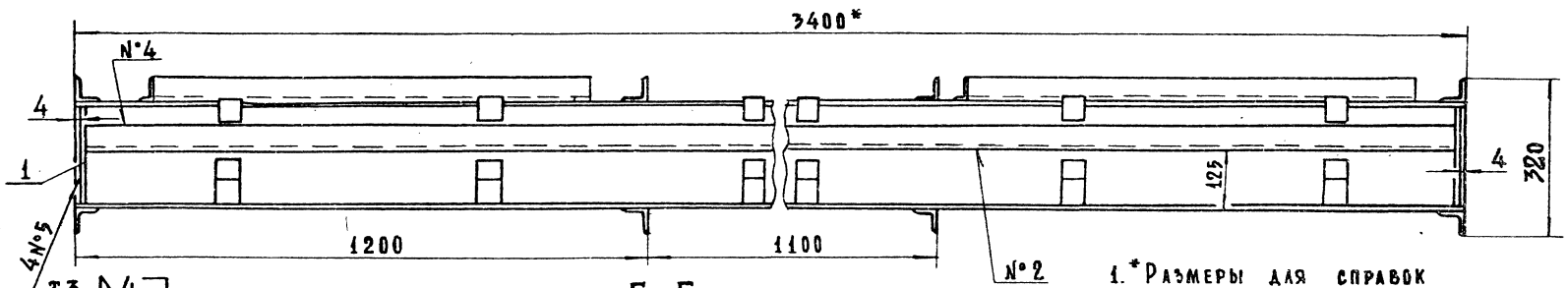

Б-Б

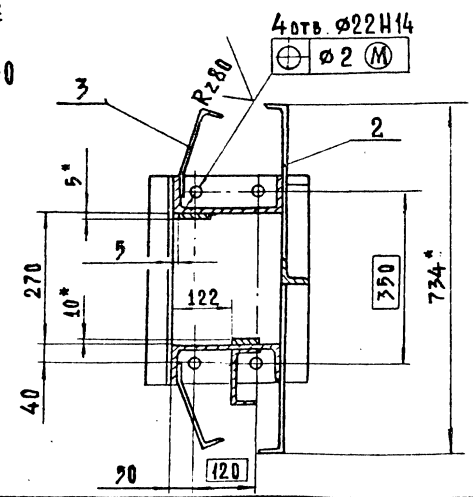

ГК 150.200.01.100-01 - зеркальное отражение

Остальное — см. ГК 150.200.01.100

1. *Размеры для справок
2. Сварные швы по ГОСТ 5264-80 электродом Э42 по ГОСТ 9467-75
3. Сварной шов N°1 выполнить электродом Э10×17Т ГОСТ 10052-75
4. Шероховатость поверхности деталей, выполненных без чертежа, после обрезки — $R_z 160$
5. Неуказанные предельные отклонения размеров по $\pm \frac{IT16}{2}$

Изм.	Лист	№ докум.	Подп.	Дата
Разраб.		Шатаков		04.12.85
Пров.		Лепихов		05.12.85
Т.контр.				
ГИП		Певзнер		23.12.85
Н.контр.		Платунина		20.12.85
Утв.		Мишустин		10.12.85

ГК 150.200.01.100 СБ

Стойка нижняя

Сборочный чертеж

Лит.	Масса	Масштаб
А	232.5	1:10
Лист	Листов 1	

Союзгипроводхоз имени Е.Е. Алексеевского г. Москва

Копировал Жебекёва

Формат А3

Инв. № подл. | Подп. и дата | Взам. инв. № | Инв. № дубл. | Подп. и дата | Справ. № | Перв. примен.

ГК 150.150.01.101

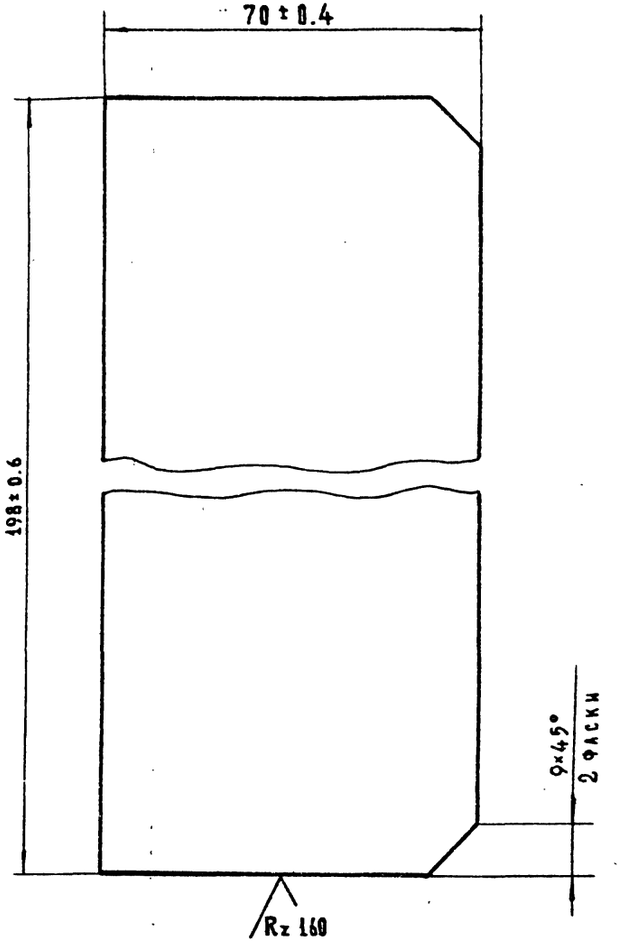

					ГК 150.150.01.101		
Изм.	Лист	№ докум.	Подп.	Дата	Ребро	Лит.	Масса	Масштаб
Разраб.		Шаталов		27.09.85		А	0.9	1:1
Пров.		Лепихов		20.11.85		Лист	Листов 1
Т. контр.							
Рук. гр.		Кузнецова		09.12.85	Лист Б-ПН-8 ГОСТ 19903-74 / В Ст.3 пс 6 ГОСТ 14637-79	Союзгипроводхоз имени Е.Е. Алексеевского г. Москва	
Н. контр.		Платунина		20.12.85			
Утв.		Певзнер		20.11.85			

Копировал Жебенёва — Формат А4

Перв. примен. | Справ. №: | Подп. и дата | Инв. № дубл. | Взам. инв. №: | Подп. и дата | Инв. № подл.

ГК 150.150.01.102

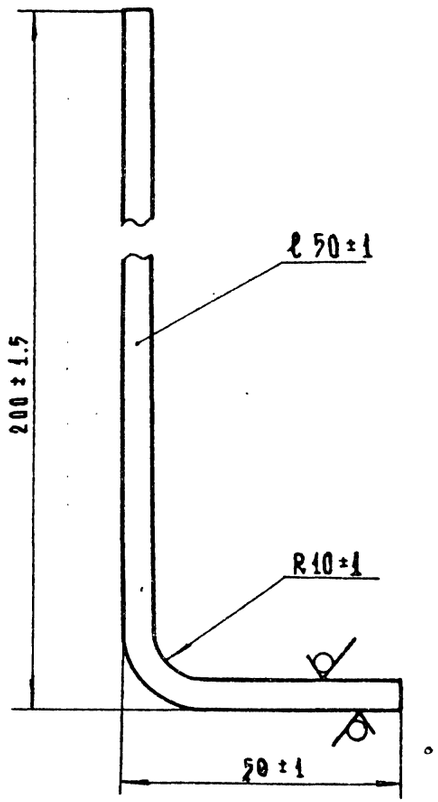

					ГК 150.150.01.102		
Изм.	Лист	№ докум.	Подп.	Дата	Анкер	Лит.	Масса	Масштаб
Разраб.		Шаталов		27.09.85		А	0.5	1:1
Пров.		Лепихов		20.11.85		Лист	Листов 1
Т. контр.							
Рук. гр.		Кузнецова		09.12.85	Лист Б-ПН-5 ГОСТ 19903-74 / В Ст.3 пс 6 ГОСТ 14637-79	Союзгипроводхоз имени Е.Е. Алексеевского г. Москва	
Н. контр.		Платунина		20.12.85			
Утв.		Певзнер		20.11.85			

Копировал Жебенёва — Формат А4

Перв. примен. | Справ. №: | Подп. и дата | Инв. № дубл. | Взам. инв. №: | Подп. и дата | Инв. № подл.

Серия 3.820.2-63 Выпуск 2

Формат	Зона	Поз.	Обозначение	Наименование	Кол.	Примечание
				Документация		
А3			ГК 150.200.01.200 СБ	Сборочный чертеж		
				Детали		
А4		1	ГК 150.150.01.101	Ребро	4	
А4		2	ГК 150.150.01.102	Анкер	6	
А4		3	ГК 150.150.01.103	Анкер	6	
БЧ		4	ГК 150.200.01.201	Стойка	2	42.0 кг
				Швеллер 22П-ГОСТ 8240-72 / ВСт3пс6-ГОСТ 535-79		
				L=(2000±1.9) мм		
БЧ		5	ГК 150.200.01.202	Стяжка	6	1.3 кг
				Уголок 50×50×4-Б-ГОСТ 8509-79 / ВСт3пс6-ГОСТ 535-79		
				L=(434-2) мм		
				Раскос	2	2.7 кг
БЧ		6	ГК 150.200.01.203	Уголок 50×50×4-Б-ГОСТ 8509-72 / ВСт3пс6-ГОСТ 535-79		
				L=(900-2) мм		
БЧ		7	ГК 150.200.01.204	Полоса уплотняющая	1	2.1 кг
				Полоса 5×60 ГОСТ 103-76 / 08×17Т-б ГОСТ 5949-75		
				L=(900±1.2) мм		

Подп. и дата | Инв. № дубл. | Взам. инв. № | Подп. и дата | Инв. № подл.

Изм.	Лист	№ докум.	Подп.	Дата
Разраб.		Шатаков		25.09.85
Пров.		Лепихов		5.12.85
ГИП		Певзнер		23.12.85
Н. контр.		Платунина		20.12.85
Утв.		Мишустин		10.12.85

ГК 150.200.01.200

Стойка верхняя

Лит.	Лист	Листов
А	1	2

Союзгипроводхоз имени Е.Е. Алексеевского г. Москва

Копировал Жебенёва Формат А4

Формат	Зона	Поз.	Обозначение	Наименование	Кол.	Примечание
				Полоса опорная	1	1.9 кг
БЧ		8	ГК 150.200.01.205	Полоса Б-2 10×60 ГОСТ 103-76 / ВСт3пс6 ГОСТ 535-79		
				L=(400±0.7) мм		
			Различия исполнений ГК 150.200.01.200-01 по	ГК 150.200.01.200 и сборочному чертежу		

Подп. и дата | Инв. № дубл. | Взам. инв. № | Подп. и дата | Инв. № подл.

Изм.	Лист	№ докум.	Подп.	Дата

ГК 150.200.01.200

Лист 2

Копировал Жебенёва Формат А4

ГК 150.200.01.200 СБ

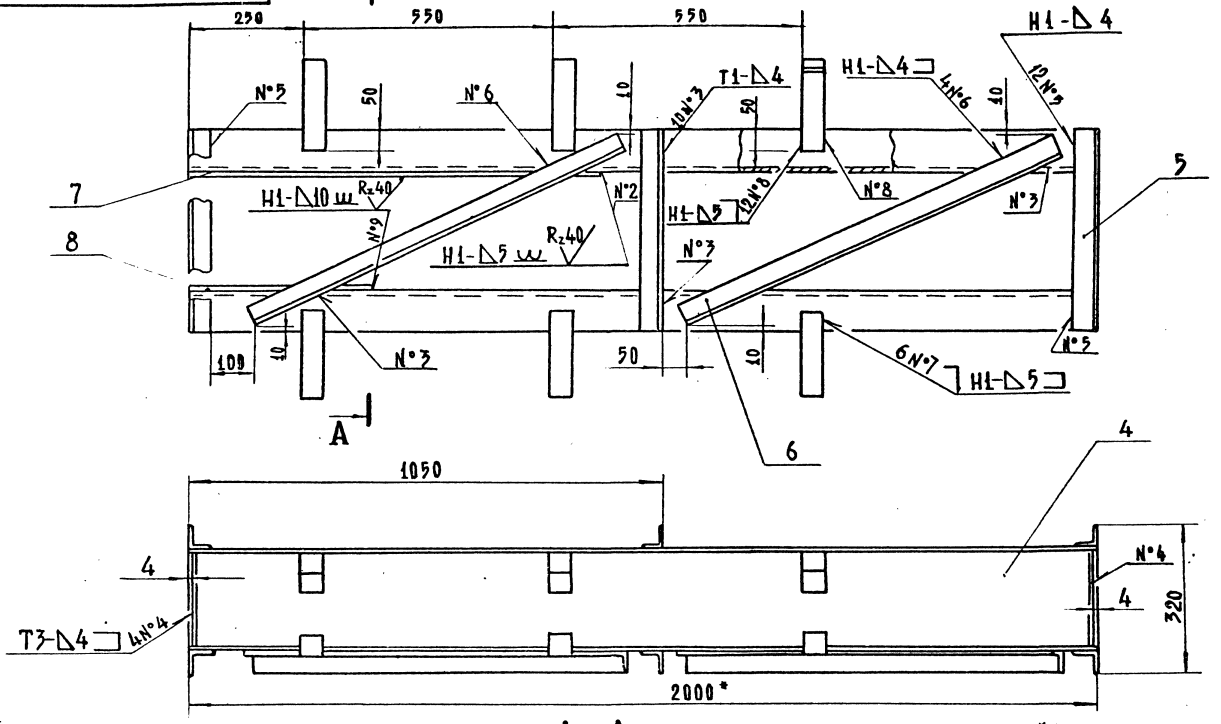

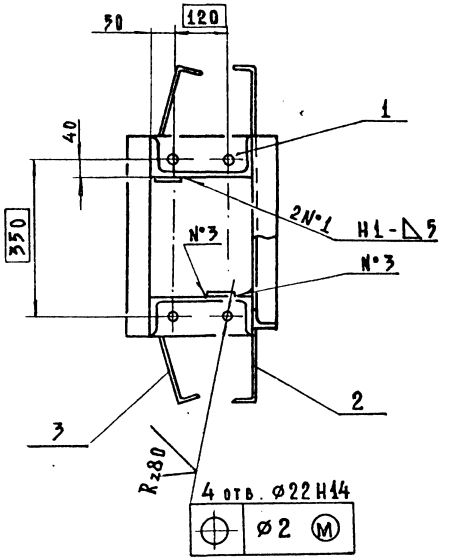

А – А

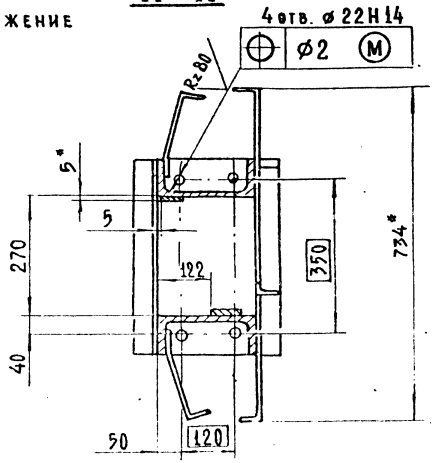

ГК 150.200.01.200-01 - зеркальное отражение

Остальное - см. ГК 150.200.01.200

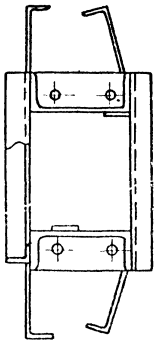

1.* Размеры для справок

2. Сварные швы по ГОСТ 5264-80 электродом Э42 по ГОСТ 9467-75

3. Сварной шов №1 выполнить электродом Э10×17Т по ГОСТ 10052-75.

4. Шероховатость поверхности деталей, выполненных без чертежа, после обрезки – Rz160

5. Неуказанные предельные отклонения размеров ± $\frac{IT16}{2}$

Изм.	Лист	№ докум.	Подп.	Дата
Разраб.		Шаталов		24.07.85
Пров.		Лепихов		03.12.85
Т. контр.				
ГИП.		Певзнер		23.12.85
Н. контр.		Платунина		20.12.85
Утв.		Мишустин		10.12.85

ГК 150.200.01.200 СБ

Стойка верхняя

Сборочный чертеж.

Лит	Масса	Масштаб
А	110.8	1:10

Лист | Листов 1

Союзгипроводхоз имени Е.Е. Алексеевского г. Москва

Копировал Жебенёва 24 Формат А3

Перв. примеч. | Справ. № | Подп. и дата | Инв. № дубл. | Взам. инв. № | Подп. и дата | Инв. № подл.

Серия 3.820.2-63 Выпуск 2

Формат	Зона	Поз.	Обозначение	Наименование	Кол.	Примечание
				Документация		
А3			ГК 150.200.01.300 СБ	Сборочный чертёж		
				Детали		
А4		1	ГК 150.150.01.101	Ребро	4	
А4		2	ГК 150.150.01.102	Анкер	10	
А4		3	ГК 150.150.01.103	Анкер	10	
БЧ		4	ГК 150.200.01.301	Стойка	2	63.0 кг
				Швеллер 22П-ГОСТ 8240-72 / ВСт3пс6-ГОСТ 535-79		
				L = (3000±3) мм		
БЧ		5	ГК 150.200.01.302	Стяжка	8	1.3 кг
				Уголок 50×50×4-Б-ГОСТ 8509-72 / ВСт3пс6-ГОСТ 535-79		
				L = (434-2) мм		
БЧ		6	ГК 150.200.01.303	Раскос	2	2.7 кг
				Уголок 50×50×4-Б-ГОСТ 8509-72 / ВСт3пс6-ГОСТ 535-79		
				L = (900-2) мм		
БЧ		7	ГК 150.200.01.304	Полоса уплотняющая	1	2.1 кг
				Полоса 5×60 ГОСТ 103-76 / 0.8×1ТТ-Б ГОСТ 5949-75		
				L = (900±1.2) мм		

Инв.№ подл. | Подп. и дата | Взам. инв.№ | Инв.№ дубл. | Подп. и дата

Изм.	Лист	№ докум.	Подп.	Дата
Разраб.		Шатаков		26.09.85
Пров.		Лепихов		5.12.85
ГИП		Певзнер		23.12.85
Н. контр.		Платунина		28.12.85
Утв.		Мишустин		18.12.85

ГК 150.200.01.300

Стойка верхняя

Лит	Лист	Листов
	1	2

Союзгипроводхоз имени Е.Е. Алексеевского г. Москва

Копировал Жебенёва

Формат А4

Формат	Зона	Поз.	Обозначение	Наименование	Кол.	Примечание
БЧ		8	ГК 150.200.01.305	Полоса опорная	1	1.9 кг
				Полоса 5-2 10×60 ГОСТ 103-76 / ВСт3пс6 ГОСТ 535-79		
				L = (400±0.7) мм		
			Различия исполнений ГК 150.200.01.300-01 по	ГК 150.200.01.300 и сборочному чертежу		

Инв.№ подл. | Подп. и дата | Взам. инв.№ | Инв.№ дубл. | Подп. и дата

Изм.	Лист	№ докум.	Подп.	Дата

ГК 150.200.01.300

Лист 2

Копировал Жебенёва

Формат А4

ГК 150.200.01.300 СБ

ГК 150.200.01.300

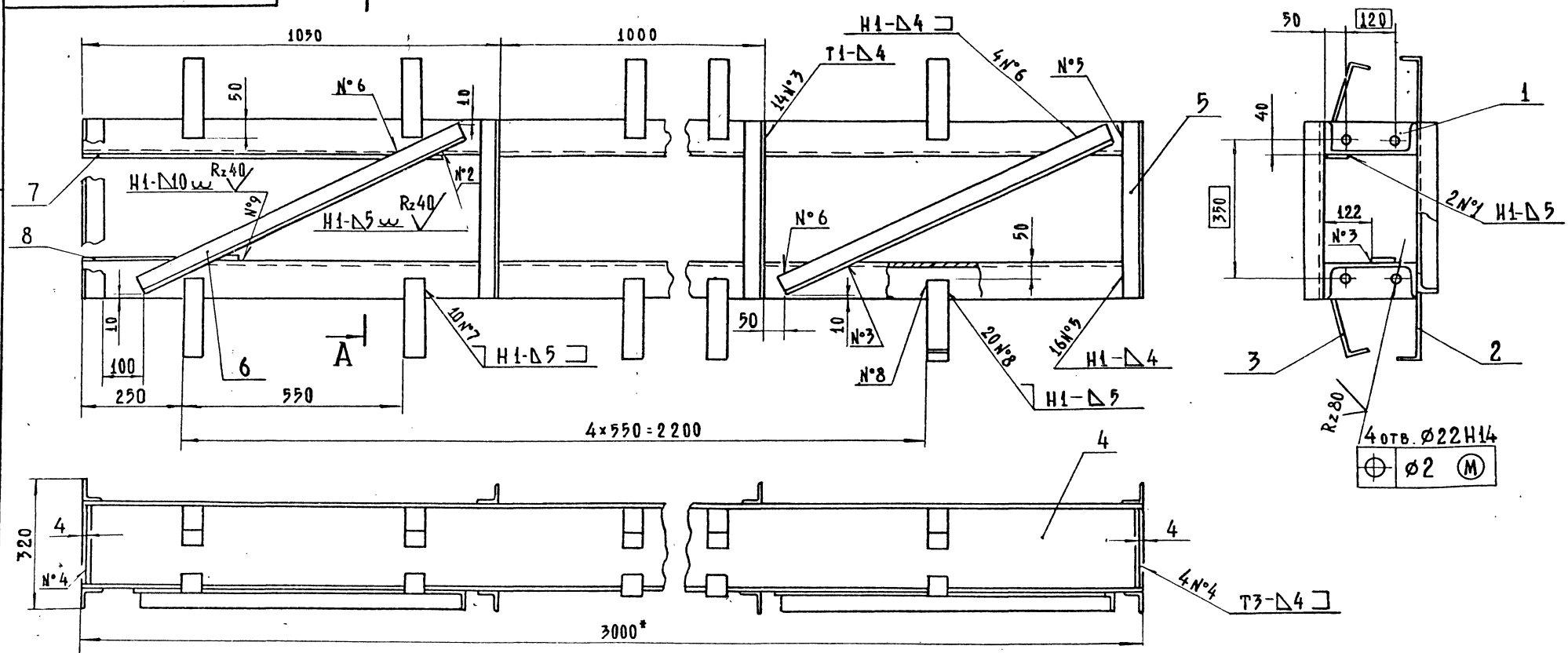

ГК 150.200.01.300-01 – зеркальное отражение

Остальное – см. ГК 150.200.01.300

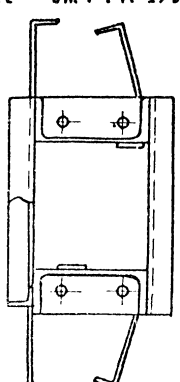

А–А

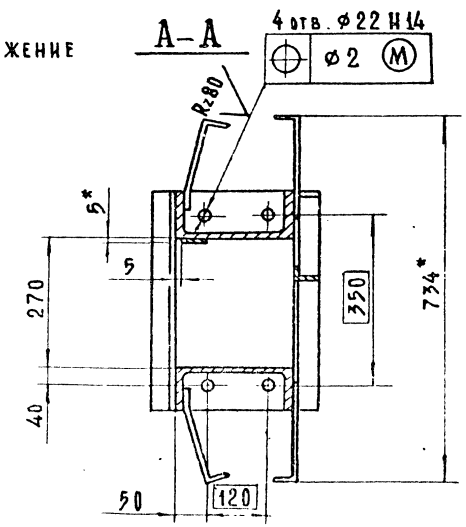

1. * Размеры для справок
2. Сварные швы по ГОСТ 5264-80 электродом Э42 по ГОСТ 9467-75
3. Сварной шов №1 выполнить электродом Э10Х17Т по ГОСТ 10052-75.
4. Шероховатость поверхности деталей, выполненных без чертежа, после обрезки — Rz 160
5. Неуказанные предельные отклонения размеров по $\pm \frac{IT16}{2}$

Изм.	Лист	№ докум.	Подп.	Дата
Разраб.		Шатаалов		26.09.89
Пров.		Лепихов		05.12.89
Т. контр.				
ГИП		Певзнер		13.12.89
Н. контр.		Платунина		28.12.89
Утв.		Мишустин		19.12.89

ГК-150.200.01.300 СБ

Стойка верхняя
Сборочный чертеж

Лит.	Масса	Масштаб
А	159.4	1:10
Лист	Листов 1	

Союзгипроводхоз имени Е.Е. Алексеевского г. Москва

Копировал Жевенёва

Формат А3

Перв. примен.

Справ. №

Подп. и дата

Инв. № дубл.

Взам. инв. №

Подп. и дата

Инв. № подл.

Серия 3.820.2-63 Выпуск 2

Формат	Зона	Поз.	Обозначение	Наименование	Кол.	Примечание
				Документация		
А3			ГК 150.200.01.400. СБ	Сборочный чертеж		
				Детали		
А4		1	ГК 150.150.01.601	Плита	1	
Б4		2	ГК 150.200.01.401	Ребро	4	0.6 кг
				Полоса $\frac{\text{Б-26×70 ГОСТ 103-76}}{\text{ВСт3пс6 ГОСТ 535-79}}$		
				L = (180-1,2) мм		
БЧ		3	ГК 150.200.01.402	Ригель	2	37.9 кг
				Швеллер $\frac{\text{20П-ГОСТ 8240-72}}{\text{ВСт.3пс6-ГОСТ535-79}}$		
				L = (2060±2.2) мм		
БЧ		4	ГК 150.200.01.403	Ребро	4	2.5 кг
				Лист $\frac{\text{Б-ПН6 ГОСТ 19903-74}}{\text{ВСт3пс6-ГОСТ14637-79}}$		
				(200±0.5) мм×(270±0.5) мм		
БЧ		5	ГК 150.200.01.404	Накладка	2	5.9 кг
				Лист $\frac{\text{Б-ПН8 ГОСТ 19903-74}}{\text{ВСт.3пс6-ГОСТ14637-79}}$		
				(240±0.5) мм×(430±0.8) мм		

Инв. № подл. | Подп. и дата | Взам. инв. № | Инв. № дубл. | Подп. и дата

Изм.	Лист	№ докум.	Подп.	Дата
Разраб.		Лепихов		5.12.85
Пров.		Кузнецова		9.12.85
ГИП		Певзнер		23.12.85
Н. контр.		Платунина		20.12.85
Утв.		Мишустин		10.12.85

ГК 150.200.01.400

Ригель

Лит.	Лист	Листов
А	1	2

Союзгипроводхоз имени Е.Е. Алексеевского г. Москва

Копировал Жевенёва 24 Формат А4

Формат	Зона	Поз.	Обозначение	Наименование	Кол.	Примечание
				Переменные данные для исполнений		
				ГК 150.200.01.400		
				Детали		
А4		6	ГК 150.150.01.601.01	Плита	1	
Б4		7	ГК 150.150.01.602	Ребро	8	
БЧ		8	ГК 150.200.01.405	Колонка	1	20.4 кг
				Труба $\frac{\text{180×8 ГОСТ 8734-75}}{\text{Б20 ГОСТ 8733-74}}$		
				L = (600±1.0) мм		
				ГК 150.200.01.400-01		
				Детали		
А4		6	ГК 150.150.01.601-01	Плита	2	
А4		7	ГК 150.150.01.602	Ребро	12	
БЧ		8	ГК 150.200.01.405-01	Колонка	1	74.4 кг
				Труба $\frac{\text{180×8 ГОСТ 8734-75}}{\text{Б20 ГОСТ 8733-74}}$		
				L = (2193±2.2) мм		

Инв. № подл. | Подп. и дата | Взам. инв. № | Инв. № дубл. | Подп. и дата

Изм.	Лист	№ докум.	Подп.	Дата

ГК 150.200.01.400

Лист 2

Копировал Жевенёва 24 Формат А4

ГК 150.200.01400 СБ

Серия 3.920.2-63 Выпуск 2

Перв. примен.

Справ. №

Подп. и дата

Инв. № дубл.

Взам. инв. №

Подп. и дата

Инв. № подл.

Рис.1

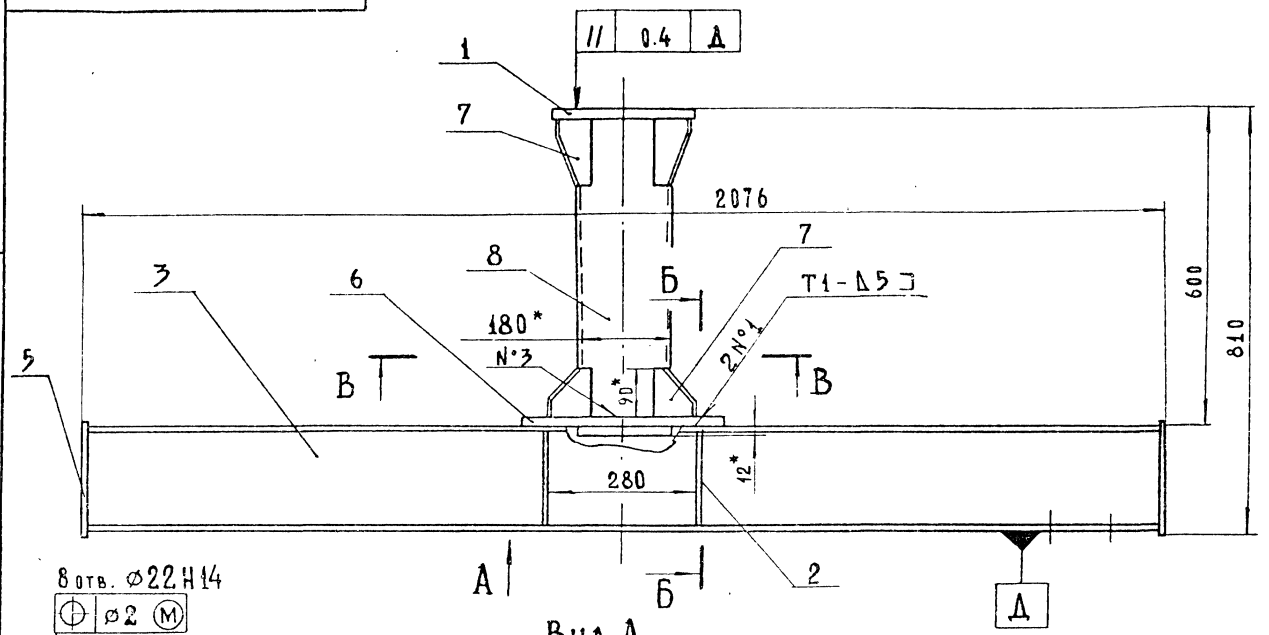

Рис.2

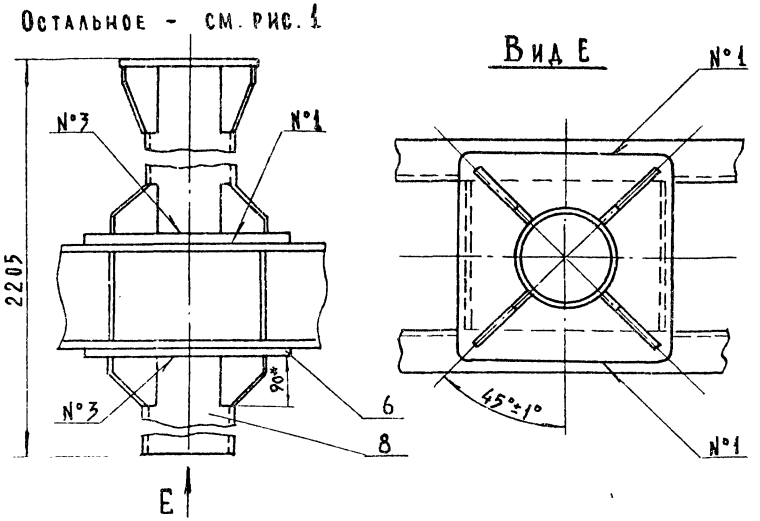

8 отв. ⌀22Н14

⌖ ⌀2 Ⓜ

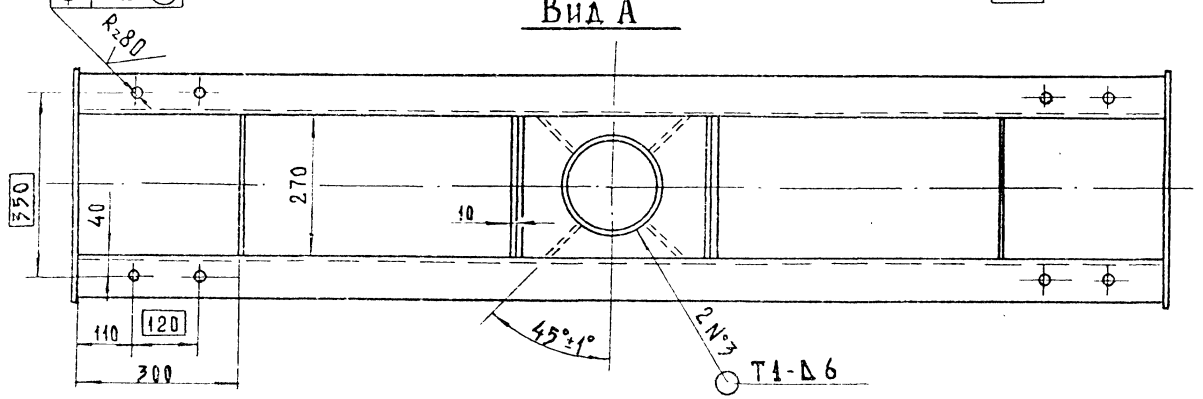

Обозначение	Рис.	Напор м	Масса кг
ГК 150.200.01400	1	5	139.7
-01	2	6	207.0

1.* Размеры для справок

2. Неуказанные предельные отклонения размеров по ±IT16/2

3. Сварные швы по ГОСТ 5264-80 электродом 342 по ГОСТ 9467-75

4. Сварку, неуказанную на чертеже, вести по контуру прилегания свариваемых деталей швом Т1-Δ4

5. Шероховатость поверхности деталей, выполненных без чертежа, после обрезки. Rz 160

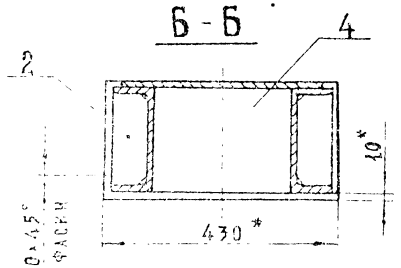

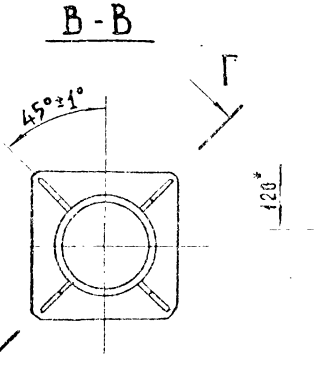

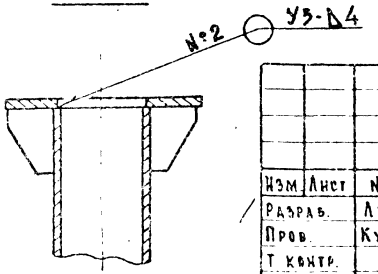

Изм.	Лист	№ докум.	Подп.	Дата
Разраб.		Лепихов		25.12.85
Пров.		Кузнецова		09.12.85
Т. контр.				
ГИП		Певзнер		23.12.85
Н. контр.		Плотунина		20.12.85
Утв.		Мишустин		10.12.85

ГК 150.200.01400 СБ

Ригель
Сборочный чертёж

Лит.	Масса	Масштаб
А	см табл.	1:10

Лист | Листов 1

Союзгипроводхоз имени Е.Е. Алексеевского г. Москва

Копировал Жебенёва

Формат А3

ГК 150.150.01.601

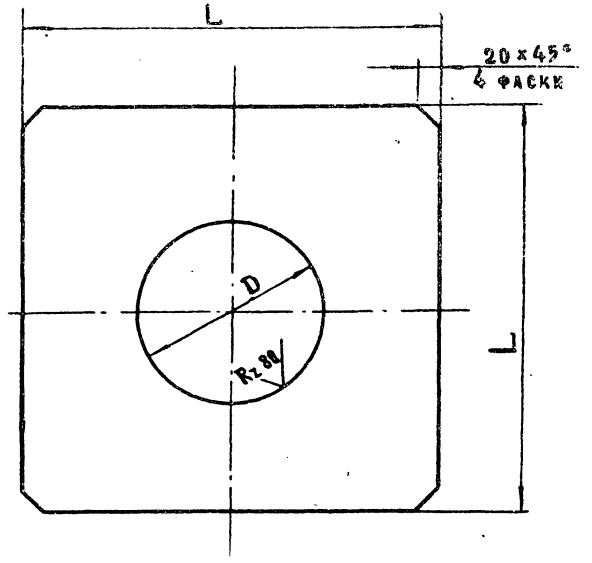

Обозначение	L, мм	D, мм	Масса, кг
ГК 150.150.01.501	275	176 H14	4.7
-01	390	182 H14	11.9

Неуказанные предельные отклонения размеров: $\pm \frac{IT14}{2}$

Изм.	Лист	№ докум.	Подп.	Дата
Разраб.	Ма	Лоpоссиянцева		08.10.85
Пров.		Лепихов		10.11.85
Т. контр.				
Рук. гр.		Кузнецова		09.12.85
Н. контр.		Платунина		20.12.85
Утв.		Певзнер		20.11.85

ГК 150.150.01.601

Плита

Лит.	Масса	Масштаб
А	См. табл.	—
Лист	Листов 1	

Лист Б-ПН-12 ГОСТ 19903-74 / Вст3пс 6 ГОСТ 14637-79

Союзгипроводхоз имени Е.Е. Алексеевского г. Москва

ГК 150.150.01.602

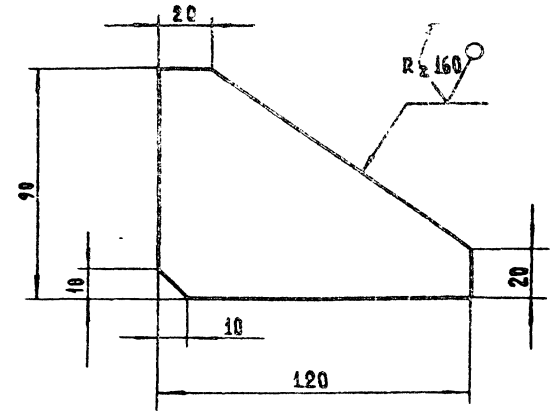

Предельные отклонения размеров: $\pm \frac{IT14}{2}$

Изм	Лист	№ докум.	Подп.	Дата
Разраб.	Ма	Лоpоссиянцева		08.09.85
Пров.		Лепихов		10.11.85
Т. контр.				
Рук. гр.		Кузнецова		09.12.85
Н. контр.		Платунина		20.12.85
Утв.		Певзнер		20.11.85

ГК 150.150.01.602

Ребро

Лит.	Масса	Масштаб
А	0.34	1:2
Лист	Листов 1	

Лист Б-ПН-6 ГОСТ 19903-74 / Вст3пс 6 ГОСТ 14637-79

Союзгипроводхоз имени Е.Е. Алексеевского г. Москва

Копировал Жебенева

Формат А4

Серия 3.820.2-63 Выпуск 2

Формат	Зона	Поз.	Обозначение	Наименование	Кол.	Примечание
				Документация		
А3			ГК 150.200.02.000 СБ	Сборочный чертеж		
				Сборочные единицы		
А3		1	ГК 150.200.02 100	Металлоконструкция	1	
				Детали		
А4		2	ГК 150.200.02.001	Накладка	1	
А4		3	ГК 150.200.02.002	Накладка	1	
А4		4	ГК 150.200.02.003	Накладка	2	
А4		5	ГК 150.200.02.004	Уплотнение	1	
		6	-01	Уплотнение	1	
		7	-02	Уплотнение	1	
А4		8	ГК 150.200.02.005	Колеса	4	
А4		9	ГК 150.200.02.006	Ось	4	
А4		10	ГК 150.200.02.007	Втулка	4	
А4		11	ГК 150.200.02.008	Накладка	4	
А4		12	ГК 150.200.02.009	Накладка	4	
А4		13	ГК 150.200.02.010	Шайба стопорная	4	
А4		14	ГК 150.200.02.011	Шайба торцевая	4	
А4		15	ГК 150.200.02.012	Оседержатель	4	
А4		16	ГК 150.200.02.013	Шайба	4	
А4		17	ГК 150.200.02.014	Пробка	4	

Подп. и дата | Инв. № дубл. | Взам. инв. № | Подп. и дата | Инв. № подл.

Изм.	Лист	№ докум.	Подп.	Дата
Разраб.		Дубинкин		8.10.85
Пров.		Кузнецова		9.12.85
ГИП		Пебзнер		21.12.85
Н. контр.		Платунина		20.12.85
Утв.		Пебзнер		21.12.85

ГК 150.200.02 000

Затвор

Лит.	Лист	Листов
А	1	2

Союзгипроводхоз имени Е.Е. Алексеевского г. Москва

Копировал Жебенёва Формат А4

Формат	Зона	Поз.	Обозначение	Наименование	Кол.	Примечание
Б4		18	ГК 150.200.02 015	Уплотнение	1	1.3 кг
				Пластина I, лист ТМКЩ-С		
				10×50×1620 ГОСТ 7338-77		
Б4		19	ГК 150.200.02.016	Уплотнение	2	1.0 кг
				Пластина I, лист ТМКЩ-С		
				10×50×2110 ГОСТ 7338-77		
Б4		20	ГК 150.200.02 017	Уплотнение	1	1.7 кг
				Пластина I, лист ТМКЩ-С		
				10×70×1620 ГОСТ 7338-77		
				Стандартные изделия		
		21		Болт М8×20.46.02	8	0.013 кг
				ГОСТ 7798-70		
		22		Болт М10×20.46.02	8	0.025 кг
				ГОСТ 7798-70		
		23		Болт 12×45.46.02	50	0.057 кг
				ГОСТ 7798-70		
		24		Гайка М12.4.02	50	0.016 кг
				ГОСТ 5915-70		
		25		Шайба 10.65Г.02	8	0.003 кг
				ГОСТ 6402-70		
		26		Шайба 12.65Г.02	50	0.005 кг
				ГОСТ 6402-70		
		27		Масленка 1.2Ц6	4	0.02 кг
				ГОСТ 19853-74		

Подп. и дата | Инв. № дубл. | Взам. инв. № | Подп. и дата | Инв. № подл.

Изм.	Лист	№ докум.	Подп.	Дата

ГК 150.200.02 000

Лист 2

Копировал Жебенёва Формат А4

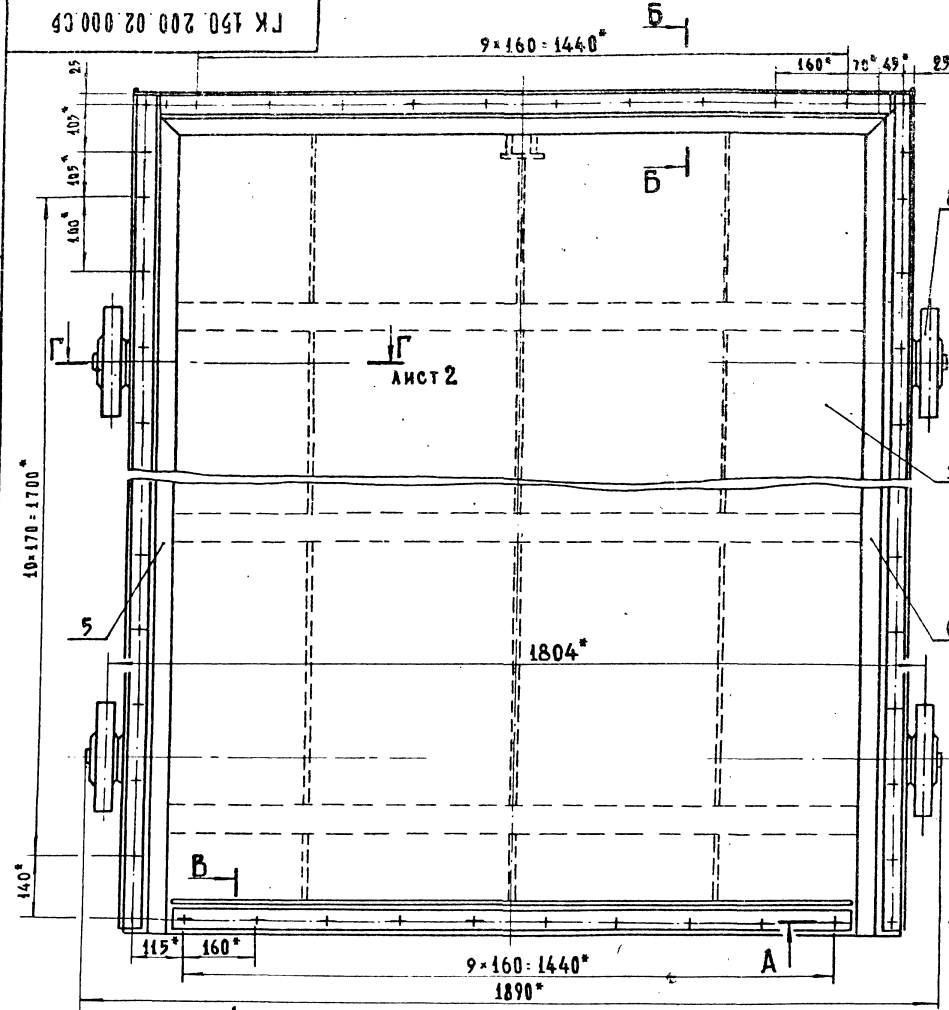

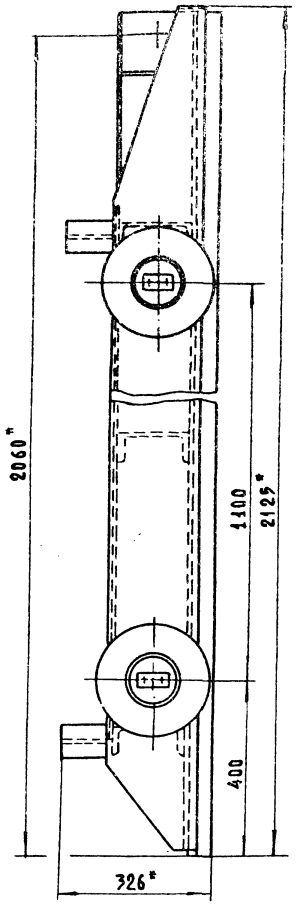

Б-Б
М 1:2

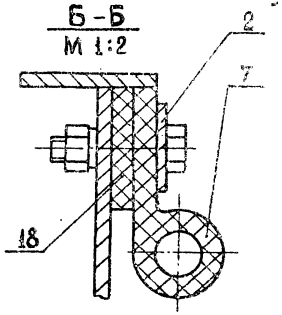

В - В
М 1:2

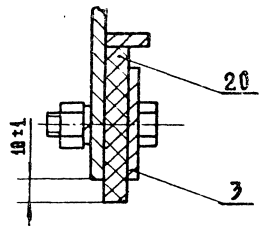

1*. Размеры для справок

2**. Обработать отверстия в деталях поз. 5,6,7; 18,19,20 по детали ГК 150.200.02.112

3. Стыки уплотнений поз. 5,6,7 вулканизировать.

4. Электроды стальные Э42 ГОСТ 9467-75

5. Неуказанные предельные отклонения размеров по $\pm\frac{t_2}{2}$

А-А
М 1:2

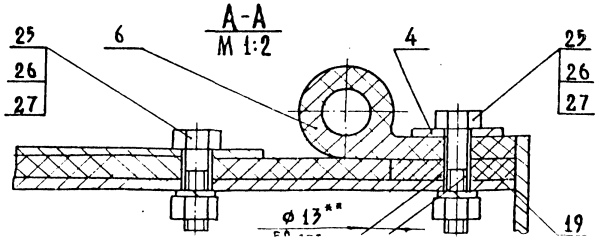

Изм.	Лист	№ докум.	Подп.	Дата
Разраб.		Лепихов		05.12.85
Пров.		Кузнецова		09.12.85
Т. контр.				
ГИП		Певзнер		23.12.85
Н. контр.		Платунина		20.12.85

ГК 150.200.02.000 СБ

Затвор

Сборочный чертёж

Лит.	Масса	Масштаб
А	474	1:10

Лист 1	Листов 2

Союзгипроводхоз
имени Е.Е. Алексеевского
г. Москва

Перв. примен.

Справ. №

Подп. и дата

Инв. № дубл.

Взам. инв. №

Подп. и дата

Инв. № подл.

ГК 150.200.02.000 СБ

Серия 3.820.2-63 Выпуск 2

Справ. № | Перв. примен.

Г – Г
М 1:2

Лист 1

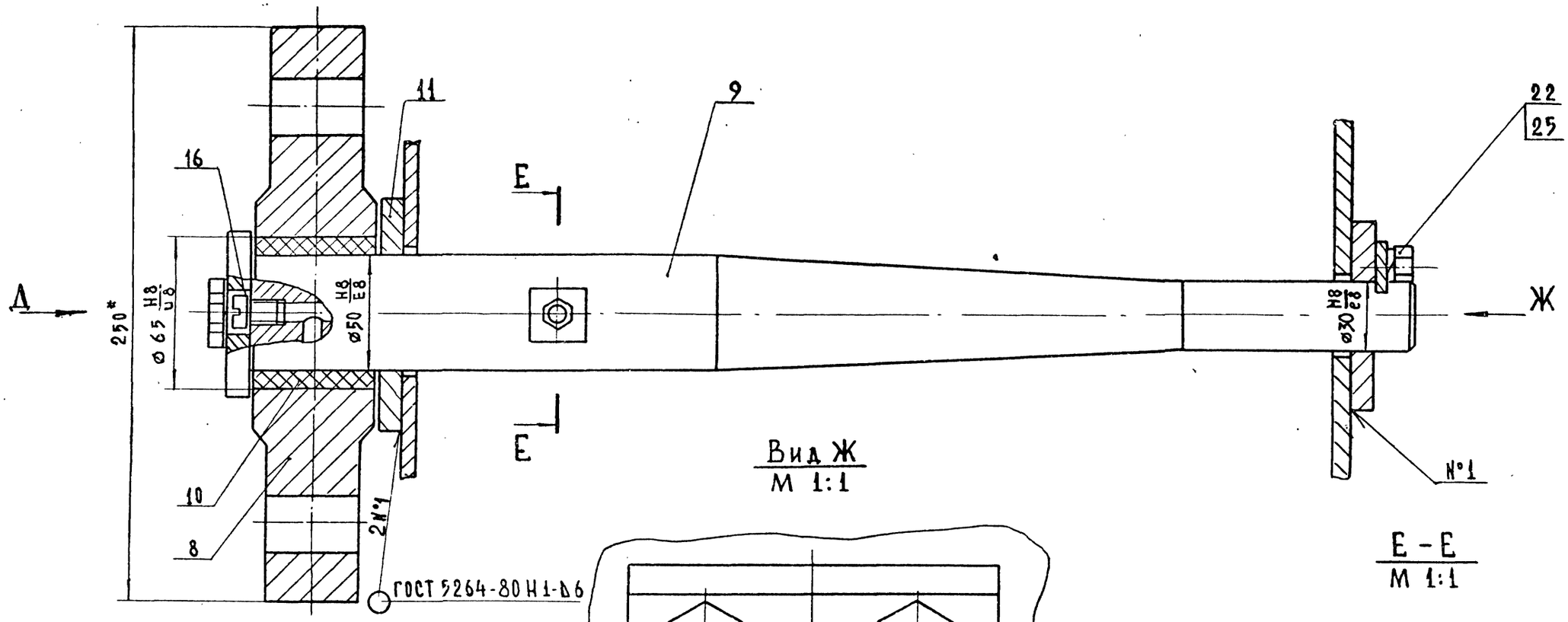

Вид Ж
М 1:1

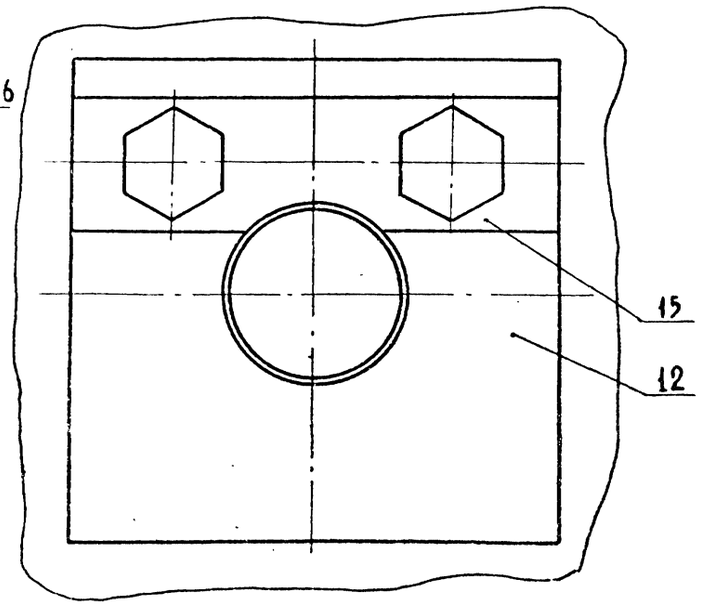

Е – Е
М 1:1

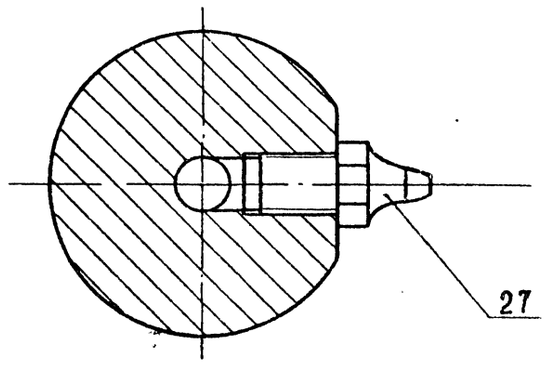

Вид Д
М 1:1

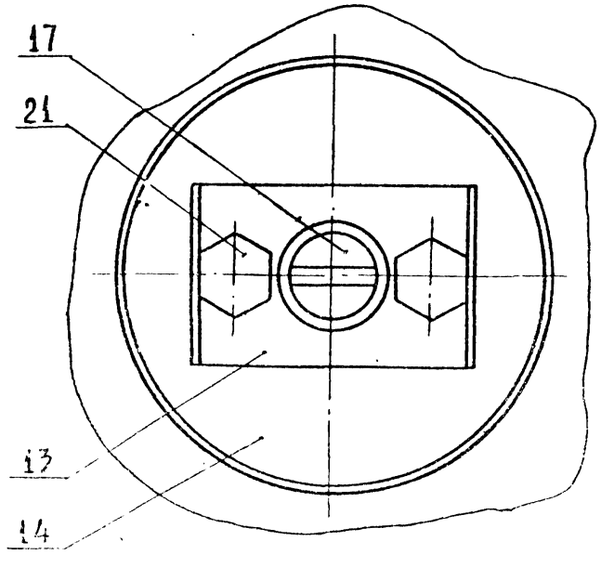

Изм	Лист	№ докум	Подп.	Дата	ГК 150.200.02.000 СБ	Лист 2

Копировал Жебенёва

Формат А3

Инв. № подл. | Подп. и дата | Взам. инв. № | Инв. № дубл. | Подп. и дата

ГК 150.200.02.001

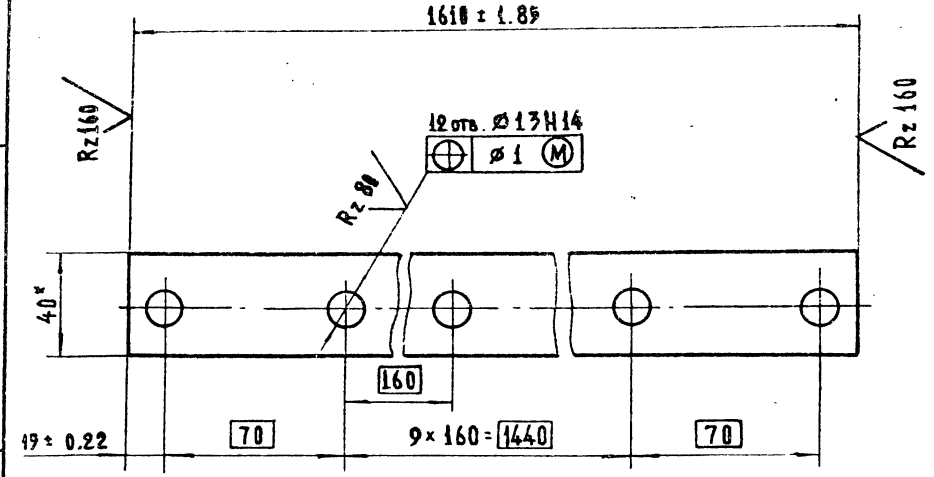

*Размеры для справок

Изм.	Лист	№ докум.	Подп.	Дата
Разраб.		Дубинкин		05.10.85
Пров.		Лепихов		05.12.85
Т. контр.				
Рук. гр.		Кузнецова		19.12.85
Н. контр.		Платунина		20.12.85
Утв.		Певзнер		23.12.85

Накладка

Лит	Масса	Масштаб
А	2	1:2
Лист	Листов 1	

Полоса Б-24×40 ГОСТ 103-76 / В Ст3пс6 ГОСТ 535-79

Союзгипроводхоз имени Е.Е. Алексеевского г. Москва

Копировал Жебенева

Формат А4

ГК 150.200.02.002

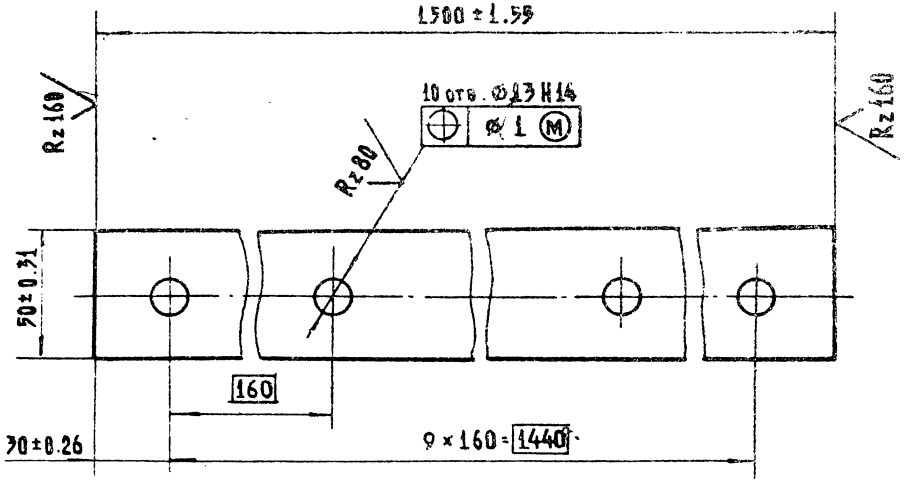

Изм.	Лист	№ докум.	Подп.	Дата
Разраб.		Дубинкин		05.10.85
Пров.		Лепихов		05.12.85
Т. контр.				
Рук. гр.		Кузнецова		19.12.85
Н. контр.		Платунина		20.12.85
Утв.		Певзнер		23.12.85

Накладка

Лит.	Масса	Масштаб
А	3.5	1:2
Лист	Листов 1	

Лист Б-ПН-6 ГОСТ 19903-74 / В Ст.3пс6 ГОСТ 14637-79

Союзгипроводхоз имени Е.Е. Алексеевского г. Москва

Копировал Жебенева

Формат А4

Серия 3.820.2-53 Выпуск 12

Справ. №

Перв. примен.

Подп. и дата | Взам. инв. № | Инв. № дубл. | Подп. и дата | Инв. № подл.

ГК 150.200.02.003

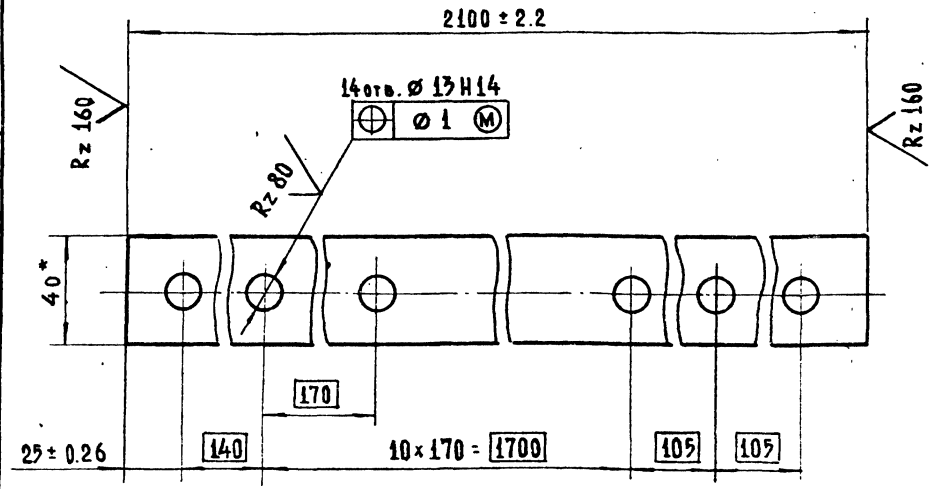

* Размеры для справок

Изм.	Лист	№ докум.	Подп.	Дата
Разраб.		Дубинкин		05.10.85
Пров.		Лепихов		05.12.85
Т.контр.				
Рук.гр.		Кузнецова		09.12.85
Н.контр.		Платунина		20.12.85
Утв.		Певзнер		23.12.85

ГК 150.200.02.003

Накладка

Лит.	Масса	Масштаб
А	2.6	1:2
Лист	Листов 1	

Полоса 5-24×40 ГОСТ 103-76 / Ст3пс6 ГОСТ 535-79

Союзгипроводхоз имени Е.Е. Алексеевского г. Москва

Копировал Жебенева 24 Формат А4

ГК 150.200.02.004

Рис. 1

ГК 150.200.02.004 - изображено
ГК 150.200.02.004-01 - зеркальное отражение

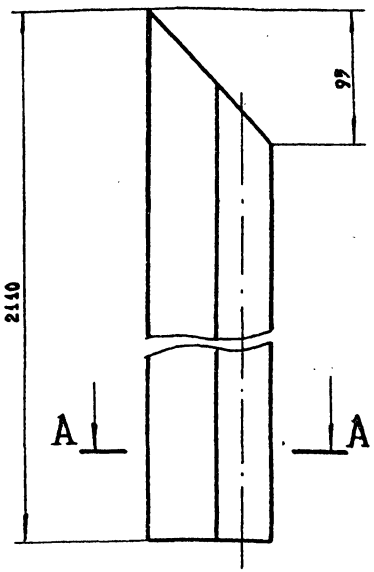

Рис. 2

Остальное - см. рис. 1

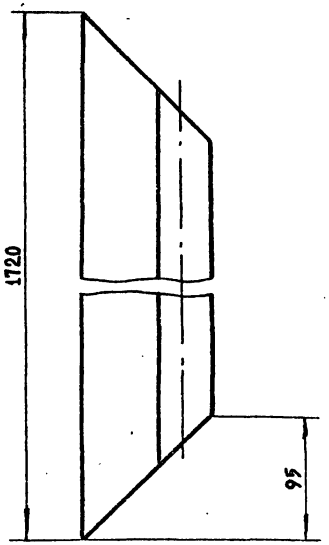

Обозначение	Рис.	Масса, кг
ГК 150.200.02.004	1	3.8
-01	1	3.8
-02	2	2.9

А–А
М 1:2

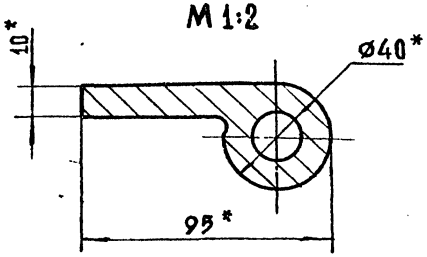

* Размер для справок

Изм.	Лист	№ докум.	Подп.	Дата
Разраб.		Дубинкин		05.10.85
Пров.		Лепихов		05.12.85
Т.контр.				
Рук.гр.		Кузнецова		09.12.85
Н.контр.		Платунина		20.12.85
Утв.		Певзнер		23.12.85

ГК 150.200.02.004

Уплотнение

Лит.	Масса	Масштаб
А	см. табл.	1:2
Лист.	Листов 1	

Резина тип II а ТУ 38-105417-83

Союзгипроводхоз имени Е.Е. Алексеевского г. Москва

Копировал Жебенева 24 Формат А4

Перв. примен. | Справ. № | Подп. и дата | Инв. № дубл. | Взам. инв. № | Подп. и дата | Инв. № подл.

ГК 150.200.02.005

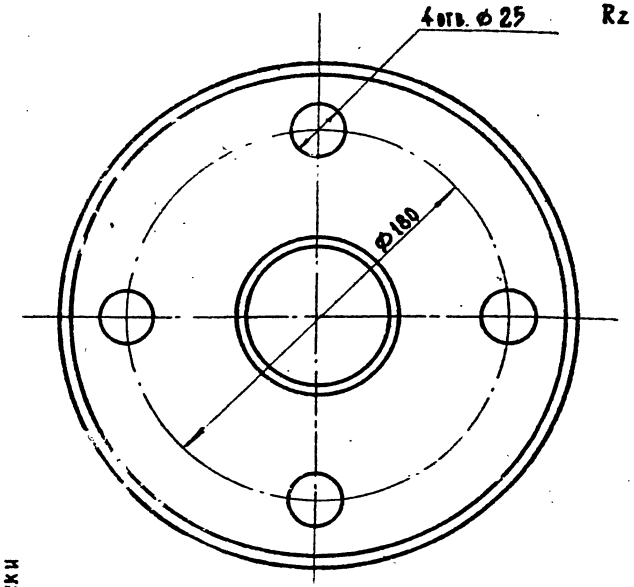

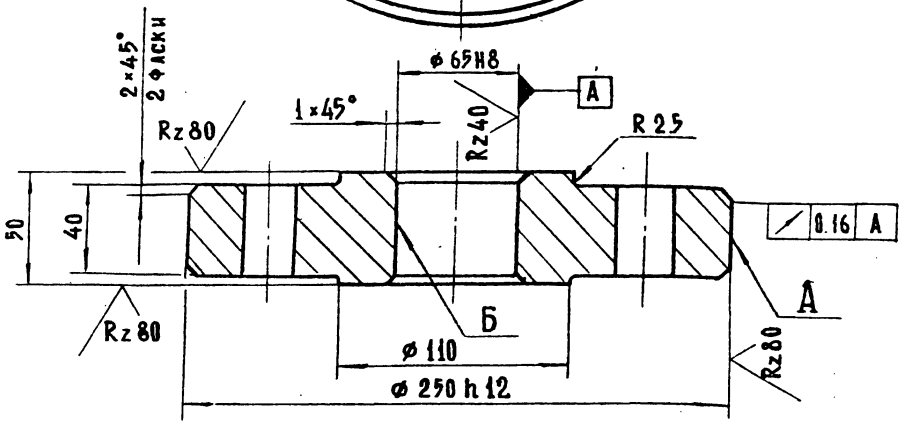

1. Литье III класса точности по ГОСТ 2009-55
2. Отливку отжечь
3. Раковины на поверхностях А и Б не допускаются
4. Неуказанные предельные отклонения размеров $\pm \frac{IT\,14}{2}$

Изм.	Лист	№ докум.	Подп.	Дата
Разраб.		Дубинкин		5.10.85
Пров.		Лепихов		5.10.85
Т. контр.				
Рук. гр.		Кузнецова		9.12.85
Н. контр.		Платунина		20.12.85
Утв.		Певзнер		23.12.85

ГК 150.200.02.005

Колесо

Лит.	Масса	Масштаб
А	14.2	1:25
Лист	Листов 1	

Отливка 35Л-II ГОСТ977-73

Союзгипроводхоз имени Е.Е. Алексеевского г. Москва

Копировал Жебенёва

Формат А4

ГК 150.200.02.007

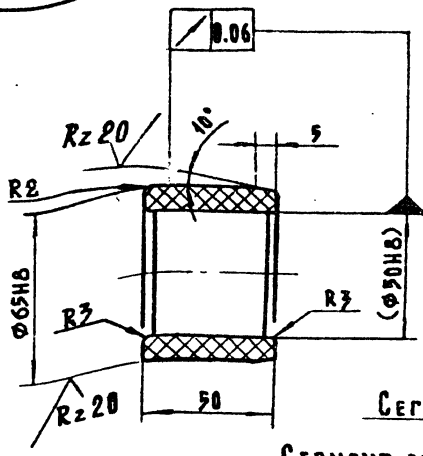

Заготовка втулки

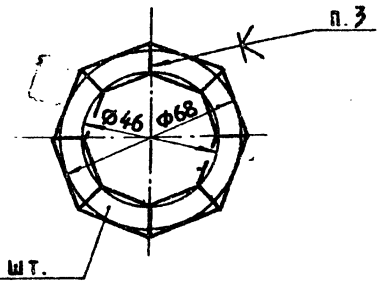

Сегмент втулки
М 1:1

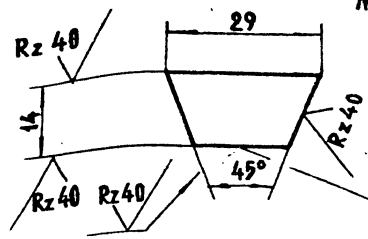

Торцы волокон древесины

1. Толщина листа ЛСП-Б, необходимая для изготовления сегментов втулки, не менее 30 мм.
2. Нарезанные из листа бруски сушить при температуре 30°÷40° в течении 2÷3 суток.
3. После фрезерования брусков поверхности сегментов обезжирить ацетоном и склеивать водо- и маслоупорным клеем ВИАМ-Б3
4. Склеенную заготовку сушить при температуре 30°-35° С в течении 10÷12 часов.
5. Размер, указанный в скобках, выполнить после запрессовки втулки в деталь ГК 150.200.02.005 в чистотой обработки Rz 20

Изм.	Лист	№ докум.	Подп.	Дата
Разраб.		Дубинкин		4.10.29
Пров.		Лепихов		4.12.85
Т. контр.				
Рук. гр.		Кузнецова		9.12.85
Н. контр.		Платунина		
Утв.		Певзнер		

ГК 150.200.02.007

Втулка

Лит.	Масса	Масштаб
А	0.3	1:2
Лист	Листов 1	

ДСП-Б ГОСТ 13913-78

Союзгипроводхоз имени Е.Е. Алексеевского г. Москва

Копировал Жебенёва

Формат А4

Перв. примен. | Справ. № | Подп. и дата | Инв. № дубл. | Взам. инв. № | Подп. и дата | Инв. № подл.

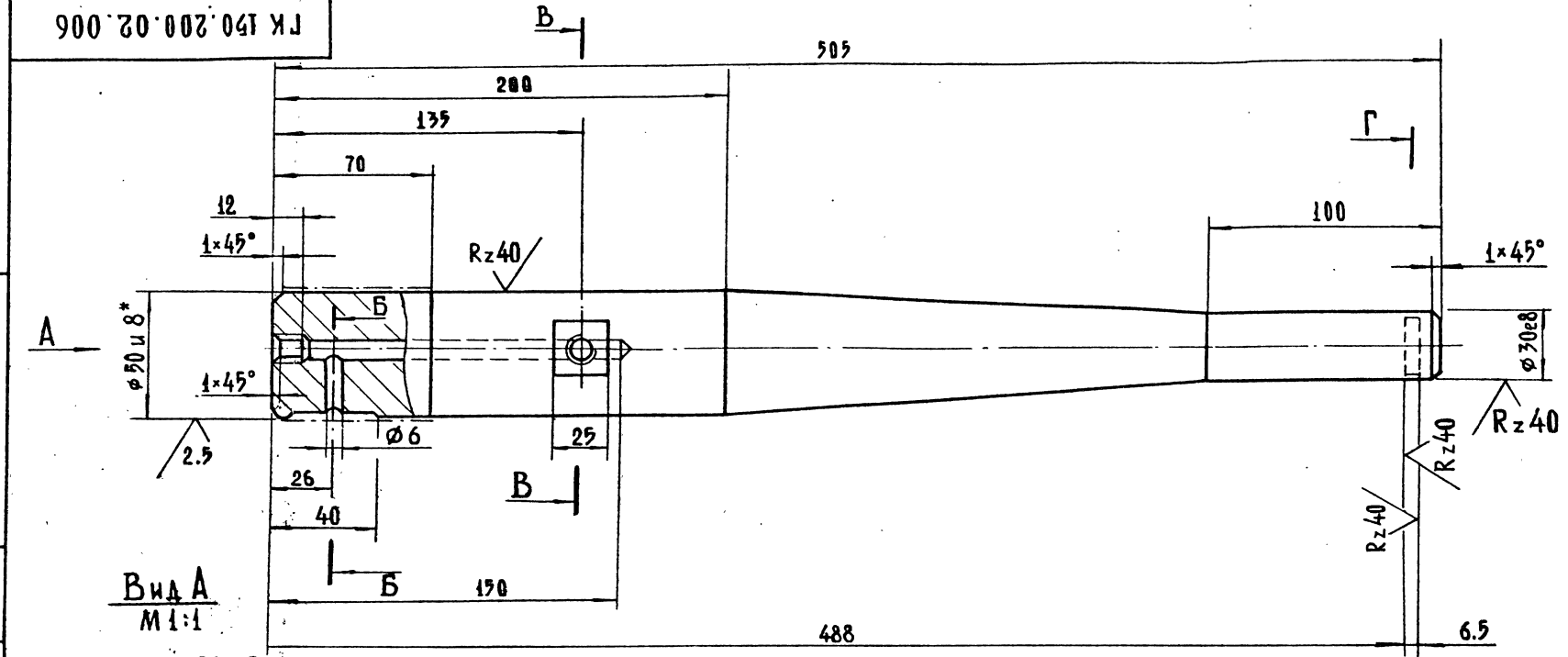

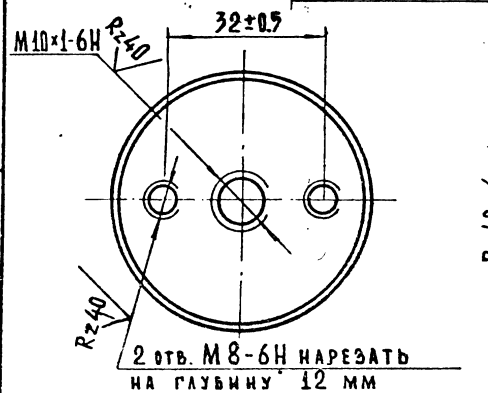

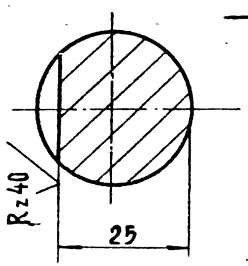

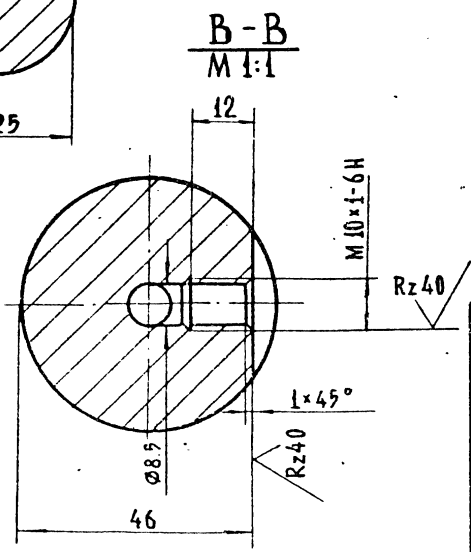

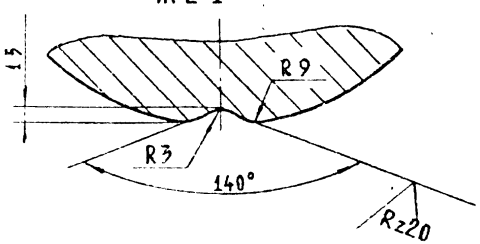

1. * Размеры и шероховатость поверхности после покрытия
2. Неуказанные предельные отклонения размеров: отверстий - H14, валов - h14, остальных ± IT14/2
3. Покрытие поверхности Д - Хт8 36 ГОСТ 9073-77

Изм.	Лист	№ докум.	Подп.	Дата
Разраб.		Дубинкин		8.10.85
Пров.		Лепихов		5.12.85
Т.контр.				
Рук.гр.		Кузнецова		9.12.85
Н.контр.		Платунина		20.12.85
Утв.		Певзнер		23.12.85

ГК-150.200.02.006

Ось

Лит.	Масса	Масштаб
А	5.5	1:2

Лист	Листов 1

Круг 55-В-ГОСТ 2590-71 / В Ст.3пс.6-ГОСТ 535-79

Союзгипроводхоз имени Е.Е. Алексеевского г. Москва

Копировал Жевенёва 24 Формат А3

Инв. № подл. | Подп. и дата | Взам. инв. № | Инв. № дубл. | Подп. и дата | Перв. примен. | Справ. №

ГК 150.200.02.008

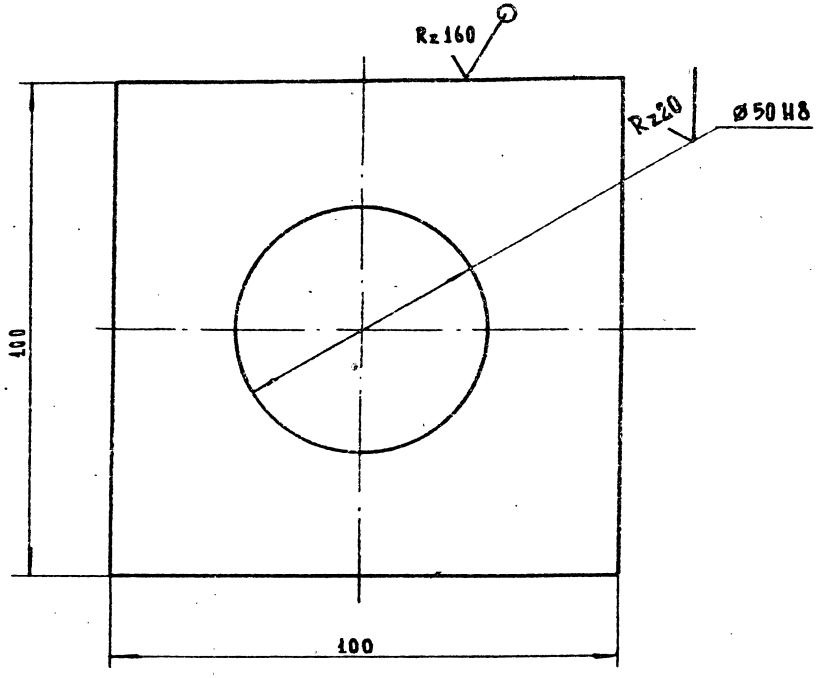

Неуказанные предельные отклонения размеров по $\pm \frac{IT\,14}{2}$

Изм.	Лист	№ докум.	Подп.	Дата
Разраб.		Дубинкин		08.10.85
Пров.		Лепихов		05.12.85
Т. контр.				
Рук. гр.		Кузнецова		19.12.85
Н. контр.		Платунина		24.12.85

ГК 150.200.02.008

Лит.	Масса	Масштаб
А	0.6	1:1
Лист	Листов 1	

Накладка

Лист — Б-ПН-10 ГОСТ 19903-74 / В Ст.3пс 6 ГОСТ 14637-79

Союзгипроводхоз имени Е.Е. Алексеевского г. Москва

ГК 150.200.02.009

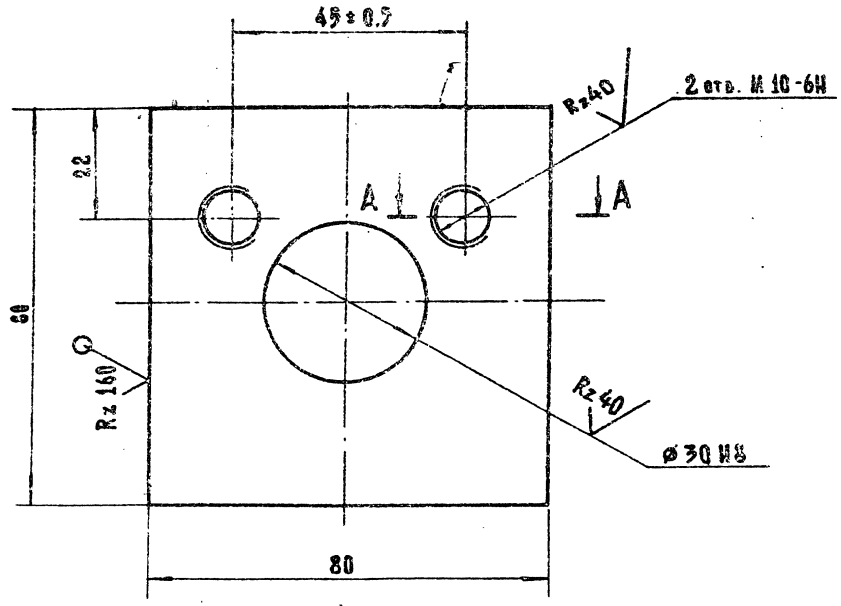

А-А

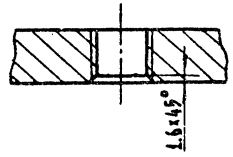

Неуказанные предельные отклонения размеров по $\pm \frac{IT\,14}{2}$

Изм.	Лист	№ докум.	Подп.	Дата
Разраб.		Дубинкин		08.10.85
Пров.		Лепихов		05.12.85
Т. контр.				
Рук. гр.		Кузнецова		19.12.85
Н. контр.		Платунина		24.12.85
Утв.		Певзнер		23.12.85

ГК 150.200.02.009

Лит.	Масса	Масштаб
А	0.4	1:1
Лист	Листов 1	

Накладка

Лист — Б-ПН-10 ГОСТ 19903-74 / В Ст.3пс 6 ГОСТ 14637-79

Союзгипроводхоз имени Е.Е. Алексеевского г. Москва

Формат А4

Перв. примен. | Справ. № | Подп. и дата | Инв. № дубл. | Взам. инв. № | Подп. и дата | Инв. № подл.

Серия 3.820.2-65 Выпуск 2

Справ. №

Перв. примен.

ГК 150.200.02.010

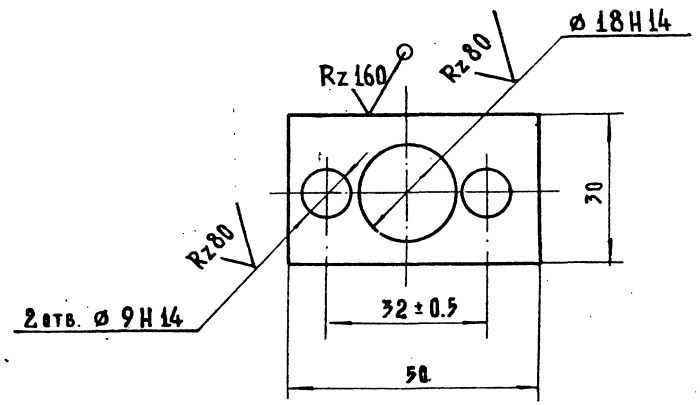

Неуказанные предельные отклонения размеров по $\pm \frac{IT14}{2}$

Изм.	Лист	№ докум.	Подп.	Дата
Разраб.		Дубинкин		09.10.85
Пров.		Лепихов		05.12.85
Т. контр.				
Рук. гр.		Кузнецова		09.12.85
Н. контр.		Платунина		20.12.85
Утв.		Певзнер		23.12.85

ГК 150.200.02.010

Шайба стопорная

Лит.	Масса	Масштаб
А	0.01	1:1

Лист | Листов 1

Лист Б-ОН.15-ГОСТ 19903-74
3-Б-Ст3пс ГОСТ 16523-70

Союзгипроводхоз имени Е.Е. Алексеевского г. Москва

Копировал Жебенёва

Формат А4

Инв. № подл. | Подп. и дата | Взам. инв. № | Инв. № дубл. | Подп. и дата

Справ. №

Перв. примен.

ГК 150.200.02.011

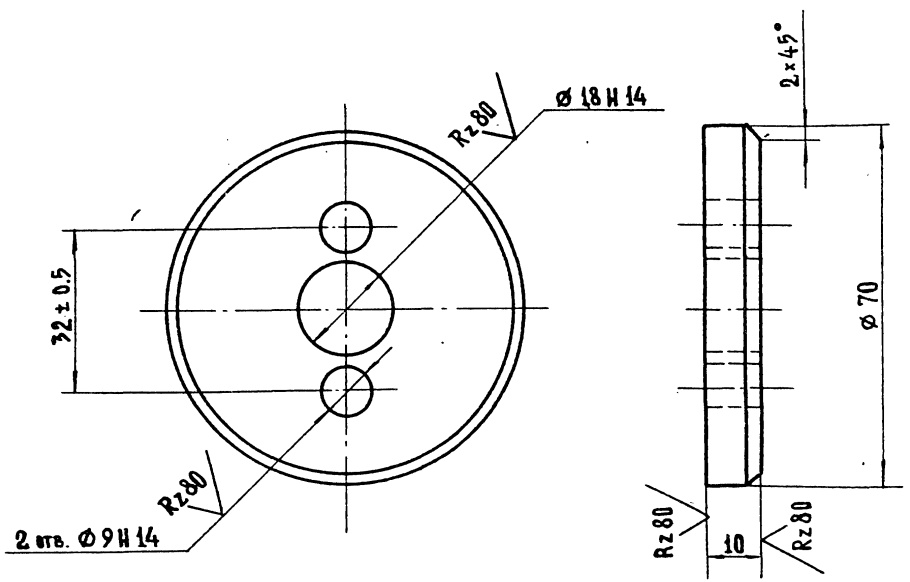

Неуказанные предельные отклонения размеров по $\pm \frac{IT14}{2}$

Изм.	Лист	№ докум.	Подп.	Дата
Разраб.		Дубинкин		09.10.85
Пров.		Лепихов		05.12.85
Т. контр.				
Рук. гр.		Кузнецова		09.12.85
Н. контр.		Платунина		20.12.85
Утв.		Певзнер		23.12.85

ГК 150.200.02.011

Шайба торцевая

Лит.	Масса	Масштаб
А	0.3	1:1

Лист | Листов 1

Круг 70-В-ГОСТ 2590-71
В Ст.3пс 6-ГОСТ 535-79

Союзгипроводхоз имени Е.Е. Алексеевского г. Москва

Копировал Жебенёва

Формат А4

Инв. № подл. | Подп. и дата | Взам. инв. № | Инв. № дубл. | Подп. и дата

ГК 150.200.02.012

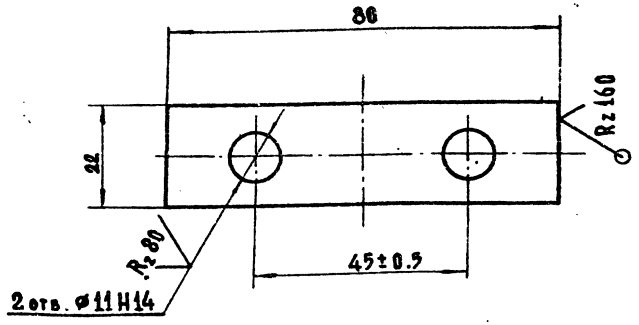

Неуказанные предельные отклонения размеров по $\pm \frac{IT14}{2}$

Изм.	Лист	№ докум.	Подп.	Дата
Разраб.		Дубинкин		09.10.85
Пров.		Лепихов		05.12.85
Т. контр.				
Рук. гр.		Кузнецова		09.12.85
Н. контр.		Платунина		20.12.85

ГК 150.200.02.012

Оседержатель

Лит.	Масса	Масштаб
А	0.1	1:1

Лист | Листов 1

Лист Б-ПН6 ГОСТ 19903-74 / В Ст.3пс6 ГОСТ 14637-79

Союзгипроводхоз имени Е.Е. Алексеевского г. Москва

ГК 150.200.02.013

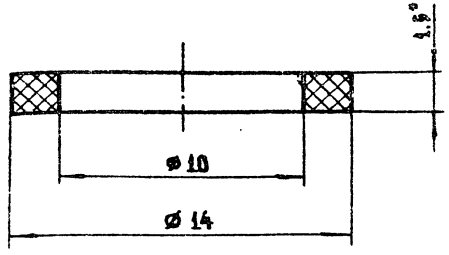

1.* Размеры для справок
2. Размеры обеспечить инструментом

Изм.	Лист	№ докум.	Подп.	Дата
Разраб.		Дубинкин		07.10.85
Пров.		Лепихов		05.12.85
Т. контр.				
Рук. гр.		Кузнецова		09.12.85
Н. контр.		Платунина		20.12.85
Утв.		Певзнер		23.12.85

ГК 150.200.02.013

Шайба

Лит.	Масса	Масштаб
А	0.0001	5:1

Лист | Листов 1

Кожа техническая легкая 1.5 ГОСТ 20836-75

Союзгипроводхоз имени Е.Е. Алексеевского г. Москва

Серия 3.820.2-63 Выпуск 2

Справ. №

Перв. примен.

Подп. и дата

Инв. № дубл.

Взам. инв. №

Подп. и дата

Инв. № подл.

ГК 150.200.02 014

Rz 160

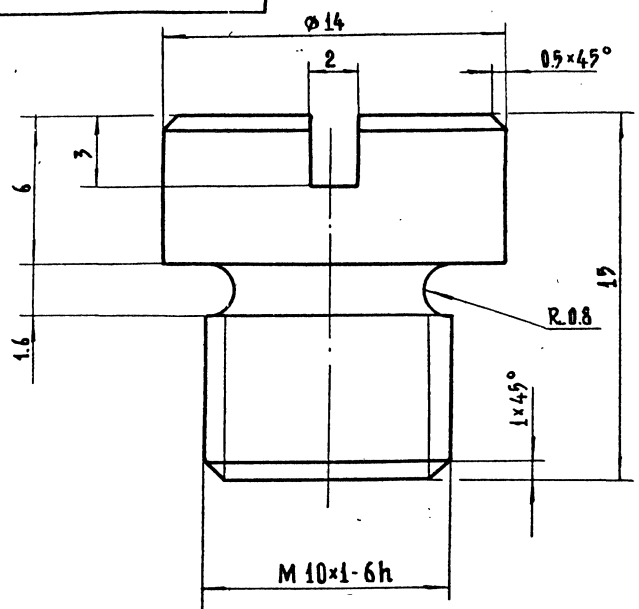

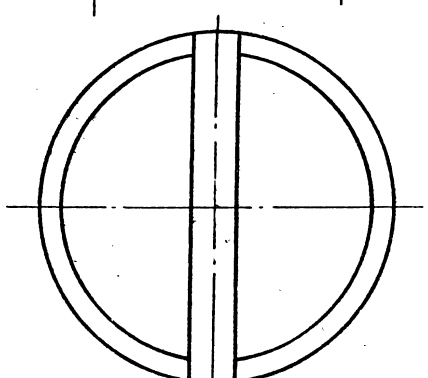

. Предельные отклонения размеров по $\pm \frac{IT14}{2}$

Изм	Лист	№ докум.	Подп.	Дата
Разраб.		Дубинкин		09.10.85
Пров.		Лепихов		05.12.85
Т. контр.				
Рук. гр.		Кузнецова		09.12.85
Н. контр.		Платунина		20.12.85
Утв.		Певзнер		23.12.85

ГК 150.200.02 014

Пробка

Лит.	Масса	Масштаб
А	0.01	5:1

Лист | Листов 1

Круг — 16-В-ГОСТ 2590-71 / ВСт3пс6-ГОСТ 535-79

Союзгипроводхоз имени Е.Е. Алексеевского г. Москва

Копировал Жебенёва

Формат А4

Перв. примен. | Справ. № | Подп. и дата | Инв. № дубл. | Взам. инв. № | Подп. и дата | Инв. № подл.

ГК 150.200.02 101

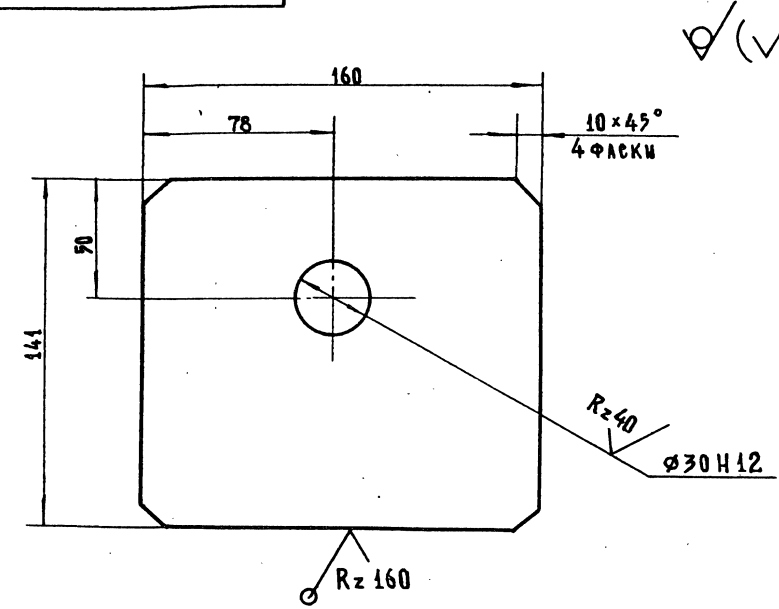

Неуказанные предельные отклонения размеров по $\pm \frac{IT14}{2}$

Изм	Лист	№ докум.	Подп.	Дата
Разраб.		Дубинкин		09.10.85
Пров.		Лепихов		05.12.85
Т. контр.				
Рук. гр.		Кузнецова		09.12.85
Н. контр.		Платунина		19.12.85
Утв.		Певзнер		23.12.85

ГК 150.200.02 101

Подвеска

Лит.	Масса	Масштаб
А	2.8	1:2

Лист | Листов 1

Лист — Б-ПН-16 ГОСТ 19903-74 / ВСт3пс6 ГОСТ 14637-79

Союзгипроводхоз имени Е.Е. Алексеевского г. Москва

Копировал Жебенёва

Формат А4

Перв. примен. | Справ. № | Подп. и дата | Инв. № дубл. | Взам. инв. № | Подп. и дата | Инв. № подл.

Формат	Зона	Поз.	Обозначение	Наименование	Кол.	Примечание
				Документация		
А3			ГК 150.200.02 168 СБ	Сборочный чертеж		
				Детали		
А4		1	ГК 150.200.02.101	Подвеска	2	
А4		2	ГК 150.200.02.102	Отбой	4	
А4		3	ГК 150.200.02.103	Основание	4	
А4		4	ГК 150.200.02.104	Ребро	4	
А4		5	ГК 150.200.02.105	Накладка	2	
А4		6	ГК 150.200.02.106	Ребро	2	
А4		7	ГК 150.200.02.107	Ребро	3	
А4		8	ГК 150.200.02.108	Стойка	2	
А4		9	ГК 150.200.02.109	Ребро	2	
А4		10	-01	Ребро	2	
А4		11	-02	Ребро	1	
		12	-03	Ребро	1	
А4		13	ГК 150.200.02.110	Обшивка	1	
БЧ		14	ГК 150.200.02.113	Ригель	3	24.4 кг
				Швеллер 16П-ГОСТ 8240-72 / В Ст3пс6-ГОСТ 535-79		
				$\ell = (1720_{-3.7})$ мм		
БЧ		15	ГК 150.200.02.114	Накладка	1	2.35 кг
				Полоса Б-2 6×100 ГОСТ 103-76 / В Ст3пс6 ГОСТ 535-79		
				$\ell = (500_{-1.8})$ мм		

Инв. № подл. | Подп. и дата | Взам. инв. № | Инв. № дубл. | Подп. и дата

Изм.	Лист	№ докум.	Подп.	Дата
Разраб.		Лепихов		5.12.85
Пров.		Кузнецова		7.12.85
ГИП		Левзнер		10.12.85
Н. контр.		Платунина		20.12.85
Утв.		Мишустин		18.12.85

ГК 150.200.02.100

Металлоконструкция

Лит.	Лист	Листов
А	1	2

Союзгипроводхоз имени Е.Е. Алексеевского г. Москва

Копировал Жебенёва

Формат А4

Формат	Зона	Поз.	Обозначение	Наименование	Кол.	Примечание
БЧ		16	ГК 150.200.02.115	Накладка	1	3.8 кг
				Полоса Б-2 6×60 ГОСТ 103-76 / В Ст.3 пс 6 ГОСТ 535-79		
				$\ell = (1350_{-2.8})$ мм		
БЧ		17	ГК 150.200.02.116	Стойка	1	1.6 кг
				Полоса Б-2 14×90 ГОСТ 103-76 / В Ст.3 пс 6 ГОСТ 535-79		
				$\ell = (168 \pm 0.5)$ мм		
БЧ		18	ГК 150.200.02.117	Ребро	1	2.4 кг
				Полоса Б-2 6×168 ГОСТ 103-76 / В Ст3 пс 6 ГОСТ 535-79		
				$\ell = (320_{-1.9})$ мм		
БЧ		19	ГК 150.200.02.118	Упор	1	1.4 кг
				Полоса Б-2 6×20 ГОСТ 103-76 / В Ст3 пс ГОСТ 535-79		
				$\ell = (1500 \pm 1.55)$ мм		
БЧ		20	ГК 150.200.02.119	Обвязка	1	4.9 кг
				Полоса Б-2 6×60 ГОСТ 103-76 / В Ст.3 пс 6 ГОСТ 535-79		
				$\ell = (1720_{-3.7})$ мм		

Инв. № подл. | Подп. и дата | Взам. инв. № | Инв. № дубл. | Подп. и дата

Изм.	Лист	№ докум.	Подп.	Дата

ГК 150.200.02.100

Лист 2

Копировал Жебенёва

Формат А4

ГК 150.200.02.100 СБ

Перв. примен.

Справ. №

Подп. и дата

Инв. № дубл.

Взам. инв. №

Подп. и дата

Инв. № подл.

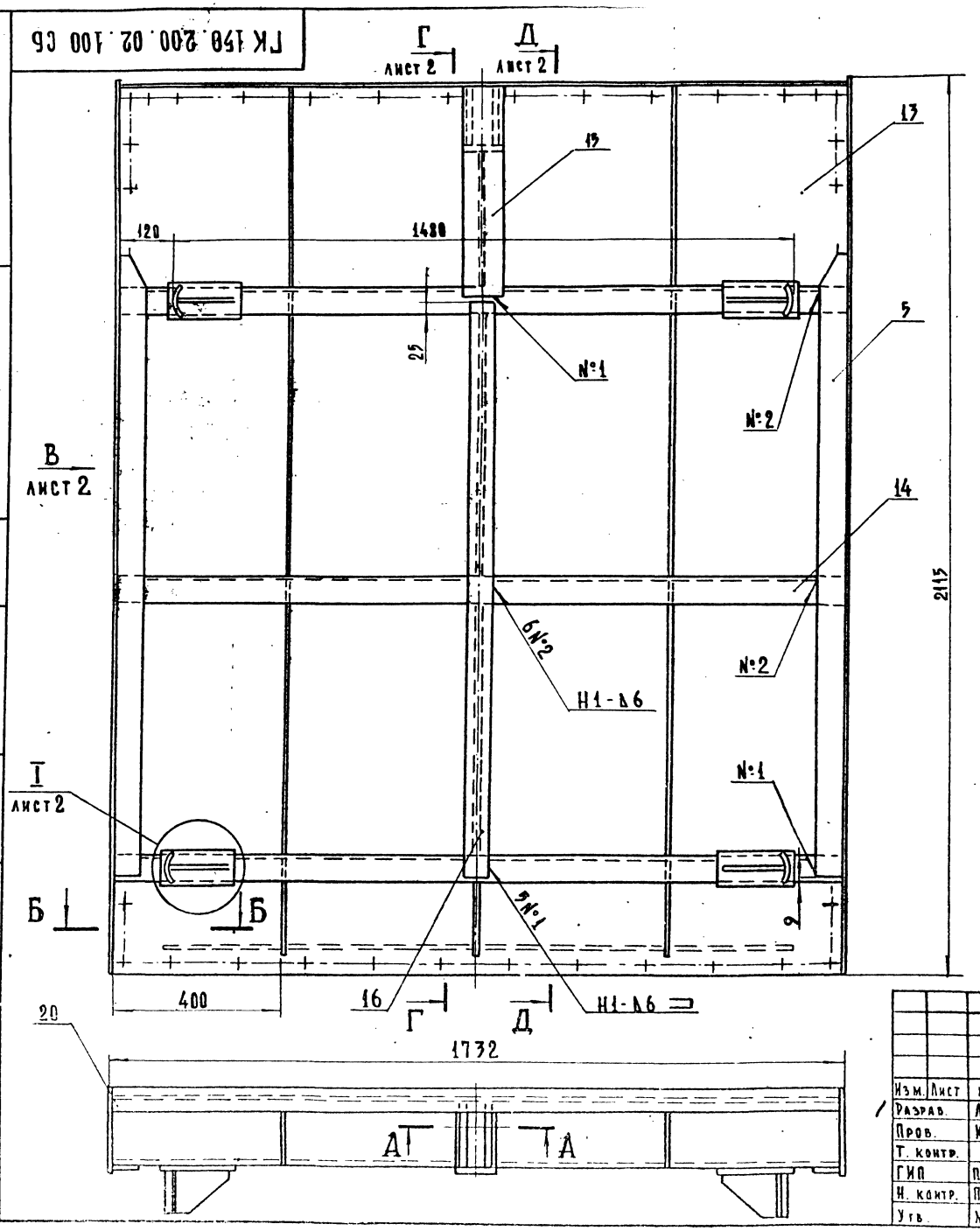

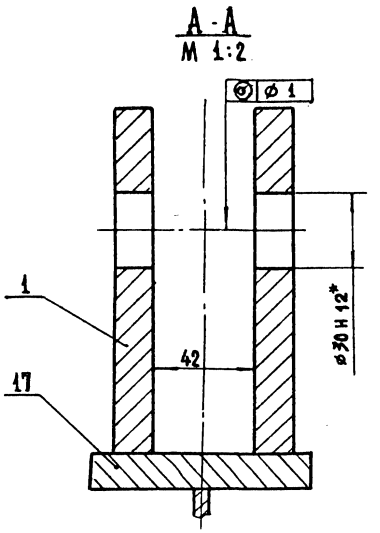

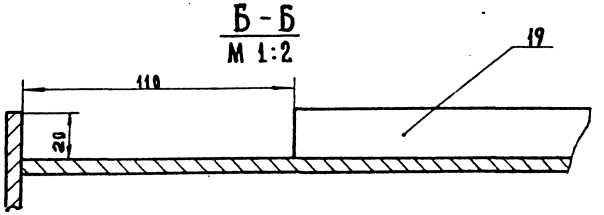

1. * Размеры для справок
2. Сварка по ГОСТ 5264-80 электродом Э42 ГОСТ 9467-75
3. Сварку вести швом Т1-∆4 по контуру прилегания свариваемых деталей, кроме швов, указанных на чертеже.
4. Шероховатость поверхности деталей, выполненных без чертежа, после обрезки. — Rz 160
5. Неуказанные предельные отклонения размеров по $\pm \frac{t_3}{2}$

Изм.	Лист	№ докум.	Подп.	Дата
Разраб.		Лепихов		6.12.85
Пров.		Кузнецова		9.12.85
Т. контр.				
ГИП		Певзнер		22.12.85
Н. контр.		Платунина		20.12.85
Утв.		Мишустин		20.12.85

ГК-150.200.02.100 СБ

Металлоконструкция

Сборочный чертёж

Лит	Масса	Масштаб
А	358	1:10

Лист 1 Листов 2

Союзгипровод х/з имени Е.Е. Алексеевского г. Москва

Копировал Жебенёва

Формат А3

ГК 150.200.02.100 СБ

Вид В лист 1

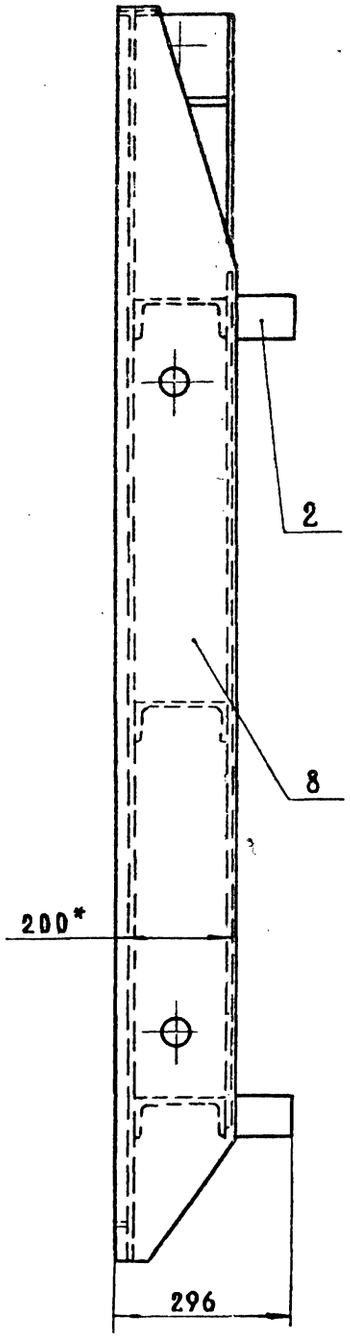

Г-Г лист 1

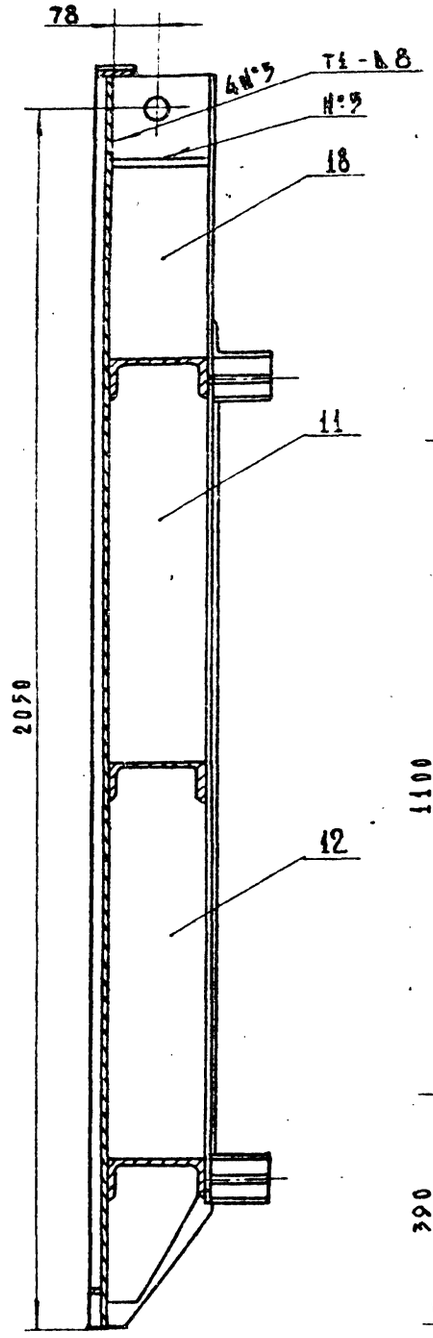

А-А лист 1

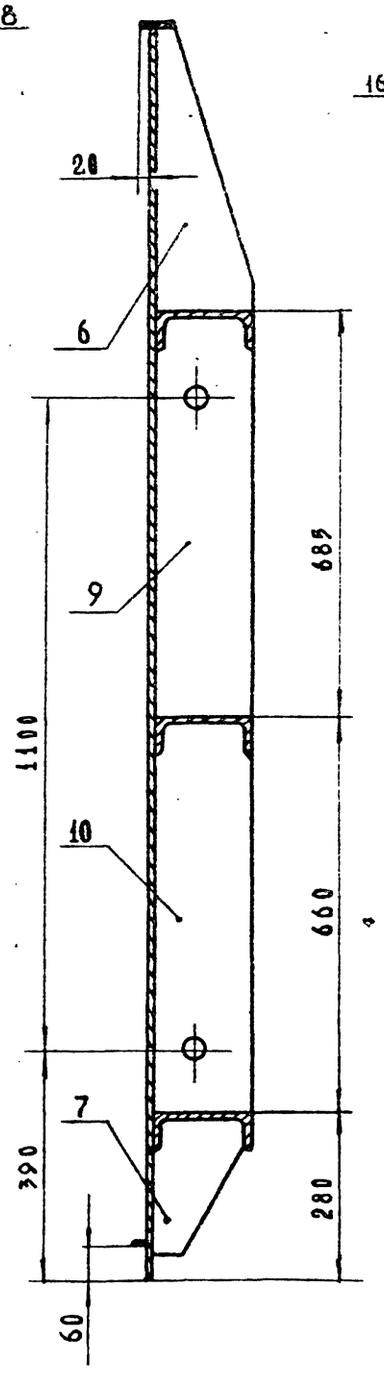

I лист 1
М 1:2

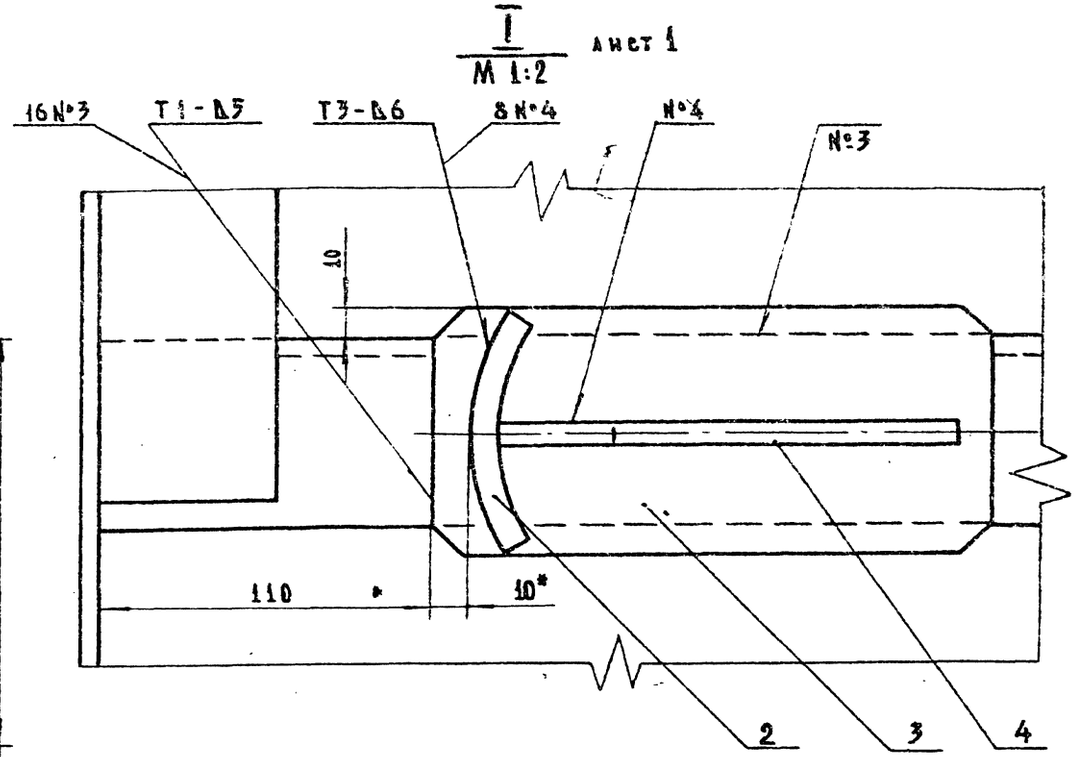

Изм.	Лист	№ докум.	Подп.	Дата	ГК 150.200.02.100. СБ	Лист 2

Перв. примен.
Справ. №
Подп. и дата
Инв. № дубл.
Взам. инв. №
Подп. и дата
Инв. № подл.

ГК 150.200.02.102

Rz 160 (√)

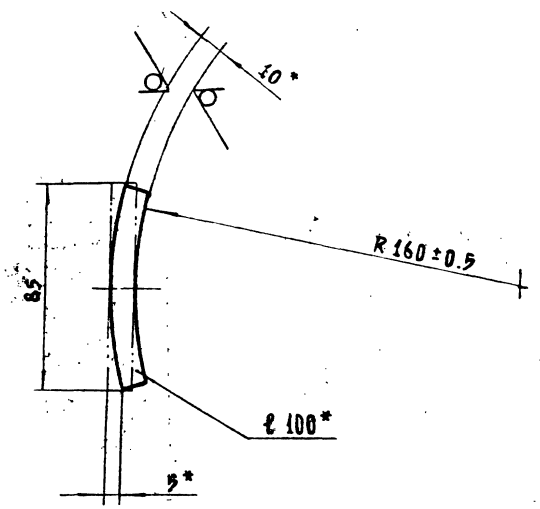

1. * Размеры для справок
2. Неуказанные предельные отклонения размеров по ± IT14/2

Изм	Лист	№ докум.	Подп.	Дата
Разраб.		Дубинкин		02.10.85
Пров.		Лепихов		05.12.85
Т. контр.				
Рук. гр.		Кузнецова		09.12.85
Н. контр.		Платунина		28.10.85
Утв.		Левзнер		23.12.85

ГК 150.200.02.102

Отбой

Лит.	Масса	Масштаб
Л	0.7	1:2

Лист | Листов 1

Полоса Б-210×100 ГОСТ 103-74 / В Ст3пс ГОСТ 535-79

Союзгипроводхоз имени Е.Е. Алексеевского г. Москва

Перв. примен. | Справ. № | Подп. и дата | Взам. инв. № | Инв. № дубл. | Подп. и дата | Инв. № подл. | 1

Копировал Жебенева Формат А4

ГК 150.200.02.103

(√)

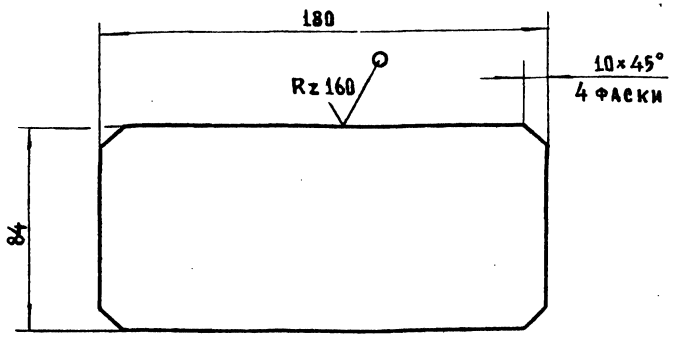

1. * Размеры для справок
2. Предельные отклонения размеров по ± IT14/2

Изм	Лист	№ докум.	Подп.	Дата
Разраб.		Дубинкин		02.10.85
Пров.		Лепихов		05.12.85
Т. контр.				
Рук. гр.		Кузнецова		09.12.85
Н. контр.		Платунина		28.10.85
Утв.		Левзнер		23.12.85

ГК 150.200.02.103

Основание

Лит.	Масса	Масштаб
А	1.2	1:2

Лист | Листов 1

Лист Б-ПН-10 ГОСТ 19903-74 / В Ст3пс 6 ГОСТ 14637-79

Союзгипроводхоз имени Е.Е. Алексеевского г. Москва

Перв. примен. | Справ. № | Подп. и дата | Взам. инв. № | Инв. № дубл. | Подп. и дата | Инв. № подл. | 1

Копировал Жебенева Формат А4

Серия 3.820.2-63 Выпуск 2

ГК 150.200.02.104

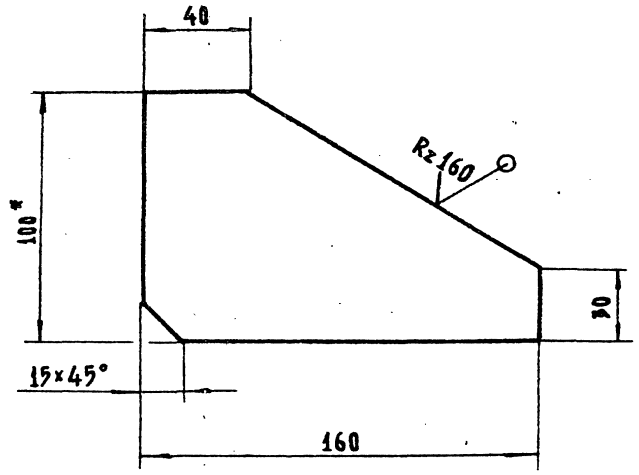

1. * Размеры для справок
2. Неуказанные предельные отклонения размеров по $\pm \frac{IT14}{2}$

Изм.	Лист	№ докум.	Подп.	Дата
Разраб.		Дубинкин		05.10.85
Пров.		Лепихов		05.12.85
Т. контр.				
Рук. гр.		Кузнецова		09.12.85
Н. контр.		Платунина		20.12.85
Утв.		Певзнер		23.12.85

ГК 150.200.02.104

Ребро

Лит	Масса	Масштаб
А	0.9	1:2

Лист | Листов 1

Полоса Б-2 10×100 ГОСТ 103-76 / В Ст 3пс 6 ГОСТ 535-79

Союзгипроводхоз имени Е.Е. Алексеевского г. Москва

Копировал Жебенёва

Формат А4

ГК 150.200.02.105

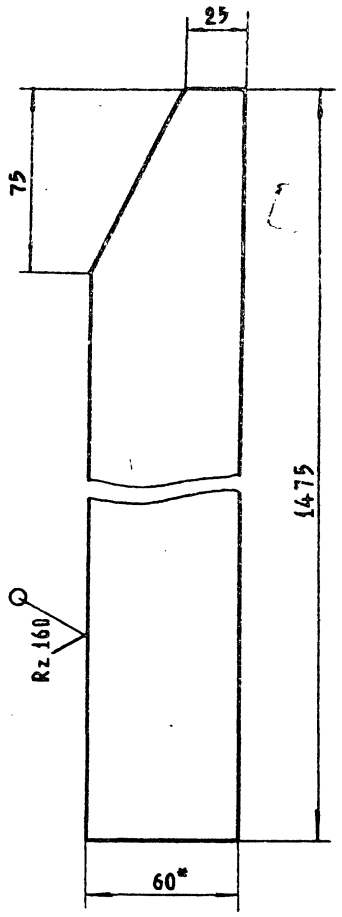

1. * Размеры для справок
2. Неуказанные предельные отклонения размеров по $\pm \frac{IT14}{2}$

Изм.	Лист	№ докум.	Подп.	Дата
Разраб.		Дубинкин		05.10.85
Пров.		Лепихов		05.12.85
Т. контр.				
Рук. гр.		Кузнецова		09.12.85
Н. контр.		Платунина		20.12.85
Утв.		Певзнер		23.12.85

ГК 150.200.02.105

Накладка

Лит.	Масса	Масштаб
А	4.1	1:2

Лист | Листов 1

Полоса Б-26×60 ГОСТ 103-76 / В Ст 3пс 6 ГОСТ 535-79

Союзгипроводхоз имени Е.Е. Алексеевского г. Москва

Копировал Жебенёва

Формат А4

ГК 150.200.02.106

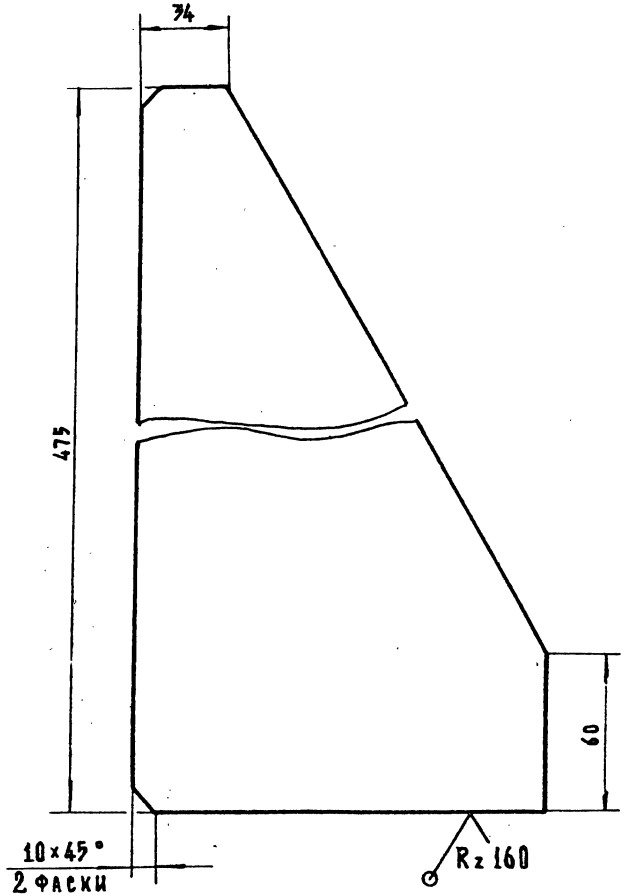

Предельные отклонения размеров по $\pm \frac{IT14}{2}$

Изм.	Лист	№ докум.	Подп.	Дата
Разраб.		Дубинкин		04.10.85
Пров.		Лепихов		05.12.85
Т. контр.				
Рук. гр.		Кузнецова		09.12.85
Н. контр.		Платунина		28.12.85
Утв.		Певзнер		23.12.85

ГК 150.200.02.106

Ребро

Лит.	Масса	Масштаб
А	2.3	1:2

Лист	Листов 1

Полоса Б-26×160 ГОСТ 103-76
В Ст3пс6 ГОСТ 535-79

Союзгипроводхоз имени Е.Е. Алексеевского г. Москва

Копировал Жебенёва

Формат А4

ГК 150.200.02.107

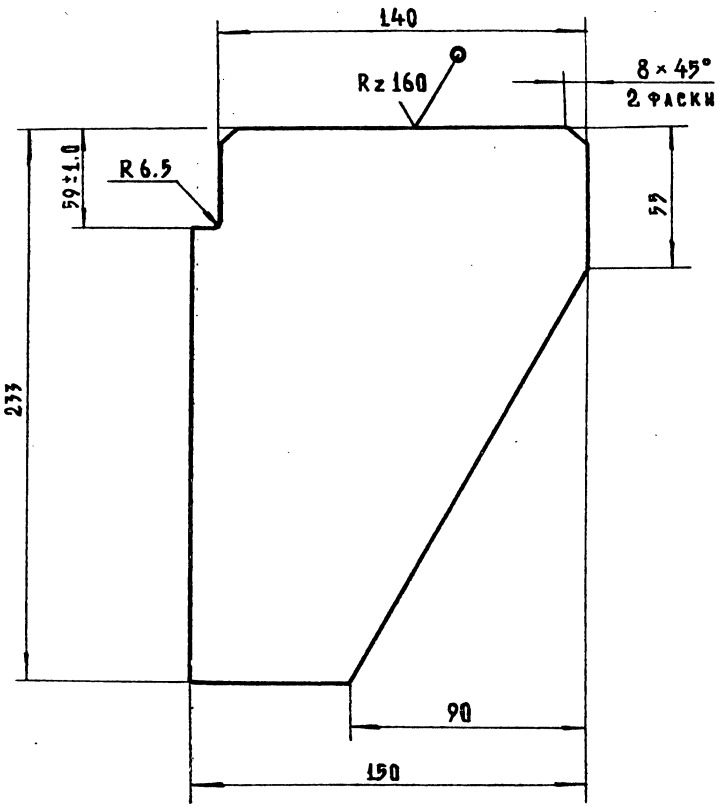

Неуказанные предельные отклонения размеров $\pm \frac{IT14}{2}$

Изм.	Лист	№ докум.	Подп.	Дата
Разраб.		Дубинкин		04.10.85
Пров.		Лепихов		05.12.85
Т. контр.				
Рук. гр.		Кузнецова		09.12.85
Н. контр.		Платунина		28.12.85
Утв.		Певзнер		23.12.85

ГК 150.200.02.107

Ребро

Лит.	Масса	Масштаб
А	1.1	1:2

Лист	Листов 1

Лист Б-ПН-6 ГОСТ 19903-74
В Ст3пс6 ГОСТ 14637-79

Союзгипроводхоз имени Е.Е. Алексеевского г. Москва

Копировал Жебенёва

Формат А4

Перв. примен. | Справ. № | Подп. и дата | Инв. № дубл. | Взам. инв. № | Подп. и дата | Инв. № подл.

ГК 150.200.02.108

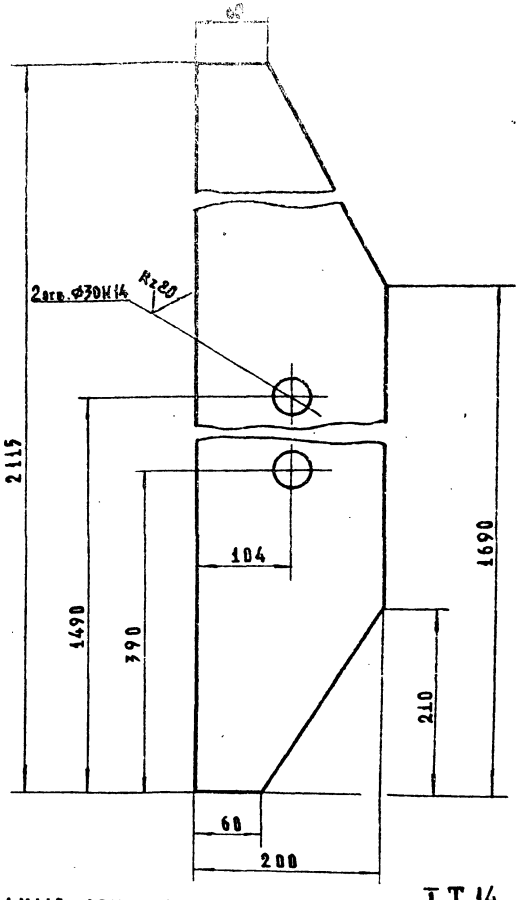

Предельные отклонения размеров по $\pm \frac{IT14}{2}$

Изм.	Лист	№ докум.	Подп.	Дата
Разраб.		Дубинкин		04.10.85
Пров.		Лепихов		05.12.85
Т.контр.				
Рук. гр.		Кузнецова		09.12.85

ГК 150.200.02.108

Стойка

Лит.	Масса	Масштаб
А	18	1:5
Лист	Листов 1	

Б-ПН-6ГОСТ 19903-74

Союзгипроводхоз

ГК 150.200.02.109

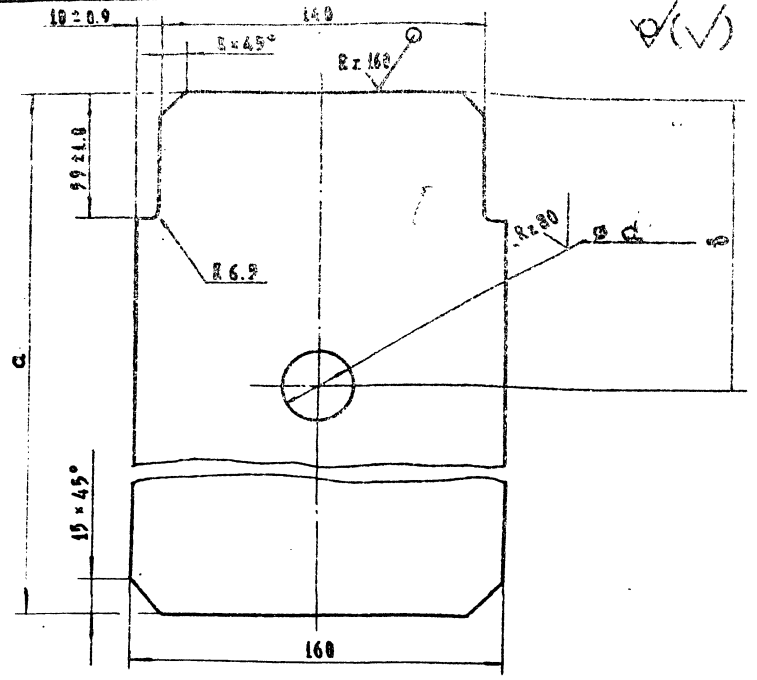

Обозначение	a, мм	в, мм	d, мм		Масса, кг
			H_0 мин.	пред. откл.	
ГК 150.200.02.109	678	130	30	H 14	5
-01	653	543	30	H 14	4.8
-02	678	—	—	—	5
-03	653	—	—	—	4.9

Неуказанные предельные отклонения размеров по $\pm \frac{IT14}{2}$

Изм.	Лист	№ докум.	Подп.	Дата
Разраб.		Дубинкин		04.10.85
Пров.		Лепихов		16.12.85
Т.контр.				
Рук. гр.		Кузнецова		09.12.85
Н. контр.		Платунина		20.12.85

ГК 150.200.02.109

Ребро

Лит.	Масса	Масштаб
А	5	1:2
Лист	Листов 1	

Лист Б-ПН-6ГОСТ 19903-74

Союзгипроводхоз имени Е.Е. Алексеевского г. Москва

Перв. примен.
Справ. №
Подп. и дата
Инв. № дубл.
Взам. инв. №
Подп. и дата

ГК 150.200.02.110

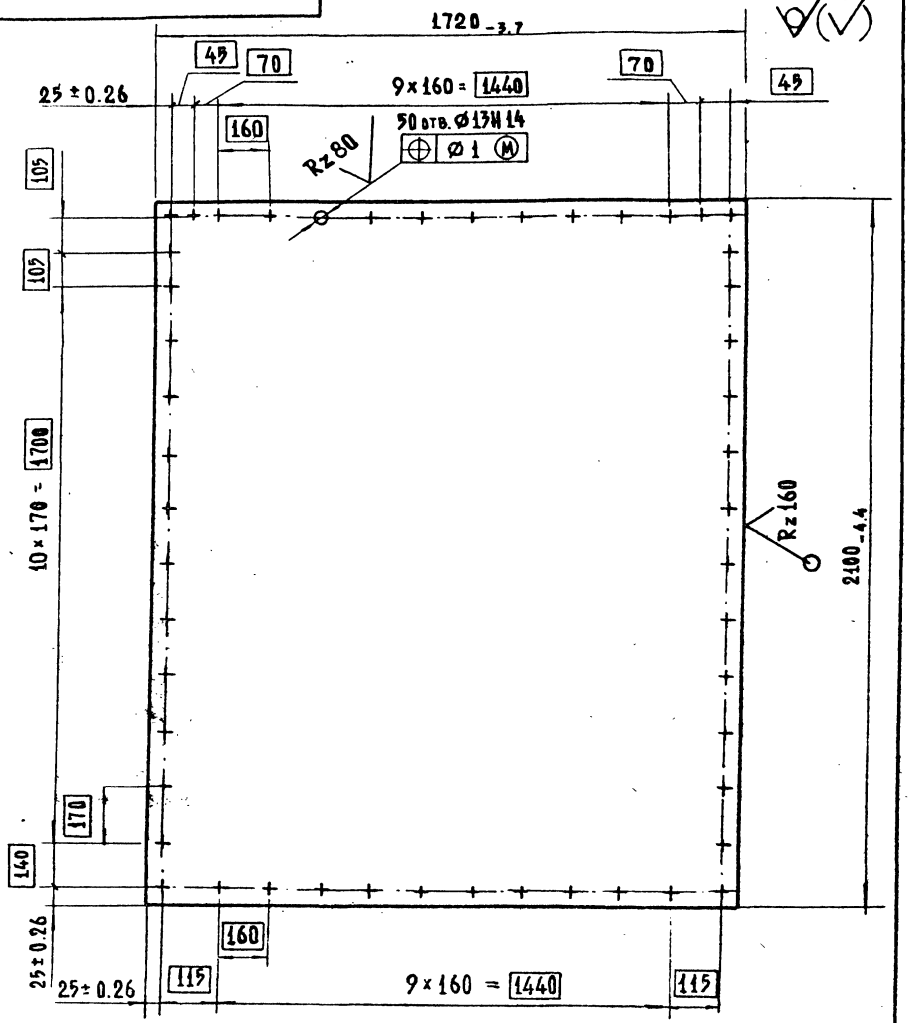

Изм.	Лист	№ докум.	Подп.	Дата
Разраб.		Дубинкин		03.10.85
Пров.		Лепихов		06.12.85
Т. контр.				
Рук. гр.		Кузнецова		07.12.85
Н. контр.		Платунина		20.12.85
Утв.		Певзнер		23.12.85

ГК 150.200.02.110

Обшивка

Лит	Масса	Масштаб
А	169.9	1:15

Лист | Листов 1

Лист Б-ПН6-ГОСТ 19903-74 / В Ст3пс6 ГОСТ 14637-79

Союзгипроводхоз имени Е.Е. Алексеевского г. Москва

Копировал Жебенёва

Формат А4

ГК 150.200.03.001

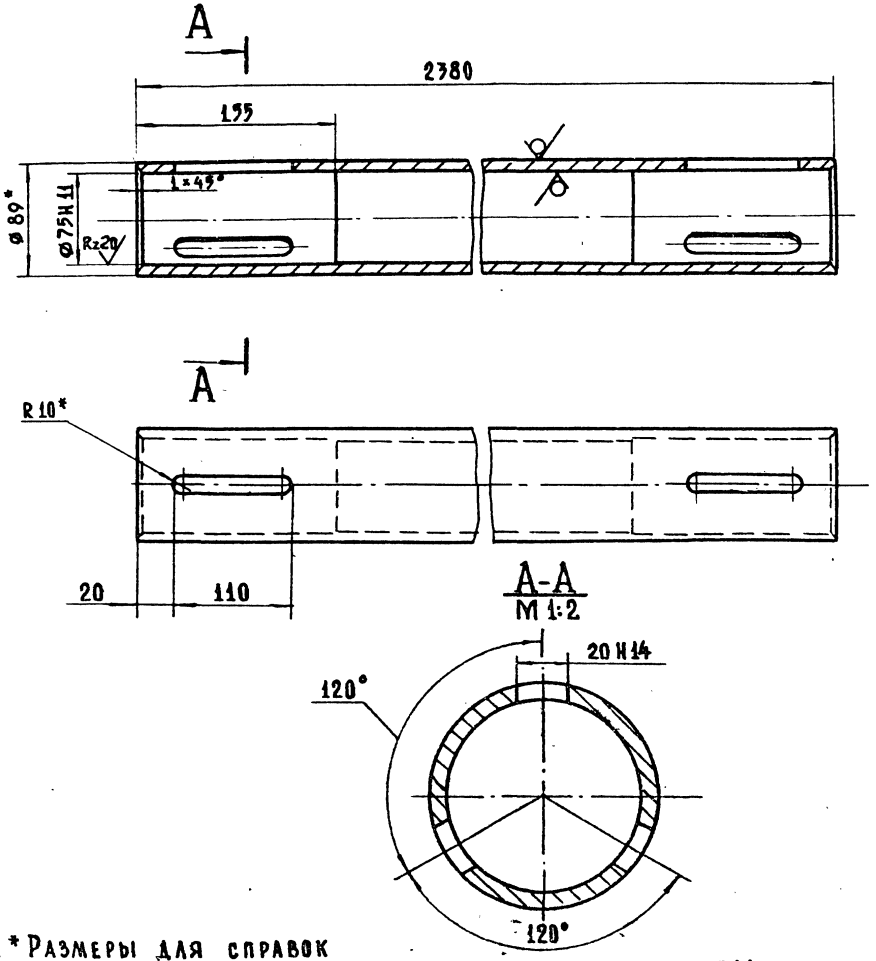

1. * Размеры для справок
2. Неуказанные предельные отклонения размеров $\pm \frac{IT14}{2}$

Изм.	Лист	№ докум.	Подп.	Дата
Разраб.		Гороссиянцева		05.10.85
Пров.		Лепихов		06.12.85
Т. контр.				
Рук. гр.		Кузнецова		07.12.85
Н. контр.		Платунина		20.12.85
Утв.		Певзнер		23.12.85

ГК 150.200.03.001

Штанга

Лит	Масса	Масштаб
А	36.7	1:4

Лист | Листов 1

Труба 89×8 ГОСТ 8732-78 / В 20 ГОСТ 8731-74

Союзгипроводхоз имени Е.Е. Алексеевского г. Москва

Копировал Жебенёва

Формат А4

Серия 3.820.2-63 Выпуск 2

Формат	Зона	Поз.	Обозначение	Наименование	Кол.	Приме-чание
				Документация		
А3			ГК 150.200.03.000 СБ	Сборочный чертеж		
				Детали		
А4		1	ГК 150.150.03.001	Вилка	1	
А4		2	ГК 150.150.03.002	Проушина	1	
А4		3	ГК 150.200.03.001	Штанга	1	

Изм.	Лист	№ докум.	Подп.	Дата
Разраб.		Лепихов		6.12.85
Пров.		Кузнецова		9.12.85
ГИП		Певзнер		23.12.85
Н. контр.		Плотунина		20.12.85
Утв.		Мишуретин		20.12.85

ГК 150.200.03.000

Штанга

Лит.	Лист	Листов
А		1

Союзгипроводхоз имени Е.Е. Алексеевского г. Москва

Перв. примен.

Справ. №

Подп. и дата

Инв. № дубл.

Взам. инв. №

Инв. № подл.

ГК 150.150.03.001

Rz 80 (√)

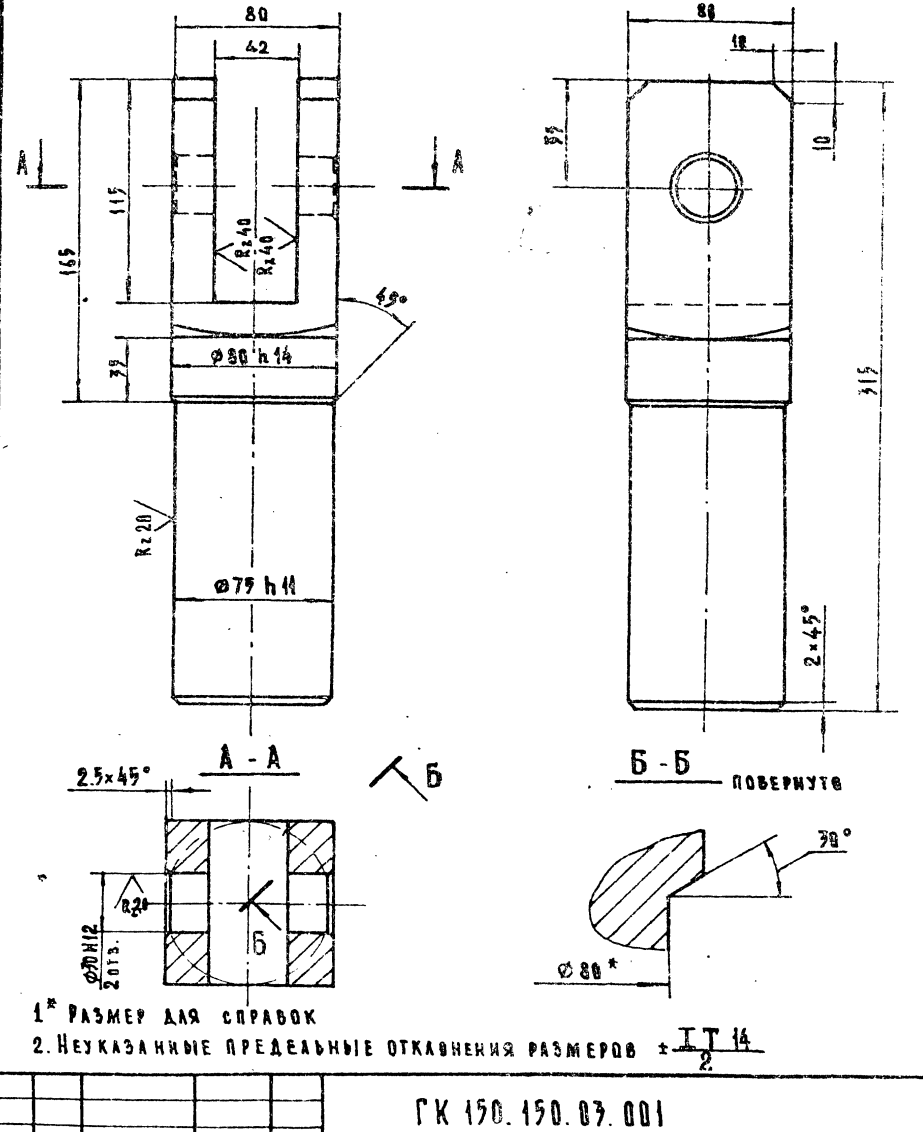

1* Размер для справок

2. Неуказанные предельные отклонения размеров $\pm \frac{IT\,14}{2}$

Изм.	Лист	№ докум.	Подп.	Дата
Разраб.		Малороссиянце		5.10.85
Пров.		Лепихов		10.11.85
Т. контр.				
Рук. гр.		Кузнецова		9.12.85
Н. контр.		Плотунина		20.12.85
Утв.		Певзнер		20.11.85

Вилка

Лит.	Масса	Масштаб
А	9.6	1:4

Лист	Листов

Сталь 20-6-3 ГОСТ 1050-74

Союзгипроводхоз имени Е.Е. Алексеевского г. Москва

Формат А4

ГК 150.200.03.000 СБ

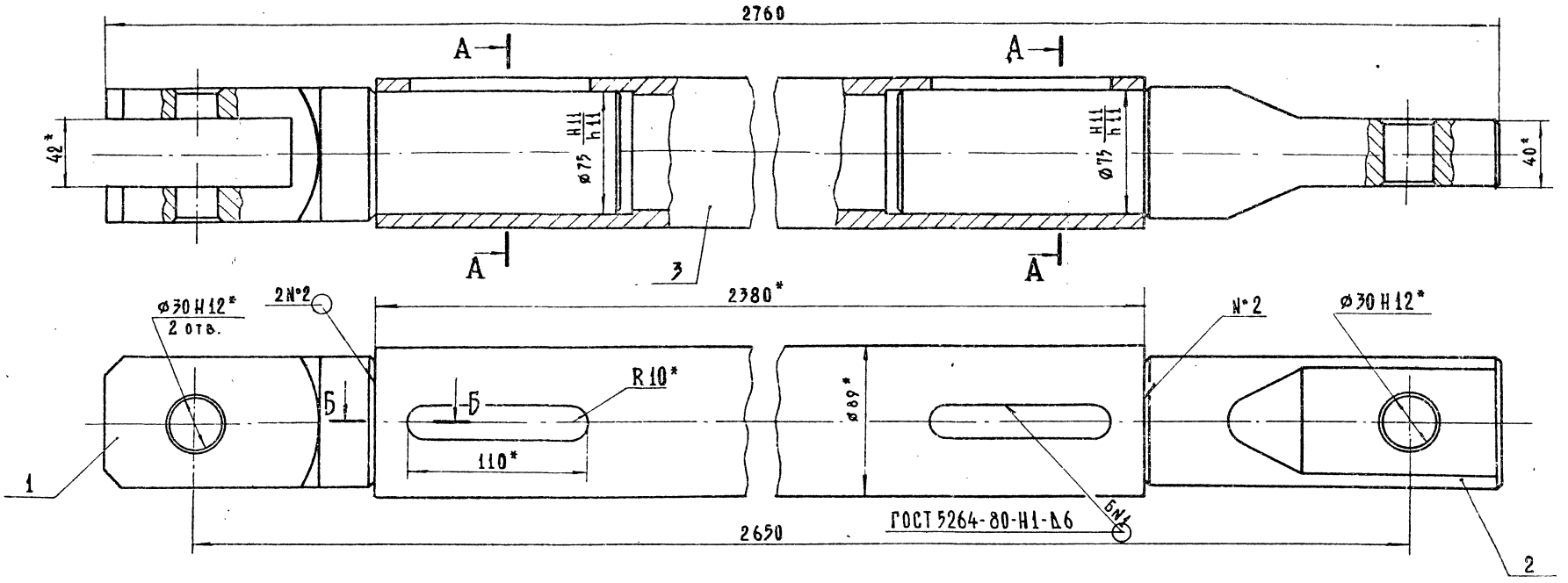

1. *Размеры для справок
2. Сварку выполнить электродом Э42 ГОСТ 9467-75
3. Шов №2 – сварка ручная электродуговая.

А – А

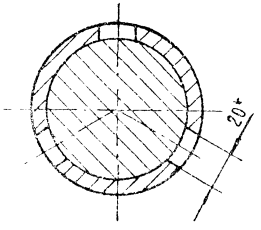

Б – Б
М 1:1

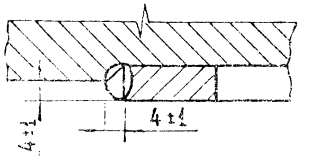

Изм	Лист	№ докум.	Подп.	Дата
Разраб.		Шаталов		25.12.85
Пров.		Лепихов		26.12.85
Т. контр.				
ГИП		Певзнер		23.12.85
Н. контр.		Платунина		20.12.85
Утв.		Мишустин		10.12.85

ГК 150.200.03.000 СБ.

Штанга
Сборочный чертёж

Лит.	Масса	Масштаб
А	57.7	1:2.5
Лист	Листов 1	

Союзгипроводхоз
имени Е.Е. Алексеевского
г. Москва

Копировал Жебенева

Формат А3

Инв. № подл. | Подп. и дата | Взам. инв. № | Инв. № дубл. | Подп. и дата

Справ. №

Перв. примен.

ГК 150.150 03.002

Rz 80 (√)

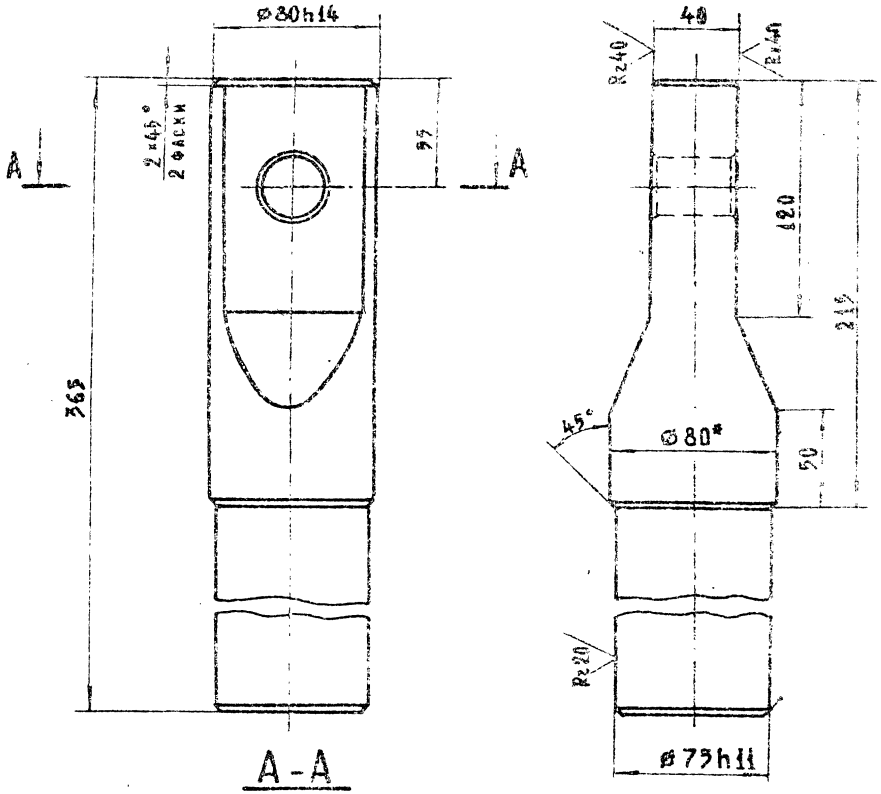

А-А

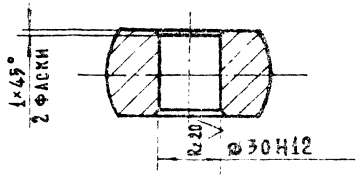

1 * Размер для справок

2. Неуказанные предельные отклонения размеров $\pm \frac{IT14}{2}$

ГК 150.150 03.002

Изм.	Лист	№ докум.	Подп.	Дата
Разраб.		Лаврессиянцева		4.25.85
Пров.		Лепихов		9.12.85
Т. контр.				
Рук. гр.		Кузнецова		19.12.85
Н. контр.		Платунина		20.12.85
Утв.		Певзнер		23.12.85

Проушина

Сталь 20-б-3 ГОСТ 1050-74

Лит.	Масса	Масштаб
А	11.4	1:4
Лист	Листов 1	

Союзгипроводхоз имени Е.Е. Алексеевского г. Москва

Копировал Жебенева

Формат А4

Перв. примен. | Справ. № | Подп. и дата | Инв. № дубл. | Взам. инв. № | Подп. и дата | Инв. № подл.

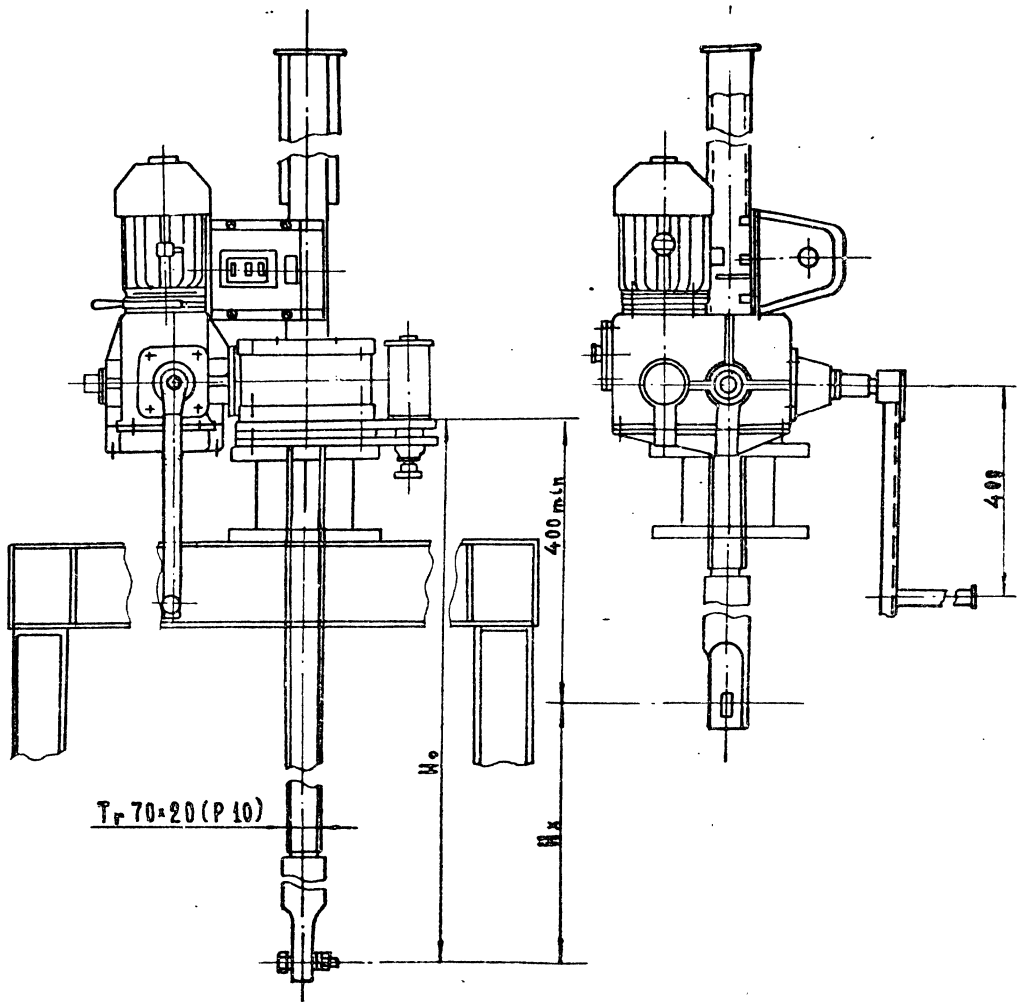

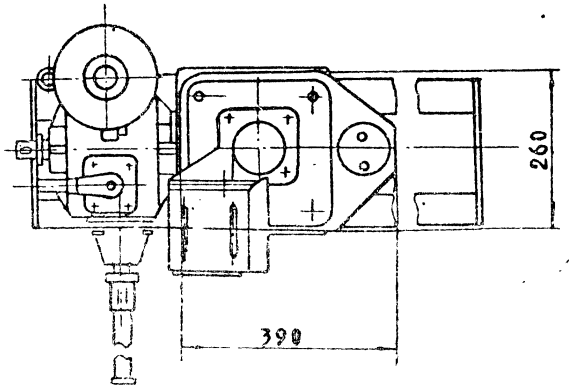

Техническая характеристика

Таблица 1

Резьба грузового винта	Усилие, тс		Hо наиб., м	Электродвигатель 4АС 28 86 У1 исполн. М 302	Станция управления электроприводом	Усилие на рукоятке при Т, кгс	Время подъёма затвора на 1 м, мин	
	тяговое Т	посадки П					электродвигатели	вручную
Tr 70×20 (P 10)	5	5	4.2	n=860 об/мин N=1.2 квт	ЯАА 5401-2674 У1	14	5	15

Данные на заказ по затвору

Таблица 2

Наименование		На исполн. ГК 150.200.04.000.ГЧ	
		—	01
Усилие посадочное потребное тс	$П_з$	2.4	3.8
Усилие регулировки грузового реле, тс	P	0.8	1.3
Расстояние от подошвы подъемника до оси проушины опущенного затвора, м	$H_о$	4.196	2.546
Полный ход затвора, м	H_x	2.1	2.1
Датчик ДПМ1 шаг грузового винта	P	P 10	P 10
Теоретическая масса подъёмника, кг	Q	299	233

Изм.	Лист	№ докум.	Подп.	Дата
Разраб.	М	Малороссиянцева		15.12.85
Пров.		Лепихов		06.12.85
Т. контр.				
ГИП		Певзнер		23.12.85
Н. контр.		Платунина		20.12.85
Утв.		Мишустин		10.12.85

ГК 150.200.04.000 ГЧ

Подъемник одновинтовой с электроприводом грузоподъёмностью 5 тс марки 5 ЭВ
Габаритный чертеж.

Лит.	Масса	Масштаб
А	см. табл. 2	—

Лист | Листов 1

Союзгипроводхоз имени Е.Е. Алексеевского г. Москва

Копировал Жебенева 24 Формат А3

Перв. примеч. | Справ. № | Подп. и дата | Взам. инв. № | Инв. № дубл. | Подп. и дата | Инв. № подл.

ГК 150.200.05.000 ГЧ

Серия 3.820.2-63 Выпуск 2

Перв. примеч. | Справ. № | Подп. и дата | Инв. № дубл. | Взам. инв. № | Подп. и дата | Инв. № под.

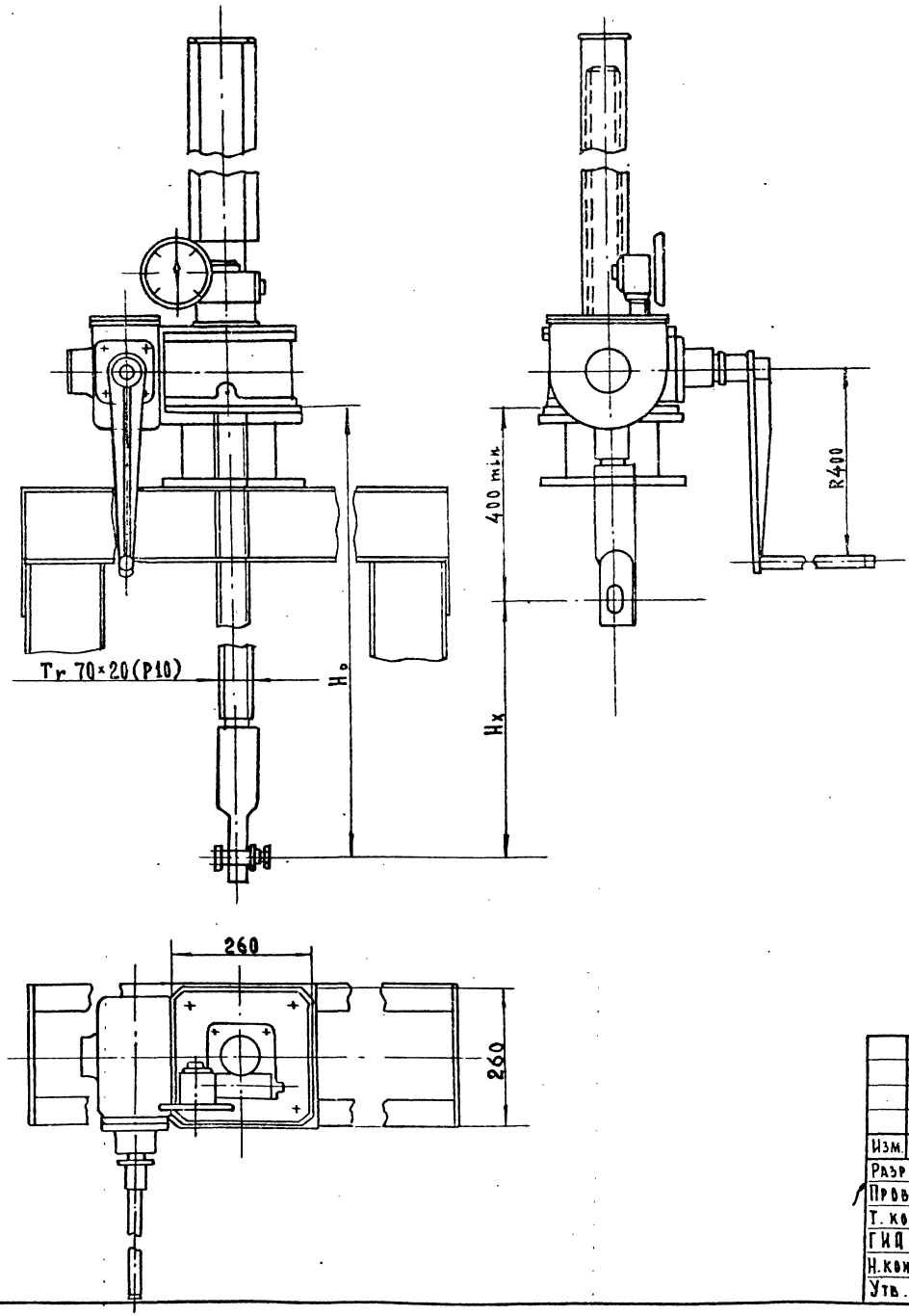

Техническая характеристика подъемника

Таблица 1

Резьба грузового винта	Усилие наиб., тс		H_o наиб., м	Усилие на рукоятке при Т, кг	Время подъёма затвора на 1 м, мин.
	тяговое Т	посадочное П			
T_r 70×20 (P10)	5	5	3.85	20	20

Данные на заказ по затвору

Таблица 2

Наименование		На исполн. ГК 150.200.05.000 ГЧ	
		—	01
Усилие посадочное потребное, тс	$П_з$	2.4	3.8
Расстояние от подошвы подъёмника до оси проушины опущенного затвора, м	H_o	4.15	2.5
Полный ход затвора, м	H_x	2.1	2.1
Указатель положения затвора	—	УПР 2510	УПР 2510
Теоретическая масса подъёмника, кг	Q	229	163

Изм.	Лист	№ докум.	Подп.	Дата
Разраб.	М	Алороссиянцева		15.10.85
Пров.		Лепихов		16.12.85
Т. контр.				
ГИП		Певзнер		23.12.85
Н. контр.		Платунина		20.12.85
Утв.		Мишустин		10.12.85

ГК 150.200.05.000 ГЧ

Подъемник одновинтовой с ручным приводом грузоподъемностью 5 т с марки 5В
Габаритный чертёж.

Лит	Масса	Масштаб
А	см. табл. 2	—

Лист | Листов 1

Союзгипроводхоз имени Е.Е. Алексеевского г. Москва

Копировал Жебенёва

Формат А3

gost.e-ecolog.ru