ТИПОВЫЕ КОНСТРУКЦИИ, ИЗДЕЛИЯ И УЗЛЫ ЗДАНИЙ И СООРУЖЕНИЙ

СЕРИЯ 3.820.2-63

ЗАТВОРЫ ПЛОСКИЕ ГЛУБИННЫЕ КОЛЕСНЫЕ ПРОЛЕТОМ ДО 2 М И НАПОРОМ ДО 6 М

ВЫПУСК 1

РАБОЧИЕ ЧЕРТЕЖИ ЗАТВОРА ГК 150-150

gost.e-ecolog.ru

ТИПОВЫЕ КОНСТРУКЦИИ, ИЗДЕЛИЯ И УЗЛЫ ЗДАНИЙ И СООРУЖЕНИЙ

СЕРИЯ 3.820.2-63

ЗАТВОРЫ ПЛОСКИЕ ГЛУБИННЫЕ КОЛЕСНЫЕ ПРОЛЕТОМ ДО 2 М И НАПОРОМ ДО 6 М

ВЫПУСК 1

РАБОЧИЕ ЧЕРТЕЖИ ЗАТВОРА ГК 150-150

Разработаны
Институтом "Союзгипроводхоз"
В/О "Союзводпроект"
Минводхоза СССР

Утверждены и введены в действие с 30.08.86.
Минводхозом СССР
Протокол 19.03.86, № 478

А.Ф. Кондратьев
А.Л. Певзнер

Содержание

Обозначение	Наименование	Стр
ГК 150.150.00.000	Затвор ГК для отверстий 150×150 см	4,5
ГК 150.150.00.000 ВС	Затвор ГК для отверстий 150×150 см Ведомость спецификаций	6
ГК 150.150.00.000 ВП	Затвор ГК для отверстий 150×150 см Ведомость покупных изделий	7,8
ГК 150.150.00.000 М4	Затвор ГК для отверстий 150×150 см Монтажный чертеж	9,10
ГК 150.150.00.002	Болт	11
ГК 150.150.00.001	Планшайба	11
ГК 150.150.01.000	Рама	12
ГК 150.150.01.000 СБ	Рама. Сборочный чертеж	13,14
ГК 150.150.011 00	Стойка нижняя	15
ГК 150.150.01.100 СБ	Стойка нижняя. Сборочный чертеж	16
ГК 150 150.01.101	Ребро	17
ГК 150.150.01.102	Анкер	17
ГК 150.150.01.103	Анкер	18
ГК 150.150.01.200	Стойка Верхняя	18
ГК 150.150.01.200 СБ	Стойка верхняя. Сборочный чертеж	19
ГК 150.150.01.300	Стойка верхняя	20
ГК 150.150.01.400	Марка донная	21
ГК 150.150.01.300 СБ	Стойка верхняя. Сборочный чертеж.	21
ГК 150.150.01.400 СБ	Марка донная. Сборочный чертеж	22
ГК 150.150.01.500	Марка забральная	23
ГК 150.150.01.501	Лист забральный	23
ГК 150.150.01.502	Ребро	24
ГК 150.150.01.500 СБ	Марка забральная. Сборочный чертеж	24
ГК 150.150.01.600	Ригель	25
ГК 150.150.01.600 СБ	Ригель. Сборочный чертеж	26
ГК 150.150.01.601	Плита	27
ГК 150.150.01.602	Ребро	27

Обозначение	Наименование	Стр
ГК 150.150.02.000	Затвор	28
ГК 150.150.02.000 СБ	Затвор. Сборочный чертеж	29,30
ГК 150.150.02.001	Накладка	31
ГК 150.150.02.002	Накладка	31
ГК 150.150.02.003	Накладка	32
ГК 150.150.02.004	Уплотнение	32
ГК 150.150.02.005	Колесо	33
ГК 150.150.02.007	Втулка	33
ГК 150.150.02.006	Ось	34
ГК 150.150.02.008	Накладка	35
ГК 150.150.02.009	Накладка	35
ГК 150.150.02.010	Шайба стопорная	36
ГК 150.150.02.011	Шайба торцевая	36
ГК 150.150.02.012	Оседержатель	37
ГК 150.150.02.013	Шайба	37
ГК 150.150.02.014	Пробка	38
ГК 150.150.02.101	Обшивка	38
ГК 150.150.02.100	Металлоконструкция	39
ГК 150.150.02.100 СБ	Металлоконструкция. Сборочный чертеж	40,41
ГК 150.150.02.102	Накладка	42
ГК 150.150.02.103	Подвеска	42
ГК 150.150.02.104	Отбой	43
ГК 150.150.02.105	Основание	43
ГК 150.150.02.106	Ребро	44
ГК 150.150.02.107	Ребро	44
ГК 150.150.02.108	Ребро	45
ГК 150.150.02.109	Стойка	45
ГК 150.150.02.110	Ребро	46
ГК 150.150.02.110-01	Ребро	46
ГК 150.150.02.110-02	Ребро	46

Содержание

Обозначение	Наименование	Стр.
ГК 150.150.03.000	Штанга	46
ГК 150.150.03.000 СБ	Штанга. Сборочный чертеж	47
ГК 150.150.03.001	Вилка	48
ГК 150.150.03.002	Проушина	48
ГК 150.150.03.003	Штанга	49
ГК 150 150.04.000 ГЧ	Подъемник одновинтовой с электроприводом грузоподъемностью 5тс. марки 5ЭВ Габаритный чертеж	50
ГК 150.150.05.000 ГЧ	Подъемник одновинтовой с ручным приводом грузоподъемностью 5тс. марки 5В Габаритный чертеж	51

Инв.№ дубл.	Подп. и дата	Взам. инв.№	Инв.№ дубл.	Подп. и дата

	Обозначение	Наименование	Кол. на исполн. ГК 150.150.00.000 —										Примечание
			—	01	02	03							
		Документация											
А3	ГК 150.150.00.000 МЧ	Монтажный чертеж	×	×	×	×							
А3	ГК 150.150.00.000 ВС	Ведомость спецификации	×										
	-01ВС	Ведомость спецификации		×									
	-02ВС	Ведомость спецификации			×								
	-03ВС	Ведомость спецификации				×							
А3	ГК 150.150.00.000 ВП	Ведомость покупных изделий	×										
	-01ВП	Ведомость покупных изделий		×									

Изм.	Лист.	№ докум.	Подп.	Дата	ГК 150.150.00.000			
Разраб.		Дубинкин		6.1085	Затвор ГК для отверстий 150×150см	Лист	Лист	Листов
Пров.		Леликов		6.11.85		А	1	4
ГИП		Левзнер		7.11.85		Союзгипроводхоз имени Е.Е. Алексеевского г. Москва		
Н.контр		Платунина		11.11.85				
Утв.		Мишустин		11.12.85				

Копировал: Марулина Формат А4

Инв.№ подл.	Подп. и дата	Взам. инв.№	Инв.№ дубл.	Подп. и дата

	Обозначение	Наименование	Кол. на исполн. 150.150.00.000 —										Примечание
			—	01	02	03							
А3	ГК 150.150.00.000-02ВП	Ведомость покупных изделий			×								
	-03ВП	Ведомость покупных изделий				×							
А3	ГК 150.150.04.000 ГЧ	Подъемник одновинтовой	×										
		с электроприводом											
		груз. 5т марки 53В											
		Габаритный чертеж											
А3	-01ГЧ	Подъемник одновинтовой			×								
		с электроприводом											
		груз. 5т марки 53В											
		Габаритный чертеж											
А3	ГК 150.150.05.000 ГЧ	Подъемник одновинтовой		×									
		с ручным приводом											
		груз. 5т марки 5В											
		Габаритный чертеж											
А3	-01ГЧ	Подъемник одновинтовой				×							
		с ручным приводом											
		груз. 5т марки 5В											
		Габаритный чертеж											

Изм.	Лист	№ докум.	Подп.	Дата	ГК 150.150.00.000	Лист 2

Копировал: Формат А4

		Обозначение	Наименование	Кол. на исполн. ГК 150.150.00.000 –	01	02	03							Примечание
			Сборочные единицы											
А4	1	ГК 150.150.01.000	Рама	1	1									
		-01	Рама			1	1							
А4	2	ГК 150.150.02.000	Затвор	1	1	1	1							
А4	3	ГК 150.150.03.000	Штанга	1	1									
		-01	Штанга			1	1							
А4	4	26.058.ПВ 120.000	Подъемник одновинтовой с электроприводом груз. 5т марки 538	1		1								Серия 3.820.2-44
А4		26.058.ПВ050.000	Подъемник одновинтовой с ручным приводом груз. 5т. марки 58		1		1							Серия 3.820.2-44
			Детали											
А4	5	ГК 150.150.00.001	Планшайба	1	1	1	1							
А4	6	ГК 150.150.00.002	Болт	1	1	1	1							

		Обозначение	Наименование	Кол. на исполн. ГК 150.150.00.000 –	01	02	03							Примечание
			Стандартные изделия											
	7		Гайка М27.4.02 ГОСТ 5915-70	1	1	1	1							0,2кг
	8		Шайба 27.04.02 ГОСТ 11371-78	1	1	1	1							0,02кг

Инв. № подл.	Подп. и дата	Взам. инв. №	Инв. № дубл.	Подп. и дата

Серия 3.820.2-63 · Выпуск 1

	Обозначение	Наименование	Для исполнения ГК 150.150.00.000 –										Примечание
			—	01	02	03							
1	ГК 150.150.00.000	Затвор ГК для отверстий	X	X	X	X							
2		150×150 см.											
3	ГК 150.150.01.000	Рама	X	X	X	X							
4	ГК 150.150.01.100	Стойка нижняя	X	X	X	X							
5	ГК 150.150.01.200	Стойка верхняя	X	X									
6	ГК 150.150.01.300	Стойка верхняя			X	X							
7	ГК 150.150.01.400	Марка донная	X	X	X	X							
8	ГК 150.150.01.500	Марка забральная	X	X	X	X							
9	ГК 150.150.01.600	Ригель	X	X	X	X							
10	ГК 150.150.02.000	Затвор	X	X	X	X							
11	ГК 150.150.02.100	Металлоконструкция	X	X	X	X							
12	ГК 150.150.03.000	Штанга	X	X	X	X							
13													

Изм.	Лист	№ докум.	Подп.	Дата
Разраб.		Дубинкин	[signature]	4.10.85
Пров.		Лепиков	[signature]	5.12.85
ГИП		Певзнер	[signature]	9.12.85
Н.контр		Платунина	[signature]	13.12.85
Утв.		Мишустин	[signature]	14.12.85

ГК 150.150.00.000 ВС

Затвор ГК для отверстий 150×150 см. Ведомость спецификаций

Лит.	Лист	Листов
А	1	2

Союзгипроводхоз имени Е.Е. Алексеевского г. Москва

Копировал: Формат А4

Инв. № подл.	Подп. и дата	Взам. инв. №	Инв. № дубл.	Подп. и дата

	Обозначение	Наименование	Для исполнения ГК 150.150.00.000 –										Примечание
			—	01	02	03							
1		Ведомость спецификаций											
2		подъемника одновинтового											
3		с электроприводом											
4		груз. 5т. марки 5ЭВ											
5		26.058.ПВ 120.000 ВС	X		X								
6		Ведомость спецификаций											
7		подъемника одновинтового											
8		с ручным приводом											
9		груз. 5т. марки 5В											
10		26.058.ПВ.050.000 ВС		X		X							
11													
12													
13													
14													
15													
16													
17													

Изм.	Лист	№ докум.	Подп.	Дата

ГК 150.150.00.000 ВС

Лист 2

Копировал: Марчкина Формат А4

№ строки	Наименование	Код ОКП	Обозначение документа на поставку	Поставщик	Куда входит (обозначение)	Количество: на изделие	Количество: в комплекты	Количество: на регулир.	Количество: Всего	Примечание
1										
2	Масленка 1.2.Ц6		ГОСТ 19853-74			4			4	
3										
4	Крепежные изделия									
5										
6	Болт М8х20.46.02		ГОСТ 7798-70			8			8	
7	Болт М10х20.46.02		ГОСТ 7798-70			8			8	
8	Болт М12х45.46.02		ГОСТ 7798-70			44			44	
9	Болт М20х50.46.02		ГОСТ 7798-70			24			24	
10	Гайка М12.4.02		ГОСТ 5915-70			44			44	
11	Гайка М20.4.02		ГОСТ 11371-78			24			24	
12	Гайка М27.4.02		ГОСТ 6402-70			1			1	
13	Шайба 12.65Г.02		ГОСТ 6402-70			44			44	
14	Шайба 27.04.02		ГОСТ 11371-78			1			1	
15	Шайба 10.65Г.02		ГОСТ 6402-70			8			8	
16	Шайба 20.04.02		ГОСТ 11371-78			32			32	
17										
18		Переменные данные для исполнений:								
19										
20			ГК 150.150.00.000							
21										
22			ведомость покупных	изделий подъемника одновинтового						
23			с электроприводом	груз. 5т марки 538 26.058.ПВ120.000ВП						
24										

Инв.№ подл. | Подп. и дата | Взам.инв.№ | Инв.№ дубл. | Подп. и дата

Изм.	Лист	№ докум.	Подп.	Дата
Разраб.		Дубинкин		4.10.85
Пров.		Лепихов		4.12.85
ГИП		Левзнер		9.12.85
Н.контр.		Платунина		13.12.85
Утв.		Машустин		11.12.85

ГК 150.150.00.000 ВП

Затвор ГК для отверстий 150х150 см
Ведомость покупных изделий

Лит.	Лист	Листов
	1	2

Союзгипроводхоз имени Е.Е.Алексеевского г. Москва

Копировал: Нарулина

Формат А3

Серия 3.820.2-63 Выпуск 1

№ стойки	Наименование	Код ОКП	Обозначение документа на поставку	Поставщик	Куда входит (обозначение)	Количество на изделие	Количество в комплекты	Количество на регулир.	Количество всего	Примечание
1										
2			ГК150.150.00.000-01							
3										
4			Ведомость покупных	изделий подъемника одновинтового						
5			с ручным приводом	груз. 5т марки	5В 26.058.ПВ.050.000					
6										
7			ГК150.150.00.000-02 (то	же как для	ГК150.150.00.000)					
8										
9			ГК150.150.00.000-03 (то	же как для	ГК150.150.00.000-01)					
10										
11										
12										
13										
14										
15										
16										
17										
18										
19										
20										
21										
22										
23										
24										
25										
26										

Инв. № подл. | Подп. и дата | Взам. инв. № | Инв. № дубл. | Подп. и дата

ГК 150.150.00.000 МЧ

Рис.1

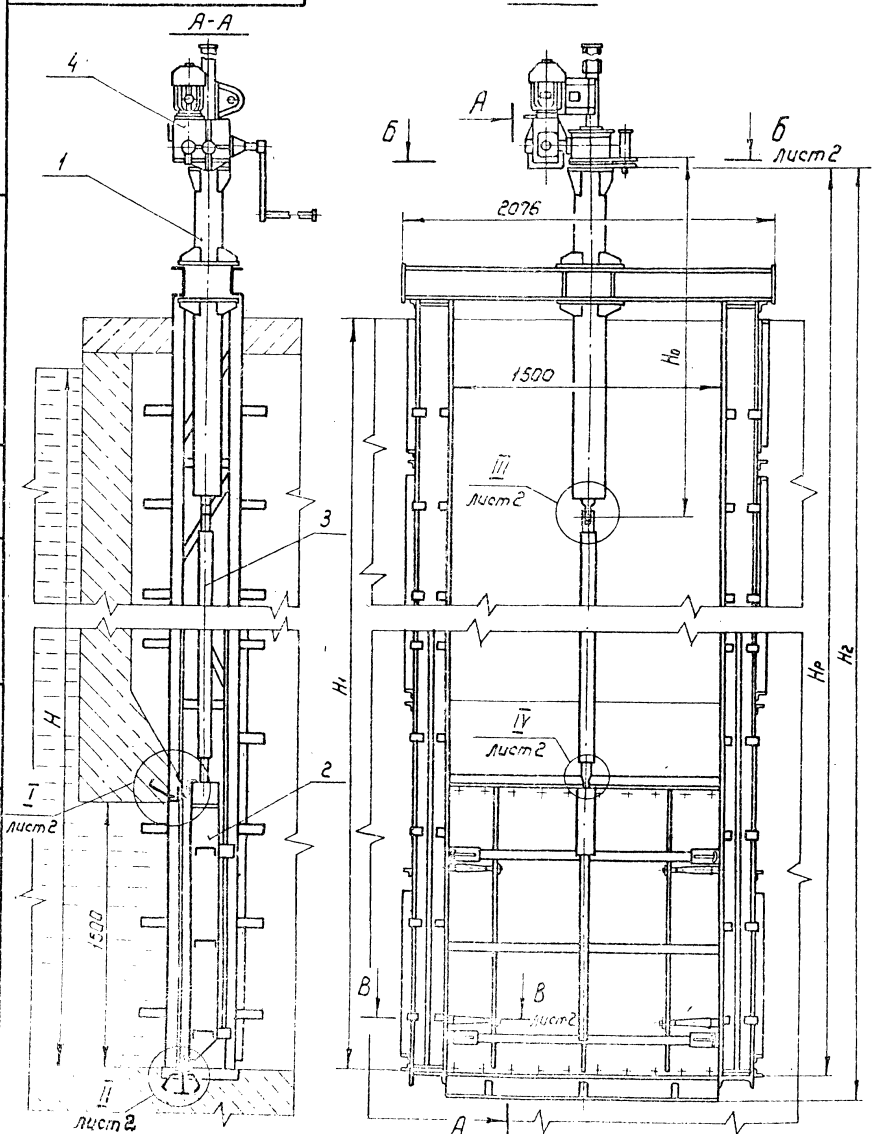

Таблица 1

	Обозначение	Наименование	Кол. на исполн. ГК.150.150.00.000-				Примечание
			–	01	02	03	
1	ГК 150.150.01.000	Рама	1	1			
	-01	Рама			1	1	
2	ГК 150.150.02.000	Затвор	1	1	1	1	
3	ГК 150.150.03.000	Штанга	1	1			
	-01	Штанга			1	1	
4	26.058.ПВ120.000	Подъемник одновинтовой с электроприводом груз. 5тс. марки 5ЭВ	1		1		Серия 3.820-2-44
	26.058.ПВ 050.000	Подъемник одновинтовой с ручным приводом груз. 5тс. марки 5В		1		1	Серия 3.820.2-41
5	ГК 150.150.00.001	Планшайба	1	1	1	1	
6	ГК 150.150.00.002	Болт	1	1	1	1	
7		Гайка М27. 4.02 ГОСТ 5915-70	1	1	1	1	
8		Шайба 27.04.02 ГОСТ 11371-78	1	1	1	1	

1. Размеры для справок
2. Сварка электродом Э42 ГОСТ 9467-75
3. Неуказанные технические требования по ТУ33-162-86

Таблицу исполнений см. на листе 2

Изм.	Лист	№ докум.	Подп.	Дата
Разраб		Шаталов		4.12.15
Пров		Лепихов		4.12.15
Т.контр.				
ГИП		Левзнер		9.12.15
Н.контр.		Плотунина		10.12.15
Утв		Мишустина		11.12.15

ГК 150.150.00.000 МЧ

Затвор ГК для отверстий 150х150 см. Монтажный чертеж

Лит	Масса	Масштаб
А	См. табл.2	—
Лист 1	Листов 2	

Союзгипроводхоз имени Е.Е. Алексеевского г. Москва

Копировал: Марулина

Формат А3

Перв. примен.

Справ. №

Подп. и дата

Инв. № дубл.

Взам. инв. №

Подп. и дата

Инв. № подл.

Рис.2

Остальное - см. рис.1

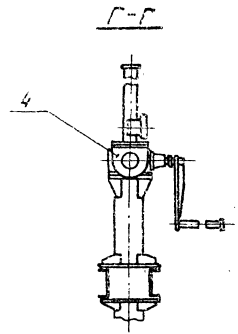

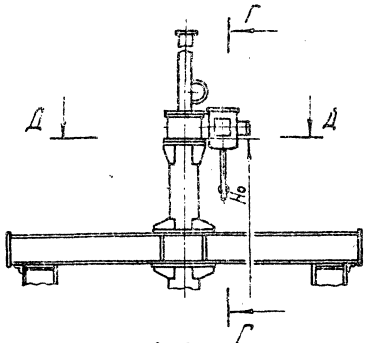

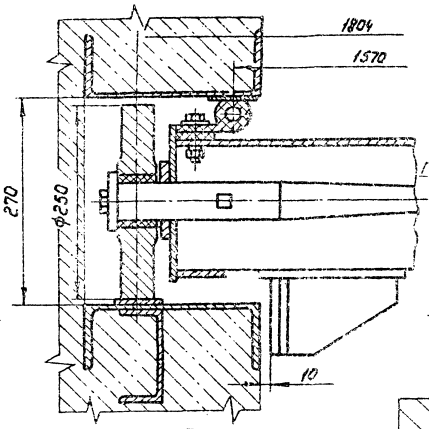

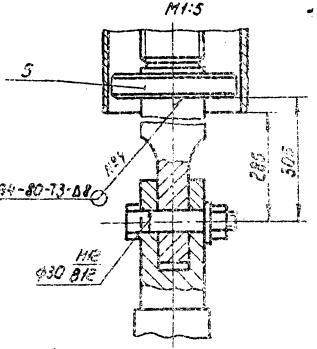

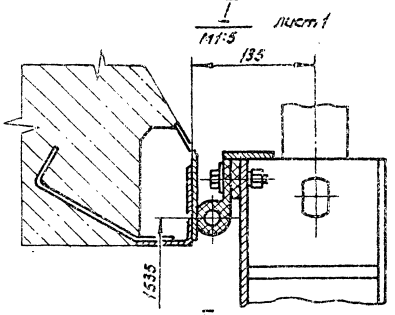

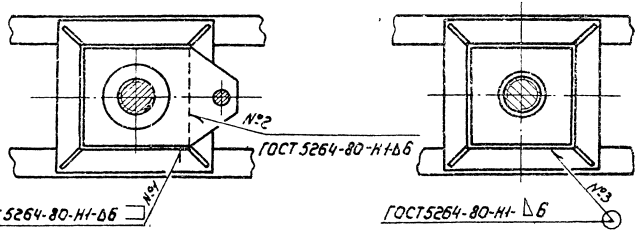

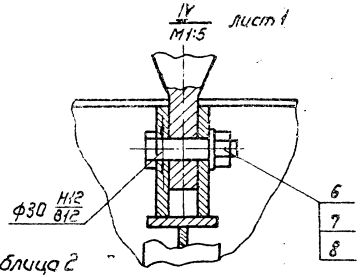

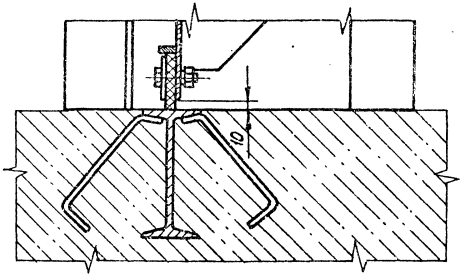

Таблица 2

Обозначение	Рис.	Шифр	Напор Н, см	Размеры, мм				Марка подъемника	Масса, кг
				Нр	Но	Н1	Нг		
ГК 150.150.00.000	1	ГК1,5-1,5-5,0э	500	6200	2046	5300	6360	53В	1639,5
-01	2	ГК1,5-1,5-5,0р	500	6200	2000	5300	6360	5В	1568,5
-02	1	ГК1,5-1,5-6,0э	600	7200	2046	6300	7360	53В	1752,6
-03	2	ГК1,5-1,5-6,0р	600	7200	2000	6300	7360	5В	1681,6

Серия 3.820.2-63 Выпуск 1

Перв. примен.

Справ. №

Подп. и дата

Инв. № дубл.

Взам. инв. №

Подп. и дата

Инв. № подл.

Изм.	Лист	№ докум.	Подп.	Дата

ГК 150.150.00.000 М4

Лист 2

Копировал: Марунина

Формат А3

ГК.150.150.00.002

Rz 80 / (√)

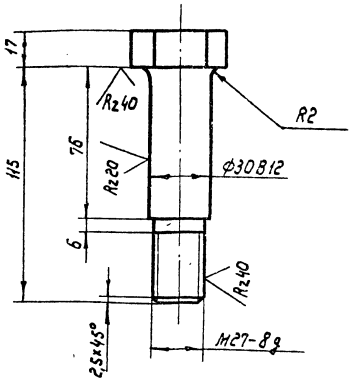

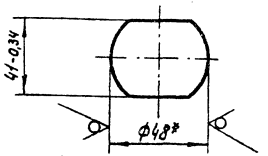

1.* Размеры для справок

2. Неуказанные предельные отклонения размеров: отверстий ~ H14, валов - h14, остальных $\pm \frac{IT14}{2}$

Изм.	Лист	№ докум.	Подп.	Дата
Разраб.		Шаталов		4.12.85
Пров.		Лепихов		5.12.85
Т.контр.				
Рук.гр.		Кузнецова		9.12.85
Н.контр.		Платунина		13.12.85
Утв.		Левзнер		11.12.85

ГК 150.150.00.002

Болт

Лит.	Масса	Масштаб
А	0,8	1:2

Лист | Листов 1

Круг 48-В-ГОСТ 2590-71 / БСт 5СП 2-ГОСТ 535-79

Союзгипроводхоз имени Е.Е. Алексеевского г. Москва

Копировал: Марупина | Формат А4

Перв. примен. | Справ. № | Подп. и дата | Инв. № дубл. | Взам. инв. № | Подп. и дата | Инв. № подл. 1

ГК.150.150.00.001

Rz 80 / (√)

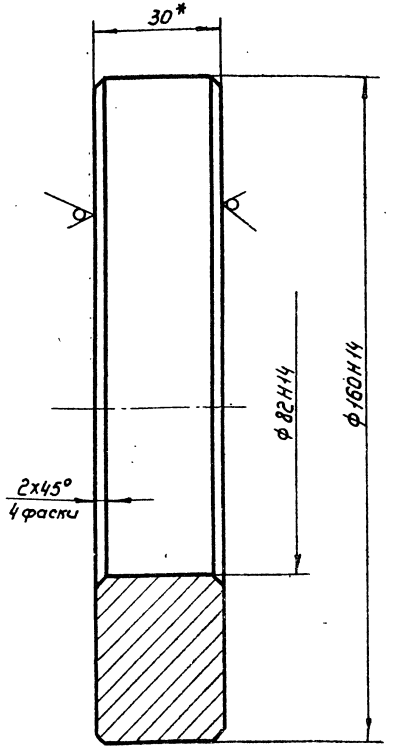

* Размер для справок

Изм.	Лист	№ докум.	Подп.	Дата
Разраб.		Шаталов		4.12.85
Пров.		Лепихов		5.12.85
Т.контр.				
Рук.гр.		Кузнецова		9.12.85
Н.контр.		Платунина		13.12.85
Утв.		Левзнер		11.12.85

ГК 150.150.00.001

Планшайба

Лит.	Масса	Масштаб
А	3,5	1:1

Лист | Листов 1

Лист-Б-ПН-30 ГОСТ 19903-74 / 8Ст 3ПС 6-ГОСТ 14637-79

Союзгипроводхоз имени Е.Е. Алексеевского г. Москва

Копировал: Марупина | Формат А4

Перв. примен. | Справ. № | Подп. и дата | Инв. № дубл. | Взам. инв. № | Подп. и дата | Инв. № подл. 1

Серия 3.820.2-63 Выпуск 1

Формат	Зона	Поз	Обозначение	Наименование	Кол.	Примечание
				Документация		
А3			ГК 150.150.01.000 МЧ	Монтажный чертеж		
				Сборочные единицы		
А4		1	ГК 150.150.01.100	Стойка нижняя	1	
		2	-01	Стойка нижняя	1	
А4		3	ГК 150.150.01.400	Марка донная	1	
А4		4	ГК 150.150.01.500	Марка забральная	1	
А4		5	ГК 150.150.01.600	Ригель	1	
				Стандартные изделия		
		6		Болт М20х50.46.02	24	0,2кг
				ГОСТ 7798-70		
		7		Гайка М20.4.02	24	0,06кг
				ГОСТ 5915-70		
		8		Шайба 20.04.02	32	0,01кг
				ГОСТ 11371-78		
			Переменные данные для исполнений			
				ГК 150.150.01.000		
				Сборочные единицы		
А4		9	ГК 150.150.01.200	Стойка Верхняя	2	

Подп. и дата | Инв. № дубл. | Взам. инв. № | Подп. и дата | Инв. № подл. | 1

Изм.	Лист	№ докум.	Подп.	Дата
Разраб.		Шаталов		9.10.81
Пров.		Лепихов		5.11.81
ГИП		Левзнер		9.11.81
Н.контр.		Платунина		13.11.81
Утв.		Мишустин		11.11.81

ГК 150.150.01.000

Рама

Лит.	Лист	Листов
А	1	2

Союзгипроводхоз имени Е.Е. Алексеевского г. Москва

Формат А4

Формат	Зона	Поз	Обозначение	Наименование	Кол.	Примечание
				ГК 150.150.01.000-01		
				Сборочные единицы		
А4		9	ГК 150.150.01.300	Стойка Верхняя	2	

Подп. и дата | Инв. № дубл. | Взам. инв. № | Подп. и дата | Инв. № подл.

Изм.	Лист	№ докум.	Подп.	Дата

ГК 150.150.01.000

Лист 2

Копировал: Мамулина

Формат А4

ГК 150.150.01.000СБ

Рис.1

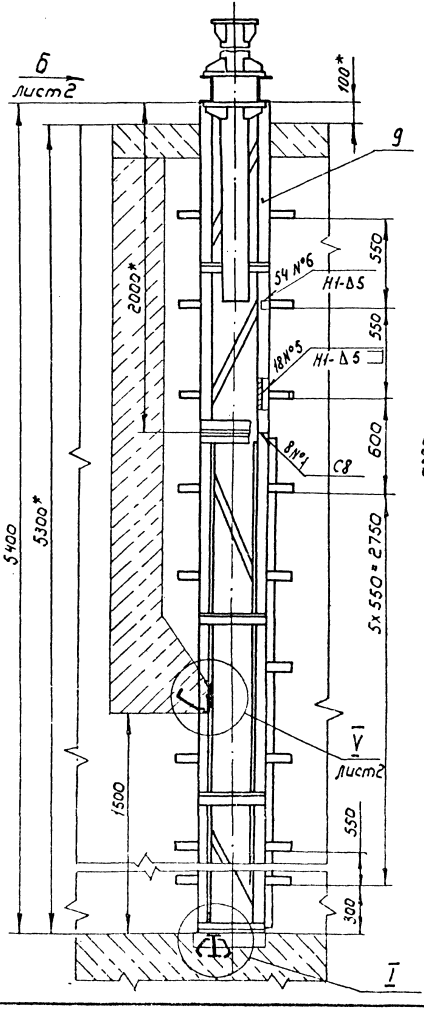

Рис.2

Остальное - см. рис.1

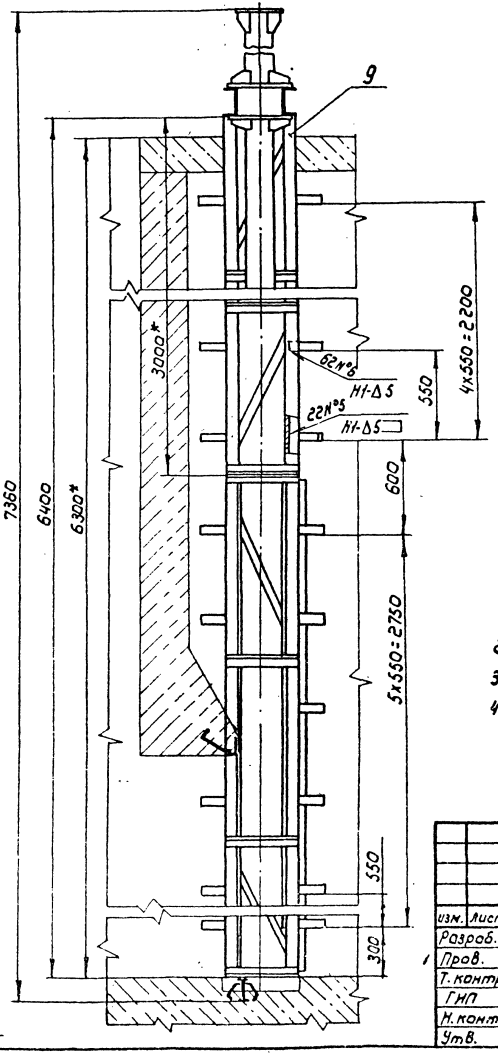

I

М1:4

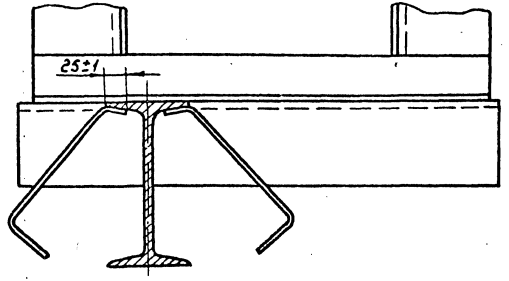

Обозначение	Рис.	Напор, м	Масса, кг
ГС 150.150.01.000	1	5	946,5
-01	2	6	1043,7

1.* Размеры для справок.
2. Сварные швы по ГОСТ 5264-80 электродом Э42 по ГОСТ 9467-75
3. Сварной шов №3 выполнить электродом Э10Х17Т ГОСТ 10052-75.
4. Неуказанные предельные отклонения размеров по $\pm \frac{IT16}{2}$

Изм.	Лист	№ докум.	Подп.	Дата
Разраб.		Шаталов		5.10.85
Пров.		Лелюхов		4.12.85
Т. контр.				
ГИП		Певзнер		9.12.85
Н. контр.		Плотникина		13.12.85
Утв.		Мишустин		23.12.85

ГК 150.150.01.000СБ

Рама

Сборочный чертеж

Лит.	Масса	Масштаб
А	см. табл.	1:25

Лист 1 Листов 2

Союзгипроводхоз имени Е.Е. Алексеевского г. Москва

Копировал: Марукина

Формат А3

Перв. примен.

Справ. №

Подп. и дата

Инв. № дубл.

Взам. инв. №

Подп. и дата

Инв. № подл.

Вид Б лист 1

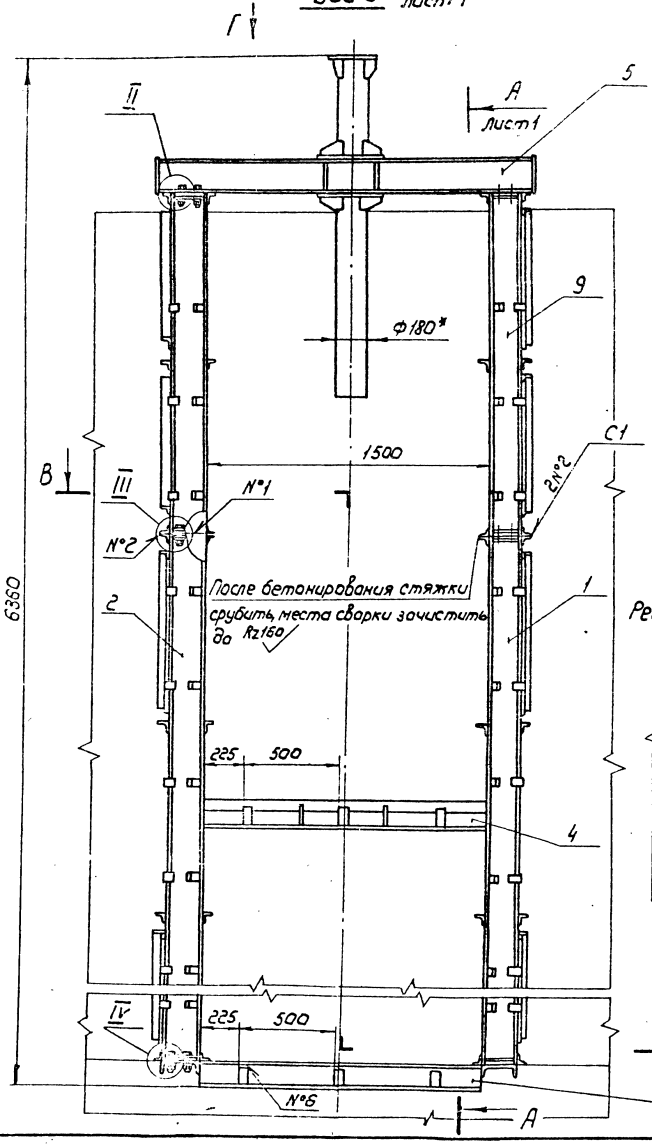

II
М1:2

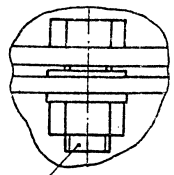

III
М1:2

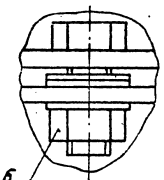

V
М1:5
лист 1

Ребра ГК150.150.01.502 не показано

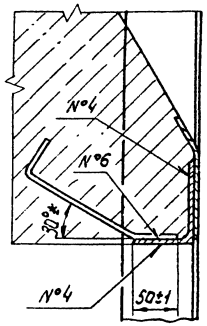

Вид Г
М1:15

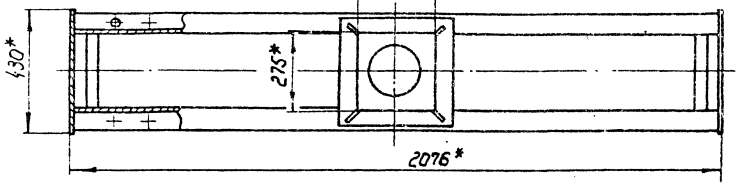

В-В
М1:15

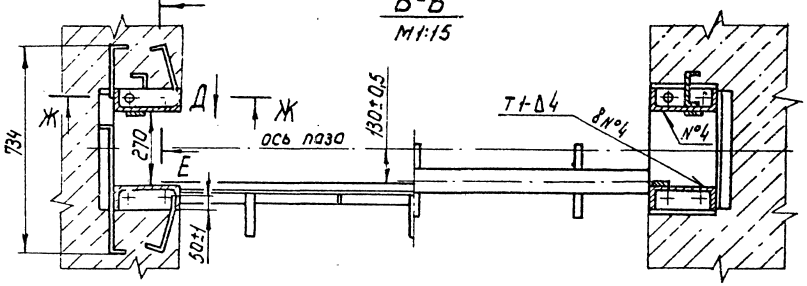

Вид Д
М1:5

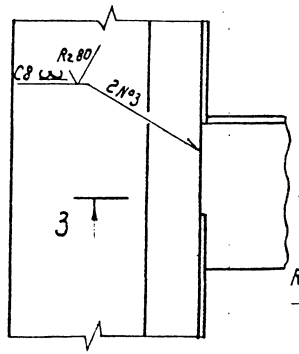

Ж-Ж
М1:1

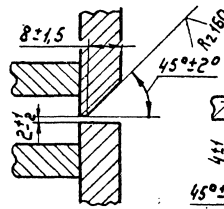

E-E
М1:1

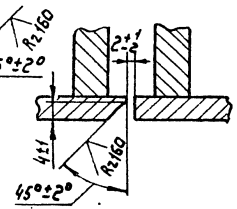

3-3
М1:1

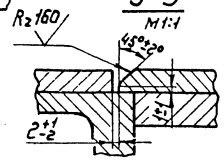

IV
М1:2

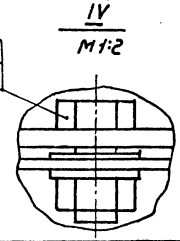

Изм.	Лист	№ докум.	Подп.	Дата	ГК150.150.01.000СБ	Лист 2

Копировал: Марулика

Перв. примен.
Справ. №
Подп. и дата
Инв. № дубл.
Взам. инв. №
Подп. и дата
Инв. № подл.

Серия 3.820.2-63 Выпуск 1

Формат	Зона	Поз.	Обозначение	Наименование	Кол.	Примечание
				Документация		
А3			ГК 150.150.01.100СБ	Сборочный чертеж		
				Детали		
А4		1	ГК150.150.01.101	Ребро	4	
А4		2	ГК 150.150.01.102	Анкер	12	
А4		3	ГК 150.150.01.103	Анкер	12	
Б4		4	ГК 150.150.01.104	Стойка	2	71,4кг
				Швеллер 22П-ГОСТ8240-72 / ВСт3ПС6-ГОСТ535-79		
				L=(3400±3,3) мм		
Б4		5	ГК150.150.01.105	Упор	1	35,1кг
				Швеллер 12П-ГОСТ 8240-72 / ВСт3ПС6-ГОСТ535-79		
				L=(3372±3,3) мм		
Б4		6	ГК 150.150.01.106	Стяжка	8	1,3кг
				Уголок 50х50х4-Б-ГОСТ8509-72 / ВСт3ПС6-ГОСТ 535-79		
				L=(434-2) мм		
Б4		7	ГК150.150.01.107	Раскос	2	3,1кг
				Уголок 50х50х4-Б-ГОСТ8509-72 / ВСт3ПС6-ГОСТ535-79		
				L=(1000-2,6) мм		

Изм.	Лист	№ докум.	Подп.	Дата
Разраб.	Шаталов			4.11.85
Пров.	Лепихов			4.11.85
ГНП	Пэвзнер			9.12.85
Н.контр.	Платунина			13.12.85
Утв.	Мишустин			11.12.85

ГК 150.150.01.100

Стойка нижняя

Лит.	Лист	Листов
А	1	2

Союзгипроводхоз имени Е.Е. Алексеевского г. Москва

Инв. № подл. | Подп. и дата | Взам. инв. № | Инв. № дубл. | Подп. и дата

Формат	Зона	Поз.	Обозначение	Наименование	Кол.	Примечание
Б4		8	ГК150.150.01.108	Полоса опорная	1	14,6кг
				Полоса Б-2 10х60 ГОСТ103-76 / ВСт3ПС6 ГОСТ 535-79		
				L=(3150-6,6) мм		
Б4		9	ГК150.150.01.109	Полоса уплотняющая	1	7,8кг
				Полоса 5х60 ГОСТ 103-76 / 08х17Т-Б ГОСТ5949-75		
				L=(3300±3,3) мм		
			Различия исполнений ГК150.150.01.100-01	ГК 150.150.01.100 и по сборочному чертежу		

Изм.	Лист	№ докум.	Подп.	Дата

ГК 150.150.01.100

Лист 2

Копировал: Морулина

Формат А4

ГК 150.150.01.100 СБ

ГК 150.150.01.100

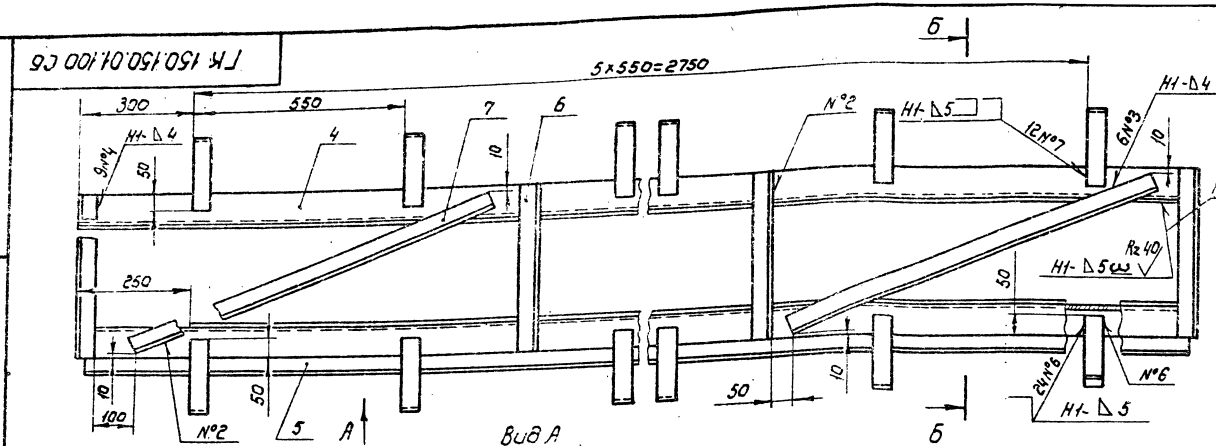

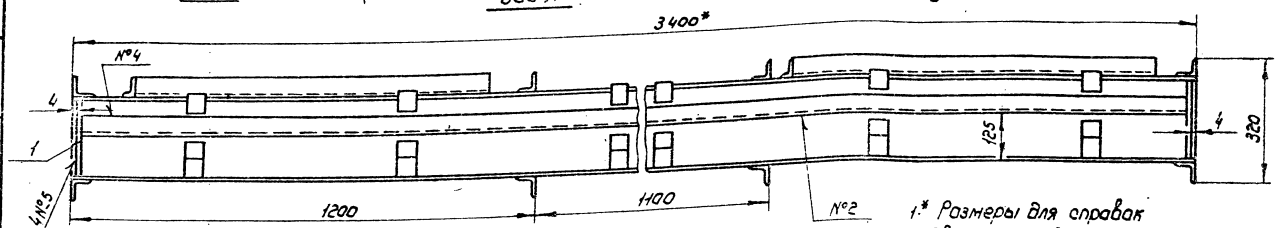

ГК 150.150.01.100-01 - зеркальное отражение

Остальное - см. ГК 150.150.01.100

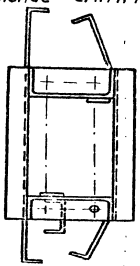

Б-Б

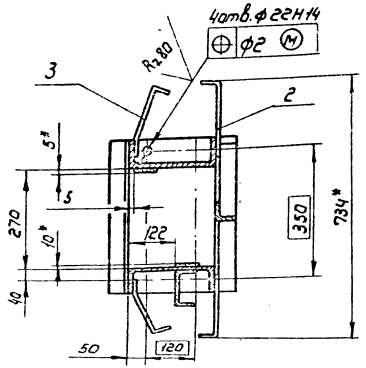

1.* Размеры для справок

2. Сварные швы по ГОСТ 5264-80 электродом Э42 по ГОСТ 9467-75

3. Сварные швы №1 и №9 выполнить электродом Э10Х17Т ГОСТ 10052-75.

4. Шероховатость поверхности деталей, выполненных без чертежа, после обрезки - Rz 160

5. Неуказанные предельные отклонения размеров по $\pm \frac{IT16}{2}$

Изм.	Лист	№ докум.	Подп.	Дата
Разраб.		Шаталов		4.10.85
Пров.		Лерихов		5.12.85
Т.контр.				
ГИП		Певзнер		9.12.85
Н.контр.		Платунина		13.12.85
Утв.		Мишустин		17.12.85

ГК 150.150.01.100 СБ

Стойка нижняя
Сборочный чертеж

Лит.	Масса	Масштаб
А	232,5	1:10
Лист	Листов 1	

Союзгипроводхоз имени Е.Е.Алексеевского г. Москва

Копировал: Марунина

Формат А3

Перв. примен.

Справ. №

Подп. и дата

Инв. № подл.

Взам. инв. №

Инв. № дубл.

Подп. и дата

ГК 150.150.01.101

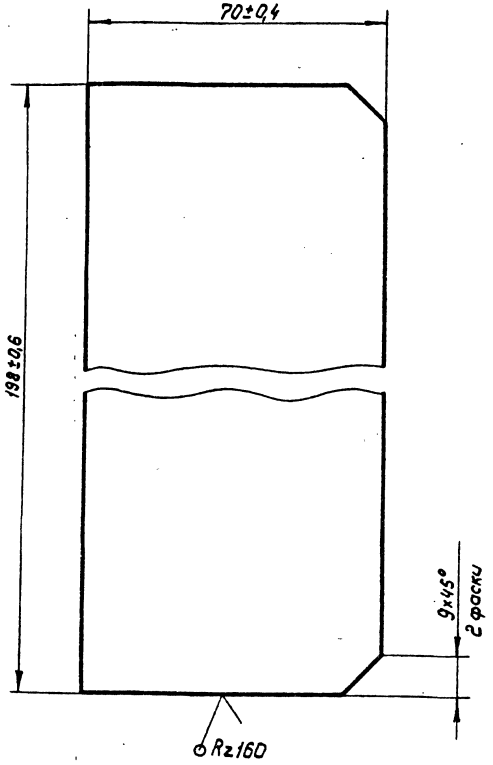

Изм.	Лист	№ докум.	Подп.	Дата
Разраб.		Шаталов		1.10.85
Пров.		Лелихов		4.12.85
Т.контр.				
Рук. гр.		Кузнецова		9.12.85
Н.контр.		Платунина		13.12.85
Утв.		Левзнер		11.12.85

ГК 150.150.01.101

Ребро

Лит.	Масса	Масштаб
А	0,9	1:1

Лист | Листов 1

Лист Б-ПН3 ГОСТ 19903-74
В Ст3пс 6-ГОСТ 14637-79

Союзгипроводхоз имени Е.Е.Алексеевского г. Москва

Копировал: Марулина Формат А4

ГК 150.150.01.102

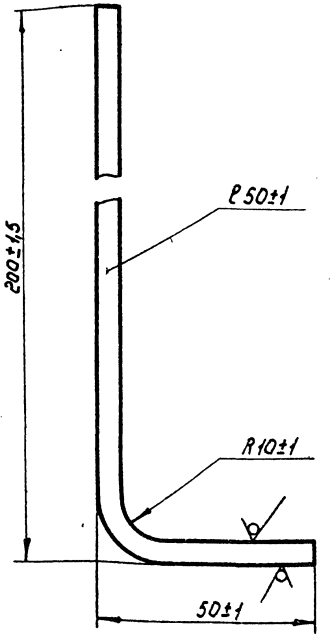

Изм.	Лист	№ докум.	Подп.	Дата
Разраб.		Шаталов		4.10.85
Пров.		Лелихов		4.12.85
Т.контр.				
Рук. гр.		Кузнецова		9.12.85
Н.контр.		Платунина		13.12.85
Утв.		Левзнер		11.12.85

ГК 150.150.01.102

Анкер

Лит.	Масса	Масштаб
А	0,5	1:1

Лист | Листов 1

Лист Б-ПН5 ГОСТ 19903-74
В Ст3пс 6-ГОСТ 14637-79

Союзгипроводхоз имени Е.Е.Алексеевского г. Москва

Копировал: Марулина Формат А4

Серия 3.820.2-63 Выпуск 1

Справ.№ | Перв. примен.

ГК 150.150.01.103

Rz 160

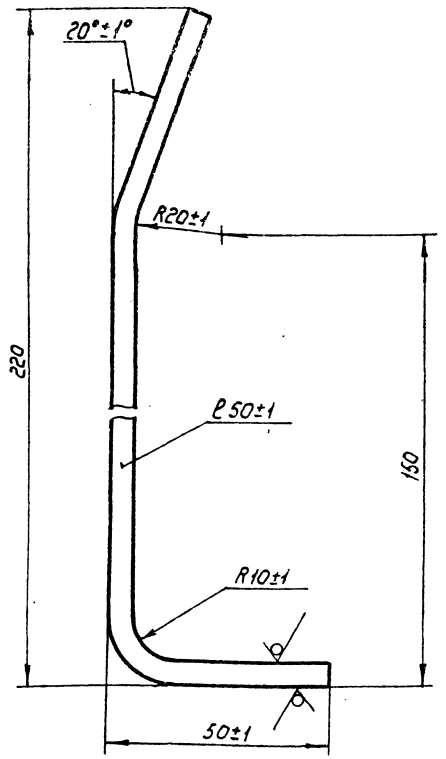

Изм.	Лист	№ докум.	Подп.	Дата
Разраб.		Шаталов		4.12.85
Пров.		Лепихов		4.12.85
Т.контр.				
Н.контр.		Платунина		3.12.85
Утв.		Певзнер		4.12.85

ГК 150.150.01.103

Анкер

Лит.	Масса	Масштаб
А	0,5	1:1

Лист | Листов 1

Лист 6-ПН5 ГОСТ 19903-74 / Вст3пс6-ГОСТ 14637-79

Союзгипроводхоз имени Е.Е. Алексеевского г. Москва

Копировал: Марупина

Формат А4

Инв.№ подл. | Подп. и дата | Взам. инв.№ | Инв.№ дубл. | Подп. и дата

Формат	Зона	Поз.	Обозначение	Наименование	Кол.	Приме-чание
				Документация		
А3			ГК 150.150.01.200 СБ	Сборочный чертеж		
				Детали		
А4		1	ГК 150.150.01.101	Ребро	4	
А4		2	ГК 150.150.01.102	Анкер	6	
А4		3	ГК 150.150.01.103	Анкер	6	
Б4		4	ГК 150.150.01.201	Стойка	2	42,0 кг
				Швеллер 22П-ГОСТ 8240-72 / В Ст3пс6-ГОСТ 535-79		
				L = (2000±1,9) мм		
Б4		5	ГК 150.150.01.202	Стяжка	6	1,3 кг
				Уголок 50х50х4-Б-ГОСТ 8509-72 / В Ст3пс6-ГОСТ 535-79		
				L = (434-г) мм		
Б4		6	ГК 150.150.01.203	Раскос	2	2,7 кг
				Уголок 50х50х4-Б-ГОСТ 8509-72 / В Ст3пс6-ГОСТ 535-79		
				L = (900-г) мм		

Изм.	Лист	№ докум.	Подп.	Дата
Разраб.		Шаталов		4.12.85
Пров.		Лепихов		4.12.85
ГИП		Певзнер		9.12.85
Н.контр.		Платунина		10.12.85
Утв.		Мишустин		11.12.85

ГК 150.150.01.200

Стойка Верхняя

Лит	Лист	Листов
А		1

Союзгипроводхоз имени Е.Е. Алексеевского г. Москва

Копировал: Марупина

Формат А4

ГК150.150.01.200СБ

Серия 3.820.2-6.3 Выпуск 1

Перв. примен.

Справ. №

Подп. и дата

Инв. № дубл.

Взам. инв. №

Подп. и дата

Инв. № подл.

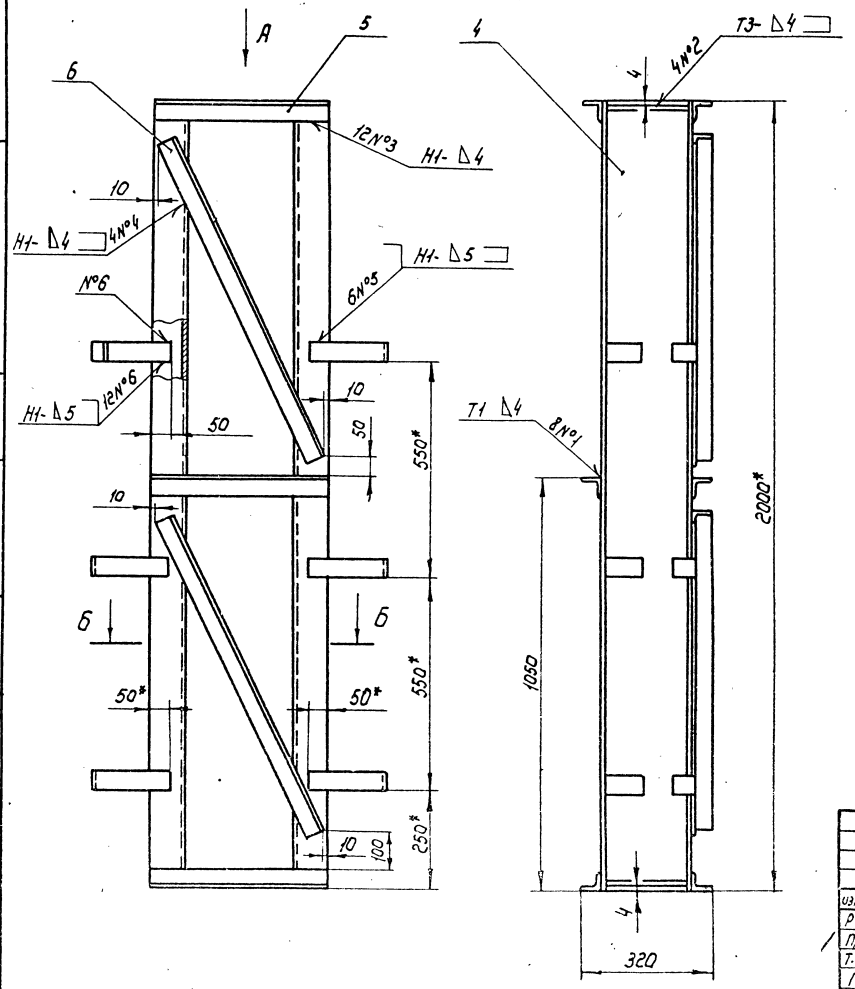

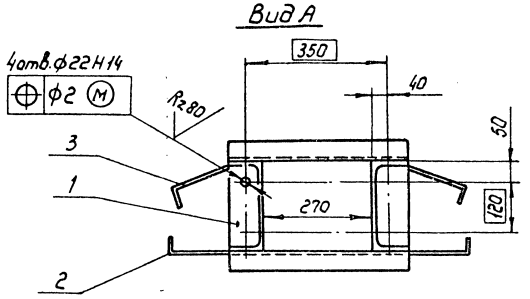

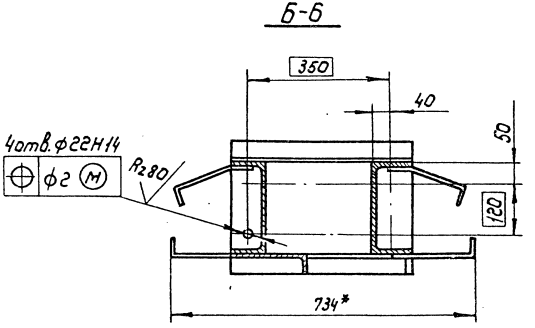

1.* Размеры для справок

2. Сварка по ГОСТ 5264-80 электродом Э42 ГОСТ 9467-75.

3. Шероховатость поверхности деталей выполненных без чертежа, после обрезки – $R_z 160$

4. Неуказанные предельные отклонения размеров по $\pm \frac{IT16}{2}$

Изм.	Лист	№ докум.	Подп.	Дата
Разраб.		Шаталов		4.12.15
Пров.		Леликов		4.12.15
Т.контр.				
ГИП		Левзнер		9.12.15
Н.контр.		Плотумина		8.12.15
Утв.		Жишуткин		11.12.15

ГК 150.150.01.200 СБ

Стойка Верхняя

Сборочный чертеж

Лит.	Масса	Масштаб
А	105,8	1:10
Лист	Листов 1	

Союзгипроводхоз имени Е.Е. Алексеевского г. Москва

Копировал: Марулина

Формат А3

Серия 3.820.2-63 Вып.сусе 1

Формат	Зона	Поз.	Обозначение	Наименование	Кол.	Примечание
				Документация		
А3			ГК 150.150.01.300 СБ	Сборочный чертеж		
				Детали		
А4		1	ГК 150.150.01.101	Ребро	4	
А4		2	ГК 150.150.01.102	Анкер	10	
А4		3	ГК 150.150.01.103	Анкер	10	
Б4		4	ГК 150.150.01.301	Стойка	2	63кг
				Швеллер 22П-ГОСТ 8240-72 / ВСт3пс6-ГОСТ 535-79		
				L=(3000±3)мм		
Б4		5	ГК 150.150.01.302	Стяжка	8	1,3кг
				Уголок 50х50х4-Б-ГОСТ 8509-72 / ВСт3пс6-ГОСТ 535-79		
				L=(434-2)мм		
Б4		6	ГК 150.150.01.303	Раскос	2	2,7кг
				Уголок 50х50х4-Б-ГОСТ 8509-72 / ВСт3пс6-ГОСТ 535-79		
				L=(900-2)мм		

Подп. и дата | Инв.№ дубл. | Взам.инв.№ | Подп. и дата | Инв.№ подл.

Изм.	Лист	№ докум.	Подп.	Дата
Разраб.		Шаталов		4.10.85
Пров.		Лепихов		5.11.85
ГИП		Левзнер		9.11.85
Н.контр.		Платунина		11.12.85
Утв.		Мишустин		11.12.85

ГК 150.150.01.300

Стойка Верхняя

Лит	Лист	Листов
А		1

Союзгипроводхоз имени Е.Е. Алексеевского г. Москва

Формат А4

Формат	Зона	Поз.	Обозначение	Наименование	Кол.	Примечание
				Документация		
А3			ГК 150.150.01.400 СБ	Сборочный чертеж		
				Детали		
Б4		1	ГК 150.150.01.401	Основание	2	9,7кг
				Швеллер 22П-ГОСТ 8240-72 / ВСт3пс6-ГОСТ 535-79		
				L=(460±0,8)мм		
Б4		2	ГК 150.150.01.402	Порог	1	23,9кг
				Двутавр 16-ГОСТ 8239-72 / ВСт3пс6-ГОСТ 535-79		
				L=(1500±1,5)мм		
Б4		3	ГК 150.150.01.403	Анкер	6	0,4кг
				Полоса 6-2,5х50 ГОСТ 103-76 / ВСт3пс6 ГОСТ 535-79		
				L=(215±0,5)мм		

Подп. и дата | Инв.№ дубл. | Взам.инв.№ | Подп. и дата | Инв.№ подл.

Изм.	Лист	№ докум.	Подп.	Дата
Разраб.		Шаталов		4.10.85
Пров.		Лепихов		5.11.85
ГИП		Левзнер		9.11.85
Н.контр		Платунина		11.11.85
Утв.		Мишустин		11.11.85

ГК 150.150.01.400

Марка донная

Лит	Лист	Листов
А		1

Союзгипроводхоз имени Е.Е. Алексеевского г. Москва

ГК150.150.01.300СБ

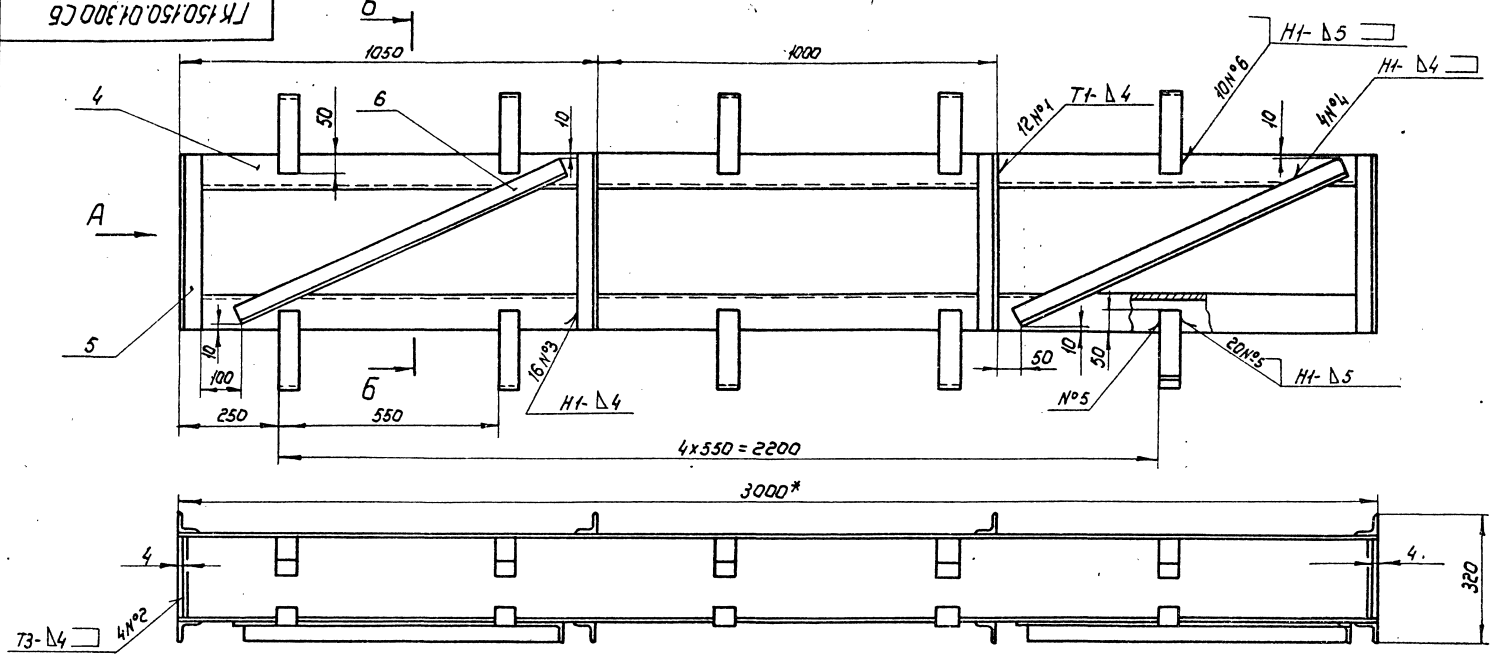

Вид А

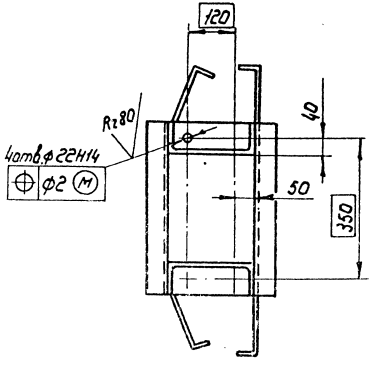

Б-Б

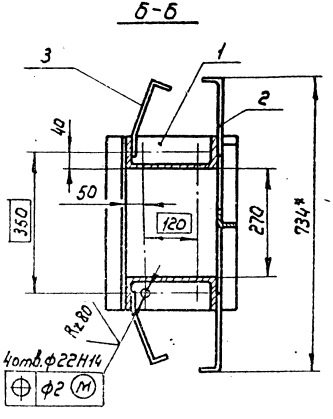

1.* Размеры для справок

2. Сварка по ГОСТ 5264-80 электродом Э42 ГОСТ 9467-75

3. Шероховатость поверхности деталей, выполненных без чертежа, после обрезки — Rz160

4. Неуказанные предельные отклонения размеров по $\pm \frac{IT16}{2}$

Изм.	Лист	№ докум.	Подп.	Дата
Разраб.		Шаталов		4.10.85
Пров.		Лепиков		4.12.85
Т. контр.				
ГИП		Певзнер		9.12.85
Н. контр.		Платунина		13.12.85
Утв.		Мишустин		11.12.85

ГК 150.150.01.300СБ

Стойка верхняя
Сборочный чертеж

Лит.	Масса	Масштаб
А	155,4	1:10

Лист | Листов 1

Союзгипроводхоз имени Е.Е. Алексеевского г. Москва

Серия 3.820.2-63 Выпуск 1

Перв. примеч. | Справ. № | Подп. и дата | Инв. № дубл. | Взам. инв. № | Подп. и дата | Инв. № подл.

Копировал: Марчинд

Формат А3

ГК 150.150.01.400 СБ

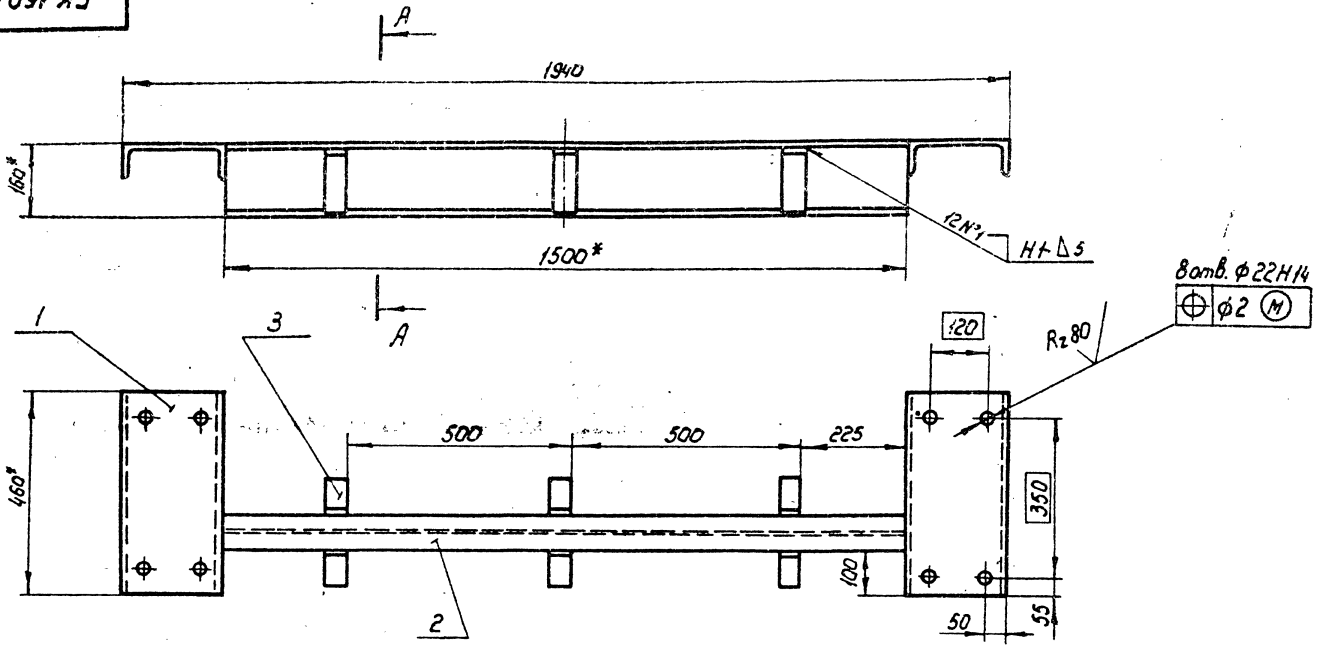

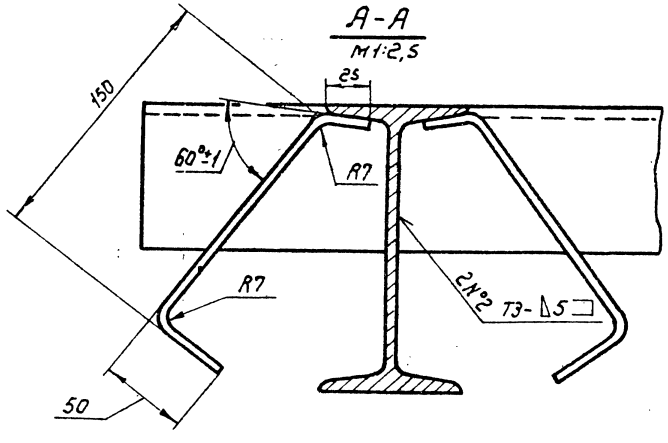

1.* Размеры для справок.

2. Сварные швы по ГОСТ 5264-80 электродом Э42 по ГОСТ 9467-75

3. Шероховатость поверхности деталей, выполненных без чертежа, после обрезки — Rz160

4. Неуказанные предельные отклонения размеров по ± IT16/2

Изм.	Лист	№ докум.	Подп.	Дата
Разраб		Шаталов		4.12.85
Пров.		Лелихов		4.12.85
Т.контр.				
ГИП		Левзнер		9.12.85
Н.контр.		Платунина		13.12.85
Утв.		Мишустин		11.12.85

ГК 150.150.01.400 СБ

Марка донная
Сборочный чертеж

Лит.	Масса	Масштаб
А	45,7	1:10

Лист | Листов 1

Союзгипроводхоз имени Е.Е. Алексеевского г. Москва

Копировал: Морулина

Формат А3

Перв. примен.

Справ. №

Подп. и дата

Инв. № дубл.

Взам. инв. №

Инв. № подл. | Подп. и дата

Серия 3.820.2-63 Выпуск V

Формат	Зона	Поз.	Обозначение	Наименование	Кол.	Примечание
				Документация		
А4			ГК 150.150.01.500 СБ	Сборочный чертеж		
				Детали		
А4		1	ГК 150.150.01.501	Лист забральный	1	
А4		2	ГК 150.150.01.502	Ребро	2	
А4		3	ГК 150.150.01.503	Анкер	3	0,5 кг
				Полоса $\frac{Б\text{-}2\ 5\times50\ ГОСТ\ 103\text{-}76}{ВСт3пс6\text{-}ГОСТ\ 535\text{-}79}$		
				L=(240±0,7) мм		
Б4		4	ГК 150.150.01.504	Балка	1	13,5 кг
				Уголок $\frac{110\times70\times6,5\text{-}Б\ ГОСТ\ 8510\text{-}72}{ВСт3пс6\text{-}ГОСТ\ 535\text{-}79}$		
				L=(1500±1,5) мм		

Перв. примен.

Справ. №

Подп. и дата

Инв. № подл.

Взам. инв. №

Инв. № дубл.

Подп. и дата

Изм.	Лист	№ докум.	Подп.	Дата
Разраб.		Шаталов		4.10.85
Пров.		Леликов		5.10.85
ГИП		Певзнер		9.11.85
Н. контр.		Платунина		9.11.85
Утв.		Мишустин		11.11.85

ГК 150.150.01.500

Марка забральная

Лит.	Лист	Листов
А		1

Союзгипроводхоз имени Е.Е. Алексеевского г. Москва

Формат А4

ГК 150.150.01.501

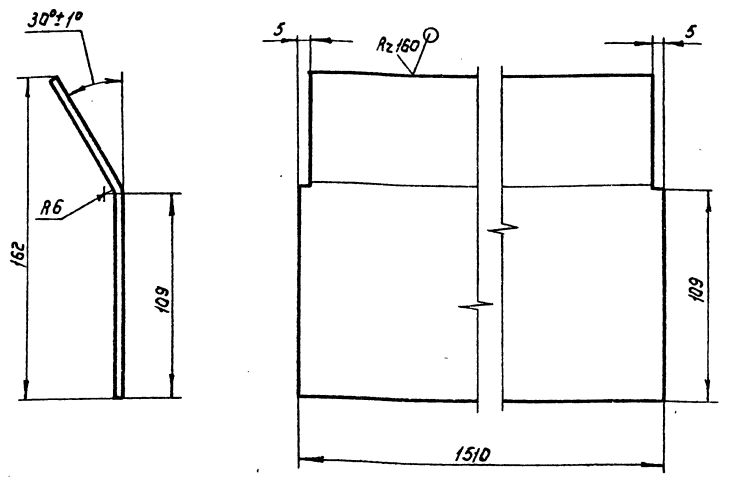

Предельные отклонения размеров ± IT14/2

Изм.	Лист	№ докум.	Подп.	Дата
Разраб.		Макаровская		4.10.85
Пров.		Леликов		5.10.85
Т. контр.				
Рук. гр.		Кузнецова		9.11.85
Н. контр.		Платунина		9.11.85
Утв.		Певзнер		11.11.85

ГК 150.150.01.501

Лист забральный

Лит.	Масса	Масштаб
А	9,9	1:2

Лист	Листов 1

Лист 6-ПН 6 ГОСТ 19903-74
08Х17Т-б ГОСТ 5949-73

Союзгипроводхоз имени Е.Е. Алексеевского г. Москва

Формат А4

ГК 150.150.01.502

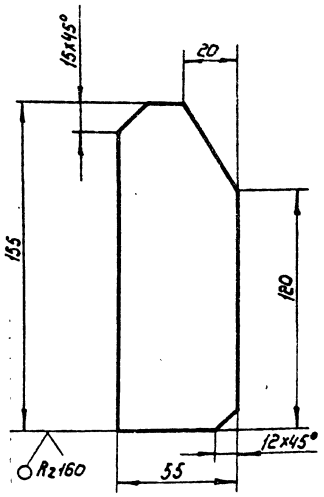

Предельные отклонения размеров $\pm \frac{IT14}{2}$

					ГК 150.150.01.502			
Изм.	Лист	№ докум.	Подп.	Дата	Ребро	Лит.	Масса	Масштаб
Разраб.		Малороссиянцева		4.10.85		А	0,4	1:2
Пров.		Лепихов		4.10.85		Лист	Листов 1	
Т.контр.					Лист 6-ПН6 ГОСТ 19903-74 / 8Ст 3пс 6-ГОСТ 14637-79	Союзгипроводхоз имени Е.Е. Алексеевского г. Москва		
Рук.гр.		Кузнецова		9.12.85				
Н.контр.		Платунина		13.12.85				
Утв.		Левзнер		9.12.85				

Копировал: Марулина Формат А4

Перв. примен. | Справ. № | Серия 3.820.2-65 Выпуск 1

Подп. и дата | Инв. № дубл. | Взам. инв. № | Подп. и дата | Инв. № подл.

ГК 150.150.01.500СБ

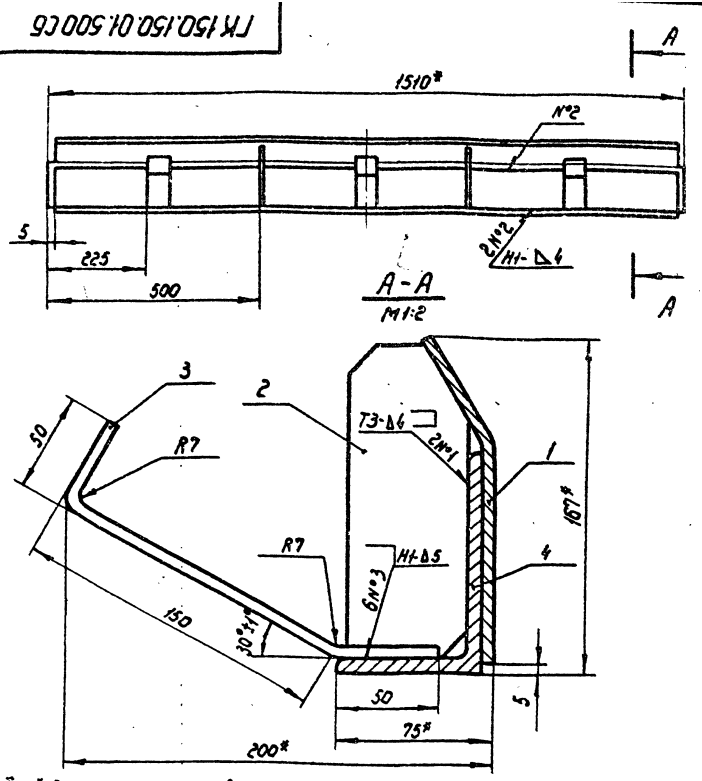

1. * Размеры для справок.
2. Сварные швы по ГОСТ 5264-80 электродом Э42 ГОСТ 9467-75
3. Сварной шов №2 выполнить электродом Э10Х17Т ГОСТ 10052-75
4. Шероховатость поверхности деталей, выполненных без чертежа, после обрезки $R_z 160$
5. Неуказанные предельные отклонения размеров по $\pm \frac{IT16}{2}$

					ГК 150.150.01.500СБ			
Изм.	Лист	№ докум.	Подп.	Дата	Марка забральная Сборочный чертеж	Лит.	Масса	Масштаб
Разраб.		Шаталов		4.10.85		А	25,6	1:10
Пров.		Лепихов		4.10.85		Лист	Листов 1	
Т.контр.						Союзгипроводхоз имени Е.Е. Алексеевского г. Москва		
ГИП		Левзнер		9.12.85				
Н.контр.		Платунина		13.12.85				
Утв.		Мишустин		9.12.85				

Копировал: Марулина Формат А4

Формат	Зона	Поз.	Обозначение	Наименование	Кол.	Примечание
				Документация		
А3			ГК 150.150.01.600 СБ	Сборочный чертеж		
				Детали		
А4		1	ГК 150.150.01.601	Плита	1	
		2	-01	Плита	2	
А4		3	ГК 150.150.01.602	Ребро	12	
Б4		4	ГК 150.150.01.603	Ребро	4	0,6кг
				Полоса $\frac{\text{Б-2 Б×70 ГОСТ 103-76}}{\text{В Ст3пс6-ГОСТ 535-79}}$		
				$\ell = (180-1,2)$ мм		
Б4		5	ГК 150.150.01.604	Ригель	2	37,9кг
				Швеллер $\frac{\text{20П-ГОСТ 8240-72}}{\text{В Ст3пс6-ГОСТ 535-79}}$		
				$\ell = (2060 \pm 2,2)$ мм		
Б4		6	ГК 150.150.01.605	Колонка	1	57,4кг
				Труба $\frac{\text{180×8 ГОСТ 8734-75}}{\text{В20 ГОСТ 8733-74}}$		
				$\ell = (1693 \pm 1,9)$ мм		
Б4		7	ГК 150.150.01.606	Ребро	4	2,5кг
				Лист $\frac{\text{Б-ПН6 ГОСТ 19903-74}}{\text{В Ст3пс6-ГОСТ 14637-79}}$		
				(200-1) мм × (270-1) мм		

Подл. и дата | Инв. № дубл. | Взам. инв. № | Подл. и дата | Инв. № подл.

Изм.	Лист	№ докум.	Подп.	Дата
Разраб.	Шаталов			11.85
Пров.	Логинов			11.85
Т.контр.				11.85
Н.контр.				11.85
ГИП				11.85

ГК 150.150.01.600

Ригель

Лит.	Лист	Листов
А	1	2

Союзгипроводхоз имени Е.Е. Алексеевского г. Москва

Копировал: Марулина Формат А4

Формат	Зона	Поз.	Обозначение	Наименование	Кол.	Примечание
Б4		8	ГК 150.150.01.607	Накладка	2	5,9кг
				Лист $\frac{\text{Б-ПН8 ГОСТ 19903-74}}{\text{В Ст3пс6-ГОСТ 14637-79}}$		
				(220±0,5) мм × (430±0,8) мм		

Подл. и дата | Инв. № дубл. | Взам. инв. № | Подл. и дата | Инв. № подл.

Изм.	Лист	№ докум.	Подп.	Дата

ГК 150.150.01.600

Лист 2

Копировал: Марулина Формат А4

ГК 150.150.01.600СБ

Серия 3.820.2-6.5 Выпуск 1

Перв. примен.

Справ. №

Подп. и дата | Инв. № дубл. | Взам. инв. № | Подп. и дата | Инв. № подл.

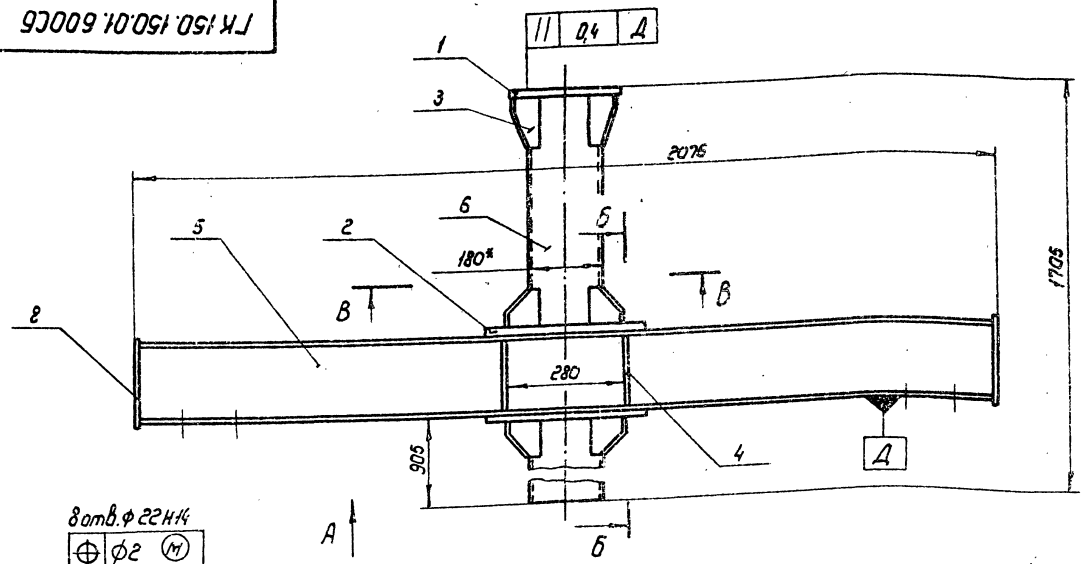

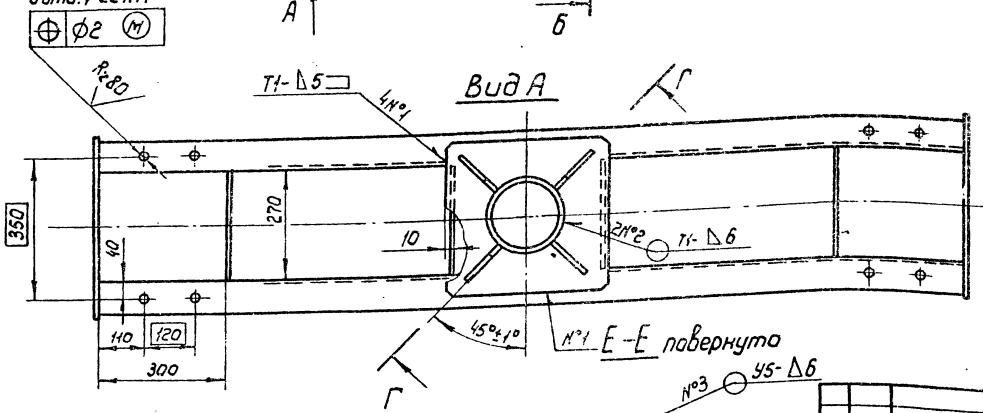

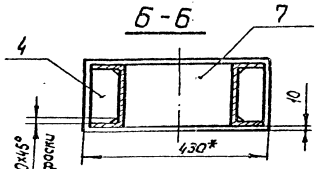

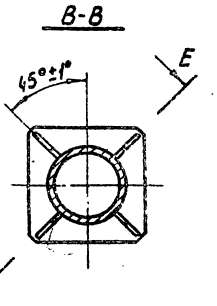

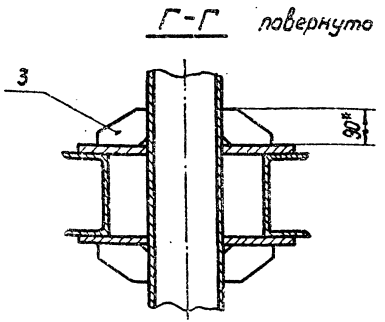

1.* Размеры для справок.

2. Неуказанные предельные отклонения размеров по $\pm \frac{IT16}{2}$

3. Сварные швы по ГОСТ 5264-80 электродам Э42 по ГОСТ 9467-75.

4. Сварку, неотмеченную на чертеже, вести по контуру прилегания свариваемых деталей швом Т1-△4.

5. Шероховатость поверхности деталей, выполненных без чертежа, после обрезки — $Rz\,160$

Изм.	Лист	№ докум.	Подп.	Дата
Разраб.		Шаталов		5.10.85
Пров.		Леников		4.12.85
Т. контр.				
ГИП		Певзнер		9.12.85
Н. контр.		Плотникова		13.12.85
Утв.		Мишустин		11.12.85

ГК 150.150.01.600 СБ

Ригель
Сборочный чертеж

Лит	Масса	Масштаб
А	190,0	1:10

Лист | Листов 1

Союзгипроводхоз имени Е.Е. Алексеевского г. Москва

Копировал: Марулина

Формат А3

ГК 150.150.01.601

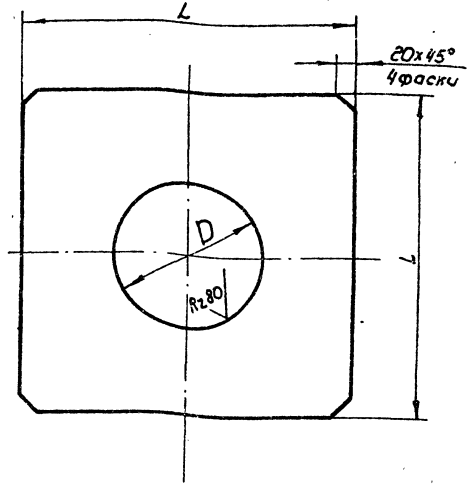

Обозначение	L, мм	D, мм	Масса, кг
ГК 150.150.01.601	275	176	4,7
–01	390	182 н 14	11,9

Неуказанные предельные отклонения размеров: $\pm \frac{IT14}{2}$

ГК 150.150.01.601

Плита

Лит А | Масса см. табл. | Масштаб –

Лист | Листов 1

Союзгипроводхоз имени Е.Е. Алексеевского г. Москва

Изм. Лист № докум. Подп. Дата

Разраб. Малороссиянцев 9.12.85

Пров. Леликов 9.12.85

Т. контр.

Рук. гр. Кузнецова 9.12.85

Н. контр. Плотунина 9.12.85

Утв. Певзнер 11.12.85

Лист 6-ПН12 ГОСТ 19903-74
8 Ст3 пс 6 ГОСТ 14637-79

Копировал: Мирумина

Формат А4

Инв.№ подл. | Подп. и дата | Взам. инв.№ | Инв.№ дубл. | Подп. и дата | Перв. примен. | Справ.№ | Серия 3.820.2-63 Выпуск 1

ГК 150.150.01.602

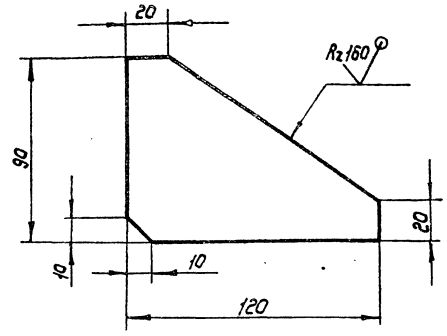

Предельные отклонения размеров $\pm \frac{IT14}{2}$

ГК 150.150.01.602

Ребро

Лит А | Масса 0,34 | Масштаб 1:2

Лист | Листов 1

Союзгипроводхоз имени Е.Е. Алексеевского г. Москва

Изм. Лист № докум. Подп. Дата

Разраб. Малороссиянцев 9.12.85

Пров. Леликов 9.12.85

Т. контр.

Рук. гр. Кузнецова 9.12.85

Н. контр. Плотунина 9.12.85

Утв. Певзнер 11.12.85

Лист 6-ПН6 ГОСТ 19903-74
В Ст3 пс-б ГОСТ 14637-79

Копировал: Мирумина

Формат А4

Инв.№ подл. | Подп. и дата | Взам. инв.№ | Инв.№ дубл. | Подп. и дата | Перв. примен. | Справ.№

Серия 3.820-2-63 Выпуск 1

Формат	Зона	Поз.	Обозначение	Наименование	Кол.	Примечание
				Документация		
А3			ГК 150.150.02.000 СБ	Сборочный чертеж		
				Сборочные единицы		
А4		1	ГК 150.150.02.100	Металлоконструкция	1	
				Детали		
А4		2	ГК 150.150.02.001	Накладка	2	
А4		3	ГК 150.150.02.002	Накладка	1	
А4		4	ГК 150.150.02.003	Накладка	1	
А4		5	ГК 150.150.02.004	Уплотнение	1	
		6	-01	Уплотнение	1	
		7	-02	Уплотнение	1	
А4		8	ГК 150.150.02.005	Колесо	4	
А3		9	ГК 150.150.02.006	Ось	4	
А4		10	ГК 150.150.02.007	Втулка	4	
А4		11	ГК 150.150.02.008	Накладка	4	
А4		12	ГК 150.150.02.009	Накладка	4	
А4		13	ГК 150.150.02.010	Шайба стопорная	4	
А4		14	ГК 150.150.02.011	Шайба торцевая	4	
А4		15	ГК 150.150.02.012	Оседержатель	4	
А4		16	ГК 150.150.02.013	Шайба	4	
А4		17	ГК 150.150.02.014	Пробка	4	

Подл. и дата | Инв. № дубл. | Взам. инв. № | Подл. и дата | Инв. № подл.

Изм.	Лист	№ докум.	Подп.	Дата
	Разраб.	Лепихов		4.12.85
	Пров.	Кузнецова		5.12.85
	ГИП	Левзнер		7.12.85
	Н.контр.	Платунина		18.12.85
	Утв.	Мишустин		19.12.85

ГК 150.150.02.000

Затвор

Лит	Лист	Листов
А	1	2

Союзгипроводхоз имени Е.Е. Алексеевского г. Москва

Копировал: Марулина

Формат А4

Формат	Зона	Поз.	Обозначение	Наименование	Кол.	Примечание
Б4		18	ГК 150.150.02.015	Уплотнение	1	1,3 кг
				Пластина I, лист ТМКЩ-С		
				10х50х1620 ГОСТ 7338-77		
Б4		19	ГК 150.150.02.016	Уплотнение	2	1,3 кг
				Пластина I, лист ТМКЩ-С		
				10х50х1610 ГОСТ 7338-77		
Б4		20	ГК 150.150.02.017	Уплотнение	1	1,7 кг
				Пластина I, лист ТМКЩ-С		
				10х70х1620 ГОСТ 7338-77		
				Стандартные изделия		
		21		Болт М8х20.46.02	8	0,013 кг
				ГОСТ 7798-70		
		22		Болт М10х20.46.02	8	0,025 кг
				ГОСТ 7798-70		
		23		Болт М12х45.46.02	44	0,057 кг
				ГОСТ 7798-70		
		24		Гайка М12.4.02	44	0,016 кг
				ГОСТ 5915-70		
		25		Шайба 10.65Г.02	8	0,003 кг
				ГОСТ 6402-70		
		26		Шайба 12.65Г.02	44	0,005 кг
				ГОСТ 6402-70		
		27		Масленка 1.2.46	4	0,02 кг
				ГОСТ 19853-74		

Подл. и дата | Инв. № дубл. | Взам. инв. № | Подл. и дата | Инв. № подл.

Изм.	Лист	№ докум.	Подп.	Дата

ГК 150.150.02.000

Лист 2

Формат А4

ГК 150.150.02.000 СБ

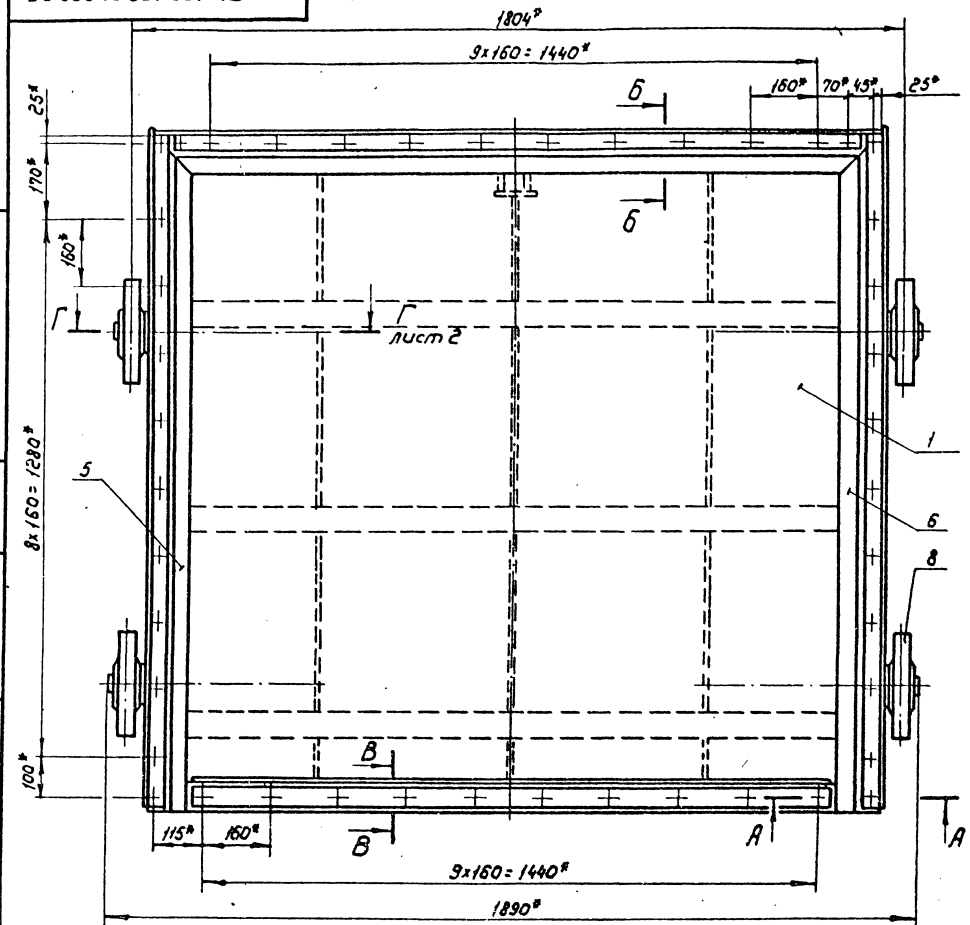

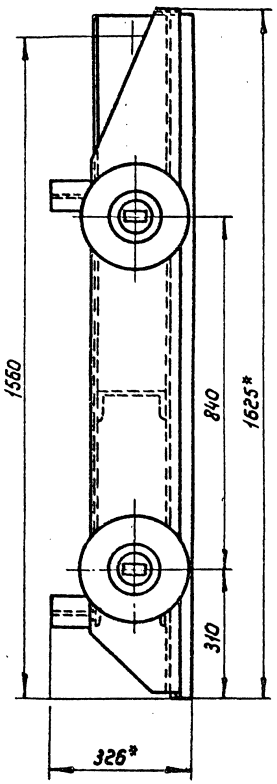

Б-Б
М 1:2

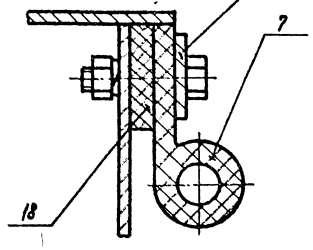

В-В
М 1:2

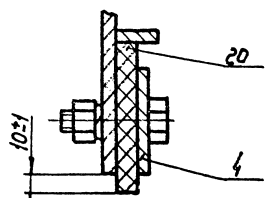

1. * Размеры для справок
2. ** Обработать отверстия в деталях поз. 5,6,7,12,13,20 по детали ГК 150.150.02.101
3. Стыки уплотнений поз. 5,6,7 вулканизировать
4. Электроды стальные Э42 ГОСТ 9467-75
5. Неуказанные предельные отклонения размеров по $\pm \frac{IT16}{2}$

А-А
М 1:2

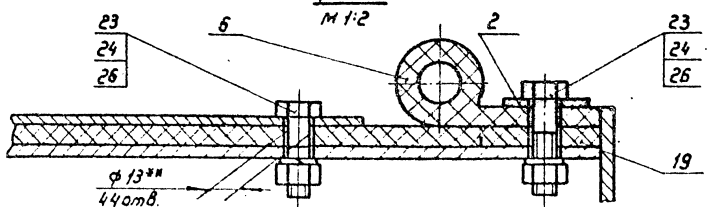

Изм.	Лист	№ докум.	Подп.	Дата
Разраб.		Демидов		1.10.15
Пров.		Кузнецова		1.10.15
Т.контр.				
ГИП		Певзнер		9.10.15
Н.контр.		Платунина		9.10.15
Утв.		Мишустин		11.10.15

ГК 150.150.02.000 СБ

Затвор
Сборочный чертеж

Лит.	Масса	Масштаб
А	409,7	1:10

Лист 1 Листов 2

Союзгипроводхоз имени Е.Е. Алексеевского г. Москва

Копировал: Марунина

Формат А3

Перв. примен.
Справ. №
Подп. и дата
Инв. № дубл.
Взам. инв. №
Подп. и дата
Инв. № подл.

ГК 150.150.02.000СБ

Г-Г
М 1:2
лист 1

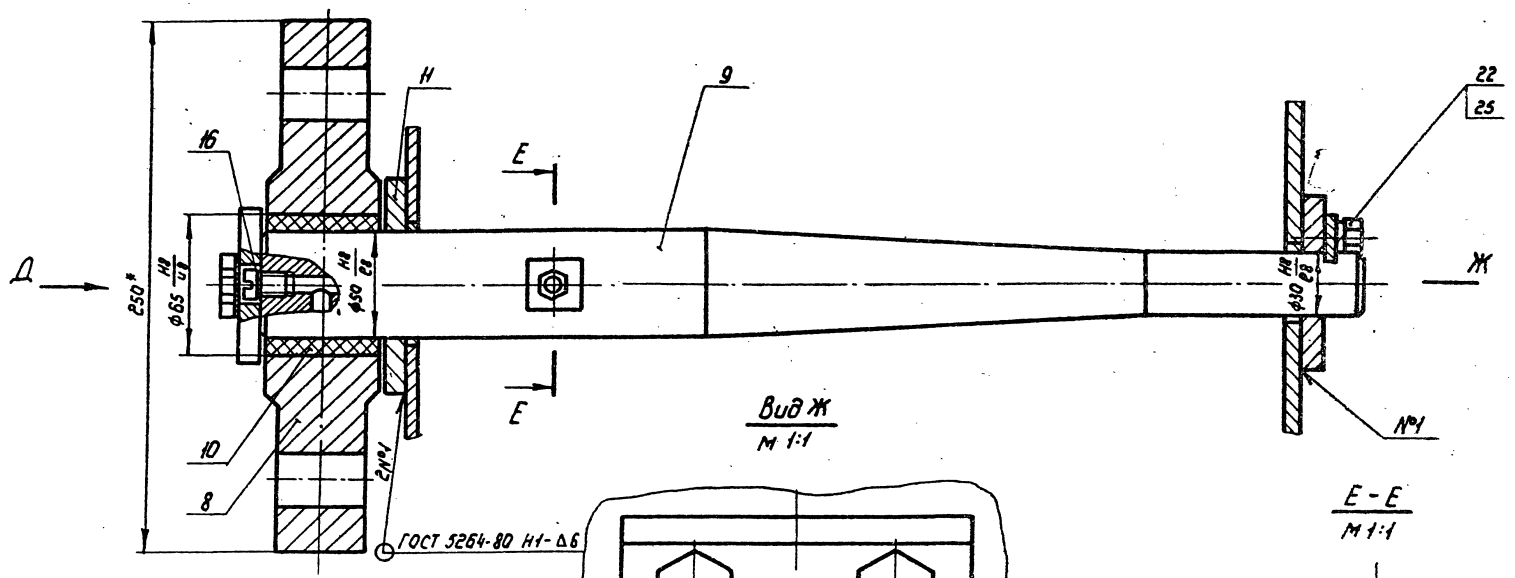

Вид Ж
М 1:1

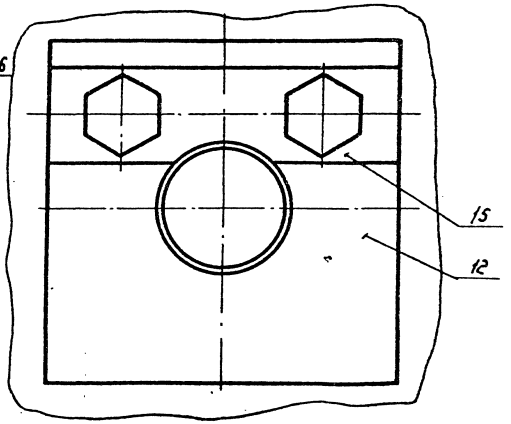

Е - Е
М 1:1

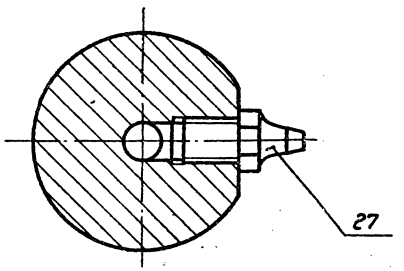

Вид Д
М 1:1

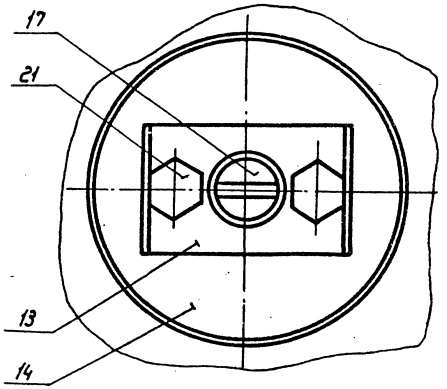

Изм.	Лист	№ докум.	Подп.	Дата	ГК 150.150.02.000 СБ	Лист 2

Копировал: Жарулина

Формат А3

Перв. примен.
Справ. №
Инв. № подл.
Подп. и дата
Инв. № дубл.
Взам. инв. №
Подп. и дата

ГК 150.150.02.001

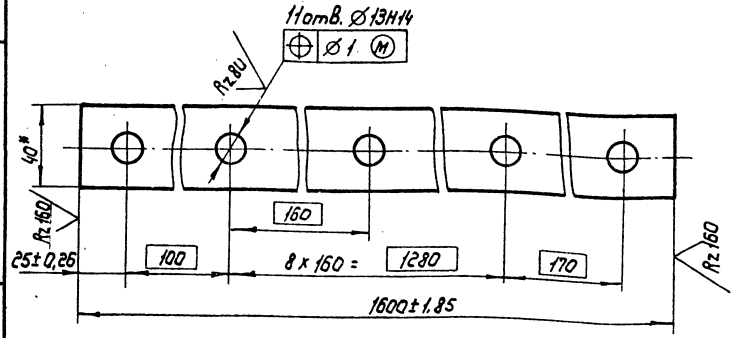

* Размеры для справок

Изм.	Лист	№ докум.	Подп.	Дата
	Разраб.	Дубинкин		4.10.85
	Пров.	Лепихов		5.12.85
	Т.контр.			
	Рук.гр.	Кузнецова		9.12.85
	Н.контр.	Платунина		13.12.85
	Утв.	Левзнер		11.12.85

ГК 150.150.02.001

Накладка

Лит	Масса	Масштаб
А	2	1:2
Лист	Листов 1	

Полоса 6-24х40 ГОСТ 103-76 / Ст3пс 6-ГОСТ 535-79

Союзгипроводхоз имени Е.Е. Алексеевского г. Москва

Формат А4

ГК 150.150.02.002

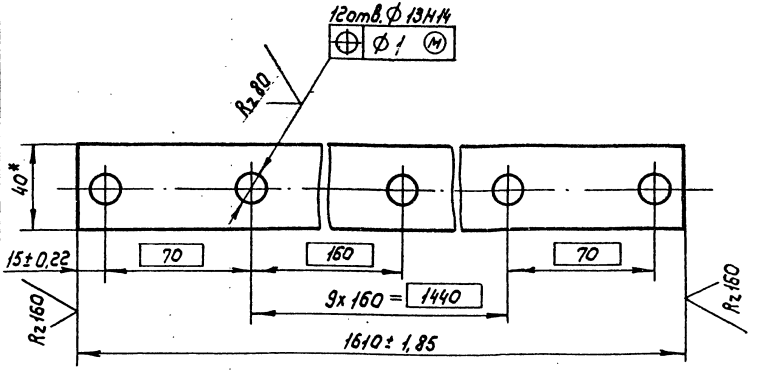

* Размеры для справок

Изм.	Лист	№ докум.	Подп.	Дата
	Разраб.	Дубинкин		4.10.85
	Пров.	Лепихов		5.12.85
	Т.контр.			
	Рук.гр.	Кузнецова		9.12.85
	Н.контр.	Платунина		13.12.85
	Утв.	Левзнер		11.12.85

ГК 150.150.02.002

Накладка

Лит	Масса	Масштаб
А	2	1:2
Лист	Листов 1	

Полоса 6-24х40 ГОСТ 103-76 / Ст3пс 6-ГОСТ 535-75

Союзгипроводхоз имени Е.Е. Алексеевского г. Москва

Копировал: Марулина

Формат А4

Перв. примен.

Справ. №

Инв. № подл. | Подп. и дата | Взам. инв. № | Инв. № дубл. | Подп. и дата

Серия 3.821-2-69 Выпуск 1

Серия 3.820.2-65 Выпуск 1

Перв. примен.

Справ. №

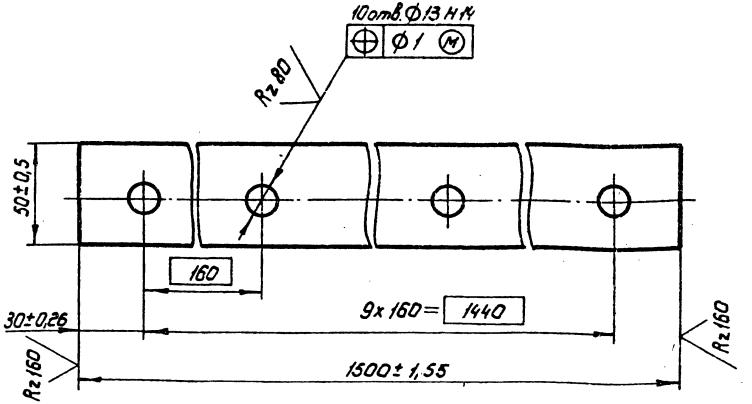

Изм.	Лист	№ докум.	Подп.	Дата
Разраб.		Дубинкин		4.10.85
Пров.		Лепихов		4.12.85
Т. контр.				
Рук. гр.		Кузнецова		9.12.85
Н. контр.		Платунина		13.12.85
Утв.		Левзнер		11.12.85

ГК 150.150.02.003

Накладка

Лит.	Масса	Масштаб
А	3,5	1:2

Лист | Листов 1

Лист: 6-ЛН-6 ГОСТ 19903-74 / 8Ст3пс 6-ГОСТ 14637-79

Союзгипроводхоз имени Е.Е. Алексеевского г. Москва

Копировал: Марулина

Формат А4

Инв. № подл. | Подп. и дата | Взам. инв. № | Инв. № дубл. | Подп. и дата

Перв. примен.

Справ. №

Рис.1

ГК 150.150.02.004 – изображено

ГК 150.150.02.004-01 – зеркальное отражение

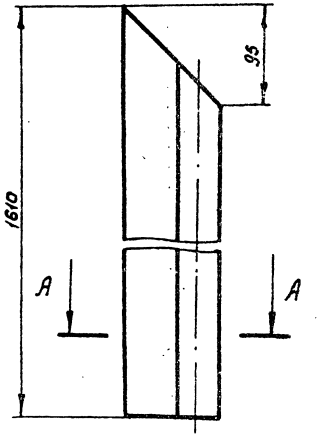

Рис.2

Остальное - см. рис.1

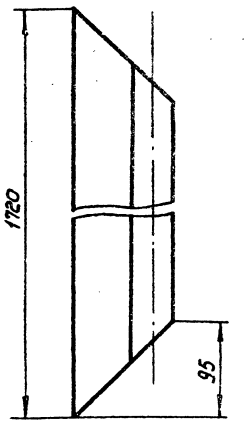

Обозначение	Рис.	Масса кг
ГК 150.150.02.004	1	3
-01	1	3
-02	2	3,1

* Размеры для справок

А – А

М 1:2

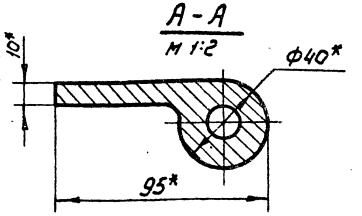

Изм.	Лист	№ докум.	Подп.	Дата
Разраб.		Дубинкин		4.10.85
Пров.		Лепихов		4.12.85
Т. контр.				
Рук. гр.		Кузнецова		9.12.85
Н. контр.		Платунина		13.12.85
Утв.		Левзнер		11.12.85

ГК 150.150.02.004

Уплотнение

Лит	Масса	Масштаб
А	см. табл.	1:4

Лист | Листов 1

Резина тип II А ТУ38-105417-83

Союзгипроводхоз имени Е.Е. Алексеевского г. Москва

Копировал: Марулина

Формат А4

Инв. № подл. | Подп. и дата | Взам. инв. № | Инв. № дубл. | Подп. и дата

ГК150.150.02.005

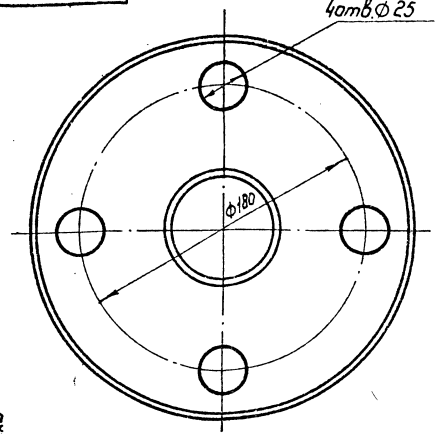

1. Литье III класса точности по ГОСТ 2009-55
2. Отливку отжечь
3. Раковины на поверхностях А и Б не допускаются
4. Неуказанные предельные отклонения размеров по $\pm \frac{IT14}{2}$

Изм.	Лист	№ докум.	Подп.	Дата
Разраб.		Дубинкин		9.10.85
Пров.		Леликов		5.12.85
Т.контр.				
Рук.гр.		Кузнецова		9.12.85
Н.контр.		Платунина		9.12.85
Утв.		Левзнер		23.12.85

ГК 150.150.02 005

Колесо

Лит.	Масса	Масштаб
А	14,2	1:2,5
Лист	Листов 1	

Отливка 35Л-II ГОСТ 977-75

Союзгипроводхоз имени Е.Е.Алексеевского г. Москва

Копировал: Марулина

Формат А4

ГК150.150.02.007

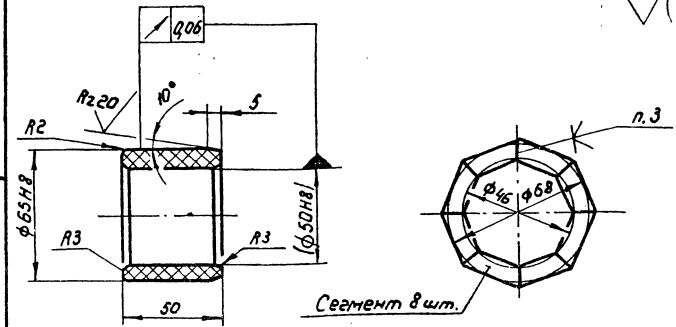

Сегмент втулки
М 1:1

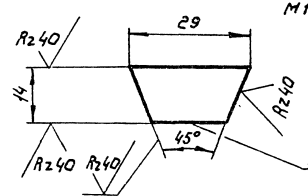

Торцы волокон древесины

1. Толщина листа ДСП-Б, необходимая для изготовления сегментов втулки, не менее 30 мм.
2. Нарезанные из листа бруски сушить при температуре 30°÷40°С в течении 2÷3 суток
3. После фрезерования брусков поверхности сегментов обезжирить ацетоном и склеивать водо-и маслоупорным клеем ВИАМ-Б3
4. Склеенную заготовку сушить при температуре 30°÷35°С в течении 10÷12 часов
5. Размер указанный в скобках, выполнить после запрессовки втулки в деталь ГК 150.150.02.005 с чистотой обработки Rz20

Изм.	Лист	№ докум.	Подп.	Дата
Разраб.		Дубинкин		8.10.85
Пров.		Леликов		5.12.85
Т.контр.				
Рук.гр.		Кузнецова		9.12.85
Н.контр.		Платунина		9.12.85
Утв.		Левзнер		23.12.85

ГК 150.150.02.007

Втулки

ДСП-Б ГОСТ 13913-78

Лит.	Масса	Масштаб
	0,3	1:2
Лист	Листов 1	

Союзгипроводхоз имени Е.Е.Алексеевского г. Москва

Копировал: Марулина

Формат А4

Перв. примен.
Справ. №
Подп. и дата
Инв. № дубл.
Взам. инв. №
Инв. № подл.
Альбом 3.820.2-63 Выпуск 1

ГК 150.150.02.006

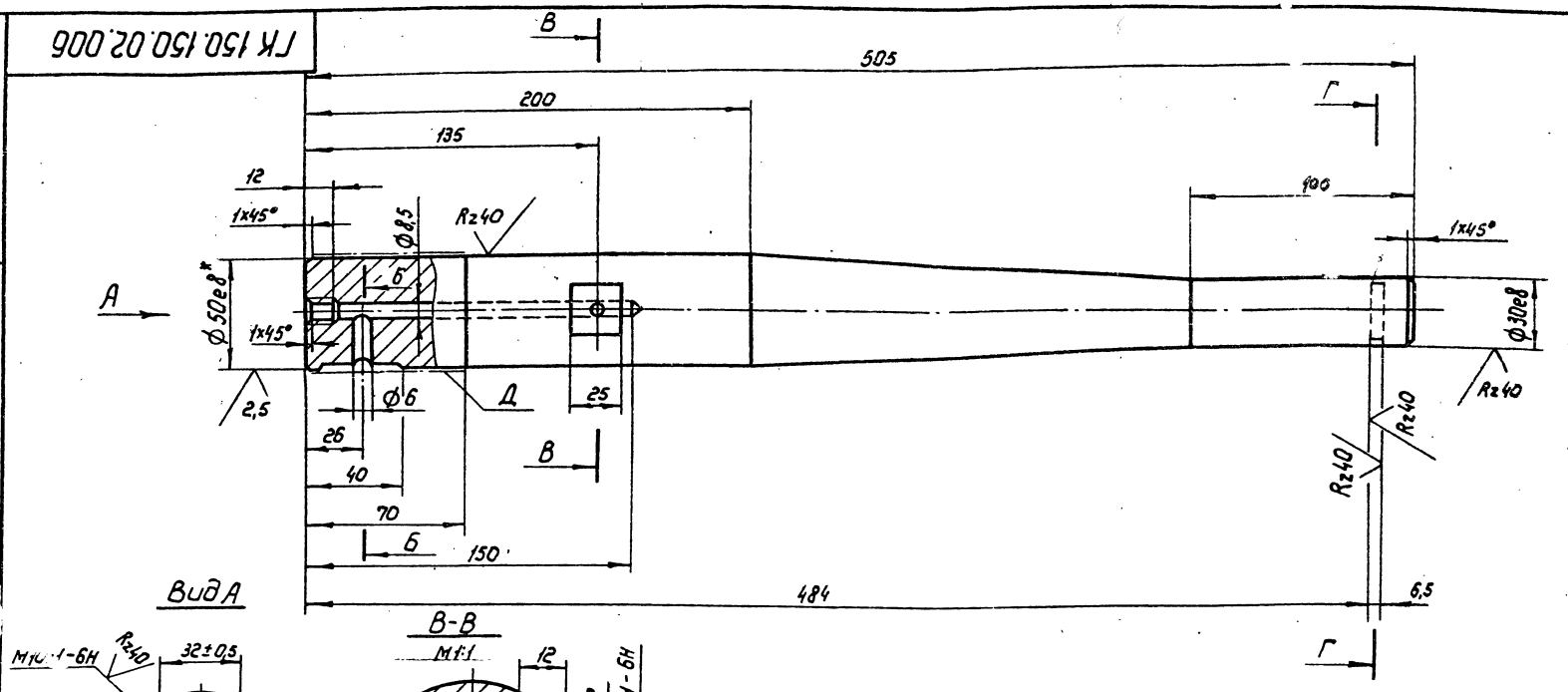

Вид А

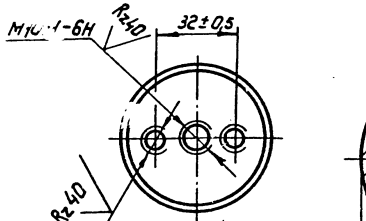

В-В
М1:1

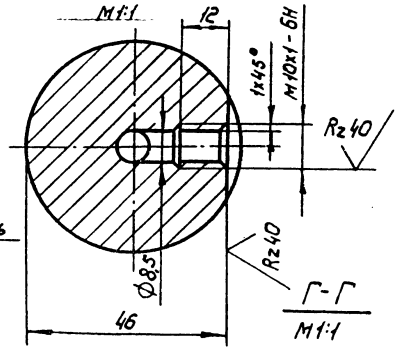

Г-Г
М1:1

Б-Б
М2:1

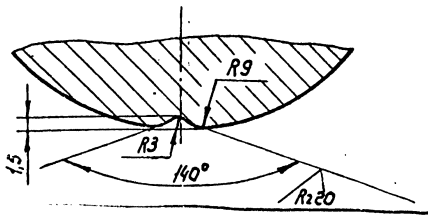

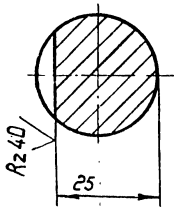

1. Размеры и шероховатость поверхности после покрытия.
2. Неуказанные предельные отклонения размеров: отверстий - H14, валов - h14, остальных $\pm \frac{IT14}{2}$
3. Покрытие поверхности Д - Хим.Об. ГОСТ 9073-77

Изм.	Лист	№ докум.	Подп.	Дата
Разраб.		Дубинкин		4.10.85
Пров.		Леликов		4.12.85
Т.контр.				
Рук.гр.		Кузнецова		9.12.85
Н.контр.		Платунина		13.12.85
Утв.		Певзнер		14.12.85

ГК 150.150.02.006

Ось

Лист	Масса	Масштаб
А	5,5	1:2

Лист | Листов 1

Круг 55-В-ГОСТ 2590-71 / В Ст.3 пс 6-ГОСТ 535-79

Союзгипроводхоз имени Е.Е.Алексеевского г. Москва

Копировал: Марулина

Формат А3

Серия 3.820.2-6.5 Выпуск 1

Справ.№ | Перв. примен.

Инв.№ подл. | Подп. и дата | Взам.инв.№ | Инв.№ дубл. | Подп. и дата

Серия 3.820.2-63 Выпуск 1

Перв. примен. | Справ. № | Подл. и дата | Инв. № дубл. | Взам. инв. № | Подл. и дата | Инв. № подл.

ГК 150.150.02.008

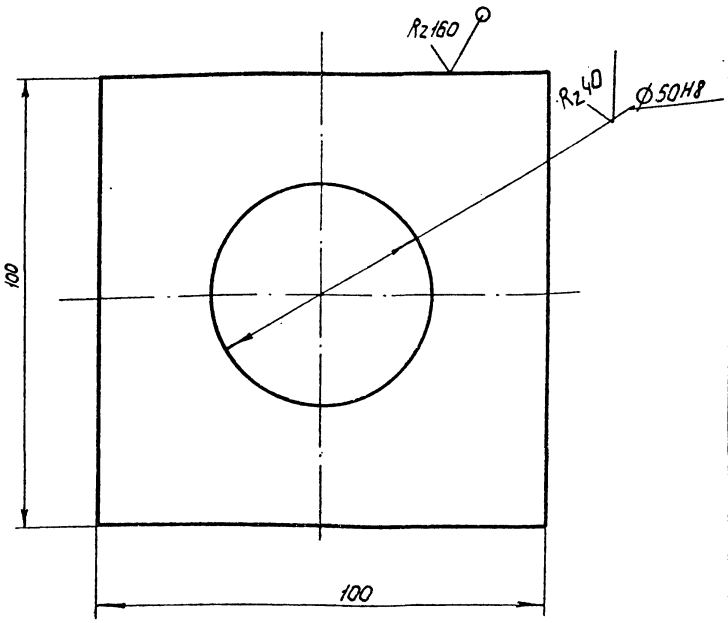

Неуказанные предельные отклонения размеров по $\pm \frac{IT14}{2}$

Изм.	Лист	№ докум.	Подп.	Дата
Разраб.		Дубинкин		10.15
Пров.		Лепихов		10.15
Т.контр.				
Н.контр.				
Утв.				

ГК 150.150.02.008

Накладка

Лит.	Масса	Масштаб
А	0,6	1:1

Лист | Листов 1

Лист: Б-ПН10 ГОСТ 19903-74 / Ст3пс6-ГОСТ 14637-79

Союзгипроводхоз имени Е.Е. Алексеевского г. Москва

Формат А4

Перв. примен. | Справ. № | Подл. и дата | Инв. № дубл. | Взам. инв. № | Подл. и дата | Инв. № подл.

ГК 150.150.02.009

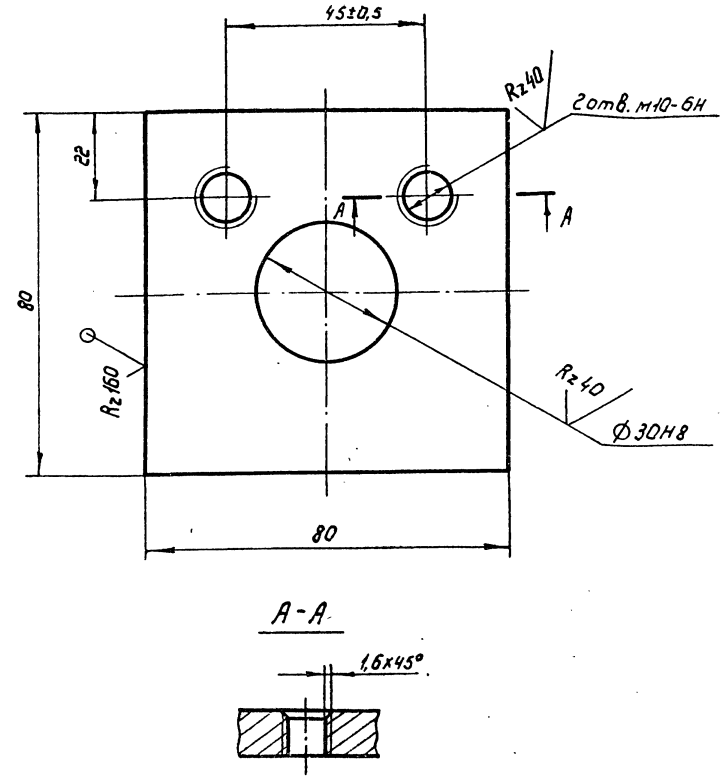

А-А

Неуказанные предельные отклонения размеров по $\pm \frac{IT14}{2}$

Изм.	Лист	№ докум.	Подп.	Дата
Разраб.		Дубинкин		10.15
Пров.		Лепихов		10.15
Т.контр.				
Н.контр.		Кузнецова		10.15
Рук. гр.		Платунина		10.15
Утв.		Левзнер		10.15

ГК 150.150.02.009

Накладка

Лит.	Масса	Масштаб
А	0,4	1:1

Лист | Листов 1

Лист: Б-ПН10 ГОСТ 19903-74 / Ст3пс6-ГОСТ 14637-79

Союзгипроводхоз имени Е.Е. Алексеевского г. Москва

Копировал: Марунина

Формат А4

Серия 3.820.2-63 Выпуск 1

ГК 150.150.02.010

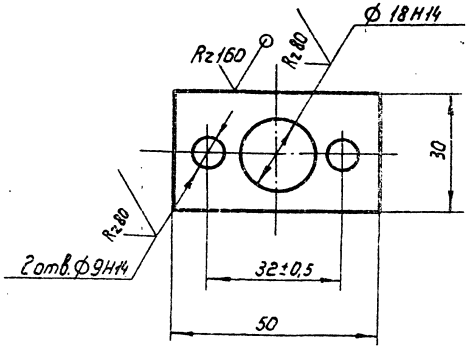

Неуказанные предельные отклонения размеров по ± IT14/2

Изм.	Лист	№ докум.	Подп.	Дата
Разраб.		Дубинкин		4.10.85
Пров.		Лепихов		4.12.85
Т. контр.				
Рук. гр.		Кузнецова		9.12.85
Н. контр.		Платунина		13.12.85
Утв.		Левзнер		11.12.85

ГК 150.150.02.010

Шайба стопорная

Лит.	Масса	Масштаб
А	0,01	1:1

Лист | Листов 1

Лист Б-ПН1,5 ГОСТ 19903-74 / 3-III-Ст3пс-ГОСТ 16523-70

Союзгипроводхоз имени Е.Е. Алексеевского г. Москва

Копировал: Марулина Формат А4

ГК 150.150.02.011

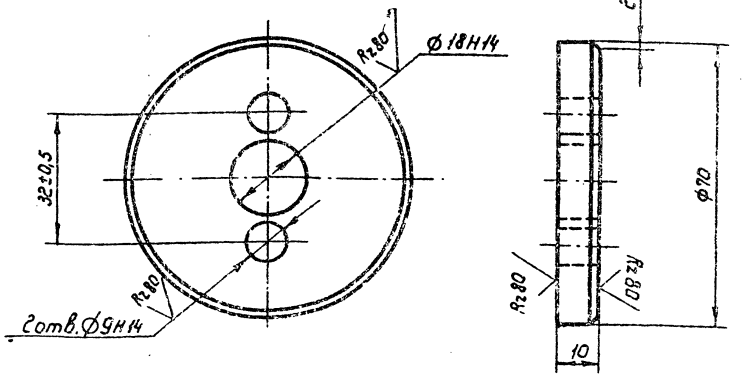

Неуказанные предельные отклонения размеров по ± IT14/2

Изм.	Лист	№ докум.	Подп.	Дата
Разраб.		Дубинин		4.12.85
Пров.		Лепихов		4.12.85
Т. контр.				
Рук. гр.		Кузнецова		9.12.85
Н. контр.		Платунина		13.12.85
Утв.		Левзнер		11.12.85

ГК 150.150.02.011

Шайба торцевая

Лит.	Масса	Масштаб
А	0,3	1:1

Лист | Листов 1

Круг 70-в-ГОСТ 2590-71 / ВСт3пс6 ГОСТ 535-79

Союзгипроводхоз имени Е.Е. Алексеевского г. Москва

Копировал: Марулина Формат А4

Перв. примен. | Справ. № | Подп. и дата | Инв. № дубл. | Взам. инв. № | Подп. и дата | Инв. № подл. 1

ГК 150.150.02.012

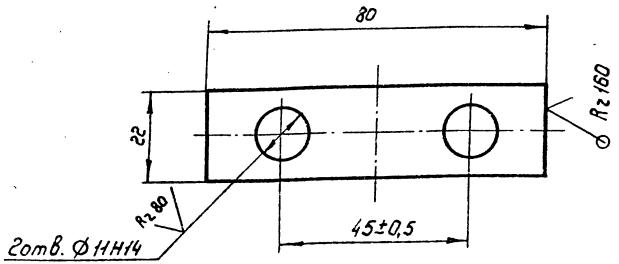

Неуказанные предельные отклонения размеров по $\pm \frac{IT14}{2}$

					ГК 150.150.02.012			
	Изм.	Лист	№ докум.	Подп.	Дата	Оседержатель	Лит.	Масса	Масштаб
	Разраб.		Дубинкин		4.10.85		А	0,1	1:1
1	Пров.		Лепихов		5.12.85		Лист	Листов 1
	Т. контр.							
	Рук. гр.		Кузнецова		7.12.85	Лист Б-ПН-6 ГОСТ 19903-74 / 8 Ст 3 ПСБ-ГОСТ 14637-79	Союзгипроводхоз имени Е.Е. Алексеевского г. Москва	
	Н. контр.		Платунина		15.12.85			
	Утв.		Певзнер		11.12.85			

Перв. примеч. | Справ. № | Подп. и дата | Инв. № дубл. | Взам. инв. № | Подп. и дата | Инв. № подл.

Копировал Марунина | Формат А4

ГК 150.150.02.013

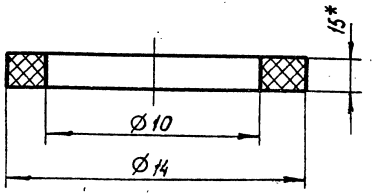

1.* Размеры для справок
2. Размеры обеспечить инструментом

					ГК 150.150.02.013			
	Изм.	Лист	№ докум.	Подп.	Дата	Шайба	Лит.	Масса	Масштаб
	Разраб.		Дубинкин		4.10.85		А	0,0001	5:1
1	Пров.		Лепихов		5.12.85		Лист	Листов 1
	Т. контр.							
	Рук. гр.		Кузнецова		7.12.85	Кожа техническая легкая 1,5 ГОСТ 20836-73	Союзгипроводхоз имени Е.Е. Алексеевского г. Москва	
	Н. контр.		Платунина		15.12.85			
	Утв.		Певзнер		11.12.85			

Перв. примеч. | Справ. № | Подп. и дата | Инв. № дубл. | Взам. инв. № | Подп. и дата | Инв. № подл.

Копировал Марунина | Формат А4

ГК 150.150.02.014

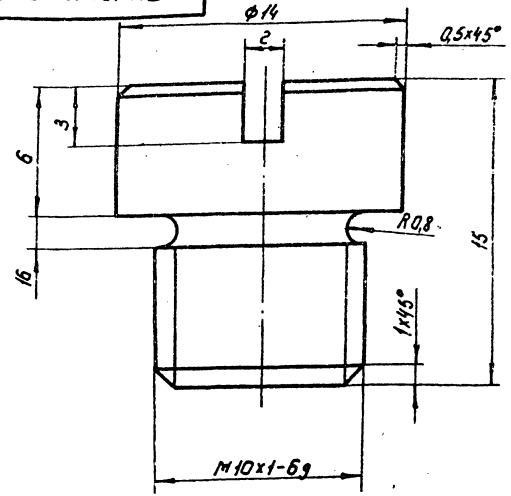

Rz 160

Предельные отклонения размеров по $\pm \frac{IT14}{2}$

Изм.	Лист	№ докум.	Подп.	Дата
Разраб.		Дубинкин		4.10.15
Пров.		Лепихов		4.12.15
Т.контр.				
Рук.гр.		Кузнецова		9.12.15
Н.контр.		Платунина		11.12.15
Утв.		Левзнер		11.12.15

Пробка

Лит	Масса	Масштаб
А	0,01	5:1

Лист | Листов 1

Круг 16-В-ГОСТ 2590-71
ВСт3пс6-ГОСТ 535-79

Союзгипроводхоз имени Е.Е. Алексеевского г. Москва

Копировал: Марулина

Формат А4

ГК 150.150.02.101

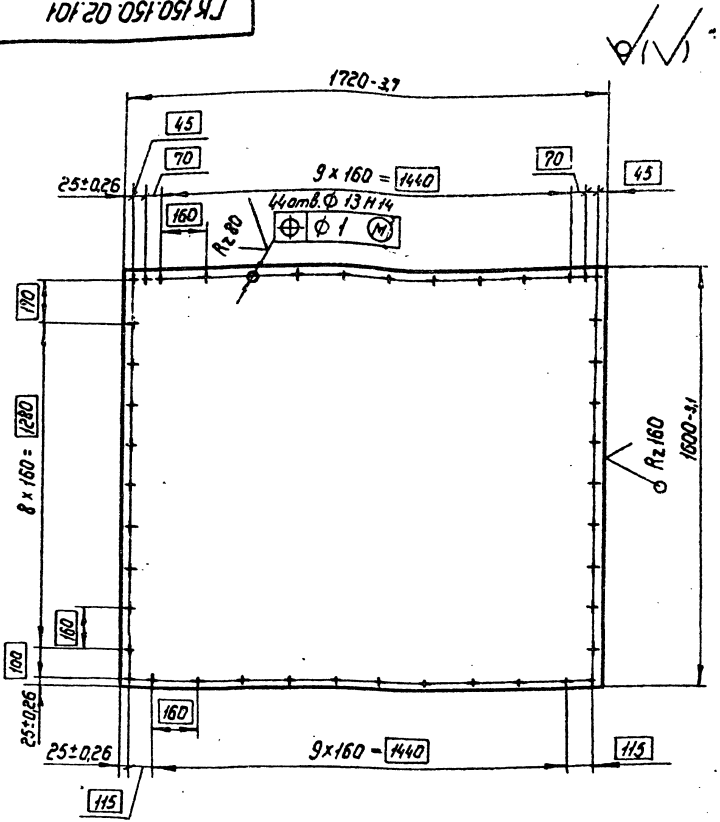

Изм.	Лист	№ докум.	Подп.	Дата
Разраб.		Дубинкин		4.10.15
Пров.		Лепихов		4.12.15
Т.контр.				
Рук.гр.		Кузнецова		9.12.15
Н.контр.		Пластунина		11.12.15
Утв.		Левзнер		11.12.15

Обшивка

Лит	Масса	Масштаб
А	129,4	1:15

Лист | Листов 1

Лист Б-ПН Б ГОСТ 19903-74
ВСт3пс6-ГОСТ 14637-89

Союзгипроводхоз имени Е.Е. Алексеевского г. Москва

Копировал:

Формат А4

Перв. примен. | Справ. № | Подп. и дата | Инв. № дубл. | Взам. инв. № | Подп. и дата | Инв. № подл.

Выпуск 1

Серия 3.820.2-63

Формат	Зона	Поз.	Обозначение	Наименование	Кол.	Примечание
				Документация		
А3			ГК 150.150.02.100 СБ	Сборочный чертеж		
				Детали		
А4		1	ГК 150.150.02.101	Обшивка	1	
А4		2	ГК 150.150.02.102	Накладка	2	
А4		3	ГК 150.150.02.103	Подвеска	2	
А4		4	ГК 150.150.02104	Отбой	4	
А4		5	ГК 150.150.02.105	Основание	4	
А4		6	ГК 150.150.02.106	Ребро	4	
А4		7	ГК 150.150.02.107	Ребро	2	
А4		8	ГК 150.150.02.108	Ребро	3	
А4		9	ГК 150.150.02.109	Стойка	2	
А4		10	ГК 150.150.02.110	Ребро	2	
А4		11	-01	Ребро	2	
А4		12	-02	Ребро	2	
Б4		13	ГК 150.150.02.113	Ригель	3	24,4кг
				Швеллер 16П-ГОСТ 8240-72 / ВСт3пс6 ГОСТ 535-79		
				ℓ=(1720-3)мм		
Б4		14	ГК 150.150.02.114	Накладка	1	2,0кг
				Полоса 5-2б×100 ГОСТ 103-76 / ВСт3пс6 ГОСТ 535-79		
				ℓ=(415±0,8)мм		
Б4		15	ГК 150.150.02.115	Накладка	1	2,8кг
				Полоса 5-2 6×60 ГОСТ 103-76 / ВСт3пс6-ГОСТ 535-79		
				ℓ=(980±1,1)мм		
Б4		16	ГК 150.150.02.116	Столик	1	1,6кг
				Полоса 5-2 14×90 ГОСТ 103-76 / ВСт3пс6-ГОСТ 535-79		
				ℓ=(160±0,5)мм		
Б4		17	ГК 150.150.02.117	Ребро	1	1,8кг
				Полоса 5-2 6×160 ГОСТ 103-76 / ВСт3пс6-ГОСТ 535-79		
				ℓ=(235-1)мм		
Б4		18	ГК 150.150.02.118	Упор	1	1,4кг
				Полоса 5-2 6×20 ГОСТ 103-76 / ВСт3пс6-ГОСТ 535-79		
				ℓ=(1500±1,6)мм		
Б4		19	ГК 150.150.02.119	Обвязка		
				Полоса 5-2 6×60 ГОСТ 103-76 / ВСт3пс6-ГОСТ 535-79	1	4,9кг
				ℓ=(1720-3) мм		

Подл. и дата | Инв. № дубл. | Взам. инв. № | Подл. и дата | Инв. № подл.

Изм.	Лист	№ докум.	Подп.	Дата
Разраб.		Деликов		2.05.85
Пров.		Кузнецова		4.12.85
ГИП		Девочко		9.12.85
Н. контр.		Сапожникова		13.12.85
Зав.		Гольдман		23.12.85

ГК 150.150.02.100

Металлоконструкция

Лит.	Лист	Листов
А	1	2

Союзгипроводхоз имени Е.Е. Алексеевского г. Москва

Копировал: Жорулина Формат А4

Изм.	Лист	№ докум.	Подп.	Дата

ГК 150.150.02.100

Лист 2

Копировал: Жорулина Формат А4

ГК 150.150.02.100 СБ

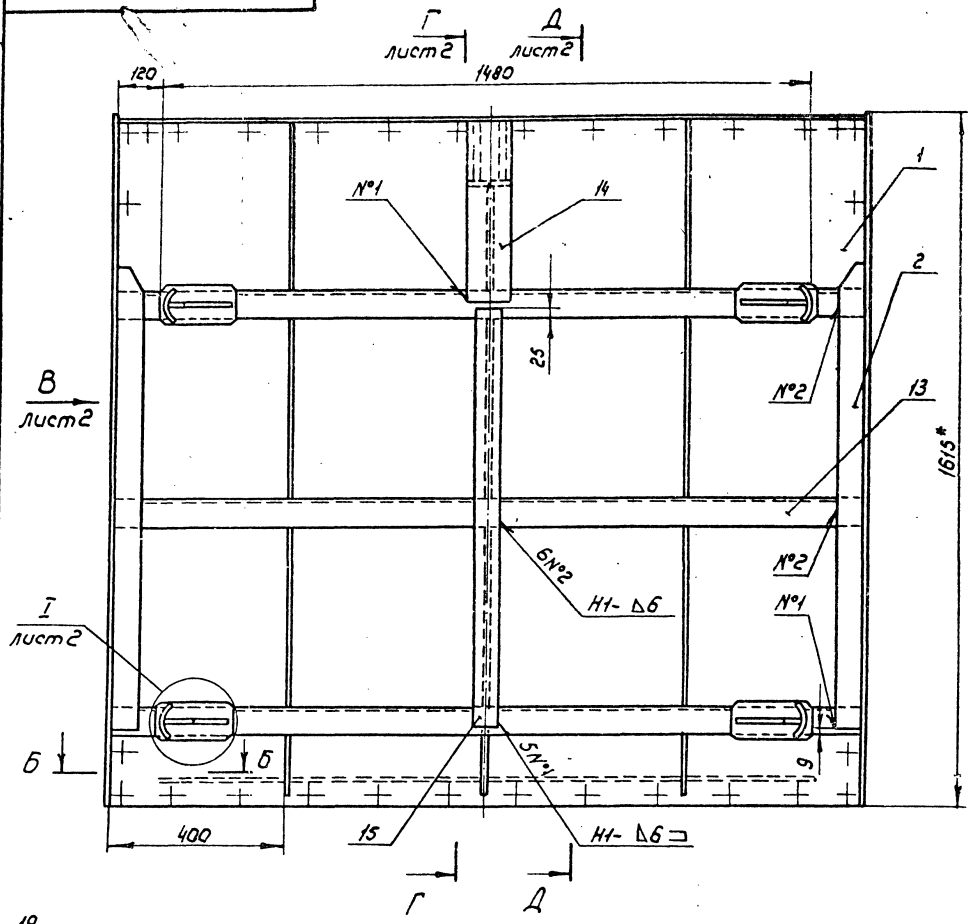

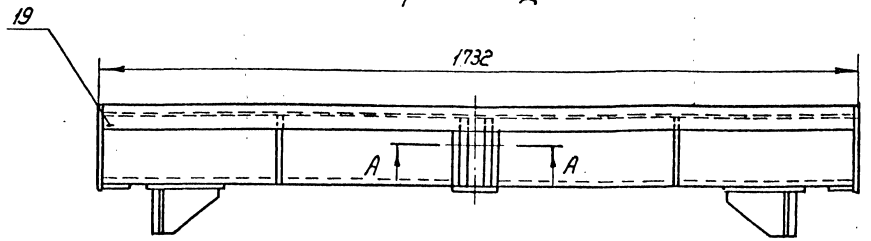

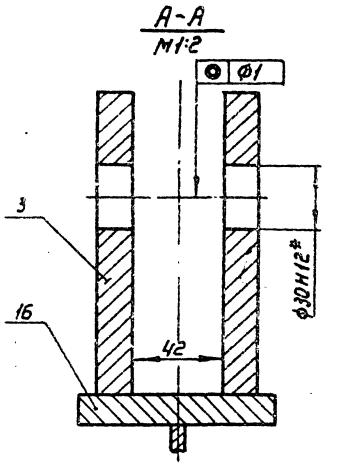

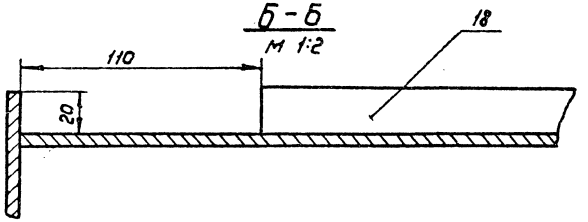

1.* Размеры для справок
2. Сварка по ГОСТ 5264-80 электродом Э42 ГОСТ 9467-75
3. Сварку вести швом Т1-Δ4 по контуру прилегания свариваемых деталей, кроме швов, указанных на чертеже.
4. Шероховатость поверхности деталей, выполненных без чертежа, после обрезки – R=160
5. Неуказанные предельные отклонения размеров по $\pm \frac{IT16}{2}$

Изм.	Лист	№ докум.	Подп.	Дата
Разраб.		Лепихов		4.10.85
Пров.		Кузнецова		4.12.85
Т.контр.				
ГНП		Певзнер		9.12.85
Н.контр.		Платунина		13.12.85
Утв.		Мишустин		11.12.85

ГК 150.150.02.100 СБ

Металло-конструкция Сборочный чертеж

Лит	Масса	Масштаб
А	295,7	1:10

Лист 1 | Листов 2

Союзгипроводхоз имени Е.Е. Алексеевского г. Москва

Копировал: Марулина

Формат А3

Перв. примен. | Справ. № | Подп. и дата | Инв. № дубл. | Взам. инв. № | Подп. и дата | Инв. № подл.

ГК 150.150.02.100СБ

Вид В лист 1

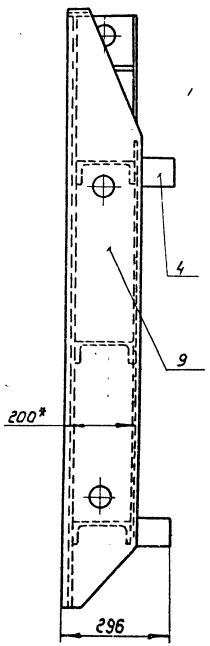

Г-Г лист 1

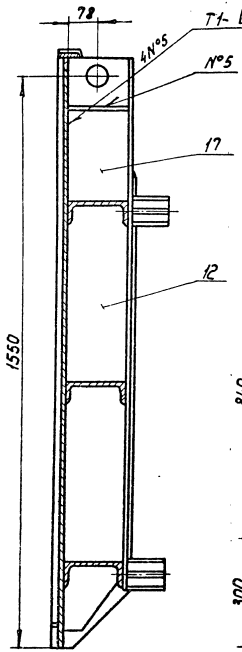

Д-Д лист 1

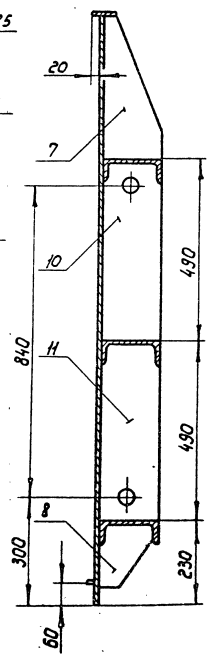

I
М 1:2 лист 1

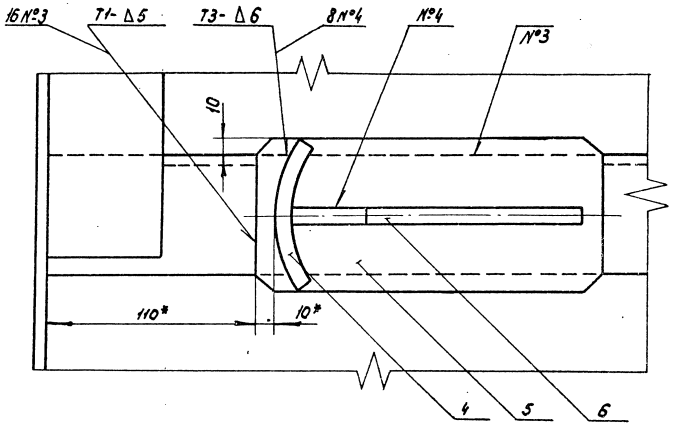

Изм.	Лист	№ докум.	Подп.	Дата	ГК 150.150.02 100 СБ	Лист 2

Копировал: Марулина Формат А3

Перв. примен.
Справ. №
Инв. № подл. | Подп. и дата | Взам. инв. № | Инв. № дубл. | Подп. и дата

Серия 3.820.2-63 Выпуск 1

Справ. №

Перв. примен.

ГК 150.150.02.102

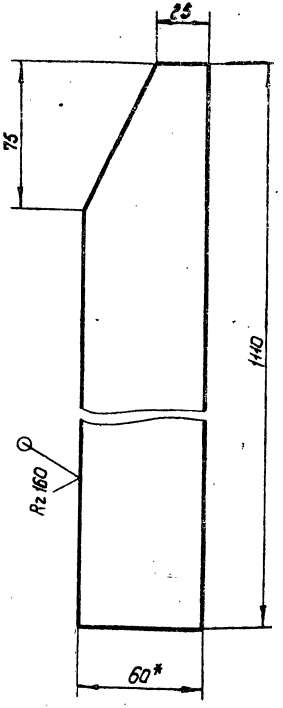

1* Размеры для справок

2 Предельные отклонения размеров по $\pm \frac{IT14}{2}$

Изм.	Лист	№ докум.	Подп.	Дата
	Разраб.	Дубинкин		4.10.85
	Пров.	Лепихов		5.10.85
	Т.контр.			
	Рук.гр.	Кузнецова		12.10.85
	Н.контр.	Платунина		13.10.85
	Утв.	Левзнер		11.11.85

ГК 150.150.02.102

Накладка

Лит.	Масса	Масштаб
А	3,1	1:2

Лист | Листов 1

Полоса 6-2 6х60 ГОСТ 103-76 / Ст3пс6-ГОСТ 535-79

Союзгипроводхоз имени Е.Е. Алексеевского г. Москва

Копировал: Жарулина

Формат А4

Инв. № подл. | Подп. и дата | Взам. инв. № | Инв. № дубл. | Подп. и дата | Перв. примен. | Справ. №

ГК 150.150.02.103

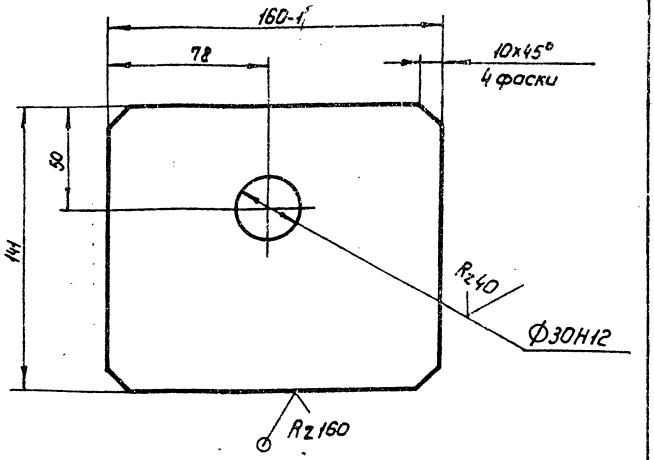

Неуказанные предельные отклонения размеров по $\pm \frac{IT14}{2}$

Изм.	Лист	№ докум.	Подп.	Дата
	Разраб.	Дубинкин		4.10.85
	Пров.	Лепихов		5.10.85
	Т.контр.			
	Рук.гр.	Кузнецова		12.10.85
	Н.контр.	Платунина		13.10.85
	Утв.	Левзнер		11.11.85

ГК 150.150.02.103

Подвеска

Лит.	Масса	Масштаб
А	2,8	1:2

Лист | Листов 1

Лист 6-ПН-16 ГОСТ 19903-74 / Ст3пс6-ГОСТ 14637-79

Союзгипроводхоз имени Е.Е. Алексеевского г. Москва

Копировал: Жарулина

Формат А4

ГК 150.150.02.104

Rz 160

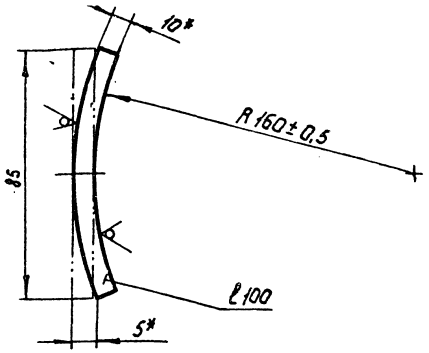

1* Размеры для справок

2 Неуказанные предельные отклонения размеров по $\pm \frac{IT14}{2}$

Изм.	Лист	№ докум.	Подп.	Дата
	Разраб.	Дубинкин		4.12.85
	Пров.	Лепихов		5.12.85
	Т.контр.			
	Рук. гр.	Кузнецова		11.12.85
	Н.контр.	Платунина		13.12.85
	Утв.	Певзнер		11.12.85

ГК 150.150.02.104

Отбой

Лит	Масса	Масштаб
А	0,7	1:2

Лист | Листов 1

Лист: Б-ПН-10 ГОСТ 19903-74 / В Ст3пс Б-ГОСТ 14637-79

Союзгипроводхоз имени Е.Е. Алексеевского г. Москва

Формат А4

Перв. примен. | Справ. № | Подп. и дата | Инв. № подл. | Взам. инв. № | Инв. № дубл. | Подп. и дата

ГК 150.150.02.105

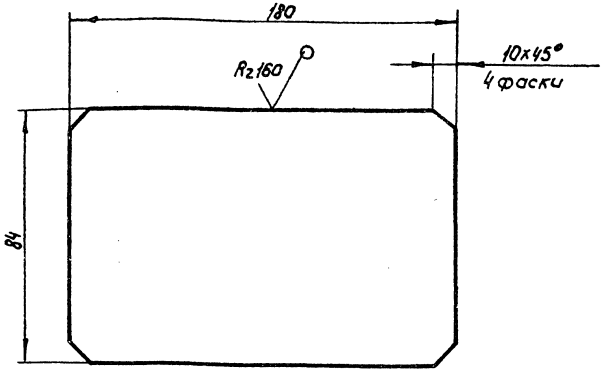

Предельные отклонения размеров по $\pm \frac{IT14}{2}$

Изм.	Лист	№ докум.	Подп.	Дата
	Разраб.	Дубинкин		4.12.85
	Пров.	Лепихов		5.12.85
	Т.контр.			
	Рук. гр.	Кузнецова		11.12.85
	Н.контр.	Платунина		13.12.85
	Утв.	Певзнер		11.12.85

ГК 150.150.02.105

Основание

Лит	Масса	Масштаб
А	1,2	1:2

Лист | Листов 1

Лист: Б-ПН-10 ГОСТ 19903-74 / В Ст3пс Б-ГОСТ 14637-79

Союзгипроводхоз имени Е.Е. Алексеевского г. Москва

Формат А4

Копировал: Морулина

Перв. примен. | Справ. № | Подп. и дата | Инв. № подл. | Взам. инв. № | Инв. № дубл. | Подп. и дата

ГК 150.150.02.106

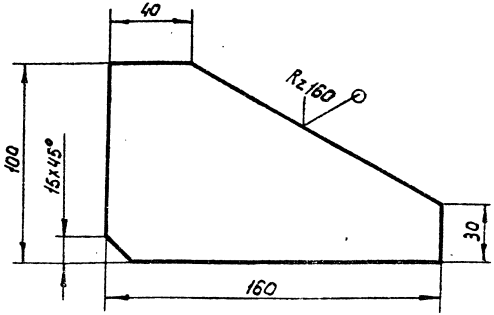

Неуказанные предельные отклонение размеров по $\pm \frac{IT14}{2}$

				Лит.	Масса	Масштаб
				А	0,9	1:2
Изм.	Лист	№ докум.	Подп.	Дата		
Разраб.		Дубинкин		4.10.85	Лист	Листов 1
Пров.		Лепиков		5.12.85		
Т.контр.						
Рук. гр.		Кузнецова		9.12.85	Ребро	
Н.контр.		Платунчина		13.12.85		
Утв.		Левзнер		14.12.85		

Лист 6-ПН10 ГОСТ 19903-74
ВСт3пс6-ГОСТ 14637-79

Союзгипроводхоз имени Е.Е. Алексеевского г. Москва

Копировал: Марчинка

Формат А4

ГК 150.150.02.107

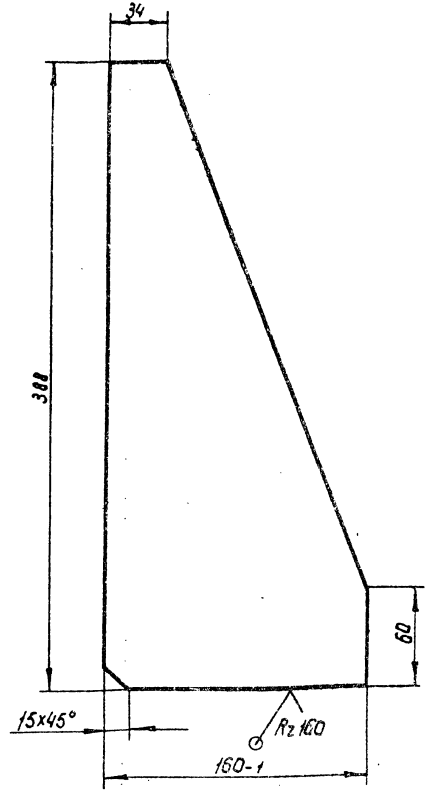

Неуказанные предельные отклонения размеров по $\pm \frac{IT14}{2}$

				Лит.	Масса	Масштаб
				А	2	1:2,5
Изм.	Лист	№ докум.	Подп.	Дата		
Разраб.		Дубинкин		4.10.85	Лист	Листов 1
Пров.		Лепиков		5.12.85		
Т.контр.						
Рук. гр.		Кузнецова		9.12.85	Ребро	
Н.контр.		Платунчина		13.12.85		
Утв.		Левзнер		14.12.85		

Лист 6-ПН6 ГОСТ 19903-74
ВСт3пс6-ГОСТ 14637-79

Союзгипроводхоз имени Е.Е. Алексеевского г. Москва

Копировал: Марчинка

Формат А4

Перв. примен.
Справ. №
Подп. и дата
Инв. № дубл.
Взам. инв. №
Подп. и дата
Инв. № подл. | 1

ГК 150.150.02.108

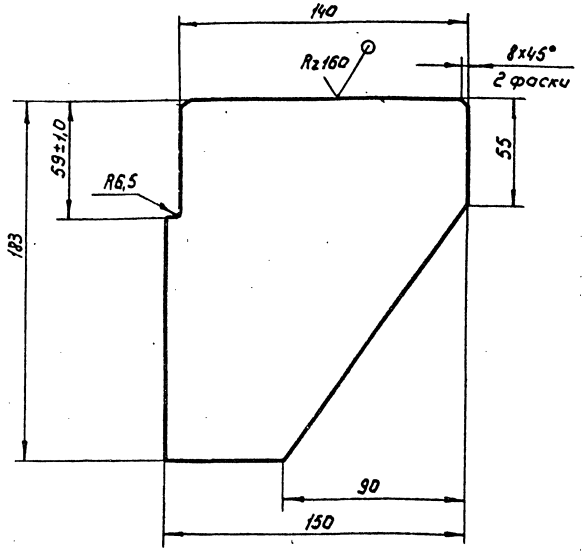

Неуказанные предельные отклонения размеров по $\pm \frac{IT14}{2}$

					ГК 150.150.02.108			
изм	Лист	№ докум.	Подп.	Дата	Ребро	Лит	Масса	Масштаб
Разраб		Дубинкин		7.10.85		А	1,0	1:2
Пров.		Лепихов		5.12.85		Лист	Листов 1	
Т.контр.								
Рук.гр.		Кузнецова		9.12.85	Лист	Б-ПН-6 ГОСТ 19903-74 / 8 Ст3ПСБ-ГОСТ 14637-79	Союзгипроводхоз имени Е.Е. Алексеевского г. Москва	
Н.контр		Платунина		13.12.85				
Утв.		Певзнер		11.12.85				

Копировал: Марулина Формат А4

Перв. примеч. | Справ. № | Подп. и дата | Инв. № дубл. | Взам. инв. № | Подп. и дата | Инв. № подл.

ГК 150.150.02.109

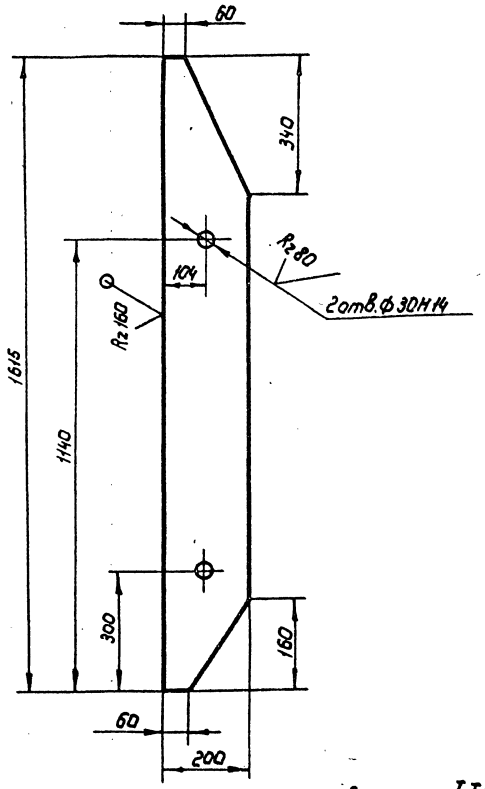

Предельные отклонения размеров по $\pm \frac{IT14}{2}$

					ГК 150.150.02.109			
изм	Лист	№ докум.	Подп.	Дата	Стойка	Лит.	Масса	Масштаб
Разраб.		Дубинкин		4.10.85		А	13,5	1:10
Пров.		Лепихов		4.12.85		Лист	Листов 1	
Т.контр.								
Рук.гр.		Кузнецова		9.12.85	Лист	Б-ПН-6 ГОСТ 19903-74 / 8Ст3ПСБ-ГОСТ 14637-79	Союзгипроводхоз имени Е.Е. Алексеевского г. Москва	
Н.контр.		Платунина		12.12.85				
Утв.		Певзнер		11.12.85				

Копировал: Марулина Формат А4

ГК 150.150.02.110

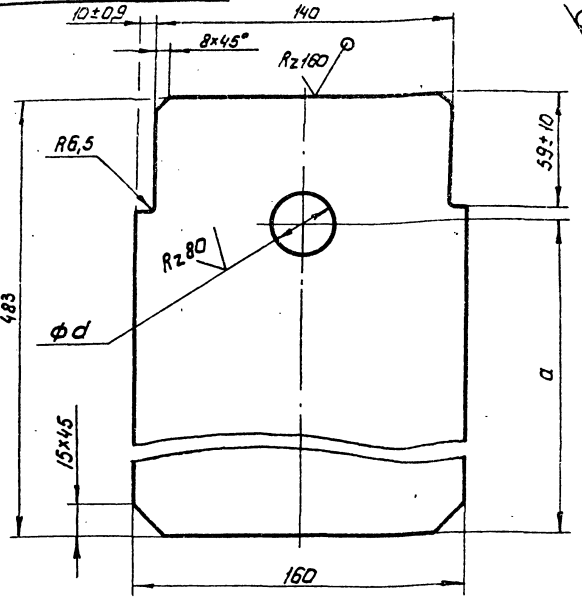

Размеры в мм.

Обозначение	a	d	
		Номин.	Пред. откл.
ГК 150.150.02.110	420	30	H14
-01	70	30	H14
-02	—	—	—

Неуказанные предельные отклонения размеров по $\pm \frac{IT14}{2}$

Изм.	Лист	№ докум.	Подп.	Дата
Разраб.		Дубинкин		4.10.85
Пров.		Лепихов		4.12.85
Т. контр.				
Рук. гр.		Кузнецова		9.12.85
Н. контр.		Платунина		13.12.85
Утв.		Певзнер		11.12.85

ГК 150.150.02.110

Ребро

Лит	Масса	Масштаб
А	3,6	—

Лист	Листов 1

Лист 6-ПНБ ГОСТ 19903-74
ВСт.3ПС-6 ГОСТ 14637-79

Союзгипроводхоз имени Е.Е. Алексеевского г. Москва

Копировал: Марушкина

Формат А4

Перв. примен.

Справ. №

Подп. и дата

Инв. № дубл.

Взам. инв. №

Подп. и дата

Инв. № подл.

Формат	Зона	Поз.	Обозначение	Наименование	Кол.	Примечание
				Документация		
А3			ГК 150.150.03.000 СБ	Сборочный чертеж		
				Детали		
А4		1	ГК 150.150.03.001	Вилка	1	
А4		2	ГК 150.150.03.002	Проушина	1	
				Переменные данные для исполнений		
				ГК 150.150.03.000		
				Детали		
А4		3	ГК 150.150.03.003	Штанга	1	
				ГК 150.150.03.000-01		
				Детали		
А4		3	ГК 150.150.03.003-01	Штанга	1	

Изм.	Лист	№ докум.	Подп.	Дата
Разраб.		Шаталов		4.10.85
Пров.		Лепихов		4.12.85
ГИП.		Певзнер		9.12.85
Н. контр.		Платунина		13.12.85
Утв.		Машустин		11.12.85

ГК 150.150.03.000

Штанга

Лит	Лист	Листов
А		1

Союзгипроводхоз имени Е.Е. Алексеевского г. Москва

Копировал: Марушкина

Формат А4

Подп. и дата

Инв. № дубл.

Взам. инв. №

Подп. и дата

Инв. № подл. 1

ГК 150.150.03.000 СБ

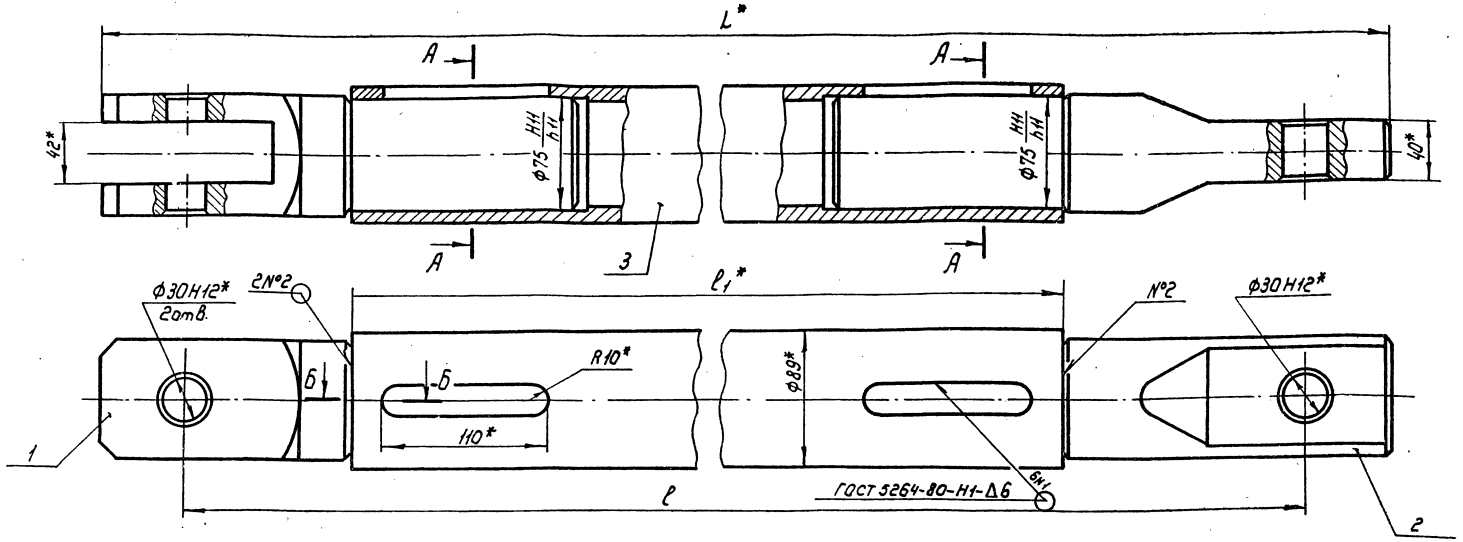

Обозначение	Размеры, мм			Масса, кг
	l	l_1*	L*	
ГК 150.150.03.000	2650	2380	2760	57,8
-01	3650	3380	3760	73,7

1.* Размеры для справок.
2. Сварку выполнить электродом Э42 ГОСТ 9467-75.
3. Шов №2 - сварка ручная электродуговая.

А - А

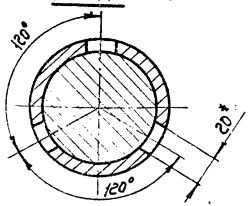

Б-Б
М1:1

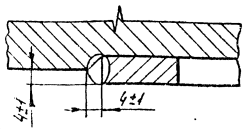

Изм.	Лист	№ докум.	Подп.	Дата
Разраб.		Шаталов		4.12.85
Пров.		Лепихов		4.12.85
Т. контр.				
ГИП		Певзнер		3.12.85
Н. контр.		Плотунина		13.12.85
Утв.		Мишустин		11.12.85

ГК 150.150.03.000 СБ

Штанга
Сборочный чертеж

Лит.	Масса	Масштаб
А	см. табл.	—

Лист | Листов 1

Союзгипроводхоз имени Е.Е. Алексеевского г. Москва

Копировал: Марулина

Формат А3

Перв. примеч. | Справ. № | Подп. и дата | Инв. № дубл. | Взам. инв. № | Подп. и дата | Инв. № подл.

ГК 150.150.03.001

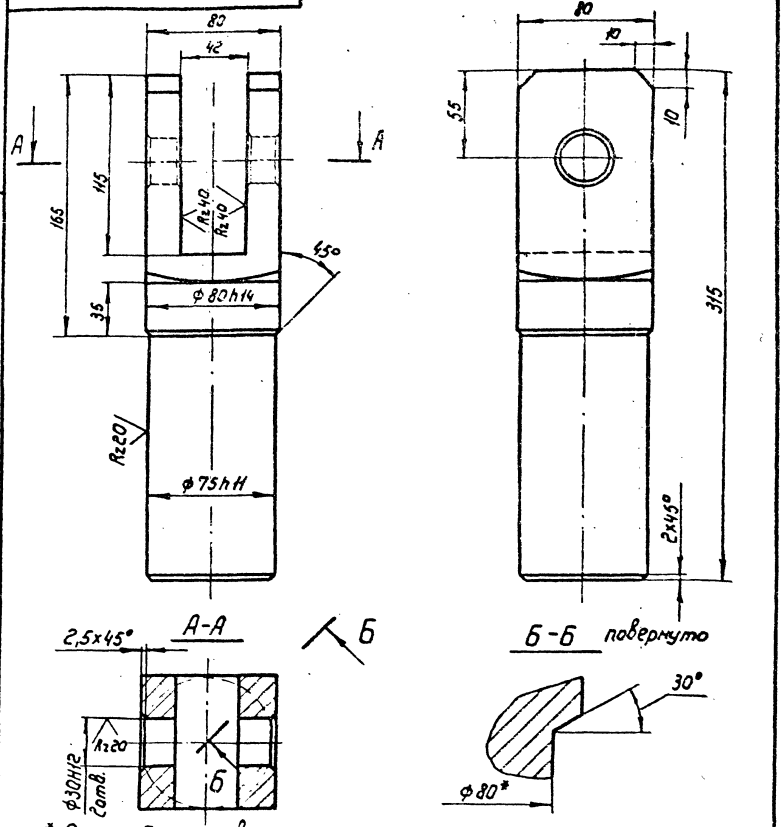

1* Размер для справок

2. Неуказанные предельные отклонения размеров $\pm \frac{IT14}{2}$

Изм.	Лист	№ докум.	Подп.	Дата	ГК 150.150.03.001			
Разраб.		Малорассиянец			Вилка	Лит.	Масса	Масштаб
Пров.		Леликов				А	9,6	1:4
Т.контр.						Лист	Листов 1	
Рук. гр.		Кузнецова			Сталь 20-б-3 ГОСТ 1050-74	Союзгипроводхоз имени К.Е. Алексеевского г. Москва		
Н.контр.		Платунина						
Утв.		Левзнер						

Копировал: Жарумина

Формат А4

ГК 150.150.03.002

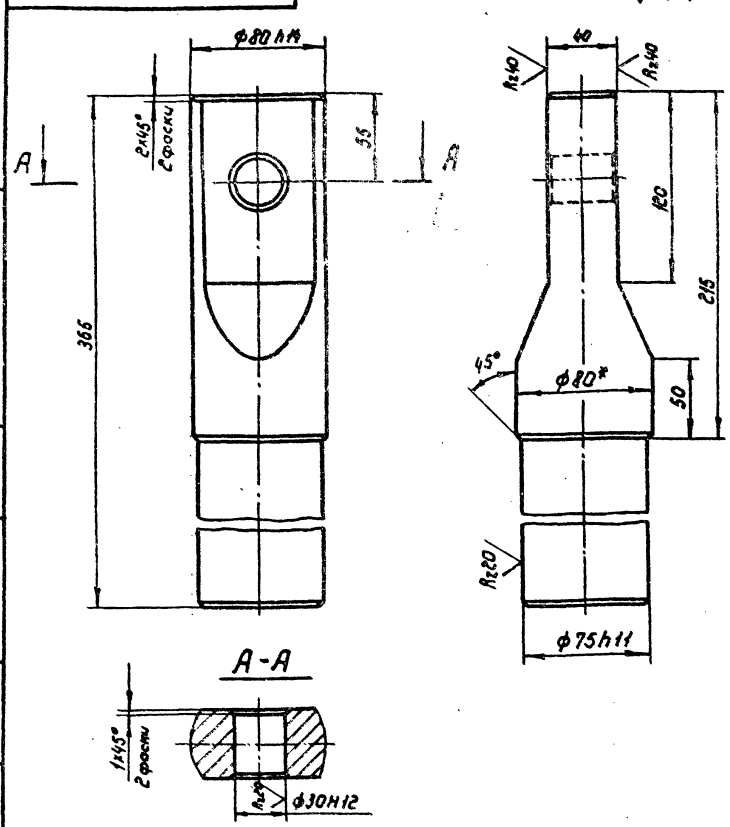

1* Размер для справок

2. Неуказанные предельные отклонения размеров $\pm \frac{IT14}{2}$

Изм.	Лист	№ докум.	Подп.	Дата	ГК 150.150.03.002			
Разраб.		Малорассиянец			Проушина	Лит.	Масса	Масштаб
Пров.		Леликов				А	11,4	1:4
Т.контр.						Лист	Листов 1	
Рук. гр.		Кузнецова			Сталь 20-б-3 ГОСТ 1050-74	Союзгипроводхоз имени К.Е. Алексеевского г. Москва		
Н.контр.		Платунина						
Утв.		Левзнер						

Копировал: Жарумина

Формат А4

Инв. № подл. | Подп. и дата | Взам. инв. № | Инв. № дубл. | Подп. и дата | Перв. примен. | Справ. №

ГК 150.150.03.003

Rz 80 √ (√)

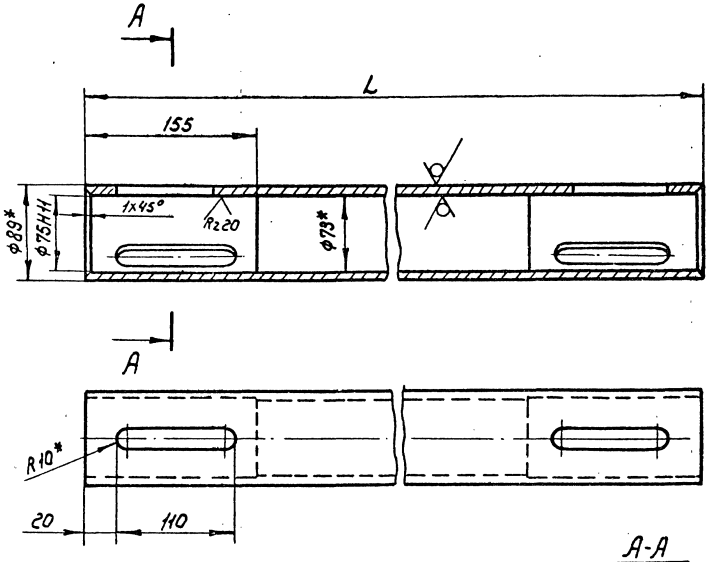

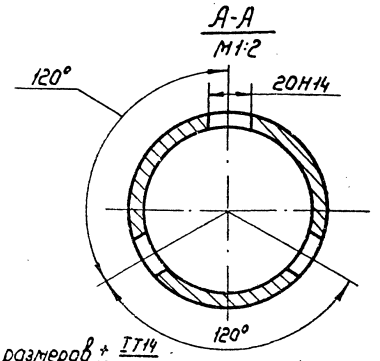

Обозначение	L, мм	Масса, кг
ГК150.150.03.003	2380	36,8
-01	3380	52,7

1. * Размеры для справок
2. Неуказанные предельные отклонения размеров $\pm \frac{IT14}{2}$

Изм.	Лист	№ докум.	Подп.	Дата
Разраб.		Чертоссиянцева		4.10.85
Пров.		Геликов		5.12.85
Т.контр.				
Рук.гр.		Кононова		9.12.85
Н.контр.				13.12.85
Утв.				14.12.85

ГК 150.150.03.003

Штанга

Лит.	Масса	Масштаб
А	См. табл.	—

Лист | Листов 1

Труба 89х8 ГОСТ 8732-78 / В20 ГОСТ 8731-74

Союзгипроводхоз имени Е.Е. Алексеевского г. Москва

Формат А4

Перв. примеч. | Справ. № | Подп. и дата | Инв. № дубл. | Взам. инв. № | Подп. и дата | Инв. № подл.

Изм. | Лист | № докум. | Подп. | Дата | Лист

Копировал: Марулина

Формат А4

ГК 150.150.04.000 Г4

Перв. примеч. | Справ. № | Выпуск 1 | Серия 3.820.2-63

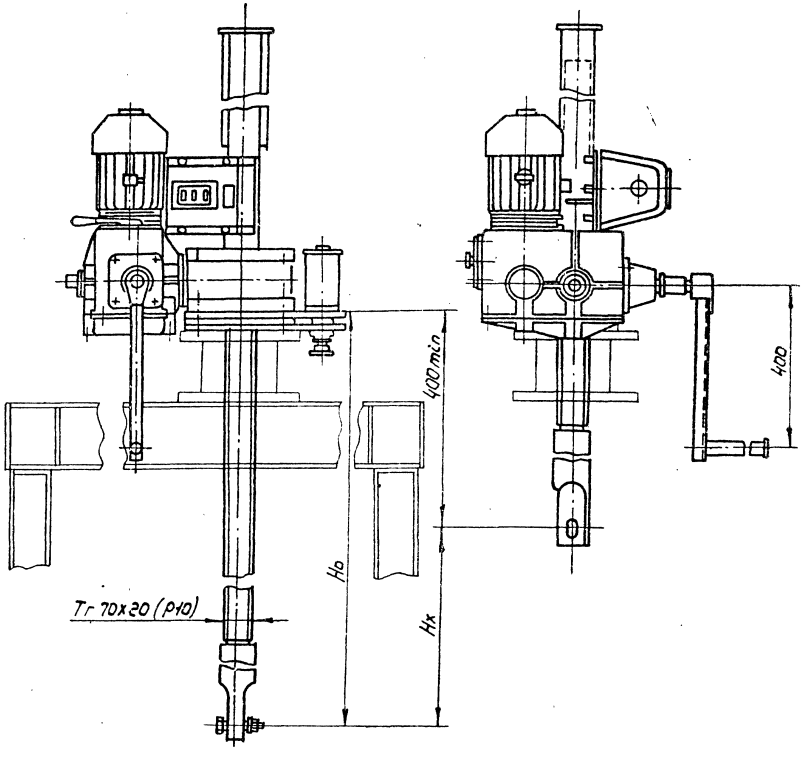

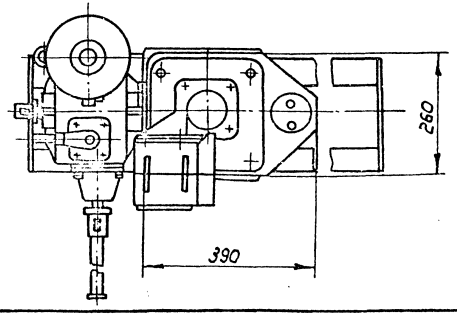

Техническая характеристика

Таблица 1

Резьба грузового винта	Усилие, тс		Ho наиб., м	Электродвигатель 4АС80В6У1 исполн. М302	Станция управления электроприводом	Усилие на рукоятке при T, кгс	Время подъема затвора на 1м, мин.	
	Тяговое T	Посадки П					электродвигателем	вручную
Tr 70x20 (P10)	5	5	4,2	П=860 об/мин N=1,2 квт.	ЯАА5401-267491	14	5	15

Данные на заказ по затвору

Таблица 2

Наименование		На исполн. ГК 150.150.04.000 Г4	
		—	01
Усилие посадочное потребное, т.с	Пз	2,0	2,8
Усилие регулировки грузового реле, т.с.	Р	0,7	1,0
Расстояние от подошвы подъемника до оси проушины опущенного затвора, м	Ho	2,046	2,046
Полный ход затвора, м	Hx	1,6	1,6
Датчик ДПМ1 Шаг грузового винта	Р	Р10	Р10
Теоретическая масса подъемника, кг	Q	221	221

Изм.	Лист	№ докум.	Подп.	Дата
Разраб.		Малороссиянцев		4.10.85
Пров.		Лепихов		4.12.85
Т.контр.				
ГНП		Певзнер		9.12.85
Н.контр		Платунина		13.12.85
Утв.		Мишустин		11.12.85

ГК 150.150.04.000 Г4

Подъемник одновинтовой с электроприводом грузоподъемностью 5тс марки 5ЭВ Габаритный чертеж

Лит.	Масса	Масштаб
А	см. табл.2	—

Лист | Листов 1

Союзгипроводхоз имени Е.Е. Алексеевского г. Москва

Копировал: Марулина

Формат А3

Инв. № подл. | Подп. и дата | Взам. инв. № | Инв. № дубл. | Подп. и дата

ГК150.150.05.000Г4

Серия 3.820.2-63 Выпуск 1

Справ. № | Перв. примен.

Инв. № подл. | Подп. и дата | Взам. инв. № | Инв. № дубл. | Подп. и дата

Техническая характеристика подъемника

Таблица 1

Резьба грузового винта	Усилие наиб, тс		Но наиб., м	Усилие на рукоятке при Т, кг	Время подъема затвора на 1м, мин
	тяговое Т	посадочное П			
Тг 70х20 (Р10)	5	5	3,85	20	20

Данные на заказ по затвору

Таблица 2

Наименование		На исполн. ГК 150.150.05.000Г4	
		—	01
Усилие посадочное потребное, тс	Пз	2,0	2,8
Расстояние от подошвы подъемника до оси проушины опущенного затвора, м	Но	2,0	2,0
Полный ход затвора, м	Нх	1,6	1,6
Указатель положения затвора	—	УПР 2510	УПР 2510
Теоретическая масса подъемника, кг	Q	150	150

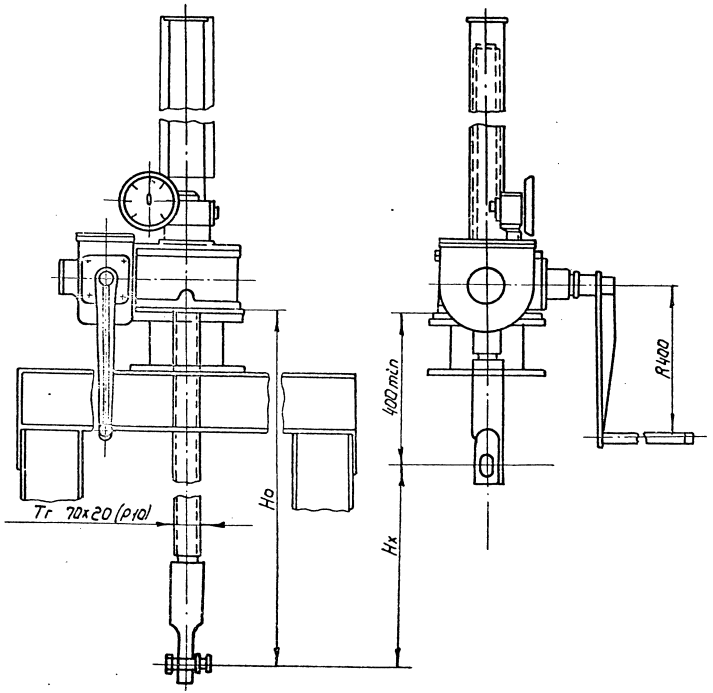

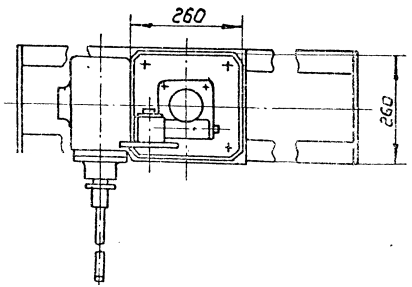

Изм.	Лист	№ докум.	Подп.	Дата
Разраб.		Малороссиянова		5.10.85
Пров.		Лепихов		4.12.85
Т.контр.				
ГИП		Певзнер		9.12.85
Н.контр.		Платунина		13.12.85
Утв.		Мишустин		11.12.85

ГК 150.150.05.000Г4

Подъемник однавинтовой с ручным приводом грузоподъемностью 5тс. марки 5В

Габаритный чертеж

Лит.	Масса	Масштаб
А	см. табл 2	—

Лист | Листов 1

Союзгипроводхоз имени Е.Е. Алексеевского г. Москва

Копировал: Марунина

Формат А3

gost.e-ecolog.ru