ТИПОВАЯ ДОКУМЕНТАЦИЯ НА КОНСТРУКЦИИ, ИЗДЕЛИЯ И УЗЛЫ ЗДАНИЙ И СООРУЖЕНИЙ

СЕРИЯ 3.820.2-53

ЗАТВОРЫ ПЛОСКИЕ ПОВЕРХНОСТНЫЕ ПЕРЕЛИВНЫЕ РАЗМЕРОМ 2,5х1,5х2,0 м; 2,5х2,0х2,5 и 5,0х2,5х2,8 м

ВЫПУСК 3

Затворы плоские поверхностные переливные размером 5,0х2,5х2,8 м

1697/04

цена 1-86

gost.e-ecolog.ru

ТИПОВАЯ ДОКУМЕНТАЦИЯ НА КОНСТРУКЦИИ, ИЗДЕЛИЯ И УЗЛЫ ЗДАНИЙ И СООРУЖЕНИЙ

СЕРИЯ 3.820.2-53

ЗАТВОРЫ ПЛОСКИЕ ПОВЕРХНОСТНЫЕ ПЕРЕЛИВНЫЕ РАЗМЕРОМ 2,5х1,5х2,0 м; 2,5х2,0х2,5 и 5,0х2,5х2,8 м

ВЫПУСК 3

Затворы плоские поверхностные переливные размером 5,0х2,5х2,8 м

Разработана
институтом «Ленгипроводхоз»
Главнечерноземводстроя
Минводхоза СССР

Утверждена Минводхозом СССР
Протокол № 603 от 1.11.1984
Введена в действие с 30.05.1985

Главный инженер института Д.А.Плотников

Главный инженер проекта С.А.Гитин

Содержание

Обозначение	Наименование	Стр.
3ПП 5.0×2.5×2.8-00.000	Затвор плоский поверхностный переливной размером 5.0×2.5×2.8м	4
3ПП 5.0×2.5×2.8-02.103	Швеллер	4
3ПП 5.0×2.5×2.8-00.000СБ	Затвор плоский поверхностный переливной размером 5.0×2.5×2.8м Сборочный чертеж	5
3ПП 5.0×2.5×2.8-00.000ВС	Затвор плоский поверхностный переливной размером 5.0×2.5×2.8м Ведомость спецификаций	6
3ПП 5.0×2.5×2.8-00.000ВП	Затвор плоский поверхностный переливной размером 5.0×2.5×2.8м Ведомость покупных изделий	7
3ПП 5.0×2.5×2.8-01.000	Закладные части	8
3ПП 5.0×2.5×2.8-01.001	Уголок	8
3ПП 5.0×2.5×2.8-01.000СБ	Закладные части Сборочный чертеж	9,10
3ПП 5.0×2.5×2.8-01.100	Марка донная	11
3ПП 5.0×2.5×2.8-01.101	Косынка	11
3ПП 5.0×2.5×2.8-01.100СБ	Марка донная Сборочный чертеж	12
3ПП 5.0×2.5×2.8-01.200	Стойка пазовая	13
3ПП 5.0×2.5×2.8-01.200СБ	Стойка пазовая Сборочный чертеж	14
3ПП 5.0×2.5×2.8-01.202	Ребро	15
3ПП 5.0×2.5×2.8-01.203	Ребро	15
3ПП 5.0×2.5×2.8-01.204	Полка	16
3ПП 5.0×2.5×2.8-01.205	Уголок	16
3ПП 5.0×2.5×2.8-01.300	Колонка	17
3ПП 5.0×2.5×2.8-01.201	Полка	17
3ПП 5.0×2.5×2.8-01.300СБ	Колонка. Сборочный чертеж.	18
3ПП 5.0×2.5×2.8-01.301	Ребро	19
3ПП 5.0×2.5×2.8-01.302	Ребро	19
3ПП 5.0×2.5×2.8-01.206	Порог	20
3ПП 5.0×2.5×2.8-01.303	Основание	20
3ПП 5.0×2.5×2.8-02.000	Затвор	21
3ПП 5.0×2.5×2.8-02.000СБ	Затвор. Сборочный чертеж	22-24

Обозначение	Наименование	Стр.
3ПП 5.0×2.5×2.8-02.100	Металлоконструкция	25
3ПП 5.0×2.5×2.8-02.100СБ	Металлоконструкция Сборочный чертеж	26-28
3ПП 5.0×2.5×2.8-02.101	Проушина	29
3ПП 5.0×2.5×2.8-02.102	Швеллер	29
3ПП 5.0×2.5×2.8-02.104	Швеллер	30
3ПП 5.0×2.5×2.8-02.105	Уголок	30
3ПП 5.0×2.5×2.8-02.106	Уголок	31
3ПП 5.0×2.5×2.8-02.107	Уголок	31
3ПП 5.0×2.5×2.8-02.108	Ребро	32
3ПП 5.0×2.5×2.8-02.109	Ребро	32
3ПП 5.0×2.5×2.8-02.110	Накладка	33
3ПП 5.0×2.5×2.8-02.111	Ребро	33
3ПП 5.0×2.5×2.8-02.112	Ребро	34
3ПП 5.0×2.5×2.8-02.113	Ребро	34
3ПП 5.0×2.5×2.8-02.114	Лист	35
3ПП 5.0×2.5×2.8-02.301	Основание	35
3ПП 5.0×2.5×2.8-02.200	Колесный узел	36
3ПП 5.0×2.5×2.8-02.201	Колесо	36
3ПП 5.0×2.5×2.8-02.200СБ	Колесный узел Сборочный чертеж	37
3ПП 5.0×2.5×2.8-02.202	Ось	38
3ПП 5.0×2.5×2.8-02.203	Втулка	39
3ПП 5.0×2.5×2.8-02.204	Шайба торцовая	39
3ПП 5.0×2.5×2.8-02.205	Шайба стопорная	40
3ПП 5.0×2.5×2.8-02.206	Подшипник	40
3ПП 5.0×2.5×2.8-02.207	Подшипник	41
3ПП 5.0×2.5×2.8-02.208	Осеодержатель	41
3ПП 5.0×2.5×2.8-02.300	Отбой торцовый	42
3ПП 5.0×2.5×2.8-02.300СБ	Отбой торцовый Сборочный чертеж	42
3ПП 5.0×2.5×2.8-02.302	Ребро	43
3ПП 5.0×2.5×2.8-02.303	Упор	43
3ПП 5.0×2.5×2.8-02.001	Накладка боковая	44
3ПП 5.0×2.5×2.8-02.002	Накладка нижняя	44

Выпуск 3

Содержание

Обозначение	Наименование	Стр.
3ПП 5.0×2.5×2.8-02.003	Уплотнение боковое	45
26.058.ПВ.080.000Г4	Подъёмник двухвинтовой с ручным приводом груз. 20тс марки 20 ВД	
	Габаритный чертеж	46
26.058.ПВ.150.000 Г4	Подъёмник двухвинтовой с электроприводом груз. 20тс марки 20 ЭВД	
	Габаритный чертеж	47

Инв.№подл. | Подпись и дата | Взам.инв.№ | Инв.№дубл. | Подпись и дата

Выпуск 3

Формат	Зона	Поз.	Обозначение	Наименование	Кол.	Примеч.
				Документация		
А3			3ПП 5.0×2.5×2.8-00.000 СБ	Сборочный чертеж		
А3			3ПП 5.0×2.5×2.8-00.000 ВС	Ведомость спецификаций		
А3			3ПП 5.0×2.5×2.8-00.000 ВП	Ведомость покупных изделий		
А3			26.058.ПВ.080.000 ГЧ	Подъёмник двухвинтовой с ручным приводом груз. 2×10т.с. марки 20 ВД		
				Габаритный чертеж		
А3			26.058.ПВ.150.000 ГЧ	Подъемник двухвинтовой с электроприводом груз. 2×10т.с. марки 20 ЭВД		
				Габаритный чертеж		
				Сборочные единицы		
А4		1	3ПП 5.0×2.5×2.8-01.000	Закладные части	1	
А4		2	3ПП 5.0×2.5×2.8-02.000	Затвор	1	
			Переменные данные	для исполнений:		
			3ПП 5.0×	2.5×2.8-00.000		
				Сборочные единицы		
А4		3	26.058.ПВ.080.000	Подъемник двухвинтовой с ручным приводом груз. 2×10т.с. марки 20 ВД	1	
			3ПП 5.0×	2.5×2.8-00.000-01		
				Сборочные единицы		
А4		4	26.058.ПВ.150.000	Подъёмник двухвинтовой с электроприводом груз. 2×10т.с. марки 20 ЭВД	1	

Изм	Лист	№ докум.	Подпись	Дата
Разраб.		Курилова		27.08.84
Провер.		Попова		14.01.85
Гл.инж.пр.		Гитин		11.02.84

3ПП 5.0×2.5×2.8-00.000

Затвор плоский поверхностный переливной

Литера	Лист	Листов
А		1

3ПП 5.0×2.5×2.8-02.103

А(√)

3ПП 5.0×2.5×2.8-02.103

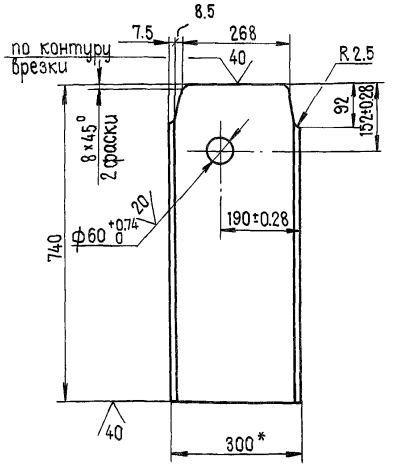

3ПП 5.0×2.5×2.8-02.103-01
- зеркальное отражение.
Остальное см.
3ПП 5.0×2.5×2.8-02.103

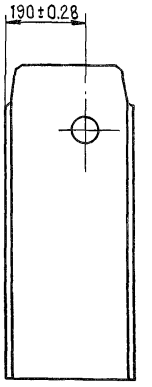

1.* Размер для справок.
2. Неуказанные предельные отклонения размеров ± $\frac{JT14}{2}$

Изм	Лист	№ докум.	Подпись	Дата
Разраб.		Гусев		5.09.84
Провер.		Попова		22.01.85
Рук. гр.		Попова		22.01.85
Гл.инж.пр.		Гитин		18.02.85

3.820.2-53 3ПП 5.0×2.5×2.8-02.103

Швеллер

Литера	Масса	Масштаб
А	21.8	1:10

Лист | Листов - 1

Швеллер 30 ГОСТ 8240-72

ЛЕНГИПРОВОДХОЗ

Подпись и дата | Взам. инв. № | Инв. № дубл. | Подпись и дата | № подл.

ЗПП 5.0×2.5×2.8-00.000СБ

Выпуск 3

Рис 1

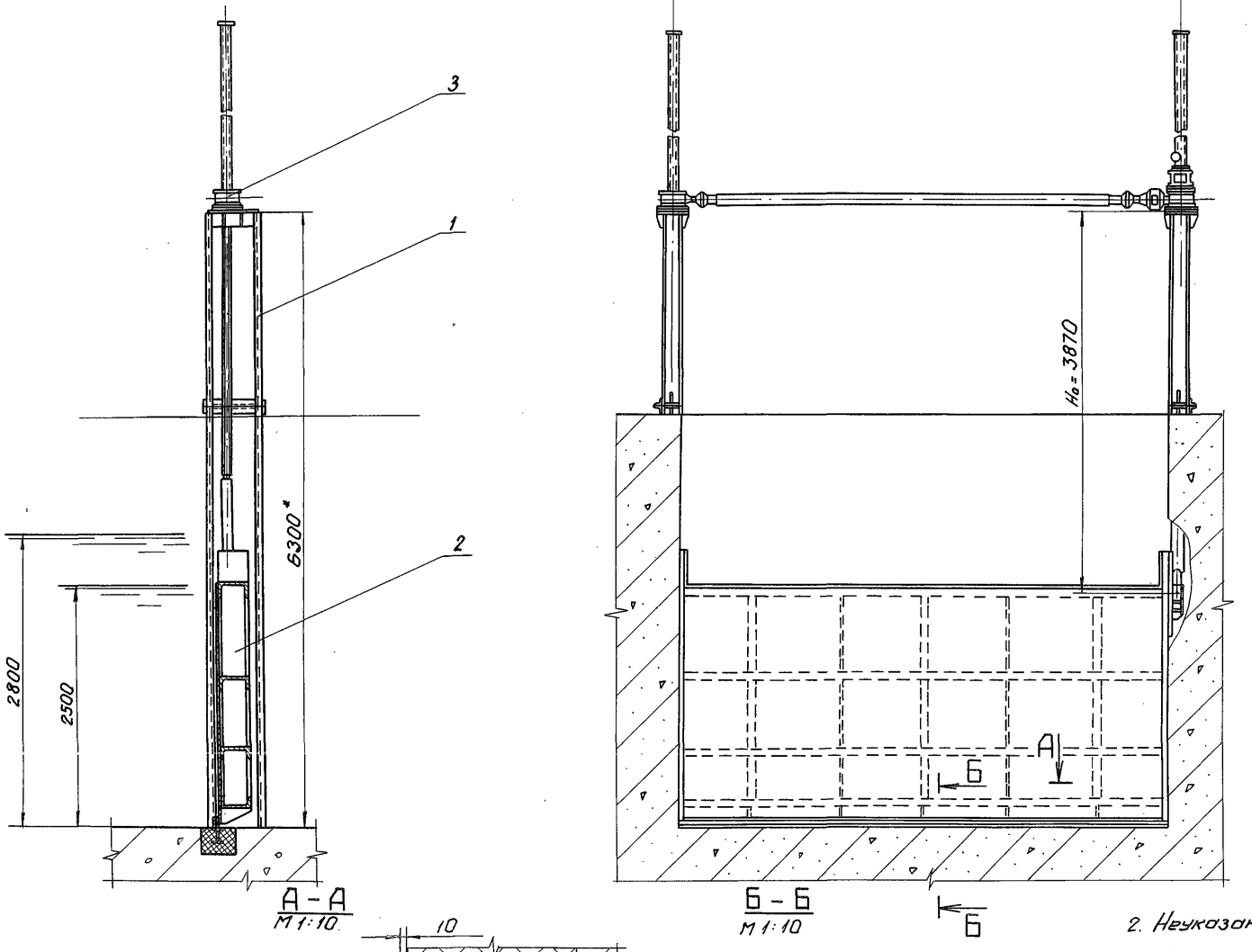

Рис.2

остальное - см. рис.1

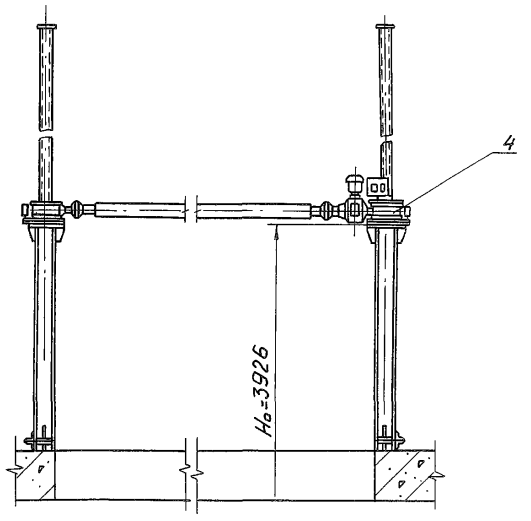

Обозначение	Рис.	Масса кг*
ЗПП 5.0×2.5×2.8-00.000	1	3493.3
-01	2	3628.3

1. * Размеры для справок.
2. Неуказанные предельные отклонения размеров $\pm \frac{JT14}{2}$
3. Технические требования - см. ТУ 33-336-85

Изм.	Лист	№ докум.	Подпись	Дата
Разроб.		Курилова		16.10.84
Провер.		Попова		14.01.85
Рук. гр.		Попова		14.01.85
Гл. инж. пр.		Гитин		11.02.85
Н. контр.		Бакчаева		18.02.85

3.820.2-53 ЗПП 5.0×2.5×2.8 - 00.000 СБ

Затвор плоский поверхностный переливной размером 5.0×2.5×2.8 м

Сборочный чертеж

Литера	Масса	Масшт.
А	см. табл.	1:50
Лист	Листов-1	

ЛЕНГИПРОКОЛХОЗ

Инв. № подл. | Подпись и дата | Взам. инв. № | Инв. № дубл. | Подпись и дата

выпуск 3

N строки	Обозначение	Наименование	Куда входит: Обозначение	Куда входит: Кол.	Общее кол.	Примечание
1	3ПП5.0×2.5×2.8-00.000	Затвор плоский поверхностный переливной				
2		размером 5.0×2.5×2.8 м				
3	3ПП 5.0×2.5×2.8-01.000	Закладные части	3ПП 5.0×2.5×2.8-00.000	1	1	
4	3ПП 5.0×2.5×2.8-02.000	Затвор	3ПП 5.0×2.5×2.8-00.000	1	1	
5						
6	3ПП5.0×2.5×2.8-01.100	Марка донная	3ПП 5.0×2.5×2.8-01.000	1	1	
7	3ПП5.0×2.5×2.8-01.200	Стойка пазовая	3ПП5.0×2.5×2.8-01.000	2	2	
8	3ПП5.0×2.5×2.8-01.300	Колонка	3ПП5.0×2.5×2.8-01.000	2	2	
9						
10	3ПП5.0×2.5×2.8-02.100	Металлоконструкция	3ПП5.0×2.5×2.8-02.000	1	1	
11	3ПП5.0×2.5×2.8-02.200	Колесный узел	3ПП5.0×2.5×2.8-02.000	4	4	
12	3ПП5.0×2.5×2.8-02.300	Отбой торцовый	3ПП5.0×2.5×2.8-02.000	4	4	
13						
14		Переменные данные для исполнений:				
15		3ПП 5.0×2.5×2.8-00.000				
16	Ведомость спецификаций	подъёмника двухвинтового с ручным приводом	груз. 2×10тс марки 20ВД			
17		26.058.ПВ.080.000ВС				
18						
19		3ПП 5.0×2.5×2.8-00.000-01				
20	Ведомость спецификаций	подъёмника двухвинтового с электроприводом	груз. 2×10тс марки 20ЭВД			
21		26.058.ПВ.150.000ВС				
22						
23						
24						

Изм.	Лист	№ докум.	Подпись	Дата
Разраб.		Курилова		I.11.84
Провер.		Попова		14.01.85
Гл.инж.пр.		Гитин		11.02.85
Н.контр.		Бакичава		18.02.85

3.820.2-53 3ПП 5.0×2.5×2.8-00.000ВС

Затвор плоский поверхностный переливной размером 5.0×2.5×2.8 м

Литера	Лист	Листов
А		1

ЛЕНГИПРОВОДХОЗ

№ строки	Наименование	Код ОКП	Обозначение документа на поставку	Поставщик	Куда входит (обозначение)	Количество: на изделие	Количество: в комплекты	Количество: на регулир.	Количество: Всего	Примечание
1	Крепежные изделия									
2	Болт М12×25.46.029		ГОСТ 7798-70			8			8	
3	М12×30.46.029					38			38	
4	М12×45.46.029					42			42	
5	М16×35.46.029					8			8	
6	М16×50.46.029					34			34	
7	М20×60.46.029					16			16	
8	Гайка М12.5.029		ГОСТ 5915-70			80			80	
9	М16.5.029					34			34	
10	М20.5.029					16			16	
11	Шайба 12 65Г 029		ГОСТ 6402-70			8			8	
12	12 029		ГОСТ 10906-78			8			8	
13	16 029					16			16	
14	20 029					8			8	
15										
16	Пробка 7009-0231		ГОСТ 12202-66			4			4	
17	Масленка 2.2.90.Ц6		ГОСТ 19853-74			4			4	
18										
			Переменные данные для исполнений							
			ЗПП 5.0×2.5×2.8-00.000							
	Ведомость покупных изделий подъёмника двухвинтового с ручным приводом груз. 2×10 тс марки 20 ВД									
			26.058.ПВ.080.000 ВП							
			ЗПП 5.0×2.5×2.8-00.000-01							
	Ведомость покупных изделий подъёмника двухвинтового с электроприводом груз. 2×10 тс марки 20 ЭД									
			26.058.ПВ.150.000 ВП							

Выпуск 3

Инв.№ подл. | Подпись и дата | Взам.инв.№ | Инв.№ дубл. | Подпись и дата

Изм.	Лист	№ докум.	Подпись	Дата
Разраб.		Попова		1.11.84
Провер.		Гитин		11.02.85
Т.контр.		Гитин		11.02.85
Н.контр.		Бокинава		11.02.85

3.820.2-53 ЗПП 5.0×2.5×2.8-00.000 ВП

Затвор плоский поверхностный переливной размером 5.0×2.5×2.8 м

Ведомость покупных

Литера	Лист	Листов
А		1

ЛЕНГИПРОВОДХОЗ

Выпуск 3

Формат	Зона	Поз.	Обозначение	Наименование	Кол.	Примеч.
				Документация		
А3			3ПП 5.0×2.5×2.8-01.000 СБ	Сборочный чертеж		
				Сборочные единицы		
А4		1	3ПП 5.0×2.5×2.8-01.100	Марка донная	1	
А4		2	3ПП 5.0×2.5×2.8-01.200	Стойка пазовая	1	
		3	3ПП 5.0×2.5×2.8-01.200-01	Стойка пазовая	1	
А4		4	3ПП 5.0×2.5×2.8-01.300	Колонка	1	
		5	3ПП 5.0×2.5×2.8-01.300-01	Колонка	1	
				Детали		
А4		6	3ПП 5.0×2.5×2.8-01.001	Уголок	6	
				Стандартные изделия		
		7		Болт М16×50 46.029 ГОСТ 7798-70	34	
		8		Гайка М16 5.029 ГОСТ 5915-70	34	
		9		Шайба 16 02.29 ГОСТ 10906-78	16	

Изм.	Лист	№ докум.	Подпись	Дата
Нач.отд.		Гитин		15.10.84
Гл.инж.пр		Гитин		27.02.85
Провер.		Попова		13.02.85
Разраб.		Гусев		

3ПП 5.0×2.5×2.8-01.000

Закладные части

Литера	Лист	Листов
А		1

ЛЕНГИПРОВОДХОЗ

3ПП 5.0×2.5×2.8-01.001

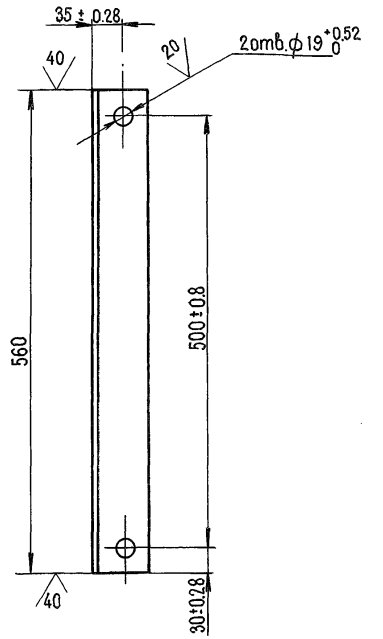

Неуказанные предельные отклонения размеров ± JT14/2

Взам. инв. № | Подпись и дата | Инв. № дубл. | Подпись и дата | Инв. № подл.

3.820.2-53 3ПП 5.0×2.5×2.8-01.001

Изм.	Лист	№ докум.	Подпись	Дата
Нач.отд.		Гитин		28.02.85
Гл.инж.пр		Гитин		28.02.85
Провер.		Попова		15.02.85
Разраб.		Гусев		25.10.84
Н.контр.		Бакичава		28.02.85

Уголок

Литера	Масса	Масштаб
А	3.2	1:5

Лист	Листов - 1

Уголок Б-63×63×6 ГОСТ 8509-72

ЛЕНГИПРОВОДХОЗ

ЗПП 5.0×2.5×2.8 - 01.000СБ

Выпуск 3

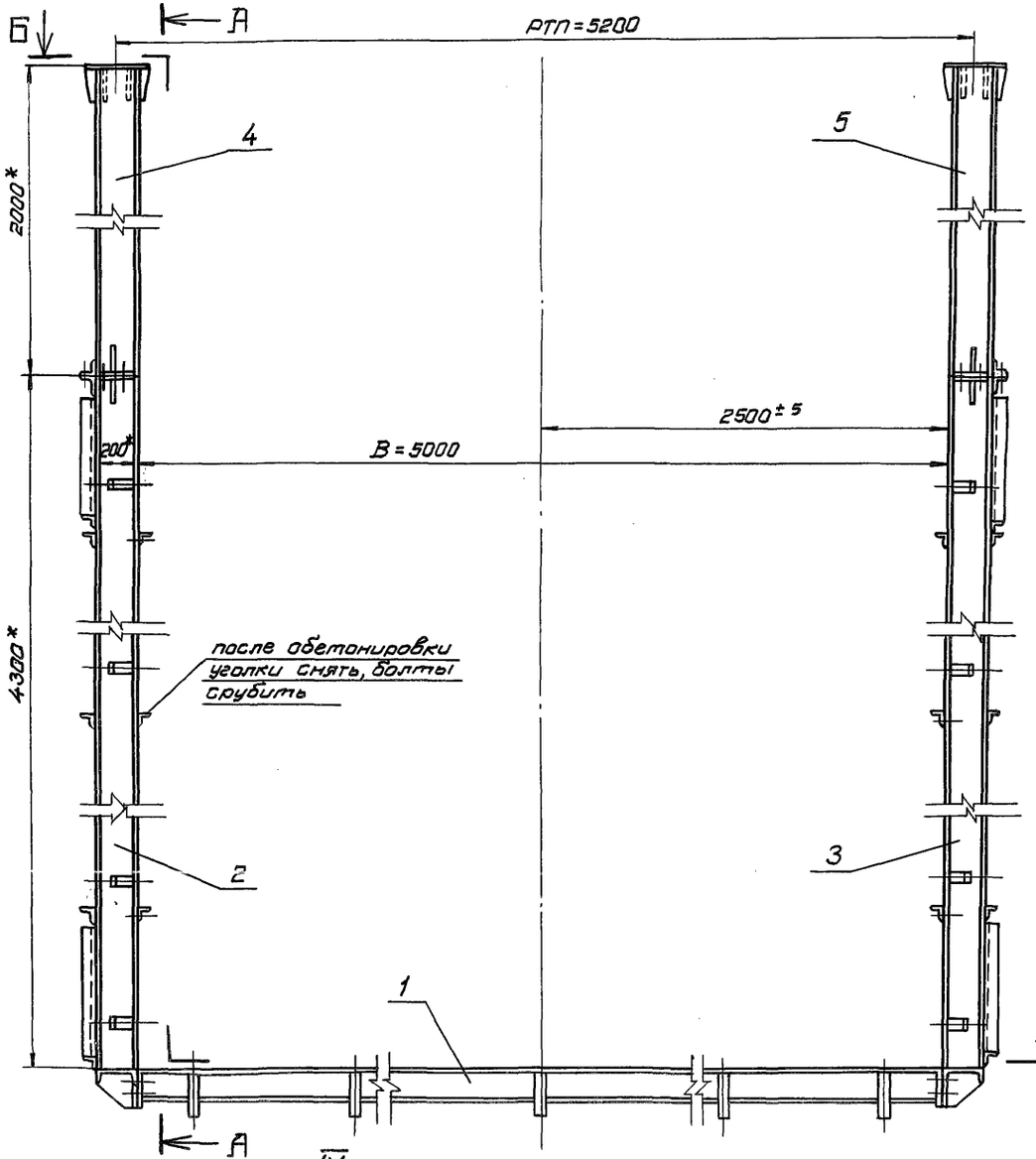

Б - Б

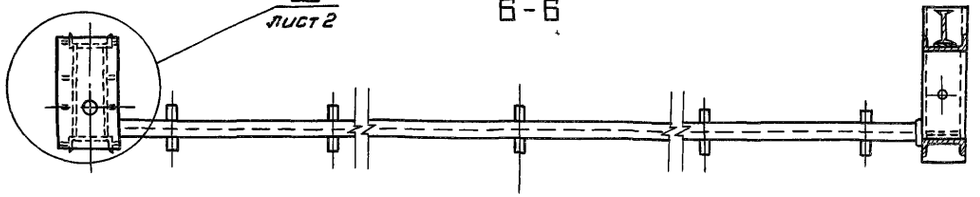

А - А

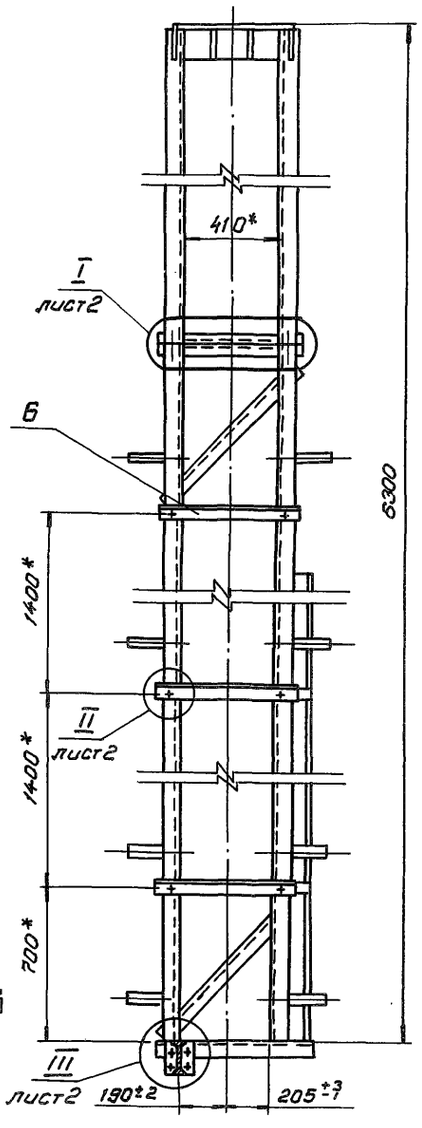

1. * Размеры для справок
2. Сварные швы выполнять по ГОСТ 5264-80
3. Электроды Э42 ГОСТ 9467-75
4. Неуказанные предельные отклонения размеров $\pm \frac{IT14}{2}$

Изм.	Лист	№ докум.	Подпись	Дата
Нач.отд.		Гитин		1.03.85
Гл.инж.пр.		Гитин		28.02.85
Проверил		Попова		20.02.85
Разраб.		Гусев		15.10.84
Н.контр.		Бокучева		18.02.85

3.820.2-53 ЗПП 5.0×2.5×2.8 - 01.000 СБ

Закладные части

Сборочный чертеж

Литера	Масса	Масштаб
А	919.1	1:25

Лист 1 | Листов 2

ЛЕНГИПРОВОДХОЗ

Инв.№ подл. | Подпись и дата | Взам.инв.№ | Инв.№ дубл. | Подпись и дата

ЗПП 5.0×2.5×2.8-01.000СБ

Выпуск 3

I
М1:5
лист 1

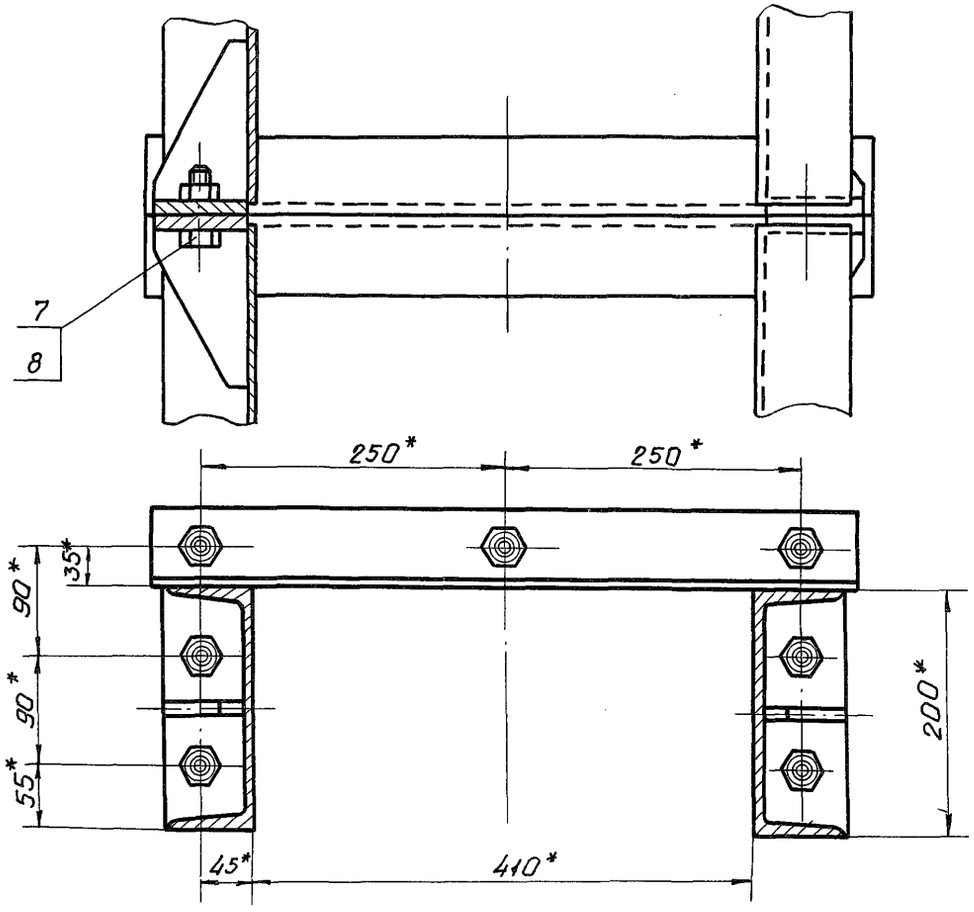

II
М1:2
лист 1

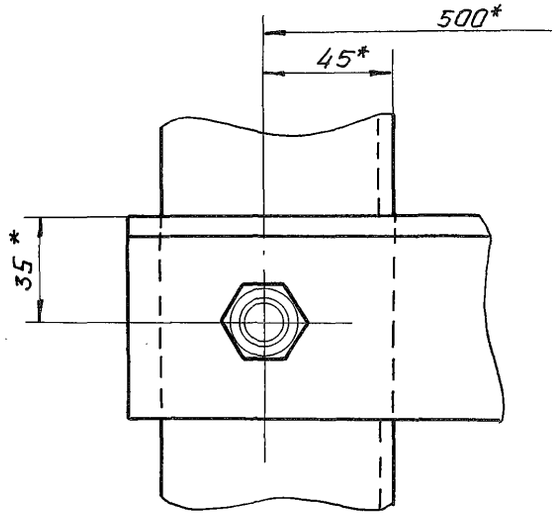

IV
М1:5
лист 1

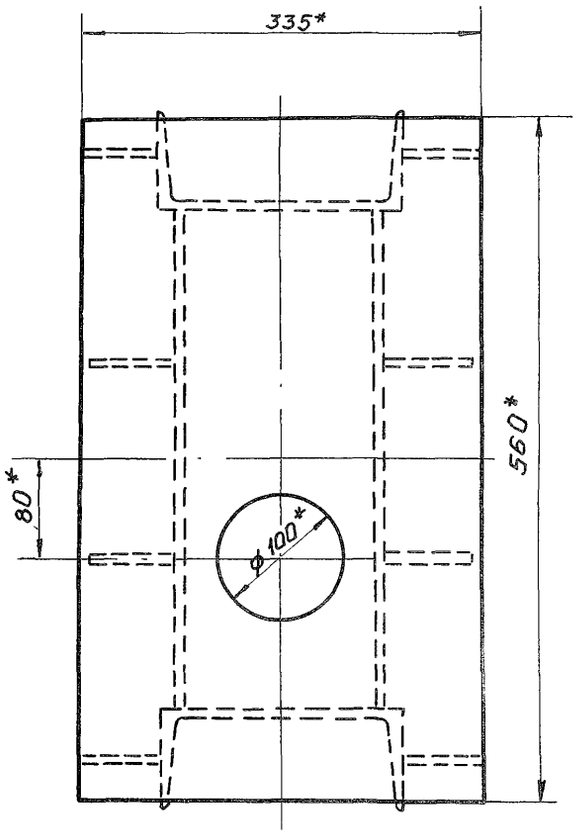

III
М1:5
лист 1

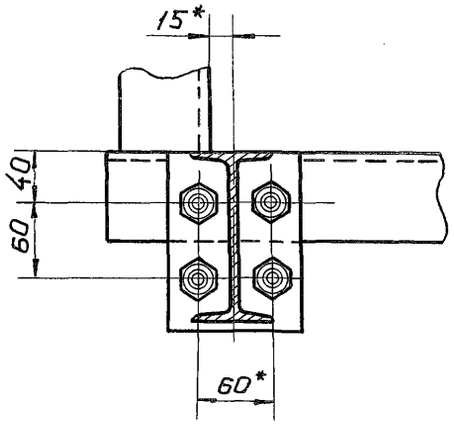

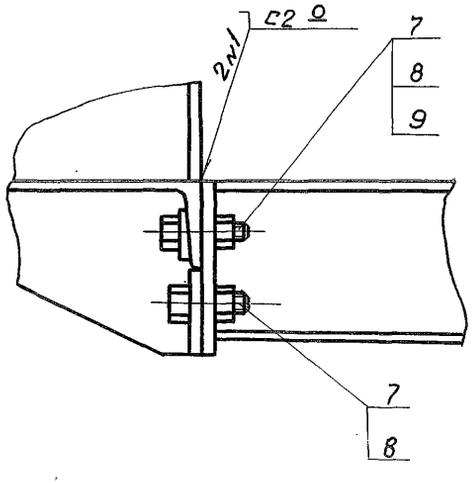

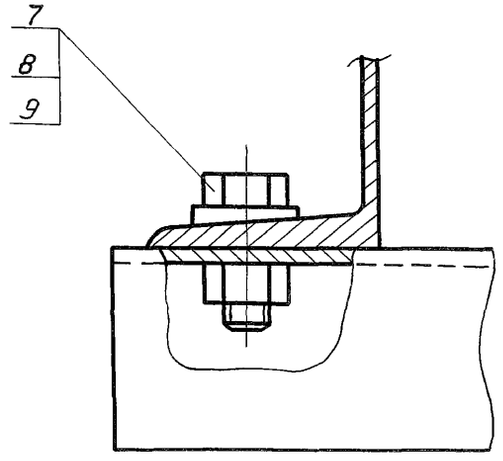

Инв. № подл. | Подпись и дата | Взам. инв. № | Инв. № дубл. | Подпись и дата

Выпуск 3

Формат	Зона	Поз.	Обозначение	Наименование	Кол.	Примеч.
				Документация		
А3			3ПП5.0×2.5×2.8-01.100 СБ	Сборочный чертеж		
				Детали		
Д4		1	3ПП 5.0×2.5×2.8- 01.101	Косынка	2	
Б4		2	3ПП 5.0×2.5×2.8- 01.102	Анкер		
				Полоса $\frac{5\times50\ ГОСТ\ 103-76}{ВСт3сп5\ ГОСТ\ 535-79}$		
				$L=290\pm\frac{JT14}{2}$	14	8.0 кг
Б4		3	3ПП 5.0×2.5×2.8-01.103	Порог		
				Двутавр $\frac{14\ ГОСТ\ 8239-72}{ВСт3сп5\ ГОСТ\ 535-79}$		
				$L=4980\pm\frac{JT14}{2}$	1	68.2 кг

Изм.	Лист	№ докум.	Подпись	Дата
Нач. отд.		Гитин		22.02.85
Гл. инж. пр		Гитин		22.02.85
Провер.		Попова		19.02.85
Разраб.		Гусев		12.11.85

3ПП 5.0×2.5×2.8-01.100

Марка донная

Литера	Лист	Листов
А		1

ЛЕНГИПРОВОДХОЗ

Инв. № подл. | Подпись и дата | Взам. инв. № | Инв. № дубл. | Подпись и дата

3ПП5.0×2.5×2.8-01.101

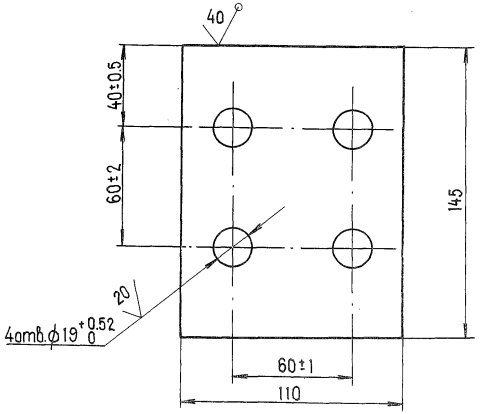

Неуказанные предельные отклонения размеров $\pm\frac{JT14}{2}$

Изм.	Лист	№ докум.	Подпись	Дата
Нач. отд.		Гитин		22.02.85
Гл. инж. пр		Гитин		22.02.85
Провер.		Попова		19.02.85
Разраб.		Гусев		20.11.84
Н. контр.		Бокучава		1.03.85

3.820.2-53 3ПП 5.0×2.5×2.8-01.101

Косынка

Литера	Масса	Масштаб
А	1.2	1:2

Лист | Листов - 1

Лист Б-ПН-10 ГОСТ 19903-74

ЛЕНГИПРОВОДХОЗ

ЗПП 5.0×2.5×2.8-01-100 СБ

Выпуск 3

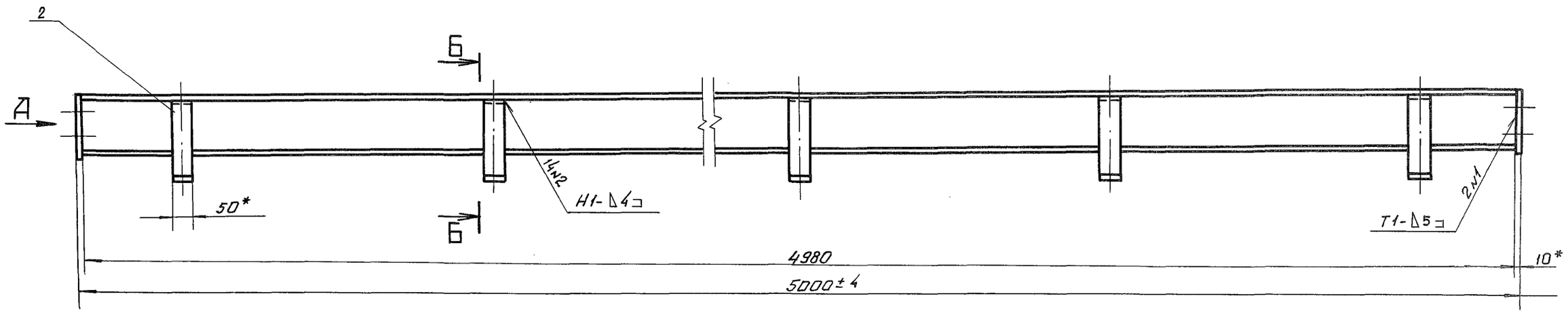

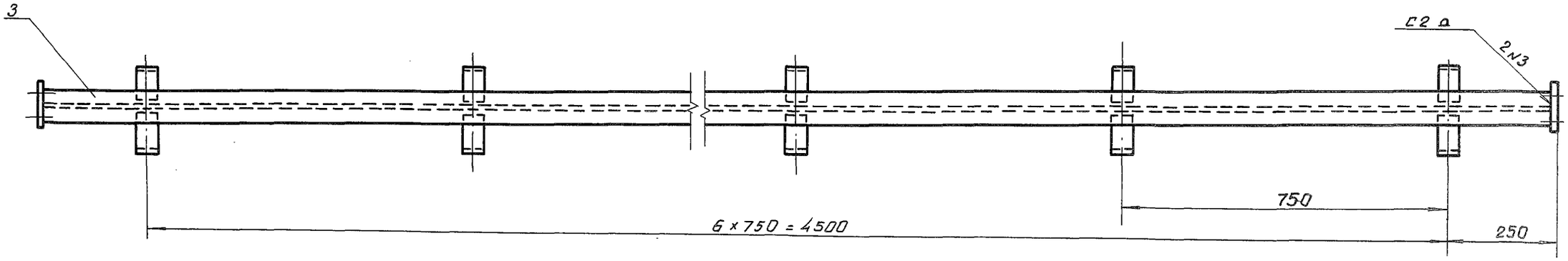

Вид А
М1:5

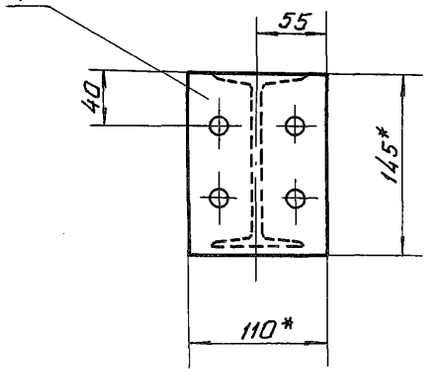

Б-Б
М1:5

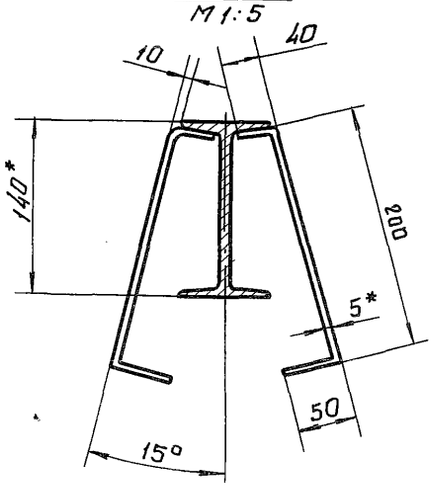

1. * Размеры для справок.
2. Сварные швы выполнять по ГОСТ 5264-80.
3. Электроды стальные Э42 ГОСТ 9467-75.
4. Неуказанные предельные отклонения размеров $\pm \frac{IT14}{2}$

Изм.	Лист	№ докум.	Подпись	Дата
Нач. отд.		Гитин		22.02.85
Гл. инж. пр.		Гитин		22.02.85
Провер.		Попова		19.02.85
Разраб.		Гусев		12.11.84
Н. контр.		Бакчадва		01.85

3.820.2-53 ЗПП 5.0×2.5×2.8 - 01.100 СБ

Марка донная
Сборочный чертеж

Литера	Масса	Масштаб
А	78.6	1:10
Лист	Листов - 1	

ЛЕНГИПРОВОДХОЗ

Инв. № подл. | Подпись и дата | Взам. инв. №

Выпуск 3

Формат	Зона	Позиц.	Обозначение	Наименование	Кол.	Примеч.
				Документация		
А3			3пп 5.0×2.5×2.8-01.200 СБ	Сборочный чертеж		
				Детали		
А4		1	3пп 5.0×2.5×2.8-01.201	Полка	2	
А4		2	3пп 5.0×2.5×2.8-01.202	Ребро	1	
А4		3	3пп 5.0×2.5×2.8-01.203	Ребро	2	
А4		4	3пп 5.0×2.5×2.8-01.204	Полка	1	
А4		5	3пп 5.0×2.5×2.8-01.205	Уголок	1	
А4		6	3пп 5.0×2.5×2.8-01.206	Порог	1	
Б4		7	3пп 5.0×2.5×2.8-01.207	Анкер		
				Полоса $\frac{5\times50\ ГОСТ\ 103-76}{ВСт3сп5ГОСТ535-79}$		
				$L = 290 \pm \frac{JT14}{2}$	12	6.8 кг
Б4		8	3пп 5.0×2.5×2.8-01.208	Стойка		
				Швеллер $\frac{20\ ГОСТ\ 8240-72}{ВСт3сп5ГОСТ535-79}$		
				$L = 4295 \pm \frac{JT14}{2}$	2	158.0 кг
Б4		9	3пп 5.0×2.5×2.8-01.209	Упор		
				Двутавр $\frac{14\ ГОСТ\ 8239-72}{ВСт3сп5ГОСТ535-79}$		
				$L = 3000 \pm \frac{JT14}{2}$	1	41.1 кг
Б4		10	3пп 5.0×2.5×2.8-01.210	Раскос		
				Уголок $\frac{Б-63\times63\times6\ ГОСТ\ 8509-72}{ВСт3сп5ГОСТ535-79}$		
				$L = 850 \pm \frac{JT14}{2}$	2	9.7 кг

Изм.	Лист	N: докум.	Подпись	Дата
Нач.отд.		Гитин		22.02.85
Гл.инж.пр.		Гитин		22.02.85
Провер.		Попова		20.02.85
Разраб.		Гусев		20.02.85

3пп 5.0×2.5×2.8-01.200

Стойка пазовая

Литера	Лист	Листов
А	1	2

ЛЕНГИПРОВОДХОЗ

Формат	Зона	Позиц.	Обозначение	Наименование	Кол.	Примеч.
Б4		11	3пп 5.0×2.5×2.8-01.211	Подкладка		
				Полоса $\frac{16\times110\ ГОСТ\ 103-76}{ВСт3сп5ГОСТ535-79}$		
				$L = 3100 \pm \frac{JT14}{2}$	1	42.8 кг
Б4		12	3пп 5.0×2.5×2.8-01.212	Планка		
				Полоса $\frac{5\times50\ ГОСТ\ 103-76}{ВСт3сп5ГОСТ535-79}$		
				$L = 105 \pm \frac{JT14}{2}$	4	0.8 кг
Б4		13	3пп 5.0×2.5×2.8-01.213	Планка		
				Полоса $\frac{5\times50\ ГОСТ\ 103-76}{ВСт3сп5ГОСТ535-79}$		
				$L = 90 \pm \frac{JT14}{2}$	4	0.7 кг
Б4		14	3пп 5.0×2.5×2.8-01.214	Уголок		
				Уголок $\frac{Б-63\times63\times6\ ГОСТ\ 8509-72}{ВСт3сп5ГОСТ535-79}$		
				$L = 580 \pm \frac{JT14}{2}$	3	9.9 кг

Подпись и дата | Взам. инв. N: | Инв. N: дубл. | Подпись и дата | Инв. N: подл.

Выпуск 3

ЗПП 5.0×2.5×2.8 - 01.200СБ

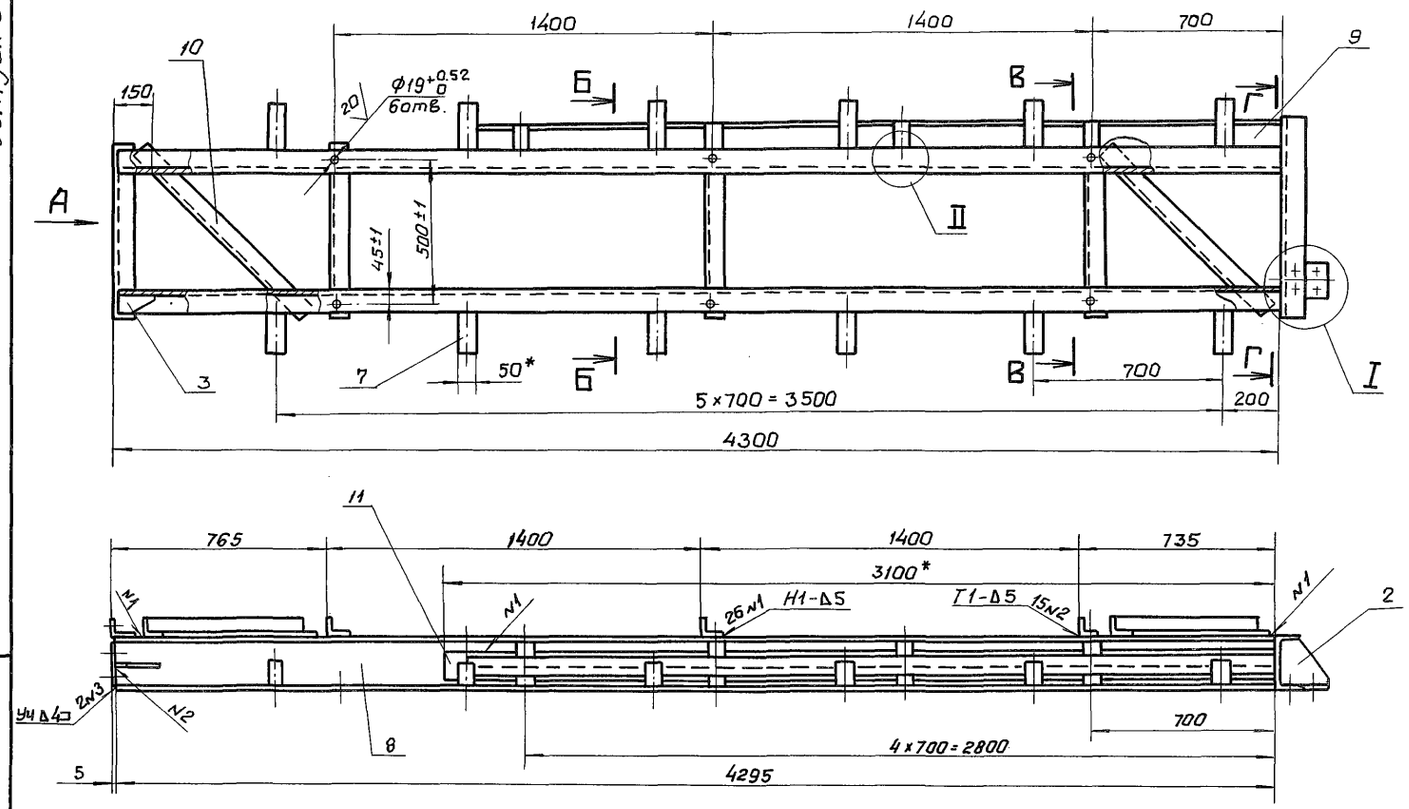

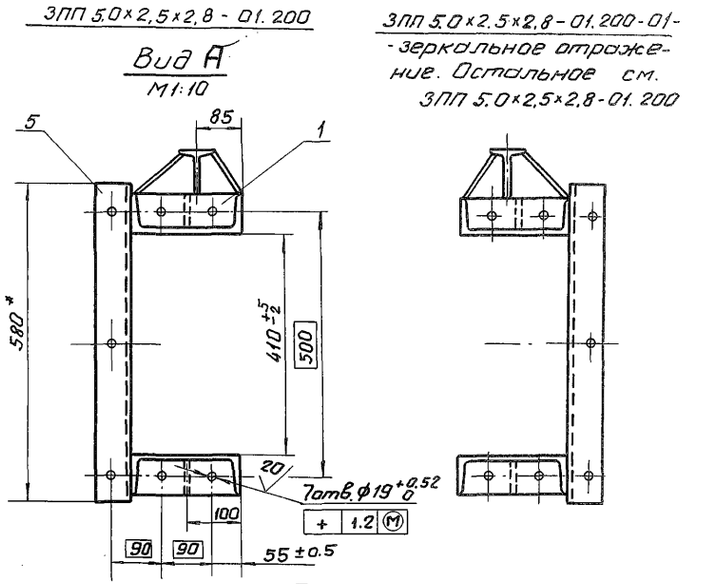

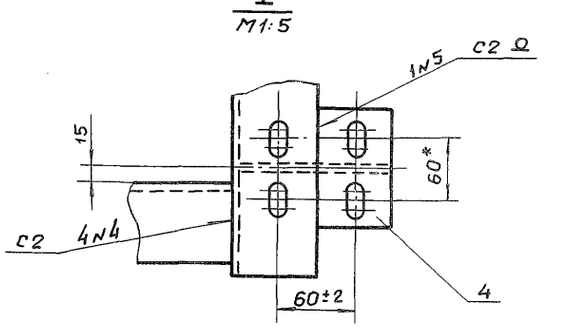

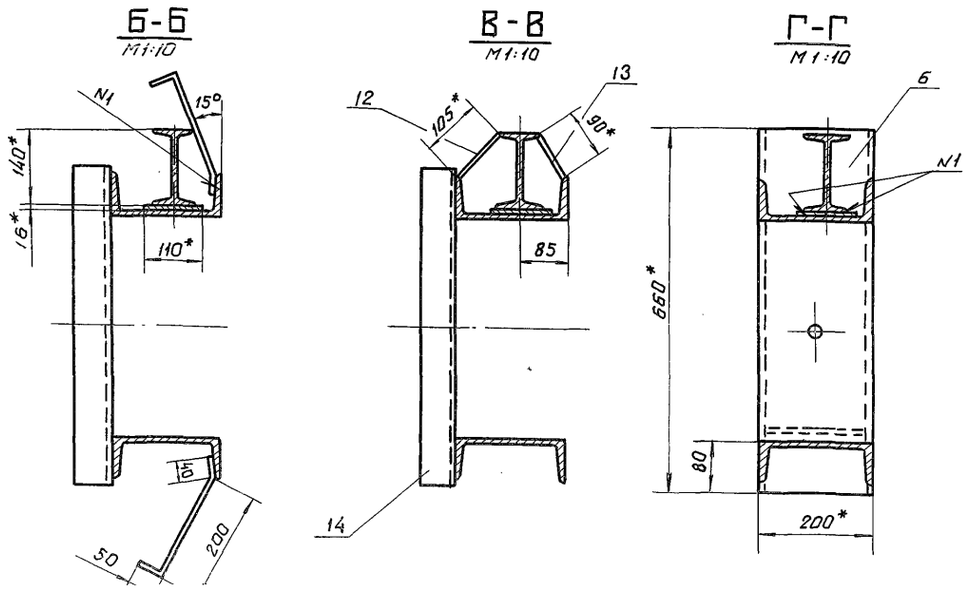

1.* Размеры для справок.
2. Сварные швы выполнять по ГОСТ 5264-80.
3. Электроды Э42 ГОСТ 9467-75.
4. Сварку вести швом Т3-Δ4 по периметру прилегания свариваемых деталей кроме швов, указанных на чертеже
5. Неуказанные предельные отклонения размеров $\pm \frac{JT14}{2}$

					3.820.2-53	ЗПП 5.0×2.5×2.8 - 01.200 СБ		
Изм.	Лист	N докум.	Подпись	Дата	Стойка пазовая	Литера	Масса	Масштаб
Нач. отд.		Гитин		22.02.85	Сборочный чертеж	А	290.0	1:20
Гл. инж. пр.		Гитин		22.02.85		Лист	Листов - 1	
Провер.		Попова		20.02.85				
Разраб.		Гусев		19.11.84				

ЗПП 5.0×2.5×2.8-01.202

Выпуск 3

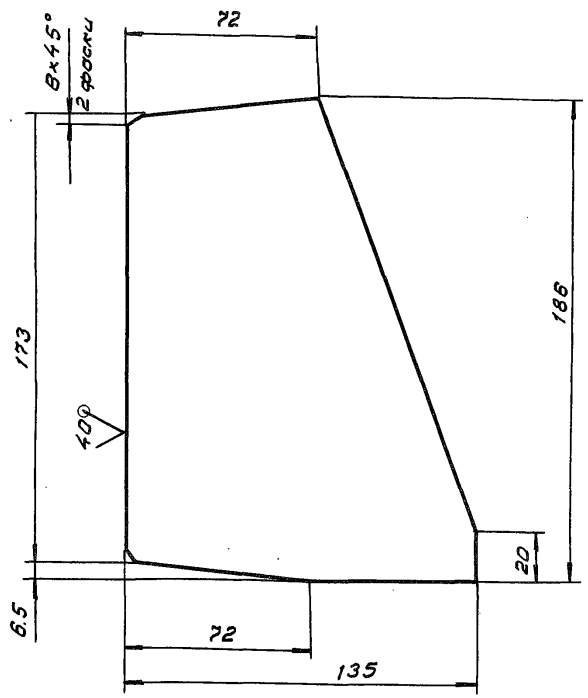

Предельные отклонения размеров $\pm \frac{JT14}{2}$

Изм.	Лист	№ докум.	Подпись	Дата
Нач.отд.		Гитин		25.02.85
Гл.инж.пр.		Гитин		25.02.85
Провер.		Попова		20.02.85
Разраб.		Гусев		20.11.84
Н.контр.		Брагинова		

ЗПП 5.0×2.5×2.8 - 01.202

Ребро

Литера	Масса	Масштаб
А	0.9	1:2

Лист | Листов-1

Лист Б-ПН-БГОСТ19903-74

ЛЕНГИПРОВОДХОЗ

ЗПП 5.0×2.5×2.8-01.203

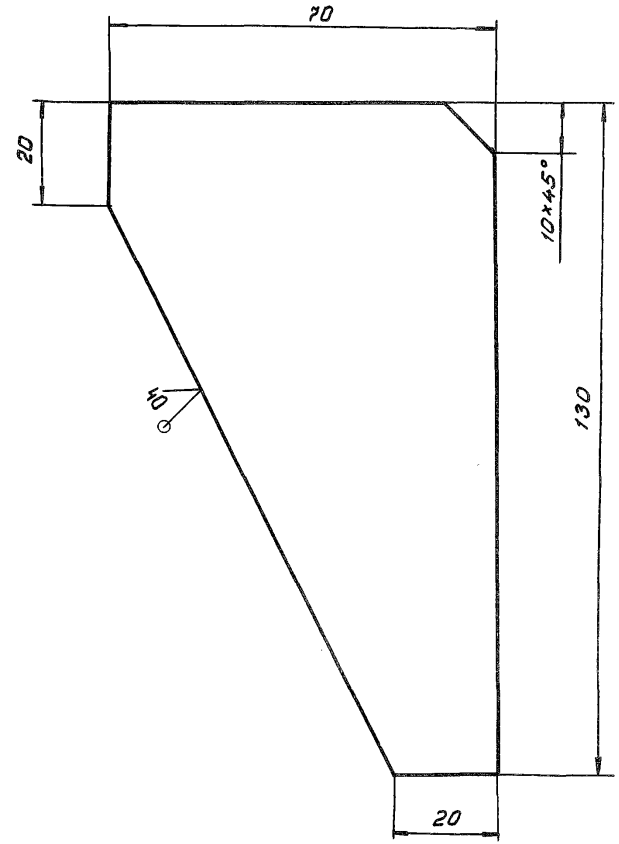

Предельные отклонения размеров $\pm \frac{JT14}{2}$

Изм.	Лист	№ докум.	Подпись	Дата
Нач.отд.		Гитин		25.02.85
Гл.инж.пр.		Гитин		25.02.85
Провер.		Попова		20.02.85
Разраб.		Гусев		20.11.84
Н.контр.		Брагинова		

3.820.2-53 ЗПП 5.0×2.5×2.8 - 01.203

Ребро

Литера	Масса	Масштаб
А	0.3	1:1

Лист | Листов-1

Лист Б-ПН-БГОСТ19903-74

ЛЕНГИПРОВОДХОЗ

Подпись и дата | Инв.№ дубл. | Взам.инв.№ | Подпись дата | Инв.№ подл.

Выпуск 3

ЗПП 5.0×2.5×2.8-01.204

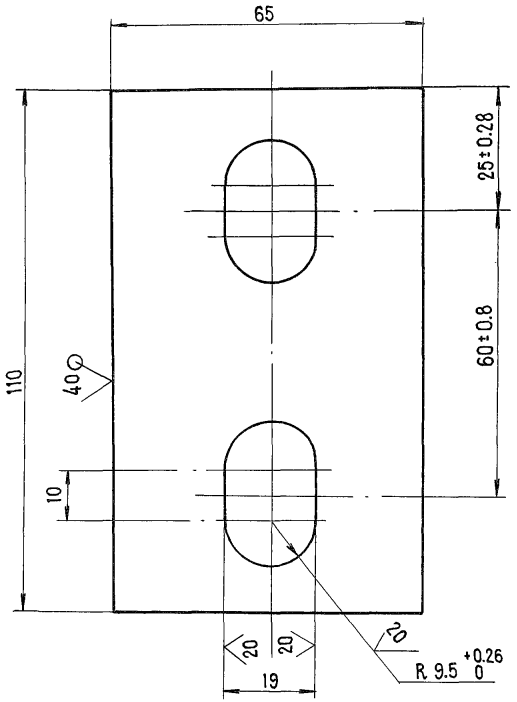

Неуказанные предельные отклонения размеров ± $\frac{JT14}{2}$

Изм	Лист	№ докум.	Подпись	Дата
Нач.отд.		Гитин		25.02.85
Гл.инж.пр.		Гитин		25.02.85
Провер.		Попова		20.02.85
Разраб.		Гусев		20.11.84
Н.контр.		Бакичава		

ЗПП 5.0×2.5×2.8-01.204

Полка

Литера	Масса	Масштаб
А	0.3	1:1

Лист | Листов - 1

Лист Б-ПН-6 ГОСТ 19903-74

ЛЕНГИПРОВОДХОЗ

ЗПП 5.0×2.5×2.8-01.205

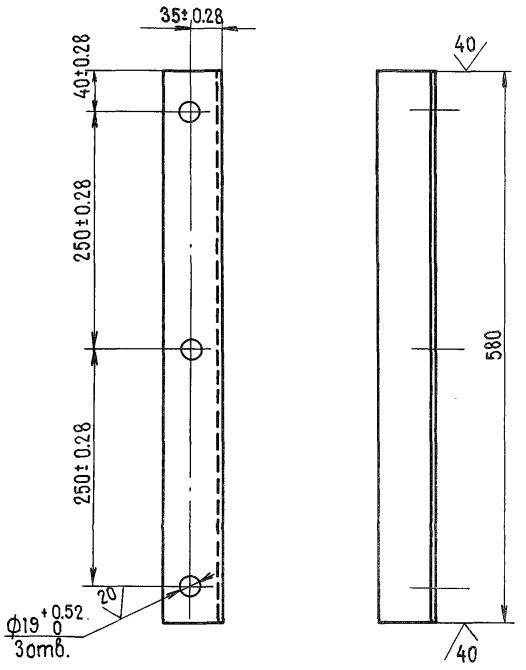

Неуказанные предельные отклонения размеров ± $\frac{JT14}{2}$

Изм	Лист	№ докум.	Подпись	Дата
Нач.отд.		Гитин		25.02.85
Гл.инж.пр.		Гитин		25.02.85
Провер.		Попова		20.02.85
Разраб.		Гусев		20.11.84
Н.контр.		Бакичава		

3.820.2-53 ЗПП 5.0×2.5×2.8-01.205

Уголок

Литера	Масса	Масштаб
А	3.3	1:5

Лист | Листов - 1

Уголок Б-63×63×6 ГОСТ 8509-72

ЛЕНГИПРОВОДХОЗ

Подпись и дата | Взам. инв. № | Инв. № дубл. | Подпись и дата | Инв. № подл.

Выпуск 3

Формат	Зона	Поз.	Обозначение	Наименование	Кол.	Примеч.
				Документация		
А3			ЗПП 5.0×2.5×2.8-01.300 СБ	Сборочный чертеж		
				Детали		
А4		1	ЗПП 5.0×2.5×2.8-01.201	Полка	2	
А4		2	ЗПП 5.0×2.5×2.8-01.301	Ребро	4	
А4		3	ЗПП 5.0×2.5×2.8-01.302	Ребро	6	
А4		4	ЗПП 5.0×2.5×2.8-01.303	Основание	1	
А4		5	ЗПП 5.0×2.5×2.8-01.205	Уголок	1	
Б4		6	ЗПП 5.0×2.5×2.8-01.304	Стенка		
				Лист Б-ПН-10 ГОСТ 19903-74 / Вст3сп5 ГОСТ 14637-79		
				(130×410) ± JT14/2	2	8.4кг
Б4		7	ЗПП 5.0×2.5×2.8-01.305	Стойка		
				Швеллер 20 ГОСТ 8240-72 / Вст3сп5 ГОСТ 535-79		
				L=1980 ± JT14/2	2	72.9кг

Изм.	Лист	№ докум.	Подпись	Дата
Нач.отд.		Гитин		26.02.85
Гл.инж.пр.		Гитин		26.02.85
Провер.		Попова		21.02.85
Разраб.		Гусев		23.11.84

ЗПП 5.0×2.5×2.8-01.300

Колонка

Литера	Лист	Листов
А		1

ЦЕНТИПРОМПРОЕКТ

ЗПП 5.0×2.5×2.8-01.201

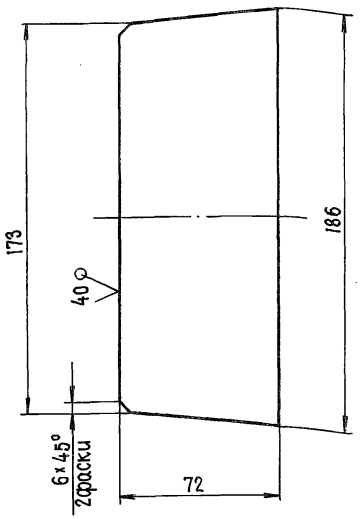

Предельные отклонения размеров ± JT14/2

Взам. инв. № | Инв. № дубл. | Подпись и дата

3.820.2-53 ЗПП 5.0×2.5×2.8-01.201

Изм.	Лист	№ докум.	Подпись	Дата
Нач.отд.		Гитин		25.02.85
Гл.инж.пр.		Гитин		25.02.85
Провер.		Попова		20.02.85
Разраб.		Гусев		20.11.84
Н.контр.		Вакичева		1.03.85

Полка

Литера	Масса	Масштаб
А	1.5	1:2
Лист	Листов - 1	

Лист Б-ПН-16 ГОСТ 19903-74

ЦЕНТИПРОМПРОЕКТ

3ПП 5.0×2.5×2.8-01.300СБ

Выпуск 3

3ПП 5.0×2.5×2.8 - 01.300

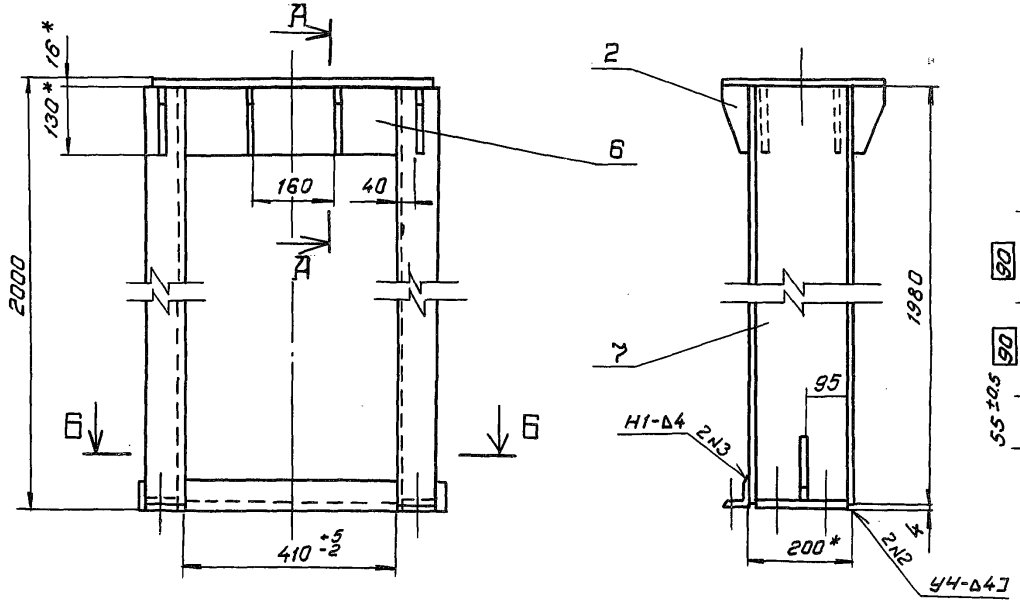

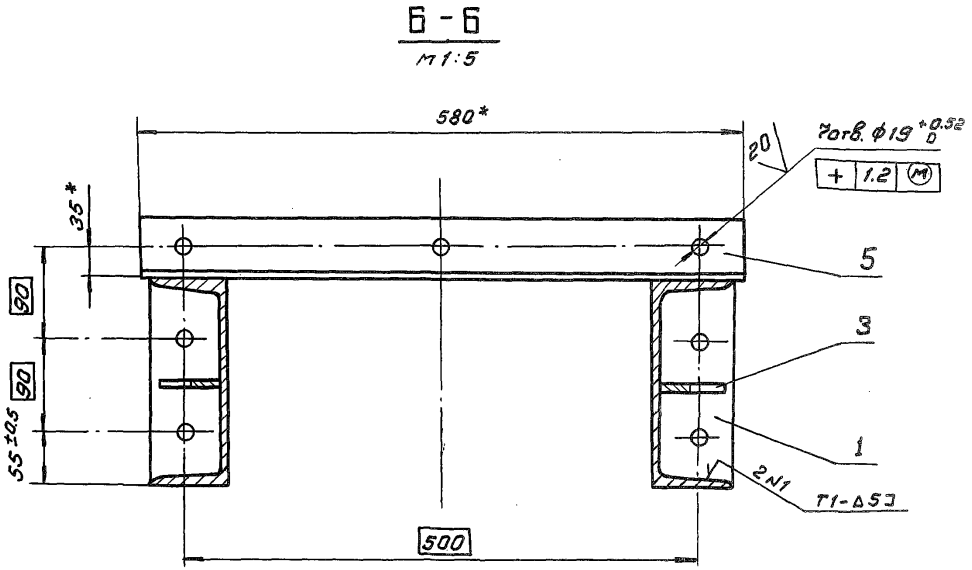

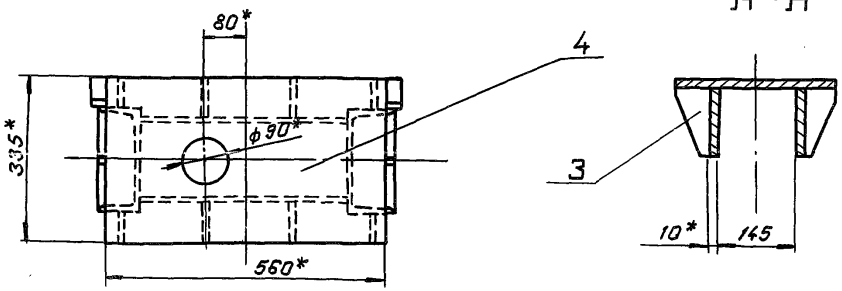

1. *Размеры для справок
2. Сварные швы выполнять по ГОСТ 5264-80
3. Электроды 942 ГОСТ 9467-75
4. Сварку вести швом Т3-Δ4 по периметру прилегания свариваемых деталей, кроме швов, указанных на чертеже.
5. Неуказанные предельные отклонения размеров $\pm \frac{JT14}{2}$

3ПП 5.0×2.5×2.8-01.300-01 — зеркальное отражение

Остальное см. 3ПП 5.0×2.5×2.8 - 01.300

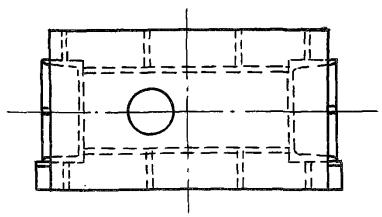

					3.820.2-53	3ПП 5.0×2.5×2.8 - 01.300 СБ		
Изм.	Лист	№ докум.	Подпись	Дата	Колонка	Литера	Масса	Масштаб
Нач.отд.		Гитин		26.02.85	Сборочный чертеж	А	118.0	1:10
Гл.инж.пр.		Гитин		26.02.85		Лист	Листов-1	
Проверил		Попова		21.02.85				
Разраб.		Гусев		23.11.84				
Н.контр.		Бокунова		27.02.85				

ЛЕНГИПРОВОДХОЗ

Зап 5.0×2.5×2.8-01.302

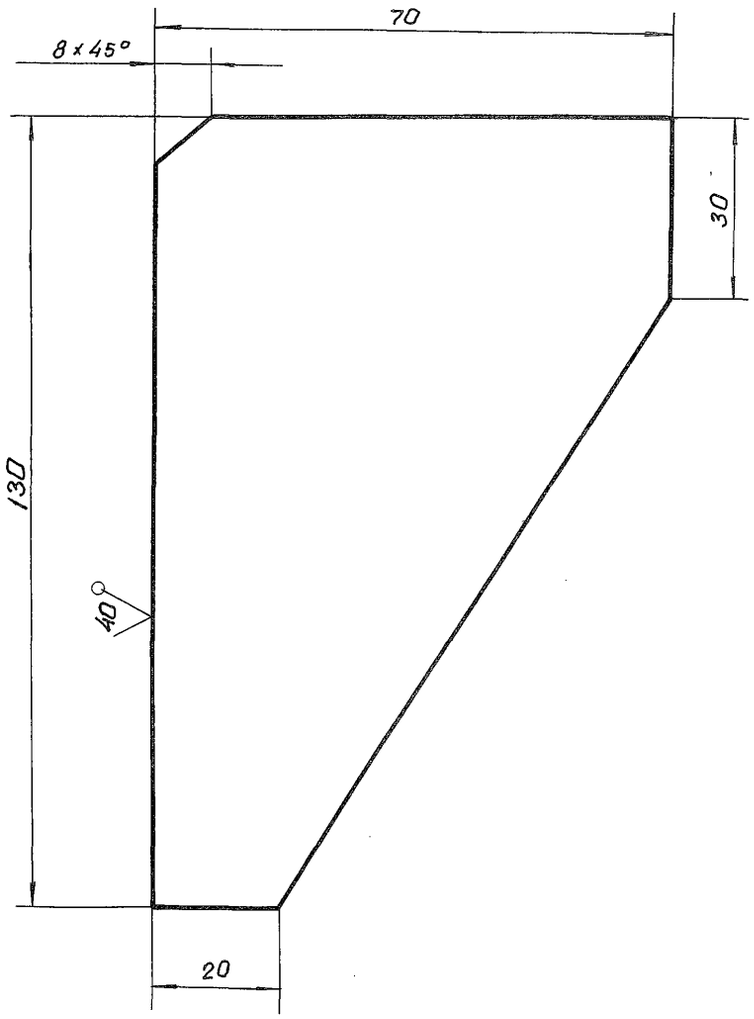

Предельные отклонения размеров $\pm \frac{JT14}{2}$

Взам. инв. № | Подпись и дата | Инв. № дубл. | Подпись и дата | № подл.

Изм.	Лист	№ докум.	Подпись	Дата
Нач. отд.		Гитин		26.02.85
Гл. инж. пр.		Гитин		26.02.85
Провер.		Попова		21.02.85
Разраб.		Гусев		25.11.84
Н. контр.		Брюханова		27.02.85

3.820.2-53 ЗПП 5.0×2.5×2.8-01.302

Ребро

Литера	Масса	Масштаб
А	0,5	1:1

Лист | Листов - 1

Лист Б-ПН-10 ГОСТ 19903-74

ЛЕНГИПРОВОДХОЗ

Зап 5.0×2.5×2.8-01.301

Выпуск 3

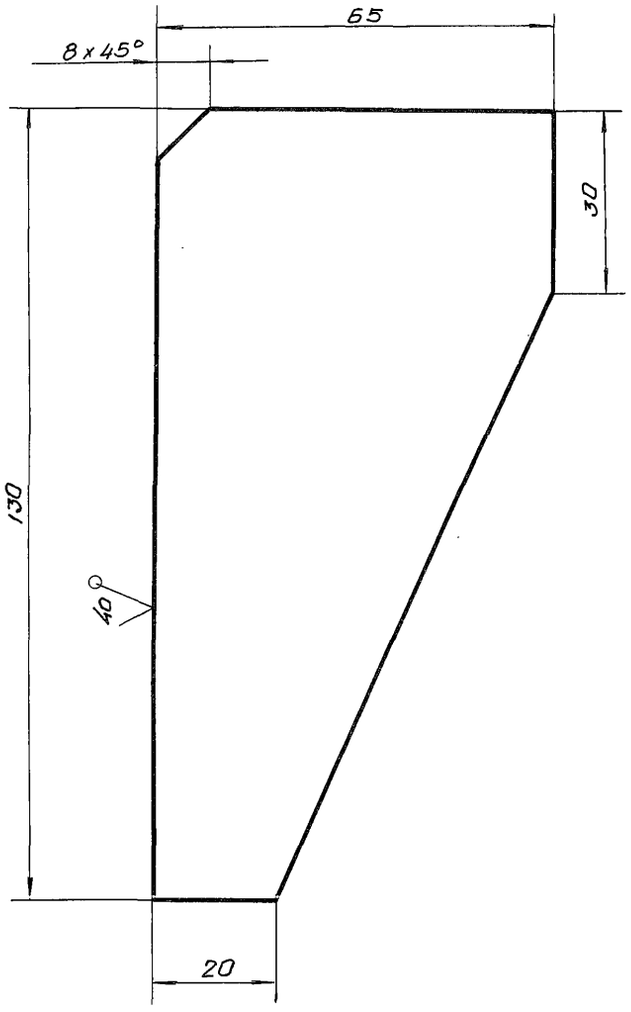

Предельные отклонения размеров $\pm \frac{JT14}{2}$

Взам. инв. № | Подпись и дата | Инв. № дубл. | Подпись и дата | № подл.

Изм.	Лист	№ докум.	Подпись	Дата
Нач. отд.		Гитин		26.02.85
Гл. инж. пр.		Гитин		26.02.85
Провер.		Попова		21.02.85
Разраб.		Гусев		25.11.84
Н. контр.		Брюханова		27.02.85

ЗПП 5.0×2.5×2.8-01.301

Ребро

Литера	Масса	Масштаб
А	0,5	1:1

Лист | Листов - 1

Лист Б-ПН-10 ГОСТ 19903-74

ЛЕНГИПРОВОДХОЗ

ЗПП 5.0×2.5×2.8-01.206

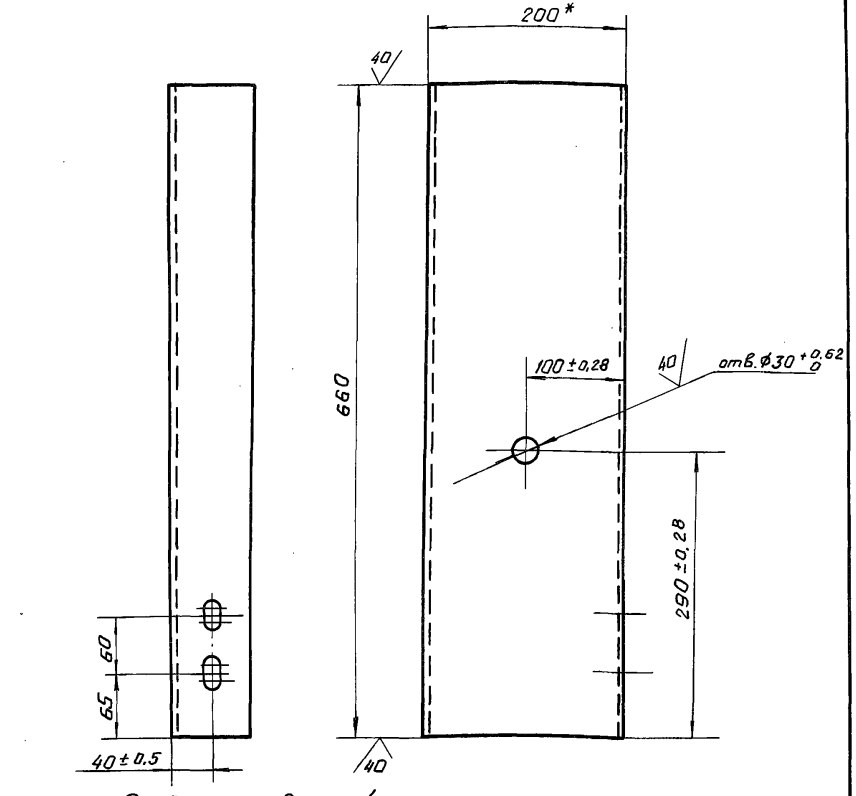

Разделка отверстий
М1:2

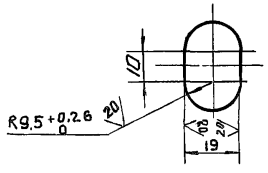

1. * Размер для справок.
2. Неуказанные предельные отклонения размеров $\pm \frac{JT14}{2}$

Изм.	Лист	N докум.	Подпись	Дата
Нач. отд.		Гитин		26.02.85
Гл. инж. пр.		Гитин		26.02.85
Провер.		Попова		21.02.85
Разраб.		Гусев		26.11.84
Н. контр.		Бакчурова		27.02.85

ЗПП 5.0×2.5×2.8-01.206

Пораг

Литера	Масса	Масштаб
А	12,1	1:5
Лист	Листов - 1	

Швеллер 20 ГОСТ 8240-72

ЛЕНГИПРОВОДХОЗ

ЗПП 5.0×2.5×2.8-01.303

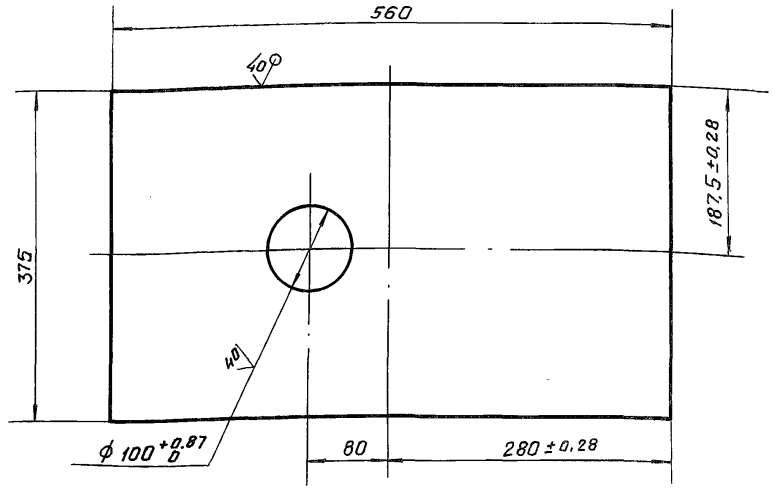

Неуказанные предельные отклонения размеров $\pm \frac{JT14}{2}$

Изм.	Лист	N докум.	Подпись	Дата
Нач. отд.		Гитин		26.02.85
Гл. инж. пр.		Гитин		26.02.85
Провер.		Попова		21.02.85
Разраб.		Гусев		26.11.84
Н. контр.		Бакчурова		27.02.85

3.820.2-53 ЗПП 5.0×2.5×2.8-01.303

Основание

Литера	Масса	Масштаб
А	25,4	1:5
Лист	Листов - 1	

Лист Б-ПН-16 ГОСТ 19903-74

ЛЕНГИПРОВОДХОЗ

Инв. N подл. | Подпись и дата | Взам. инв. N | Инв. N дубл. | Подпись и дата

Выпуск 3

Формат	Зона	Поз.	Обозначение	Наименование	Кол.	Примеч.
				Документация		
А3			3ПП 5.0×2.5×2.8-02.000 СБ	Сборочный чертеж		
				Сборочные единицы		
А4		1	3ПП 5.0×2.5×2.8-02.100	Металлоконструкция	1	
А4		2	3ПП 5.0×2.5×2.8-02.200	Колесный узел	4	
А4		3	3ПП 5.0×2.5×2.8-02.300	Отбой торцовый	4	
				Детали		
А4		4	3ПП 5.0×2.5×2.8-02.001	Накладка боковая	2	
А4		5	3ПП 5.0×2.5×2.8-02.002	Накладка нижняя	1	
А4		6	3ПП 5.0×2.5×2.8-02.003	Уплотнение нижнее	1	
Б4		7	3ПП 5.0×2.5×2.8-02.004	Уплотнение боковое		
				Пластина I, лист,		
				ТМКЩ-М-6×120×2850-1.7		
				ГОСТ 7338-77	2	6.4 кг
				Стандартные изделия		
				Болты ГОСТ 7798-70		
		8		М 12×30 46.029	38	
		9		М 12×45 46.029	42	
		10		М 20×60 46.029	16	
				Гайки ГОСТ 5915-70		
		11		М 12 5.029	80	
		12		М 20 5.029	16	
				Шайбы ГОСТ 10906-78		
		13		Шайба 12 02.29	8	
		14		Шайба 20 02.29	8	

Изм.	Лист	N: докум.	Подпись	Дата
Нач.отд.		Титин		27.02.85
Гл.инж.пр		Титин		27.02.85
Провер.		Попов		22.02.85
Разраб.		Гисев		3.12.84

3ПП 5.0×2.5×2.8-02.000

Затвор

Литера	Лист	Листов
А	1	2

ПЕНГИПРОПРОХОЗ

Инв.№ подл. | Подпись и дата | Взам. инв.№ | Инв.№ дубл. | Подпись и дата

3.820.2-53

Лист

ЗПП5.0×2.5×2.8-02.000СБ

Выпуск 3

Вид с напорной стороны

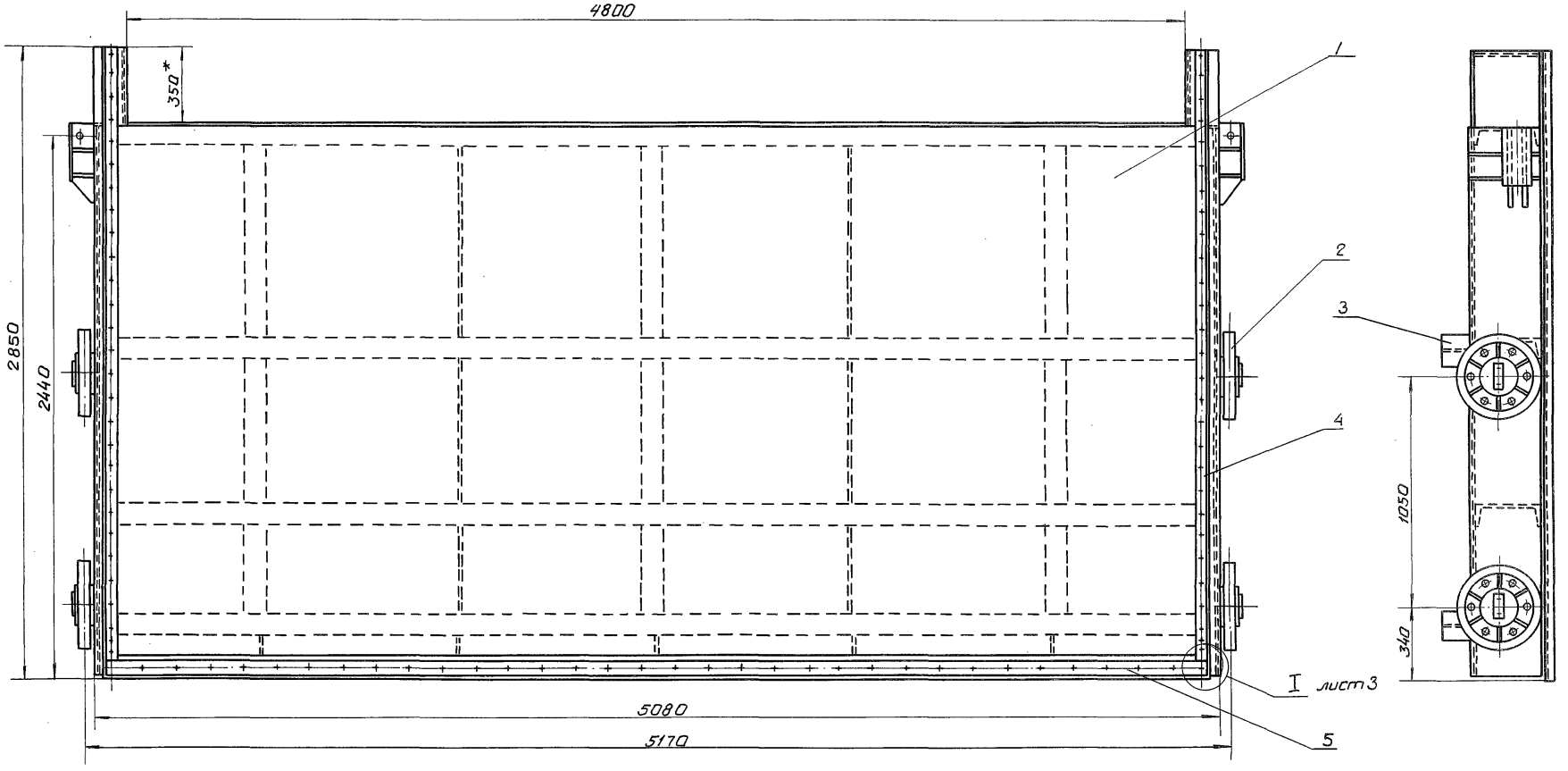

1. * Размеры для справок.
2. Неуказанные предельные отклонения размеров $\pm \frac{JT14}{2}$

Изм.	Лист	№ докум.	Подпись	Дата
Нач. отд.		Гитин		27.02.85
Гл. инж. пр.		Гитин		27.02.85
Провер.		Попова		22.02.85
Разраб.		Гусев		28.11.84

3.820.2-53 ЗПП5.0×2.5×2.8-02.000 СБ

Затвор
Сборочный чертеж

Литера	Масса	Масштаб
А	1989.2	1:20

Лист -1 | Листов - 3

ЛЕНГИПРОВОДХОЗ

Инв. № подл. | Подпись и дата | Взам. инв. № | Инв. № дубл. | Подпись и дата

ЗПП 5.0×2.5×2.8-02.000СБ

Выпуск 3

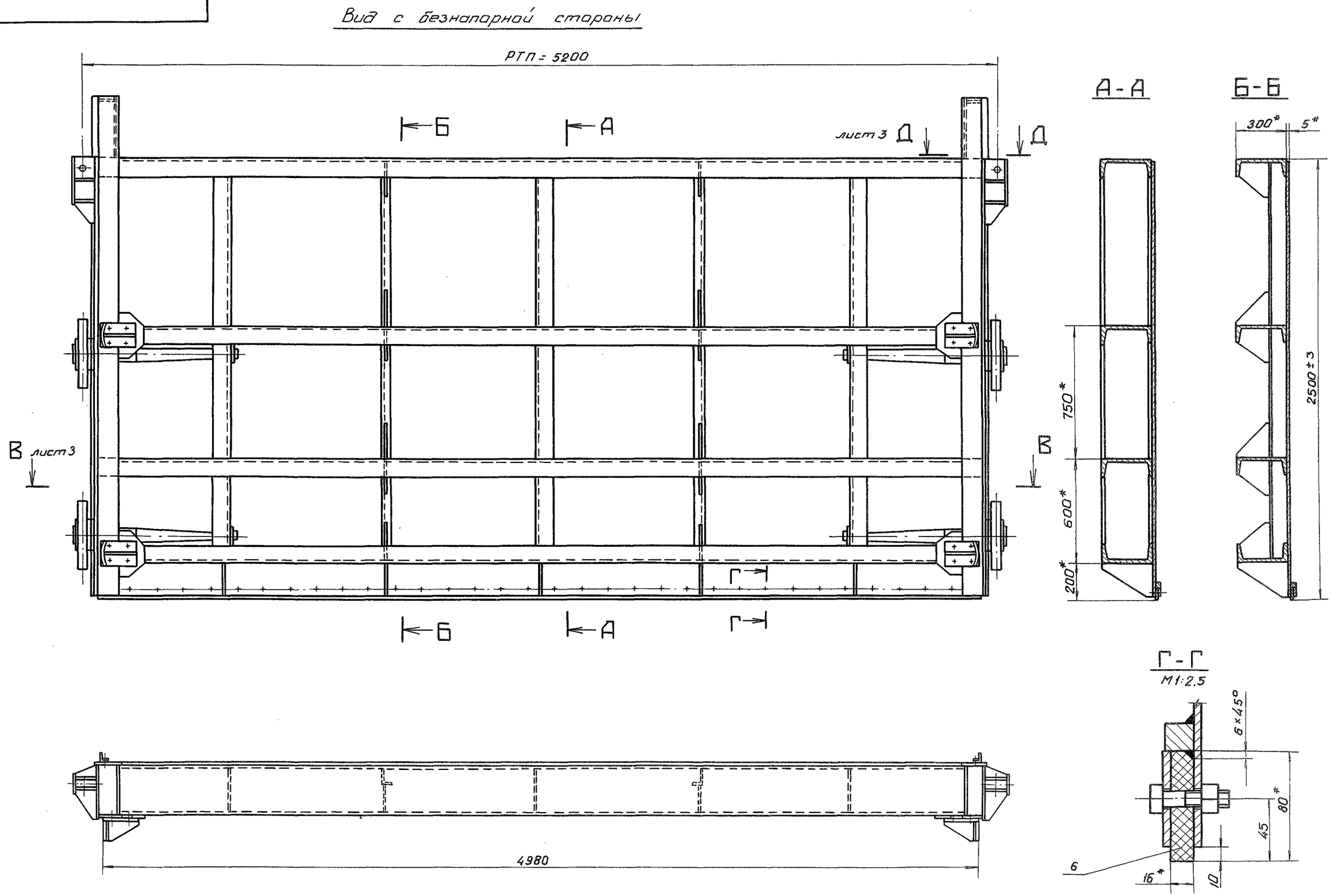

3.820 2-53 ... 5.0×2.5×2.8-02.000 СБ

лист

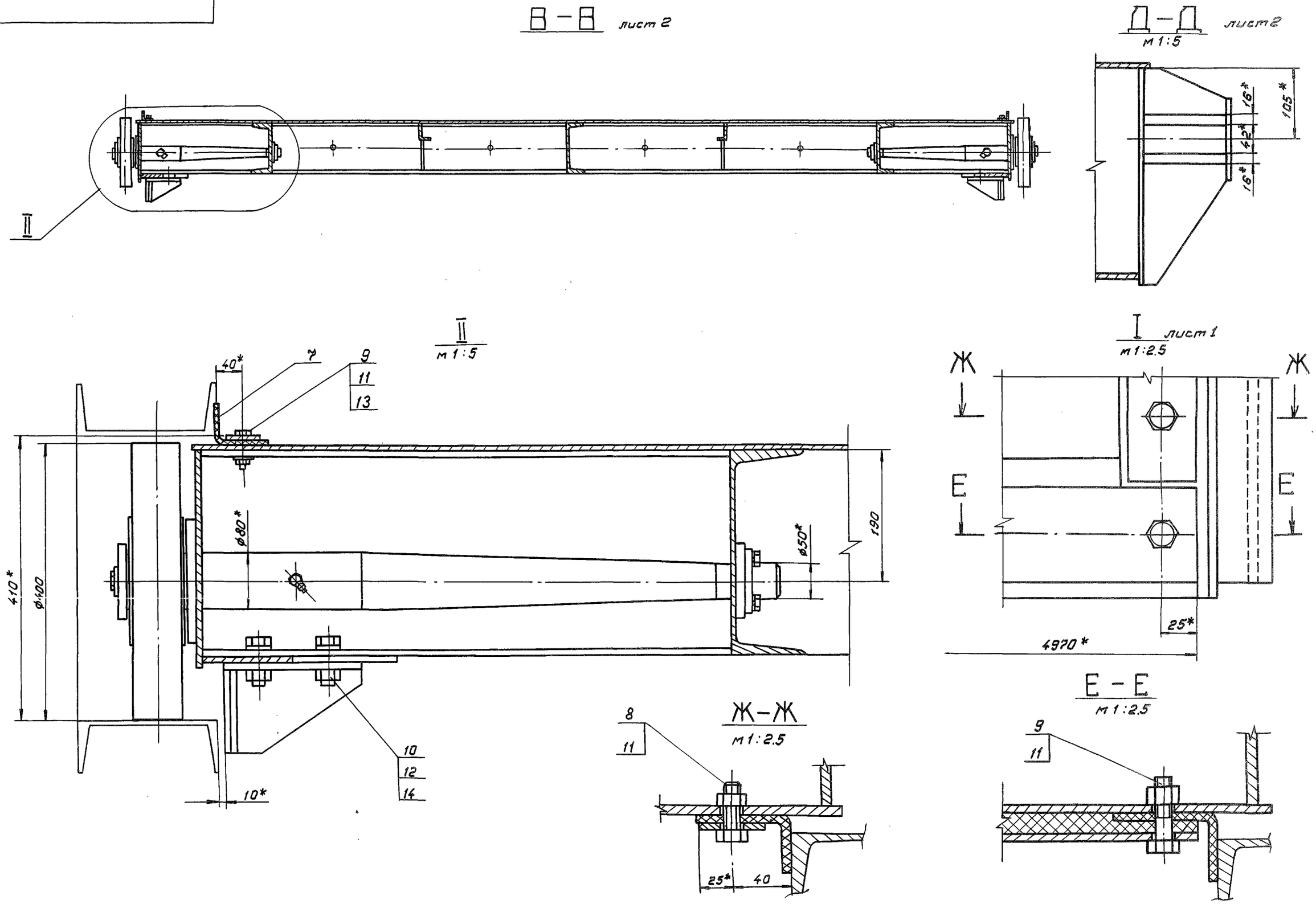

3.820.2-53 3ПП5.0×2.5×2.8-02000СБ

Лист 2

Б. № подл. | Подпись и дата | Взам. инв. № | Инв. № дубл. | Подпись и дата

Выпуск 3

Формат	Зона	Поз.	Обозначение	Наименование	Кол.	Примеч.
				Документация		
А3			3ПП 5.0×2.5×2.8-02.100 СБ	Сборочный чертеж		
				Детали		
А4		1	3ПП 5.0×2.5×2.8-02.101	Прошина	2	
		2	3ПП 5.0×2.5×2.8-02.101-01	Прошина	2	
А4		3	3ПП 5.0×2.5×2.8-02.102	Швеллер	3	
		4	3ПП 5.0×2.5×2.8-02.102-01	Швеллер	1	
А4		5	3ПП 5.0×2.5×2.8-02.103	Швеллер	1	
		6	3ПП 5.0×2.5×2.8-02.103-01	Швеллер	1	
А4		7	3ПП 5.0×2.5×2.8-02.104	Швеллер	1	
		8	3ПП 5.0×2.5×2.8-02.104-01	Швеллер	1	
		9	3ПП 5.0×2.5×2.8-02.104-02	Швеллер	1	
А4		10	3ПП 5.0×2.5×2.8-02.105	Уголок	1	
		11	3ПП 5.0×2.5×2.8-02.105-01	Уголок	1	
А4		12	3ПП 5.0×2.5×2.8-02.106	Уголок	1	
		13	3ПП 5.0×2.5×2.8-02.106-01	Уголок	1	
А4		14	3ПП 5.0×2.5×2.8-02.107	Уголок	2	
А4		15	3ПП 5.0×2.5×2.8-02.108	Ребро	4	
А4		16	3ПП 5.0×2.5×2.8-02.109	Ребро	8	
А4		17	3ПП 5.0×2.5×2.8-02.110	Накладка	4	
А4		18	3ПП 5.0×2.5×2.8-02.111	Ребро	4	
А4		19	3ПП 5.0×2.5×2.8-02.112	Ребро	4	
А4		20	3ПП 5.0×2.5×2.8-02.113	Ребро	5	
А4		21	3ПП 5.0×2.5×2.8-02.114	Лист	2	
Б4		22	3ПП 5.0×2.5×2.8-02.115	Обшивка		
				Лист Б-ПН-5 ГОСТ 19903-74 / ВСт3сп5 ГОСТ 14637-79		
				(2480×5080) ± JT14/2	1	494.5 кг

Формат	Зона	Поз.	Обозначение	Наименование	Кол.	Примеч.
Б4		23	3ПП 5.0×2.5×2.8-02.116	Лист		
				Лист Б-ПН-5 ГОСТ 19903-74 / ВСт3сп5 ГОСТ 14637-79		
				(140×360) ± JT14/2	2	4.0 кг
Б4		24	3ПП 5.0×2.5×2.8-02.117	Лист		
				Лист Б-ПН-5 ГОСТ 19903-74 / ВСт3сп5 ГОСТ 14637-79		
				(300×350) ± JT14/2	2	8.2 кг
Б4		25	3ПП 5.0×2.5×2.8-02.118	Лист		
				Лист Б-ПН-5 ГОСТ 19903-74 / ВСт3сп5 ГОСТ 14637-79		
				(120×300) ± JT14/2	2	2.8 кг
Б4		26	3ПП 5.0×2.5×2.8-02.119	Упор		
				Квадрат В20 ГОСТ 2591-71 / ВСт3сп5 ГОСТ 535-79		
				L = 4870 ± JT14/2	1	15.3 кг
Б4		27	3ПП 5.0×2.5×2.8-02.120	Полоса		
				Полоса 8×120 ГОСТ 103-76 / ВСт3сп5 ГОСТ 535-79		
				L = 2840 ± JT14/2	2	42.8 кг
Б4		28	3ПП 5.0×2.5×2.8-02.121	Лист		
				Лист Б-ПН-6 ГОСТ 19903-74 / ВСт3сп5 ГОСТ 14637-79		
				(120×270) ± JT14/2	2	3.1 кг
Б4		29	3ПП 5.0×2.5×2.8-02.122	Ригель		
				Швеллер 30 ГОСТ 8240-72 / ВСт3сп5 ГОСТ 535-79		
				L = 5040 ± JT14/2	1	159.9 кг
Б4		30	3ПП 5.0×2.5×2.8-02.123	Ригель		
				Швеллер 30 ГОСТ 8240-72 / ВСт3сп5 ГОСТ 535-79		
				L = 5040 ± JT14/2	3	480.8 кг

Инв. № подл. | Подпись и дата | Взам. инв. № | Инв. № дубл. | Подпись и дата

Изм.	Лист	№ докум.	Подпись	Дата
Нач. отд.		Титин		27.02.85
Гл. инж. пр.		Титин		27.02.85
Провер.		Попова		22.02.85
Разраб.		Гусев		

3ПП 5.0×2.5×2.8-02.100

Металлоконструкция

Литера	Лист	Листов
А	1	2

ЦЕНТРИПРОЕКТ

Лист

ЗПП5.0×2.5×2.8-02.100СБ

Выпуск 3

Вид с напорной стороны

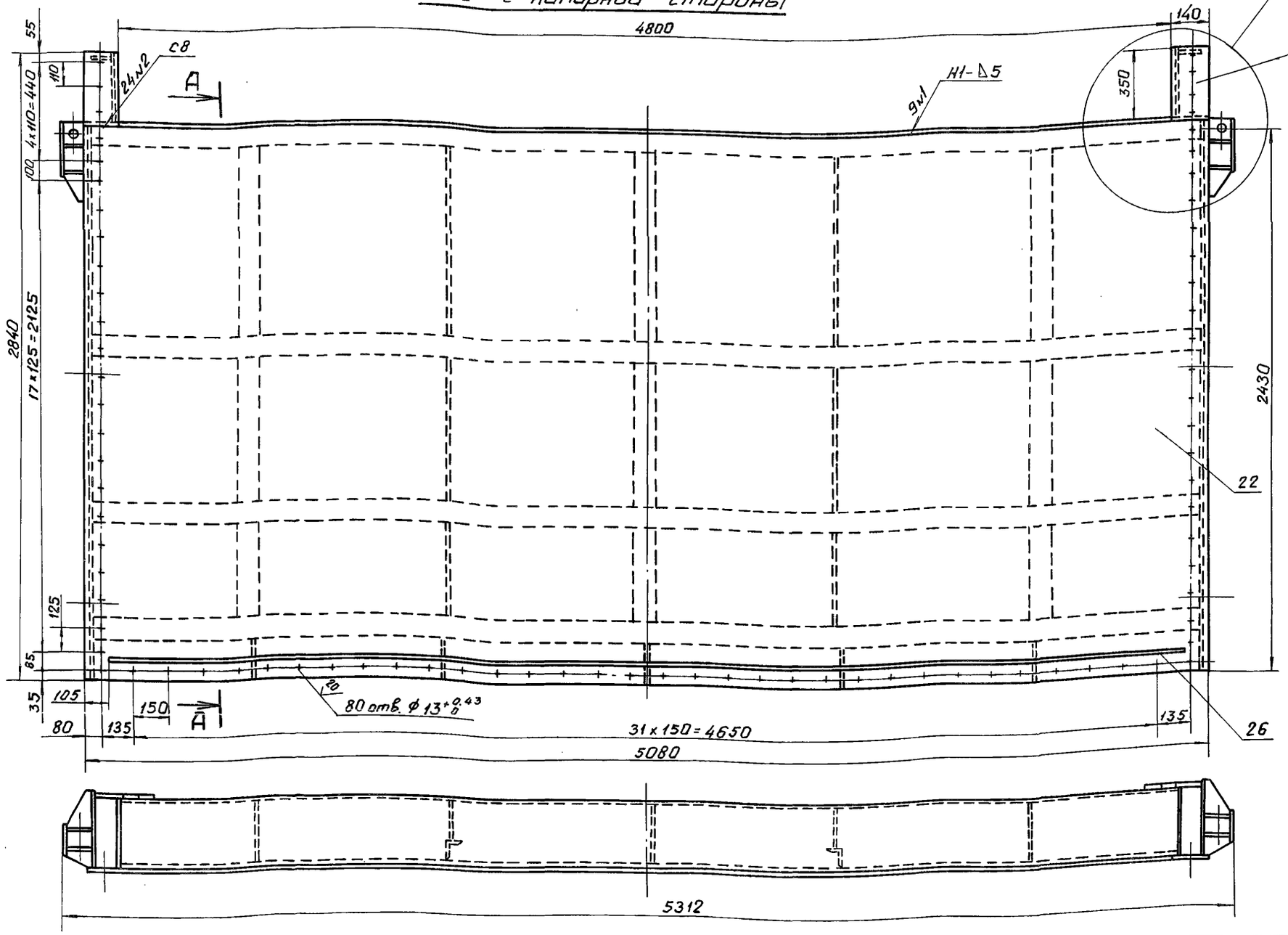

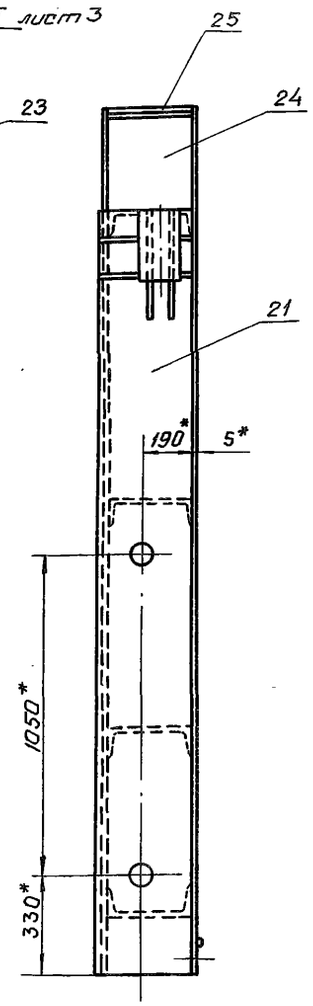

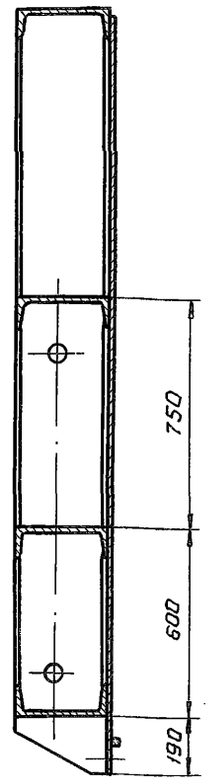

1. * Размеры для справок.
2. Сварные швы выполнять по ГОСТ 5264-80.
3. Электроды Э42 ГОСТ 9467-75.
4. Сварку вести швом Т3-Δ5 по периметру прилегания свариваемых деталей, кроме швов, указанных на чертеже.
5. Отверстия ф13 сверлить через накладки (см. черт. ЗПП 5.0×2.5×2.8-02.001 и ЗПП 5.0×2.5×2.8-02.002)
6. Поз. 29 отличается от поз. 30 наличием отверстий.
7. Неуказанные предельные отклонения размеров $\pm \frac{IT14}{2}$.

Изм.	Лист	№ докум.	Подпись	Дата
Нач. отд.		Гитин		27.02.85
Гл. инж. пр.		Гитин		27.02.85
Проверил		Попова		22.02.85
Разраб.		Гусев		4.12.85
Н. контр.		Бокучава		28.02.85

3.820.2-53 ЗПП 5.0×2.5×2.8-02.100 СБ

Металлоконструкция

Сборочный чертеж

Литера	Масса	Масштаб
А	1615.0	1:20
Лист - 1	Листов - 3	

ЛЕНГИПРОВПЛОХОЗ

Инв. N подл. | Подпись и дата | Взам. инв. N | Инв. N дубл. | Подпись и дата

Вид с безнапорной стороны.

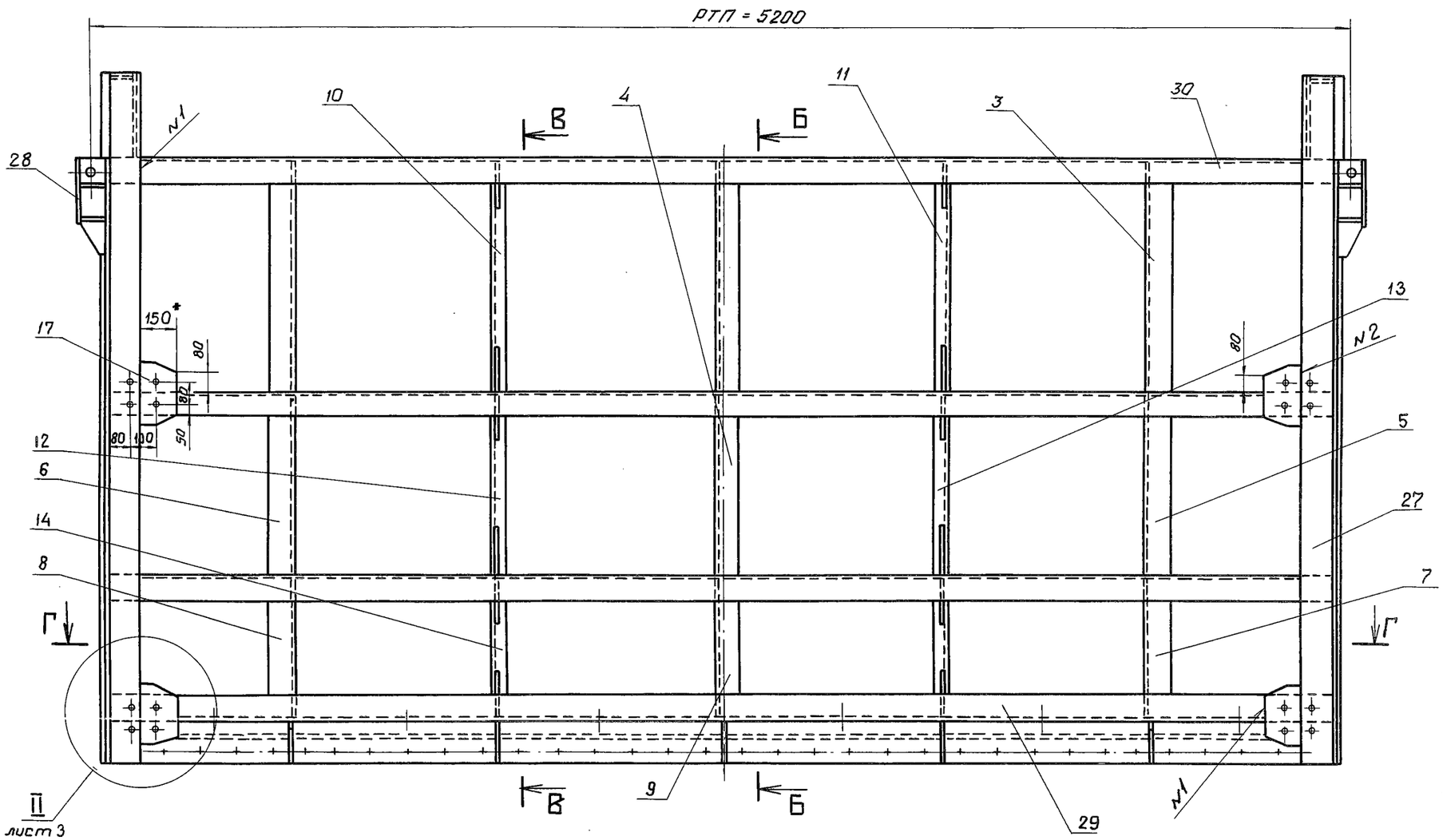

Б-Б

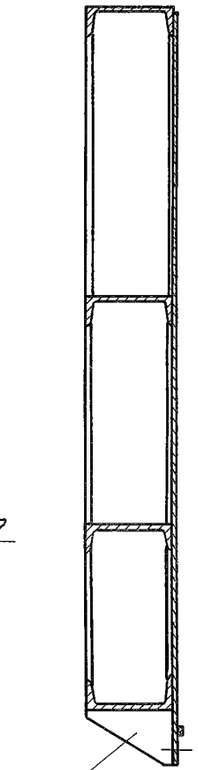

В-В

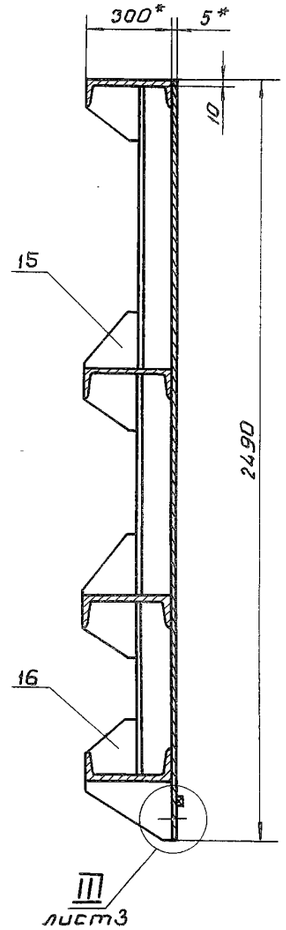

Г-Г

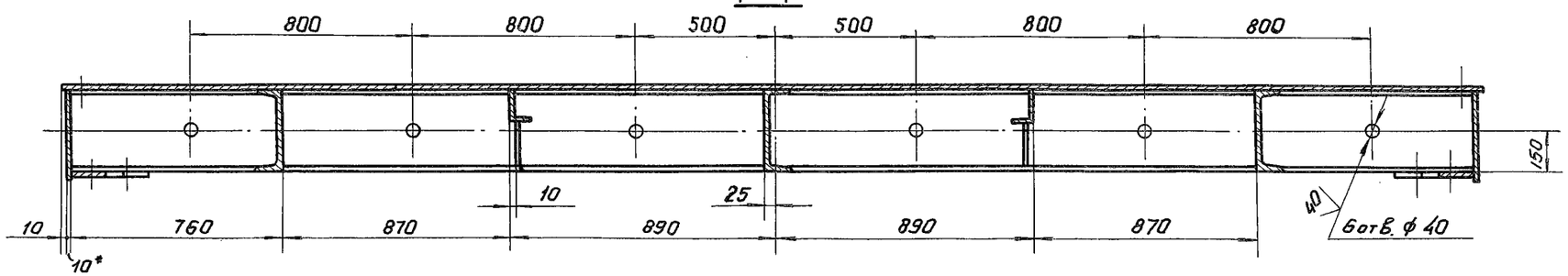

I лист1
М1:5

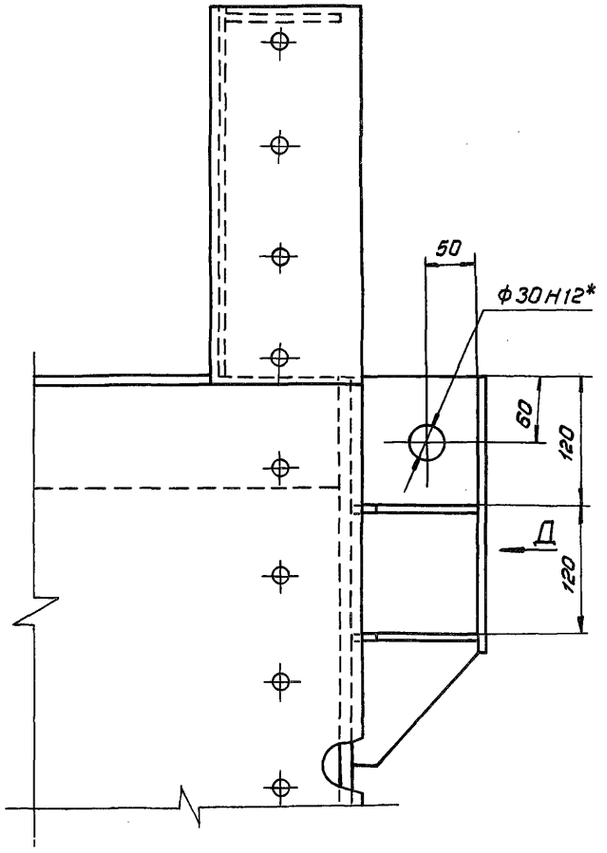

Вид Д

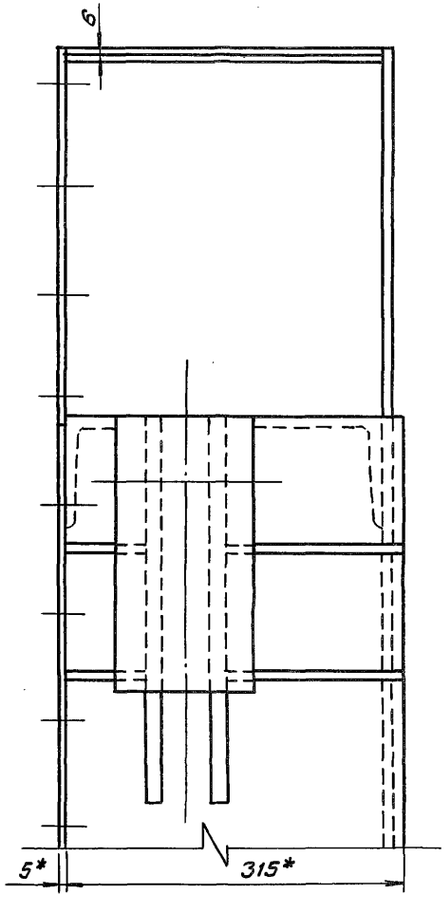

II лист2
М1:5

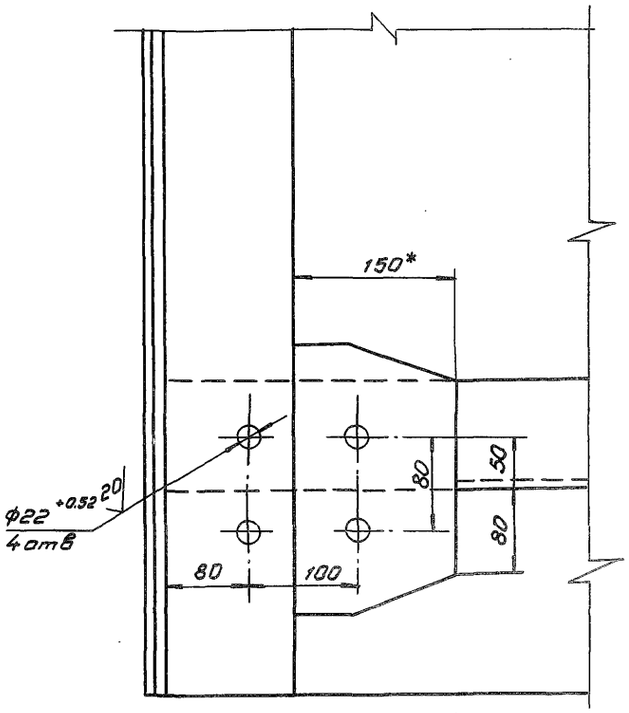

III лист2
М1:2

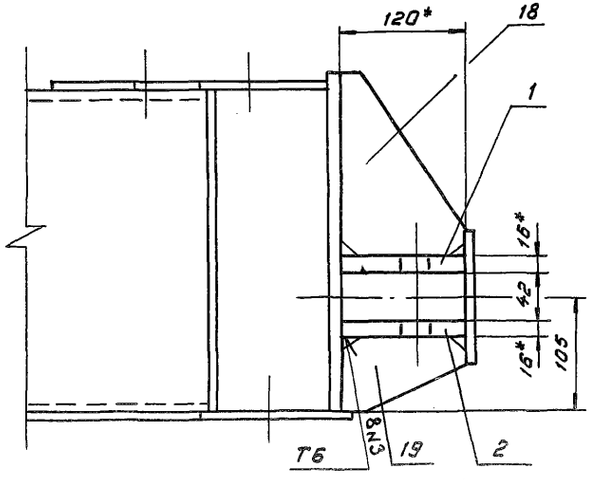

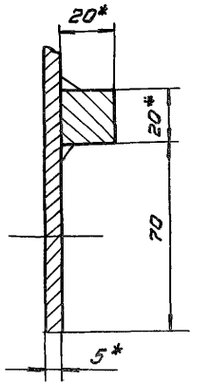

ЗПП 5.0×2.5×2.8-02.101

40 √(√)

ЗПП 5.0×2.5×2.8-02.101-01

- зеркальное отражение.

Остальное см. ЗПП 5.0×2.5×2.8-02.101

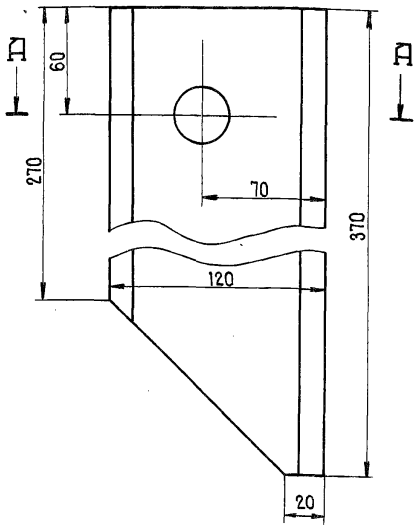

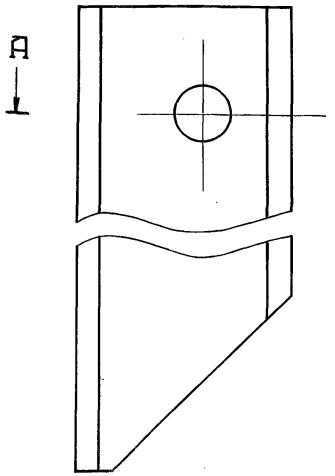

А-А

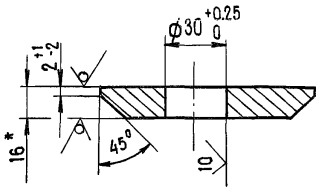

1. * Размер для справок
2. Неуказанные предельные отклонения размеров ± JT14/2

Изм.	Лист	N: докум.	Подпись	Дата
Нач. отд.		Гитин		27.02.85
Гл. инж. пр.		Гитин		27.02.85
Провер.		Попова		22.02.85
Разраб.		Гусев		7.12.84
Н. контр.		Бокунова		28.02.85

ЗПП 5.0×2.5×2.8-02.101

Проушина

Литера	Масса	Масштаб
А	4.9	1:2.5

Лист | Листов - 1

Б-ПН-16 ГОСТ 19903-74 Лист

ЦЕНТРПРОМПРОЕКТ

ЗПП 5.0×2.5×2.8-02.102

А √(√)

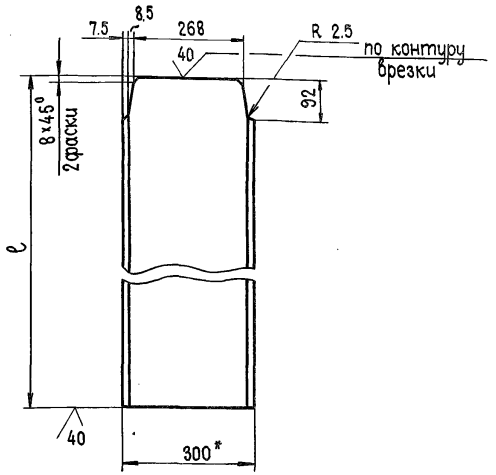

Обозначение	ℓ мм.	Масса, кг
ЗПП 5.0×2.5×2.8-02.102	940	28.3
ЗПП 5.0×2.5×2.8-02.102-01	740	21.9

1. * Размер для справок
2. Предельные отклонения размеров ± JT14/2

Изм.	Лист	N: докум.	Подпись	Дата
Нач. отд.		Гитин		27.02.85
Гл. инж. пр.		Гитин		27.02.85
Провер.		Попова		22.02.85
Разраб.		Гусев		7.12.84
Н. контр.		Бокунова		28.02.85

3.820.2-53 ЗПП 5.0×2.5×2.8-02.102

Швеллер

Литера	Масса	Масштаб
А	см. табл.	1:10

Лист | Листов - 1

Швеллер 30 ГОСТ 8240-72

ЦЕНТРПРОМПРОЕКТ

Инв. № подл. | Подпись и дата | Взам. инв. № | Инв. № дубл. | Подпись и дата

ЗПП 5.0×2.5×2.8-02.104

ЗПП 5.0×2.5×2.8-02.104

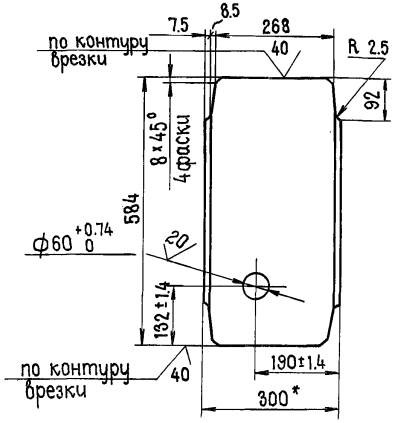

ЗПП 5.0×2.5×2.8-02.104-01 - зеркальное отражение. Остальное см. ЗПП 5.0×2.5×2.8-02.104

м 1:20

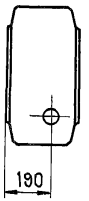

Обозначение	Масса, кг
ЗПП 5.0×2.5×2.8-02.104	15.2
ЗПП 5.0×2.5×2.8-02.104-01	15.2
ЗПП 5.0×2.5×2.8-02.104-02	15.3

1. * Размер для справок.
2. Предельные отклонения размеров ± JT14/2
3. ЗПП 5.0×2.5×2.8-02.104-02 отличается от ЗПП 5.0×2.5×2.8-02.104 отсутствием отверстия ф60 +0.74 0

Изм.	Лист	№ докум.	Подпись	Дата
Нач.отд		Гитин		27.02.85
Гл.инж.пр		Гитин		27.02.85
Провер.		Попова		22.02.85
Разраб.		Гусев		7.12.84

ЗПП 5.0×2.5×2.8-02.104

Швеллер

Литера	Масса	Масштаб
А	см. табл.	1:10
Лист	Листов - 1	

Швеллер 30 ГОСТ 8240-72

ЦЕНТРИНВЕСТПРОЕКТ

ЗПП 5.0×2.5×2.8-02.105

ЗПП 5.0×2.5×2.8-02.105

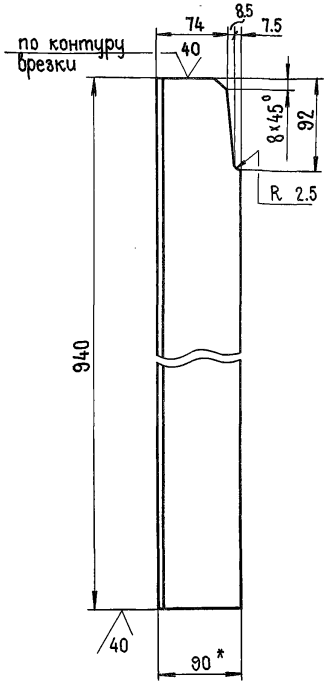

ЗПП 5.0×2.5×2.8-02.105-01 - зеркальное отражение. Остальное см. ЗПП 5.0×2.5×28-02.105

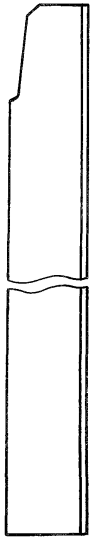

1. * Размер для справок
2. Предельные отклонения размеров ± JT14/2

Изм.	Лист	№ докум.	Подпись	Дата
Нач.отд		Гитин		27.02.85
Гл.инж.пр		Гитин		27.02.85
Провер.		Попова		22.02.85
Разраб.		Гусев		7.12.84

3.820.2-53 ЗПП 5.0×2.5×2.8-02.105

Уголок

Литера	Масса	Масштаб
А	6.2	1:5
Лист	Листов - 1	

Уголок Б-90×56×6 ГОСТ 8510-72

ЦЕНТРИНВЕСТПРОЕКТ

Инв. № подл. | Подпись и дата | Взам. инв. № | Инв. № дубл. | Подпись и дата

Выпуск 3

3ПП 5.0×2.5×2.8-02.106

✓(✓)

3ПП 5.0×2.5×2.8-02.106

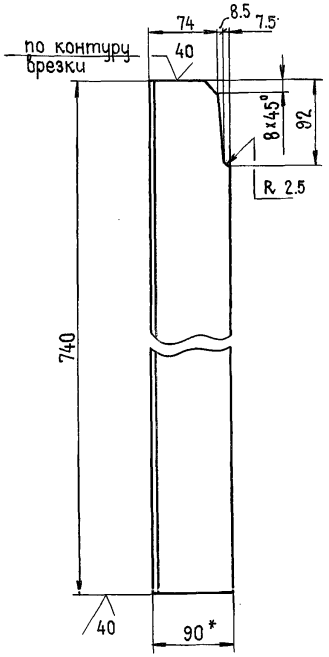

3ПП 5.0×2.5×2.8-02.106-01

- зеркальное отражение

Остальное см. 3ПП 5.0×2.5×2.8-02.106

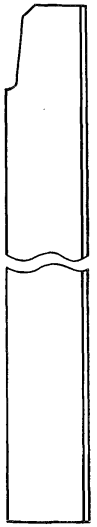

1.* Размер для справок.

2. Предельные отклонения размеров ± JT14/2

Изм.	Лист	№ докум.	Подпись	Дата
Нач.отд.		Гитин		27.02.85
Гл.инж.пр.		Гитин		27.02.85
Провер.		Попова		22.02.85
Разраб.		Гусев		7.12.84
Н.контр.		Бакучава		28.02.85

3ПП 5.0×2.5×2.8-02.106

Уголок

Литера	Масса	Масштаб
А	4.9	1:5
Лист	Листов - 1	

Уголок Б-90×56×6 ГОСТ 8510-72

ЛЕНГИПРОВОДХОЗ

3ПП 5.0×2.5×2.8-02.107

✓(✓)

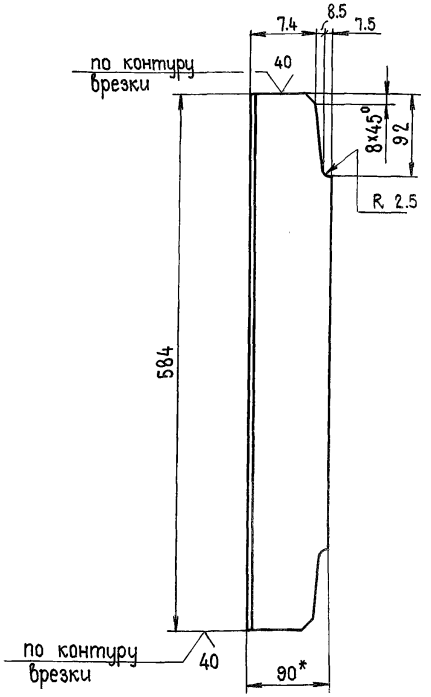

1.* Размер для справок.

2. Предельные отклонения размеров ± JT14/2

Изм.	Лист	№ докум.	Подпись	Дата
Нач.отд.		Гитин		27.02.85
Гл.инж.пр.		Гитин		27.02.85
Провер.		Попова		22.02.85
Разраб.		Гусев		7.12.84
Н.контр.		Бакучава		28.02.85

3.820.2-53 3ПП 5.0×2.5×2.8-02.107

Уголок

Литера	Масса	Масштаб
А	3.9	1:5
Лист	Листов - 1	

Уголок Б-90×56×6 ГОСТ 8510-72

ЛЕНГИПРОВОДХОЗ

Инв.№ подл. | Подпись и дата | Взам.инв.№ | Инв.№ дубл. | Подпись и дата

Выпуск 3

ЗПП 5.0×2.5×2.8-02.108

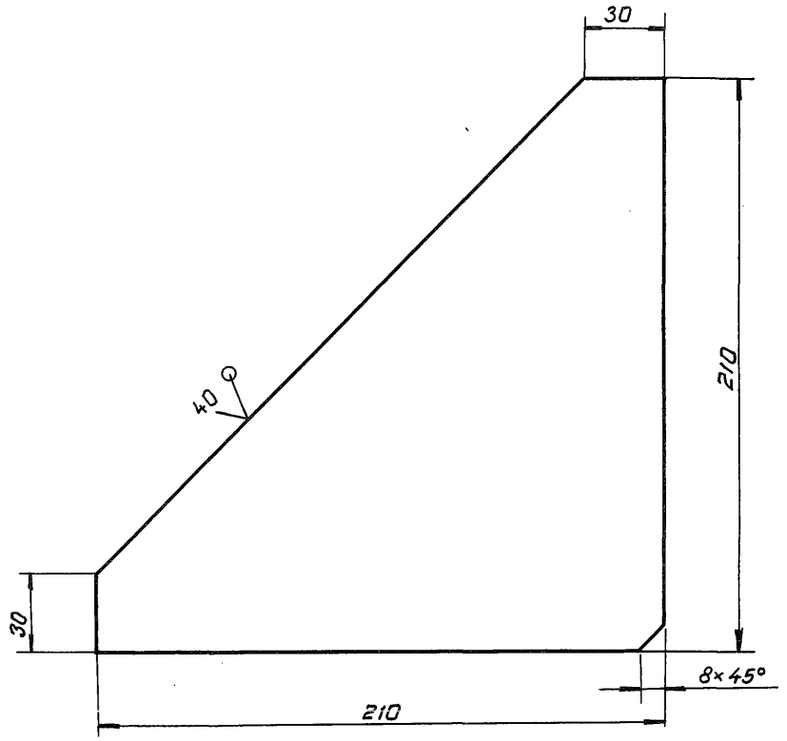

Предельные отклонения размеров ± JT14/2

Изм.	Лист	№ докум.	Подпись	Дата
Нач.отд	Гитин			27.02.85
Гл.инж.пр.	Гитин			27.02.85
Проверил	Попова			22.02.85
Разраб.	Гусев			10.12.84
Н.контр.	Бакучава			28.02.85

ЗПП 5.0×2.5×2.8-02.108

Ребро

Литера	Масса	Масштаб
А	1.3	1:2
Лист	Листов 1	

Лист — Б-ПН-БГОСТ19903-74

ЛЕНГИПРОВОДХОЗ

ЗПП 5.0×2.5×2.8-02.109

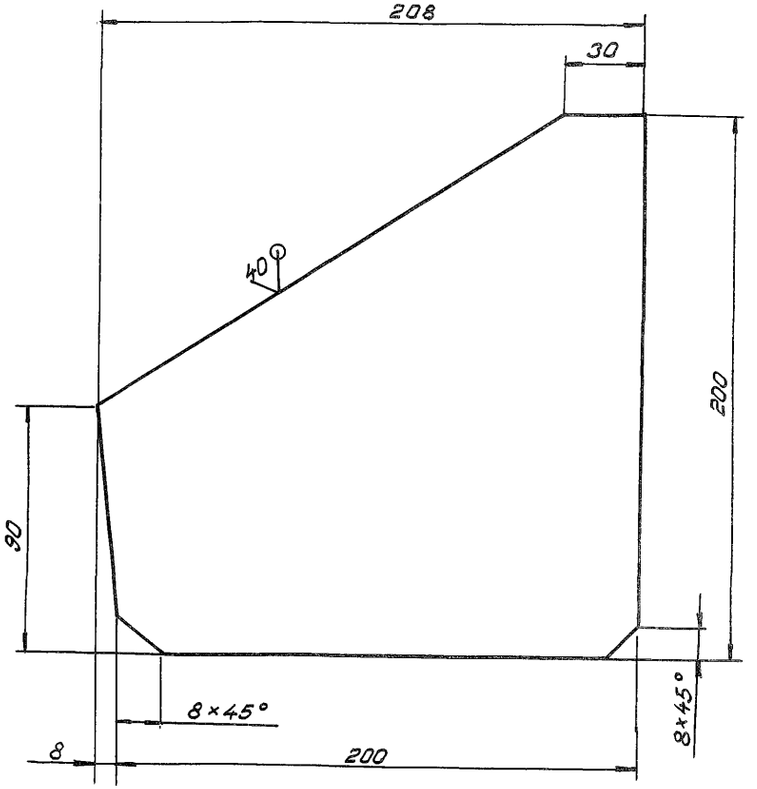

Предельные отклонения размеров ± JT14/2

Инв.№подл. | Подпись и дата | Взам.инв.№ | Инв.№дубл. | Подпись и дата

Изм.	Лист	№ докум.	Подпись	Дата
Нач.отд.	Гитин			27.02.85
Гл.инж.пр.	Гитин			27.02.85
Проверил	Попова			22.02.85
Разраб.	Гусев			10.12.85
Н.контр.	Бакучава			26.02.85

3.820.2-53 ЗПП 5.0×2.5×2.8-02.109

Ребро

Литера	Масса	Масштаб
А	1,5	1:2
Лист	Листов 1	

Лист — Б-ПН-БГОСТ19903-74

ЛЕНГИПРОВОДХОЗ

Выпуск 3

ЗПП 5.0×2.5×2.8-02.110

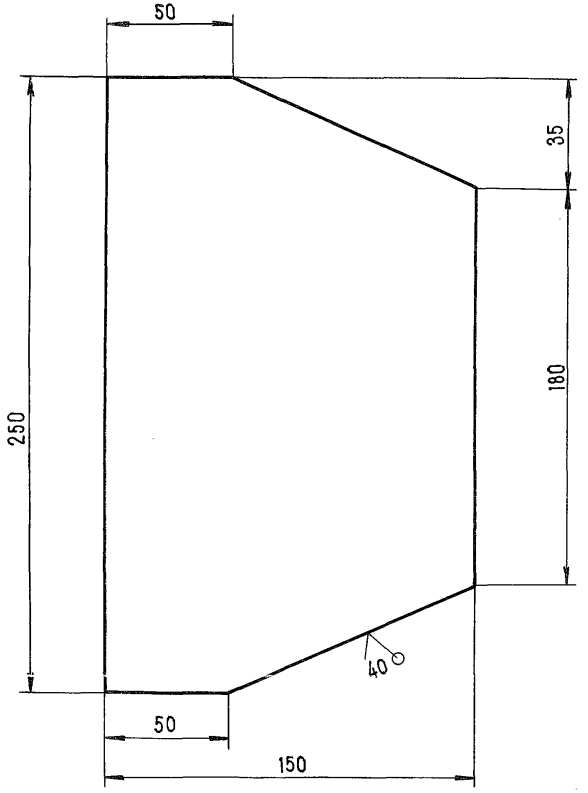

Предельные отклонения размеров ± JT14/2

Изм.	Лист	N: докум.	Подпись	Дата
Нач.отд.		Гитин		27.02.85
Гл.инж.пр.		Гитин		27.02.85
Провер.		Попова		22.02.85
Разраб.		Гусев		10.12.84

ЗПП 5.0×2.5×2.8-02.110

Накладка

Литера	Масса	Масштаб
А	2.1	1:2

Лист | Листов - 1

Лист Б-ПН-8 ГОСТ 19903-74

ЗПП 5.0×2.5×2.8-02.111

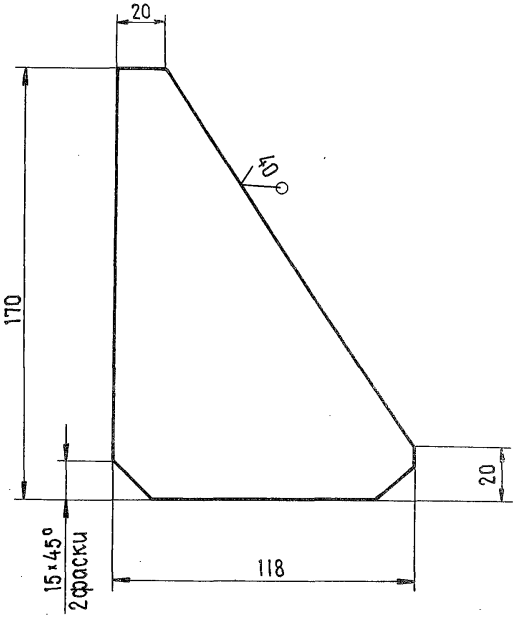

Предельные отклонения размеров ± JT14/2

Взам.инв.N: | Инв.N: дубл. | Подпись и дата

Подпись и дата | N: подл.

3.820.2-53 ЗПП 5.0×2.5×2.8-02.111

Изм.	Лист	N: докум.	Подпись	Дата
Нач.отд.		Гитин		27.02.85
Гл.инж.пр.		Гитин		27.02.85
Провер.		Попова		22.02.85
Разраб.		Гусев		10.12.84

Ребро

Литера	Масса	Масштаб
А	0.6	1:2

Лист | Листов - 1

Лист Б-ПН-6 ГОСТ 19903-74

Взам. инв.№ | Подпись и дата | Инв.№ дубл. | Подпись и дата

3пп 5.0×2.5×2.8-02.113

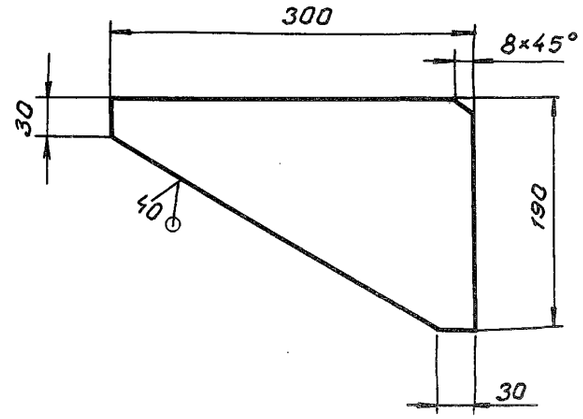

Предельные отклонения размеров $\pm \frac{JT14}{2}$

Изм.	Лист	№ докум.	Подпись	Дата
Нач.отд.		Гитин		27.02.85
Гл.инж.пр.		Гитин		27.02.85
Провер.		Попова		22.02.85
Разраб.		Гусев		10.12.84
Н.контр.		Бакшаева		

3.820.2-53 3ПП 5.0×2.5×2.8-02.113

Ребро

Литера	Масса	Масштаб
А	1.7	1:5

Лист | Листов 1

Лист Б-ПН-БГОСТ19903-74

ЛЕНГИПРОВОДХОЗ

3пп 5.0×2.5×2.8-02.112

Выпуск 3

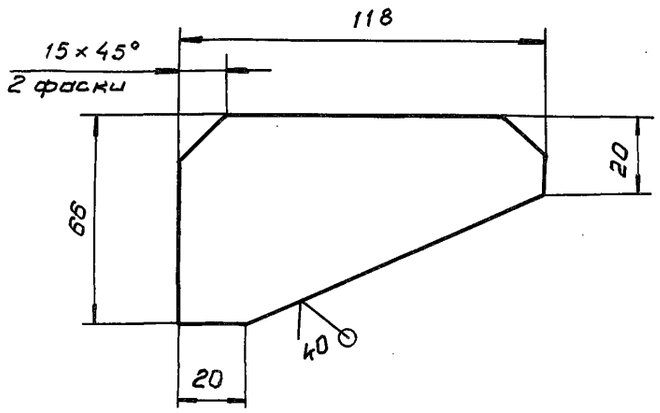

Предельные отклонения размеров $\pm \frac{JT14}{2}$

Изм.	Лист	№ докум.	Подпись	Дата
Нач.отд.		Гитин		27.02.85
Гл.инж.пр.		Гитин		27.02.85
Провер.		Попова		22.02.85
Разраб.		Гусев		10.12.84
Н.контр.		Бакшаева		

3ПП 5.0×2.5×2.8-02.112

Ребро

Литера	Масса	Масштаб
А	0.3	1:2

Лист | Листов 1

Лист Б-ПН-БГОСТ19903-74

ЛЕНГИПРОВОДХОЗ

3пп 5.0×2.5×2.8-02.114

Выпуск 3

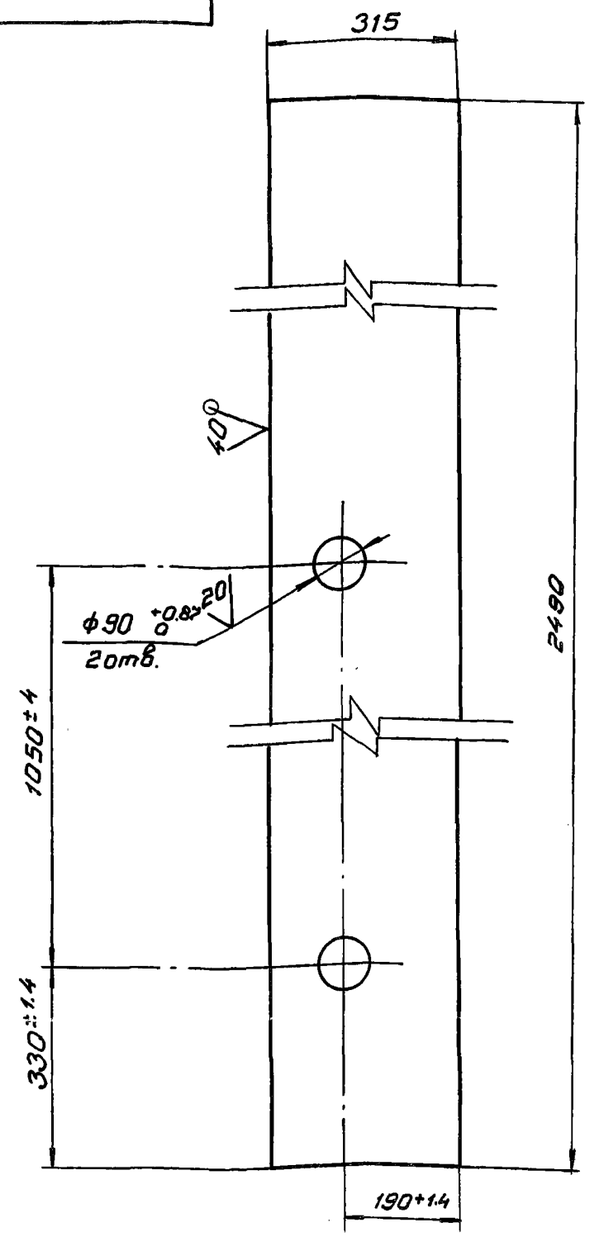

Предельные отклонения размеров ± JT14/2

Изм.	Лист	№ докум.	Подпись	Дата
Нач.отд.		Гитин		27.02.85
Гл.инж.пр.		Гитин		27.02.85
Провер.		Попова		22.02.85
Разраб.		Гусев		10.12.84
Н.контр.		Бокучава		26.02.85

3пп 5.0×2.5×2.8-02.114

Лист

Литера	Масса	Масштаб
А	60.6	1:10

Лист | Листов 1

Лист Б-ПН-10 ГОСТ 19903-74

ЛЕНГИПРОВОДХОЗ

Инв.№ подл. | Подпись и дата | Взам.инв.№ | Инв.№ дубл. | Подпись и дата

3пп 5.0×2.5×2.8-02.301

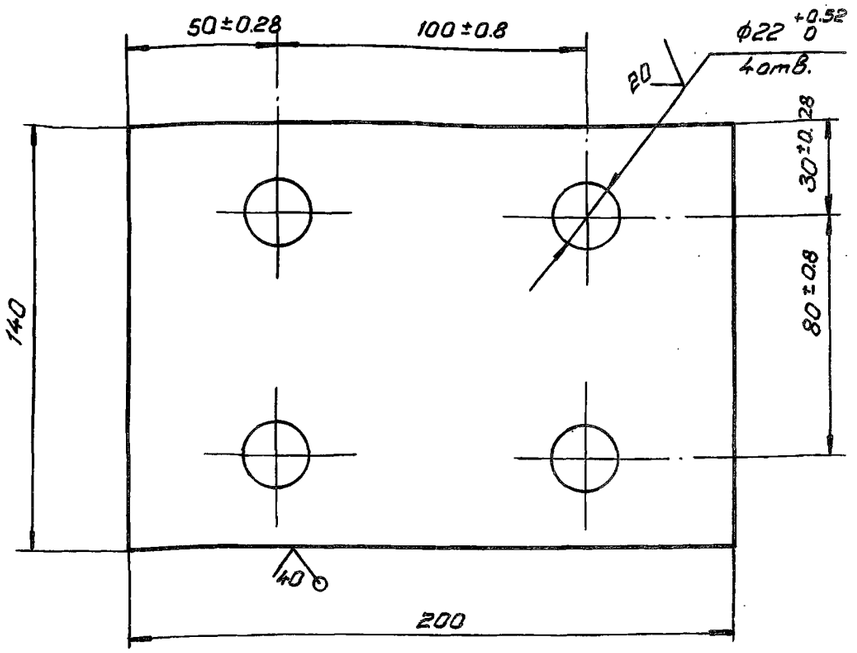

Предельные отклонения размеров ± JT14/2

Изм.	Лист	№ докум.	Подпись	Дата
Нач.отд.		Гитин		27.02.85
Гл.инж.пр.		Гитин		27.02.85
Провер.		Попова		22.02.85
Разраб.		Гусев		10.12.84
Н.контр.		Бокучава		26.02.85

3.820.2-53 3пп 5.0×2.5×2.8-02.301

Основание

Литера	Масса	Масштаб
А	2.1	1:2

Лист | Листов 1

Лист Б-ПН-10 ГОСТ 19903-74

ЛЕНГИПРОВОДХОЗ

Выпуск 3

Формат	Зона	Позиц.	Обозначение	Наименование	Кол.	Примеч.
				Документация		
А3			3ПП 5.0×2.5×2.8-02.200 СБ	Сборочный чертеж		
				Детали		
А4		1	3ПП 5.0×2.5×2.8-02.201	Колесо	1	
А3		2	3ПП 5.0×2.5×2.8-02.202	Ось	1	
А4		3	3ПП 5.0×2.5×2.8-02.203	Втулка	1	
А4		4	3ПП 5.0×2.5×2.8-02.204	Шайба торцовая	1	
А4		5	3ПП 5.0×2.5×2.8-02.205	Шайба стопорная	1	
А4		6	3ПП 5.0×2.5×2.8-02.206	Подшипник	1	
А4		7	3ПП 5.0×2.5×2.8-02.207	Подшипник	1	
А4		8	3ПП 5.0×2.5×2.8-02.208	Оседержатель	1	
				Стандартные изделия		
		9		Пробка 7009-0231 ГОСТ 12202-66	1	
		10		Болт М12×25 46.029 ГОСТ 7798-70	2	
		11		Болт М16×35 46.029 ГОСТ 7798-70	2	
		12		Шайба 1265Г 029 ГОСТ 6402-70	2	
		13		Масленка 2.2.90 46 ГОСТ 19853-74	1	

Изм.	Лист	N: докум.	Подпись	Дата
Нач.отд.		Гитин		27.02.85
Гл.инж.пр.		Гитин		27.02.85
Провер.		Попова		22.02.85
Разраб.		Гусев		13.12.84

3ПП 5.0×2.5×2.8-02.200

Колесный узел

Литера	Лист	Листов
А		1

ЛЕНГИПРОВОДХОЗ

Взам.инв.N: | Инв.N: дубл. | Подпись и дата

3ПП 5.0×2.5×2.8-02.201

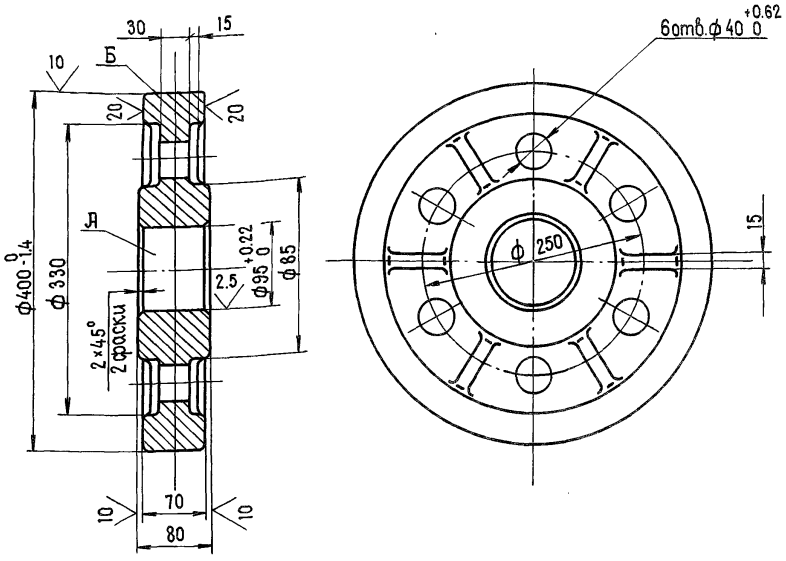

1. Отливку отжечь.
2. Раковины на поверхностях А и Б не допускаются.
3. Литьё III класса точности по ГОСТ 1855-55.
4. Литейные уклоны по ГОСТ 3212-80.
5. Неуказанные радиусы R 5-10мм.
6. Неуказанные предельные отклонения размеров ± JT14/2

Изм.	Лист	N: докум.	Подпись	Дата
Нач.отд.		Гитин		27.02.85
Гл.инж.пр.		Гитин		27.02.85
Провер.		Попова		22.02.85
Разраб.		Гусев		12.12.84
Н.контр.		Бакунова		03.85

3.820.2-53 3ПП 5.0×2.5×2.8-02.201

Колесо

Литера	Масса	Масштаб
А	43.8	1:5
Лист	Листов 1	

С4.18-36 ГОСТ 1412-79

ЛЕНГИПРОВОДХОЗ

Инв.N: подл. | Подпись и дата | Взам.инв.N: | Инв.N: дубл. | Подпись и дата

Инв.№ подл. | Подпись и дата | Взам. инв.№ | Инв.№ дубл. | Подпись и дата

Вид А

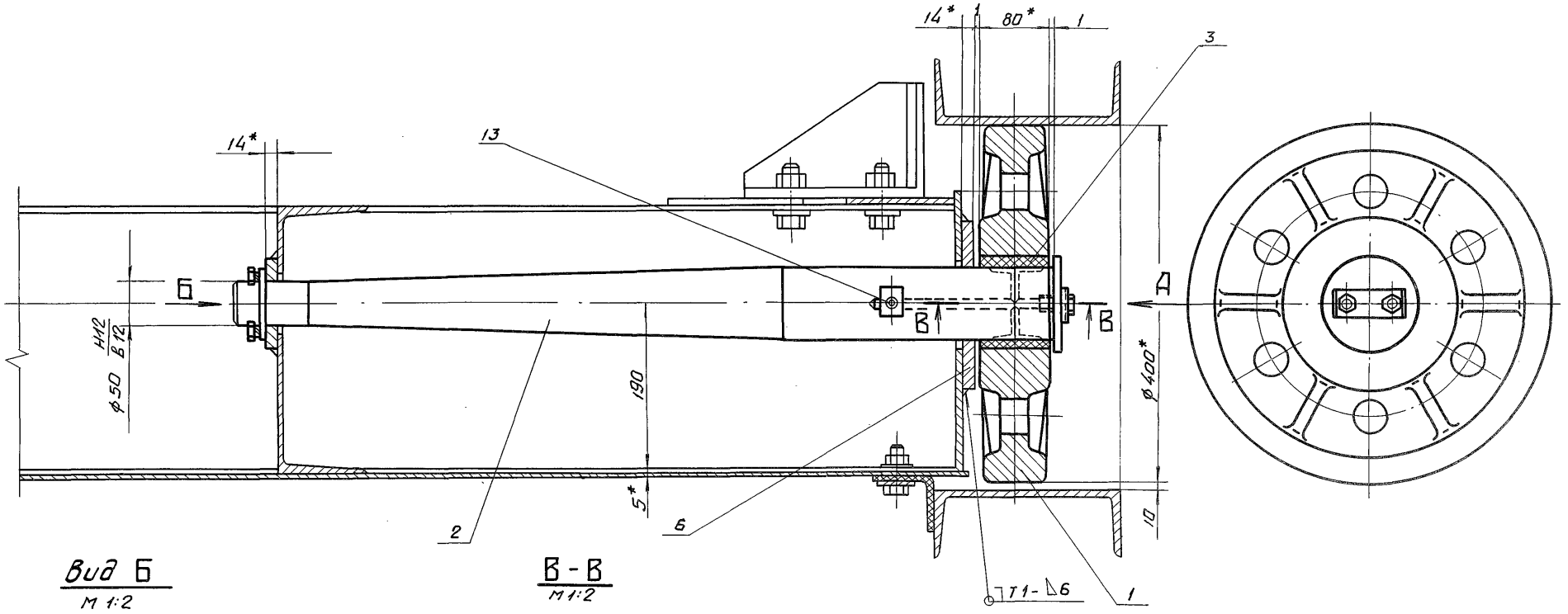

Вид Б
М 1:2

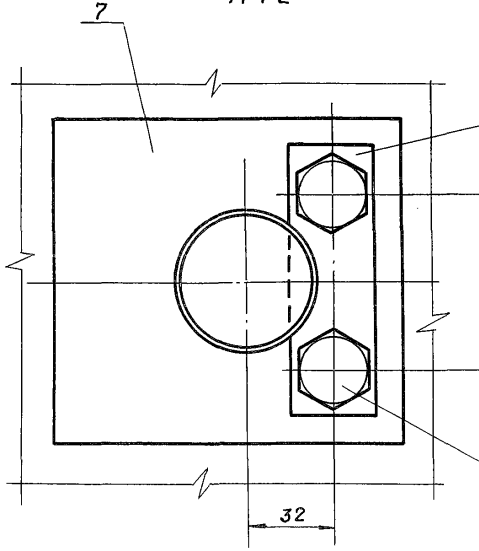

В-В
М 1:2

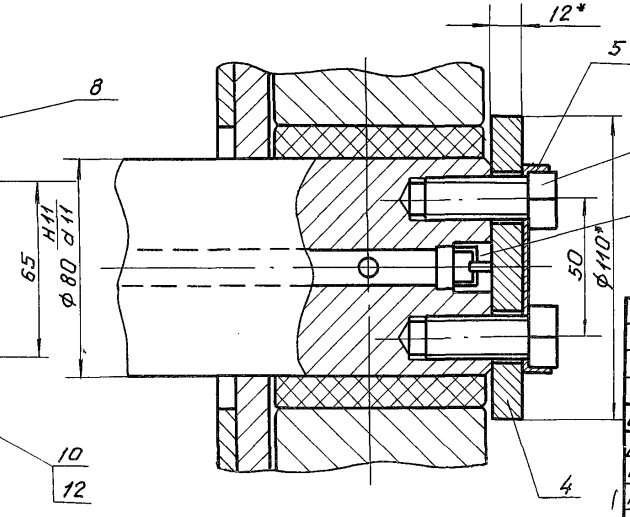

1. * Размеры для справок.
2. Сварные швы выполнять по ГОСТ 5264-80.
3. Электроды Э42 ГОСТ 9467-75
4. Предельные отклонения размеров ± JT14/2

Изм.	Лист	№ докум.	Подпись	Дата
Нач. отд.		Гитин		28.02.85
Гл. инж. пр.		Гитин		28.02.85
Провер.		Попова		25.02.85
Разраб.		Гусев		11.12.84
Н. контр.		Блюмина		28.02.85

3.820.2-53 ЗПП 5.0×2.5×2.8-02.200СБ

Колесный узел

Сборочный чертеж

Литера	Масса	Масштаб
А	76.0	1:5

Лист | Листов 1

ЛЕНГИПРОКОЛХОЗ

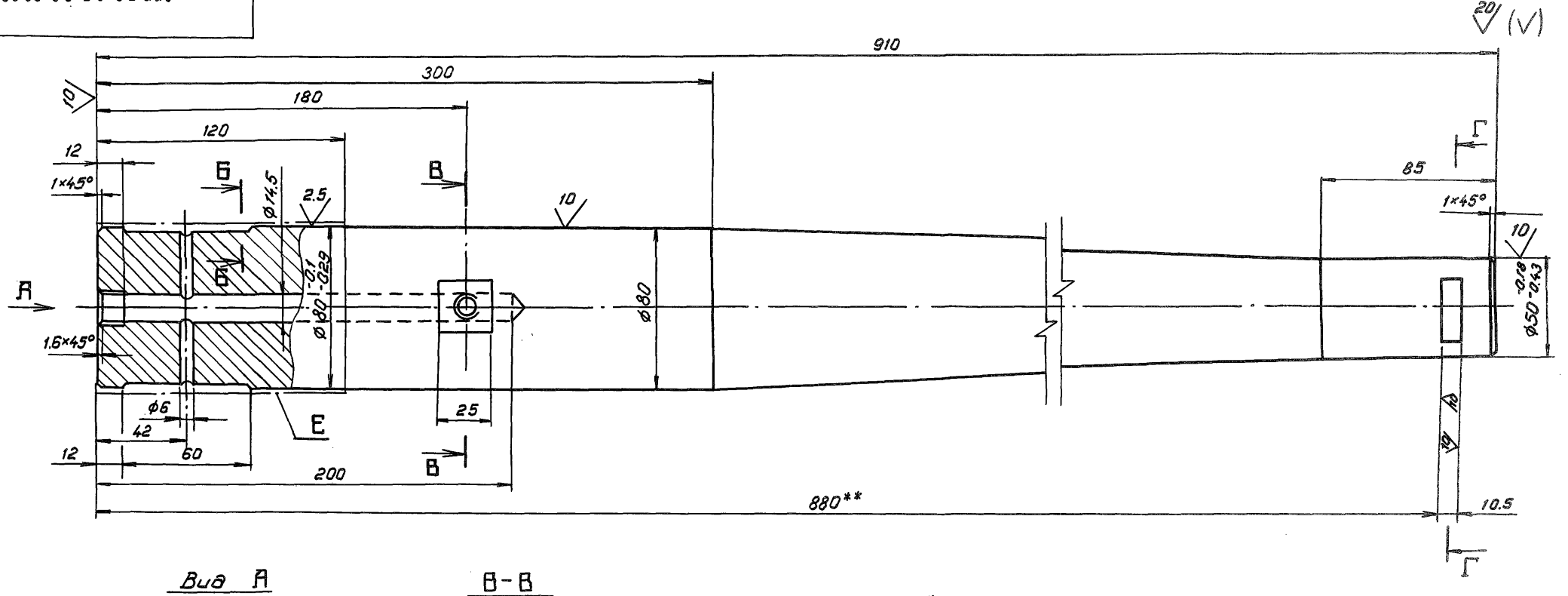

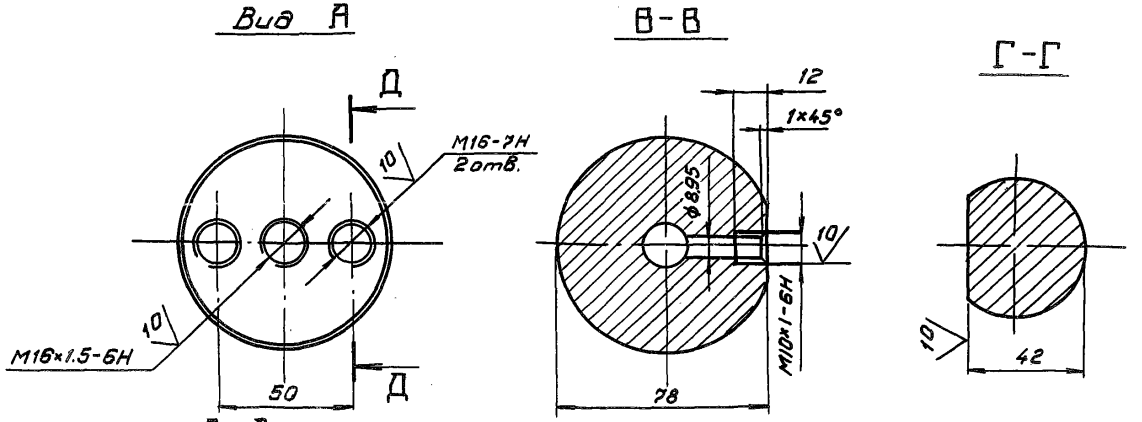

1.* Размеры и шероховатость поверхности после покрытия.

2.**Обработать при сборке затвора

3. Покрытие поверхности Е. Хтв.36 Гост 9.073-77

4. Неуказанные предельные отклонения размеров $\pm \frac{JT14}{2}$

Изм.	Лист	№ докум.	Подпись	Дата
Нач.отд.		Гитин		28.02.85
Гл.инж.пр.		Гитин		28.02.85
Проверил		Попова		25.02.85
Разработ.		Гусев		12.12.84
Н.контр.		Бакучава		1.03.85

3.820.2-53 ЗПП 5.0×2.5×2.8-02.202

Ось

Литера	Масса	Масштаб
А	26.5	1:2
Лист	Листов 1	

Кран В85 Гост 2590-71

ЛЕНГИПРОВОДХОЗ

Выпуск 3

ЗПП 5.0×2.5×2.8-02.202

5 (√)

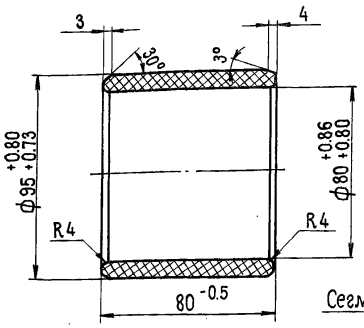

Заготовка втулки

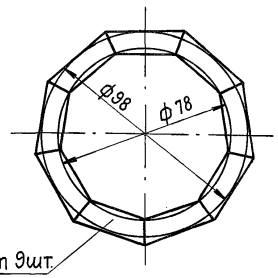

Заготовка сегмента

м 1:1

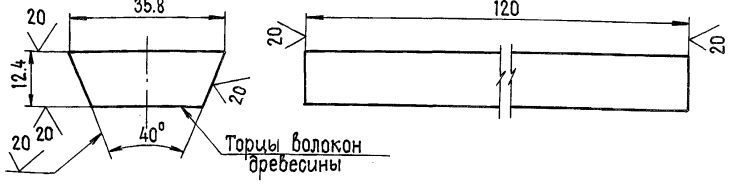

1. Толщина листа ДСП-40 мм.
2. Нарезанные бруски сушить при температуре 30÷40°С в течение 2÷3 суток.
3. После фрезирования брусков поверхности сегментов обезжирить ацетоном и склеивать водо- и маслоупорным клеем ВИАМ-Б3.
4. Склеенную заготовку сушить при температуре 30÷35°С в течение 10÷12 час.
5. Указанные на чертеже размеры втулки до запрессовки обеспечивают после запрессовки ее в ступицу колеса; внутренний диаметр ф 80 Н11.

Изм.	Лист	N: докум.	Подпись	Дата
Нач.отд.		Гитин		28.02.85
Гл.инж.пр.		Гитин		28.02.85
Провер.		Попова		25.02.85
Разраб.		Гусев		14.12.84

ЗПП 5.0×2.5×2.8-02.203

Втулка

Литера	Масса	Масштаб
А	0.22	1:2

Лист | Листов - 1

ДСП-Б ГОСТ 13913-78

ДЕНГИПРОВОДХОЗ

ЗПП 5.0×2.5×2.8-02.204

20 (√)

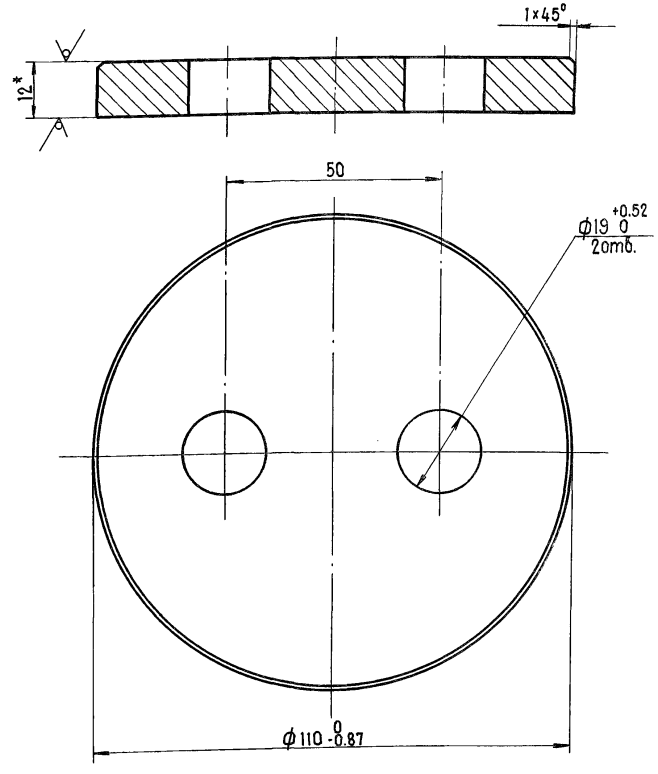

1.* Размер для справок.

2. Неуказанные предельные отклонения размеров ± $\frac{JT14}{2}$

Изм.	Лист	N: докум.	Подпись	Дата
Нач.отд.		Гитин		28.02.85
Гл.инж.пр.		Гитин		28.02.85
Провер.		Попова		25.02.85
Разраб.		Гусев		14.12.84

3.820.2-53 ЗПП 5.0×2.5×2.8-02.204

Шайба торцовая

Литера	Масса	Масштаб
А	0.85	1:1

Лист | Листов - 1

Лист Б-ПН-12 ГОСТ 19903-74

ДЕНГИПРОВОДХОЗ

Подпись и дата | Взам.инв.N: | Инв.N: дубл. | Подпись и дата | Инв.N: подл.

Выпуск 3

3ПП 5.0×2.5×2.8-02.205

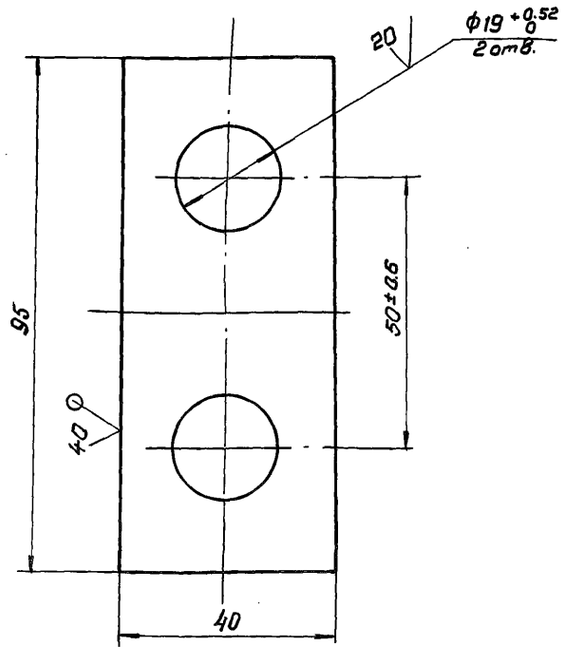

Неуказанные предельные отклонения размеров ± JT14/2

Изм.	Лист	№ докум.	Подпись	Дата
Нач.отд.		Гитин		28.02.85
Гл.инж.пр.		Гитин		28.02.85
Провер.		Попова		25.02.85
Разраб.		Гусев		14.12.84
Н.контр.		Бакучава		1.03.85

3ПП 5.0×2.5×2.8-02.205

Шайба стопорная

Литера	Масса	Масштаб
А	0.02	1:1

Лист | Листов-1

Лист Б-ПН-1 ГОСТ 19903-74
4-Ш-Н ВСт3сп ГОСТ 16523-70

ЛЕНГИПРОВОДХОЗ

Инв.№ подл. | Подпись и дата | Взам.инв.№ | Инв.№ дубл. | Подпись и дата

3ПП 5.0×2.5×2.8-02.206

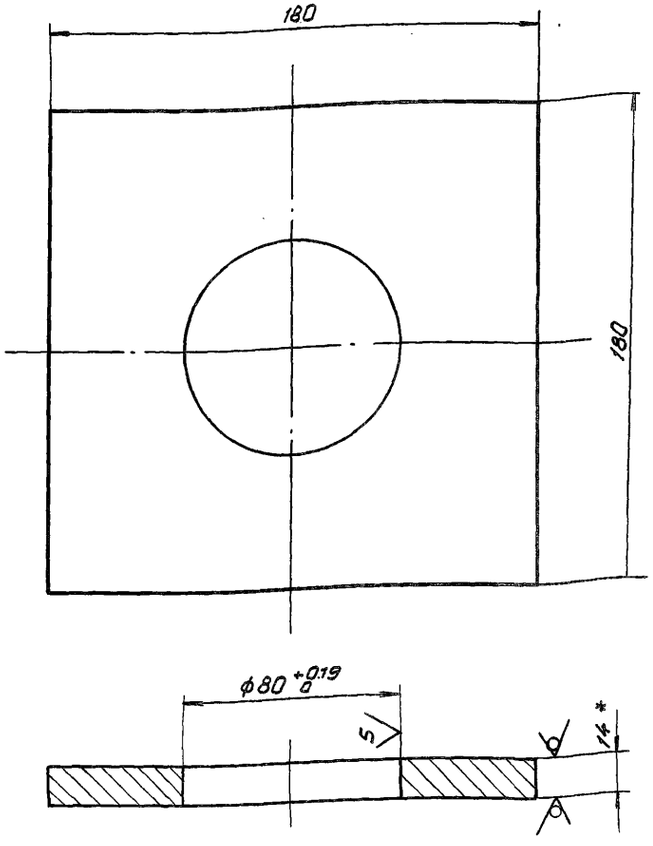

1. * Размер для справок
2. Неуказанные предельные отклонения размеров ± JT14/2

Изм.	Лист	№ докум.	Подпись	Дата
Нач.отд.		Гитин		28.02.85
Гл.инж.пр.		Гитин		28.02.85
Проверил		Попова		25.02.85
Разраб.		Гусев		14.12.84
Н.контр.		Бакучава		1.03.85

3.820.2-53 3ПП 5.0×2.5×2.8-02.206

Подшипник

Литера	Масса	Масштаб
А	3.0	1:2

Лист | Листов-1

Лист Б-ПН-14 ГОСТ 1903-74
ВСт3сп5 ГОСТ 14637-79

ЛЕНГИПРОВОДХОЗ

Выпуск 3

ЗПП 5.0×2.5×2.8-02.207

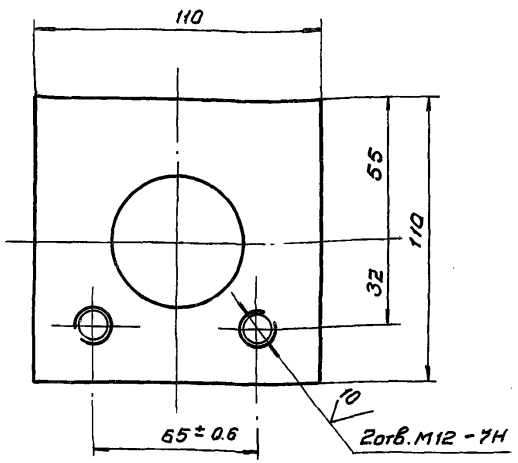

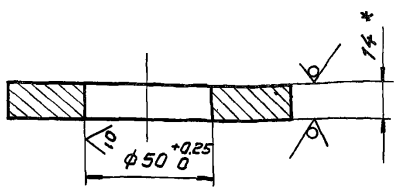

1. *Размер для справок

2. Неуказанные предельные отклонения размеров ± JT14/2

Изм.	Лист	№ докум.	Подпись	Дата	ЗПП 5.0×2.5×2.8-02.207	Литера	Масса	Масштаб
Нач.отд.	Титин			26.02.85	Подшипник	А	1.1	1:2
Гл.инж.пр.	Титин			26.02.85		Лист	Листов-1	
Провер.	Попова			25.02.85				
Разраб.	Гусев			19.12.84	Лист Б-ПН-14 ГОСТ 19903-74	ЛЕНГИПРОВОДХОЗ		
Н.контр.	Бокачева							

ЗПП 5.0×2.5×2.8-02.209

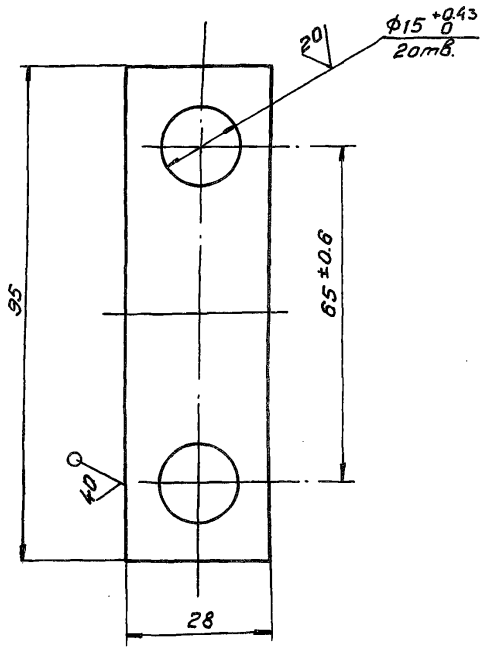

Неуказанные предельные отклонения размеров ± JT14/2

Изм.	Лист	№ докум.	Подпись	Дата	3.820.2-53 ЗПП 5.0×2.5×2.8-02.208	Литера	Масса	Масштаб
Нач.отд.	Титин			26.02.85	Оседержатель	А	0.18	1:1
Гл.инж.пр.	Титин			26.02.85		Лист	Листов-1	
Провер.	Попова			25.02.85				
Разраб.	Гусев			19.12.84	Лист Б-ПН-10 ГОСТ 19903-74	ЛЕНГИПРОВОДХОЗ		
Н.контр.	Бокачева							

Инв.№ подл. | Подпись и дата | Взам. инв.№ | Инв.№ дубл. | Подпись и дата

Выпуск 3

Формат	Зона	Позиция	Обозначение	Наименование	Кол.	Примечан.
				Документация		
А4			3ПП 5.0×2.5×2.8-02.300 СБ	Сборочный чертеж		
				Детали		
А4		1	3ПП 5.0×2.5×2.8-02.301	Основание	1	
А4		2	3ПП 5.0×2.5×2.8-02.302	Ребро	1	
А4		3	3ПП 5.0×2.5×2.8-02.303	Упор	1	

Изм.	Лист	№ докум.	Подпись	Дата
Нач.отд.		Гитин		28.02.85
Гл.инж.пр.		Гитин		28.02.85
Провер.		Попова		25.02.85
Разраб.		Гусев		17.12.84

3ПП 5.0 × 2.5 × 2.8 -02.300

Отбой торцовый

Литера А | Лист | Листов 1

ЛЕНГИПРОВОДХОЗ

3ПП 5.0×2.5×2.8-02.300 СБ

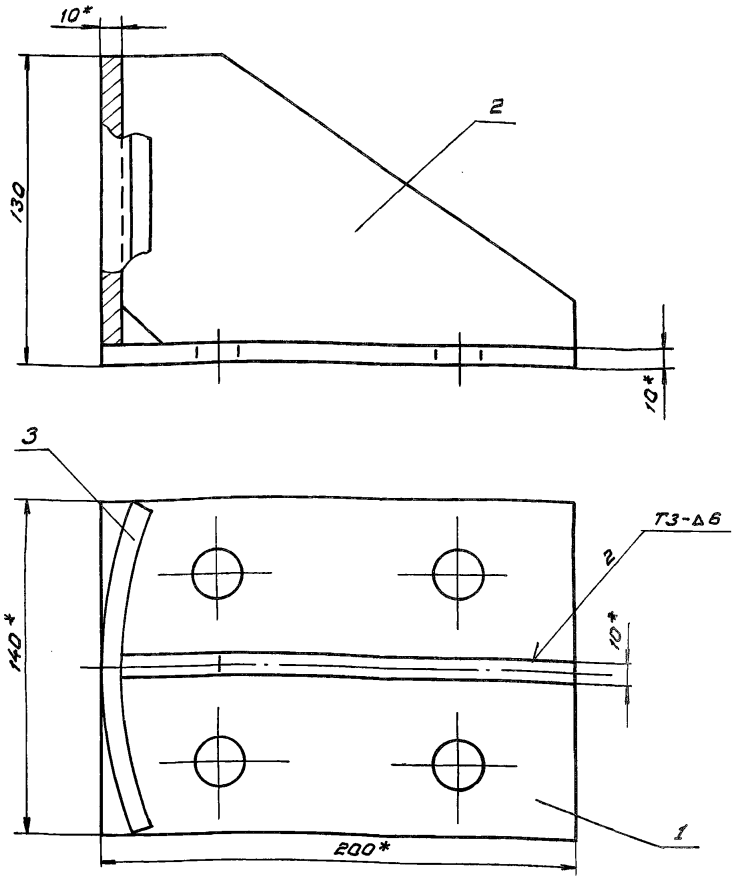

1. * Размеры для справок
2. Сварные швы выполнять по ГОСТ 5264-80
3. Электроды стальные Э42 ГОСТ 9467-75
4. Неуказанные предельные отклонения размеров $\pm \frac{IT14}{2}$

Инв.№ подл. | Подпись и дата | Взам.инв.№ | Инв.№ дубл. | Подпись и дата

Изм.	Лист	№ докум.	Подпись	Дата
Нач.отд.		Гитин		28.02.85
Гл.инж.пр.		Гитин		28.02.85
Провер.		Попова		25.02.85
Разраб.		Гусев		17.12.84
Н.контр.		Бокучава		11.03.85

3.820.2-53 3ПП 5.0×2.5×2.8-02.300 СБ

Отбой торцовый

Сборочный чертеж

Литера А | Масса 4.6 | Масштаб 1:2

Лист | Листов 1

ЛЕНГИПРОВОДХОЗ

Взам. инв.№ | Подпись и дата | Инв.№ дубл. | Подпись и дата

ЗПП 5.0×2.5×2.8-02.302

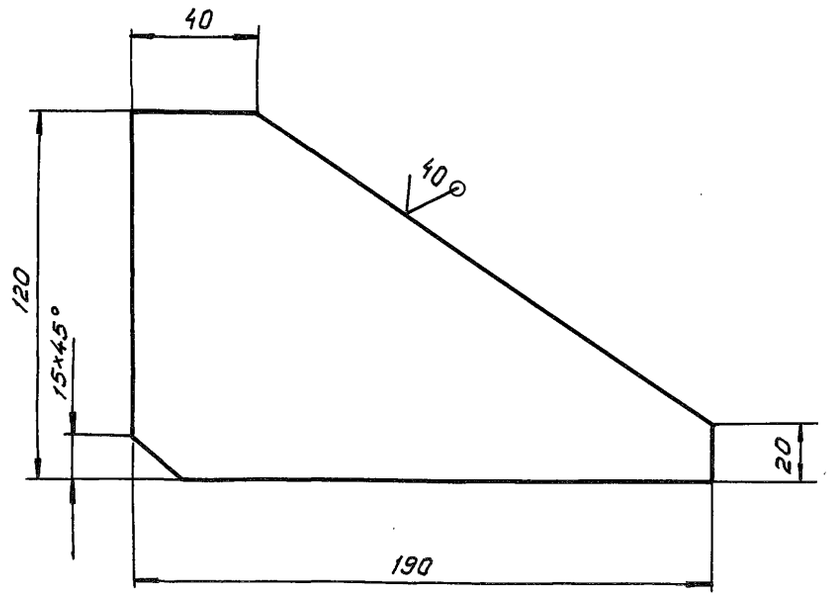

Предельные отклонения размеров ± JT14/2

Изм.	Лист	№ докум.	Подпись	Дата
Нач.отд.		Гитин		28.02.85
Гл.инж.пр.		Гитин		28.02.85
Провер.		Попова		25.02.85
Разраб.		Гусев		18.12.84
Н.контр.		Бокучава		1.03.85

Ребро

Литера	Масса	Масштаб
А	1,2	1:2

Лист | Листов-1

Лист Б-ПН-10 ГОСТ 19903-74

ЛЕНГИПРОВОДХОЗ

ЗПП 5.0×2.5×2.8-02.303

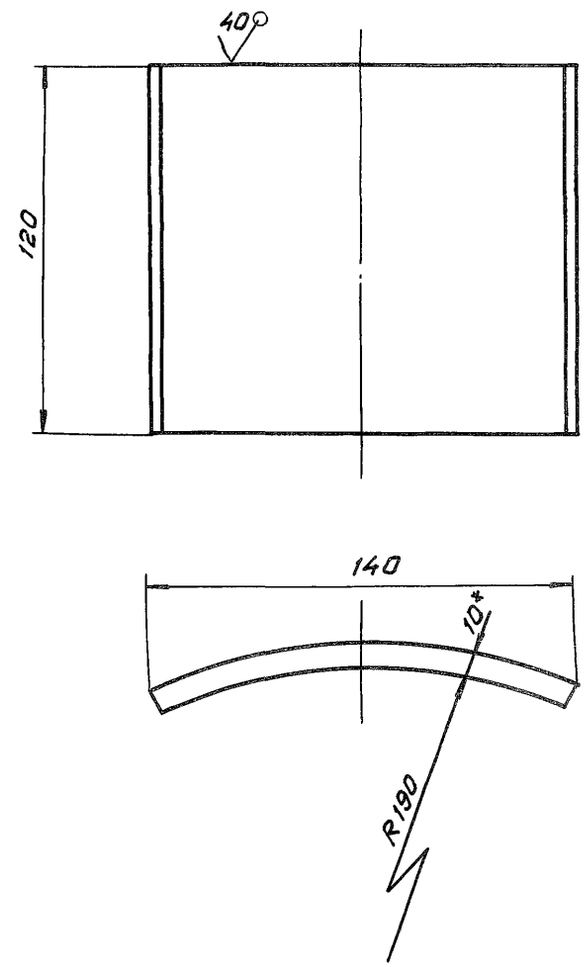

1. *Размер для справок
2. Предельные отклонения размеров ± JT14/2

3.820.2-53 ЗПП 5.0×2.5×2.8-02.303

Изм.	Лист	№ докум.	Подпись	Дата
Нач.отд.		Гитин		28.02.85
Гл.инж.пр.		Гитин		28.02.85
Провер.		Попова		25.02.85
Разраб.		Гусев		18.12.84
Н.контр.		Бокучава		1.03.85

Упор

Литера	Масса	Масштаб
А	1.3	1:2

Лист | Листов-1

Лист Б-ПН-10 ГОСТ 19903-74

ЛЕНГИПРОВОДХОЗ

Выпуск 3

Выпуск 3

ЗПП 5.0×2.5×2.8 - 02.001

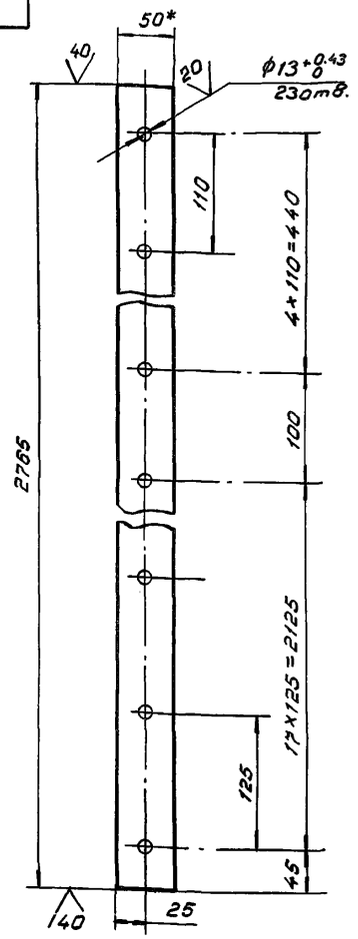

1. * Размер для справок
2. Предельные отклонения размеров, координирующих оси отверстий ±0.28мм
3. Предельные отклонения прочих размеров ± JT14/2

Изм.	Лист	№ докум.	Подпись	Дата
Нач.отд.		Гитин		28.02.85
Гл.инж.пр.		Гитин		28.02.85
Провер.		Попова		25.02.85
Разраб.		Гусев		19.12.84
Н.контр.		Бакунева		

ЗПП. 5.0×2.5×2.8 - 02.001

Накладка боковая

Литера	Масса	Масштаб
А	5.3	1:5
Лист	Листов-1	

полоса 5×50 ГОСТ 103-76

ЛЕНГИПРОАПАХПЭ

ЗПП 5.0×2.5×2.8 - 02.002

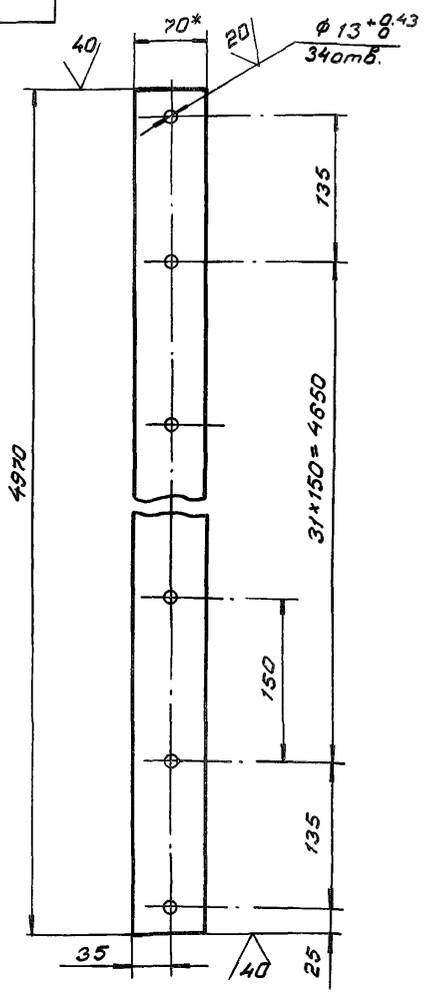

1. * Размер для справок
2. Предельные отклонения размеров, координирующих оси отверстий ± 0.28 мм
3. Предельные отклонения прочих размеров ± JT14/2

Инв.№подл. | Подпись и дата | Взам.инв.№ | Инв.№ дубл. | Подпись и дата

Изм.	Лист	№ докум.	Подпись	Дата
Нач.отд.		Гитин		28.02.85
Гл.инж.пр.		Гитин		28.02.85
Провер.		Попова		25.02.85
Разраб.		Гусев		19.12.84
Н.контр.		Бакунева		

3.820.2-53 ЗПП 5.0×2.5×2.8 - 02.002

Накладка нижняя

Литера	Масса	Масштаб
А	13.5	1:5
Лист	Листов-1	

полоса 5×70 ГОСТ 103-76

ЛЕНГИПРОАПАХПЭ

Выпуск 3

Инв. № подл. | Подпись и дата | Взам. инв. № | Инв. № дубл. | Подпись и дата

Изм.	Лист	N: докум.	Подпись	Дата
Разраб.				
Провер.				
Рук. гр.				
Гл.инж.пр				

Литера	Масса	Масштаб
Лист	Листов	

ЛЕНГИПРОВОДХОЗ

3пп 5.0×2.5×2.8-02.003

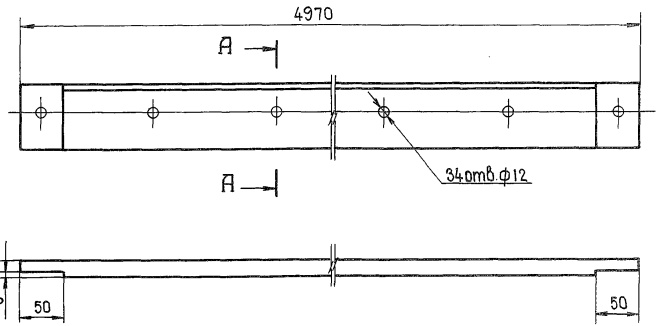

А-А
м 1:2

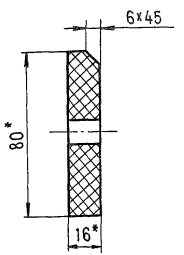

1. * Размер для справок.
2. 34отв.ф12 сверлить при сборке затвора через отверстия в накладке (см.черт. 3ПП 5.0×2.5×2.8-02.002.)

Инв. № подл. | Подпись и дата | Взам. инв. № | Инв. № дубл. | Подпись и дата

Изм.	Лист	N: докум.	Подпись	Дата
Разраб.		Попова		19.12.84
Провер.		Гитин		26.02.85
Рук. гр.		Попова		25.02.85
Гл.инж.пр		Гитин		28.02.85
Н.контр.		Бакчиева		1.03.85

3.820.2-53 3ПП 5.0×2.5×2.8-02.003

Уплотнение нижнее

Литера	Масса	Масштаб
А	9.9	1:5
Лист	Листов - 1	

Пластина I, лист, ТМКЩ-

ЛЕНГИПРОВОДХОЗ

Выпуск 3

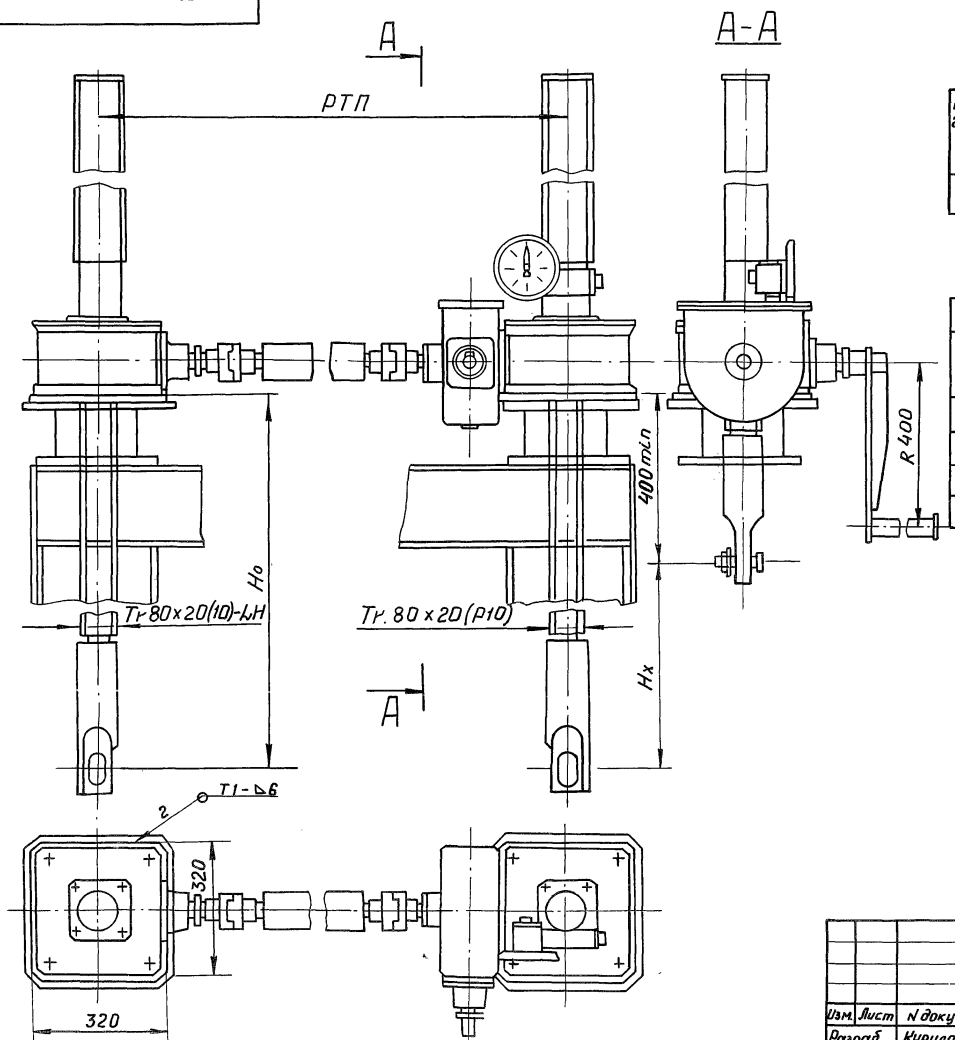

Таблица 1

Техническая характеристика подъёмника

Резьба грузового винта	Усилие в тс. наиб.		Ho в м. наиб.	Усилие на рукоятке при Т в кг	Время подъема затвора на 1м, в мин.
	тяговое Т	посадочное П			
Тр. 80х х 20(10)	2×10	2 × 10	4.9	38	41

Таблица 2

Данные на заказ по затвору

Усилие посадочное потребное в тс	$П_з$	12.1
Расстояние от подошвы подъемника до оси проушины опущенного затвора, м	Ho	3.87
Полный ход затвора в м.	Hx	3.0
Расстояние точек подвеса затвора в м.	РТП	5.2
Указатель положения затвора	—	УПР...5010
Теоретическая масса подъёмника в кг	Q	585.0

1. Сварные швы выполнять по ГОСТ 5264-80
2. Электроды Э42 ГОСТ 9467-75

Изм.	Лист	N докум.	Подпись	Дата
Разраб.		Курилова		24.12.84
Провер.		Попова		25.02.85
Рук. гр.		Попова		25.02.85
Гл.инж.пр.		Гитин		28.02.85

3.820.2-53 26.058.ПВ.080.000 Г4

Подъемник двухвинтовой с ручным приводом груз. 20тс марки 20 ВД

Габаритный чертеж

Литера	Масса	Масшт.
А	см. табл.2	1:10
Лист	Листов 1	

Ленгипроводхоз

26.058. ПВ. 150. 000 Г4

Выпуск 3

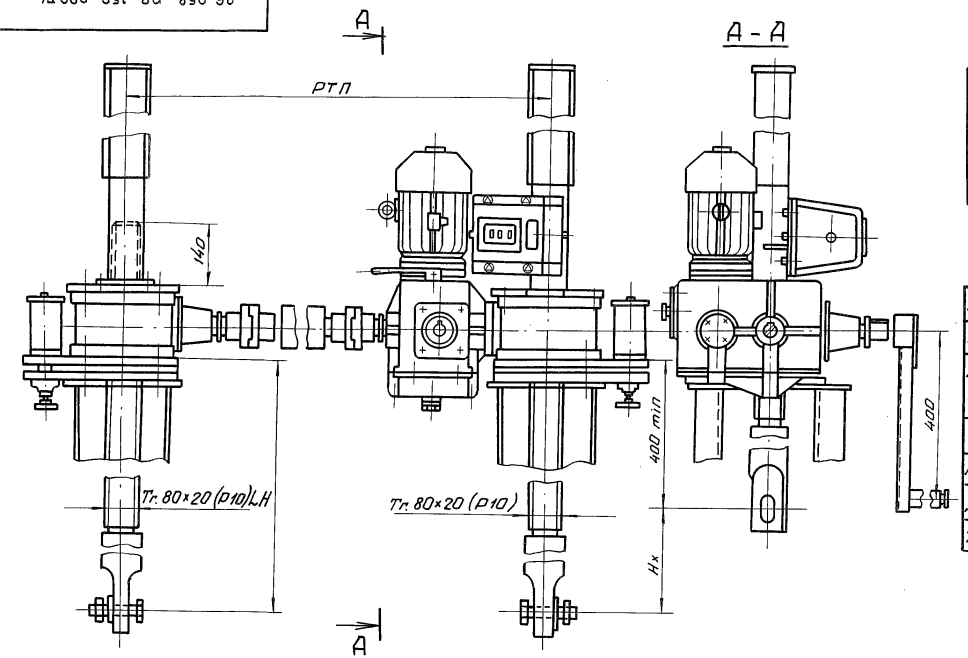

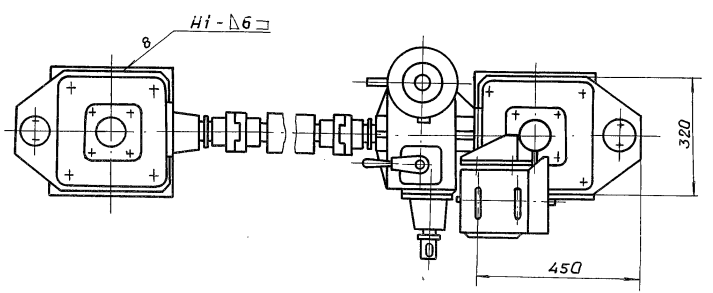

Таблица 1

Техническая характеристика

Резьба грузового винта	Усилие в тс.		Ho в м наиб.	Электродв. 4АС100L бул. исп. М302	Станция управления электропр.	Усилие на рукоятке при Т в кгс	Время подъема затвора на 1м в мин.	
	тяговое Т	посадки П					электр.	вручную
Tr. 80×20 (P10)	2×10	2×10	4,9	П=920 об./мин N=2,6 квт	ЯАА-5401-2974У1	50	6	40

Таблица 2

Данные на заказ по затвору

Усилие посадочное потребное в тс.	Пз	12,1
Усилие регулировки грузового реле в тс.	Р	12,1
Расстояние от подошвы подъемника до оси проушины опущенного затвора в м	Ho	3,926
Полный ход затвора в м	Hx	3,0
Расстояние между точками подвеса затвора	РТП	5,2
Датчик ДПМ1 Шаг гр. винта	P	10
Теоретическая масса подъемника	Q	720.0

1. Сварные швы выполнять по ГОСТ 5264-80
2. Электроды Э42 ГОСТ 9467-75

Изм.	Лист	N докум.	Подпись	Дата
Разраб.		Курилова	Курилова	26.12.84
Провер.		Попова	[signature]	25.02.85
Рук. гр.		Попова	[signature]	25.02.85
Гл. инж. пр.		Гитин	[signature]	28.02.85
Н. контр.		Бакунова	[signature]	1.03.85

3.820.2-53 26.058. ПВ. 150. 000 Г4

Подъемник двухвинтовой с электроприводом груз. 20 тс марки 20 ЭВД

Габаритный чертеж

Литера	Масса	Масштаб
А	см. табл. 2	1:10

Лист | Листов - 1

ЛЕНГИПРОВОДХОЗ

N подл. | Подпись и дата | Взам. инв. № | Инв. N дубл. | Подпись и дата

gost.e-ecolog.ru