ТИПОВАЯ ДОКУМЕНТАЦИЯ НА КОНСТРУКЦИИ, ИЗДЕЛИЯ И УЗЛЫ ЗДАНИЙ И СООРУЖЕНИЙ

СЕРИЯ 3.820.2-53

ЗАТВОРЫ ПЛОСКИЕ ПОВЕРХНОСТНЫЕ ПЕРЕЛИВНЫЕ РАЗМЕРОМ 2,5х1,5х2,0 м; 2,5х2,0х2,5 и 5,0х2,5х2,8 м

ВЫПУСК 2

Затворы плоские поверхностные переливные размером 2,5х2,0х2,5 м

1697/03

цена 1-25

gost.e-ecolog.ru

ТИПОВАЯ ДОКУМЕНТАЦИЯ НА КОНСТРУКЦИИ, ИЗДЕЛИЯ И УЗЛЫ ЗДАНИИ И СООРУЖЕНИЙ

СЕРИЯ 3.820.2-53

ЗАТВОРЫ ПЛОСКИЕ ПОВЕРХНОСТНЫЕ ПЕРЕЛИВНЫЕ РАЗМЕРОМ 2,5х1,5х2,0 м; 2,5х2,0х2,5 и 5,0х2,5х2,8 м

ВЫПУСК 2

Затворы плоские поверхностные переливные размером 2,5х2,0х2,5 м

Разработана
институтом «Ленгипроводхоз»
Главнечерноземводстроя
Минводхоза СССР

Утверждена Минводхозом СССР
Протокол № 603 от 1.11.1984
Введена в действие с 30.05.1985

Главный инженер института Д.А.Плотников

Главный инженер проекта С.А.Гитин

Содержание

Обозначение	Наименование	Стр.
3ПП2,5×2,0×2,5-00.000	Затвор плоский поверхностный переливной размером 2,5×2,0×2,5м	3
3ПП2,5×2,0×2,5-01.000	Закладные части	3
3ПП2,5×2,0×2,5-00.000 СБ	Затвор плоский поверхностный переливной размером 2,5×2,0×2,5м Сборочный чертеж.	4
3ПП2,5×2,0×2,5-00.000 ВС	Затвор плоский поверхностный переливной размером 2,5×2,0×2,5м Ведомость спецификаций.	5
3ПП2,5×2,0×2,5-00.000 ВП	Затвор плоский поверхностный переливной размером 2,5×2,0×2,5м Ведомость покупных изделий.	6
3ПП2,5×2,0×2,5-01.000СБ	Закладные части Сборочный чертеж.	7
3ПП2,5×2,0×2,5-01.100	Стойка.	8
3ПП2,5×2,0×2,5-01.100СБ	Стойка. Сборочный чертеж	9
3ПП2,5×2,0×2,5-01.101	Ребро.	10
3ПП2,5×2,0×2,5-01.201	Ребро	10
3ПП2,5×2,0×2,5-01.200	Ригель	11
3ПП2,5×1,5×2,0-01.300	Балка пороговая.	11
3ПП2,5×2,0×2,5-01.200 СБ	Ригель. Сборочный чертеж	12
3ПП2,5×1,5×2,0-01.300 СБ	Балка пороговая. Сборочный чертеж.	13
3ПП2,5×2,0×2,5-02.000	Затвор	14
3ПП2,5×1,5×2,0-01.301	Ребро	14
3ПП2,5×2,0×2,5-02.000 СБ	Затвор. Сборочный чертеж.	15
3ПП2,5×2,0×2,5-02.100	Металлоконструкция.	16
3ПП2,5×2,0×2,5-02.100СБ	Металлоконструкция. Сборочный чертеж.	17
3ПП2,5×2,0×2,5-02.101	Обшивка	18

Обозначение	Наименование	Стр.
3ПП2,5×2,0×2,5-02.102	Уголок	18
3ПП2,5×1,5×2,0-02.103	Накладка	19
3ПП2,5×1,5×2,0-02.104	Накладка	19
3ПП2,5×1,5×2,0-02.105	Накладка	20
3ПП2,5×2,0×2,5-02.103	Проушина	20
3ПП2,5×2,0×2,5-02.104	Ребро	21
3ПП2,5×2,0×2,5-02.105	Ребро	21
3ПП2,5×2,0×2,5-02.106	Ребро	22
3ПП2,5×2,0×2,5-02.107	Ребро	22
3ПП2,5×1,5×2,0-02.200	Торцевой отбой	23
3ПП2,5×2,0×2,5-02.108	Ребро	23
3ПП2,5×1,5×2,0-02.200	Торцевой отбой Сборочный чертеж	24
3ПП2,5×1,5×2,0-02.201	Основание	24
3ПП2,5×1,5×2,0-02.202	Ребро	25
3ПП2,5×1,5×2,0-02.203	Упор	25
3ПП2,5×1,5×2,0-02.001	Накладка нижняя	26
3ПП2,5×2,0×2,5-02.001	Накладка боковая	26
3ПП2,5×2,0×2,5-03.000	Колонка	27
3ПП2,5×1,5×2,0-02.003	Уплотнение нижнее	27
3ПП2,5×2,0×2,5-03.000 СБ	Колонка. Сборочный чертеж	28
3ПП2,5×2,0×2,5-03.001	Основание нижнее	28
3ПП2,5×2,0×2,5-03.002	Основание верхнее	29
26.058.ПВ.070.000 Г4	Подъемник одновинтовой с ручным приводом груз 10тс марки 10В. Габаритный чертеж	30
26.058.ПВ.140.000 Г4	Подъемник одновинтовой с электроприводом груз 10тс марки 10ЭВ Габаритный чертеж	31

Инв.№ подл. | Подпись и дата | Взам. инв.№ | Инв.№ дубл. | Подпись и дата

Выпуск 2

Формат	Зона	Поз.	Обозначение	Наименование	Кол.	Примеч.
				Документация		
А3			3ПП2,5×2,0×2,5-00.000СБ	Сборочный чертеж		
А3			3ПП2,5×2,0×2,5-00.000ВС	Ведомость спецификаций		
А3			3ПП2,5×2,0×2,5-00.000ВЛ	Ведомость покупных изделий		
А3			26.058 ПВ.070.000 Г4	Подъемник одновинтовой с ручным приводом груз.10тс марки 10В		
				Габаритный чертеж		
А3			26.058.ПВ.140.000 Г4	Подъемник одновинтовой с электроприводом груз.10 марки 10ЭВ		
				Габаритный чертеж		
				Сборочные единицы		
А4		1	3ПП2.5×2.0×2.5-01.000	Закладные части	1	
А4		2	3ПП2.5×2.0×2.5-02.000	Затвор	1	
А4		3	3ПП2,5×2,0×2,5-03.000	Колонка	1	
			Переменные данные	для исполнений:		
				3ПП2,5×2,0×2,5-00.000		
				Сборочные единицы		
А4		4	26.058.ПВ.070.000	Подъемник одновинтовой с ручным приводом груз.10тс марки 10В	1	
				3ПП2,5×2,0×2,5-00.000-01		
				Сборочные единицы		
А4		5	26.058.ПВ.140.000	Подъемник одновинтовой с электроприводом груз.10тс марки 10ЭВ	1	

Изм.	Лист	№ докум.	Подпись	Дата
Разраб.		Курилова		4.06.84
Провер.		Попова		20.02.85
Гл.инж.пр.		Гитин		22.02.85
Н.контр.		Бокучава		28.02.85

3ПП 2,5×2,0×2,5-00.000

Затвор плоский поверхностный переливной размером 2.5×2.0×2.5м

Литера	Лист	Листов
А		1

ЛЕНГИПРОВОДХОЗ

Подпись и дата | Инв. № дубл. | Взам. инв. № | Подпись и дата | Инв. № подл.

Формат	Зона	Поз.	Обозначение	Наименование	Кол.	Примеч.
				Документация		
А3			3ПП2,5×2,0×2,5-01.000СБ	Сборочный чертеж		
				Сборочные единицы		
А4		1	3ПП2,5×2,0×2,5-01.100	Стойка	1	
		2	3ПП2,5×2,0×2,5-01.100-01	Стойка	1	
А4		3	3ПП2,5×2,0×2,5-01.200	Ригель	1	
А4		4	3ПП2,5×1,5×2,0-01.300	Балка пороговая	1	
				Стандартные изделия		
		5		Болт М12×50.46.029 ГОСТ 7798-70	4	
		6		Болт М24×80.46.029 ГОСТ 7798-70	8	
		7		Гайка М12.5.029 ГОСТ 5915-70	4	
		8		Гайка М24.5.029 ГОСТ 5915-70	12	
		9		Шайба 24 65Г 029 ГОСТ 6402-70	4	

Изм.	Лист	№ докум.	Подпись	Дата
Разраб.		Курилова		4.06.84
Провер.		Попова		20.02.85
Гл.инж.пр.		Гитин		22.02.85
Н.контр.		Бокучава		28.02.85

3.820.2-53 3ПП 2,5×2,0×2,5-01.000

Закладные части

Литера	Лист	Листов
А		1

ЛЕНГИПРОВОДХОЗ

ЗПП 2,5×2,0×2,5-00.000СБ

Выпуск 2

РИС. 1

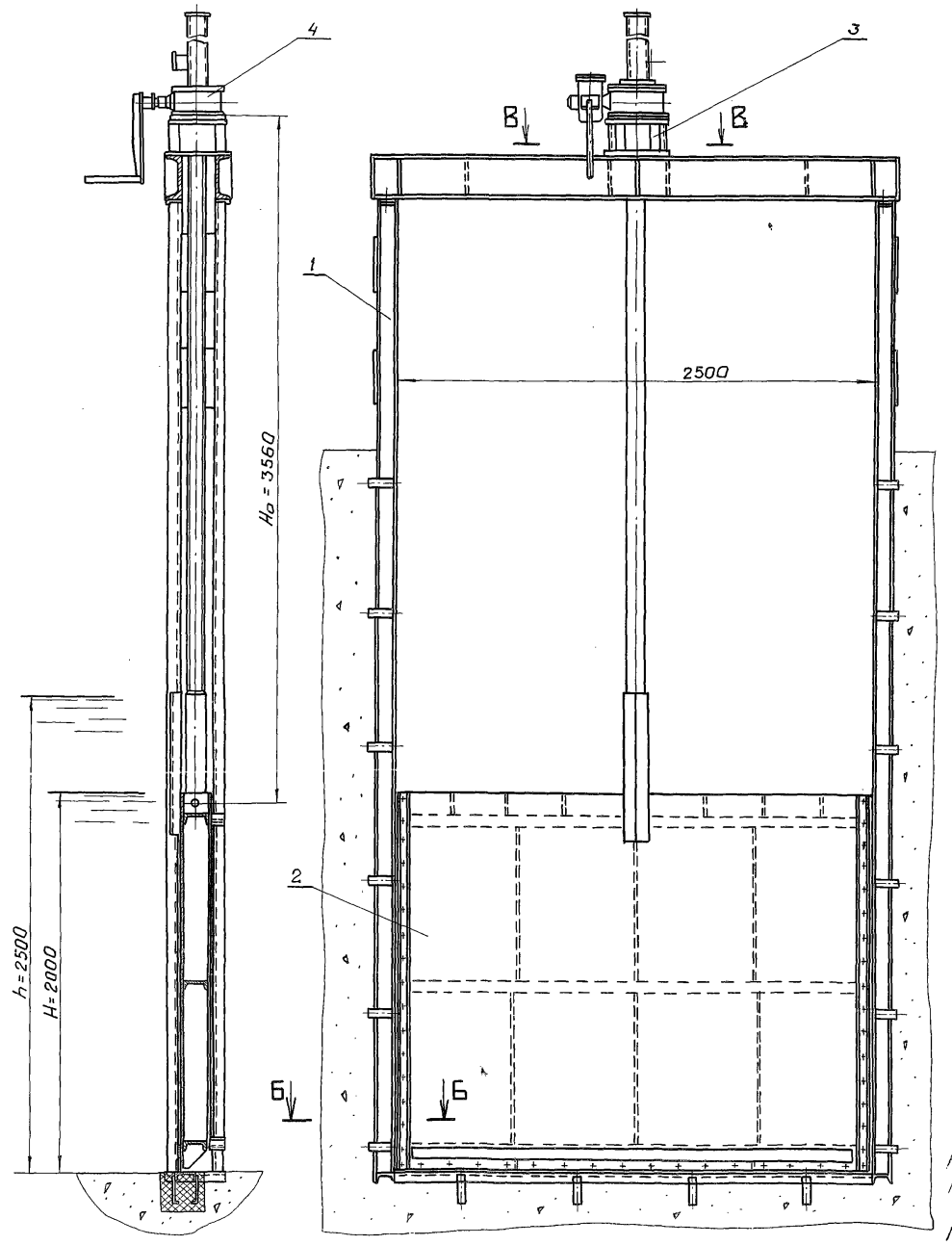

РИС. 2

остальное - см. рис. 1

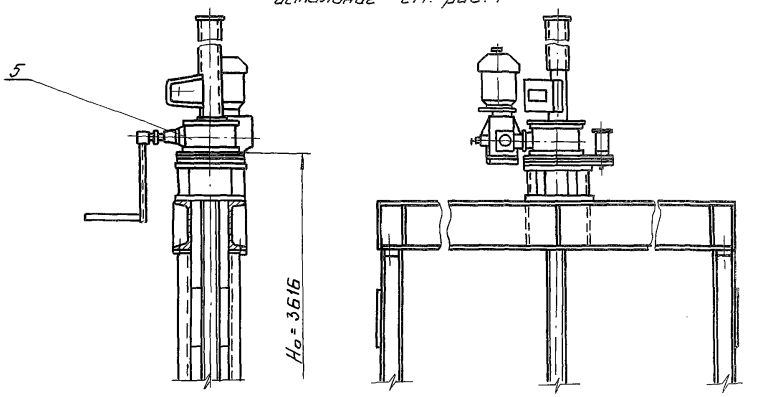

В - В
М 1:10

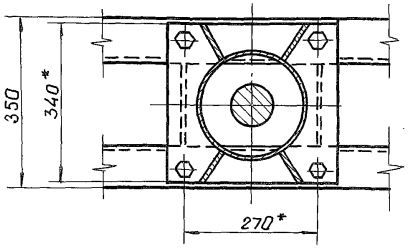

Б - Б
М 1:10

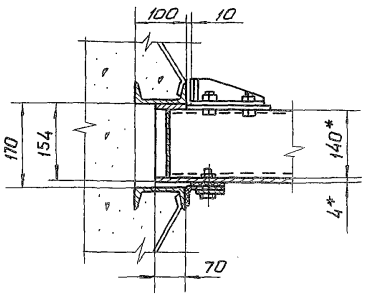

Обозначение	Рис.	Масса кг
ЗПП2,5×2,0×2,5-00.000	1	1114.4
-01	2	1197.4

1. * Размеры для справок.
2. Неуказанные предельные отклонения размеров $\pm \frac{IT14}{2}$
3. Технические требования см. ТУ33-336-85.

Изм.	Лист	№ докум.	Подпись	Дата
Разраб.		Курилова		6.06.84
Провер.		Попова		20.02.85
Рук. гр.		Попова		20.02.85
Гл. инж. пр.		Гитин		22.02.85
Н. контр.		Бокучава		28.02.85

3.820.2.-53 ЗПП 2,5×2,0×2,5 -00.000 СБ

Затвор плоский поверхностный переливной размеры 2,5×2,0×2,5 м
Сборочный чертеж.

Литера	Масса	Масштаб
А	см. табл.	1:25
Лист	Листов 1	

ЛЕНГИПРОВОДХОЗ

Выпуск 2

Позиция	Обозначение	Наименование	Куда входит: Обозначение	Куда входит: Кол.	Общее кол.	Примечание
1	ЗПП2,5×2,0×2,5-00.000	Затвор плоский поверхностный переливной				
2		размером 2,5×2,0×2,5 м				
3						
4	ЗПП2,5×2,0×2,5-01.000	Закладные части	ЗПП2,5×2,0×2,5-00.000	1	1	
5						
6	ЗПП 2,5×2,0×2,5-02.000	Затвор	ЗПП2,5×2,0×2,5-00.000	1	1	
7						
8	ЗПП 2,5×2,0×2,5-03.000	Колонка	ЗПП2,5×2,0×2,5-00.000	1	1	
9						
10	ЗПП 2,5×2,0×2,5-01.100	Стойка	ЗПП2,5×2,0×2,5-01.000	2	2	
11						
12	ЗПП 2,5×2,0×2,5-01.200	Ригель	ЗПП2,5×2,0×2,5-01.000	1	1	
13						
14	ЗПП 2,5×1,5×2,0-01.300	Балка пороговая	ЗПП2,5×2,0×2,5-01.000	1	1	
15						
16	ЗПП 2,5×2,0×2,5-02.100	Металлоконструкция	ЗПП2,5×2,0×2,5-02.000	1	1	
17						
18	ЗПП2,5×1,5×2,0-02.200	Торцевой отбой	ЗПП2,5×2,0×2,5-02.000	4	4	
19						
20		Переменные данные для исполнений:				
21		ЗПП2,5×2,0×2,5-00.000				
22	Ведомость спецификаций подъемника одновинтового с ручным приводом груз. 10тс марки 10В					
23		26.058.ПВ.070.000ВС				
24		ЗПП 2,5×2,0×2,5-00.000-01				
25	Ведомость спецификаций подъемника одновинтового с электроприводом груз. 10тс марки 10.3В					
		26.058.ПВ.140.000ВС				

Инв. № подл. | Подпись и дата | Взам. инв. № | Инв. № дубл. | Подпись и дата

Изм.	Лист	№ докум.	Подпись	Дата
Разраб.		Курипова		4.06.84
Провер.		Попова		20.02.85
Гл. инж. пр.		Гитин		22.02.85
Н. контр.		Бочкарева		28.02.85

3.820.2.-53 ЗПП 2,5×2,0×2,5-00.000 ВС

Затвор плоский поверхностный переливной размером 2,5×2,0×2,5 м

Литера	Лист	Листов
А		1

Ленгипроводхоз

Выпуск 2

N строки	Наименование	Код ОКП	Обозначение документа на поставку	Поставщик	Куда входит (обозначение)	Количество: на изделие	Количество: в комплекты	Количество: на регулир.	Количество: Всего	Примечание
1	Крепежные изделия									
2	Болт М12×50.46.029		ГОСТ 7798-70			56			56	
3	М16×45.46.029					16			16	
4	М24×80.46.029					8			8	
5										
6	Гайка М12.5.029		ГОСТ 5915-70			56			56	
7	М16.5.029					16			16	
8	М24.5.029					12			12	
9										
10	Шайба 12.01.05		ГОСТ 10906-78			8			8	
11	16.01.05					8			8	
12	24.01.05					4			4	
13	Шайба 24.65Г 029		ГОСТ 6402-70			4			4	
14										
15		Переменные данные для исполнений:								
16			ЗПП2,5×2,0×2,5-00.000							
17	Ведомость покупных изделий подъёмника одновинтового с ручным приводом груз. 10 тс. марки 10В									
18			26.058.ПВ.070.000ВП							
19			ЗПП2,5×2,0×2,5-00.000-01							
20	Ведомость покупных изделий подъёмника одновинтового с электроприводом груз. 10 тс. марки 10ЭВ									
21			26.058.ПВ 140.000ВП							
22										

Инв. № подл. | Подпись и дата | Взам. инв. №

Изм.	Лист	N докум.	Подпись	Дата
Разраб.		Курилова		4.06.84
Провер.		Попова		20.02.85
Гл. инж. пр.		Гитин		22.02.85
Н. контр.		Бакшина		28.02.85

3.820.2-53 ЗПП2,5×2,0×2,5-00.000 ВП

Затвор плоский поверхностный переливной размером 2,5×2,0×2,5 м
Ведомость покупных

Литера	Лист	Листов
А		1

ЦНИИПромзернопроект

ЗПП2,5×2,0×2,5-01.000 СБ

Выпуск 2

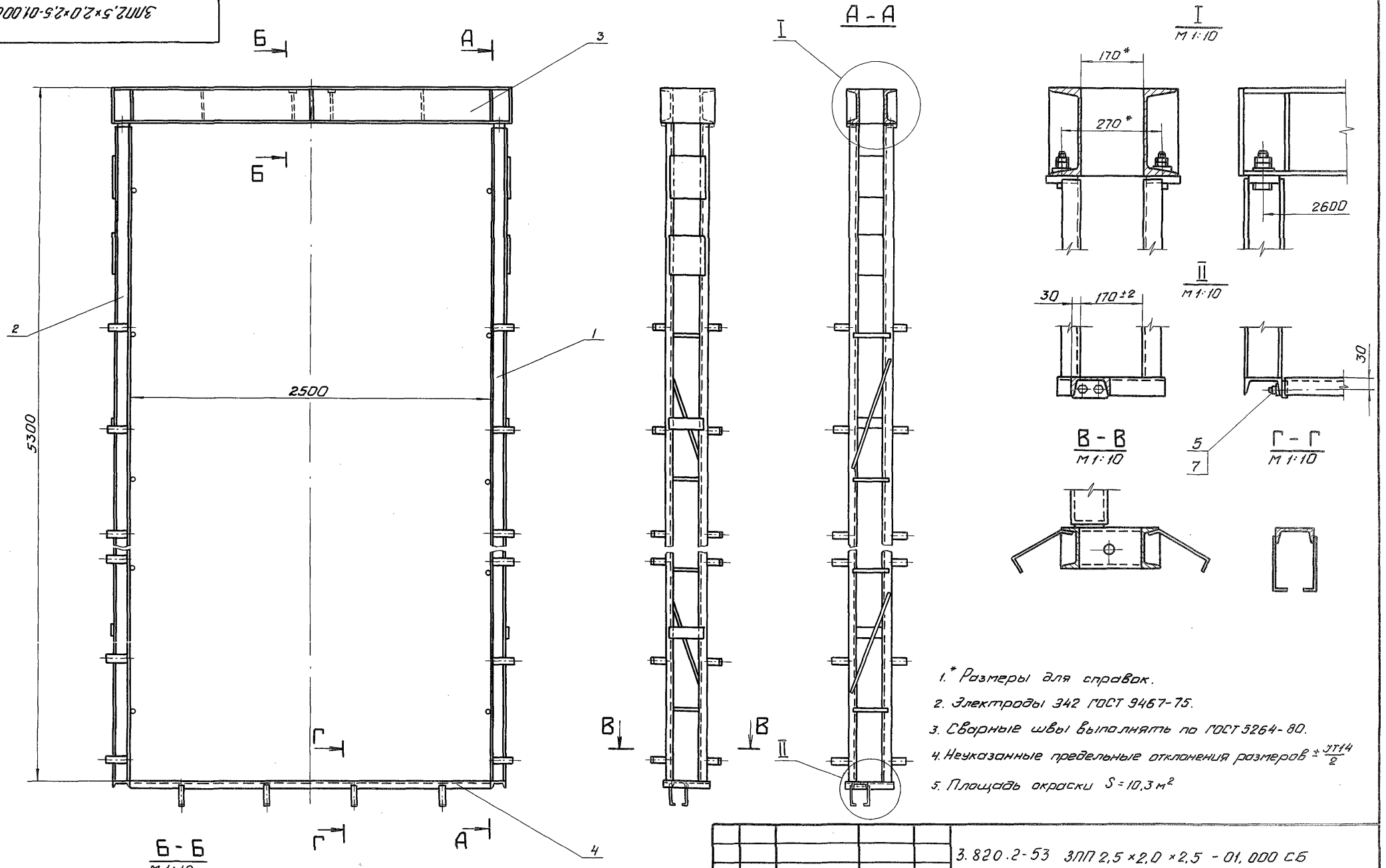

1.* Размеры для справок.

2. Электроды 342 ГОСТ 9467-75.

3. Сварные швы выполнять по ГОСТ 5264-80.

4. Неуказанные предельные отклонения размеров $\pm \frac{JT14}{2}$

5. Площадь окраски $S = 10{,}3\ м^2$

Изм.	Лист	№ докум.	Подпись	Дата
Разраб.		Курилова	Курилова	5.06.84
Провер.		Попова	[illegible]	20.02.85
Рук. гр.		Попова	[illegible]	20.02.85
Гл.инж. пр.		Гитин	[illegible]	22.02.85
Н. контр.		Бакунова	[illegible]	22.02.85

3.820.2-53 ЗПП 2,5×2,0×2,5 - 01,000 СБ

Закладные части
Сборочный чертеж

Литера	Масса	Масштаб
А	394.2	1:25

Лист | Листов - 1

ЛЕНГИПРОВОДХОЗ

Инв. № подл. | Подпись и дата | Взам. инв. № | Инв. № дубл. | Подпись и дата

Формат	Зона	Поз.	Обозначение	Наименование	Кол.	Примеч.
				Документация		
А3			ЗПП 2.5×2.0×2.5-01.100 СБ	Сборочный чертеж		
				Детали		
А4		1	ЗПП 2.5×2.0×2.5-01.101	Ребро	2	
Б.4.		2	ЗПП 2.5×2.0×2.5-01.102	Стойка		
				Швеллер 10 ГОСТ 8240-72 / Вст3сп5 ГОСТ 535-79		
				L = 5055 ± JT14/2	2	86.8 кг
Б.4		3	ЗПП 2.5×2.0×2.5-01.103	Швеллер		
				Швеллер 10 ГОСТ 8240-72 / Вст3сп5 ГОСТ 535-79		
				L = 270 ± JT14/2	1	2.3 кг
Б.4.		4	ЗПП 2.5×2.0×2.5-01.104	Накладка		
				Лист Б-ПН-5 ГОСТ 19903-74 / Вст3сп5 ГОСТ 14637-79		
				(250×300) ± JT14/2	2	5.9 кг
Б.4.		5	ЗПП 2.5×2.0×2.5-01.105	Накладка		
				Полоса 5×50 ГОСТ 103-76 / Вст3сп5 ГОСТ 535-79		
				L = 250 ± JT14/2	3	1.5 кг
Б.4.		6	ЗПП 2.5×2.0×2.5-01.106	Анкер		
				Полоса 5×50 ГОСТ 103-76 / Вст3сп5 ГОСТ 535-79		
				L = 230 ± JT14/2	12	5.4 кг

Изм.	Лист	№ докум.	Подпись	Дата
Разраб.		Курилова		16.06.85
Провер.		Попова		16.02.85
Гл.инж.пр		Гитин		22.02.85
Н.контр.		Бокучава		28.02.85

ЗПП 2.5×2.0×2.5-01.100

Стойка

Литера	Лист	Листов
А	1	2

ЛЕНГИПРОВОДХОЗ

Формат	Зона	Поз.	Обозначение	Наименование	Кол.	Примеч.
Б.4.		7	ЗПП 2.5×2.0×2.5-01.107	Стяжка		
				Круг В 16 ГОСТ 2590-71 / Вст3сп5 ГОСТ 535-79		
				L = 250 ± JT14/2	5	2.0 кг
Б.4.		8	ЗПП 2.5×2.0×2.5-01.108	Стяжка		
				Круг В 16 ГОСТ 2590-71 / Вст3сп5 ГОСТ 535-79		
				L = 800 ± JT14/2	2	2.5 кг
				Стандартные изделия		
		9		Шайба 12.01.05		
				ГОСТ 10906-78	2	

Инв. № подл. | Подпись и дата | Взам. инв. № | Инв. № дубл. | Подпись и дата

3.820.2-53 ЗПП 2.5×2.0×2.5-01.100

Лист

Выпуск 2

ЗПП 2,5×2,0×2,5-01.100СБ

Выпуск 2

ЗПП 2,5×2,0×2,5 - 01.100

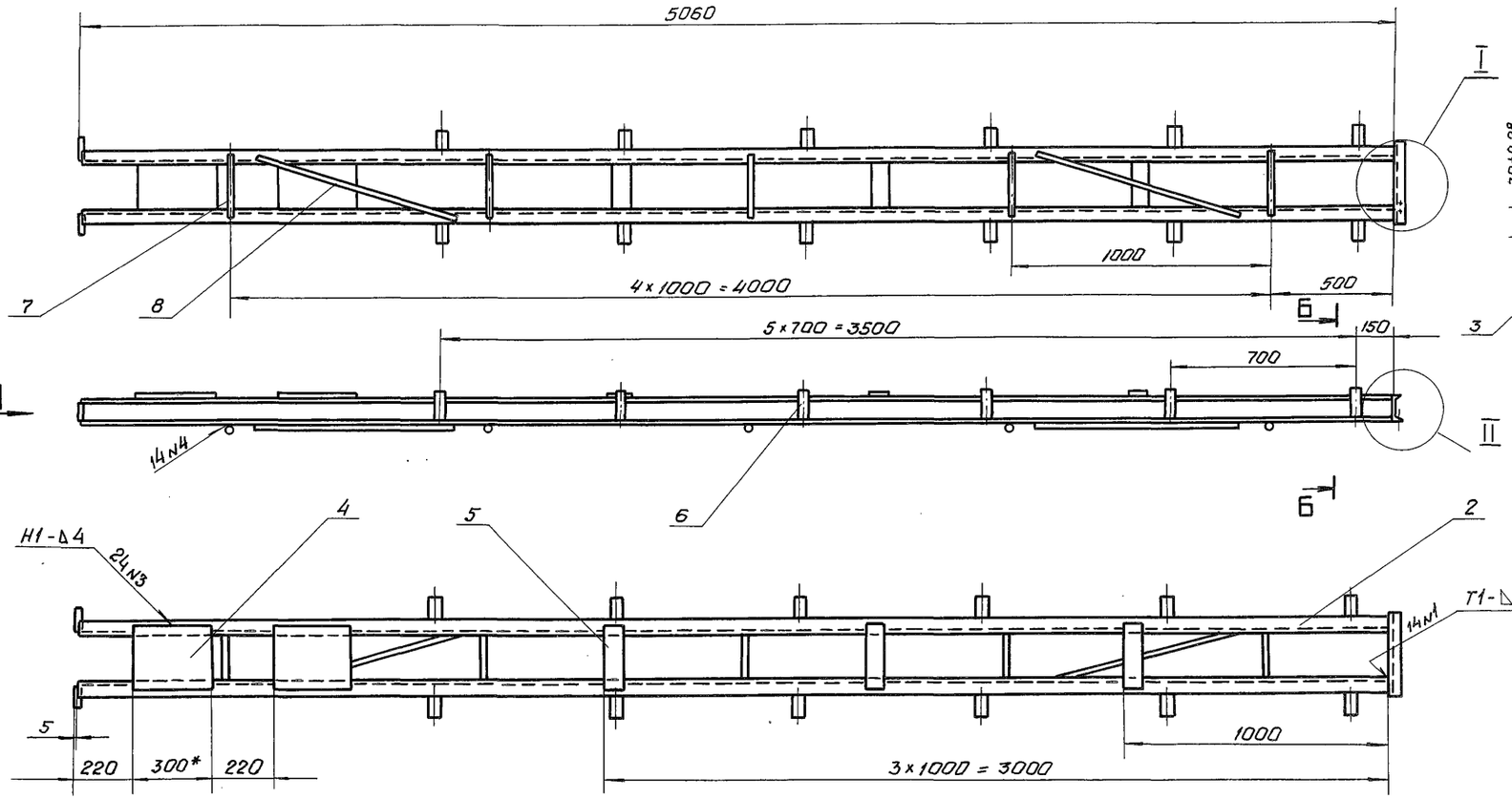

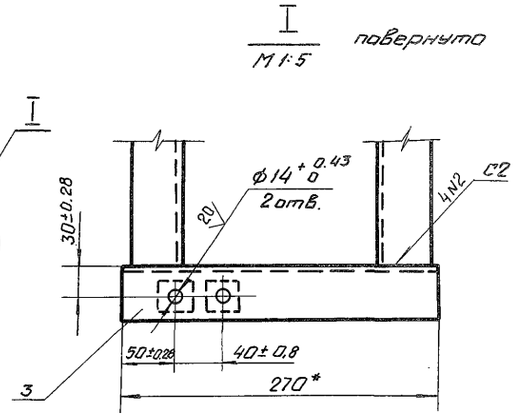

ЗПП 2,5×2,0×2,5-01.100-01-зеркальное отражение. Остальное - см. ЗПП 2,5×2,0×2,5 - 01.100

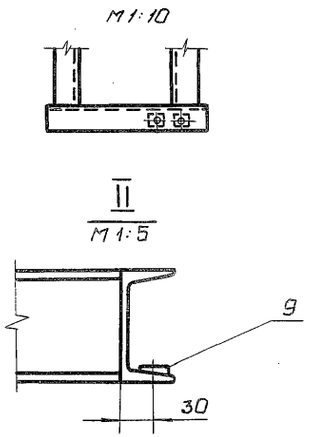

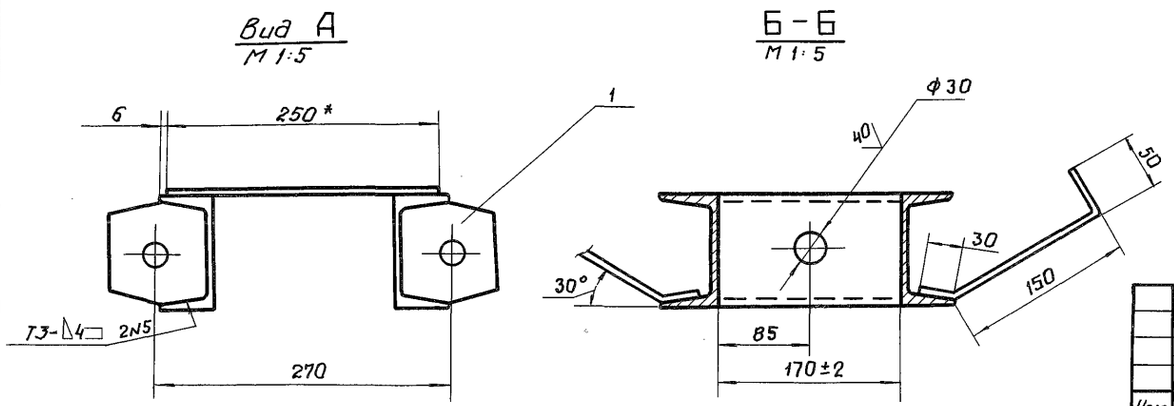

1. Размеры для справок.
2. Сварные швы выполнять по ГОСТ 5264-80.
3. Электроды Э42 ГОСТ 9467-75
4. Неуказанные предельные отклонения размеров $\pm\frac{IT14}{2}$

Изм.	Лист	№ докум.	Подпись	Дата
Разраб.		Курилова		6.06.84
Проверил		Попова		16.02.85
Рук. гр.		Попова		16.02.85
Гл. инж. пр.		Гитин		22.02.85
Н. контр.		Бокунова		22.02.85

3.820.2-53 ЗПП 2,5×2,0×2,5-01.100 СБ

Стойка
Сборочный чертеж

Литера	Масса	Масштаб
А	108.2	1:20

Лист | Листов - 1

ЛЕНГИПРОВОДХОЗ

Б. № подл. | Подпись и дата | Взам. инв. № | Инв. № дубл. | Подпись и дата

ЗПП 2,5×2,0×2,5-01.101

√(√)

Выпуск 2

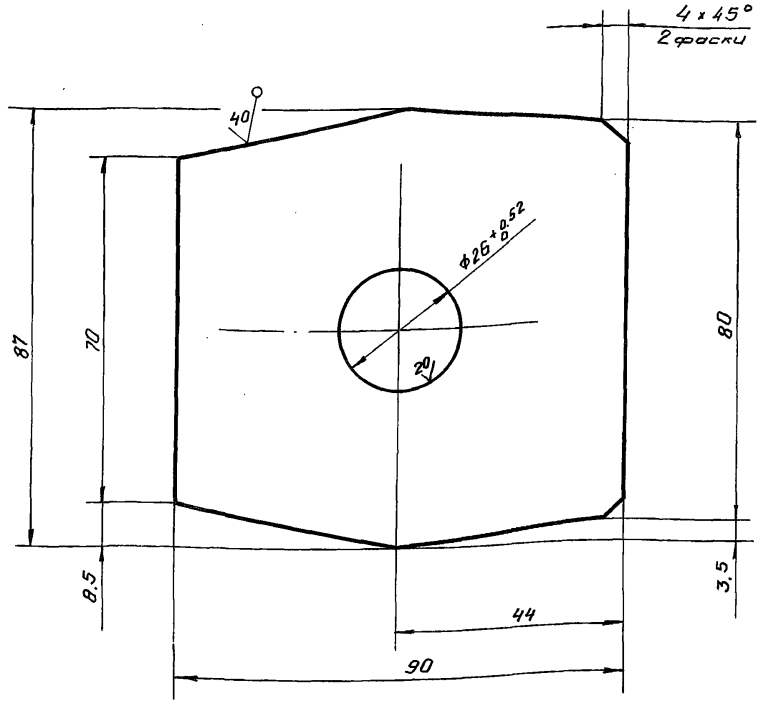

Неуказанные предельные отклонения размеров ± JT14/2

Изм.	Лист	№ докум.	Подпись	Дата
Разраб.		Курилова		7.06.84
Провер.		Попова		16.02.85
Рук. гр.		Попова		16.02.85
Гл. инж. пр.		Гитин		22.02.85
Н. контр.		Бокучава		26.02.85

ЗПП 2,5×2,0×2,5-01.101

Ребро

Литера	Масса	Масштаб
А	0,85	1:1
Лист	Листов 1	

Лист Б-ПН-16 ГОСТ 19903-74

ЛЕНГИПРОВОДОХОЗ

Инв. № подл. | Подпись и дата | Взам. инв. № | Инв. № дубл. | Подпись и дата

ЗПП2,5×2,0×2,5-01.201

√(√)

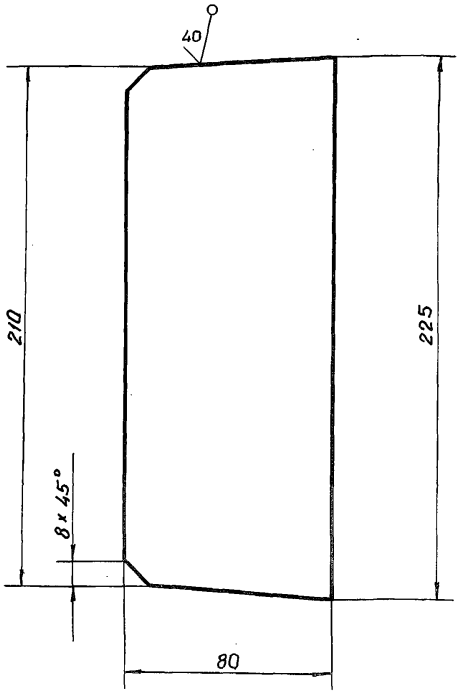

Неуказанные предельные отклонения размеров ± JT14/2

Изм.	Лист	№ докум.	Подпись	Дата
Разраб.		Курилова		7.06.84
Провер.		Попова		16.02.85
Рук. гр.		Попова		16.02.85
Гл. инж. пр.		Гитин		22.02.85
Н. контр.		Бокучава		28.02.85

3.820.2-53 ЗПП 2,5×2,0×2,5-01.201

Ребро

Литера	Масса	Масштаб
А	0,7	1:2
Лист	Листов 1	

Лист Б-ПН-5 ГОСТ 19903-74

ЛЕНГИПРОВОДОХОЗ

Инв. № подл. | Подпись и дата | Взам. инв. № | Инв. № дубл. | Подпись и дата

Выпуск 2

Формат	Зона	Поз.	Обозначение	Наименование	Кол.	Примеч.
				Документация		
А3			3ПП2.5×2.0×2.5-01.200СБ	Сборочный чертеж		
				Детали		
А4		1	3ПП2.5×2.0×2.5-01.201	Ребро	6	
Б.4		2	3ПП2.5×2.0×2.5-01.202	Ригель		
				Швеллер 24 ГОСТ 8240-72 / Вст3сп5 ГОСТ 535-79		
				L = 2720 ± JT14/2	2	130.5 кг
Б.4		3	3ПП2.5×2.0×2.5-01.203	Ребро		
				Лист Б-ПН-5 ГОСТ 19903-74 / Вст3сп5 ГОСТ 14637-79		
				(168×240) ± JT14/2	4	6.3 кг
Б.4		4	3ПП2.5×2.0×2.5-01.204	Ребро		
				Лист Б-ПН-5 ГОСТ 19903-74 / Вст3сп5 ГОСТ 14637-79		
				(240×350) ± JT14/2	2	6.6 кг
				Стандартные изделия		
		5		Шайба 24.01.05		
				ГОСТ 10906-78	8	

Изм.	Лист	N докум.	Подпись	Дата
Разраб.		Курилова		7.06.84
Провер.		Попова		16.02.85
Гл.инж.пр.		Гитин		22.02.85
Н.контр.		Бокунева		28.02.85

3ПП 2,5×2,0×2,5-01.200

Литера	Лист	Листов
А		1

Ригель

Формат	Зона	Поз.	Обозначение	Наименование	Кол.	Примеч.
				Документация		
А3			3ПП2.5×1.5×2.0-01.300СБ	Сборочный чертеж		
				Детали		
А4		1	3ПП2.5×1.5×2.0-01.301	Ребро	2	
Б.4		2	3ПП2.5×1.5×2.0-01.302	Анкер		
				Полоса 5×50 ГОСТ 103-76 / Вст3сп5 ГОСТ 535-79		
				L = 190 ± JT14/2	8	3.0 кг
Б.4		3	3ПП2.5×1.5×2.0-01.303	Швеллер		
				Швеллер 10 ГОСТ 8240-72 / Вст3сп5 ГОСТ 535-79		
				L = 2490 ± JT14/2	1	21.0 кг

Изм.	Лист	N докум.	Подпись	Дата
Разраб.		Курилова		11.06.84
Провер.		Попова		17.02.85
Гл.инж.пр.		Гитин		22.02.85
Н.контр.		Бокунева		28.02.85

3.820.2-53 3ПП 2,5×1,5×2,0-01.300

Литера	Лист	Листов
А		1

Балка пороговая

Инв.№ подл. | Подпись и дата | Взам.инв.№ | Инв.№ дубл. | Подпись и дата

Выпуск 2

ЗПП2,5×2,0×2,5-01.200СБ

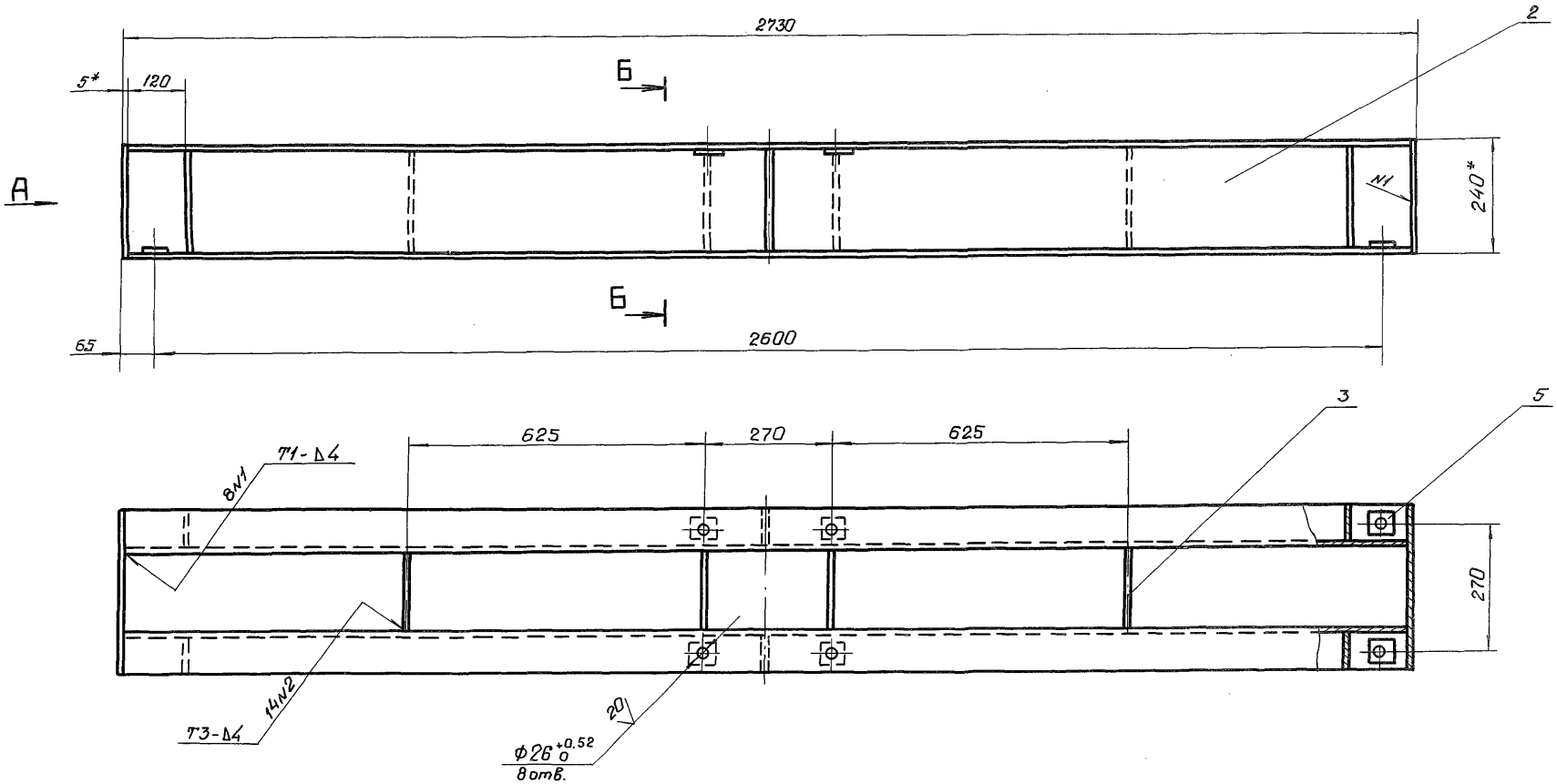

1. * Размеры для справок.
2. Сварные швы выполнять по ГОСТ 5264-80
3. Электроды Э42 ГОСТ 9467-75.
4. Неуказанные предельные отклонения размеров $\pm \frac{IT14}{2}$

Вид А

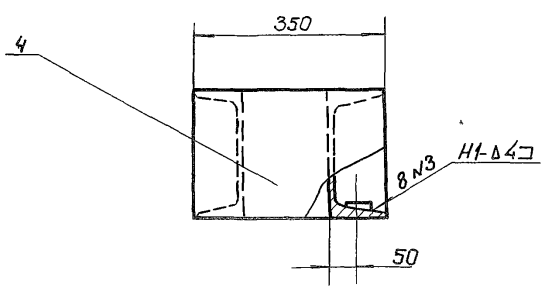

Б-Б

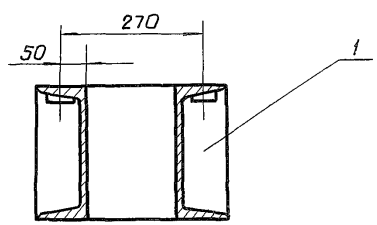

Изм.	Лист	N докум.	Подпись	Дата
Разраб.		Курилова		7.06.84
Провер.	1	Попова		16.02.85
Рук. гр.	1	Попова		22.02.85
Гл.инж.пр.		Гитин		22.02.85
Н.контр.	1	Бокучава		28.02.85

3.820.2-53 ЗПП 2,5×2,0×2,5-01.200 СБ

Ригель
Сборочный чертеж

Литера	Масса	Масштаб
А	148.4	1:10

Лист | Листов 1

ЛЕНГИПРОПРОМХОЗ

Выпуск 2

ЗПП 2,5×1,5×2,0-01.300СБ

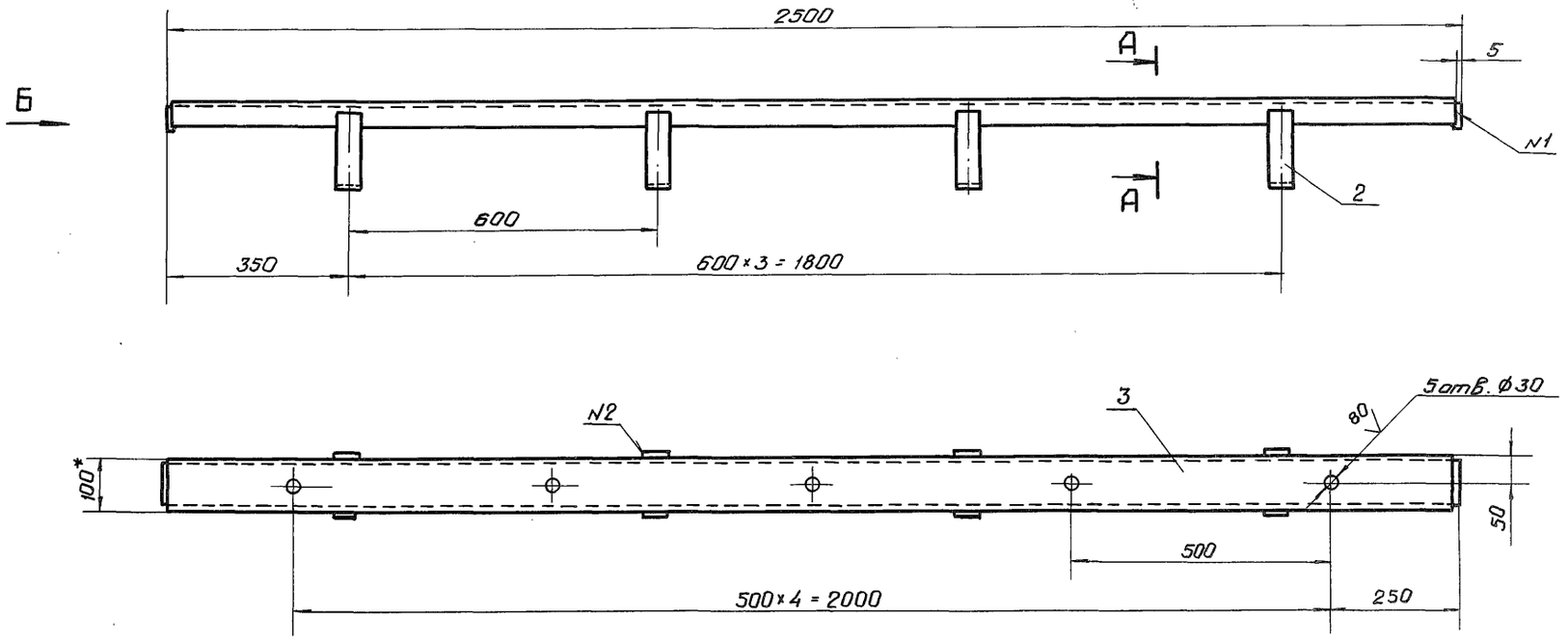

А–А
М 1:5

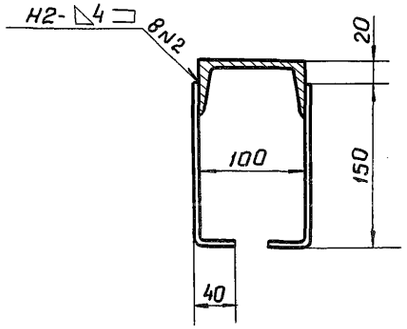

Вид Б
М 1:5

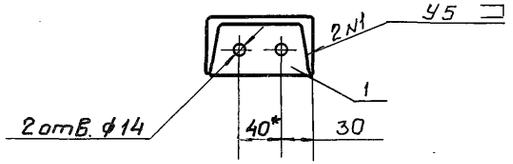

1. * Размеры для справок.
2. Сварные швы выполнять по ГОСТ 5264-80.
3. Электроды Э42 ГОСТ 9467-75
4. Неуказанные предельные отклонения размеров $\pm \frac{IT14}{2}$

Изм.	Лист	№ докум.	Подпись	Дата
Разраб.		Курилова		11.06.84
Провер.		Попова		17.02.85
Рук. гр.		Попова		17.02.85
Гл. инж. пр.		Гитин		23.02.85
Н. контр.		Бакучава		28.02.85

3.820.2-53 ЗПП 2,5×1,5×2,0-01.300 СБ

Балка пороговая
Сборочный чертеж

Литера	Масса	Масштаб
А	24,6	1:10

Лист | Листов 1

ЛЕНГИПРОВОДХОЗ

Инв. № подл. | Подпись и дата | Взам. инв. № | Инв. № дубл. | Подпись и дата

Выпуск 2

Формат	Зона	Поз.	Обозначение	Наименование	Кол.	Примеч.
				Документация		
А3			ЗПП 2.5×2.0×2.5-02.000сб	Сборочный чертеж		
				Сборочные единицы		
А4		1	ЗПП 2.5×2.0×2.5-02.100	Металлоконструкция	1	
А4		2	ЗПП 2.5×1.5×2.0-02.200	Торцевой отбой	4	
				Детали		
А4		3	ЗПП2.5×1.5×2.0-02.001	Накладка нижняя	1	
А4		4	ЗПП 2.5×2.0×2.5-02.001	Накладка боковая	2	
А4		5	ЗПП 2.5×1.5×2.0-02.003	Уплотнение нижнее	1	
Б4		6	ЗПП 2.5×2.0×2.5-02.002	Уплотнение боковое		
				Пластина I, лист		
				ТМКЩ-М-6×125×2000-1,7		
				ГОСТ 7338-77	2	4,7кг
Б4		7	ЗПП 2.5×2.0×2.5-02.003	Подкладка		
				Пластина I, лист		
				ТМКЩ-М-10×70×1920-1,7		
				ГОСТ 7338-77	2	4,2 кг
				Стандартные изделия		
				Болты ГОСТ 7798-70		
		8		М12×50 46.029	52	
		9		М16×45 46.029	16	
				Гайки ГОСТ 5915-70		
		10		М12 5.029	52	
		11		М16 5.029	16	

Изм.	Лист	N докум.	Подпись	Дата
Разраб.		Курилова		13.06.84
Провер.		Попова		13.02.85
Т. инж. пр.		Гитин		24.02.85
Н. контр.		Бокучава		29.02.85

ЗПП 2.5×2.0×2.5 - 02.000

Затвор

Литера	Лист	Листов
Д		1

ЛЕНГИПРОВОДХОЗ

Подпись и дата | Инв. № дубл. | Взам. инв. № | Подпись и дата | Инв. № подл.

ЗПП 2.5×1.5×2.0-01.301

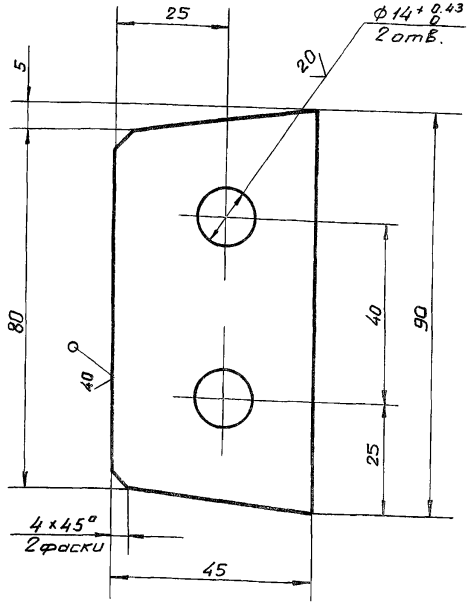

Неуказанные предельные отклонения размеров $\pm \frac{JT14}{2}$

3.820.2-53 ЗПП 2.5×1.5×2.0 - 01.301

Изм.	Лист	N докум.	Подпись	Дата
Разраб.		Курилова		18.06.84
Провер.		Попова		13.02.85
Рук. гр.		Попова		13.02.85
Т. инж. пр.		Гитин		29.02.85
Н. контр.		Бокучава		29.02.85

Ребро

Литера	Масса	Масштаб
А	0,3	1:1
Лист	Листов 1	

Б-ПН-10 ГОСТ 19903-74

ЛЕНГИПРОПРОМХПЗ

ЗПП 2.5×2.0×2.5-02.000СБ

Выпуск 2

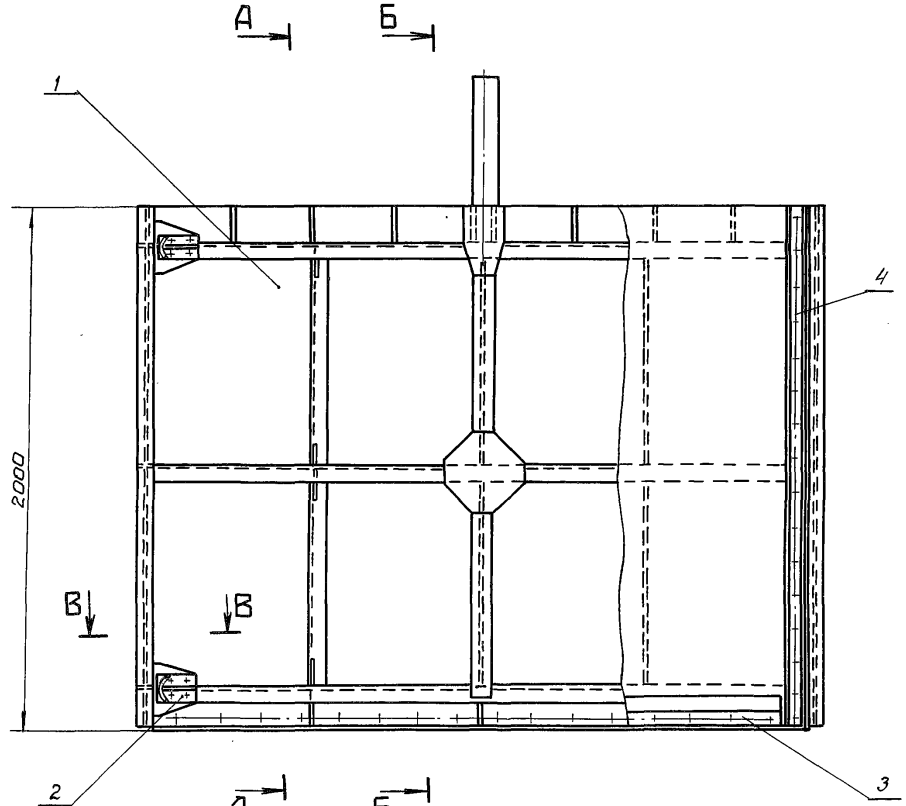

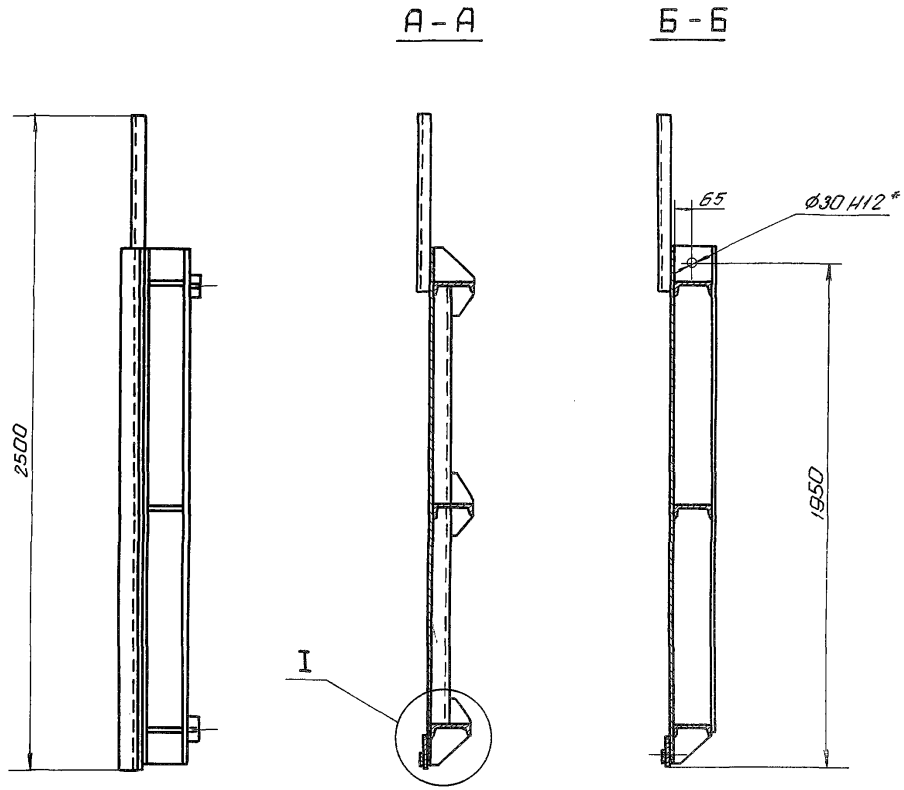

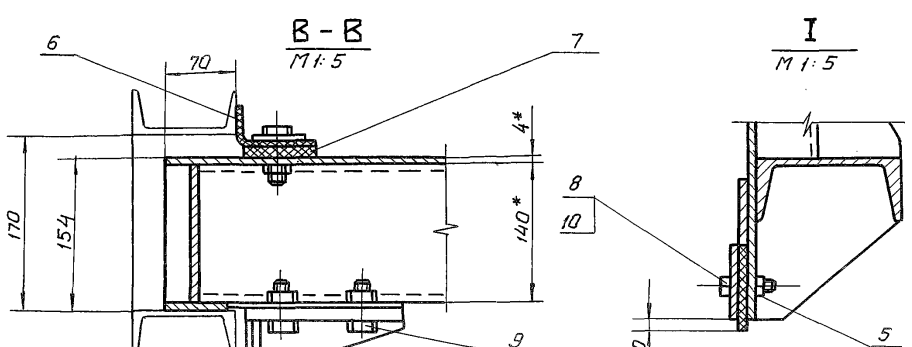

1.* Размеры для справок.

2. Неуказанные предельные отклонения размеров $\pm \frac{IT14}{2}$

3. Площадь окраски $S = 18,8\ м^2$

Изм.	Лист	№ докум.	Подпись	Дата
Разраб.		Курилова	Курилов	14.06.84
Провер.		Попова	[signature]	13.02.85
Рук. гр.		Попова	[signature]	13.02.85
Гл. инж. пр.		Гитин	[signature]	24.02.85
Н. контр.		Бакчиева	[signature]	29.02.85

3.820.2-53 ЗПП 2.5×2.0×2.5-02.000 СБ

Затвор
Сборочный чертеж

Литера	Масса	Масштаб
А	400.3	1:20

Лист | Листов -1

ЛЕНГИПРОВОДХОЗ

Инв. № подл. | Подпись и дата | Взам. инв. № | Инв. № дубл. | Подпись и дата

Выпуск 2

Формат	Зона	Поз.	Обозначение	Наименование	Кол.	Примеч.
				Документация		
А3			ЗПП 2.5×2.0×2.5-02.100 СБ	Сборочный чертеж		
				Детали		
А4		1	ЗПП 2.5×2.0×2.5-02.101	Обшивка	1	
А4		2	ЗПП 2.5×2.0×2.5-02.102	Уголок	2	
		3	ЗПП 2.5×2.0×2.5-02.102-01	Уголок	2	
А4		4	ЗПП 2.5×1.5×2.0-02.103	Накладка	1	
А4		5	ЗПП 2.5×1.5×2.0-02.104	Накладка	1	
А4		6	ЗПП 2.5×1.5×2.0-02.105	Накладка	4	
А4		7	ЗПП 2.5×2.0×2.5-02.103	Прошина	1	
		8	ЗПП 2.5×2.0×2.5-02.103-01	Прошина	1	
А4		9	ЗПП 2.5×2.0×2.5-02.104	Ребро	3	
А4		10	ЗПП 2.5×2.0×2.5-02.105	Ребро	2	
А4		11	ЗПП 2.5×2.0×2.5-02.106	Ребро	6	
А4		12	ЗПП 2.5×2.0×2.5-02.107	Ребро	4	
А4		13	ЗПП 2.5×2.0×2.5-02.108	Ребро	4	
Б.4.		14	ЗПП 2.5×2.0×2.5-02.109	Ригель		
				Швеллер 14 ГОСТ 8240-72 / Вст3сп5 ГОСТ 535-79		
				$L = 2575 \pm \frac{JT14}{2}$	3	95.0 кг
Б.4.		15	ЗПП 2.5×2.0×2.5-02.110	Полоса		
				Полоса 10×60 ГОСТ 103-76 / Вст3сп5 ГОСТ 535-79		
				$L = 1990 \pm \frac{JT14}{2}$	2	18.7 кг
Б.4.		16	ЗПП 2.5×2.0×2.5-02.111	Полоса		
				Полоса 10×60 ГОСТ 103-76 / Вст3сп5 ГОСТ 535-79		
				$L = 2346 \pm \frac{JT14}{2}$	1	11.1 кг
Б.4.		17	ЗПП 2.5×2.0×2.5-02.112	Полоса		
				Полоса 5×80 ГОСТ 103-76 / Вст3сп5 ГОСТ 535-79		
				$L = 605 \pm \frac{JT14}{2}$	1	1.9 кг
Б.4.		18	ЗПП 2.5×2.0×2.5-02.113	Полоса		
				Полоса 5×80 ГОСТ 103-76 / Вст3сп5 ГОСТ 535-79		
				$L = 730 \pm \frac{JT14}{2}$	1	2.3 кг
Б.4.		19	ЗПП 2.5×2.0×2.5-02.114	Ребро		
				Полоса 5×140 ГОСТ 103-76 / Вст3сп5 ГОСТ 535-79		
				$L = 27 \pm \frac{JT14}{2}$	6	0.9 кг
Б.4.		20	ЗПП 2.5×2.0×2.5-02.115	Ребро		
				Полоса 5×140 ГОСТ 103-76 / Вст3сп5 ГОСТ 535-79		
				$L = 1990 \pm \frac{JT14}{2}$	2	21.9 кг
Б.4.		21	ЗПП 2.5×2.0×2.5-02.116	Уголок		
				Уголок Б-63×63×5 ГОСТ 8509-72 / Вст3сп5 ГОСТ 535-79		
				$L = 750 \pm \frac{JT14}{2}$	1	3.6 кг
				Стандартные изделия		
		22		Шайба 12.01.05		
				ГОСТ 10906-78	4	
		23		Шайба 16.01.05		
				ГОСТ 10906-78	8	

Инв. № подл. | Подпись и дата | Взам. инв. № | Инв. № дубл. | Подпись и дата

Изм.	Лист	№ докум.	Подпись	Дата
Разраб.		Курилова		15.06.84
Провер.		Попова		13.02.85
Т.инж.пр.		Гитин		24.02.85
Н.контр.		Бокинава		29.02.85

ЗПП 2.5×2.0×2.5-02.100

Металлоконструкция

Литера	Лист	Листов
А	1	2

ЛЕНГИПРОМЕЛИОВОДХОЗ

3.820.2-53 ЗПП 2.5×2.0×2.5-02.100 Лист

ЗПП2.5×2.0×2.5-02-100С6

Выпуск 2

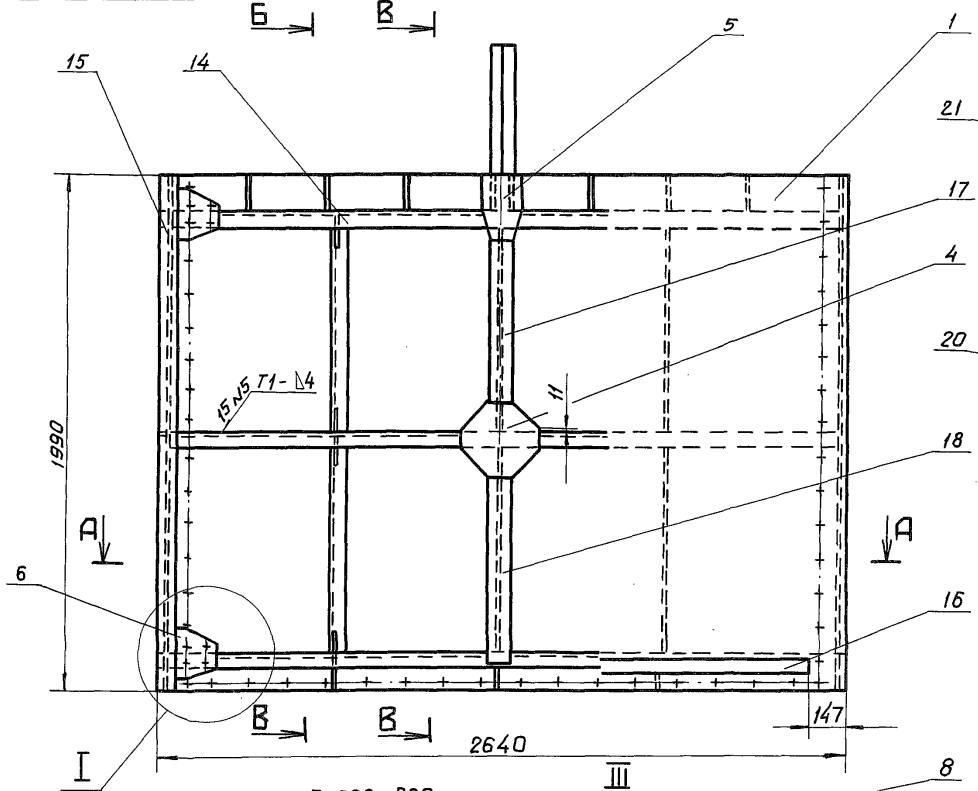

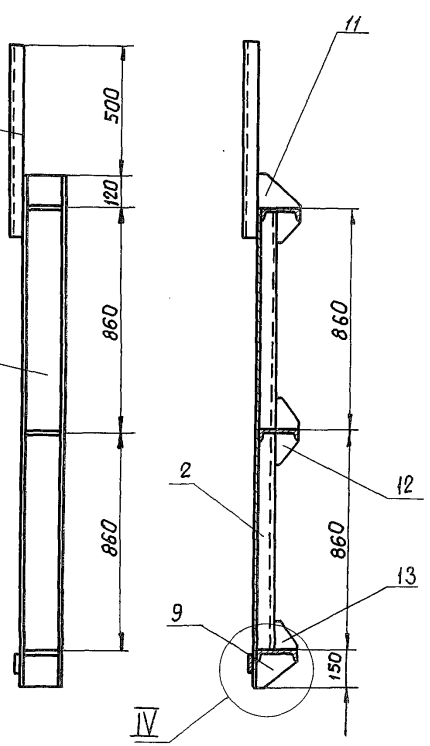

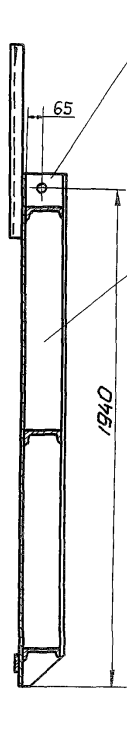

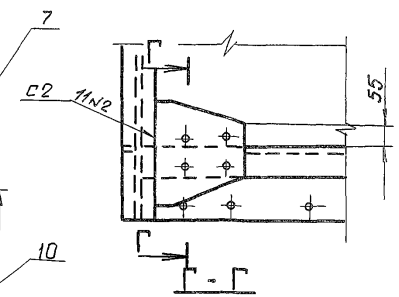

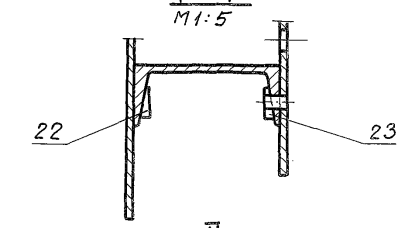

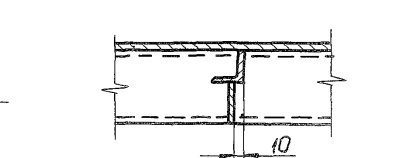

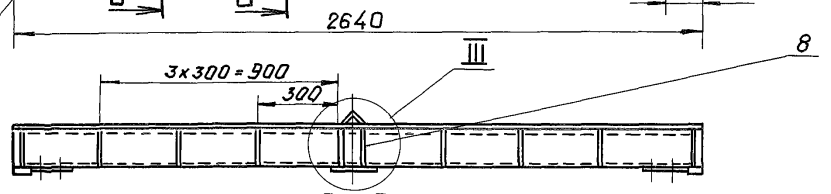

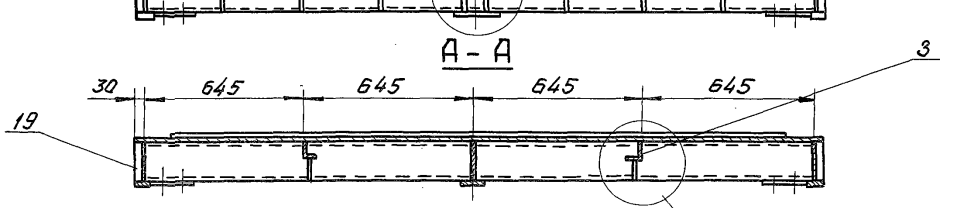

III М1:10 V М1:2 IV М1:10

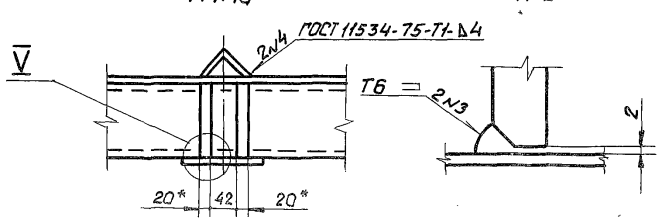

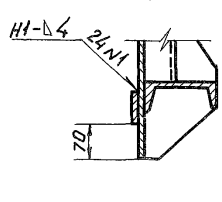

1. * Размеры для справок.
2. Сварные швы выполнять по ГОСТ 5264-80.
3. Электроды Э42 ГОСТ 9467-75.
4. Сварку вести швом Т3-Δ4 по периметру прилегания свариваемых деталей, кроме швов, указанных на чертеже.
5. Неуказанные предельные отклонения размеров $\pm \frac{JT14}{2}$

Изм.	Лист	№ докум.	Подпись	Дата
Разраб.		Курилова		18.06.84
Провер.		Попова		25.02.85
Рук. гр.		Попова		25.02.85
Гл. инж. пр.		Гитин		28.02.85
Н. контр.		Бокучава		

3.820.2-53 ЗПП2.5×2.0×2.5-О2.100С6

Металлоконструкция сварочный чертеж

Литера	Масса	Масштаб
А	360,6	1:20
Лист	Листов - 1	

ЛЕНГИПРОКОММУНПРОЕКТ

Выпуск 2

ЗПП 2.5×2.0×2.5-02.101

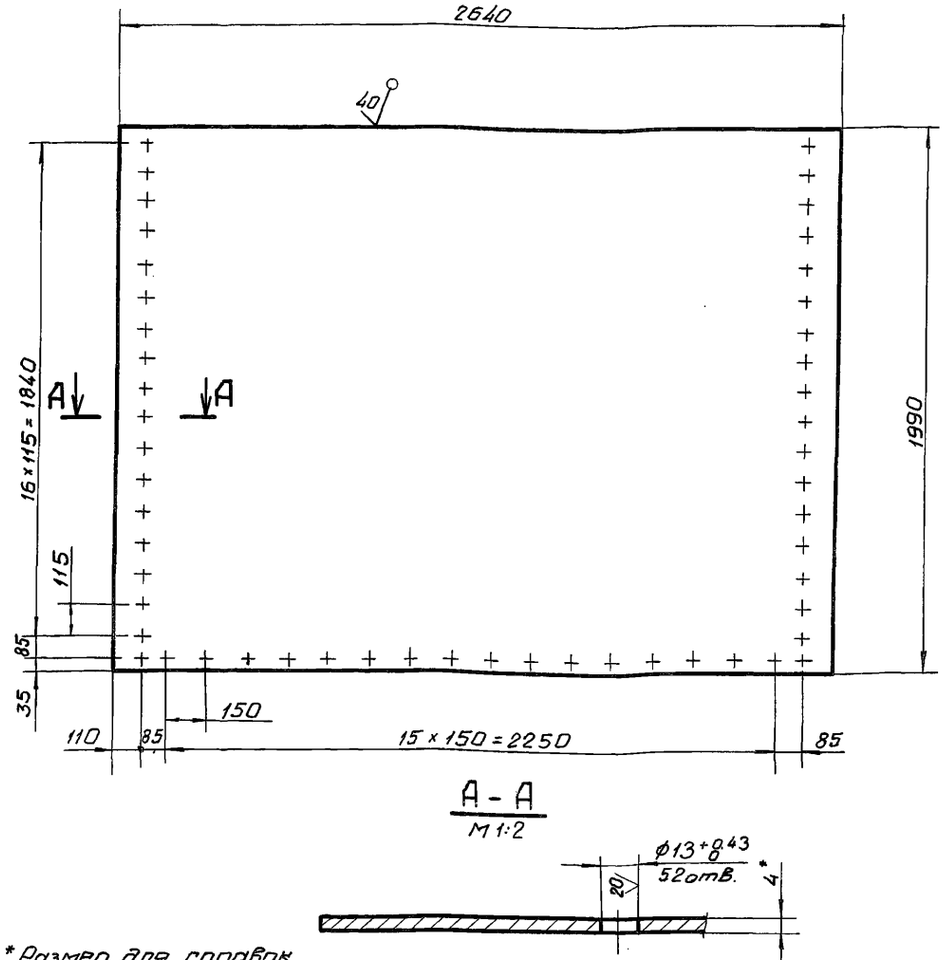

А-А
М1:2

1.* Размер для справок.
2. Предельные отклонения размеров, координирующих оси отверстий ±0,28мм
3. Предельные отклонения прочих размеров $\pm \frac{JT14}{2}$

Изм.	Лист	№ докум.	Подпись	Дата
Разраб.		Курилова		19.06.84
Провер.		Попова		25.02.85
Рук. гр.		Попова		25.02.85
Гл.инж.пр.		Гитин		28.02.85
Н.контр.		Брюшина		29.02.85

ЗПП 2.5×2.0×2.5-02.101

Обшивка

Литера	Масса	Масштаб
А	164,7	1:20
Лист	Листов - 1	

Б-ПН-4 ГОСТ19903-74

ЛЕНГИПРОВОДХОЗ

ЗПП 2.5×2.0×2.5-02.102

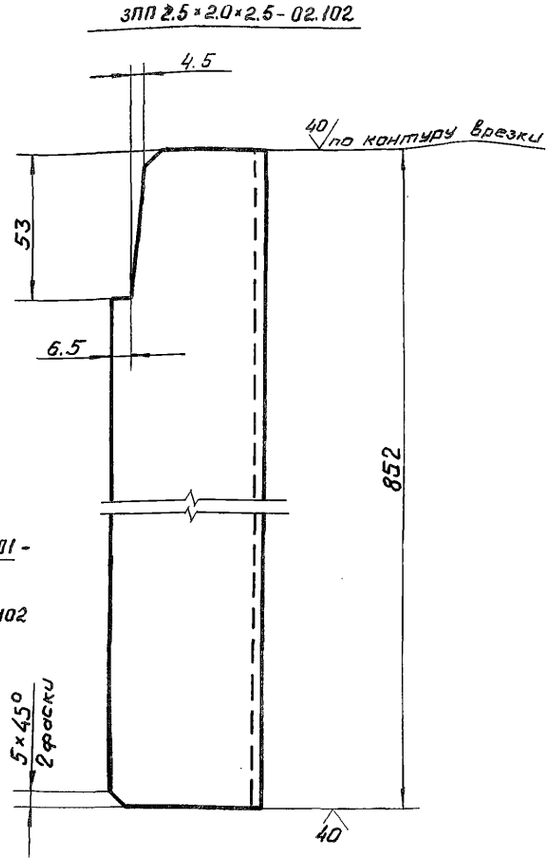

ЗПП 2.5×2.0×2.5-02.102-01 - зеркальное отражение.
Остальное - см. ЗПП 2,5×2,0×2,5-02.102

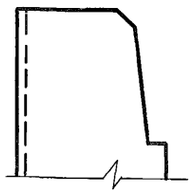

Неуказанные предельные отклонения размеров $\pm \frac{JT14}{2}$

Изм.	Лист	№ докум.	Подпись	Дата
Разраб.		Курилова		19.06.84
Провер.		Попова		25.02.84
Рук. гр.		Попова		25.02.85
Гл.инж.пр.		Гитин		28.02.85
Н.контр.		Брюшина		29.02.85

3.820.2-53 ЗПП 2.5×2.0×2.5-02.102

Уголок

Литера	Масса	Масштаб
А	2,9	1:2
Лист	Листов - 1	

Чертил Б-56×56×4 ГОСТ8509-72

ЛЕНГИПРОВОДХОЗ

Подпись и дата | Взам. инв.№ | Инв.№ дубл. | Подпись и дата | Инв.№ подл.

Выпуск 2

ЗПП 2.5×1.5×2.0-02.103

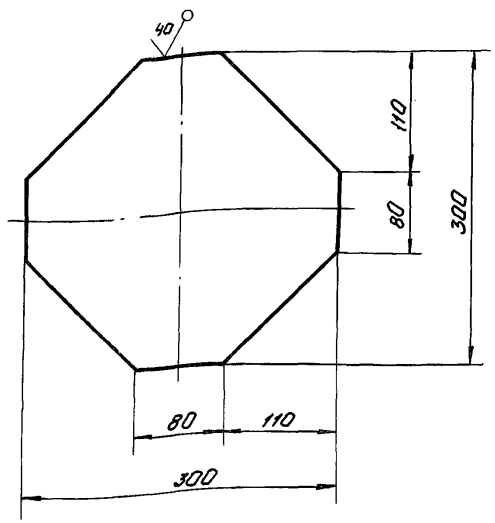

Неуказанные предельные отклонения размеров $\pm \frac{IT14}{2}$

Изм.	Лист	№ докум.	Подпись	Дата
Разраб.		Курилова		19.06.84
Провер.		Попова		25.02.85
Рук. гр.		Попова		25.02.85
Гл. инж. пр.		Гитин		28.02.85
Н. контр.		Бокучава		29.02.85

ЗПП 2.5×1.5×2.0-02.103

Накладка

Литера	Масса	Масштаб
А	2.6	1:5

Лист | Листов 1

Копировал | Б-ПН-5 ГОСТ 19903-74

ЛЕНГИПРОВОДХОЗ

ЗПП 2.5×1.5×2.0-02.104

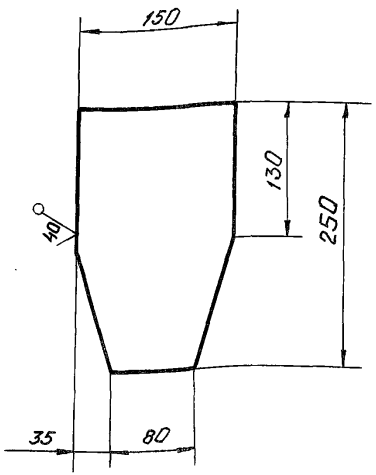

Неуказанные предельные отклонения размеров $\pm \frac{IT14}{2}$

Подпись и дата | Взам. инв. № | Инв. № дубл. | Подпись и дата

Изм.	Лист	№ докум.	Подпись	Дата
Разраб.		Курилова		19.06.84
Провер.		Попова		25.02.85
Рук. гр.		Попова		25.02.85
Гл. инж. пр.		Гитин		28.02.85
Н. контр.		Бокучава		29.02.85

3.820.2-53 ЗПП 2.5×1.5×2.0-02.104

Накладка

Литера	Масса	Масштаб
А	1.3	1:5

Лист | Листов 1

Копировал | Б-ПН-5 ГОСТ 19903-74

ЛЕНГИПРОВОДХОЗ

Выпуск 2

ЗПП 2.5×1.5×2.0-02.105

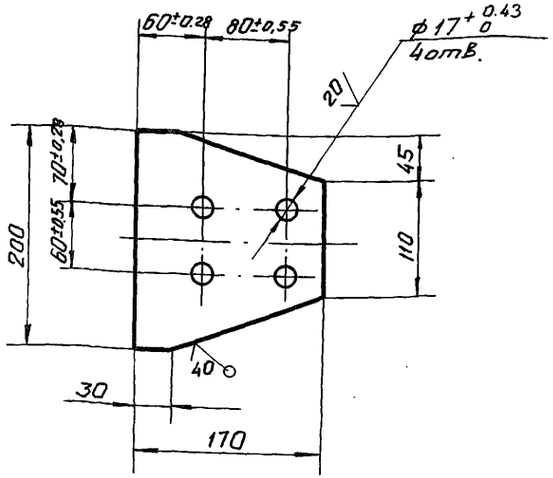

Неуказанные предельные отклонения размеров ± JT14/2

Изм.	Лист	№ докум.	Подпись	Дата
Разраб.		Курилова		22.06.84
Провер.		Попова		26.02.85
Рук. гр.		Попова		26.02.85
Гл. инж. пр.		Гитин		28.02.85
Н. контр.		Бакучава		29.02.85

ЗПП 2.5×1.5×2.0-02.105

Накладка

Литера	Масса	Масштаб
А	1,05	1:5
Лист	Листов 1	

Лист Б-ПН-5 ГОСТ 19903-74

ЛЕНГИПРОВОДХОЗ

Взам. инв. № | Подпись и дата | Инв. № дубл. | Подпись и дата

ЗПП 2.5×2.0×2.5-02.103

ЗПП 2.5×2.0×2.5-02.103

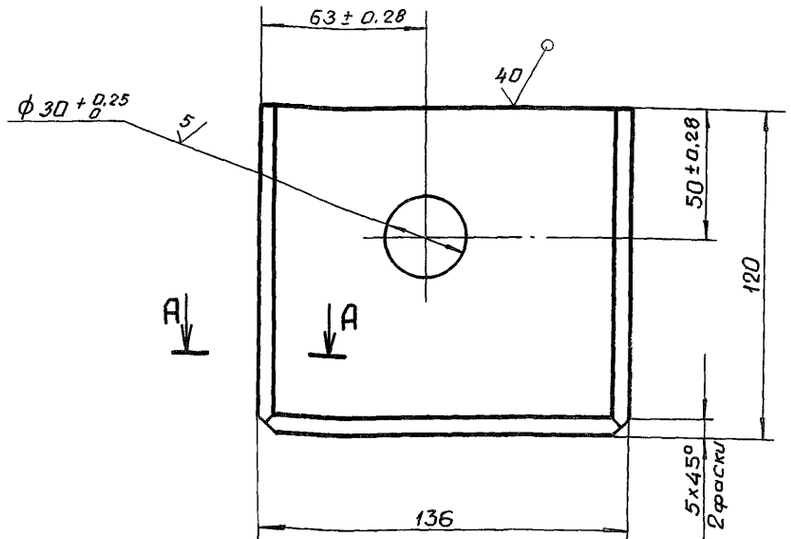

ЗПП 2.5×2.0×2.5-02.103-01 - зеркальное отражение. Остальное - см. ЗПП 2.5×2.0×2.5-02.103

А - А
М 1:1

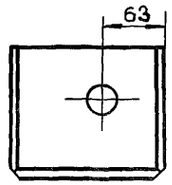

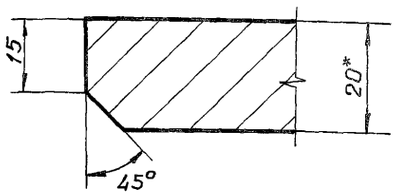

1.* Размер для справок.

2. Неуказанные предельные отклонения размеров ± JT14/2

Изм.	Лист	№ докум.	Подпись	Дата
Разраб.		Курилова		22.06.84
Провер.		Попова		26.02.85
Рук. гр.		Попова		26.02.85
Гл. инж. пр.		Гитин		28.02.85
Н. контр.		Бакучава		29.02.85

3.820.2-53 ЗПП 2.5×2.0×2.5-02.103

Проушина

Литера	Масса	Масштаб
А	2,45	1:2
Лист	Листов 1	

Лист Б-ПН-20 ГОСТ 19903-74

ЛЕНГИПРОВОДХОЗ

Выпуск 2

ЗПП 2.5×2.0×2.5-02.104

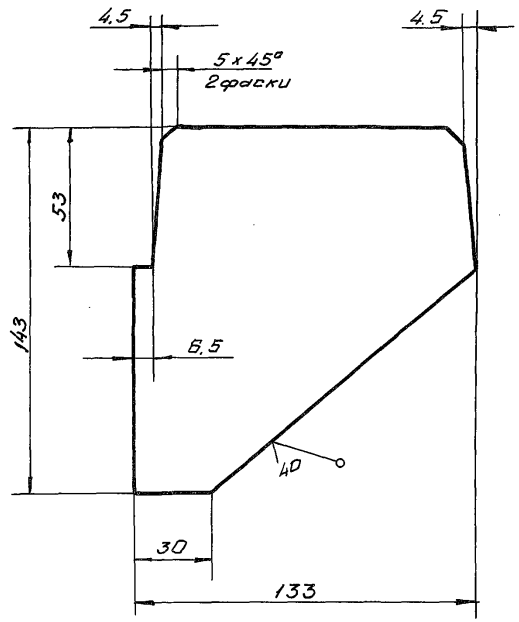

Неуказанные предельные отклонения размеров $\pm \frac{JT14}{2}$

Изм.	Лист	№ докум.	Подпись	Дата
Разраб.		Курилова		22.06.84
Провер.		Попова		26.02.85
Рук. гр.		Попова		26.02.85
Гл. инж. пр.		Гитин		28.02.85
Н. контр.		Бокучава		29.02.85

Ребро

Литера	Масса	Масштаб
А	0,5	1:2
Лист	Листов 1	

Лист Б-ПН-5 ГОСТ 19903-74

Ленгипровпромхоз

ЗПП 2.5×2.0×2.5-02.105

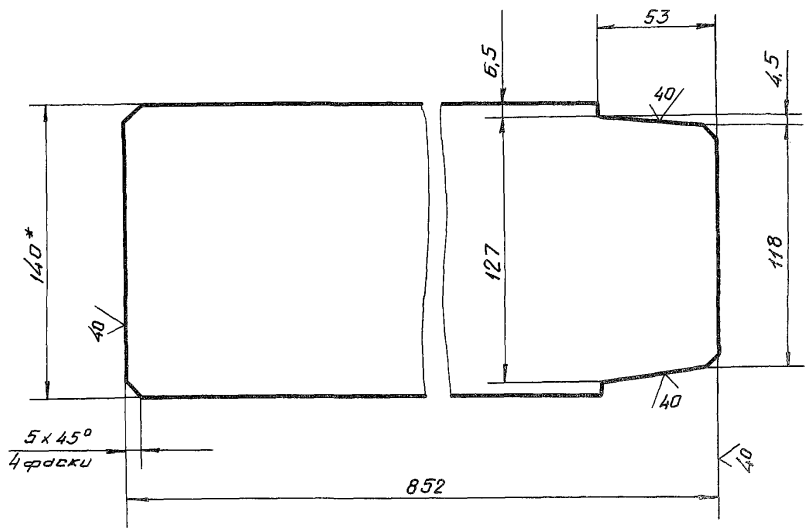

1. * Размер для справок.

2. Неуказанные предельные отклонения размеров $\pm \frac{JT14}{2}$

Взам. инв. № | Подпись и дата | Инв. № подл. | Подпись и дата

Изм.	Лист	№ докум.	Подпись	Дата
Разраб.		Курилова		22.06.84
Провер.		Попова		26.02.85
Рук. гр.		Попова		26.02.85
Гл. инж. пр.		Гитин		28.02.85
Н. контр.		Бокучава		29.02.85

3.820.2-53 ЗПП 2.5×2.0×2.5-02.105

Ребро

Литера	Масса	Масштаб
А	4,7	1:2,5
Лист	Листов 1	

Лист 5×140 ГОСТ 19903-74

Ленгипровпромхоз

Выпуск 2

3ПП2.5×2.0×2.5-02.106

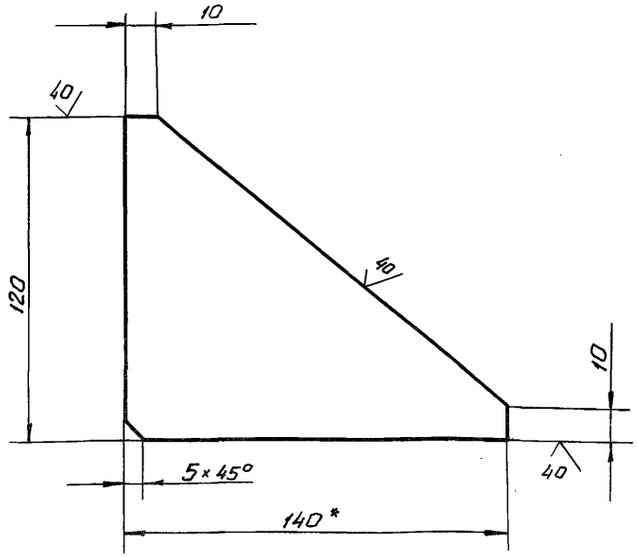

1.* Размер для справок.

2. Неуказанные предельные отклонения размеров $\pm \frac{JT14}{2}$

Изм.	Лист	№ докум.	Подпись	Дата
Разраб.		Курилова		25.06.84
Провер.		Попова		26.02.85
Рук. гр.		Попова		26.02.85
Гл. инж. пр.		Гитин		28.02.85
Н. контр.		Бокучава		29.02.85

3ПП2.5×2.0×2.5-02.106

Ребро

Литера	Масса	Масштаб
А	0.4	1:2
Лист	Листов - 1	

Полоса 5×140 ГОСТ 103-76

ЛЕНГИПРОВОДХОЗ

3ПП2.5×2.0×2.5-02.107

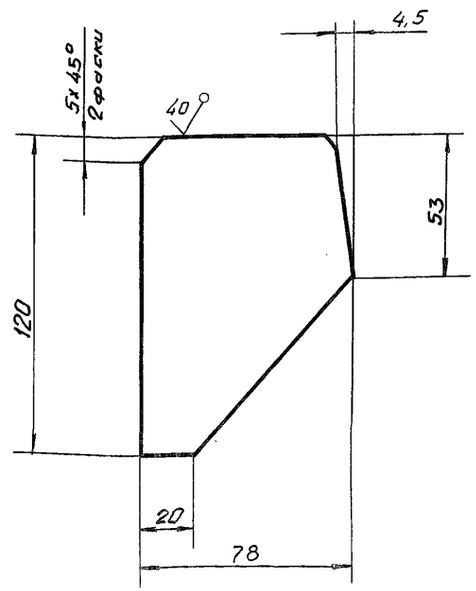

Неуказанные предельные отклонения размеров $\pm \frac{JT14}{2}$

Инв. № подл. | Подпись и дата | Взам. инв. № | Инв. № дубл. | Подпись и дата

Изм.	Лист	№ докум.	Подпись	Дата
Разраб.		Курилова		25.06.84
Провер.		Попова		26.02.85
Рук. гр.		Попова		26.02.85
Гл. инж. пр.		Гитин		28.02.85
Н. контр.		Бокучава		29.02.85

3.820.2-53 3ПП2.5×2.0×2.5-02.107

Ребро

Литера	Масса	Масшт.
А	0.3	1:2
Лист	Листов - 1	

Лист Б-ПН-5 ГОСТ 19903-74

ЛЕНГИПРОВОДХОЗ

Выпуск 2

Формат	Зона	Поз.	Обозначение	Наименование	Кол.	Примеч.
				Документация		
А4			3ПП2.5×1.5×20-0.2.200СБ	Сборочный чертеж		
				Детали		
А4		1	3ПП2.5×1.5×2.0-0.2.201	Основание	1	
А4		2	3ПП2.5×1.5×2.0-0.2.202	Ребро	1	
А4		3	3ПП2.5×1.5×2.0-02.203	Упор	1	

Изм.	Лист	N: докум.	Подпись	Дата
Разраб.		Курилова		27.06.84
Провер.		Попова		26.02.85
Гл.инж.пр		Гитин		28.02.85
Н.контр.		Бокичева		29.02.85

3ПП2.5×1.5×2.0-02.200

Торцевой отбой

Литера	Лист	Листов
А		1

ЛЕНГИПРОВОДХОЗ

3ПП2.5×2.0×2.5-02.108

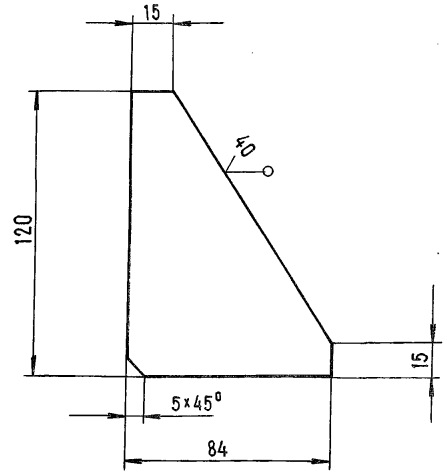

Неуказанные предельные отклонения размеров $\pm \frac{JT14}{2}$

Инв.№ подл. | Подпись и дата | Взам.инв.№ | Инв.№ дубл. | Подпись и дата

Изм.	Лист	N: докум.	Подпись	Дата
Разраб.		Курилова		27.06.84
Провер.		Попова		26.02.85
Рук.гр.		Попова		26.02.85
Гл.инж.пр		Гитин		28.02.85
Н.контр.		Бокичева		29.02.85

3.820.2-53 3ПП2.5×2.0×2.5-02.108

Ребро

Литера	Масса	Масшт.
А	0.25	1:2

Лист	Листов - 1

Лист Б-ПН-5 ГОСТ 19903-74

ЛЕНГИПРОВОДХОЗ

ЗПП 2.5×1.5×2.0-02.200СБ

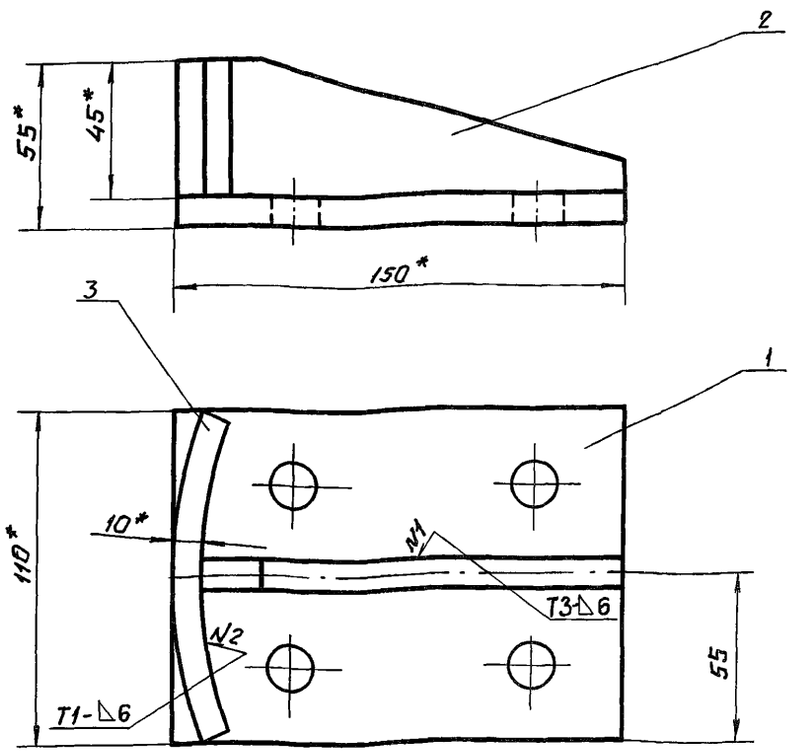

1.* Размеры для справок.

2. Сварные швы выполнять по ГОСТ 5264-80.

3. Электроды Э42 ГОСТ 9467-75.

4. Неуказанные предельные отклонения размеров $\pm \frac{JT14}{2}$

Изм.	Лист	№ докум.	Подпись	Дата
Разраб.		Курилова		27.06.84
Провер.		Попова		26.02.85
Рук. гр.		Попова		26.02.85
Гл.инж.пр.		Гитин		28.02.85
Н.контр.		Бокучава		29.02.85

Торцевой отбой

Сборочный чертеж.

Литера	Масса	Масштаб
А	1,9	1:2
Лист	Листов - 1	

ЛЕНГИПРОВОДХОЗ

ЗПП 2.5×1.5×2.0-02.201

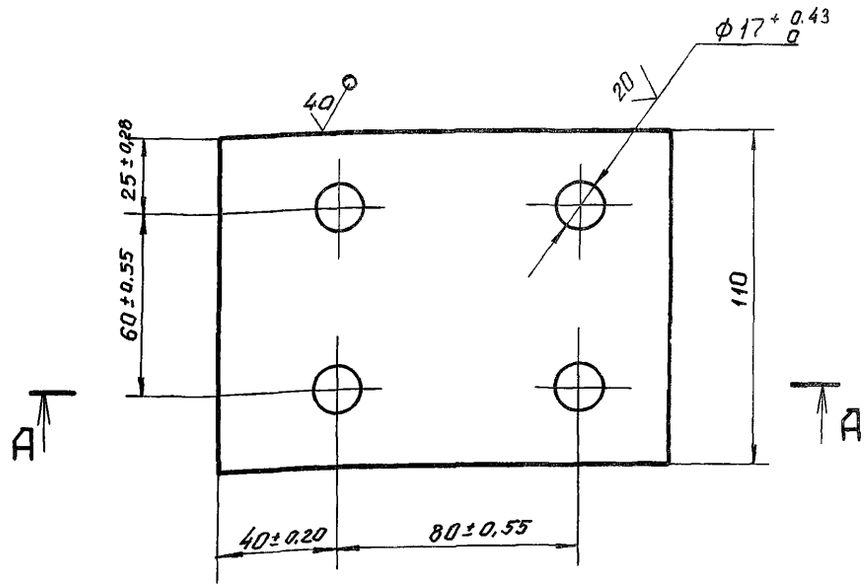

А - А

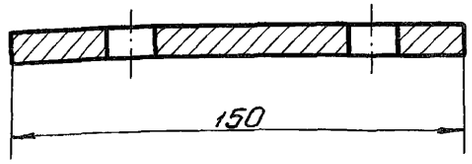

Неуказанные предельные отклонения размеров $\pm \frac{JT14}{2}$

Инв.№ подл. | Подпись и дата | Взам.инв.№ | Инв.№ дубл. | Подпись и дата

3.820.2-53 ЗПП 2.5×1.5×2.0-02.201

Изм.	Лист	№ докум.	Подпись	Дата
Разраб.		Курилова		28.06.84
Провер.		Попова		26.02.85
Рук. гр.		Попова		26.02.85
Гл.инж.пр.		Гитин		28.02.85
Н.контр.		Бокучава		29.02.85

Основание

Литера	Масса	Масштаб
А	1:2	1:2
Лист	Листов - 1	

Лист Б-ПН-10 ГОСТ 19903-74

ЛЕНГИПРОВОДХОЗ

ЗПП2.5-1.5×2.0-02.202

выпуск 2

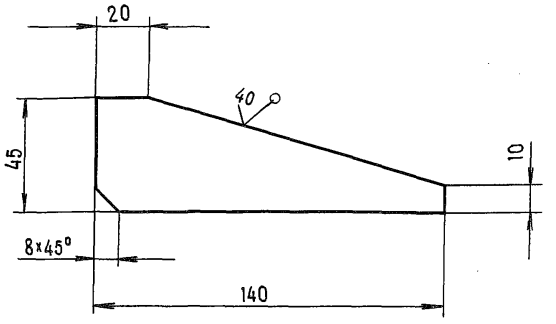

Неуказанные предельные отклонения размеров $\pm \frac{JT14}{2}$

Изм	Лист	№ докум.	Подпись	Дата
Разраб.		Курилова		3.07.84
Провер.		Попова		26.02.85
Рук. гр.		Попова		26.02.85
Гл.инж.пр.		Гитин		28.02.85
Н.контр.		Бокичава		29.02.85

ЗПП 2.5×1.5×2.0-02.202

Ребро

Литера	Масса	Масштаб
А	0.3	1:2

Лист | Листов - 1

Лист Б-ПН-10ГОСТ 19903-74

ЛЕНГИПРОВОДХОЗ

ЗПП2.5×1.5×2.0-02.203

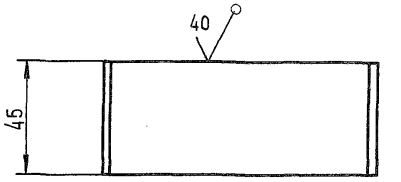

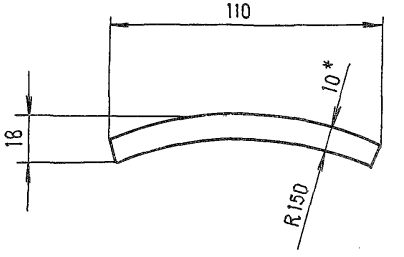

1.* Размер для справок

2. Неуказанные предельные отклонения размеров $\pm \frac{JT14}{2}$

Изм	Лист	№ докум.	Подпись	Дата
Разраб.		Курилова		3.07.84
Провер.		Попова		26.08.85
Рук. гр.		Попова		26.08.85
Гл.инж.пр.		Гитин		28.08.85
Н.контр.		Бокичава		29.02.85

3.820.2-53 ЗПП 2.5×1.5×2.0-02.203

Упор

Литера	Масса	Масштаб
А	0.4	1:2

Лист | Листов - 1

Лист Б-ПН-10 ГОСТ 19903-74

ЛЕНГИПРОВОДХОЗ

Подпись и дата | Взам. инв. № | Инв. № дубл. | Подпись и дата | Инв. № подл.

ЗПП2.5×1.5×2.0-02.001

√(V)

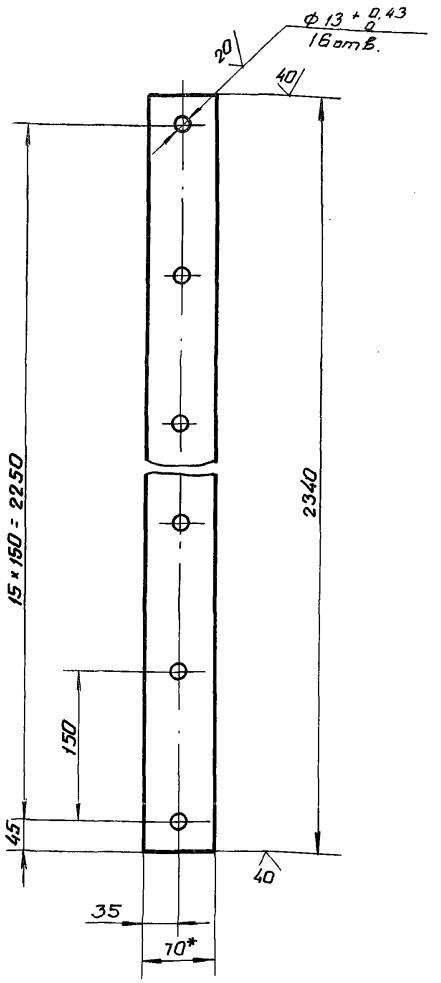

1.* Размер для справок.

2. Предельные отклонения размеров, координирующих оси отверстий ± 0.28 мм

3. Предельные отклонения прочих размеров ± JT14/2

Изм.	Лист	N докум.	Подпись	Дата
Разраб.		Курилова		3.07.84
Провер.		Попова		26.02.84
Рук. гр.		Попова		26.02.85
Гл. инж. пр.		Гитин		28.02.85
Н. контр.		Бокучава		29.02.85

ЗПП2.5×1.5×2.0-02.001

Наклайка нижняя

Литера	Масса	Масштаб
А	6.4	1:5
Лист	Листов -1	

Полоса 5×70 ГОСТ 103-76

ЛЕНГИПРОВОДХОЗ

ЗПП2.5×2.0×2.5-02.001

√(V)

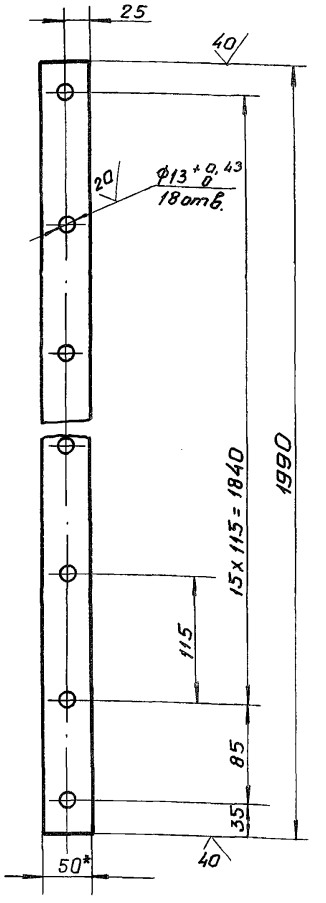

1.* Размер для справок.

2. Предельные отклонения размеров, координирующих оси отверстий ± 0.28 мм

3. Предельные отклонения прочих размеров ± JT14/2

Инв. № подл. | Подпись и дата | Взам. инв. № | Инв. № дубл. | Подпись и дата

Изм.	Лист	N докум.	Подпись	Дата
Разраб.		Курилова		3.07.84
Провер.		Попова		26.02.84
Рук. гр.		Попова		26.02.84
Гл. инж. пр.		Гитин		28.02.85
Н. контр.		Бокучава		29.02.85

3.820.2-53 ЗПП2.5×2.0×2.5-02.001

Наклайка боковая

Литера	Масса	Масштаб
А	3,8	1:5
Лист	Листов -1	

Полоса 5×50 ГОСТ 103-76

ЛЕНГИПРОВОДХОЗ

Выпуск 2

Формат	Зона	Поз.	Обозначение	Наименование	Кол.	Примеч.
				Документация		
А4			ЗПП2.5×2.0×2.5-03.000СБ	Сборочный чертеж		
				Детали		
А4		1	ЗПП2.5×2.0×2.5-03.001	Основание нижнее	1	
А4		2	ЗПП2.5×2.0×2.5-03.002	Основание верхнее	1	
Б.4.		3	ЗПП2.5×2.0×2.5-03.003	Ребро		
				Полоса $\frac{10\times90\ \text{ГОСТ}\ 103\text{-}76}{\text{Вст3сп5 ГОСТ}\ 535\text{-}79}$		
				$L = 158 \pm \frac{JT14}{2}$	4	4.5 кг
Б.4.		4	ЗПП2.5×2.0×2.5-03.004	Труба		
				Труба $\frac{219\times8\ \text{ГОСТ}\ 8732\text{-}70}{\text{В}\ 20\ \text{ГОСТ}\ 8731\text{-}74}$		
				$L = 180 \pm \frac{JT14}{2}$	1	7.5 кг

ЗПП2.5×2.0×2.5-03.000

Изм	Лист	№ докум.	Подпись	Дата
Разраб.		Курилова	Курилова	4.07.84
Провер.		Попова	[signature]	27.02.85
Гл.инж.пр.		Гитин	[signature]	28.02.85

Колонка

Литера	Лист	Листов
А		1

ЗПП2.5×1.5×2.0-02.003

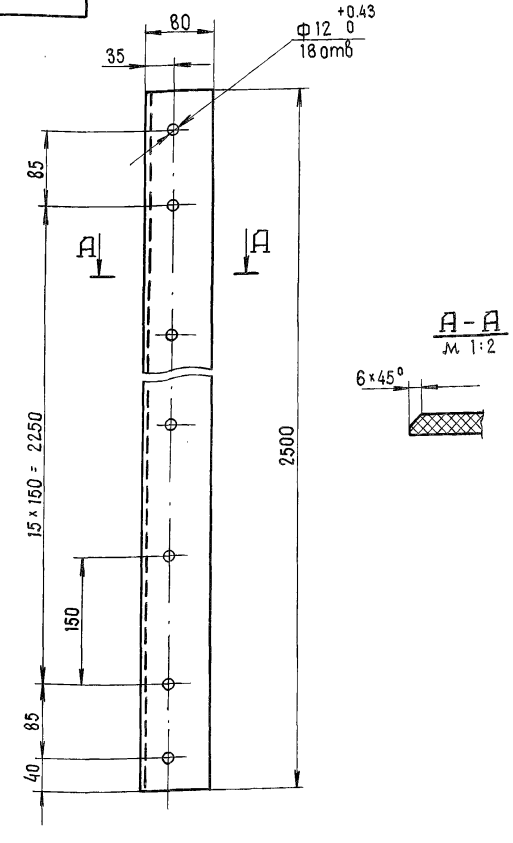

1. Отверстия ф12 сверлить через накладку нижнюю.

Изм	Лист	№ докум.	Подпись	Дата
Разраб.		Курилова	Курилова	4.07.84
Провер.		Попова	[signature]	27.02.85
Рук.гр.		Попова	[signature]	27.02.85
Гл.инж.пр.		Гитин	[signature]	28.02.85

3.820.2-53 ЗПП2.5×1.5×2.0-02.003

Уплотнение нижнее

Литера	Масса	Масштаб
А	3.1	1:5

Лист | Листов - 1

Пластина I. лист

Подпись и дата | Взам.инв.№ | Инв.№ дубл. | Подпись и дата | № подл.

Выпуск 2

ЗПП2.5×2.0×2.5-03.000СБ

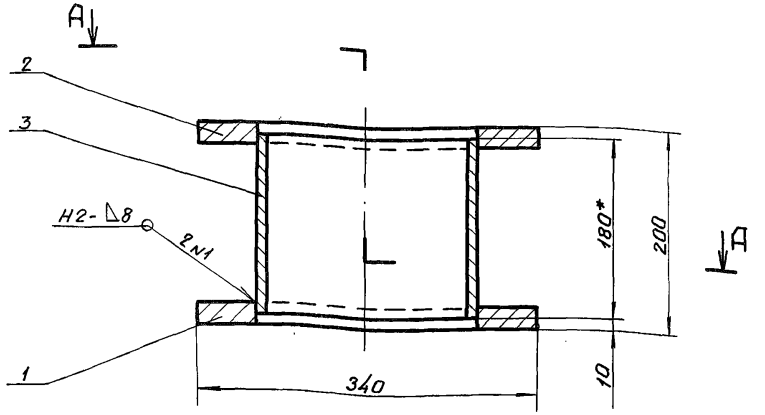

А - А

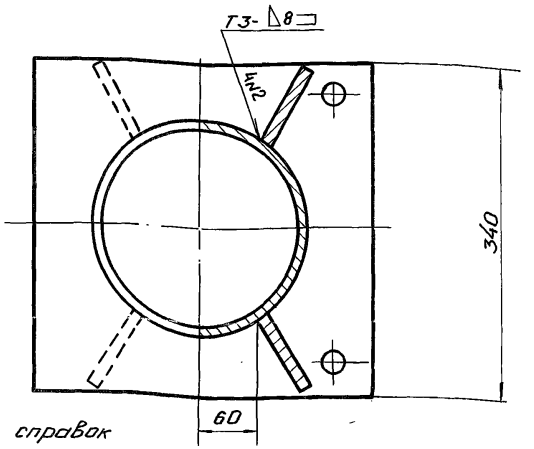

1. *Размеры для справок
2. Сварные швы выполнять по ГОСТ 5264-80
3. Электроды 342 ГОСТ 9467-75
4. Неуказанные предельные отклонения размеров $\pm \frac{JT14}{2}$
5. Площадь окраски S= 0,65 м²

Изм.	Лист	N докум.	Подпись	Дата
Разраб.		Курилова		5.09.84
Провер.		Попова		27.02.85
Рук. гр.		Попова		27.02.85
Гл. инж. пр.		Гитин		28.02.85
Н. контр.		Бокачава		29.02.85

ЗПП2.5×2.0×2.5-03.000СБ

Колонка

Сборочный чертеж

Литера	Масса	Масштаб
А	35.9	1:5
Лист	Листов - 1	

ЛЕНГИПРОНЕФТЕХИМЗАВОДСПЕЦМОНТАЖ

Взам. инв. № | Инв. № дубл. | Подпись и дата | Инв. № подл. | Подпись и дата

ЗПП2.5×2.0×2.5-03.001

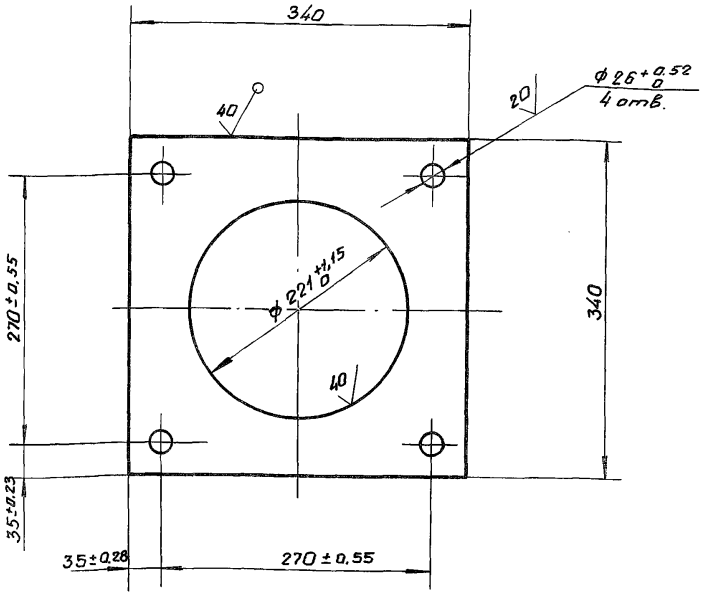

Неуказанные предельные отклонения размеров $\pm \frac{JT14}{2}$

Изм.	Лист	№ докум.	Подпись	Дата
Разраб.		Курилова		5.09.84
Провер.		Попова		27.02.85
Рук. гр.		Попова		27.02.85
Гл. инж. пр.		Гитин		28.02.85
Н. контр.		Бокачава		28.02.85

3.820.2-53 ЗПП2.5×2.0×2.5-03.001

Основание нижнее

Литера	Масса	Масштаб
А	11.8	1:5
Лист	Листов - 1	

Лист Б-ПН-20 ГОСТ 19903-74

ЛЕНГИПРОНЕФТЕХИМЗАВОДСПЕЦМОНТАЖ

Выпуск 2

ЗПП2.5×2.0×2.5-03.002

✓(√)

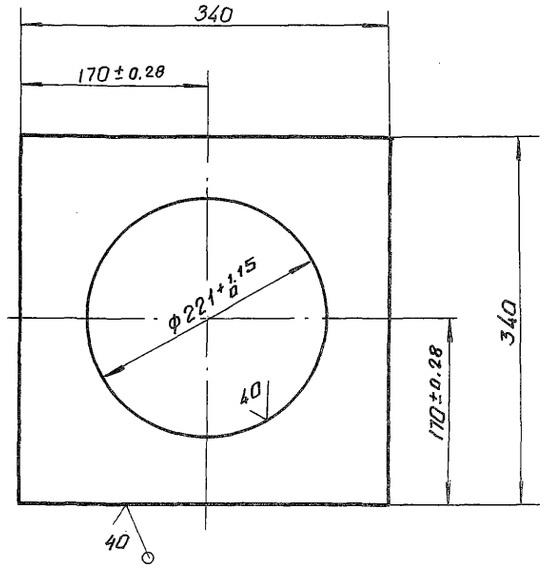

Неуказанные предельные отклонения размеров $\pm \frac{JT14}{2}$

Подпись и дата | Взам. инв. № | Инв. № дубл. | Подпись и дата | Инв. № подл.

Изм.	Лист	№ докум.	Подпись	Дата
Разраб.		Курилова		5.07.84
Провер.		Попова		27.02.85
Рук. гр.		Попова		27.02.85
Гл. инж. пр.		Гитин		28.02.85
Н. контр.		Баскунова		28.02.85

3.820.2-53 ЗПП2.5×2.0×2.5-03.002

Основание верхнее

Литера	Масса	Масштаб
А	12,1	1:5
Лист	Листов 1	

Б-ПН-20 ГОСТ 19903-74

ЛЕНГИПРОПРОВОДМОНТАЖ

26.058.ПВ.070.000 ГЧ

Выпуск 2

Взам. инв. № | Подпись и дата | Инв. № подл. | Подпись и дата

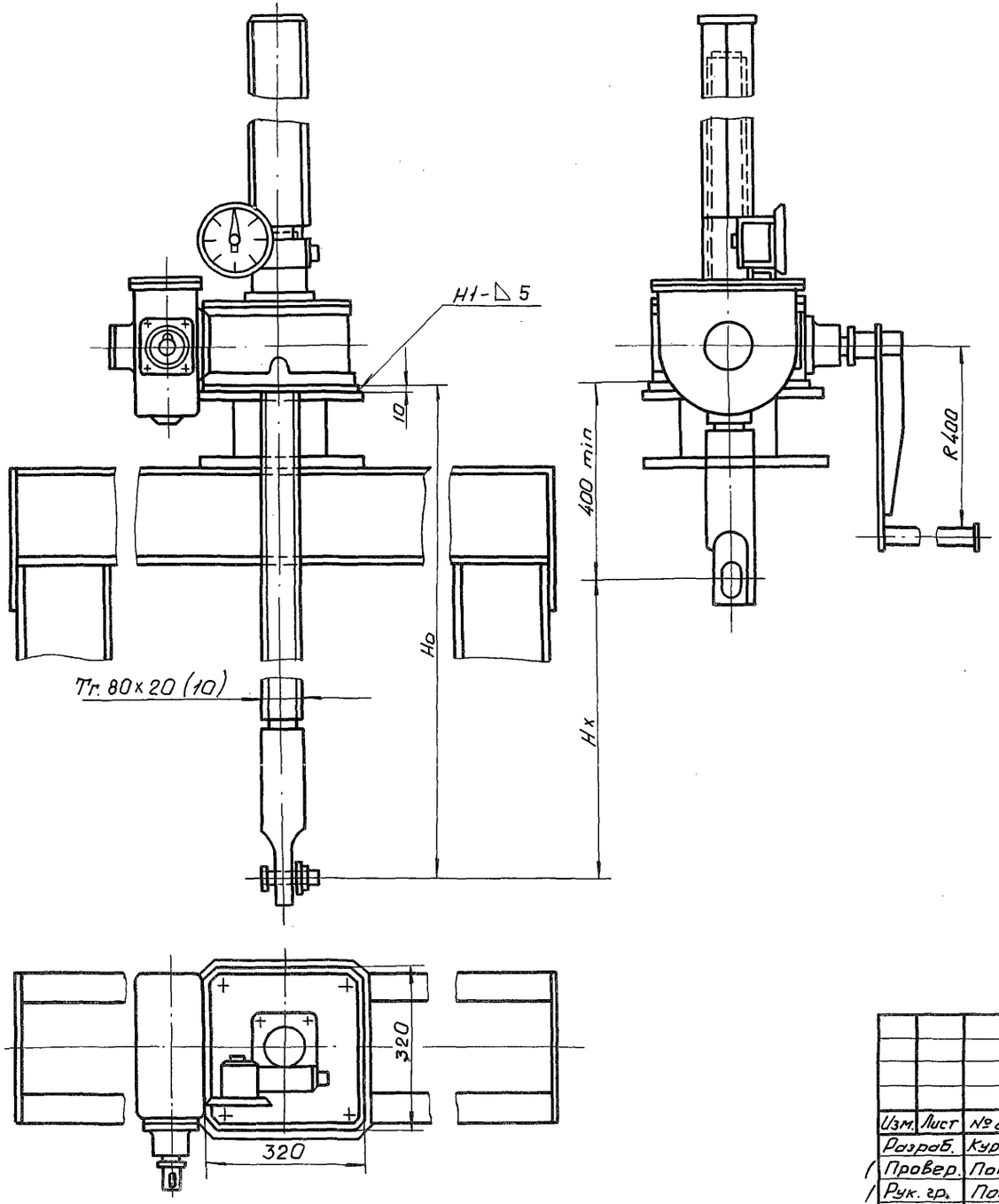

Таблица 1

Техническая характеристика подъемника

Резьба грузового винта	Усилие в тс. наиб.		Но в м наиб.	Усилие на рукоятке при Т в кгс	Время подъема затвора на 1м в мин.
	тяговое Т	посадочное П			
Тг. 80Х Х20 (10)	10	10	4.9	17	33

Таблица 2

Данные на заказ по затвору

Усилие посадочное потребное в тс	Пз	5,0
Расстояние от подошвы подъемника до оси проушины опущенного затвора, м	Но	3.56
Полный ход затвора в м	Нх	2,5
Указатель положения затвора	—	УПР ... 2510
Теоретическая масса подъемника в кг	Q	284.0

1. Сварные швы выполнять по ГОСТ 5264-80.
2. Электроды Э42 ГОСТ 9467-75.

Изм.	Лист	№ докум.	Подпись	Дата
Разраб.		Курилова		9.01.84
Провер.		Попова		27.02.85
Рук. гр.		Попова		27.02.85
Гл. инж. пр.		Гитин		28.02.85
Н. контр.		Блкчуева		28.02.85

3.820.2-53 26.058.ПВ.070.000 ГЧ

Подъемник однвинтовой с ручным приводом груз. 10 тс марки 10В Габаритный чертеж

Литера	Масса	Масштаб
А	См. табл. 2	1:10
Лист	Листов - 1	

ЛЕНГИПРОВОДХОЗ

Выпуск 2

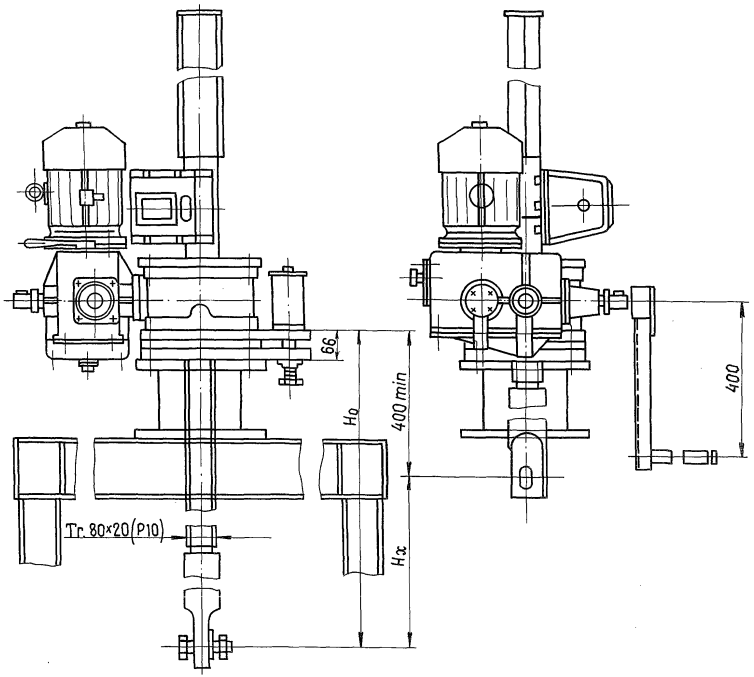

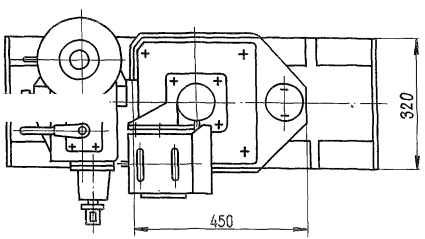

Таблица 1

Техническая характеристика

Резьба грузового винта	Усилие в т.с. тяговое Т	Усилие в т.с. просадка П	H_0 в м наиб.	Электродов 4АС9DL6У1 исп. М302	Станция управления электропр.	Усилие на рукоятке при Т в кгс.	Время подъема затвора на 1м. в мин. электр.	Время подъема затвора на 1м. в мин. вручную
Тг.80×20(P10)	10	10	4.9	n-900об/мин N-1.7 квт.	ЯЛЛ 5401-2874У1	24	6	20

Таблица 2

Данные на заказ по затвору

Усилие посадочное потребное в т.с.	$П_з$	5.0
Усилие регулировки грузового реле в т.с.	Р	5.0
Расстояние от подошвы подъемника до оси проушины опущенного затвора в м.	H_0	3.616
Полный ход затвора в м.	H_x	2.5
Датчик ДПМ1. Шаг гр. винта.	Р	10
Теоретическая масса подъемника в кг.	Q	367

1. Сварные швы выполнять по ГОСТ 5264-80.
2. Электроды Э42 ГОСТ 9467-75.

Изм.	Лист	N: докум.	Подпись	Дата
Разраб.		Курилова		11.01.84
Провер.		Попова		27.02.85
Рук.гр.		Попова		27.02.85
Гл.инж.пр		Гитин		28.02.85
Н.контр.		Вокучава		29.02.85

3.820.2-53 26.058.ПВ.140.000 ГЧ

Подъемник одновинтовой с электроприводом груз. 10тс марки 10ЭВ Габаритный чертеж.

Литера	Масса	Масштаб
А	см. табл.2	1:10
Лист	Листов - 1	

ЛЕНГИПРОВОДХОЗ

Инв.N: подл. | Подпись и дата | Взам.инв.N: Инв.N: дубл. | Подпись и дата

gost.e-ecolog.ru