ТИПОВАЯ ДОКУМЕНТАЦИЯ НА КОНСТРУКЦИИ, ИЗДЕЛИЯ И УЗЛЫ ЗДАНИЙ И СООРУЖЕНИЙ

СЕРИЯ 3.820.2-53

ЗАТВОРЫ ПЛОСКИЕ ПОВЕРХНОСТНЫЕ ПЕРЕЛИВНЫЕ РАЗМЕРОМ 2,5х1,5х2,0 м; 2,5х2,0х2,5 и 5,0х2,5х2,8 м

ВЫПУСК 1

Затворы плоские поверхностные переливные размером 2,5х1,5х2,0 м

1697/02

цена 1-25

gost.e-ecolog.ru

ТИПОВАЯ ДОКУМЕНТАЦИЯ НА КОНСТРУКЦИИ, ИЗДЕЛИЯ И УЗЛЫ ЗДАНИЙ И СООРУЖЕНИЙ

СЕРИЯ 3.820.2-53

ЗАТВОРЫ ПЛОСКИЕ ПОВЕРХНОСТНЫЕ ПЕРЕЛИВНЫЕ РАЗМЕРОМ 2,5х1,5х2,0 м; 2,5х2,0х2,5 и 5,0х2,5х2,8 м

ВЫПУСК 1

Затворы плоские поверхностные переливные размером 2,5х1,5х2,0 м

Разработана
институтом «Ленгипроводхоз»
Главнечерноземводстроя
Минводхоза СССР

Утверждена Минводхозом СССР
Протокол № 603 от 1.11.1984
Введена в действие с 30.05.1985

Главный инженер института Д.А.Плотников

Главный инженер проекта С.А.Гитин

Выпуск 1

Содержание

Обозначение	Наименование	Стр.
3ПП2.5×1.5×2.0-01.000	Закладные части	3
3ПП2.5×1.5×2.0-00.000	Затвор плоский поверхностный переливной размером 2.5×1.5×2.0м	3
3ПП2.5×1.5×2.0-00.000СБ	Затвор плоский поверхностный переливной размером 2.5×1.5×2.0м Сборочный чертёж	4
3ПП2.5×1.5×2.0-00.000ВС	Затвор плоский поверхностный переливной размером 2.5×1.5×2.0м Ведомость спецификаций	5
3ПП2.5×1.5×2.0-00.000ВП	Затвор плоский поверхностный переливной размером 2.5×1.5×2.0м Ведомость покупных изделий	6
3ПП2.5×1.5×2.0-01.000СБ	Закладные части Сборочный чертёж	7
3ПП2.5×1.5×2.0-01.100	Стойка	8
3ПП2.5×1.5×2.0-01.100СБ	Стойка. Сборочный чертёж	9
3ПП2.5×1.5×2.0-01.200	Ригель	10
3ПП2.5×1.5×2.0-01.101	Ребро	10
3ПП2.5×1.5×2.0-01.200СБ	Ригель. Сборочный чертёж	11
3ПП2.5×1.5×2.0-01.300	Балка пороговая	12
3ПП2.5×1.5×2.0-01.201	Ребро	12
3ПП2.5×1.5×2.0-01.300С	Балка пороговая Сборочный чертёж	13
3ПП2.5×1.5×2.0-02.000	Затвор	14
3ПП2.5×1.5×2.0-01.301	Ребро	14
3ПП2.5×1.5×2.0-02.000СБ	Затвор. Сборочный чертёж	15
3ПП2.5×1.5×2.0-02.100	Металлоконструкция	16
3ПП2.5×1.5×2.0-02.100СБ	Металлоконструкция Сборочный чертёж	17
3ПП2.5×1.5×2.0-02.101	Обшивка	18
3ПП2.5×1.5×2.0-02.102	Уголок	18
3ПП2.5×1.5×2.0-02.103	Накладка	19
3ПП2.5×1.5×2.0-02.104	Накладка	19
3ПП2.5×1.5×2.0-02.105	Накладка	20
3ПП2.5×1.5×2.0-02.106	Проушина	20
3ПП2.5×1.5×2.0-02.107	Ребро	21
3ПП2.5×1.5×2.0-02.108	Ребро	21
3ПП2.5×1.5×2.0-02.109	Ребро	22
3ПП2.5×1.5×2.0-02.110	Ребро	22
3ПП2.5×1.5×2.0-02.200	Торцевой отбой	23
3ПП2.5×1.5×2.0-02.111	Ребро	23
3ПП2.5×1.5×2.0-02.200СБ	Торцевой отбой Сборочный чертеж	24
3ПП2.5×1.5×2.0-02.201	Основание	24
3ПП2.5×1.5×2.0-02.202	Ребро	25
3ПП2.5×1.5×2.0-02.203	Упор	25
3ПП2.5×1.5×2.0-02.001	Накладка нижняя	26
3ПП2.5×1.5×2.0-02.002	Накладка боковая	26
3ПП2.5×1.5×2.0-03.000	Колонка	27
3ПП2.5×1.5×2.0-02.003	Уплотнение нижнее	27
3ПП2.5×1.5×2.0-03.000СБ	Колонка. Сборочный чертеж	28
3ПП2.5×1.5×2.0-03.001	Основание нижнее	28
3ПП2.5×1.5×2.0-03.002	Основание верхнее	29
26.058.ПВ.050.000Г4	Подъемник одновинтовой с ручным приводом груз. 5тс марки 5В. Габаритный чертёж	30
26.058.ПВ.120.000Г4	Подъемник одновинтовой с электроприводом груз. 5тс марки 5ЭВ. Габаритный чертеж	31

Инв. № подл. | Подпись и дата | Взам. инв. № | Инв. № дубл. | Подпись и дата

Выпуск 1

Формат	Зона	Позиция	Обозначение	Наименование	Кол.	Примеч.
				Документация		
А3			ЗПП 2,5×1,5×2,0-01.000 СБ	Сборочный чертеж		
				Сборочные единицы		
А4		1	ЗПП 2,5×1,5×2,0-01.100	Стойка	1	
		2	ЗПП 2,5×1,5×2,0-01.100-01	Стойка	1	
А4		3	ЗПП 2,5×1,5×2,0-01.200	Ригель	1	
А4		4	ЗПП 2,5×1,5×2,0-01.300	Балка пороговая	1	
				Стандартные изделия		
		5		Болт М12×50 46.029		
				ГОСТ 7798-70	4	
		6		Болт М24×80 46.029		
				ГОСТ 7798-70	8	
		7		Гайка М12 5.029		
				ГОСТ 5915-70	4	
		8		Гайка М24 5.029		
				ГОСТ 5915-70	12	
		9		Шайба 24 65Г 029		
				ГОСТ 6402-70	4	

Изм.	Лист	№ докум.	Подпись	Дата
Разраб.		Курилова		14.05.84
Проверил		Попова		4.03.85
Гл. инж. пр.		Гитин		11.03.85
Н. контр.		Бакчиева		12.03.85

ЗПП 2,5×1,5×2,0-01.000

Закладные части

Литера	Лист	Листов
А		1

ЛЕНГИПРОВОДХОЗ

Формат	Зона	Поз.	Обозначение	Наименование	Кол.	Примеч.
				Документация		
А3			ЗПП 2,5×1,5×2,0-00.000 СБ	Сборочный чертеж		
А3			ЗПП 2,5×1,5×2,0-00.000 ВС	Ведомость спецификаций		
А3			ЗПП 2,5×1,5×2,0-00.000 ВП	Ведомость покупных изделий		
А3			26.058.ПВ.050.000 ГЧ	Подъемник одновинтовой с ручным приводом груз. 5т.с. марки 5В Габаритный чертеж		
А3			26.058.ПВ.120.000 ГЧ	Подъемник одновинтовой с электроприводом груз. 5т.с. марки 53В. Габаритный чертеж		
				Сборочные единицы		
А4		1	ЗПП 2,5×1,5×2,0-01.000	Закладные части	1	
А4		2	ЗПП 2,5×1,5×2,0-02.000	Затвор	1	
А4		3	ЗПП 2,5×1,5×2,0-03.000	Колонка	1	
			Переменные данные для исполнений			
			ЗПП 2,5×1,5×2,0-00.000			
				Сборочные единицы		
А4		4	26.058.ПВ.050.000	Подъемник одновинтовой с ручным приводом груз. 5т.с марки 5В	1	
			ЗПП 2,5×1,5×2,0-00.000-01			
				Сборочные единицы		
А4		5	26.058.ПВ.120.000	Подъемник одновинтовой с электроприводом груз. 5т.с марки 53В	1	

Подпись и дата | Инв. № дубл. | Взам. инв. № | Подпись и дата | Инв. № подл.

Изм.	Лист	№ докум.	Подпись	Дата
Разраб.		Курилова		15.05.84
Провер.		Попова		4.03.85
Гл. инж. пр.		Гитин		11.03.85
Н. контр.		Бакчиева		12.03.85

3.820.2-53 ЗПП 2,5×1,5×2,0-00.000

Затвор плоский поверхностный переливной

Литера	Лист	Листов
А		1

ЛЕНГИПРОВОДХОЗ

Выпуск 1

ЗПП 2,5×1,5×2,0-00.000 СБ

РИС.1

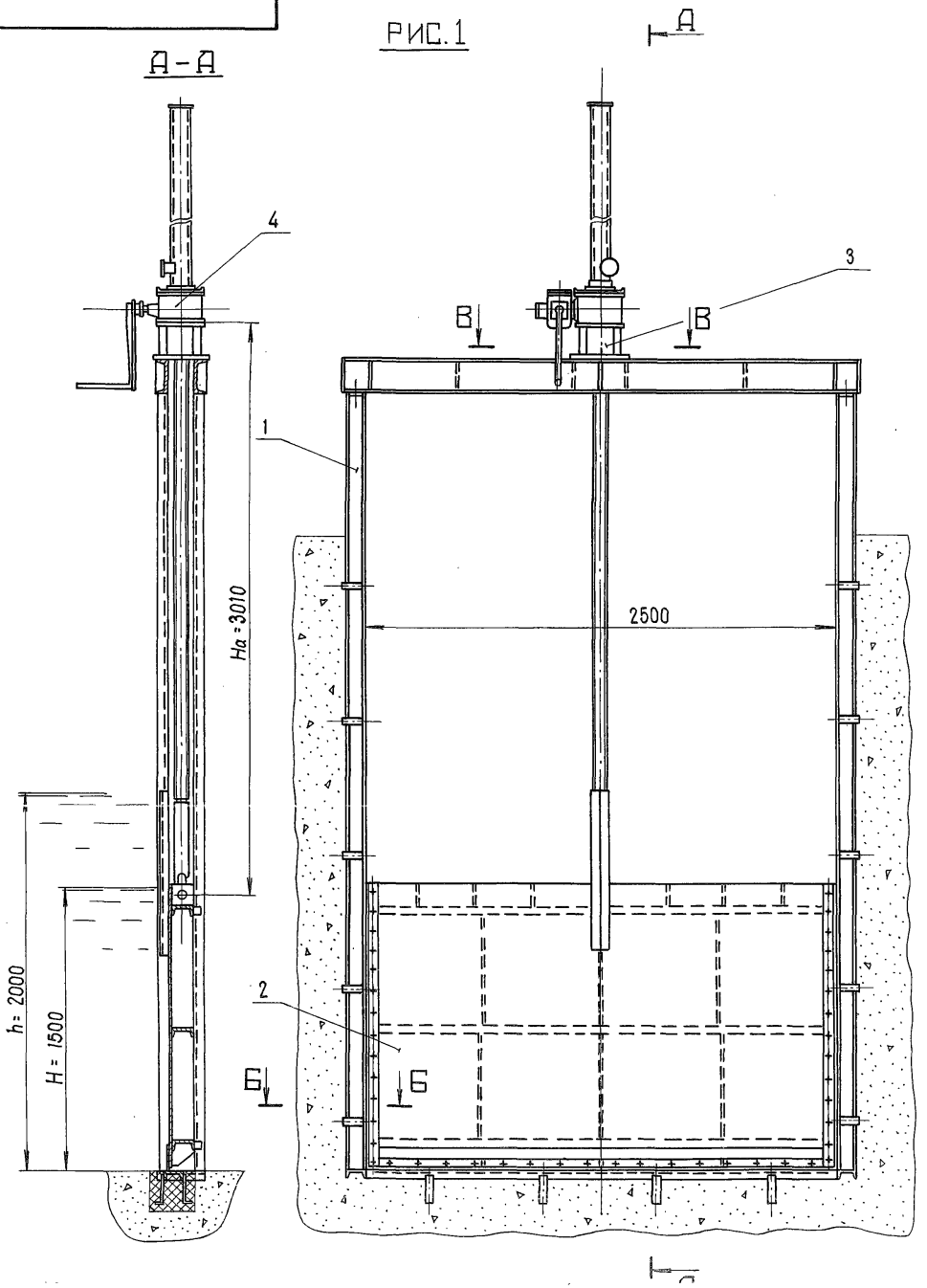

РИС.2

остальное см. рис.1

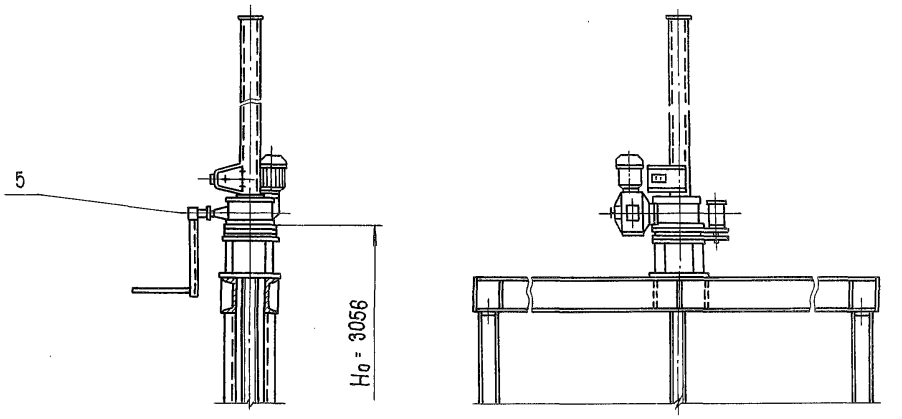

Б-Б

м 1:10

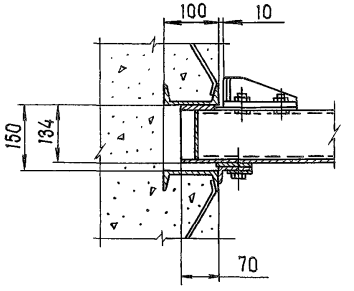

В-В

м 1:10

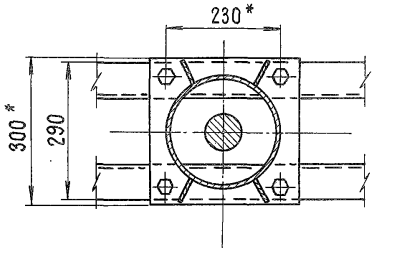

Обозначение	Рис.	Масса кг
ЗПП 2,5×1,5×2,0-00.000	1	826
-01	2	897

1.* Размеры для справок.
2. Неуказанные предельные отклонения размеров $\pm \frac{JT14}{2}$
3. Технические требования см. ТУ 33-336-85.

Изм.	Лист	№ докум.	Подпись	Дата
Разраб.		Курилова		15.05.85
Провер.		Попова		4.03.85
Рук. гр.		Попова		4.03.85
Гл. инж. пр		Гитин		11.03.85

3.820.2-53 ЗПП 2,5×1,5×2,0-00.000 СБ

Затвор плоский поверхностный переливной размером 2,5×1,5×2,0м
Сборочный чертеж.

Литера	Масса	Масшт.
А	см. табл.	1:25

Лист | Листов 1

ЛЕНГИПРОВОДХОЗ

Выпуск 1

№ строки	Обозначение	Наименование	Куда входит: Обозначение	Куда входит: Кол.	Общее кол.	Примечание
1.	ЗПП2.5×1.5×2.0-00.000	Затвор плоский поверхностный переливной				
2.		размером 2.5×1.5×2.0 м				
3.						
4.	ЗПП2.5×1.5×2.0-01.000	Закладные части	ЗПП2.5×1.5×2.0-00.000	1	1	
5.						
6.	ЗПП2.5×1.5×2.0-02.000	Затвор	ЗПП2.5×1.5×2.0-00.000	1	1	
7.						
8.	ЗПП2.5×1.5×2.0-03.000	Колонка	ЗПП2.5×1.5×2.0-00.000	1	1	
9.						
10.	ЗПП2.5×1.5×2.0-01.100	Стойка	ЗПП2.5×1.5×2.0-01.000	2	2	
11.						
12.	ЗПП2.5×1.5×2.0-01.200	Ригель	ЗПП2.5×1.5×2.0-01.000	1	1	
13.						
14.	ЗПП2.5×1.5×2.0-01.300	Балка пороговая	ЗПП2.5×1.5×2.0-01.000	1	1	
15.						
16.	ЗПП2.5×1.5×2.0-02.100	Металлоконструкция	ЗПП2.5×1.5×2.0-02.000	1	1	
17.						
18.	ЗПП2.5×1.5×2.0-02.200	Торцевой отбой	ЗПП2.5×1.5×2.0-02.000	4	4	
19.		Переменные данные для исполнений:				
20.		ЗПП2.5×1.5×2.0-00.000				
21.	Ведомость спецификаций подъемника одновинтового с ручным приводом груз. 5 т.с. марки 5В					
22.		26.058. ПВ. 050. 000 ВС				
23.		ЗПП2.5×1.5×2.0-00.000-01				
24.	Ведомость спецификаций подъемника одновинтового с электроприводом груз. 5тс марки 5ЭВ					
25.		26.058. ПВ. 120. 000 ВС				

Изм.	Лист	№ докум.	Подпись	Дата
Разраб.		Курилова		21.06.85
Провер.		Попова		18.03.85
Гл.инж.пр.		Гитин		19.03.85

3.820.2-53 ЗПП2.5×1.5×2.0-00.000 ВС

Затвор плоский поверхностный переливной размером 2.5×1.5×2.0 м

Литера	Лист	Листов
А		1

Выпуск 1

N строки	Наименование	Код ОКП	Обозначение документа на поставку	Поставщик	Куда входит (обозначение)	Количество: на изделие	Количество: в комплекты	Количество: на регулир.	Количество: Всего	Примечание
1.	Крепежные изделия									
2.	Болт М12×50 46.029		ГОСТ 7798-70			48			48	
3.	М16×45 46.029					16			16	
4.	М24×80 46.029					8			8	
5.										
6.	Гайка М12 5.029		ГОСТ 5915-70			48			48	
7.	М16 5.029					16			16	
8.	М24 5.029					12			12	
9.										
10.	Шайба 12.01.05		ГОСТ 10906-78			8			8	
11.	16.01.05					8			8	
12.	24.01.05					8			8	
13.	Шайба 24 65Г 029		ГОСТ 6402-70			4			4	
14										
15.		Переменные данные для исполнений:								
16.			ЗПП 2.5×1.5×2.0-00.000							
17.	Ведомость покупных	изделий подъемника одновинтового с ручным приводом груз. 5т.с. марки 5В								
18.			26.058. ПВ 050.000 ВП							
19.			ЗПП 2.5×1.5×2.0-00.000-01							
20	Ведомость покупных	изделий подъемника одновинтового с электроприводом груз. 5т.с. марки 5ЭВ								
21.			26.058.ПВ.120.000 ВП							
22.										

Изм.	Лист	№ докум.	Подпись	Дата
Разраб.		Курилова		21.06.84
Провер.		Попова		18.03.85
Гл.инж.пр		Гитин		19.03.85
Н.контр		Бокинова		

3.820.2-53 ЗПП 2.5×1.5×2.0-00.000ВП

Затвор плоский поверхностный переливной размером 2.5×1.5×2.0м
Ведомость покупных

Литера	Лист	Листов
А		1

ЦРИСИПОРВОДХОЗ

ЗПП2,5×1,5×2,0-01.000СБ

Выпуск 1

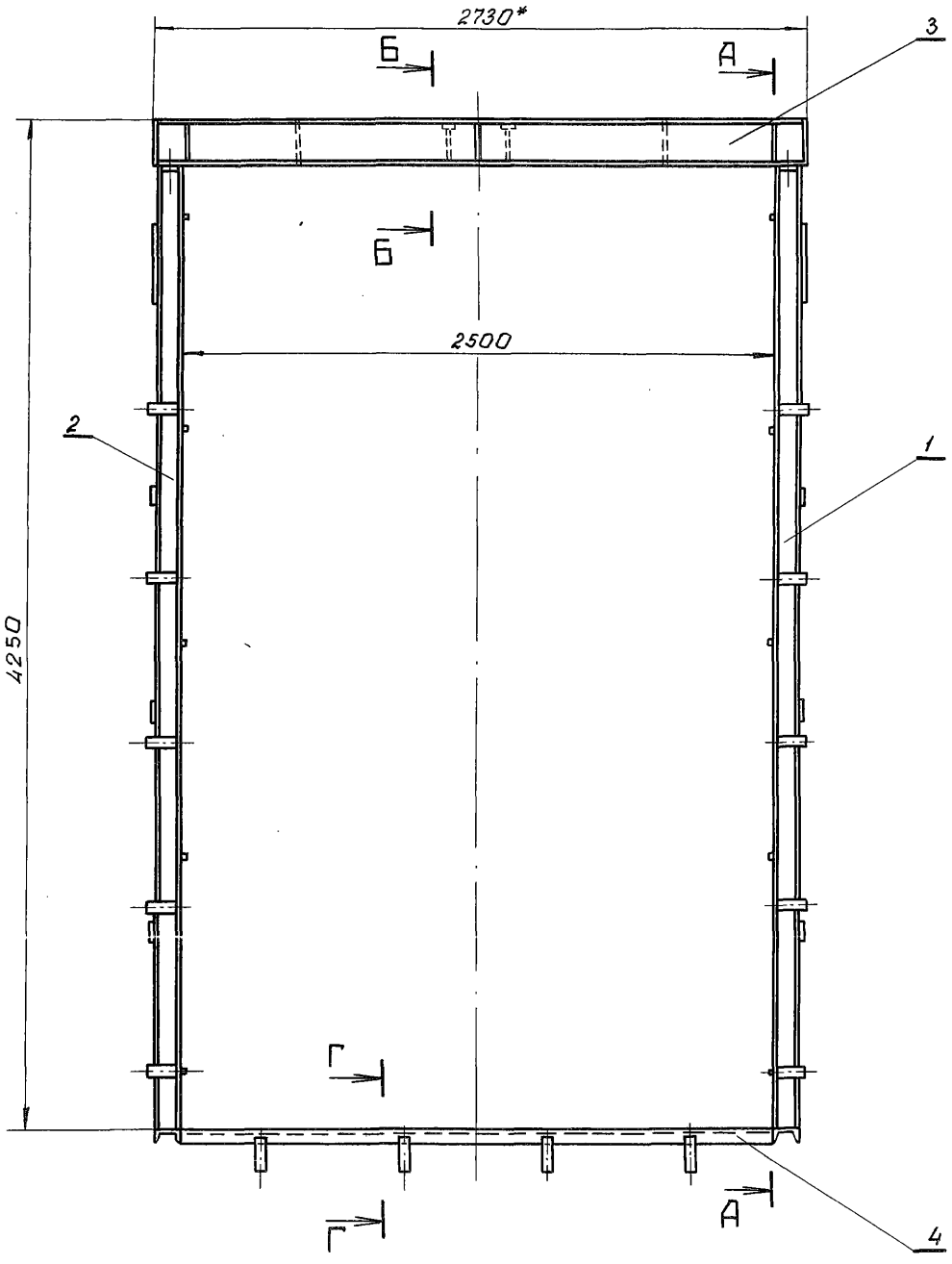

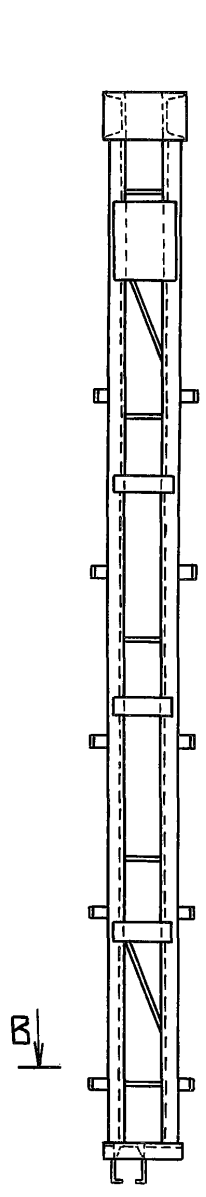

А - А

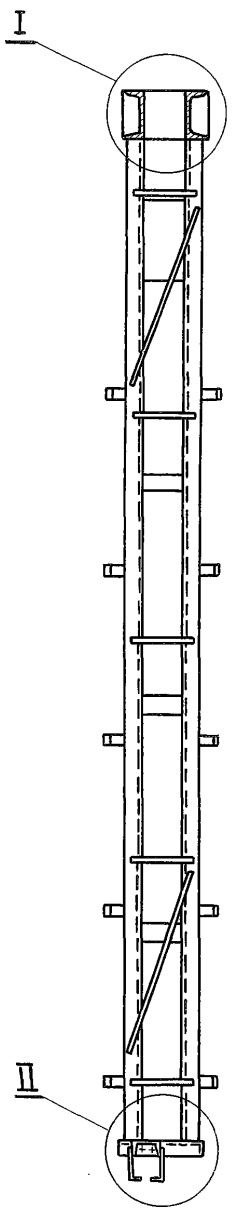

I
М1:10

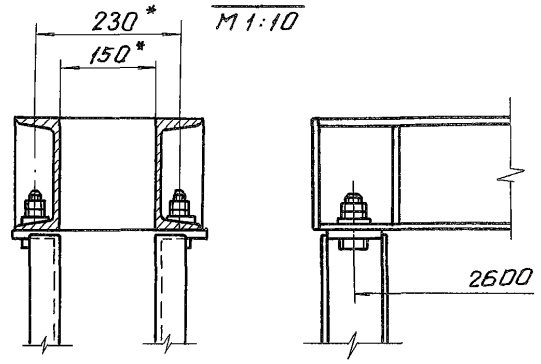

II
М1:10

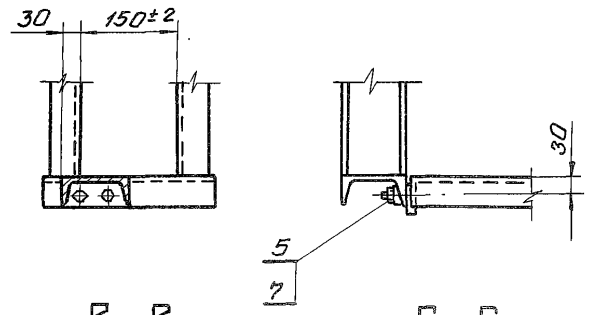

В - В
М1:10

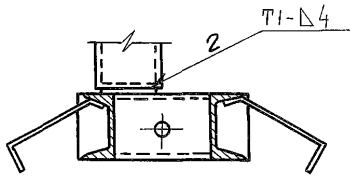

Г - Г
М1:10

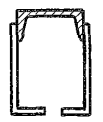

Б - Б
М1:10

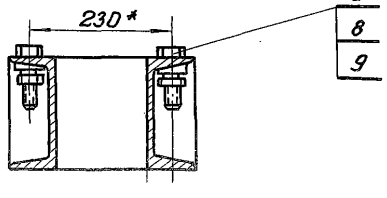

1.* Размеры для справок.
2. Электроды Э42 ГОСТ 9467-75
3. Сварные швы выполнять по ГОСТ 5264-80.

					3.820.2-53	ЗПП 2.5×1.5×2.0-01.000СБ		
					Закладные части Сборочный чертеж.	Литера	Масса	Масштаб
Изм.	Лист	№ докум.	Подпись	Дата		А	302.0	1:25
Разраб.		Курилова		15.05.84		Лист	Листов 1	
Провер.		Попова		4.03.85				
Рук. гр.		Попова		4.03.85				
Н.контр.		Гитин		11.03.85				

Выпуск 1

Формат	Зона	Позиция	Обозначение	Наименование	Кол.	Примеч.
				Документация		
А3			3ПП 2.5×1.5×2.0 -01.100 СБ	Сборочный чертеж		
				Детали		
А4		1	3ПП 2.5×1.5×2.0-01.101	Ребро	2	
Б.Ч.		2	3ПП 2.5×1.5×2.0-01.102	Стойка		
				Швеллер $\frac{10\ ГОСТ\ 8240-72}{Вст3сп5\ ГОСТ\ 535-79}$		
				$L = 4065 \pm \frac{JT14}{2}$	2	69.8 кг
Б.Ч.		3	3ПП 2.5×1.5×2.0-01.103	Швеллер		
				Швеллер $\frac{10\ ГОСТ\ 8240-72}{Вст3сп5\ ГОСТ\ 535-79}$		
				$L = 250 \pm \frac{JT14}{2}$	1	2.1 кг
Б.Ч.		4	3ПП 2.5×1.5×2.0-01.104	Накладка		
				Лист $\frac{Б-ПН-5\ ГОСТ\ 19903-74}{Вст3сп5\ ГОСТ\ 14637-79}$		
				$(230 \times 300) \pm \frac{JT14}{2}$	1	2,7 кг
Б.Ч.		5	3ПП 2.5×1.5×2.0-01.105	Накладка		
				Полоса $\frac{5 \times 50\ ГОСТ\ 103-76}{Вст3сп5\ ГОСТ\ 535-79}$		
				$L = 230 \pm \frac{JT14}{2}$	3	1.35 кг
Б.Ч.		6	3ПП 2.5×1.5×2.0-01.106	Анкер		
				Полоса $\frac{5 \times 50\ ГОСТ\ 103-76}{Вст3сп5\ ГОСТ\ 535-79}$		
				$L = 230 \pm \frac{JT14}{2}$	10	4.5 кг
Б.Ч.		7	3ПП 2.5×1.5×2.0 -01.107	Стяжка		
				Круг $\frac{В16\ ГОСТ\ 2590-71}{Вст3сп5\ ГОСТ\ 535-79}$		
				$L = 230 \pm \frac{JT14}{2}$	5	1.8 кг
Б.Ч.		8	3ПП 2.5×1.5×2.0-01.108	Стяжка		
				Круг $\frac{В16\ ГОСТ\ 2590-71}{Вст3сп5\ ГОСТ\ 535-79}$		
				$L = 800 \pm \frac{JT14}{2}$	2	2.5 кг
				Стандартные изделия		
		9		Шайба 12.01.05		
				ГОСТ 10906-78	2	

Изм.	Лист	№ докум.	Подпись	Дата
Разраб.		Курилова		17.05.84
Провер.		Попова		29.02.85
Гл.инж.пр.		Гитин		1.03.85
Н.контр.		Бокучава		1.03.85

3ПП 2.5×1.5×2.0-01.100

Стойка

Литера	Лист	Листов
А	1	2

ЛЕНГИПРОВОДХОЗ

Подпись и дата | Инв. № дубл. | Взам. инв. № | Подпись и дата | Инв. № подл.

ЗПП 2,5×1,5×2,0-01.100СБ

Выпуск 1

ЗПП 2,5×1,5×2,0-01.100 СБ

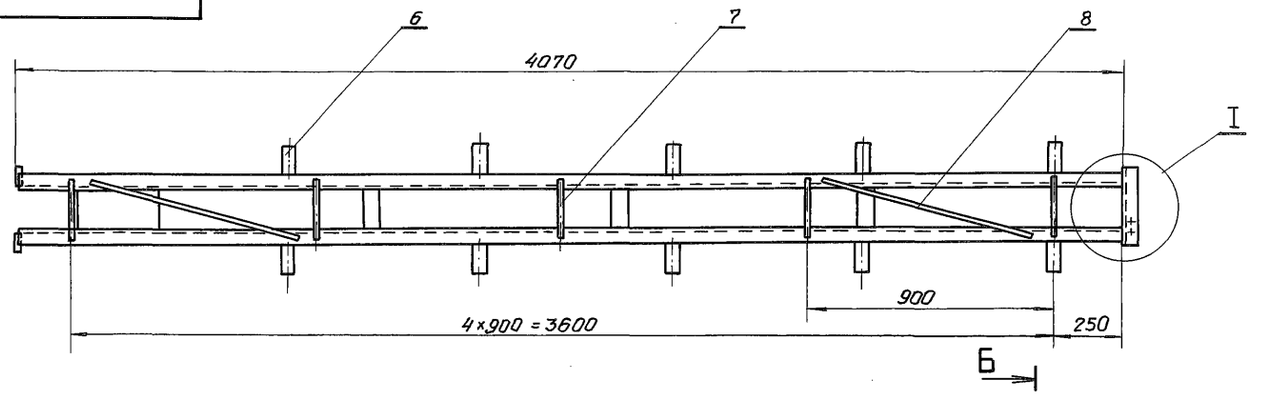

Вид А
М 1:5

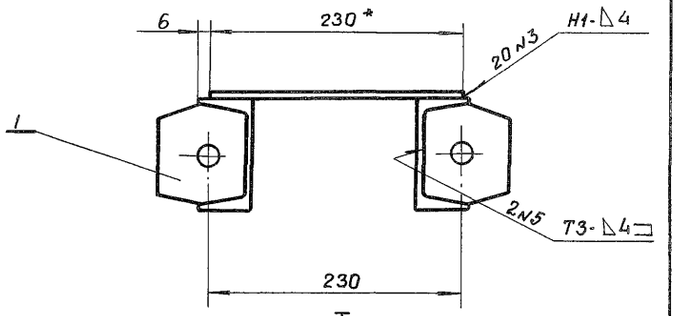

I
М 1:5
повернуто

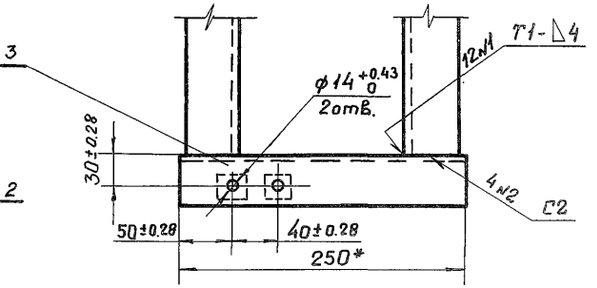

ЗПП 2,5×1,5×2,0-01.100-01 - зеркальное отражение. Остальное - см. ЗПП 2,5×1,5×2,0-01.100

М 1:10

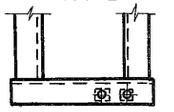

Б-Б
М 1:5

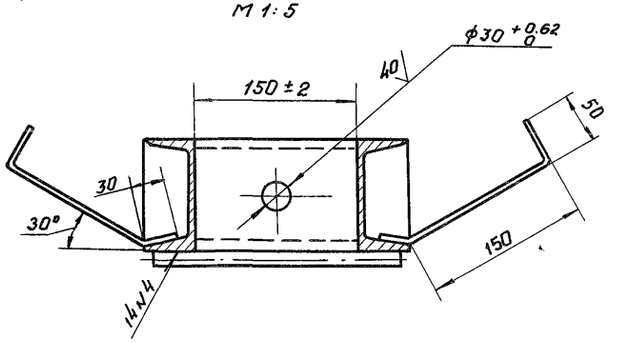

II
М 1:5

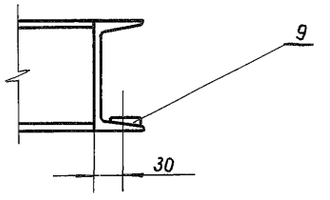

1. * Размеры для справок.
2. Сварные швы выполнять по ГОСТ 5264-80.
3. Электроды Э42 ГОСТ 9467-75
4. Неуказанные предельные отклонения размеров ± JT14/2

					3.820.2-53 ЗПП 2,5×1,5×2,0-01.100 СБ		
Изм.	Лист	№ докум.	Подпись	Дата	Стойка Сборочный чертеж	Литера	Масса / Масштаб
Разраб.		Курилова		18.05.84		А	86.2 / 1:20
Провер.		Попова		29.02.85		Лист	Листов 1
Рук. гр.		Попова		29.02.85			
Н.контр.		Гитин		1.03.85			

Выпуск 1

Формат	Зона	Поз.	Обозначение	Наименование	Кол.	Примеч.
				Документация		
А3			3ПП2.5×1.5×2.0-01.200 СБ	Сборочный чертеж		
				Детали		
А4		1	3ПП2.5×1.5×2.0-01.201	Ребро	6	
Б.Ч.		2	3ПП2.5×1.5×2.0-01.202	Ригель		
				Швеллер 18 ГОСТ 8240-72 / Вст3сп5 ГОСТ 535-79		
				$L = 2720 \pm \frac{JT14}{2}$	2	88,7 кг
Б.Ч.		3	3ПП2.5×1.5×2.0-01.203	Ребро		
				Лист Б-ПН-5 ГОСТ 19903-74 / Вст3сп5 ГОСТ 14637-79		
				$(148 \times 180) \pm \frac{JT14}{2}$	4	4,2 кг
Б.Ч.		4	3ПП2.5×1.5×2.0-01.204	Ребро		
				Лист Б-ПН-5 ГОСТ 19903-74 / Вст3сп5 ГОСТ 14637-79		
				$(180 \times 290) \pm \frac{JT14}{2}$	2	4,1 кг
				Стандартные изделия		
		5		Шайба 24.01.05		
				ГОСТ 10906-78	8	

Изм.	Лист	№ докум.	Подпись	Дата
Разраб.		Курилова		21.05.85
Провер.		Попова		25.02.85
Гл.инж.пр.		Гитин		28.02.85
Н.контр.		Баркинава		1.03.85

3ПП2.5×1.5×2.0-01.200

Ригель

Литера	Лист	Листов
А		1

ЛЕНГИПРОВОДХОЗ

Инв. № подл. | Подпись и дата | Взам. инв. № | Инв. № дубл. | Подпись и дата

3ПП2.5×1.5×2.0-01.101

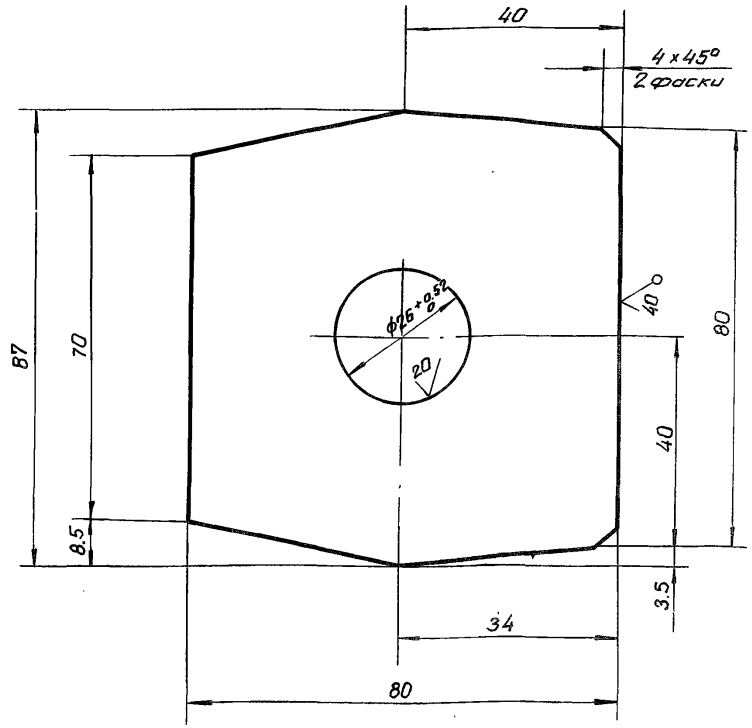

Неуказанные предельные отклонения размеров $\pm \frac{JT14}{2}$

Изм.	Лист	№ докум.	Подпись	Дата
Разраб.		Курилова		25.05.84
Провер.		Попова		25.02.85
Рук. гр.		Попова		25.02.85
Гл.инж.пр.		Гитин		28.02.85
Н.контр.		Баркинава		1.03.85

3.820.2-53 3ПП2.5×1.5×2.0-01.101

Ребро

Литера	Масса	Масштаб
А	0,7	1:1
Лист	Листов-1	

Лист Б-ПН-16 ГОСТ 19903-74

ЛЕНГИПРОВОДХОЗ

ЗПП2.5×1.5×2.0-01.200СБ

Выпуск 1

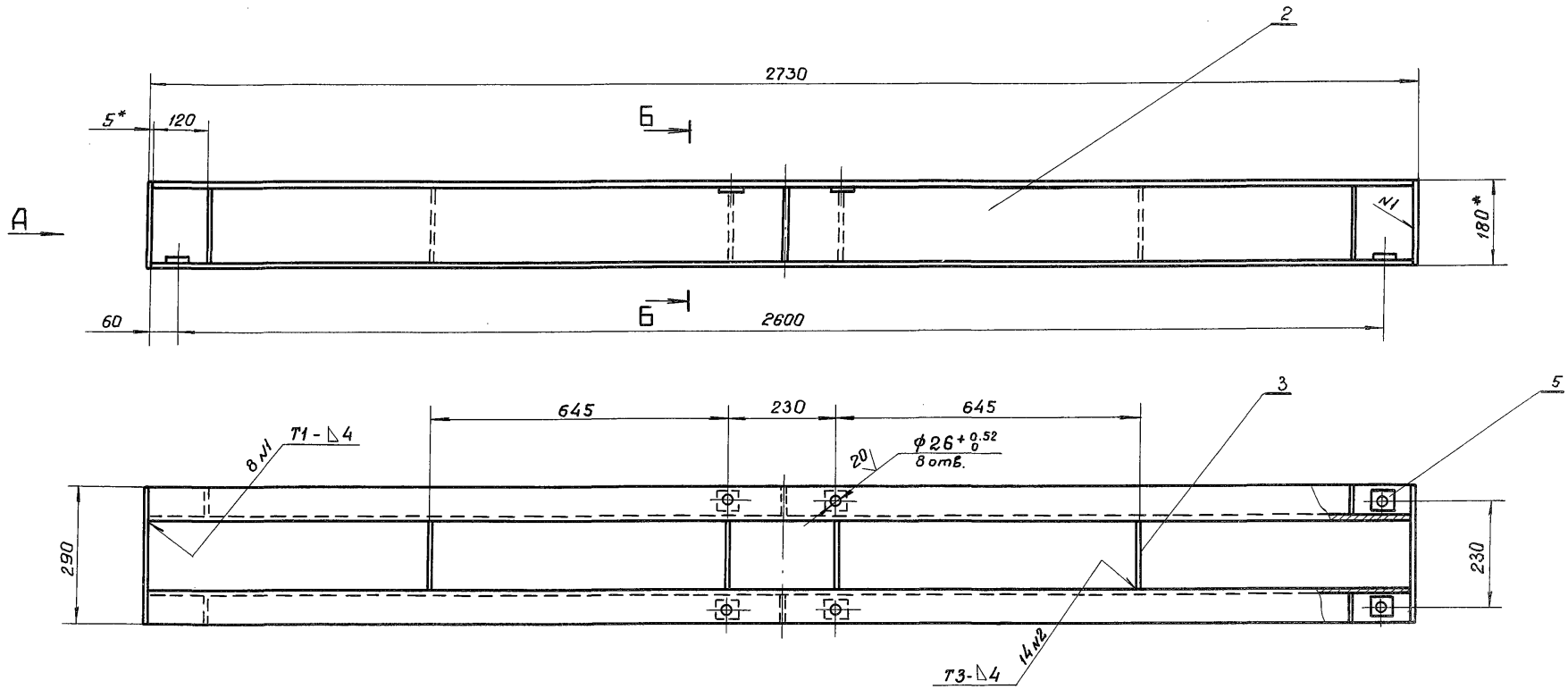

Вид А

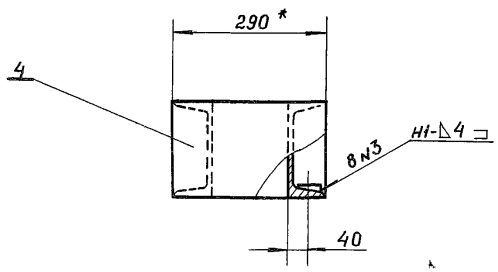

Б-Б

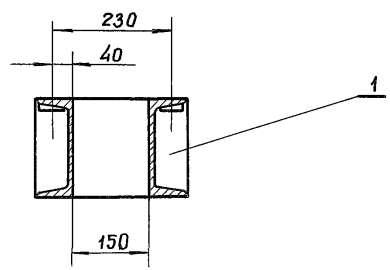

1. * Размеры для справок.
2. Сварные швы выполнять по ГОСТ 5264-80.
3. Электроды Э42 ГОСТ 9467-75.
4. Неуказанные предельные отклонения размеров $\pm \frac{JT14}{2}$

Изм.	Лист	№ докум.	Подпись	Дата
Разраб.		Курилова		21.05.84
Провер.		Попова		25.02.85
Рук. гр.		Попова		25.02.85
Н.контр.		Гитин		1.03.85

3.820.2-53 ЗПП 2.5×1.5×2.0-01.200 СБ

Ригель
Сборочный чертеж.

Литера	Масса	Масштаб
А	100.2	1:10
Лист	Листов 1	

ЛЕНГИПРОПРОЕКТ

Выпуск 1

Формат	Зона	Позиция	Обозначение	Наименование	Кол.	Примеч.
				Документация		
А3			ЗПП 2.5×1.5×2.0-01.300СБ	Сборочный чертеж		
				Детали		
А4		1	ЗПП 2.5×1.5×2.0-01.301	Ребро	2	
Б.Ч.		2	ЗПП 2.5×1.5×2.0-01.302	Анкер		
				Полоса $\frac{5\times50\ \text{ГОСТ}\ 103\text{-}76}{\text{Вст3сп5 ГОСТ 535-79}}$		
				$l=190\pm\frac{JT14}{2}$	8	3.0кг
Б.Ч.		3	ЗПП 2.5×1.5×2.0-01.303	Швеллер		
				Швеллер $\frac{10\ \text{ГОСТ}\ 8240\text{-}72}{\text{Вст3сп5 ГОСТ 535-79}}$		
				$l=2490\pm\frac{JT14}{2}$	1	21.0 кг

Изм.	Лист	№ докум.	Подпись	Дата
Разраб.		Курилова		24.05.85
Провер.		Попова		26.02.85
Гл.инж.пр.		Попова		26.02.85
Н.контр.		Бакучава		1.03.85

ЗПП 2.5×1.5×2.0-01.300

Балка пороговая

Литера	Лист	Листов
А		1

ЛЕНГИПРОВОДХОЗ

Взам. инв. № | Инв. № дубл. | Подпись и дата

3ПП2.5×1.5×2.0-01.201

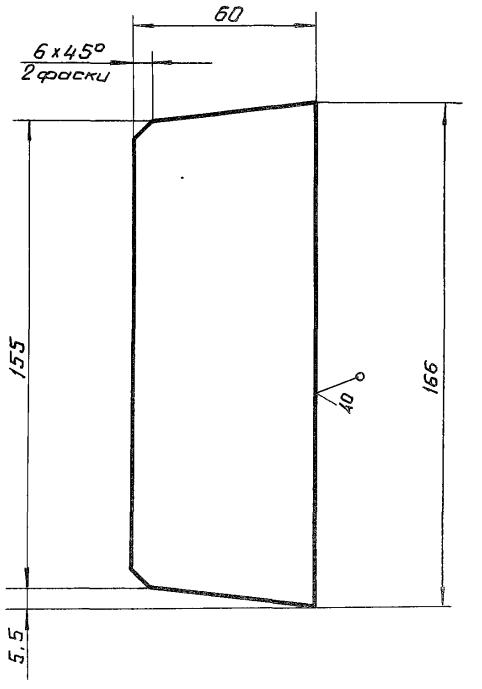

Неуказанные предельные отклонения размеров $\pm\frac{JT14}{2}$

Изм.	Лист	№ докум.	Подпись	Дата
Разраб.		Курилова		23.05.84
Провер.		Попова		25.02.85
Рук. гр.		Попова		25.02.85
Гл.инж.пр.		Гитин		28.02.85
Н.контр.		Бакучава		1.03.85

3.820.2-53 ЗПП 2.5×1.5×2.0-01.201

Ребро

Литера	Масса	Масштаб
А	0.4	1:2

Лист	Листов 1

Лист Б-ПН-5 ГОСТ 19903-74

ЛЕНГИПРОВОДХОЗ

Инв. № подл. | Подпись и дата

ЗПП 2.5×1.5×2.0-01.300СБ

Выпуск 1

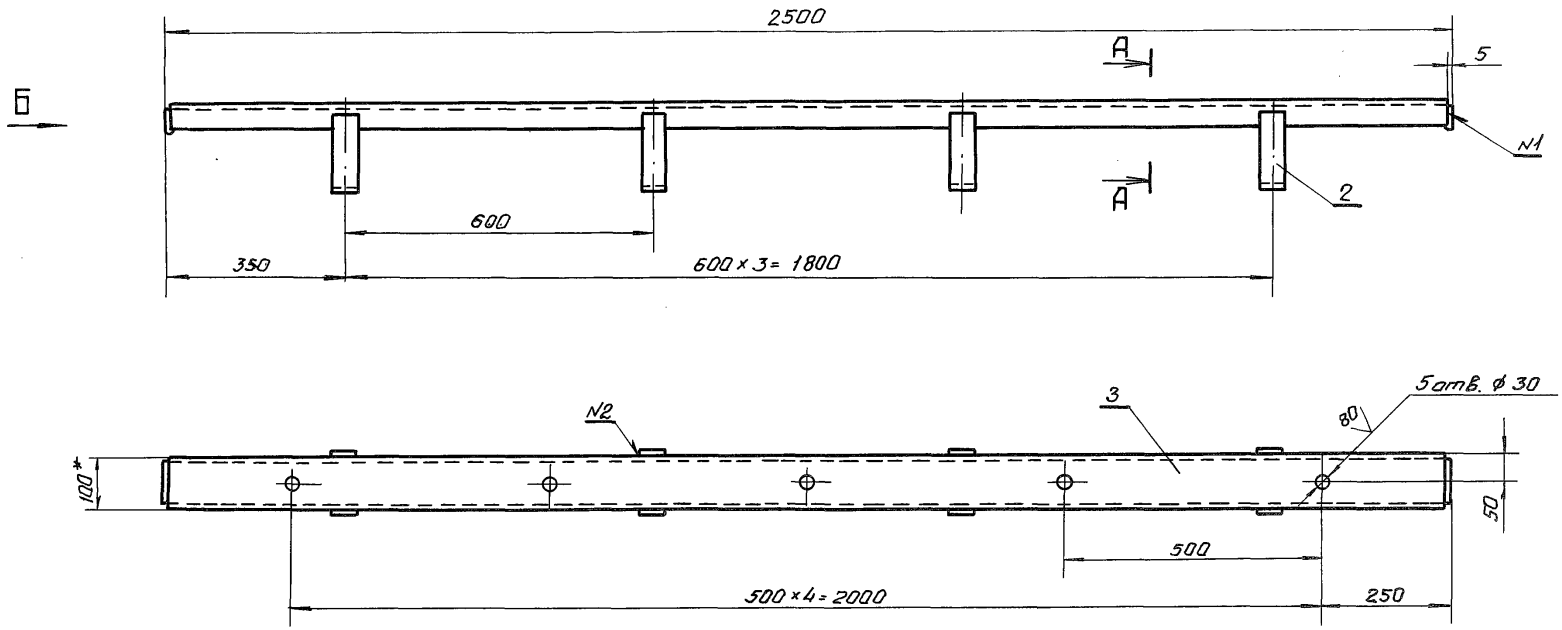

А-А
М 1:5

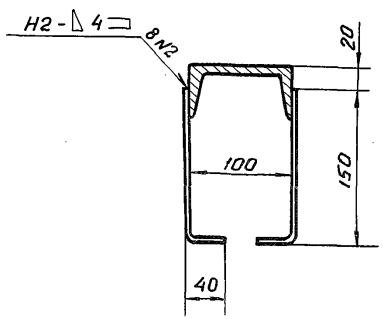

Вид Б
М 1:5

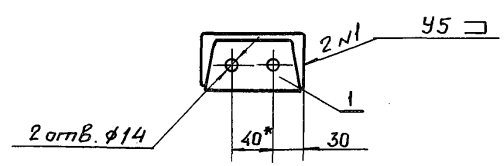

1.* Размеры для справок.
2. Сварные швы выполнять по ГОСТ 5264-80.
3. Электроды Э42 ГОСТ 9467-75.
4. Неуказанные предельные отклонения размеров $\pm \frac{IT14}{2}$

					3.820.2-53	ЗПП 2.5×1.5×2.0-01.300СБ	
Изм.	Лист	№ докум.	Подпись	Дата			
Разраб.		Курилова		24.05.84	Балка пороговая	Литера: А	Масса: 24.6
Провер.		Попова		26.02.85	Сборочный чертеж.		Масштаб: 1:10
Рук. гр.		Попова		26.02.85		Лист	Листов-1
Гл. инж. пр.		Гитин		28.02.85			

Инв. № подл. | Подпись и дата | Взам. инв. №

Выпуск 1

Формат	Зона	Поз.	Обозначение	Наименование	Кол.	Примеч.
				Документация		
А3			ЗПП2.5×1.5×2.0-02.000 СБ	Сборочный чертеж		
				Сборочные единицы		
А4		1	ЗПП 2.5×1.5×2.0-02.100	Металлоконструкция	1	
А4		2	ЗПП 2.5×1.5×2.0-02.200	Торцевой отбой	4	
				Детали		
А4		3	ЗПП 2.5×1.5×2.0-02.001	Накладка нижняя	1	
А4		4	ЗПП 2.5×1.5×2.0-02.002	Накладка боковая	2	
А4		5	ЗПП 2.5×1.5×2.0-02.003	Уплотнение нижнее	1	
Б.Ч.		6	ЗПП 2.5×1.5×2.0-02.004	Уплотнение боковое		
				Пластина I, лист		
				ТМКЩ-М-6×125×1500-1.7		
				ГОСТ 7338-77	2	3,5 кг
Б.Ч.		7	ЗПП 2.5×1.5×2.0-02.005	Подкладка		
				Пластина I, лист		
				ТМКЩ-М-10×70×1420-1.7		
				ГОСТ 7338-77	2	3,1 кг
				Стандартные изделия		
				Болты ГОСТ 7798-70		
		8		М12×50 46.029	44	
		9		М16×45 46.029	16	
				Гайки ГОСТ 5915-70		
		10		М12 5.029	44	
		11		М16 5.029	16	

Изм.	Лист	№ докум.	Подпись	Дата
Разраб.		Курилова		25.05.84
Провер.		Попова		26.02.85
Гл.инж.пр.		Гитин		28.02.85
Н.контр.		Бакучава		1.03.85

ЗПП 2.5×1.5×2.0-02.000

Затвор

Литера	Лист	Листов
А		1

ЛЕНГИПРОВОДХОЗ

ЗПП2.5×1.5×2.0-01.301

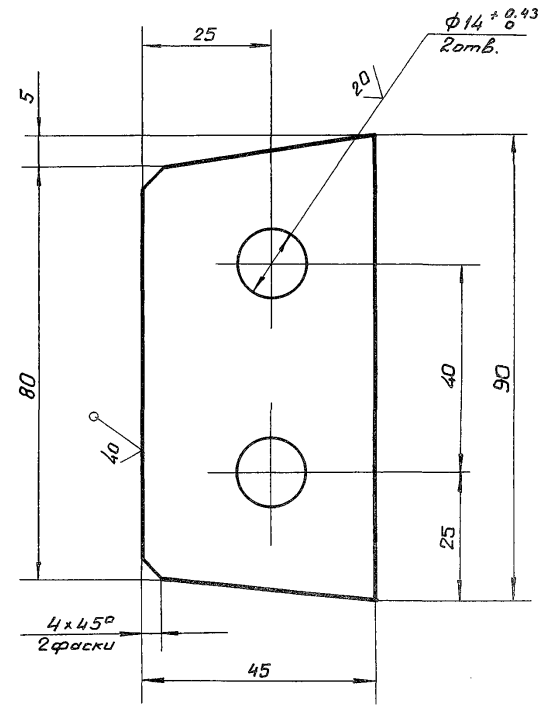

Неуказанные предельные отклонения размеров $\pm \frac{JT14}{2}$

Подпись и дата | Инв. № дубл. | Взам. инв. № | Подпись и дата | Инв. № подл.

Изм.	Лист	№ докум.	Подпись	Дата
Разраб.		Курилова		25.05.84
Провер.		Попова		26.02.85
Рук. гр.		Попова		26.02.85
Гл.инж.пр.		Гитин		28.02.85
Н.контр.		Бакучава		1.03.85

3.820.2-53 ЗПП2.5×1.5×2.0-01.301

Ребро

Литера	Масса	Масштаб
А	0,3	1:1
Лист	Листов-1	

Лист Б-ПН-10 ГОСТ 19903-74

ЛЕНГИПРОВОДХОЗ

ЗПП2.5×1.5×2.0-02.000СБ

Выпуск 1

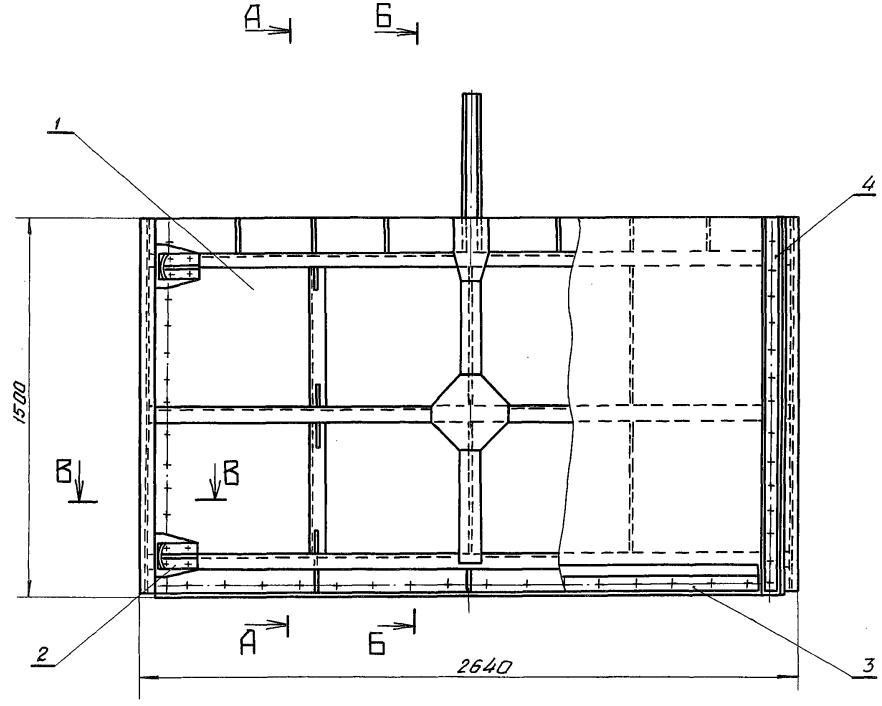

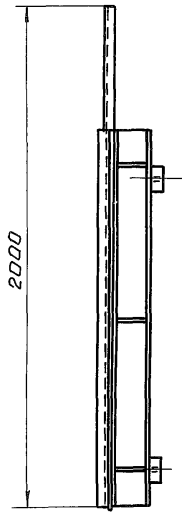

А-А

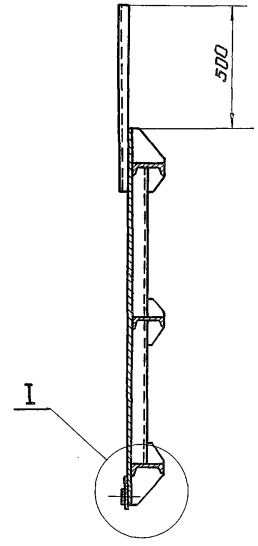

Б-Б

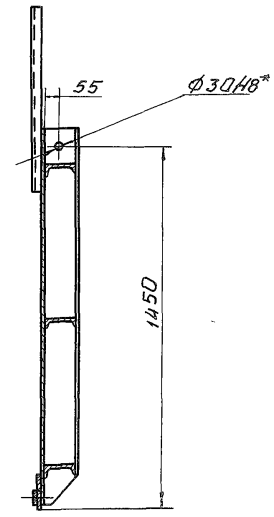

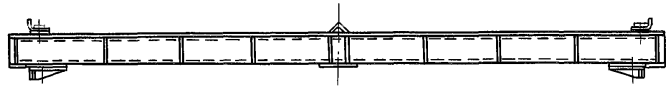

В-В
М1:5

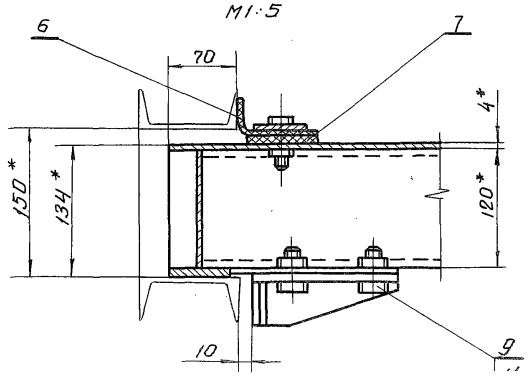

I
М1:5

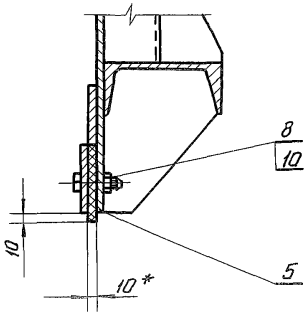

1.* Размеры для справок.

2. Неуказанные предельные отклонения размеров ± JT14/2

Изм.	Лист	№ докум.	Подпись	Дата
Разраб.		Курилова		25.01.85
Провер.		Попова		26.02.85
Рук. гр.		Попова		26.02.85
Гл. инж. пр		Гитин		28.02.85

3.820.2-53 ЗПП 2.5×1.5×2.0-02.000 СБ

Затвор
Сборочный чертеж.

Литера	Масса	Масштаб
А	315.3	1:20
Лист	Листов 1	

ЛЕНГИПРОВОДХОЗ

Выпуск 1

Формат	Зона	Позиция	Обозначение	Наименование	Кол.	Примеч.
				Документация		
А3			ЗПП 2.5×1.5×2.0-02.100 СБ	Сборочный чертеж		
				Детали		
А4		1	ЗПП 2.5×1.5×2.0-02.101	Обшивка	1	
А4		2	ЗПП 2.5×1.5×2.0-02.102	Уголок	2	
		3	ЗПП 2.5×1.5×2.0-02.102-01	Уголок	2	
А4		4	ЗПП 2.5×1.5×2.0-02.103	Накладка	1	
А4		5	ЗПП 2.5×1.5×2.0-02.104	Накладка	1	
А4		6	ЗПП 2.5×1.5×2.0-02.105	Накладка	4	
А4		7	ЗПП 2.5×1.5×2.0-02.106	Проушина	1	
		8	ЗПП 2.5×1.5×2.0-02.106.01	Проушина	1	
А4		9	ЗПП 2.5×1.5×2.0-02.107	Ребро	3	
А4		10	ЗПП 2.5×1.5×2.0-02.108	Ребро	2	
А4		11	ЗПП 2.5×1.5×2.0-02.109	Ребро	6	
А4		12	ЗПП 2.5×1.5×2.0-02.110	Ребро	4	
А4		13	ЗПП 2.5×1.5×2.0-02.111	Ребро	4	
Б.Ч.		14	ЗПП 2.5×1.5×2.0-02.112	Ригель		
				Швеллер 12 ГОСТ 8240-72 / Вст3сп5 ГОСТ 535-79		
				$L = 2575 \pm \frac{IT14}{2}$	3	80.3 кг
Б.Ч.		15	ЗПП 2.5×1.5×2.0-02.113	Полоса		
				Полоса 10×60 ГОСТ 103-76 / Вст3сп5 ГОСТ 535-79		
				$L = 1490 \pm \frac{IT14}{2}$	2	14.0 кг

Изм.	Лист	№ докум.	Подпись	Дата
Разраб.		Курилова		31.05.84
Провер.		Попова		26.02.85
Гл.инж. пр.		Гитин		28.02.85
Н. контр.		Бакинова		1.03.85

ЗПП 2.5×1.5×2.0-02.100

Металлоконструкция

Литера	Лист	Листов
А	1	2

ЛЕНГИПРОВОДХОЗ

Формат	Зона	Позиция	Обозначение	Наименование	Кол.	Примеч.
Б.Ч.		16	ЗПП 2.5×1.5×2.0-02.114	Полоса		
				Полоса 10×60 ГОСТ 103-76 / Вст3сп5 ГОСТ 535-79		
				$L = 2346 \pm \frac{IT14}{2}$	1	11.0 кг
Б.Ч.		17	ЗПП 2.5×1.5×2.0-02.115	Полоса		
				Полоса 5×80 ГОСТ 103-76 / Вст3сп5 ГОСТ 535-79		
				$L = 353 \pm \frac{IT14}{2}$	1	1.1 кг
Б.Ч.		18	ЗПП 2.5×1.5×2.0-02.116	Полоса		
				Полоса 5×80 ГОСТ 103-76 / Вст3сп5 ГОСТ 535-79		
				$L = 465 \pm \frac{IT14}{2}$	1	1,5 кг
Б.Ч.		19	ЗПП 2.5×1.5×2.0-02.117	Ребро		
				Полоса 5×120 ГОСТ 103-76 / Вст3сп5 ГОСТ 535-79		
				$L = 27 \pm \frac{IT14}{2}$	6	0,8 кг
Б.Ч.		20	ЗПП 2.5×1.5×2.0-02.118	Ребро		
				Полоса 5×120 ГОСТ 103-76 / Вст3сп5 ГОСТ 535-79		
				$L = 1490 \pm \frac{IT14}{2}$	2	14.0 кг
Б.Ч.		21	ЗПП 2.5×1.5×2.0-02.119	Уголок		
				Уголок Б-63×63×5 ГОСТ 8509-72 / Вст3сп5 ГОСТ 535-79		
				$L = 750 \pm \frac{IT14}{2}$	1	3.6 кг
				Стандартные изделия		
		22		Шайба 12.01.05		
				ГОСТ 10906-78	4	
		23		Шайба 16.01.05		
				ГОСТ 10906-78	8	

Инв. № подл. | Подпись и дата | Взам. инв. № | Инв. № дубл. | Подпись и дата

3.820.2-53

Лист

ЗПП 2.5×1.5×2.0-02.100

ЗПП25×15×20-02.100СБ

Выпуск 1

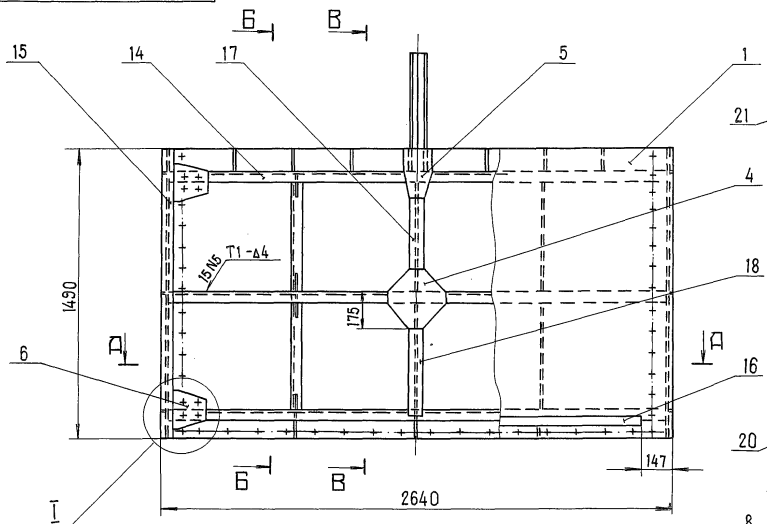

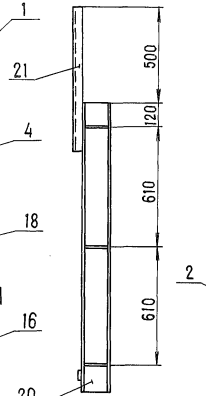

Б – Б

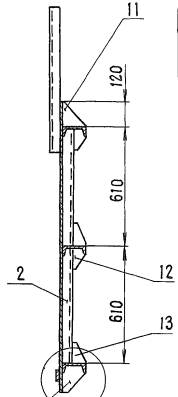

В – В

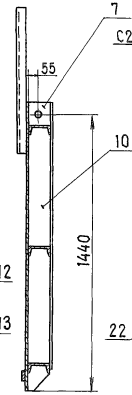

I
м 1:10

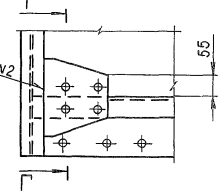

Г – Г
м 1:5

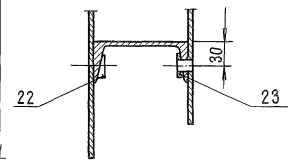

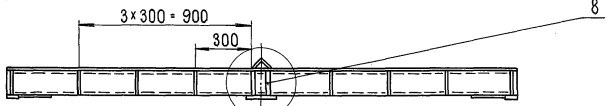

II
м 1:10

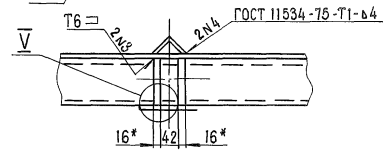

V
м 1:2

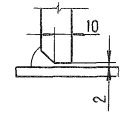

А – А

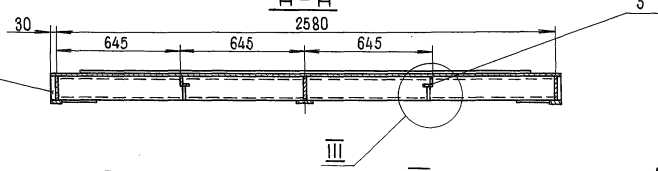

III
м 1:10

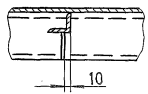

IV
м 1:10

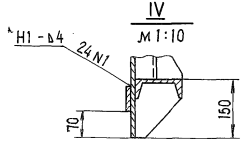

1. * Размеры для справок.
2. Сварные швы выполнять по ГОСТ 5264-80.
3. Электроды Э42 ГОСТ 9467-75.
4. Сварку вести швом Т3-Δ4 по периметру прилегания свариваемых деталей, кроме швов, указанных на чертеже.
5. Неуказанные предельные отклонения размеров $\pm \frac{JT14}{2}$

					3.820.2-53 ЗПП 2.5×1.5×2.0-02.100СБ		
Изм.	Лист	№ докум.	Подпись	Дата	Металлоконструкция Сборочный чертеж	Литера	Масса / Масштаб
Разраб.		Курилова		26.02.85		А	280.5 / 1:20
Провер.		Попова		26.02.85		Лист	Листов - 1
Рук. гр.		Попова		26.02.85			
Гл. инж. пр.		Гитин		26.02.85			

ЗПП2.5×1.5×2.0-02.101

Выпуск 1

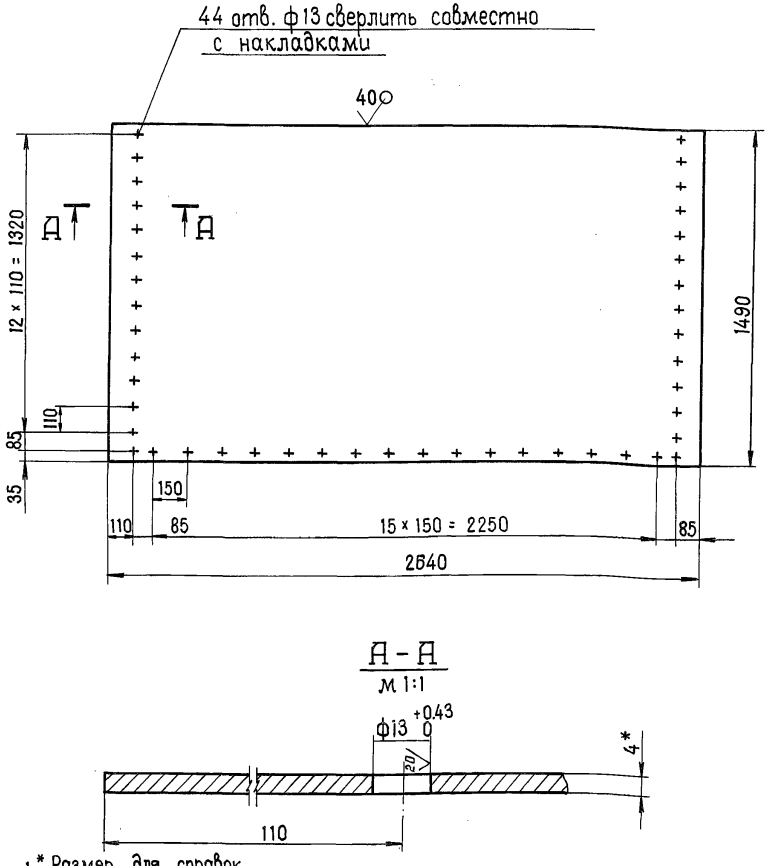

А – А
м 1:1

1.* Размер для справок.
2. Предельные отклонения размеров координирующих оси отверстий ф13±0.26мм.
3. Предельные отклонения прочих размеров ± JT14/2.

Изм.	Лист	№ докум.	Подпись	Дата
Разраб.		Курилова		29.05.84
Провер.		Попова		26.02.85
Рук. гр.		Попова		26.02.85
Гл. инж. пр.		Гитин		28.02.85
Н. контр.		Бокучава		4.03.85

ЗПП2.5×1.5×2.0-02.101

Обшивка

Литера	Масса	Масштаб
А	123.5	1:20

Лист | Листов - 1

Б-ПН-4 ГОСТ 19903-74

ЛЕНГИПРОВОДХОЗ

Инв. № подл. | Подпись и дата | Взам. инв. № | Инв. № дубл. | Подпись и дата

ЗПП2.5×1.5×2.0-02.102

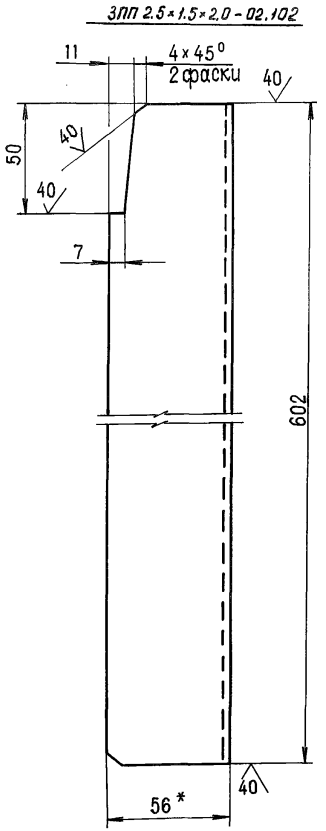

ЗПП 2.5×1.5×2.0-02.102-01 – Зеркальное отражение. Остальное – см. ЗПП 2.5×1.5×2.0-02.102

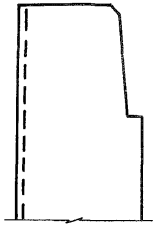

1.* Размер для справок.
2. Неуказанные предельные отклонения размеров ± JT14/2

Изм.	Лист	№ докум.	Подпись	Дата
Разраб.		Курилова		29.05.84
Провер.		Попова		26.02.85
Рук. гр.		Попова		26.02.85
Гл. инж. пр.		Гитин		28.02.85
Н. контр.		Бокучава		4.03.85

3.820.2-53 ЗПП2.5×1.5×2.0-02.102

Уголок

Литера	Масса	Масштаб
А	2.1	1:2

Лист | Листов - 1

Уголок Б-56×56×4 ГОСТ 8509-72

ЛЕНГИПРОВОДХОЗ

Выпуск 1

3ПП2.5×1.5×2.0-02.103

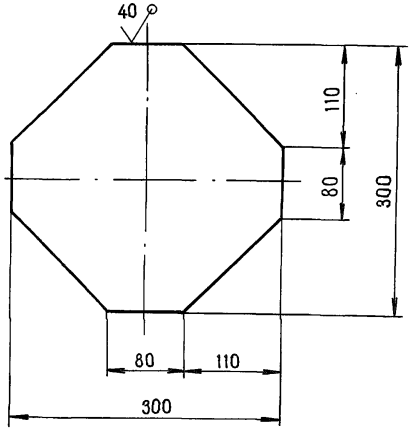

Неуказанные предельные отклонения размеров $\pm \frac{JT14}{2}$

Изм.	Лист	№ докум.	Подпись	Дата
Разраб.		Курилова		29.05.84
Провер.		Попова		26.02.85
Рук.гр.		Попова		26.02.85
Гл.инж.пр.		Гитин		28.02.85
Н.контр.		Бакшаева		28.02.85

3ПП2.5×1.5×2.0-02.103

Накладка

Литера	Масса	Масштаб
А	2.6	1:5

Лист | Листов - 1

Б-ПН-5 ГОСТ 19903-74

ЛЕНГИПРОВОДХОЗ

Взам. инв. № | Инв. № дубл. | Подпись и дата

Инв. № подл. | Подпись и дата

3ПП2.5×1.5×2.0-02.104

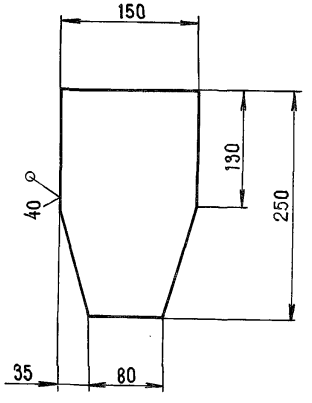

Неуказанные предельные отклонения размеров $\pm \frac{JT14}{2}$

Изм.	Лист	№ докум.	Подпись	Дата
Разраб.		Курилова		29.05.84
Провер.		Попова		26.02.85
Рук.гр.		Попова		26.02.85
Гл.инж.пр.		Гитин		28.02.85
Н.контр.		Бакшаева		28.02.85

3.820.2-53 3ПП2.5×1.5×2.0-02.104

Накладка

Литера	Масса	Масштаб
А	1.3	1:5

Лист | Листов - 1

Б-ПН-5 ГОСТ 19903-74

ЛЕНГИПРОВОДХОЗ

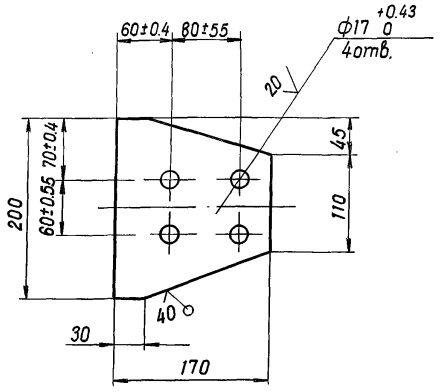

Неуказанные предельные отклонения размеров $\pm \frac{JT14}{2}$

Изм.	Лист	№ докум.	Подпись	Дата
Разраб.		Курилова		29.05.84
Провер.		Попова		26.02.85
Рук. гр.		Попова		26.02.85
Гл. инж. пр.		Гитин		28.02.85
Н. контр.		Бокучава		1.03.85

3ПП2.5×1.5×2.0-02.105

Накладка

Литера	Масса	Масштаб
А	1.05	1:5

Лист | Листов 1

Лист Б-ПН-5 ГОСТ 19903-74

ЛЕНГИПРОВПОМХОЗ

3ПП 2.5×1.5×2.0-02.106

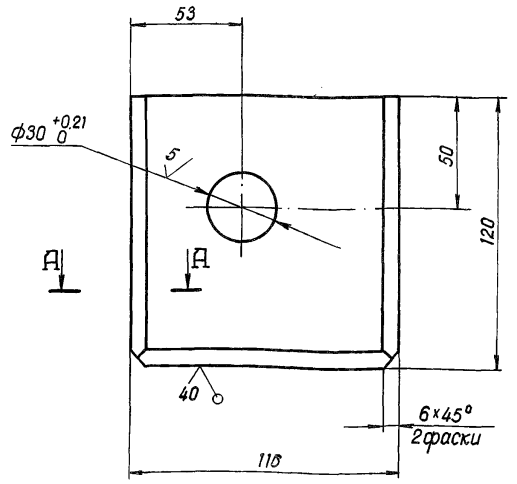

3ПП 2.5×1.5×2.0-02.106-01 - зеркальное отражение. Остальное - см. 3ПП 2.5×1.5×2.0-02.106

А - А
М 1:2

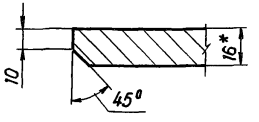

М 1:5

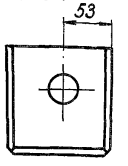

1. * Размер для справок.
2. Неуказанные предельные отклонения размеров $\pm \frac{JT14}{2}$

Изм.	Лист	№ докум.	Подпись	Дата
Разраб.		Курилова		29.05.84
Провер.		Попова		26.02.85
Рук. гр.		Попова		26.02.85
Гл. инж. пр.		Гитин		28.02.85
Н. контр.		Бокучава		1.03.85

3.820.2-53 3ПП2.5×1.5×2.0-02.106

Проушина

Литера	Масса	Масштаб
А	1.65	1:2

Лист | Листов 1

Лист Б-ПН-16 ГОСТ 19903-74

ЛЕНГИПРОВПОМХОЗ

Инв. № подл. | Подпись и дата | Взам. инв. № | Инв. № дубл. | Подпись и дата

Выпуск 1

ЗПП2.5×1.5×2.0-02.107

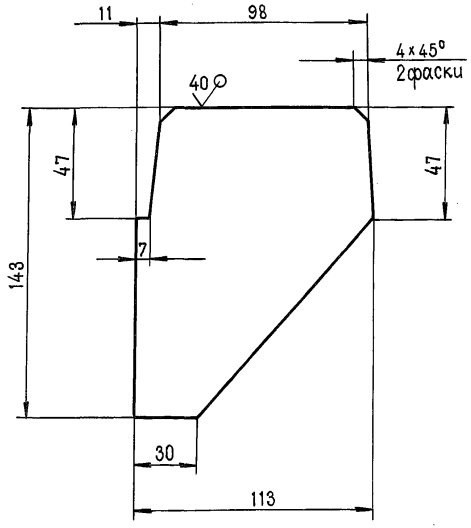

Неуказанные предельные отклонения размеров ± $\frac{JT14}{2}$

Изм	Лист	№ докум.	Подпись	Дата
Разраб.		Курилова		30.05.84
Провер.		Попова		26.02.85
Рук.гр.		Попова		26.02.85
Гл.инж.пр		Гитин		28.02.85
Н.контр.		Бокичава		1.03.85

ЗПП2.5×1.5×2.0-02.107

Ребро

Литера	Масса	Масштаб
А	0.5	1:2

Лист | Листов -1

Лист Б-ПН-5 ГОСТ 19903-74

ЛЕНГИПРОВОДХОЗ

ЗПП2.5×1.5×2.0-02.108

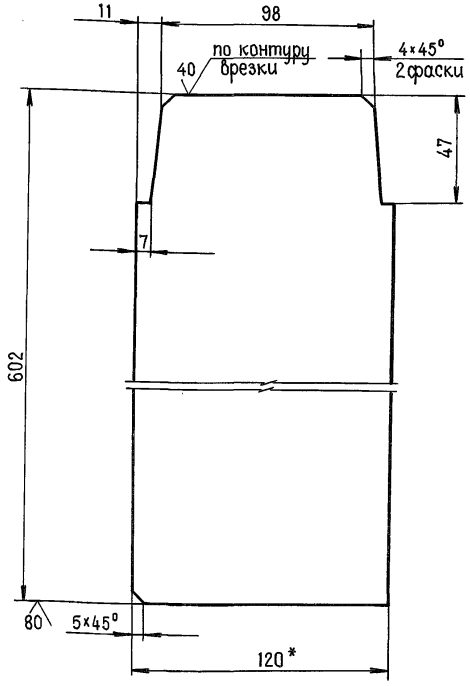

1.* Размер для справок
2. Неуказанные предельные отклонения размеров ± $\frac{JT14}{2}$

Изм	Лист	№ докум.	Подпись	Дата
Разраб.		Курилова		30.05.84
Провер.		Попова		26.02.85
Рук.гр.		Попова		26.02.85
Гл.инж.пр		Гитин		28.02.85
Н.контр.		Бокичава		1.03.85

3.820.2-53 ЗПП2.5×1.5×2.0-02.108

Ребро

Литера	Масса	Масштаб
А	2.8	1:2

Лист | Листов -1

Полоса 5×120 ГОСТ 103-76

ЛЕНГИПРОВОДХОЗ

Подпись и дата | Взам.инв.№ | Инв.№ дубл. | Подпись и дата | Инв.№ подл.

Выпуск 1

ЗПП 2.5×1.5×2.0-02.109

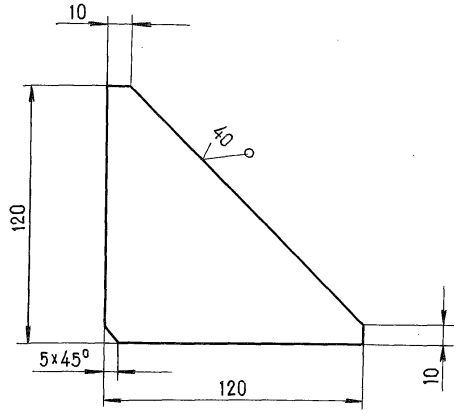

Неуказанные предельные отклонения размеров ± JT14/2

Изм.	Лист	№ докум.	Подпись	Дата
Разраб.		Курилова		30.05.84
Провер.		Попова		26.02.85
Рук. гр.		Попова		26.02.85
Гл. инж. пр		Гитин		28.02.85
Н. контр		Бокучава		1.03.85

ЗПП 2.5×1.5×2.0-02.109

Ребро

Литера	Масса	Масштаб
А	0.3	1:2

Лист | Листов - 1

Лист Б-ПН-5 ГОСТ 19903-74

Вст. 3 сп. 5 ГОСТ 14637-79

ЛЕНГИПРОВОДХОЗ

Инв. № подл. | Подпись и дата | Взам. инв. № | Инв. № дубл. | Подпись и дата

ЗПП 2.5×1.5×2.0-02.110

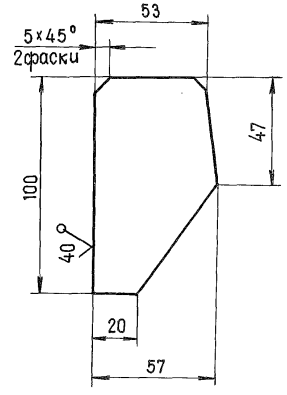

Неуказанные предельные отклонения размеров ± JT14/2

Изм.	Лист	№ докум.	Подпись	Дата
Разраб.		Курилова		30.05.84
Провер.		Попова		26.02.85
Рук. гр.		Попова		26.02.85
Гл. инж. пр		Гитин		28.02.85
Н. контр		Бакучава		1.03.85

3.820.2-53 ЗПП 2.5×1.5×2.0-02.110

Ребро

Литера	Масса	Масштаб
А	0.2	1:2

Лист | Листов - 1

Лист Б-ПН-5 ГОСТ 19903-74

ЛЕНГИПРОВОДХОЗ

Выпуск 1

Формат	Зона	Поз.	Обозначение	Наименование	Кол.	Примеч.
				Документация		
А4			3ПП2.5×1.5×2.0-02.200СБ	Сборочный чертеж		
				Детали		
А4		1	3ПП2.5×1.5×2.0-02.201	Основание	1	
А4		2	3ПП2.5×1.5×2.0-02.202	Ребро	1	
А4		3	3ПП2.5×1.5×2.0-02.203	Упор	1	

Изм.	Лист	№ докум.	Подпись	Дата
Разраб.		Курилова		30.05.84
Проверил		Попова		26.02.85
Гл. инж. пр.		Гитин		28.02.85
Н. контр.		Бокучава		1.03.85

3ПП2.5×1.5×2.0-02.200

Торцевой отбой

Литера	Лист	Листов
А		1

ЛЕНГИПРОВОДХОЗ

Взам. инв. № | Инв. № дубл. | Подпись и дата

Подпись и дата | Инв. № подл.

3ПП2.5×1.5×2.0-02.111

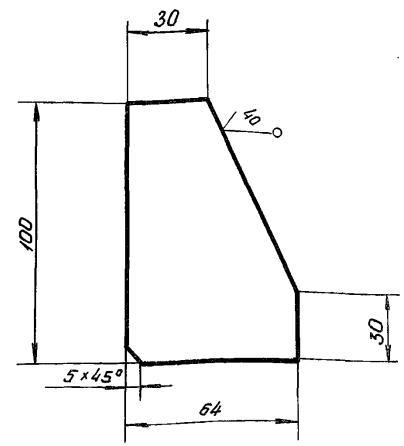

Неуказанные предельные отклонения размеров $\pm \frac{JT14}{2}$

Изм.	Лист	№ докум.	Подпись	Дата
Разраб.		Курилова		30.05.84
Проверил		Попова		26.02.85
Рук. гр.		Попова		26.02.85
Гл. инж. пр.		Гитин		28.02.85
Н. контр.		Бокучава		1.03.85

3.820.2-53 3ПП2.5×1.5×2.0-02.111

Ребро

Литера	Масса	Масштаб
А	0,2	1:2
Лист	Листов 1	

Б-ПН-5 ГОСТ 19903-74

ЛЕНГИПРОВОДХОЗ

Выпуск 1

ЗПП2.5×1.5×2.0-02.200СБ

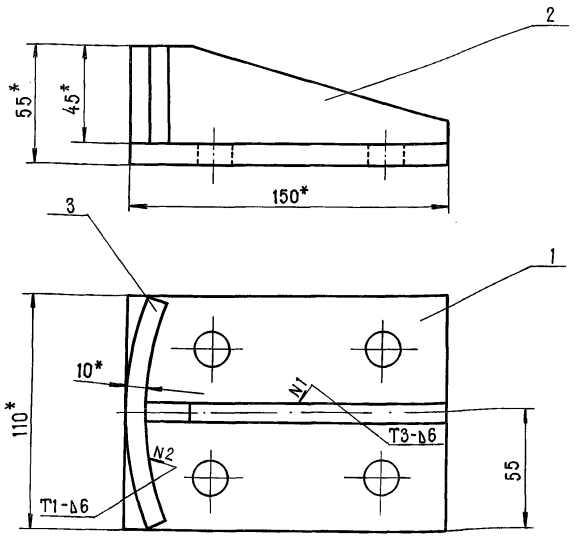

1.* Размеры для справок.
2. Сварные швы выполнять по ГОСТ 5264-80.
3. Электроды Э42 ГОСТ 9467-75.
4. Неуказанные предельные отклонения размеров ± $\frac{JT14}{2}$

Изм.	Лист	№ докум.	Подпись	Дата
Разраб.		Курилова		30.05.84
Провер.		Попова		26.02.85
Рук. гр.		Попова		26.02.85
Гл.инж.пр		Гитин		28.02.85
Н.контр.		Бокучава		1.03.85

ЗПП2.5×1.5×2.0-02.200СБ

Торцевой отбой
Сборочный чертеж

Литера	Масса	Масштаб
А	1.9	1:2

Лист | Листов - 1

ЛЕНГИПРОВОДХОЗ

Инв.№ подл. | Подпись и дата | Взам.инв.№ | Инв.№ дубл. | Подпись и дата

ЗПП2.5×1.5×2.0-02.201

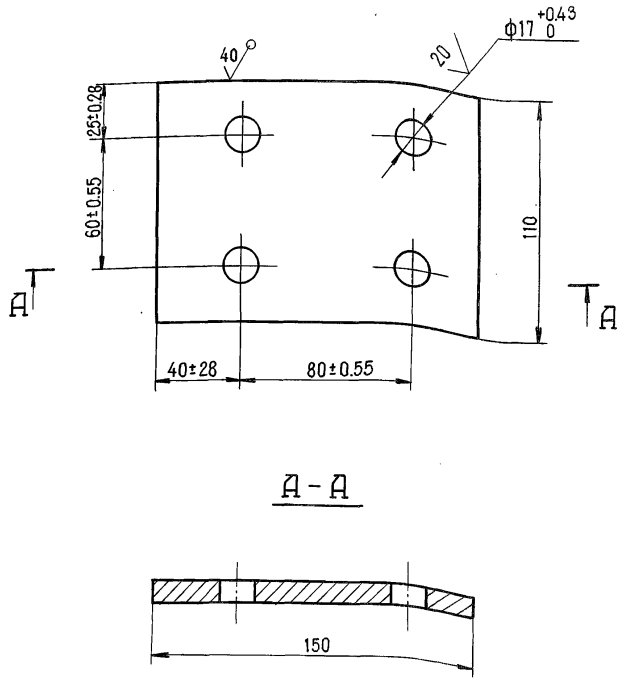

Неуказанные предельные отклонения размеров ± $\frac{JT14}{2}$

Изм.	Лист	№ докум.	Подпись	Дата
Разраб.		Курилова		30.05.84
Провер.		Попова		26.02.85
Рук. гр.		Попова		26.02.85
Гл.инж.пр		Гитин		28.02.85
Н.контр.		Бокучава		1.03.85

3.820.2-53 ЗПП2.5×1.5×2.0-02.201

Основание

Литера	Масса	Масштаб
А	1.2	1:2

Лист | Листов - 1

Лист Б-ПН-10 ГОСТ 19903-74

ЛЕНГИПРОВПТХПЗ

Выпуск 1

ЗПП 2,5×1,5×2,0-02.202

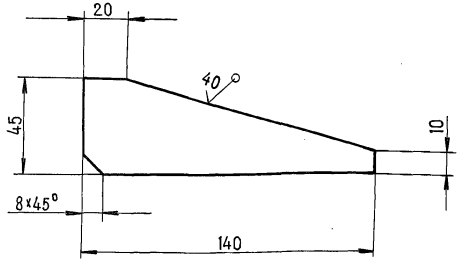

Неуказанные предельные отклонения размеров $\pm \frac{JT14}{2}$

Изм.	Лист	№ докум.	Подпись	Дата
Разраб.		Курилова		30.05.84
Провер.		Попова		26.02.85
Рук.гр.		Попова		26.02.85
Гл.инж.пр		Титин		28.02.85
Н.контр.		Бокучава		1.03.85

ЗПП 2.5×1.5×2.0-02.202

Ребро

Литера	Масса	Масштаб
А	0.3	1:2

Лист | Листов - 1

Лист Б-ПН-10 ГОСТ 19903-74

ЛЕНГИПРОВОДХОЗ

ЗПП 2.5×1.6×2.0-02.203

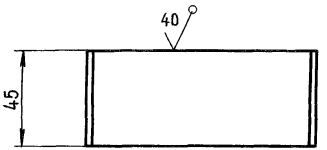

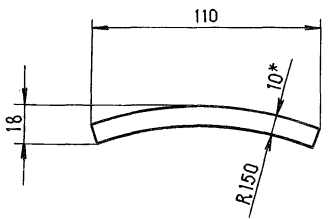

1.* Размер для справок.

2. Неуказанные предельные отклонения размеров $\pm \frac{JT14}{2}$

Инв.№ подл. | Подпись и дата | Взам.инв.№ | Инв.№ дубл. | Подпись и дата

3.820.2-53 ЗПП 2.5×1.5×2.0-02.203

Изм.	Лист	№ докум.	Подпись	Дата
Разраб.		Курилова		30.05.84
Провер.		Попова		26.02.85
Рук.гр.		Попова		26.02.85
Гл.инж.пр		Титин		28.02.85
Н.контр.		Бокучава		1.03.85

Упор

Литера	Масса	Масштаб
А	0.4	1:2

Лист | Листов - 1

Лист Б-ПН-10 ГОСТ 19903-74

ЛЕНГИПРОВОДХОЗ

Болтик 1

ЗПП2.5×1.5×2.0-02.001

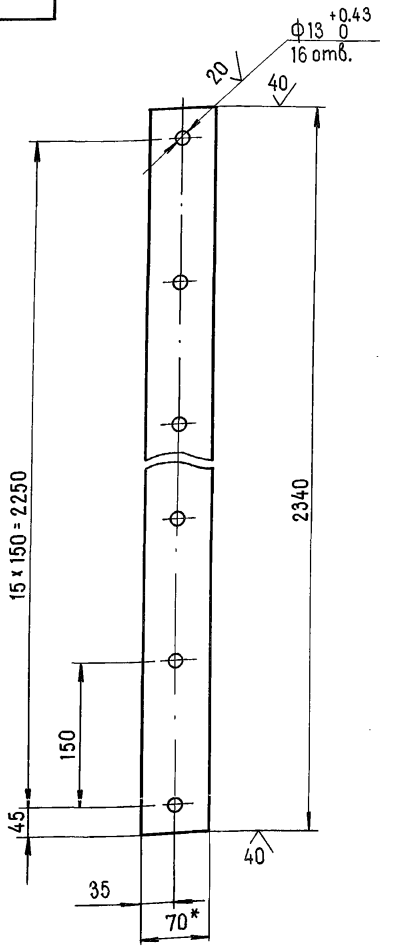

1.* Размер для справок.
2. Предельные отклонения размеров, координирующих оси отверстий ±0.28мм.
3. Предельные отклонения прочих размеров ± JT14/2

Изм.	Лист	№ докум.	Подпись	Дата
Разраб.		Курилова		31.05.84
Провер.		Попова		27.02.85
Рук. гр.		Попова		27.02.85
Гл.инж.пр		Титин		28.02.85
Н.контр.		Бокачава		1.03.85

ЗПП2.5×1.5×2.0-02.001

Накладка нижняя

Литера	Масса	Масштаб
А	6.4	1:5
Лист	Листов - 1	

Полоса 5×70 ГОСТ 103-76

ЛЕНГИПРОВПОХПЗ

Подпись и дата | Инв. № дубл. | Взам. инв. № | Подпись и дата

ЗПП2.5×1.5×2.0-02.002

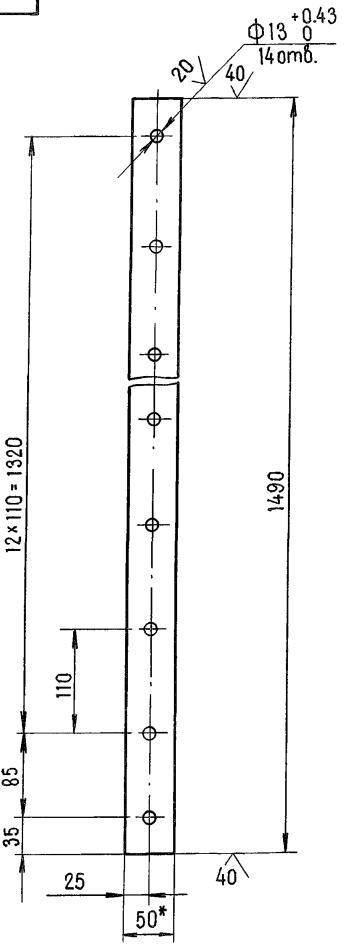

1.* Размер для справок.
2. Предельные отклонения размеров, координирующих оси отверстий ±0.28мм.
3. Предельные отклонения прочих размеров ± JT14/2

Изм.	Лист	№ докум.	Подпись	Дата
Разраб.		Курилова		31.05.84
Провер.		Попова		27.02.85
Рук. гр.		Попова		27.02.85
Гл.инж.пр		Титин		28.02.85
Н.контр.		Бокачава		1.03.85

3.820.2-53 ЗПП 2.5×1.5×2.0-02.002

Накладка боковая

Литера	Масса	Масштаб
А	2.8	1:5
Лист	Листов - 1	

Полоса 5×50 ГОСТ 103-76

ЛЕНГИПРОВПОХПЗ

Выпуск 1

Формат	Зона	Поз.	Обозначение	Наименование	Кол.	Примеч.
				Документация		
А4			3ПП 2,5×1,5×2,0-03.000	Сборочный чертеж		
				Детали		
А4		1	3ПП 2,5×1,5×2,0-03.001	Основание нижнее	1	
А4		2	3ПП 2,5×1,5×2,0-03.002	Основание верхнее	1	
Б.4		3	3ПП 2,5×1,5×2,0-03.003	Ребро		
				Полоса $\frac{10\times70\ \text{ГОСТ}\ 103-76}{\text{Вст3сп5ГОСТ}\ 535-79}$		
				$L = 158 \pm \frac{IT14}{2}$	4	3,5 кг
Б.4		4	3ПП 2,5×1,5×2,0-03.004	Труба		
				Труба $\frac{219\times8\ \text{ГОСТ}\ 8732-78}{\text{А20}\ \text{ГОСТ}\ 8731-74}$		
				$L = 180 \pm \frac{IT14}{2}$	1	7,5 кг

Изм.	Лист	№ докум.	Подпись	Дата
Разраб.		Курилова		31.05.84
Провер.		Попова		27.02.85
Гл. инж. пр.		Гитин		27.02.85
Н. контр.		Бакунова		1.03.85

3ПП 2,5×1,5×2,0-03.000

Колонка

Литера	Лист	Листов
А		1

ЛЕНГИПРОВОДХОЗ

3ПП 2,5×1,5×2,0-02.003

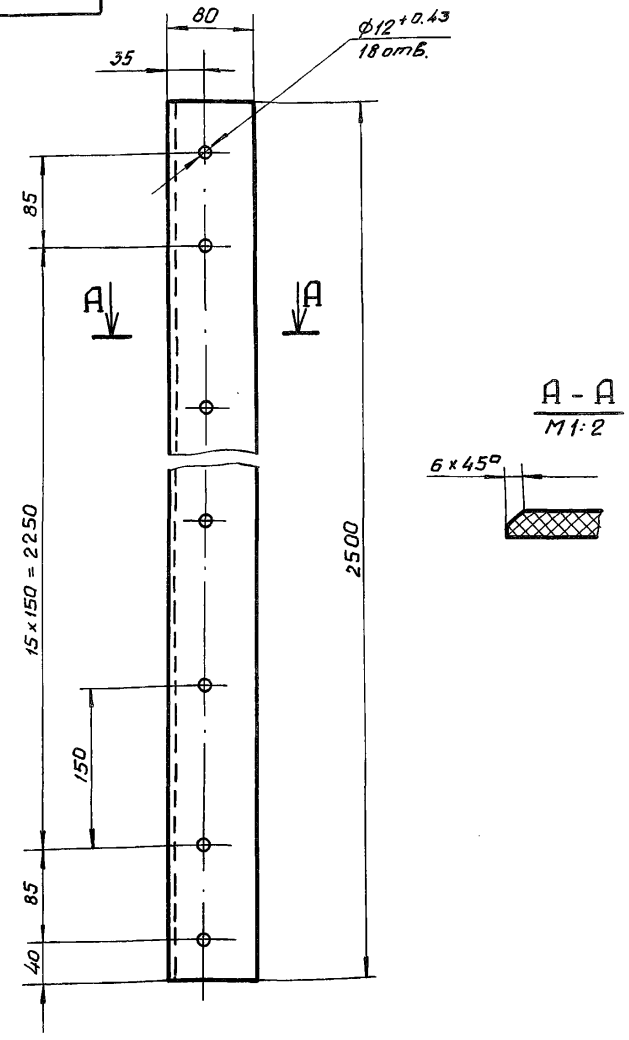

А - А
М1:2

1. Отверстия ф12 сверлить через накладку нижнюю.
2. Неуказанные предельные отклонения размеров $\pm \frac{IT14}{2}$

Подпись и дата | Взам. инв. № | Инв. № дубл. | Подпись и дата | Инв. № подл.

Изм.	Лист	№ докум.	Подпись	Дата
Разраб.		Курилова		31.05.84
Провер.		Попова		27.02.85
Рук. гр.		Попова		27.02.85
Гл. инж. пр.		Гитин		28.02.85
Н. контр.		Бакунова		1.03.85

3.820.2-53

3ПП 2,5×1,5×2,0-02.003

Уплотнение нижнее

Пластина I, лист

Литера	Масса	Масштаб
А	3,1	1:5

Лист	Листов 1

ЛЕНГИПРОВОДХОЗ

Выпуск 1

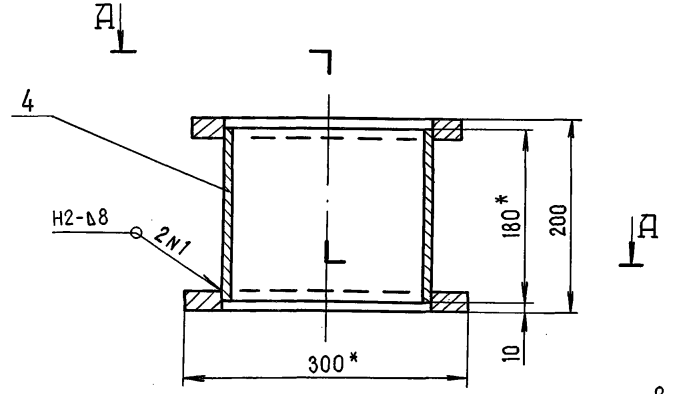

А-А

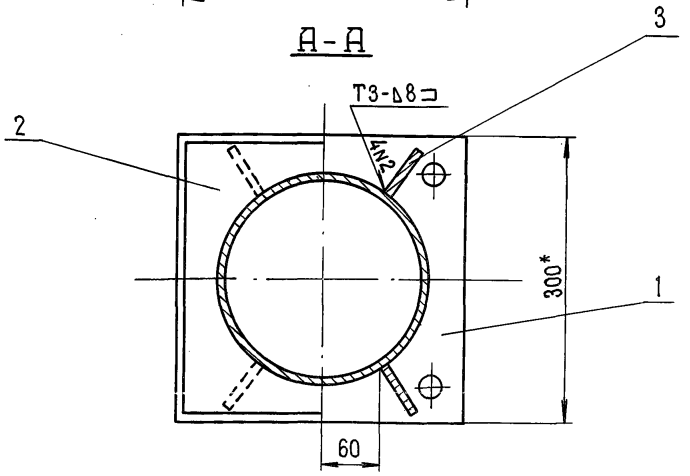

1. * Размеры для справок.
2. Сварные швы выполнять по ГОСТ 5264-80.
3. Электроды Э42 ГОСТ 9467-75.
4. Неуказанные предельные отклонения размеров $\pm \frac{JT14}{2}$

Изм.	Лист	№ докум.	Подпись	Дата
Разраб.		Курилова		31.05.94
Провер.		Попова		27.02.85
Рук.гр.		Попова		27.02.85
Гл.инж.пр.		Гитин		28.02.85
Н.контр.		Бокунова		1.03.85

ЗПП 2.5×1.5×2.0 - 03.000СБ

Колонка
Сборочный чертеж

Литера	Масса	Масштаб
А	24.7	1:5
Лист	Листов - 1	

ЛЕНГИПРОВПОПУП3

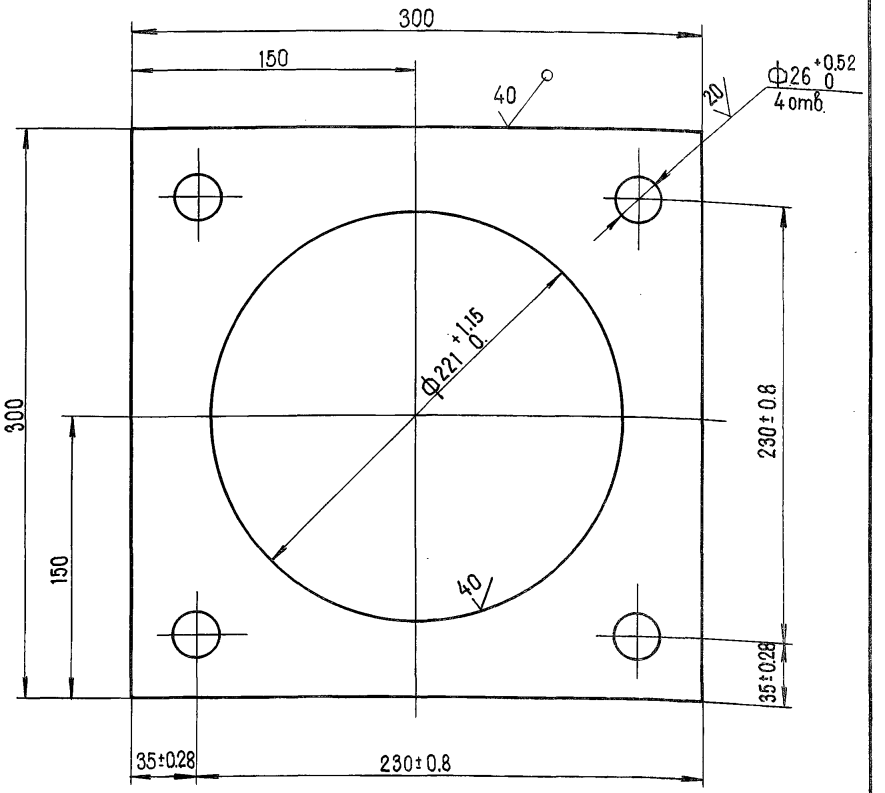

Неуказанные предельные отклонения размеров $\pm \frac{JT14}{2}$

Инв.№ подл. | Подпись и дата | Взам. инв.№ | Инв.№ дубл. | Подпись и дата

Изм.	Лист	№ докум.	Подпись	Дата
Разраб.		Курилова		31.05.94
Провер.		Попова		27.02.85
Рук.гр.		Попова		27.02.85
Гл.инж.пр.		Гитин		28.02.85
Н.контр.		Бокунова		1.03.85

3.820.2-53 ЗПП 2.5×1.5×2.0 - 03.001

Основание нижнее

Литера	Масса	Масштаб
А	7.7	1:2.5
Лист	Листов - 1	

Лист Б-ПН-20 ГОСТ 19903-74

ЛЕНГИПРОВПОПУП3

Выпуск 1

ЗПП 2,5×1,5×2,0-03.002

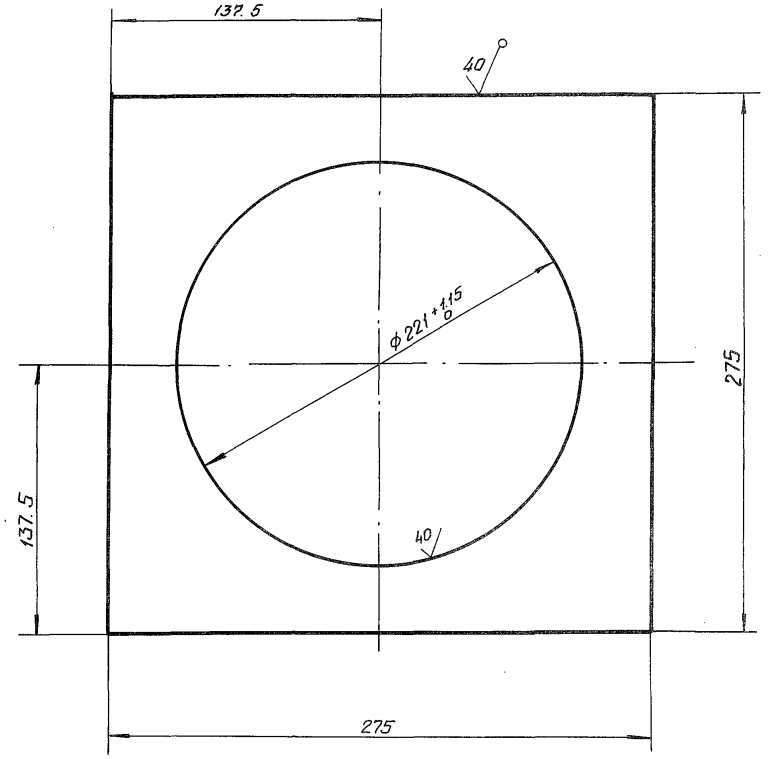

Неуказанные предельные отклонения размеров $\pm \frac{JT14}{2}$.

Изм.	Лист	№ докум.	Подпись	Дата
Разраб.		Курилова		1.06.84
Провер.		Попова		27.02.85
Рук. гр.		Попова		27.02.85
Гл. инж. пр.		Гитин		28.02.85
Н. контр.		Бокучава		1.03.85

3.820.2-53 ЗПП 2,5 × 1,5 × 2,0 - 03.002

Основание верхнее

Литера	Масса	Масштаб
А	5.9	1:2,5

Лист | Листов-1

Лист 6-ПН-20 ГОСТ 19903-74

ЛЕНГИПРОВОДХОЗ

Подпись и дата | Взам. инв. N | Инв. № дубл. | Подпись и дата | Инв. N подл.

Выпуск 1

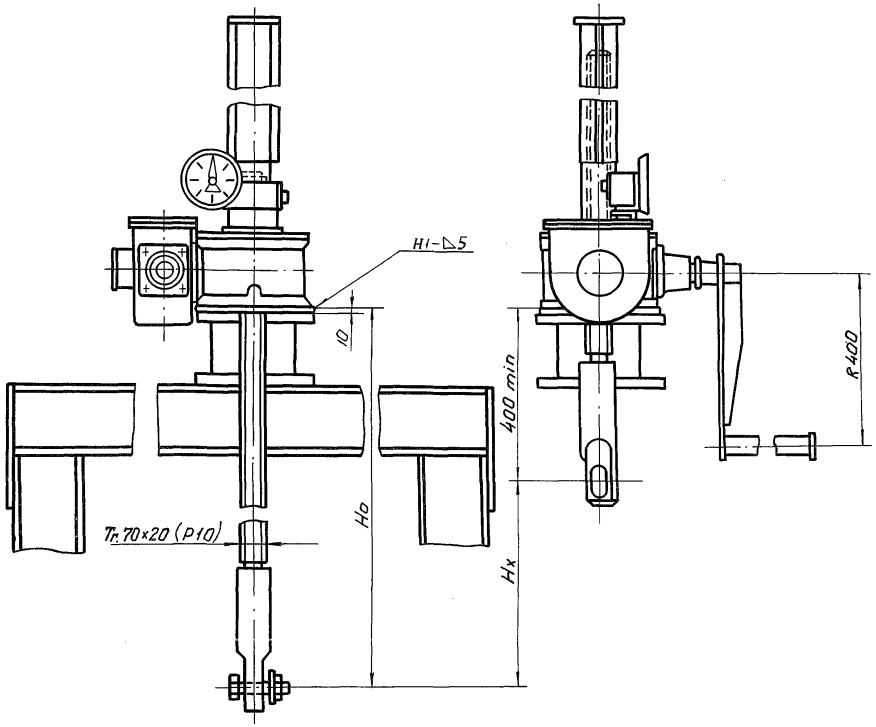

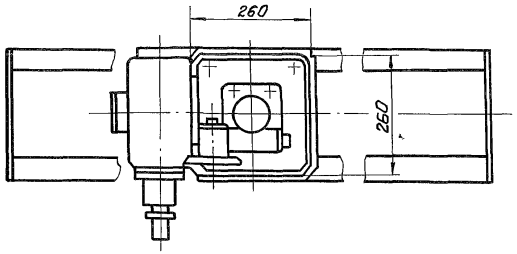

Таблица 1

Техническая характеристика подъемника

Резьба грузового винта	Усилие в тс. наиб.		Но в м. наиб.	Усилие на рукоятке при Т в кгс	Время подъема затвора на 1 м. в мин.
	тяговое Т	посадочное П			
Тг. 70х20 (Р10)	5	5	3.85	20	20

Таблица 2

Данные на заказ по затвору

Усилие посадочное потребное в тс.	Пз	3,0
Расстояние от подошвы подъемника до оси проушины опущенного затвора, м	Но	3.01
Полный ход затвора в м.	Нх	2,0
Указатель положения затвора	–	УПР...2510
Теоретическая масса подъемника в кг	Q	184

1. Сварные швы выполнять по ГОСТ 5264-80.

2. Электроды стальные Э42 ГОСТ 9467-75.

Изм.	Лист	№ докум.	Подпись	Дата
Разраб.		Курилова		1.06.84
Провер.		Попова		29.02.88
Рук. гр.		Попова		27.02.85
Гл. инж. пр.		Гитин		28.02.85
Н. контр.		Бакучава		1.03.85

3.820.2-53.26.058.ПВ.050.000 ГЧ

Подъемник однвинтовой с ручным приводом г.п. 5тс марки 5В Габаритный чертеж.

Литера	Масса	Масштаб
А	См. табл. 2	1:10
Лист	Листов - 1	

ЛЕНГИПРОВОДХОЗ

Выпуск 1

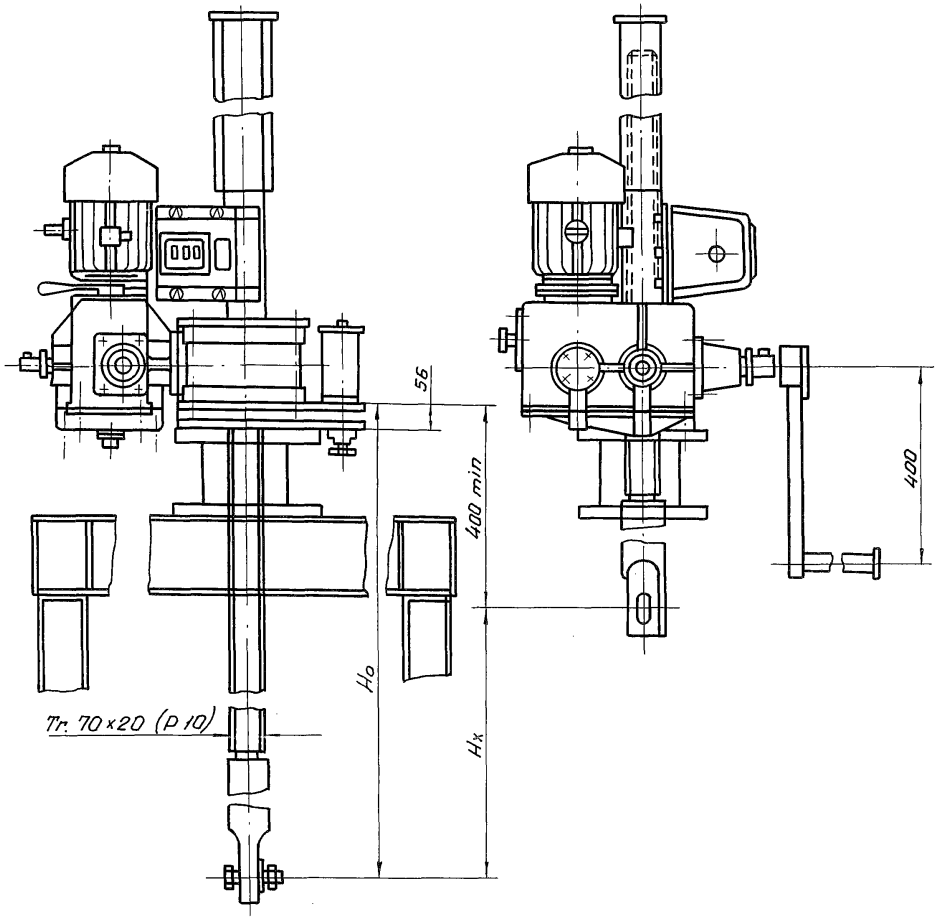

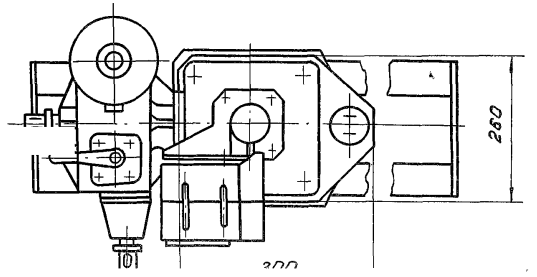

Таблица 1

Техническая характеристика

Резьба грузового винта	Усилие в тс. тяговое Т	Усилие в тс. посадки П	Но в м наиб.	Электродв. 4АС80S6У1 исп. М302	Станция управления электрот.	Усилие на рукоятке при Т в кгс.	Время подъема затвора на 1м в мин. электр.	Время подъема затвора на 1м в мин. вручную
Тг.70×20(Р10)	5	5	4,2	П-860 N=1,2 кВт	ЯАА5401-574У1	14	5	15

Таблица 2

Данные на заказ по затвору.

Усилие посадочное потребное в тс.	Пз	3,0
Усилие регулировки грузового реле в тс.	Р	3,0
Расстояние от подошвы подъемника до оси проушины опущенного затвора в м.	Но	3,056
Полный ход затвора в м.	Нх	2,0
Датчик ДПМ1 Шаг гр. винта	Р	10
Теоретическая масса подъемника в кг	Q	255

1. Сварные швы выполнять по ГОСТ 5264-80.
2. Электроды стальные Э42 ГОСТ 9467-75

Изм.	Лист	№ докум.	Подпись	Дата
Разраб.		Курилова		1.06.84
Провер.		Попова		27.02.85
Рук. гр.		Попова		27.02.85
Гл.инж.пр.		Гитин		28.02.85
Н. контр.		Бокучава		1.03.85

3.820.2-53 26.058.ПВ.120.000 ГЧ

Подъемник одновинтовой с электроприводом г.п. 5тс. марки 5ЭВ Габаритный чертеж.

Литера	Масса	Масштаб
А	см. табл. 2	1:10
Лист	Листов-1	

ЛЕНГИПРОВОДХОЗ

gost.e-ecolog.ru