ТИПОВАЯ ДОКУМЕНТАЦИЯ НА КОНСТРУКЦИИ ИЗДЕЛИЯ И УЗЛЫ ЗДАНИИ И СООРУЖЕНИЙ

СЕРИЯ 3.820.2-37

ЗАТВОРЫ ПЛОСКИЕ ПОВЕРХНОСТНЫЕ СКОЛЬЗЯЩИЕ

ВЫПУСК 13

РАБОЧИЕ ЧЕРТЕЖИ ЗАТВОРА 3,0 × 2,5

18757/14

gost.e-ecolog.ru

ТИПОВАЯ ДОКУМЕНТАЦИЯ НА КОНСТРУКЦИИ ИЗДЕЛИЯ И УЗЛЫ ЗДАНИЙ И СООРУЖЕНИЙ

СЕРИЯ 3.820.2-37

ЗАТВОРЫ ПЛОСКИЕ ПОВЕРХНОСТНЫЕ СКОЛЬЗЯЩИЕ

ВЫПУСК 13

РАБОЧИЕ ЧЕРТЕЖИ ЗАТВОРА 3,0 × 2,5

Примененные типовые проекты.

Типовой проект 820-165 „Подъемники винтовые для затворов гидротехнических сооружений грузоподъемностью до 20 тс модели В-76" Подъемник с электроприводом 103ВД Альбом 1.14. 18. Подъемник с ручным приводом 108Д Альбом 1.7 (Распространяет Казахский филиал ЦИТП).

РАЗРАБОТАН ИНСТИТУТОМ
„СОЮЗГИПРОВОДХОЗ"
В/О СОЮЗВОДПРОЕКТ
МИНВОДХОЗА СССР

УТВЕРЖДЕН МИНВОДХОЗОМ СССР
ПРОТОКОЛ N 473 ОТ 16 АПРЕЛЯ 1982 г.
ВВЕДЕН В ДЕЙСТВИЕ МИНВОДХОЗОМ СССР

ГЛАВНЫЙ ИНЖЕНЕР ИНСТИТУТА А.Ф. КОНДРАТЬЕВ
ГЛАВНЫЙ ИНЖЕНЕР ПРОЕКТА А.Л. ПЕВЗНЕР

Обозначение	Наименование	Стр.
ПС 300-250 00.000	Затвор поверхностный скользящий для отверстий 3,0х2,5м	3
ПС 300-250 00.000 СБ	Затвор поверхностный скользящий для отверстий 3,0х2,5м Сборочный чертеж	4,5
ПС 300-250.00.000 ВС	Затвор поверхностный скользящий для отверстий 3,0х2,5м Ведомость спецификаций.	6
ПС 300-250 00.000 ВП	Затвор поверхностный скользящий для отверстий 3,0х2,5м Ведомость покупных изделий	7
ПС 300-250 00.100	Колонка	8
ПС 300-250.00.100 СБ	Колонка Сборочный чертеж	8
ПС 300-250.00.101	Лист монтажный	9
ПС 300-250 00.102	Ребро	9
ПС 300-250.01.000	Рама	10
ПС 300-250 01.203	Ребро	10
ПС 300-250 01.000 СБ	Рама. Сборочный чертеж	11
ПС 300-250 01.100	Марка донная	12
ПС 300-250 01.100 СБ	Марка донная. Сборочный чертеж	13
ПС 300-250 01.101	Основание	12
ПС 300-250 01.200	Стойка	14
ПС 300-250 01.200 СБ	Стойка. Сборочный чертеж	15
ПС 300-250 01.201	Накладка	16
ПС 300-250 01.202	Ребро	16
ПС 300-250 02.000	Затвор	17
ПС 300-250 02.000 СБ	Затвор. Сборочный чертеж	18
ПС 300-250 02.001	Накладка	19
ПС 300-250 02.002	Накладка	19
ПС 300-250 02.100	Металлоконструкция	20
ПС 300-250 02.100 СБ	Металлоконструкция. Сборочный чертеж	21
ПС 300-250 02.101	Обшивка	22
ПС 300-250 02.102	Стрингер	22
ПС 300-250 02.103	Вертикаль	23
ПС 300-250 02.104	Проушина	23
ПС 300-250 02.105	Ребро	24
ПС 300-250 02.106	Ригель	24
ПС 300-250 02.200	Упор	25
ПС 300-250 02.201	Упор	25
ПС 300-250 03.000 ГЧ	Подъемник винтовой 10 ЭВД Габаритный чертеж	26
ПС 300-250 04.000 ГЧ	Подъемник винтовой 10 ВД Габаритный чертеж	27

Серия 3.820.2-37 Выпуск 13

Инв. № подл. | Подп. и дата | Взам. инв. №

Выпуск 13

Серия 3.820.2-37

Формат	Зона	Поз.	Обозначение	Наименование	Кол.	Примечание
				Документация		
*)			ПС-300-250.00.000 СБ	Сборочный чертеж		*) А3х2
А3			ПС 300-250 00.000 ВС	Ведомость спецификаций		
А3			ПС300-250 00.000 ВП	Ведомость покупных изделий		
А3			ПС300-250 03.000 ГЧ	Подъемник винтовой 10ЭВД		
А3			ПС300-250 04.000 ГЧ	Подъемник винтовой 10ВД		
				Сборочные единицы		
А4		1	ПС300-250 01.000	Рама	1	
А4		2	ПС300-250 02.000	Затвор	1	
				Стандартные изделия		
		3		Болт М16х45 46.02		
				ГОСТ 7798-70	8	0,8кг
		4		Гайка М16 8.02		
				ГОСТ 5915-70	8	0,3кг
		5		Шайба 16.04.02		
				ГОСТ 11 371-78	8	0,1кг
			Переменные данные	для исполнений:		
				ПС300-250 00.000 см. рис 1		
				Сборочные единицы		
А4		6	33БФ 873 130.000	Подъемник винтовой 10ЭВД	1	

Подп. и дата | Инв. № дубл. | Взам. инв. № | Подп. и дата | Инв. № подл.

Изм	Лист	№ докум.	Подп.	Дата
Разраб		Марусов		24.01.83
Пров.		Кузнецова		15/01.83
ГИП		Певзнер		1.01.83
Н. контр.		Платунина		24.01.83
Утв.		Седов		25.01.83

ПС300-250 00.000

Затвор поверхностный скользящий для отверстий 3,0х2,5м

Лит	Лист	Листов
Б	1	2

Союзгипроводхоз имени Е.Е. Алексеевского г. Москва

Копировал: Марулина

Формат А4

Выпуск 13

Серия 3.820.2-37

Формат	Зона	Поз.	Обозначение	Наименование	Кол.	Примечание
				Детали		
А4		7	ПС300-250.001	Лист монтажный		
				ПС300-250.00.000 ГЧ см. рис 2		
				Сборочные единицы		
А4		7	ПС300-250 00.100	Колонка	2	
А4		6	33БФ 873.060.000	Подъемник винтовой 10ВД	1	

Подп. и дата | Инв. № дубл. | Взам. инв. № | Подп. и дата | Инв. № подл.

Изм	Лист	№ докум.	Подп.	Дата

ПС 300-250.00.000

Лист 2

Копировал: Марулина

Формат А4

ПС300-250 00.000СБ

Рис.1

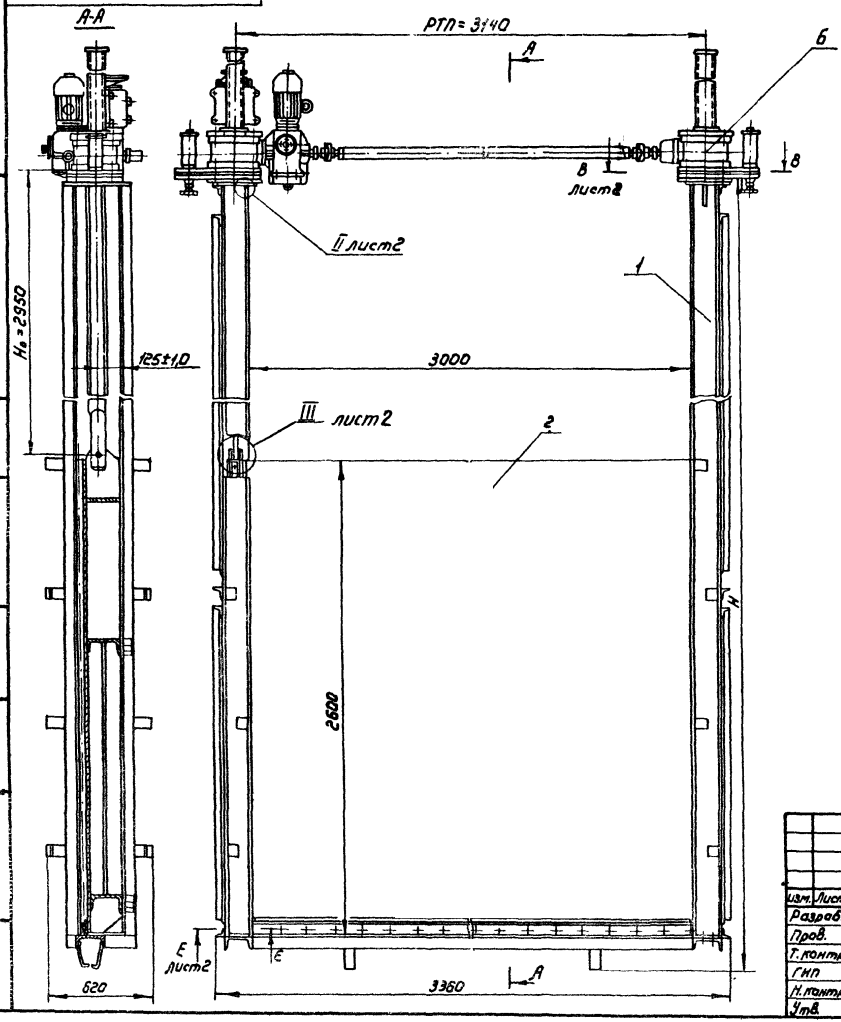

Рис.2

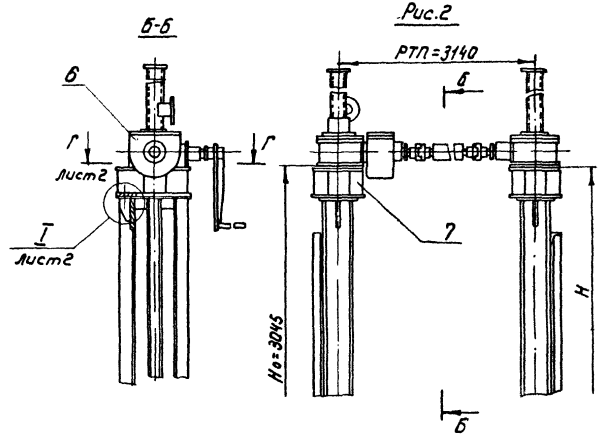

Обозначение	Рис	Высота рамы Н, мм	Марка подъемника	Масса, кг
ПС300-250.00.000	1	5690	10ЗВД	1491
-01	2	5812	108Д	1445

1. Размеры для справок
2. Сварка электродом Э 42 по ГОСТ 9467-75
3. Но-расстояние от подошвы подъемника до оси пружины затвора
4. РТП-расстояние между точками подвеса.
5. Остальные технические требования по ТУ-33-164-80

Изм.	Лист	№ докум.	Подп.	Дата
Разраб.		Марусов		10.83
Пров.		Кузнецова		10.83
Т. контр.				
ГИП		Левзнер		10.83
Н. контр.		Платунина		10.83
Утв.		Севов		10.83

ПС300-250 00.000СБ

Затвор поверхностный скользящий для отверстий 3,0×2,5 м
Сборочный чертеж

Лит.	Масса	Масштаб
Б	см. табл.	1:20
Лист 1	Листов	

Союзгипроводхоз имени Е.Е. Алексеевского г. Москва

Копировал: Марунина

Формат А3

Серия 3.820.2-37 Выпуск 13

Перв. примен.

Справ. №

Подп. и дата

Инв. № подл.

Взам. инв. №

Инв. № дубл.

Подп. и дата

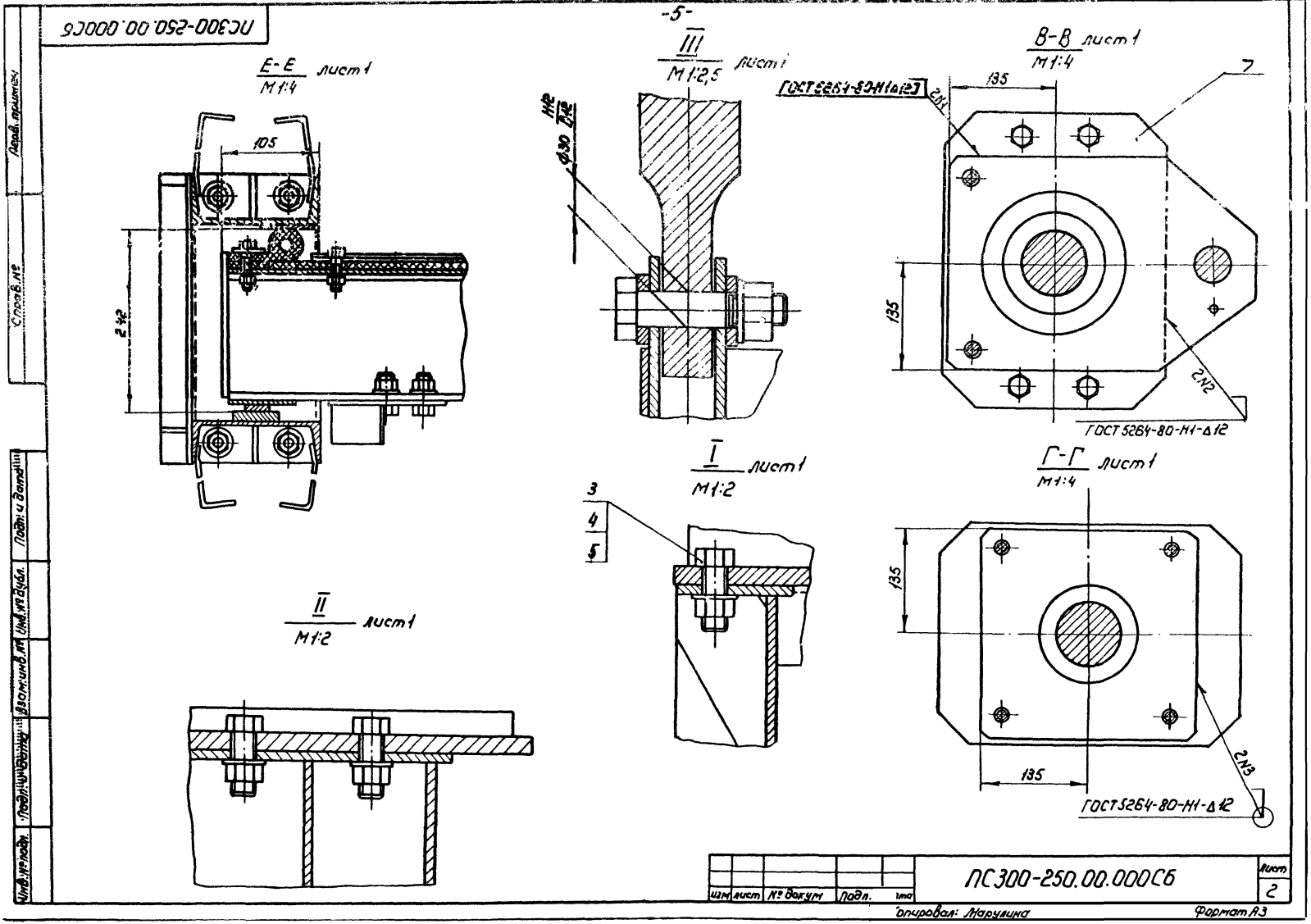
-5-
Е-Е
М1:4
лист1
105
242
III
М1:2,5
лист1
Ф30
В-В
М1:4
лист1
135
7
ГОСТ 5264-80-Н1-Δ12
2N1
2N2
135
ГОСТ 5264-80-Н1-Δ12
I
М1:2
лист1
3
4
5
Г-Г
М1:4
лист1
135
135
2N3
ГОСТ 5264-80-Н1-Δ12
II
М1:2
лист1
Перв. примен.
Справ. №
Подп. и дата
Инв. № дубл.
Взам. инв. №
Подп. и дата
Инв. № подл.
Изм
Лист
№ докум
Подп.
Дата
ПС300-250.00.000Сб
Лист
2
Копировал: Марулина
Формат А3

№ строки	Обозначение	Наименование	Куда входит: Обозначение	Кол.	Общее кол.	Примечание
1	ПС 300-250 00.000	Затвор поверхностный скользящий				
2		для отверстий 3,0×2,5 м.			1	
3						
4	ПС 300-250.01.000	Рама			1	
5	ПС 300-250 02.000	Затвор			1	
6	ПС 300-250.01.100	Марка донная	ПС 300-250.01.000	1	1	
7	ПС 300-250.01.200	Стойка	ПС 300-250 01.000	2	2	
8	ПС 300-250.02.100	Металлоконструкция	ПС 300-250 02.000	1	1	
9	ПС 300-250 02.200	Упор	ПС 300-250 02.000	4	4	
10						
11		Переменные данные для исполнений:				
12						
13		ПС 300-250 00 000				
14						
15		Ведомость спецификаций				
16		подъемника винтового 10 ЭВД				
17		33 БФ. В 73 130 000 СБ				
18						
19		ПС 300-250 00.000.01				
20						
21	ПС 300-250.00 100	Колонка		2	2	
22						
23		Ведомость спецификаций				
24		подъемника винтового 10ВД				
25		33 БФ В73 060.000 СБ			1	
26						

Серия 3.820.2-37 Выпуск 13

Инв. № подл. | Подп. и дата | Взам. инв. № | Инв. № дубл. | Подп. и дата

Изм.	Лист	№ докум.	Подп.	Дата
Разраб.		Марусов		26.01.83
Пров.		Кузнецова		26.01.83
ГИП		Певзнер		1.02.83
Н.контр.		Платунина		26.02.83
Утв.		Седов		26.01.83

ПС 300-250 00.000 ВС

Затвор поверхностный скользящий для отверстий 3,0×2,5 м.
Ведомость спецификаций

Лит	Лист	Листов
Б		1

Союзгипроводхоз имени Е.Е. Алексеевского г. Москва

Корректор: Марулина

Формат 3

Серия 3.820.2-37 Выпуск 13

№ строки	Наименование	Код ОКП	Обозначение документа на поставку	Поставщик	Куда вводит (обозначение)	Количество: на изделие	Количество: в комплекты	Количество: на регулир.	Количество: всего	Примечание
1										
2	Крепежные изделия									
3	Болт М12х50.46.02		ГОСТ 7798-70		ПС.300-250.02.000	54			54	
4	М12х45.46.02				ПС.300-250.02.000	8			8	
5					ПС.300-250.01.000	8			8	
6						8			8	
7						24			24	
8	Гайка М12 8.02		ГОСТ 5915-70		ПС-300-250.02.000	54			54	
9	Гайка М16 8.02				ПС 300-250.02.000	8			8	
10					ПС 300-250.01.000	8			8	
11						8			8	
12						24			24	
13	Шайба 16.04.02		ГОСТ 11371-78		ПС 300-250.01.000	8			8	
14						8			8	
15						16			16	
16	12.65Г.02		ГОСТ 6402-70		ПС 300-250.02.000	54			54	
17	16.04.02		ГОСТ 10906-78		ПС 300-250.02.000	8			8	
18										
19										
20			Различия исполнений ПС 300-250 00.000 и							
21			ПС300-250.00.000-01 по сборочному чертежу.							
22										
23										
24										

Инв.№ подл. | Подпись и дата | Взам.инв.№ | Инв.№ дубл. | Подпись и дата

Изм.	Лист	№ докум.	Подп.	Дата
Разраб		Марусов		14.01.93
Пров		Кузнецова		15.01.93
ГИП		Левзнер		19.01.93
Н.контр.		Платунина		14.01.93
Утв.		Севов		25.01.93

ПС300-250 00.000 ВП

Затвор поверхностный скользящий для отверстий 3,0х2,5м

Ведомость покупных изделий

Лит	Лист	Листов
Б		1

Союзгипроводхоз имени Е.Е.Алексеевского г. Москва

Копировал: Марулина

Формат А3

Формат	Зона	Поз.	Обозначение	Наименование	Кол.	Примечание
				Документация		
А4			ПС300-250.00.100СБ	Сборочный чертеж		
				Детали		
А4		1	ПС300-250.00.101	Лист монтажный	1	
		2	-01	Лист монтажный	1	
А4		3	ПС300-250.00.102	Ребро	2	
		4	-01	Ребро	2	
Б4		5	ПС300-250.00.103	Колонка		
				Труба 130х5 ГОСТ 8734-75 / В10 ГОСТ 8733-74		
				ℓ = 110±0,5 мм	1	1,7кг

Выпуск 13. Серия 3.820.2-37

Перв. примен.

Справ. №

Подп. и дата | Инв. № подл. | Взам. инв. № | Подп. и дата | Инв. № дубл.

Изм.	Лист	№ докум.	Подп.	Дата
Разраб.		Шаталов		24.01.83
Пров.		Кузнецова		25.01.83
ГИП		Левзнер		28.01.83
Н.контр.		Платунина		28.01.83

ПС 300-250.00.100

Колонка

Лит	Лист	Листов
Б		1

Союзгипроводхоз имени Е.Е. Алексеевского

ПС300-250.00.100СБ

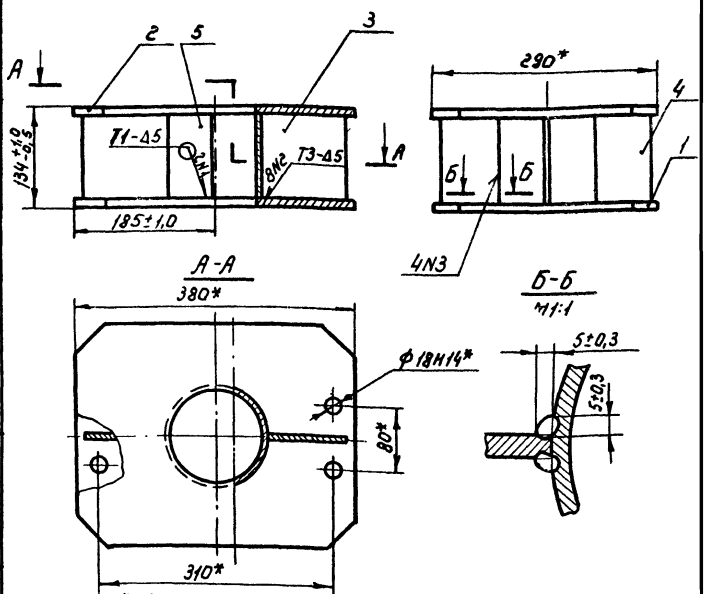

1. * Размеры для справок
2. Неуказанная на чертеже сварка по ГОСТ 5264-80.
3. Электрод- Э42 по ГОСТ 9467-75.
4. Шов N3- сварка ручная электродуговая.
5. Шероховатость торцевых поверхностей дет. поз. 5- $R_z 160$.

Изм.	Лист	№ докум.	Подп.	Дата
Разроб.		Шаталов		23.01.83
Пров.		Кузнецова		25.01.83
Т.контр.				
ГИП		Левзнер		28.01.83
Н.контр.		Платунина		28.01.83

ПС 300-250.00.100СБ

Колонка
Сборочный чертеж

Лит.	Масса	Масштаб
Б	21,0	1:5
Лист	Листов 1	

Союзгипроводхоз имени Е.Е. Алексеевского

ПС300-250.00.101

Рис.1

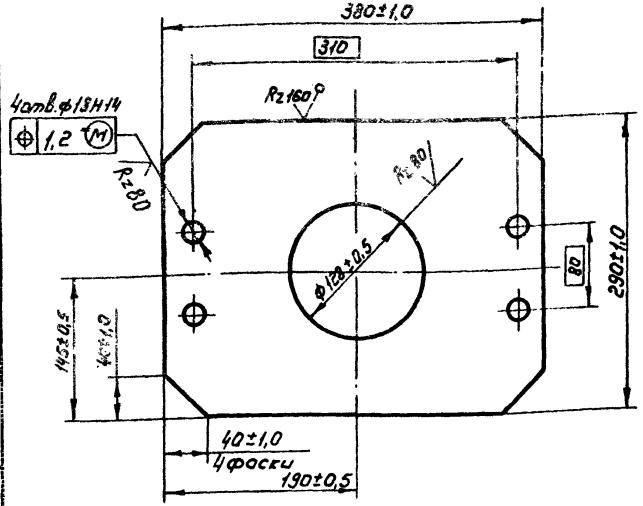

Рис.2
М1:10

Остальное – см. рис.1

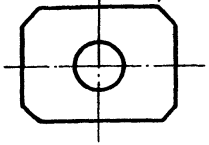

Обозначение	Рис.
ПС300-250.00.101	1
-01	2

Изм.	Лист	№ докум.	Подп.	Дата	ПС300-250.00.101			
Разраб.		Шаталов		29.04.83	Лист монтажный	Лит.	Масса	Масштаб
Пров.		Кузнецова		15.04.83		Б	8,6	1:4
Т.контр.						Лист	Листов 1	
Н.контр.		Платунина		14.04.83	Лист Б-ПН12 ГОСТ 19903-74 / ВСт3пс5 ГОСТ 14637-79	Союзгипроводхоз имени Е.Е. Алексеевского г. Москва		
Утв.		Певзнер		11.04.83				

Копировал: Марулина Формат А4

Серия 3.820.2-37 Выпуск 13

Справ.№ Перв.примен.

Подп. и дата | Инв.№ дубл. | Взам.инв.№ | Подп. и дата | Инв.№ подл.

ПС300-250.00.102

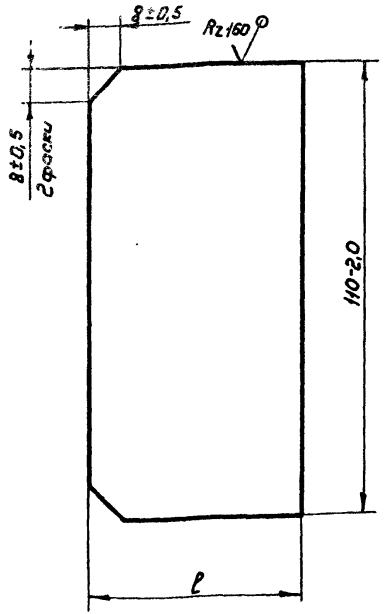

Обозначение	ℓ, мм.	Масса, кг
ПС300-250.00.102	110±1,0	0,57
-01	70±0,8	0,36

Изм.	Лист	№ докум.	Подп.	Дата	ПС300-250.00.102			
Разраб.		Шаталов		29.04.83	Ребро	Лит.	Масса	Масштаб
Пров		Кузнецова		15.04.83		Б	см. табл.	—
Т.контр.						Лист	Листов 1	
Н.контр.		Платунина		14.04.83	Лист Б-ПН6 ГОСТ 19903-74 / ВСт3пс5 ГОСТ 14637-79	Союзгипроводхоз имени Е.Е. Алексеевского г. Москва		
Утв.		Певзнер		11.04.83				

Копировал: Марулина Формат А4

Формат	Зона	Поз	Обозначение	Наименование	Кол.	Примечание
				Документация		
А3			ПС300-250.01.000 СБ	Сборочный чертеж		
				Сборочные единицы		
А4		1	ПС300-250 01.100	Марка Зонная	1	
А4		2	ПС300-250 01.200	Стойка	1	
		3	-01	Стойка	1	
				Стандартные изделия		
		4		Болт М16х45.46.02 ГОСТ 7798-70	8	
		5		Гайка М16 · 8.02 ГОСТ 5915-70	8	
		6		Шайба 16.04.02 ГОСТ 11371-78	8	

Инв.№ подл. | Подп. и дата | Взам.инв.№ | Инв.№ дубл. | Подп. и дата

Изм.	Лист	№ докум.	Подп.	Дата
Разраб.		Марусов		12.04.83
Пров.		Кузнецова		05.04.83
ГИП		Певзнер		1.04.83
Н.контр.		Платунина		1.04.83

ПС300-250 01.000

Рама

Лит Б | Лист | Листов 1

Союзгипроводхоз имени Е.Е. Алексеевского г. Москва

Серия 3.820.2-37 Выпуск 13

Перв. примен.

Справ. №

Инв.№ подл. | Подп. и дата | Взам.инв.№ | Инв.№ дубл. | Подп. и дата

ПС300-250.01.203

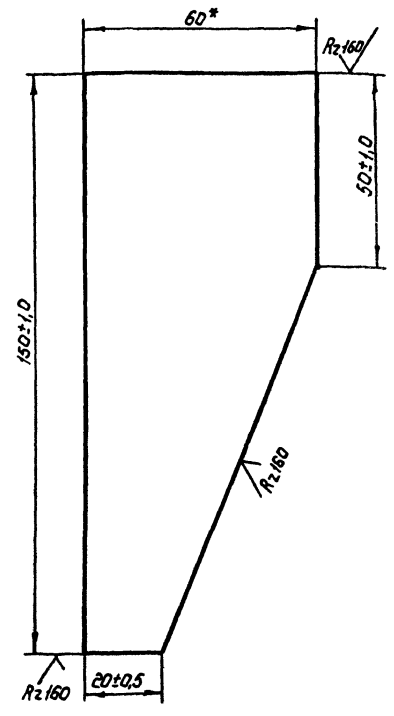

* Размер для справок

Изм.	Лист	№ докум.	Подп.	Дата
Разраб.		Шаталов		21.04.83
Пров.		Кузнецова		21.04.83
Т.контр.				
Н.контр.		Платунина		21.04.83
Утв.		Певзнер		1.04.83

ПС300-250.01.203

Ребро

Полоса 6-2 5х50 ГОСТ 103-76 / В Ст 3 пс 5-В ГОСТ 535-79

Лит	Масса	Масштаб
Б	0,2	1:1
Лист	Листов 1	

Союзгипроводхоз имени Е.Е. Алексеевского г. Москва

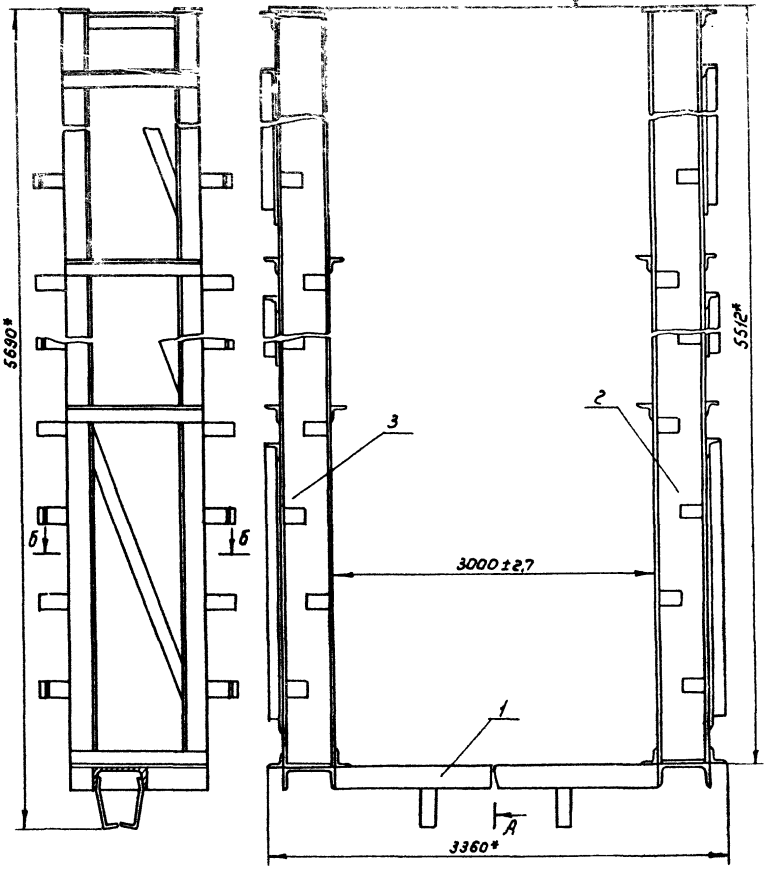

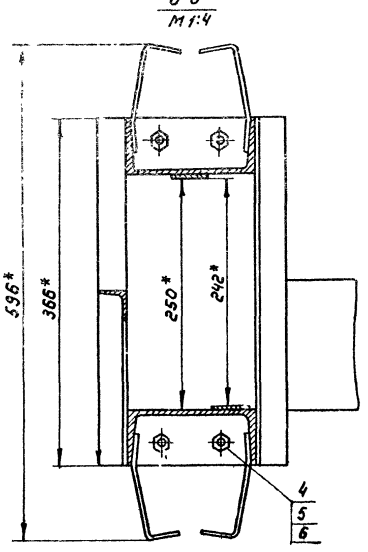

1* Размеры для справок.
2. Сварные швы выполнить по ГОСТ 5264-80
3. Электроды Э 42 ГОСТ 9467-75

				ПС 300-250 01.000СБ	
Изм.	Лист	№ докум.	Подп.	Дата	
Разраб.		Марусов		24.01.83	Рама Сборочный чертеж
Пров.		Кузнецова		25.01.83	
Т. контр.					
ГИП		Левзнер		1.02.83	
Н. контр.		Платунина		26.02.83	
Утв.		Седов		2.03.83	

Лит.	Масса	Масштаб
Б	408,0	1:10
Лист	Листов 1	

Союзгипроводхоз имени С.Е. Алексеевского г. Москва

Формат А3

Копировал Марулина

Серия 3.820.2-37 Выпуск 13

Формат	Зона	Поз	Обозначение	Наименование	Кол.	Примечание
				Документация		
А3			ПС 300-250 01.100 СБ	Сборочный чертеж		
				Детали		
А4		1	ПС 300-250 01.101	Основание	2	
Б4		2	ПС 300-250 01.102	Ригель		
				Швеллер 14 ГОСТ 8240-72 / В Ст3пс 5-Т ГОСТ 535-79		
				ℓ = 3000 h 14 мм	1	36,9 кг
Б4		3	ПС 300-250 01.103	Анкер		
				Полоса 6-2 5х50 ГОСТ 103-76 / В Ст3пс 5-Т ГОСТ 535-79		
				ℓ = 180 h 14 мм	9	3,2 кг

Изм.	Лист	№ докум.	Подп.	Дата
Разраб.		Марусев		27.04.83
Пров.		Кузнецова		27.04.83
ГИП		Левзнер		27.04.83
Н. контр.		Плотунина		27.04.83
Утв.		Седов		27.04.83

ПС 300-250 01.100

Маркс донная

Лит	Лист	Листов
Б		1

Союзгипроводхоз имени Е.Е. Алексеевского г. Москва

Копировал: Марунина Формат А4

Серия 3.820.2-37 Выпуск 13

ПС 300-250 01.101

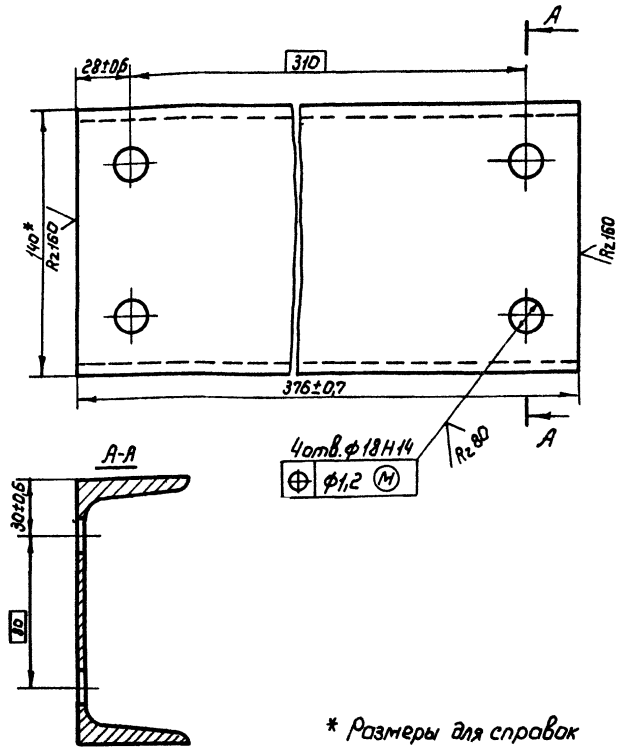

* Размеры для справок

Изм.	Лист	№ докум.	Подп.	Дата
Разраб.		Логачев		27.04.83
Пров.		Марусев		27.04.83
Т. контр.				
Н. контр.		Плотунина		27.04.83
Утв.		Левзнер		27.04.83

ПС 300-250 01.101

Основание

Швеллер 14 ГОСТ 8240-72 / В Ст3пс 5-Т ГОСТ 535-79

Лит	Масса	Масштаб
Б	4,6	1:2
Лист	Листов 1	

Союзгипроводхоз имени Е.Е. Алексеевского г. Москва

Копировал: Марунина Формат А4

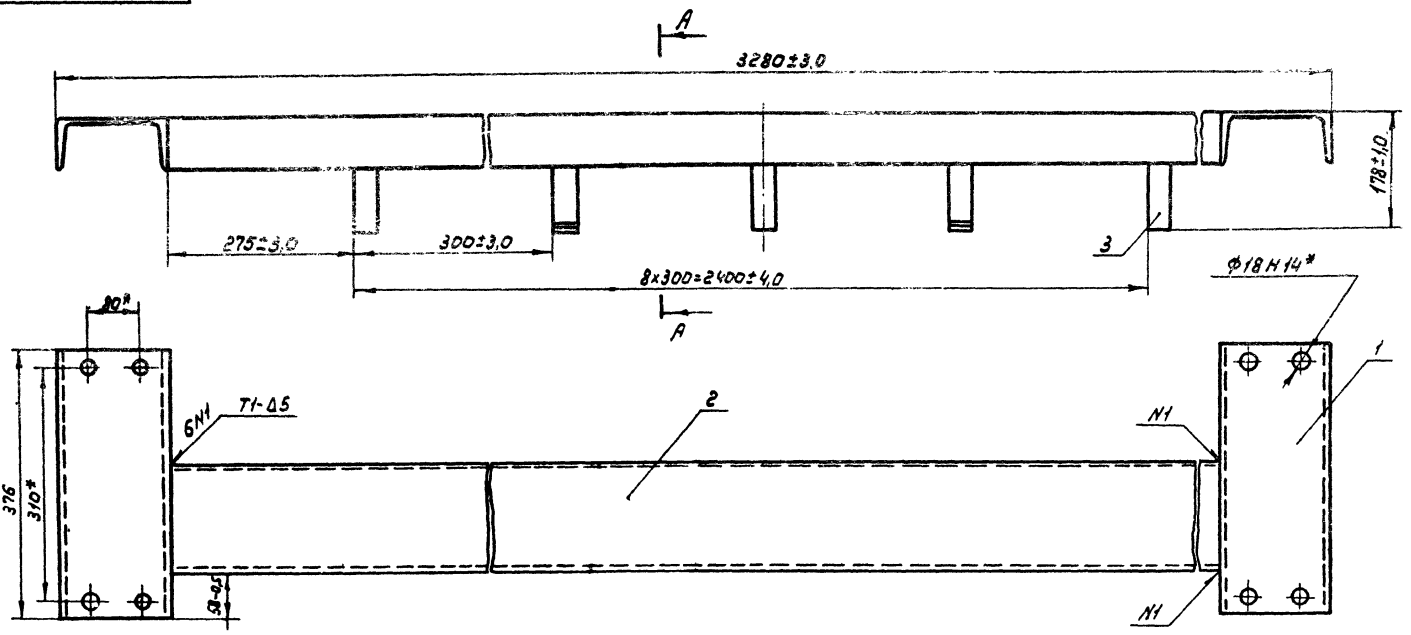

1. * Размеры для справок
2. Сварные швы выполнить по ГОСТ 5264-80
3. Электроды Э-42 ГОСТ 9467-75
4. Шероховатость поверхности деталей, выполненных без чертежа, после обрезки Rz 160

					ПС 300-250 01 100 СБ		
Изм.	Лист	№ докум.	Подп.	Дата	Марка донная Сборочный чертеж	Лит.	Масса	Масштаб
Разраб.		Марусов		12.01.83		Б	43,0	1:10
Пров.		Кузнецова		18.01.83		Лист	Листов 1
Т. контр.							
ГИП		Левзнер		19.01.83		Союзгипроводхоз имени Е.Е. Алексеевского г. Москва	
Н. контр.		Платунина		24.01.83			
В		Седов		2.02.83			

Копировал: Нарулина

Формат А3

Справ. №

Перв. примен.

Инв. № подл. | Подп. и дата | Взам. инв. № | Инв. № дубл. | Подп. и дата

Серия 3.820.2-37 Выпуск 13

Формат	Зона	Поз.	Обозначение	Наименование	Кол.	Примечание
				Документация		
А3			ПС 300-250 01.200 СБ	Сборочный чертеж		
				Детали		
А4		1	ПС 300-250 01.201	Накладка	2	
А4		2	ПС 300-250 01.202	Ребро	2	
А4		3	ПС 300-250 01.203	Ребро	2	
Б4		4	ПС 300-250 01.204	Анкер		
				Полоса Б-2 5х50 ГОСТ 103-76 / В Ст3пс5-1 ГОСТ 535-79		
				ℓ = 180 h14	14	4,9 кг
Б4		5	ПС 300-250. 01.205	Стойка		
				Швеллер 14 ГОСТ 8240-72 / В Ст.3пс 5-1 ГОСТ 535-79		
				ℓ = 5506 h14	2	135,4 кг
Б4		6	ПС 300-250 01.205	Стяжка		
				Уголок Б-40х40х5 ГОСТ 8509-72 / В Ст.3пс5-1 ГОСТ 535-79		
				ℓ = 366 h14	8	8,7 кг
Б4		7	ПС 300-250. 01.207	Стяжка		
				Уголок Б-40х40х5 ГОСТ 8509-72 / В Ст3пс5-1 ГОСТ 535-79		
				ℓ = 1650 h14	3	14,7 кг
Б4		8	ПС 300-250 01.208	Накладка		
				Полоса Б-2 4х40 ГОСТ 103-76 / В Ст3пс5-1 ГОСТ 535-79		
				ℓ = 4750 h14	1	6,0 кг

Инв. № подл. | Подп. и дата | Взам. инв. № | Инв. № дубл. | Подп. и дата

Изм.	Лист	№ докум.	Подп.	Дата
Разраб.		Марусов		24.11.83
Пров.		Кузнецова		25.11.83
Гип		Газизар		1.12.83
Н. контр.		Лаптунина		1.12.83
Утв.		Седов		2.12.83

ПС 300-250. 01 200

Стойка

Лит.	Лист	Листов
Б	1	2

Союзгипроводхоз имени Е.Е. Алексеевского г. Москва

Серия 3.820.2-37 Выпуск 13

Формат	Зона	Поз.	Обозначение	Наименование	Кол.	Примечание
Б4		9	ПС 300-250 01.209	Накладка		
				Полоса 4х40 ГОСТ 4405-75 / Х18Н9Т ГОСТ 5632-72		
				ℓ = 4750 h14	1	7,5 кг
				Переменные данные для исполнений:		
				ПС 300-250.01.200-01		
				(то же как для ПС 300-250.01.200)		

Инв. № подл. | Подп. и дата | Взам. инв. № | Инв. № дубл. | Подп. и дата

Изм.	Лист	№ докум.	Подп.	Дата

ПС-300-250 01.200

Лист 2

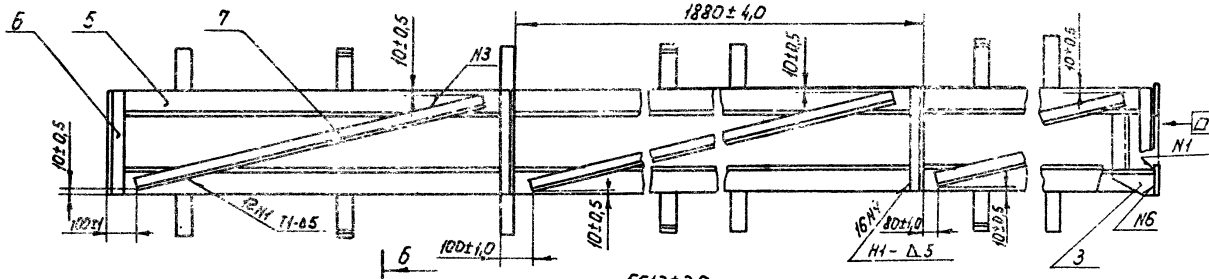

Рис.1

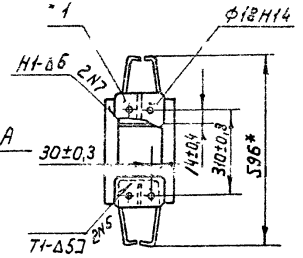

Рис.2

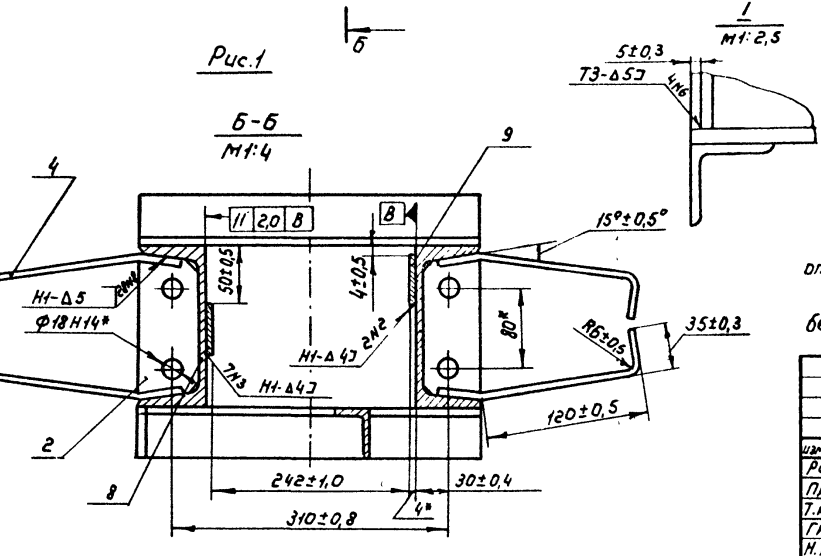

Б-Б
М1:10

Остальное см. рис.1

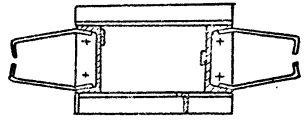

Обозначение	Рис.
ПС300-250-01.200	1
-01	2

1. * Размеры для справок
2. Сварка по ГОСТ 5264-80 электродом Э 42 ГОСТ 9467-75
3. Сварку шва N2 выполнить электродом Э-10Х17Т ГОСТ 10052-75.
4. Отклонение размеров по диагонали между осями двух любых отверстий - не более ± 1,2мм (см. разрез Б-Б и вид А).
5. Шероховатость поверхности деталей, выполненных без чертежа после обрезки Rz160

Изм.	Лист	№ докум.	Подп.	Дата
Разраб.		Шаталов		21.01.83
Пров.		Кузнецова		25.01.83
Т.контр.				
ГИП		Левзнер		31.01.83
Н. контр.		Платунина		31.01.83
Утв.		Седов		25.01.83

ПС 300-250.01.200СБ

Стойка
Сборочный чертеж

Лит.	Масса	Масштаб
Б	179,0	1:15
Лист	Листов 1	

Союзгипроводхоз имени Е.Е. Алексеевского г. Москва

Копировал: Марувина

Формат А3

Инв.№ подл. | Подп. и дата | Взам.инв.№ | Инв.№ дубл. | Подп. и дата

Перв.примен.

Справ.№

ПС300-250.01.201

Серия 3.820.2-37 Выпуск 13

Перв. примеч.

Справ. №

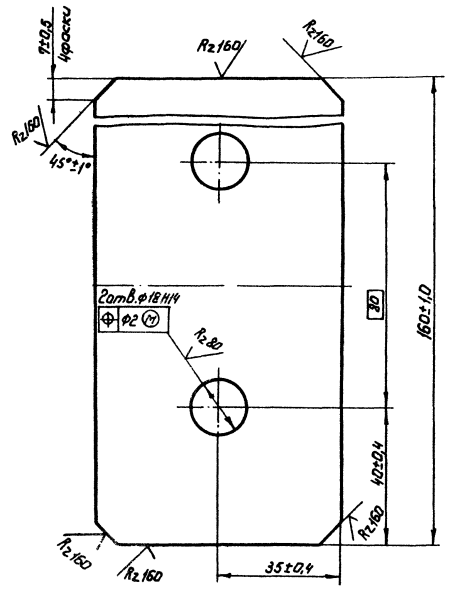

					ПС300-250.01.201			
Изм.	Лист	№ докум.	Подп.	Дата	Накладка	Лит.	Масса	Масштаб
Разраб.		Шаталов				Б	0,5	1:1
Пров.		Кузнецова				Лист	Листов 1	
Н. контр.						Союзгипроводхоз имени Е.Е. Алексеевского		
Инв. № подл.	Подп. и дата	Взам. инв. №	Инв. № дубл.	Подп. и дата				

ПС300-250.01.202

Серия 3.820.2-37 Выпуск 13

Перв. примеч.

Справ. №

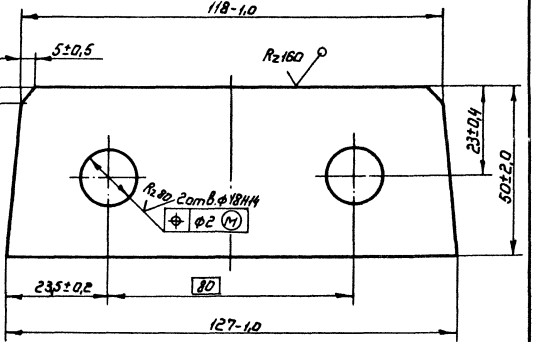

					ПС300-250.01.202			
Изм.	Лист	№ докум.	Подп.	Дата	Ребро	Лит.	Масса	Масштаб
Разраб.		Шаталов				Б	0,2	1:1
Пров.		Кузнецова				Лист	Листов 1	
Н. контр.						Союзгипроводхоз имени Е.Е. Алексеевского		
Инв. № подл.	Подп. и дата	Взам. инв. №	Инв. № дубл.	Подп. и дата				

Формат	Зона	Поз.	Обозначение	Наименование	Кол.	Примечание
				Документация		
Б3			ПС 300-250.02.000СБ			
				Сборочные единицы		
А3		1	ПС 300-250.02.100	Металлоконструкция	1	
А4		2	ПС 300-250 02.200	Упор	4	
				Детали		
А4		3	ПС 300-250.02.001	Накладка	2	
А4		4	ПС 300-250 02.002	Накладка	1	
Б9		5	ПС 300-250.02.003	Уплотнение		
				Резина тип II-а		
				ТУ 38-105417-72		
				ℓ=2600 h 14 мм	2	9,6 кг
Б4		6	ПС 300-250 02.004	Уплотнение		
				Пластина I, лист		
				7 мкщ-с-10х50х2600		
				ГОСТ 7338-77	2	4,0 кг
Б4		7	ПС 300-250 02.005	Уплотнение донное		
				Пластина I, лист		
				7 мкщ-с-10х80х3100		
				ГОСТ 7338-77	1	4,0 кг

Изм.	Лист	№ докум.	Подп.	Дата
Разраб.		Марусов		26.08.19
Пров.		Кузнецова		26.08.19
ГИП		Левинер		
Н.контр.		Малунина		26.08.19
Утв.		Седов		26.08.19

ПС 300-250 02.000

Затвор

Лит.	Лист	Листов
Б1	1	2

Союзгипроводхоз имени Е.Е. Алексеевского г. Москва

Формат А4

Формат	Зона	Поз.	Обозначение	Наименование	Кол.	Примечание
				Стандартные изделия		
		8		Болт М12х45 46.02		
				ГОСТ 7798-70	54	
		9		Болт М16х45 46.02		
				ГОСТ 7798-70	8	
		10		Гайка М12 8.02		
				ГОСТ 5915-70	54	
		11		Гайка М16 8.02		
				ГОСТ 5915-70	8	
		12		Шайба 12 65Г 02		
				ГОСТ 6402-70	54	
		13		Шайба 16 04.02		
				ГОСТ 10906-78	8	

Инв.№ подл. | Подп. и дата | Взам. инв.№ | Инв.№ дубл. | Подп. и дата

Изм.	Лист	№ докум.	Подп.	Дата

ПС 300-250 02.000

Лист 2

Формат А4

ПС 300-250 02.000 СБ

Серия 3.820.2-37 Выпуск 13

Перв. примен.

Справ. №

Инв. № подл. | Подп. и дата | Взам. инв. №

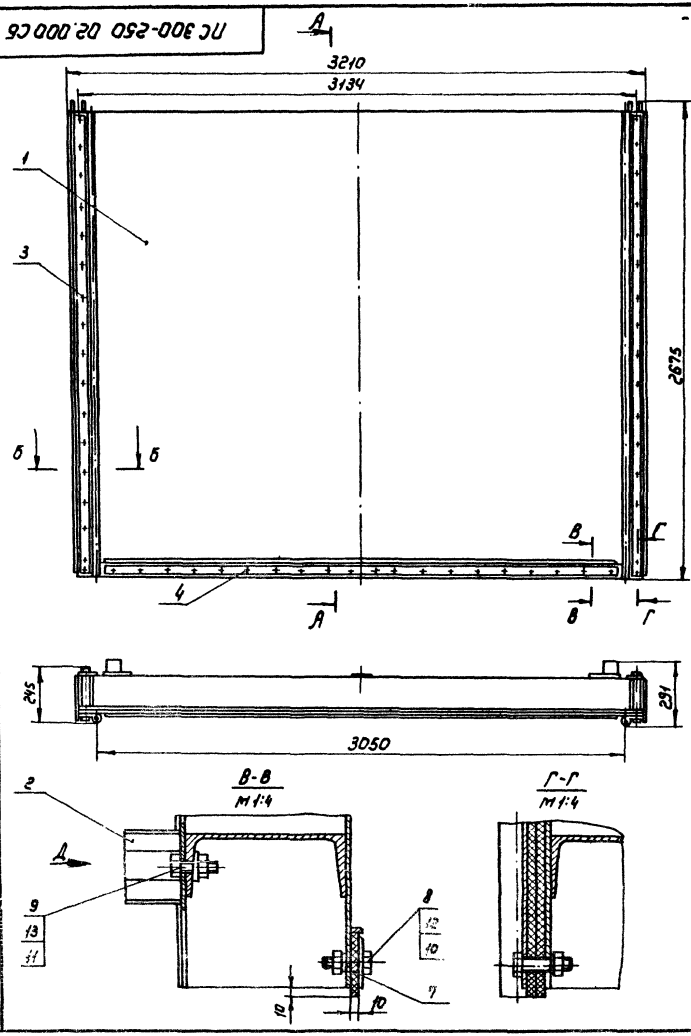

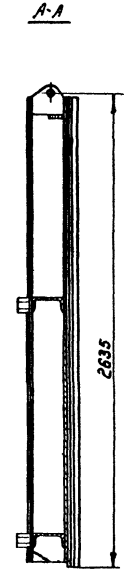

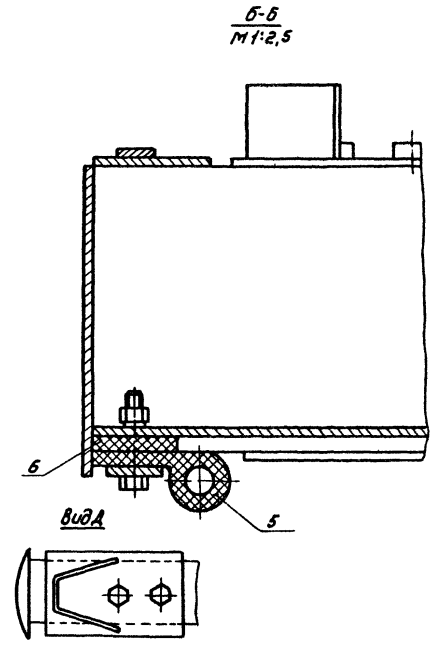

1. Размеры для справок
2. Отверстия ф14 в резиновых уплотнениях деталей 5,6 и 7 обработать по деталям 3 и 4.

					ПС 300-250 02.000 СБ			
Изм	Лист	№ докум	Подп.	Дата	Затвор Сборочный чертеж	Лит	Масса	Масштаб
Разраб.		Марусов				Б	597,0	1:20
Пров.		Кузнецова				Лист	Листов	
Т. контр.						Союзгипроводхоз имени Е.Е. Алексеевского г. Москва		
ГИП		Левзнер						
Н. контр.		Плагрунина						
Утв.		Седов						

Копировал: Марулина

Формат А3

ПС300-250 02.001

Серия 3.820.2-37 Выпуск 13

Справ. №

Перв. примен.

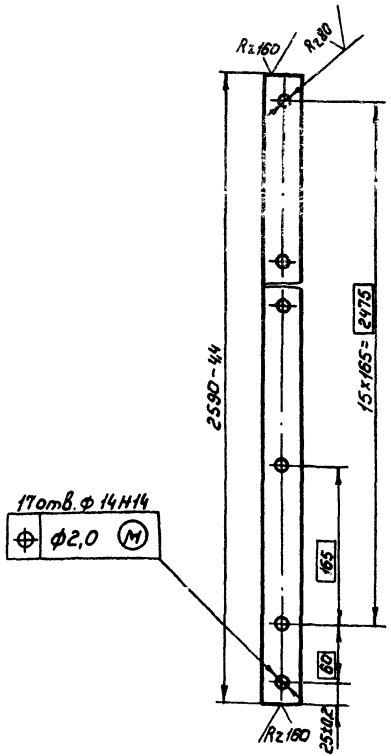

Изм.	Лист	№ докум.	Подп.	Дата
Разраб.		Марусов		20.01.83
Пров.		Кузнецова		15.01.83
Т. контр.				
Н. контр.		Татунина		14.01.83
Утв.		Певзнер		14.01.83

ПС 300-250 02.001

Накладка

Лит.	Масса	Масштаб
Б	3,2	1:4
Лист	Листов 1	

Полоса 5-2 4х40 ГОСТ 103-76
ВСт3пс5 ГОСТ 535-79

Союзгипроводхоз имени Е.Е. Алексеевского г. Москва

Инв. № подл. | Подп. и дата | Взам. инв. № | Инв. № дубл. | Подп. и дата

ПС300-250 02.002

Серия 3.820.2-37 Выпуск 13

Справ. №

Перв. примен.

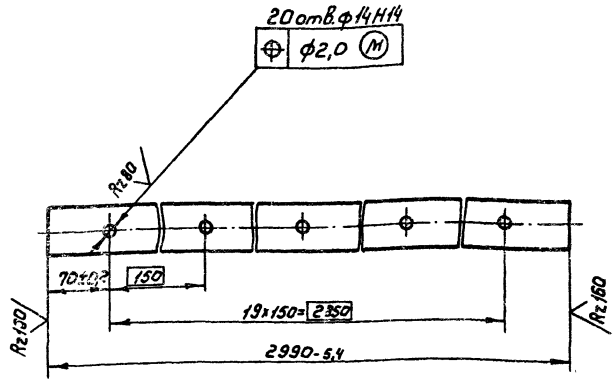

Изм.	Лист	№ докум.	Подп.	Дата
Разраб.		Марусов		20.01.83
Пров.		Кузнецова		15.01.83
Т. контр.				
Н. контр.		Татунина		14.01.83
Утв.		Певзнер		14.01.83

ПС 300-250 02.002

Накладка

Лит.	Масса	Масштаб
Б	4,6	1:4
Лист	Листов 1	

Полоса 5-2 4х50 ГОСТ 103-76
ВСт3пс5-ГОСТ 535-79

Союзгипроводхоз имени Е.Е. Алексеевского г. Москва

Инв. № подл. | Подп. и дата | Взам. инв. № | Инв. № дубл. | Подп. и дата

Формат	Зона	Поз.	Обозначение	Наименование	Кол.	Примечание
				Документация		
А3			ПС 300-250 02.100 СБ	Сборочный чертеж		
				Детали		
А4		1	ПС 300-250 02.101	Обшивка	1	
А4		2	ПС 300-250. 02.102	Стрингер	1	
		3	-01	Стрингер	1	
А4		4	ПС 300-250 02.103	Вертикаль	1	
А4		5	ПС 300-250 02.104	Прокладка	4	
Б4		6	ПС 300-250 02.105	Ребро	3	
А4		7	ПС 300-250 02.106	Ригель	2	
Б4		8	ПС 300-250 02.107	Ребро торцевое		
				Полоса $\frac{Б\text{-}2\ 5\times210\ ГОСТ\ 103\text{-}76}{ВСт.3пс\ 5\text{-}II\ ГОСТ\ 535\text{-}79}$		
				$\ell = 259\ 0\ h\ 14$	2	42,6кг
Б4		9	ПС 300-250 02.108	Полка		
				Полоса $\frac{Б\text{-}2\ 5\times180\ ГОСТ\ 103\text{-}76}{ВСт.3пс\ 5\text{-}II\ ГОСТ\ 535\text{-}79}$		
				$\ell = 320\ 0\ h\ 14$	1	22,6кг
Б4		10	ПС 300-250. 02.109	Обвязка торцевая		
				Полоса $\frac{Б\text{-}2\ 5\times80\ ГОСТ\ 103\text{-}76}{ВСт.3пс\ 5\text{-}II\ ГОСТ\ 535\text{-}79}$		
				$\ell = 259\ 0\ h\ 14$	2	8,1кг

Изм.	Лист	№ докум.	Подп.	Дата
Разраб.		Марусов		24.01.83
Пров.		Минчугова		25.01.83
Н. контр.		Левзнер		26.01.83
Утв.		Платунина		26.01.83
		Седов		26.01.83

ПС 300-250 02.100

Металлоконструкция

Лит.	Лист	Листов
Б	1	2

Союзгипроводхоз имени С.Е. Алексеевского г. Москва

Подп. и дата | Инв. № дубл. | Взам. инв. № | Подп. и дата | Инв. № подл.

Формат	Зона	Поз.	Обозначение	Наименование	Кол.	Примечание
Б4		11	ПС 300-250 02.110	Вертикаль		
				Полоса $\frac{Б\text{-}2\ 5\times180\ ГОСТ\ 103\text{-}76}{ВСт\ 3пс\ 5\text{-}II\ ГОСТ\ 535\text{-}79}$		
				$\ell = 995\ h\ 14$	1	7,0кг
Б4		12	ПС 300-250 02.111	Обвязка		
				Полоса $\frac{Б\text{-}2\ 5\times55\ ГОСТ\ 103\text{-}76}{ВСт\ 3пс\ 5\text{-}II\ ГОСТ\ 535\text{-}79}$		
				$\ell = 2350\ h\ 14$	1	5,1кг
Б4		13	ПС 300-250 02.112	Упор		
				Уголок $\frac{Б\text{-}20\times20\times4\ ГОСТ\ 8510\text{-}72}{ВСт\ 3пс\ 5\text{-}II\ ГОСТ\ 535\text{-}79}$		
				$\ell = 299\ 0\ h\ 14$	1	3,4кг
Б4		14	ПС 300-250 02.113	Полоз		
				Полоса $\frac{Б\text{-}2\ 5\times25\ ГОСТ\ 103\text{-}76}{ВСт\ 3пс\ 5\text{-}II\ ГОСТ\ 535\text{-}79}$		
				$\ell = 259\ 0\ h\ 14$	2	5,1кг
Б4		15	ПС 300-250 02.114	Накладка		
				Полоса $\frac{Б\text{-}2\ 6\times50\ ГОСТ\ 103\text{-}76}{ВСт.3пс\ 5\text{-}II\ ГОСТ\ 535\text{-}79}$		
				$\ell = 50\ h\ 14$	4	0,4кг
Б4		16	ПС 300-250 02.115	Ребро		
				Полоса $\frac{Б\text{-}2\ 5\times160\ ГОСТ\ 103\text{-}76}{ВСт\ 3пс\ 5\text{-}II\ ГОСТ\ 535\text{-}79}$		
				$\ell = 160\ h\ 14$	2	1,0кг

Подп. и дата | Инв. № дубл. | Взам. инв. № | Подп. и дата | Инв. № подл.

Изм.	Лист	№ докум.	Подп.	Дата

ПС 300-250 02.100

ПС300-250 02.100СБ

Серия 3.820.1-37

Справочное

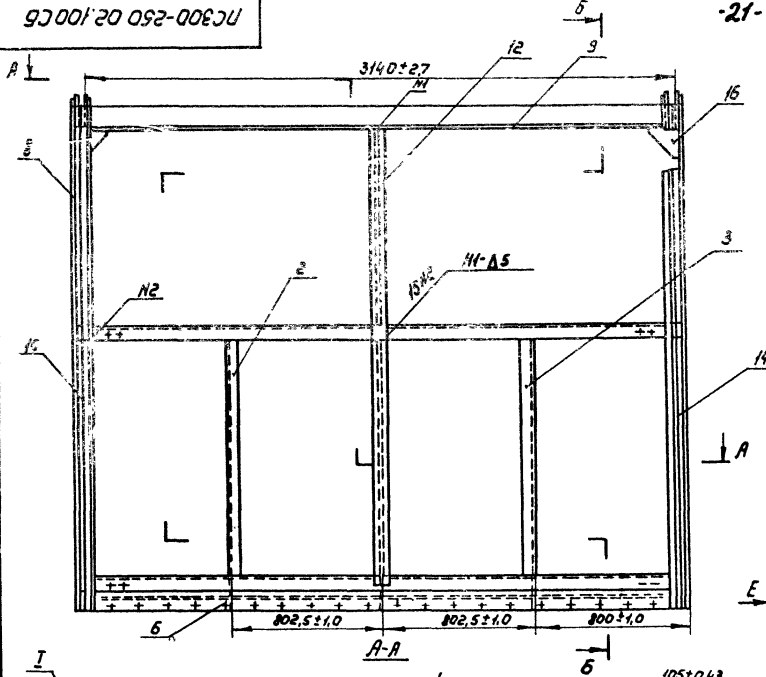

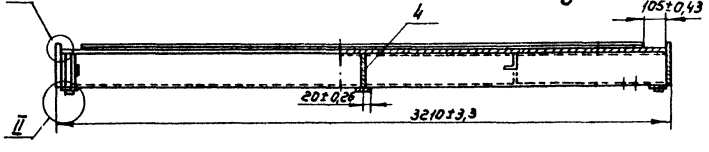

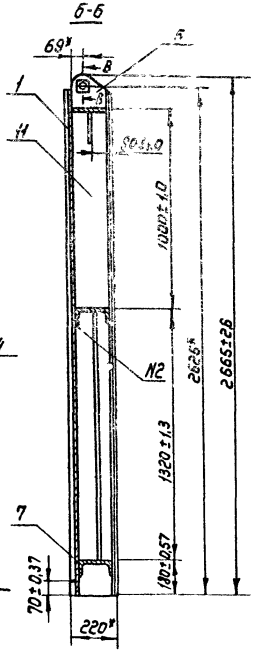

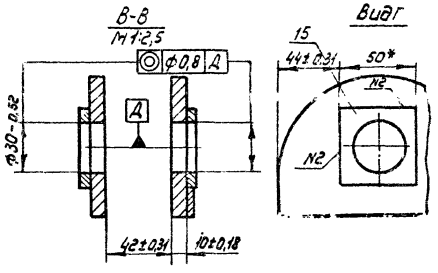

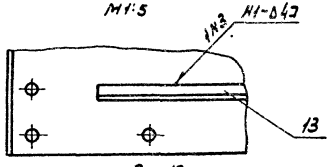

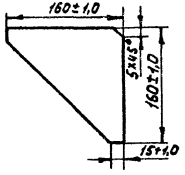

√(√)

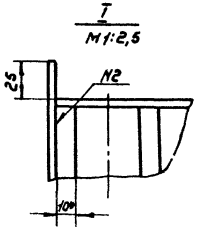

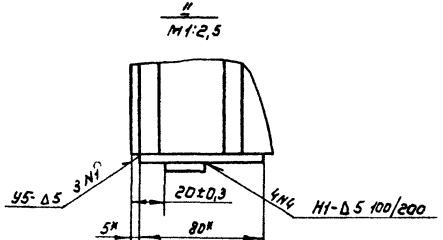

1* Размеры для справок

2. Сварные швы выполнить по ГОСТ 5264-80, электродами Э42 ГОСТ 9467-75

3. Сварку неуказанную на чертеже вести швом Т1-Δ5 по контуру прилегания свариваемых деталей.

4. Шероховатость поверхности деталей, выполненных без чертежа, после обрезки Rz 160

Изм.	Лист	№ докум.	Подп.	Дата	ПС 300-250 02.100СБ		
Разраб.		Марусов		24.01.13	Металлоконструкция Сборочный чертеж	Лит.	Масса	Масштаб
Пров		Кузнецова		25.01.13		Б	560,0	1:20
Т. контр.						Лист	Листов 1	
ГИП		Певзнер		18.01.13		Союзгипроводхоз имени Е.Е. Алексеевского г. Москва		
Н. контр.		Платунина		18.01.13				
Утв.		Седов		28.01.13				

Копировал: Марулина

Формат А3

Серия 3.820.2-37 Выпуск 13

Справ.№ | Перв.примен.

ПС300-250 02.101

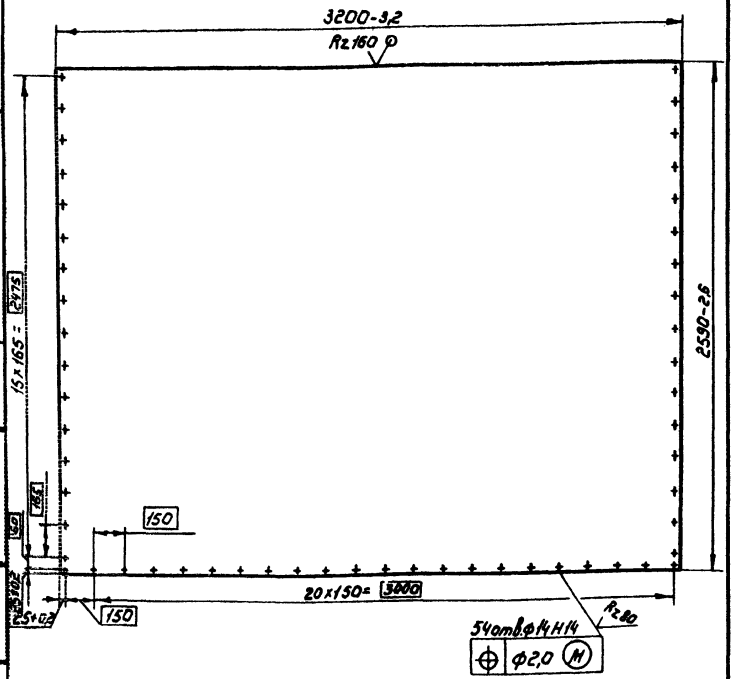

					ПС300-250 02.101		
Изм.	Лист	№ докум.	Подп.	Дата			
Разраб.		Марусов		15.01.13	Обшивка	Лит	Масса	Масштаб
Пров.		Кузнецова		15.01.13		Б	325,0	1:20
Т. контр.						Лист	Листов 1
Н. контр.		Платунина		15.01.13	Лист	Б-ПН5 ГОСТ 19903-74	Союзгипроводхоз имени Е.Е. Алексеевского г. Москва
Утв.		Левзнер		15.01.13		ВСт3пс5 ГОСТ 14637-79	

Копировал: Марушина Формат А4

Инв.№ подл. | Подп. и дата | Взам.инв.№ | Инв.№ дубл. | Подп. и дата

Серия 3.820.2-37 Выпуск 13

Справ.№ | Перв.примен.

ПС300-250 02.102

ПС300-250 02.102-изображено

ПС300-250 02.102-01- Зеркальное отражение М1:5

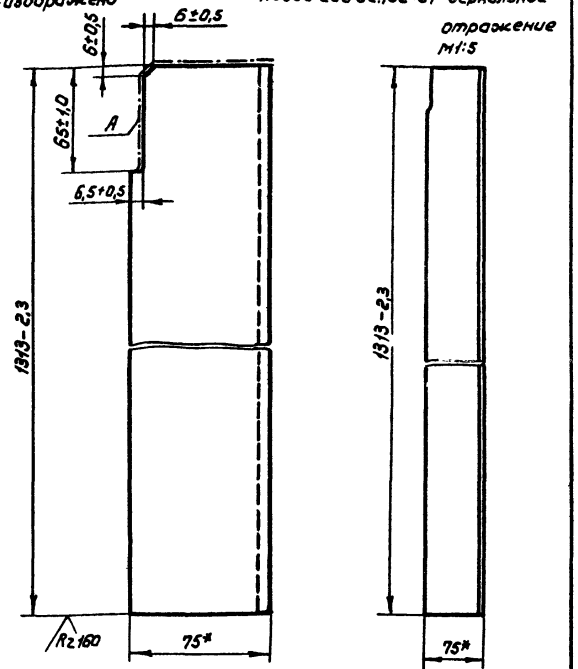

1. * Размеры для справок
2. Шероховатость поверхности А = Rz 160

					ПС300-250 02.102		
Изм.	Лист	№ докум.	Подп.	Дата			
Разраб.		Марусов		15.01.13	Стрингер	Лит	Масса	Масштаб
Пров.		Кузнецова		15.01.13		Б	6,3	1:2
Т. контр.						Лист	Листов 1
Н. контр.		Платунина		15.01.13	Уголок Б-75х50х5 ГОСТ 8510-72		Союзгипроводхоз имени Е.Е. Алексеевского г. Москва
Утв.		Левзнер		15.01.13	ВСт3пс5-1 ГОСТ 535-79		

Копировал: Марушина Формат А4

Инв.№ подл. | Подп. и дата | Взам.инв.№ | Инв.№ дубл. | Подп. и дата

ПС 300-250.02.103

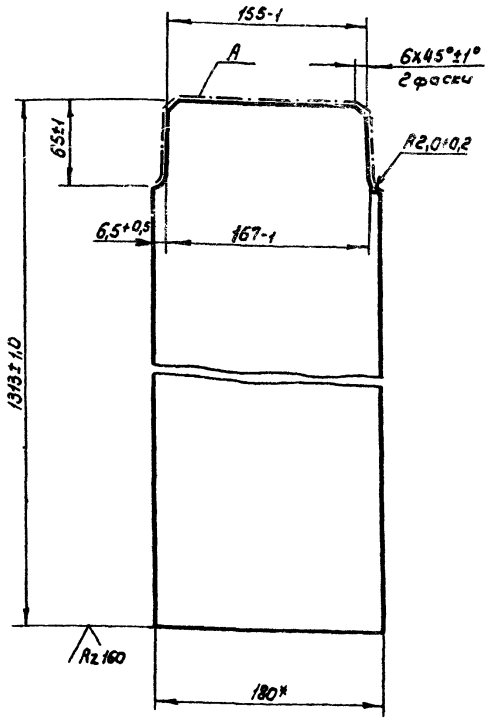

1* Размеры для справок

2. Шероховатость поверхности А = Rz 160

Изм.	Лист	№ докум.	Подп.	Дата
Разраб.		Логачев		22.01.85
Пров.		Марусов		28.01.85
Т. контр.				
Н. контр.		Платунина		30.01.85
Утв.		Певзнер		1.02.85

ПС 300-250 02.103

Вертикаль

Лит	Масса	Масштаб
Б	9,2	1:2,5
Лист	Листов 1	

Полоса Б-2 5х180 ГОСТ 103-76 / ВСт3пс-5-II ГОСТ 535-79

Союзгипроводхоз имени Е.Е. Алексеевского г. Москва

Копировал: Марулина Формат А4

Серия 3.820.2-37 Выпуск 13

Справ. №

Перв. примен.

Подп. и дата | Инв. № дубл. | Взам. инв. № | Подп. и дата | Инв. № подл.

ПС 300-250 02.104

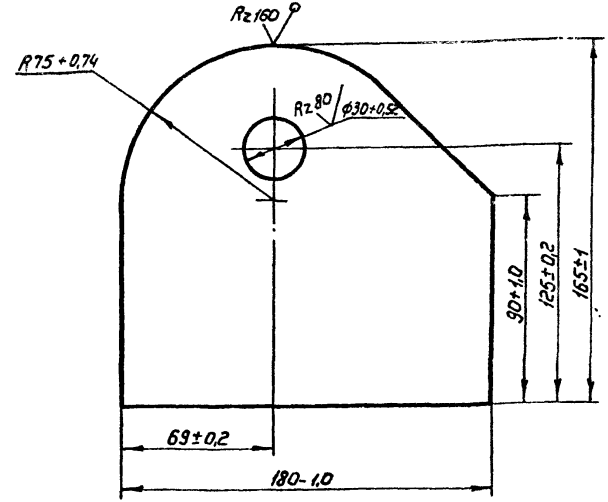

Изм.	Лист	№ докум.	Подп.	Дата
Разраб.		Марусов		24.01.85
Пров.		Кузнецова		25.01.85
Т. контр.				
Н. контр.		Платунина		30.01.85
Утв.		Певзнер		1.02.85

Проушина

Лит	Масса	Масштаб
Б	2,8	1:2
Лист	Листов 1	

Лист Б-ПН 10 ГОСТ 19903-74 / ВСт3пс5 ГОСТ 14637-79

Союзгипроводхоз имени Е.Е. Алексеевского г. Москва

Копировал: Марулина Формат А4

ПС300-250.02.105

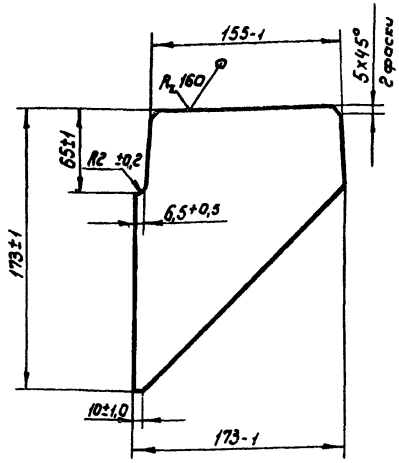

Изм.	Лист	№ докум.	Подп.	Дата
Разраб		Логачев		27.01.83
Пров		Марусов		28.01.83
Т. контр				
Н. контр.		Платунина		
Утв.		Певзнер		

ПС300-250.02.105

Ребро

Лит.	Масса	Масштаб
Б	0,9	1:2,5

Лист | Листов 1

Лист Б-ПН-5 ГОСТ 19903-74
В Ст3пс-5 ГОСТ 14637-79

Союзгипроводхоз имени Е.Е. Алексеевского г. Москва

Копировал: Марулина

Формат А4

Перв. примен. | Справ. № | Подп. и дата | Инв. № подл. | Взам. инв. № | Инв. № дубл. | Подп. и дата

Серия 3.820.2-37 Выпуск 13

ПС300-250.02.106

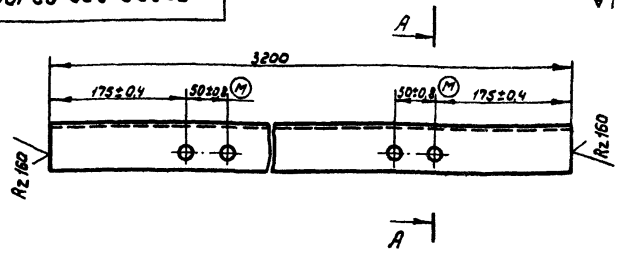

А-А
М1:2

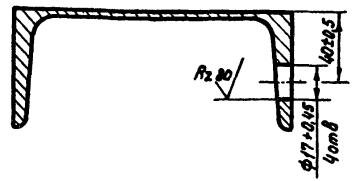

Изм.	Лист	№ докум	Подп.	Дата
Разраб.		Логачев		27.01.83
Пров.		Марусов		28.01.83
Т. контр.				
Н. контр.		Платунина		
Утв.		Певзнер		

ПС 300-250.02.106

Ригель

Лит	Масса	Масштаб
Б	52,2	1:5

Лист | Листов 1

Швеллер 18 ГОСТ 8240-72
В Ст3пс 5-II ГОСТ 535-79

Союзгипроводхоз имени Е.Е. Алексеевского г. Москва

Копировал: Марулина

Формат А4

ПС300-250.02.200

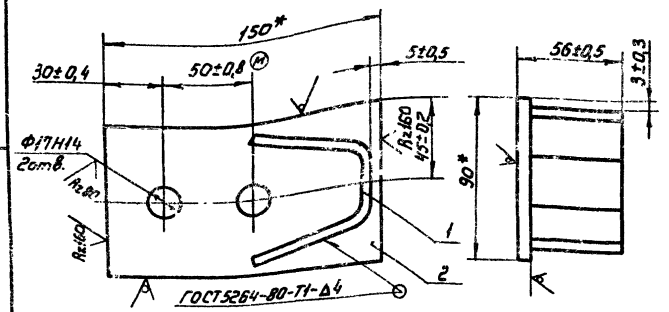

1. * Размер для справок
2. Сварка электродами Э 42 по ГОСТ 9467-75

Формат	Зона	Поз.	Обозначение	Наименование	Кол.	Примечание
				Детали		
А4		1	ПС300-250.02.201	Упор	1	
Б4		2	ПС300-250.02.202	Основание		
				Полоса Б-2 Б×90 ГОСТ103-76 ВСт3пс5-Б ГОСТ535-79	1	0,5кг
				ℓ=150±0,5 мм		

Изм.	Лист	№ докум.	Подп.	Дата
Разраб.		Шатилов		23.IX.83
Пров.		Кузнецова		23.IX.83
Т.контр.				
ГИП		Левзнер		11.IX.83
Н.контр.		Татьянина		11.IX.83
Утв.		Седов		01.X.83

ПС300-250.02.200

Упор

Лит.	Масса	Масштаб
Б	0,8	1:2

Лист | Листов 1

Союзгипроводхоз имени Е.Е. Алексеевского г. Москва

Формат А4

Серия 3.820.2-37 Выпуск 13 Справ. № Перв. примен.

Инв. № подл. | Подп. и дата | Взам. инв. № | Инв. № дубл. | Подп. и дата

ПС300-250.02.201

√(V)

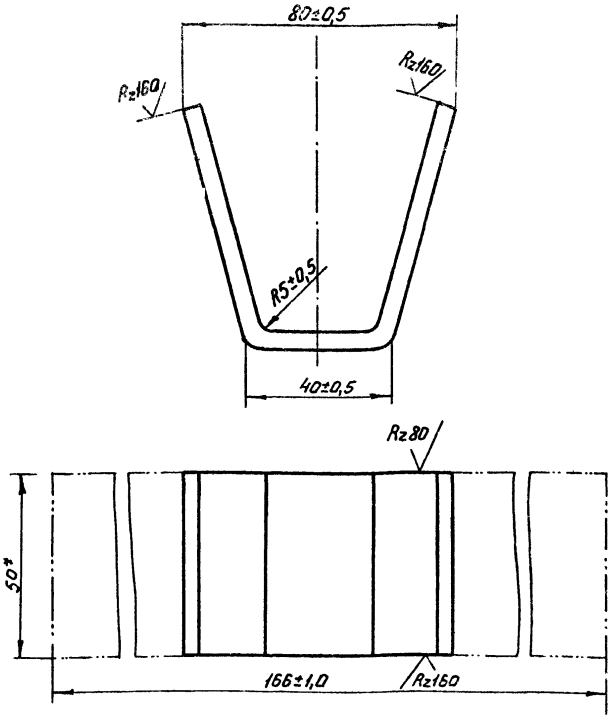

* Размер для справок

Изм.	Лист	№ докум.	Подп.	Дата
Разраб.		Шатилов		23.IX.83
Пров.		Кузнецова		23.IX.83
Т.контр.				
Н.контр.		Татьянина		11.IX.83
Утв.		Левзнер		11.IX.83

ПС300-250.02.201

Упор

Лит.	Масса	Масштаб
Б	0,3	1:1

Лист | Листов 1

Полоса Б-2 5×50 ГОСТ103-76 ВСт3пс5-II ГОСТ535-79

Союзгипроводхоз имени Е.Е. Алексеевского г. Москва

Копировал Марумина

Формат А4

ПС-300-250 03.000 Г4

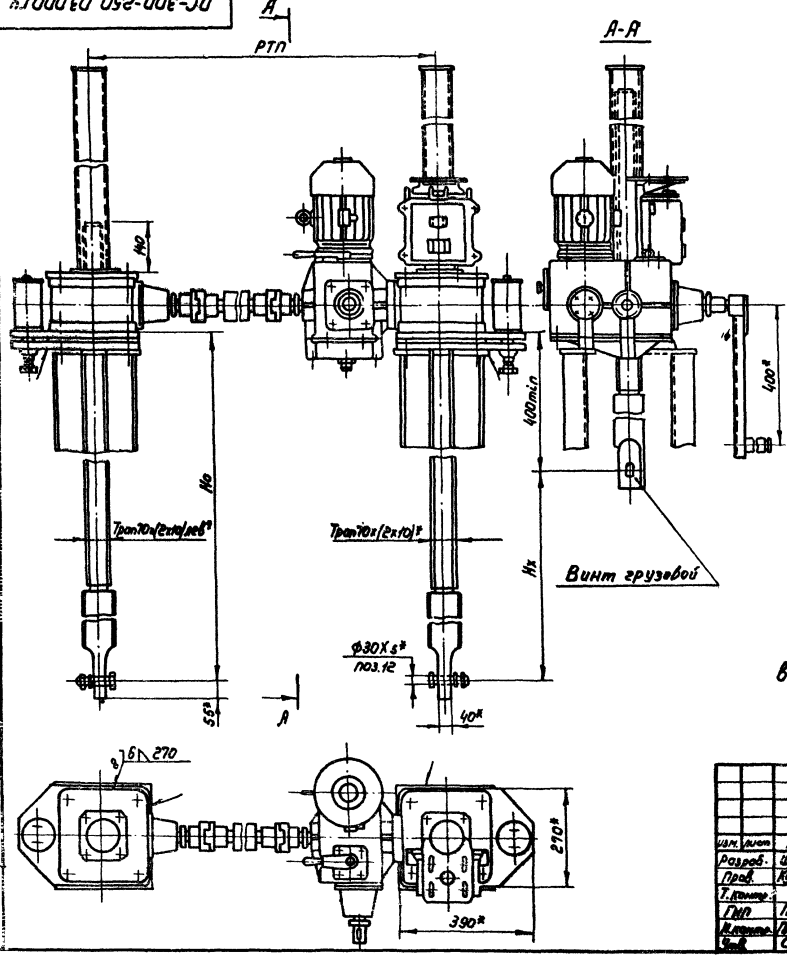

Таблица 1

Техническая характеристика подъемника

Резьба грузового винта	Усилие в тс наиб.			Но в м. наиб.	Усилие на рукоятке при Т, кгс.	Время подъема затвора на 1м, мин.	
	тяговое Т	посадочное П	дожимное Д			электродвигателем	вручную
Трап 70х (2х10)	2х5	2х5	2х6	4,2	31	5	19

Таблица 2

Усилие тяговое потребное, тс	Тз	8,6
Усилие посадочное потребное, тс	Пз	7,5
Усилие регулировки грузового реле, тс	Р	7,5
Расстояние от подошвы подъемника до оси проушины опущенного затвора, м	Но	2,95
Полный ход затвора, м	Нх	2,55
Расстояние между точками подвеса затвора, м	РТП	3,14
Датчик положения затвора	—	ДПЗ-500 вар.10
Теоретическая масса подъемника, кг	Q	468
Кол. подъемников на заказ, шт.	П	1
Общая теор. масса на заказ, кг	ΣQ	468

1. На разрезе А-А винт грузовой показан в крайнем верхнем положении.
2. Технические требования по ТУ39-55-77.

Изм.	Лист	№ докум.	Подп.	Дата
Разраб.		Шаталов		
Пров.		Кузнецова		
Т. контр.				
ГИП		Певзнер		
Н. контр.		Плотунина		
Утв.		Седов		

ПС 300-250.03.000 Г4

Подъемник винтовой 10ЭВД
Габаритный чертеж

Лит.	Масса	Масштаб
Б	см. табл.	1:10

Лист | Листов 1

Союзгипроводхоз имени Е.Е. Алексеевского г. Москва

Серия 3.820.2-37 Выпуск 13

Инв. № подл. | Подп. и дата | Взам. инв. № | Инв. № дубл. | Подп. и дата | Справ. № | Перв. примен.

Серия 3.820.2 Выпуск 13

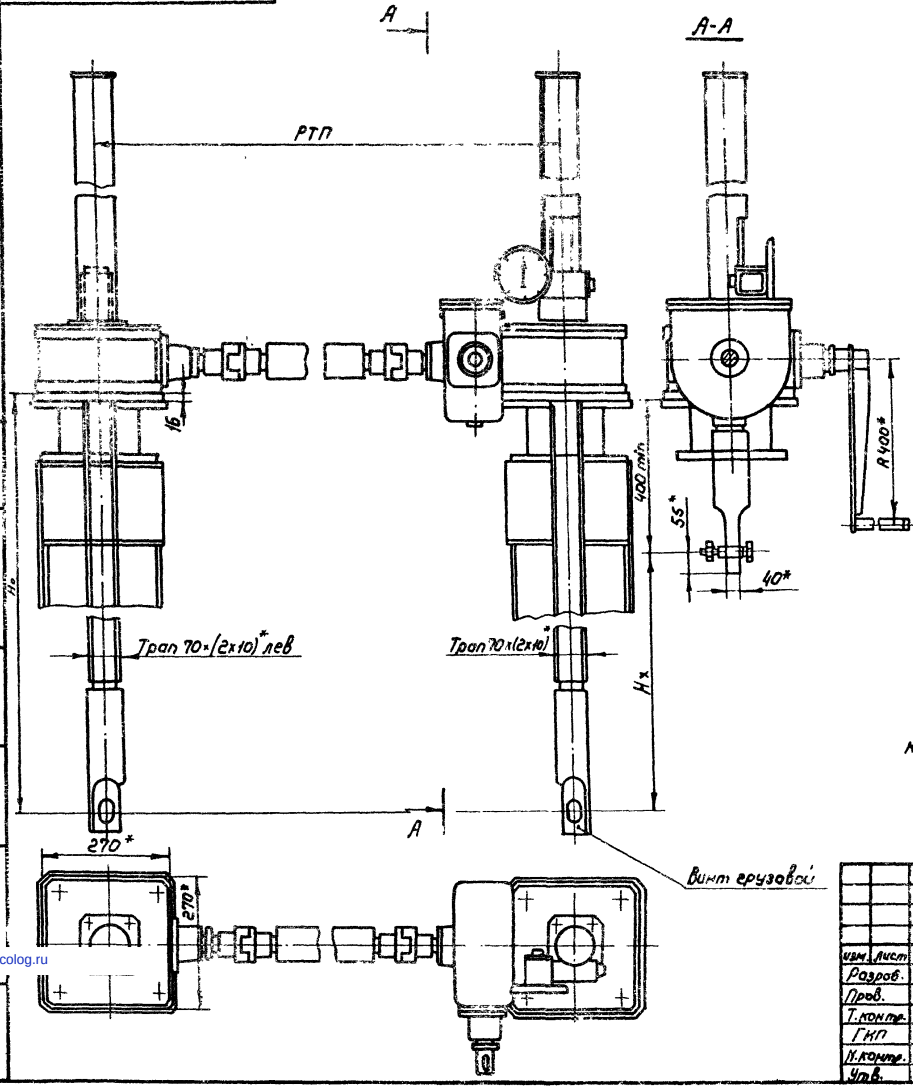

Таблица 1

Техническая характеристика подъемника

Тяговое грузовой винта	Усилие в тс наиб тяговое Т	посадочное П	дожимное Д	Но в м. наиб.	Усилие на рукоятке при, кгс.	Время подъема затвора на 1 м, в мин
Трап 70×(2×10)	2×5	2×5	2×6	42	23	19

Таблица 2

Данные на заказ по затвору

Усилие тяговое потребное, тс.	Тз	8,6
Усилие посадочное потребное, тс	Пз	7,5
Расстояние от подошвы подъемника до оси проушины опущенного затвора, м	Но	3,04
Полный ход затвора, м	Нх	2,54
Расстояние точек подвеса затвора, м	РТП	3,14
Указатель положения затвора		УПР 5010
Теоретическая масса подъемника, кг	Q	397
Кол. подъемников на заказ, шт	n	1
Общая теоретическая масса на заказ, кг	ΣQ	397

1. На разрезе А-А винт грузовой показан в крайнем верхнем положении.
2. Технические требования по ТУ 33-56-11

Изм.	Лист	№ докум.	Подп.	Дата
Разраб.		Логачев		24.04.85
Пров.		Кузнецова		15.11.85
Т. контр.				
ГИП		Левзнер		10.12.85
Н. контр.		Плотникова		2.12.85
Утв.		Сейов		2.12.85

ПС300-250.04.000 ГЧ

Подъемник винтовой 10ВД
Габаритный чертеж

Лит.	Масса	Масштаб
Б	см. табл. 2	1:10

Лист | Листов 1

Союзгипроводхоз имени Е.Е. Алексеевского г. Москва

Копировал: Малулина

Формат А3

gost.e-ecolog.ru