ТИПОВАЯ ДОКУМЕНТАЦИЯ НА КОНСТРУКЦИИ ИЗДЕЛИЯ
И УЗЛЫ ЗДАНИЙ И СООРУЖЕНИЙ

СЕРИЯ-3.820.2-37

ЗАТВОРЫ ПЛОСКИЕ ПОВЕРХНОСТНЫЕ СКОЛЬЗЯЩИЕ

ВЫПУСК 12

РАБОЧИЕ ЧЕРТЕЖИ ЗАТВОРА 3.0×2.0

18757/13
цена 1-14

gost.e-ecolog.ru

ТИПОВАЯ ДОКУМЕНТАЦИЯ НА КОНСТРУКЦИИ ИЗДЕЛИЯ
И УЗЛЫ ЗДАНИЙ И СООРУЖЕНИЙ

СЕРИЯ 3.820.2-37

ЗАТВОРЫ ПЛОСКИЕ ПОВЕРХНОСТНЫЕ СКОЛЬЗЯЩИЕ

ВЫПУСК 12

РАБОЧИЕ ЧЕРТЕЖИ ЗАТВОРА 3.0×2.0

Примененные типовые проекты

Типовой проект 820-165. Подъемники винтовые для затворов гидротехнических сооружений грузоподъемностью до 20тс модели В-73" Подъемник с электроприводом 5ЭВД Альб. 1, 12, 18 Подъемник с ручным приводом 5ВД Альб. 1, 5 (распространяет Казахский филиал ЦИТП)

РАЗРАБОТАН ИНСТИТУТОМ
„СОЮЗГИПРОВОДХОЗ"
В/О СОЮЗВОДПРОЕКТ
МИНВОДХОЗА СССР

ГЛАВНЫЙ ИНЖЕНЕР ИНСТИТУТА А.Ф. КОНДРАТЬЕВ
ГЛАВНЫЙ ИНЖЕНЕР ПРОЕКТА А.Л. ПЕВЗНЕР

УТВЕРЖДЕН МИНВОДХОЗОМ СССР
ПРОТОКОЛ № 473 ОТ 16 АПРЕЛЯ 1982 г.
ВВЕДЕН В ДЕЙСТВИЕ МИНВОДХОЗОМ СССР

Обозначение	Наименование	Стр.
ПС300-200 00.000	Затвор поверхностный скользящий для отверстий 3,0×2,0м	3
ПС300-200.00.000СБ	Затвор поверхностный скользящий для отверстий 3,0×2,0м Сборочный чертеж	4,5
ПС300-200 00.000ВС	Затвор поверхностный скользящий для отверстий 3,0×2,0м ведомость спецификаций	6
ПС300-200 00.000ВП	Затвор поверхностный скользящий для отверстий 3,0×2,0м ведомость покупных изделий	7
ПС300-200 00.100	Колонка	8
ПС300-200 00.104	Ребро	8
ПС300-200 00.100СБ	Колонка. Сборочный чертеж	9
ПС300-200.00.101	Лист верхний	9
ПС300-200 00.102	Лист монтажный	10
ПС300-200 00.103	Ребро	10
ПС300-200 00.203	Ребро	11
ПС300-200 01.000	Рама	11
ПС300-200 01.000СБ	Рама. Сборочный чертеж	12
ПС300-200 01.100	Марка донная	13
ПС300-200 01.101	Основание	13
ПС300-200 01.100СБ	Марка донная. Сборочный чертеж	14
ПС300-200 01.200	Стойка	15
ПС300-200 01.200СБ	Стойка. Сборочный чертеж	16
ПС300-200 01.201	Накладка	17
ПС300-200 01.202	Ребро	17

Обозначение	Наименование	Стр.
ПС300-200.02.000	Затвор	18
ПС300-200 02.000СБ	Затвор. Сборочный чертеж	19
ПС300-200.02.001	Накладка	20
ПС300-200 02.002	Накладка	20
ПС300-200 02.100	Металлоконструкция	21
ПС300-200 02.100СБ	Металлоконструкция. Сборочный чертеж	22
ПС300-200.02.101	Обшивка	23
ПС300-200.02.102	Стрингер	23
ПС300-200.02.103	Вертикаль	24
ПС300-200 02.104	Прокшина	24
ПС300-200 02.105	Ребро	25
ПС300-200 02.106	Ригель	25
ПС300-200 02.200	Упор	26
ПС300-200 02.201	Упор	26
ПС300-200 03.000ГЧ	Подъемник винтовой 5Э8Д Габаритный чертеж	27
ПС300-200 04.000ГЧ	Подъемник винтовой 5Э8Д Габаритный чертеж	28

Инв.№ подл. | Подп. и дата | Взам. инв.№

Поз.	Обозначение	Наименование	Кол.	
		Документация		
А3	ПС300-200 00.000СБ	Сборочный чертеж		
А3	ПС300-200 00.000ВС	Ведомость спецификаций		
А3	ПС300-200 00.000 КП	Ведомость покупных изделий		
А3	ПС300-200 00.000ГЧ	Подъемник двухвинтовой 538Д		
	ПС300-200 00.000ГЧ	Подъемник двухвинтовой 58Д		
		Сборочные единицы		
1	ПС300-200 01.000	Рама	1	
А4 2	ПС300-200.02.000	Затвор	1	
		Стандартные изделия		
3		Болт М16х45 46.02		
		ГОСТ 7798-70	8	0,8кг
4		Гайка М16 8.02		
		ГОСТ 5915-70	8	0,3кг
5		Шайба 16 04.02		
		ГОСТ 11371-78	8	0,1кг
		Переменные данные для исполнений:		
		ПС300-200 00.000 см.рис.1		

Инв.№ подл. | Подп. и дата | Взам.инв.№ | Инв.№ дубл. | Подп. и дата

Изм.	Лист	№ докум.	Подп.	Дата
Разраб.	Марусев			
Пров.	Кузнецова			
Т.контр.	Леванер			
Н.контр.	Платунина			
ГИП	Седов			

ПС 300-200 00.000

Затвор поверхностный скользящий для отверстий 3,0х2,0м

Лит.	Лист	Листов
Б	1	2

Союзгипроводхоз имени Е.Е.Алексеевского г.Москва

Копировал Марулина Формат А4

Поз.	Обозначение	Наименование	Кол.	Примечание
		Сборочные единицы		
А4	6 ЭБФ 873.110.000	Подъемник двухвинтовой 538Д	1	
		Детали		
А4	7 ПС300-200.00.101	Лист монтажный	2	
		ПС300-200 00.000-01 см. рис 2		
		Сборочные единицы		
А4	7 ПС.300-200. 00.100	Колонка	2	
А4	6 ЭБФ.873.110.000	Подъемник двухвинтовой 58Д	1	

Инв.№ подл. | Подп. и дата | Взам.инв.№ | Инв.№ дубл. | Подп. и дата

Изм.	Лист	№ докум.	Подп.	Дата

ПС 300-200.00.000

Лист 2

Копировал Марулина Формат А4

ПС300-200.00.000СБ

Серия 3.820.2-37 Выпуск 12

Перв. примеч. | Справ. № | Подп. и дата | Инв. № дубл. | Взам. инв. № | Подп. и дата | Инв. № подл.

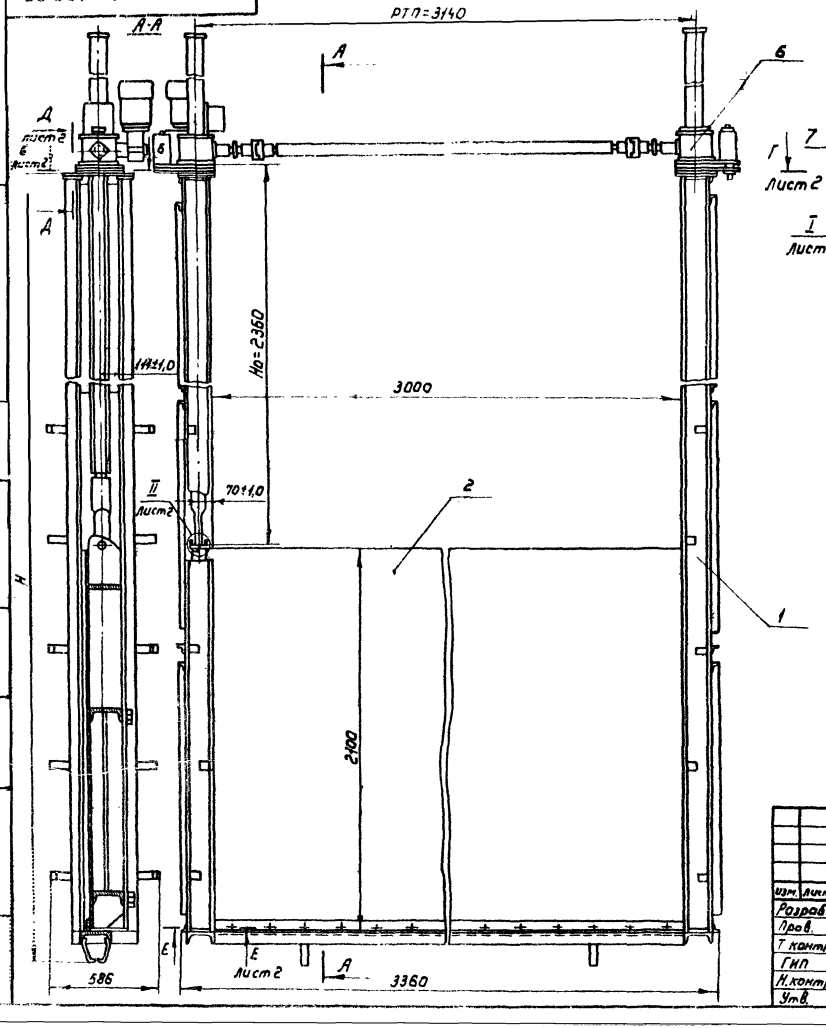

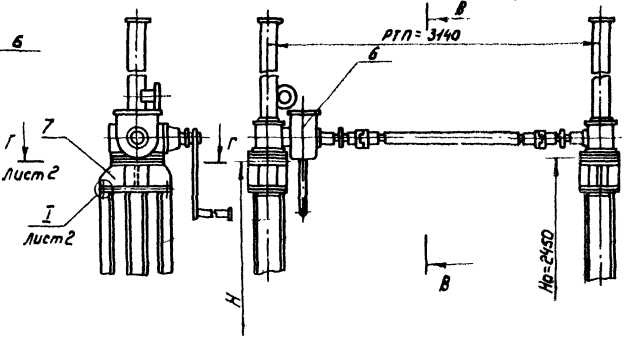

Обозначение	рис.	Высота рамы, Н	Марка подъемника	Масса кг
ПС300-200.00.000	1	4612	5ЭВД	1112
-01	2	4734	5ВД	1125

1. Размеры для справок
2. Сварку вести электродом Э-42 ГОСТ 9467-75
3. Остальные технические требования по ТУ-33-164-80
4. Ho-расстояние от подошвы подъемника до оси проушины затвора
5. РТП-расстояние между точками подвеса.

Изм.	Лист	№ докум.	Подп.	Дата
Разраб.		Марусов		14.01.83
Пров.		Кузнецова		15.01.83
Т. контр.				
ГИП		Певзнер		17.01.83
Н. контр.		Платунина		24.02.83
Утв.		Седов		18.01.83

ПС300-200.00.000СБ

Затвор поверхностный скользящий для отверстий 3,0×2,0м. Сборочный чертеж

Лит.	Масса	Масштаб
Б	См табл.	1:20

Лист 1 | Листов 2

Союзгипроводхоз имени Е.Е. Алексеевского г. Москва

Копировал: Марулина

Формат А3

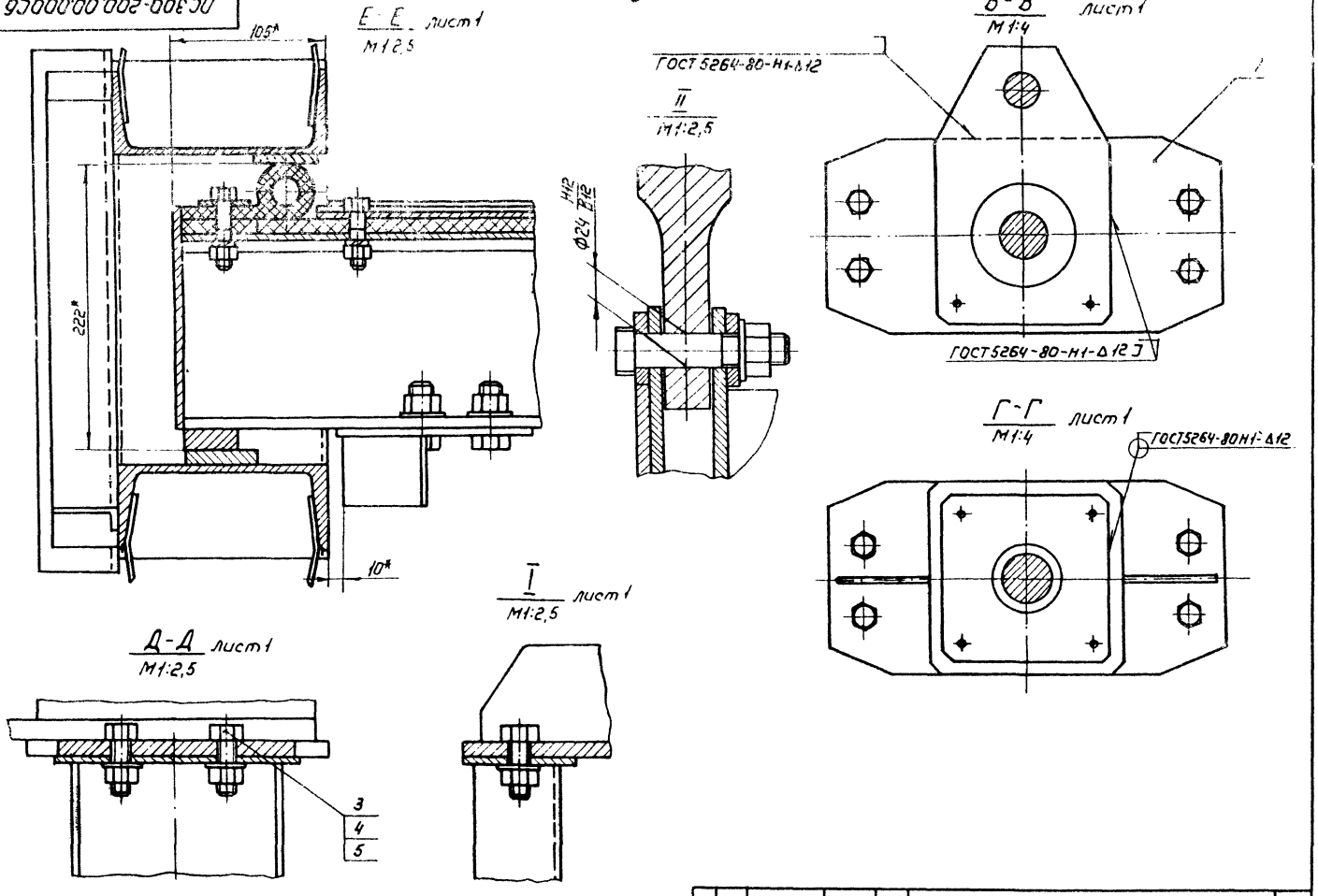

Изм	Лист	№ докум.	Подп.	Дата	ПС300-200.00.000 СБ	Лист 2

Копировал: Марулина Формат А3

Серия 6.6.2.0.2+37 · Выпуск 12.

Справ. №

Инв. № подл. | Подп. и дата | Взам. инв. № | Инв. № дубл. | Подп. и дата

№ строки	Обозначение	Наименование	Куда входит: Обозначение	Куда входит: Кол.	Общее кол.	Примечание
1	ПС 300-200 00.000	Затвор поверхностный скользящий для				
2		отверстий 3,0×2,0м			1	
3	ПС300-200. 01.000	Рама			1	
4	ПС300-200. 01.100	Стойка	ПС 300-200 01.000	2	1	
5	ПС300-200. 01 200	Марка данная	ПС 300-200. 01. 000	1	1	
6	ПС300-200. 02.000	Затвор			1	
7	ПС300-200. 02.100	Металлоконструкция	ПС300-200 02.000	1	1	
8	ПС 250-200. 02.200	Упор	ПС300-200 02.000	4	4	
9						
10						
11	Переменные данные для исполнений					
12						
13		ПС 300-200 00.000				
14						
15		Ведомость спецификаций подъемника				
16		двухвинтового 5 ВД				
17		33 БФ. 873 110. 000 ВС			1	
18						
19		ПС 300-200 00 000-01				
20						
21	ПС 300-200. 00.100	Колонка		2		
22						
23		Ведомость спецификаций подъемника				
24		двухвинтового 5 ВД				
25		33 БФ 873 040 000 ВС			1	
26						

Инв.№ подл. | Подпись и дата | Взам.инв.№ | Инв.№ дубл. | Подпись и дата

Изм.	Лист	№ докум.			ПС 300-200 00.000 ВС	
Разраб.	Марусов				Затвор поверхностный скользящий для отверстий 3,0×2,0м. Ведомость спецификаций	Лит. 6 / Лист / Листов 1
Пров.	Кузнецова					Союзгипроводхоз имени Е.Е. Алексеевского г. Москва
ГИП	Левзнер					
Н.контр.	Пратунина					
Утв.	Седов					

Копировал: Марутина

Формат А3

№ строки	Наименование	Код ОКП	Обозначение документа на поставку	Поставщик	Куда входит (обозначение)	Количество: на изделие	Количество: в комплекты	Количество: на регулир.	Количество: всего	Примечание
1										
2	Крепежные изделия									
3										
4	Болт М12х50 46 02		ГОСТ 7798-70		ПС 300-200 02.000	48			48	
5	М16х46.46.02				ПС 300-200 02.000	8			8	
6					ПС 300-200 01.000	8			8	
7						8			8	
8						24			24	
9	Гайка М12 8.02		ГОСТ 5915-70		ПС 300-200. 02.000	48			48	
10	М16 8.02		ГОСТ 5915-70		ПС 300-200. 02.000	8			4	
11					ПС 300-200 01.000	8			8	
12						8			8	
13						24			24	
14	Шайба 16 04.02		ГОСТ 109 06-78		ПС 300-200. 02 000	8			8	
15	16 04.02		ГОСТ 11371-78		ПС 300-200. 01.000	8			8	
16						8			8	
17						16			16	
18	12.65.Г02		ГОСТ 6402-70		ПС 300-200. 02.000	48			48	
19										
20										
21			Различие исполнений ПС 300-200. 00.000 и							
22			ПС 300-200.00.000-01 по сборочному чертежу							
23										
24										

Серия 3.820.2-17 Выпуск 12

Инв. № подл. | Подп. и дата | Взам. инв. № | Инв. № дубл. | Подп. и дата

Изм.	Лист	№ докум.	Подп.	Дата
Разраб.		Марусев		10.01.83
Пров.		Кузнецова		10.01.83
ГИП		Левзнер		10.01.83
Н.контр.		Платунина		10.01.83
Утв.		Седов		11.01.83

ПС 300-200 00.000 ВП

Затвор поверхностный скользящий для отверстий 3,0х2,0м

Ведомость покупных изделий

Лит.	Лист	Листов
Б		1

Союзгипроводхоз имени Е.Е Алексеевского г. Москва

Копировал: Мордулина

Формат А3

Серия 3.820.2-37 Выпуск 12

Формат	Зона	Поз	Обозначение	Наименование	Кол.	Примечание
				Документация		
А4			ПС300-200.01.300СБ	Сборочный чертеж		
				Детали		
А4		1	ПС300-200.00.101	Лист верхний	1	
А4		2	ПС300-200.00.102	Лист монтажный	1	
А4		3	ПС300-200.00.103	Ребро	2	
А4		4	ПС300-200.00.100	Ребро	2	
Б4		5	ПС300-200.00.105	Колонка		
				Труба 130х5 ГОСТ 8734-75 / В10 ГОСТ 8733-74		
				l= 110±0,5 мм	1	1,7кг

Подп. и дата | Инв. № дубл. | Взам. инв. № | Подп. и дата | Инв. № подл.

ПС 300-200.00.100

Изм	Лист	№ докум.	Подп.	Дата
Разраб.				
Пров.				

Лист | Листов 1

г. Москва

Копировал. Марулина

Формат А4

ПС300-200.00.104

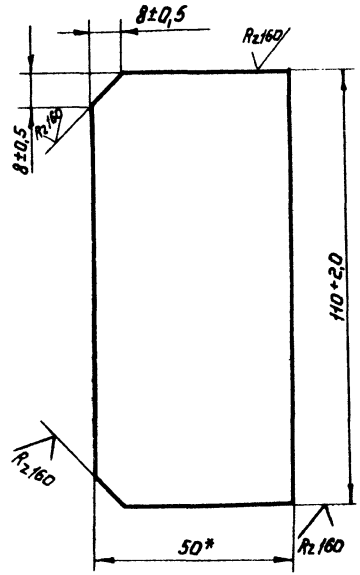

* Размер для справок

ПС 300-200.00.104

Изм	Лист	№ докум.	Подп.	Дата
Разраб.		Шаталов		12.01.88
Пров.		Кузнецова		15.01.88
Т. контр.				
Н. контр.				
Утв.		Певзнер		19.01.88

Ребро

Лит	Масса	Масштаб
Б	0,26	1:1

Полоса Б-2 6х50 ГОСТ ... / ВСт3ПС5-II ГОСТ ...

Лист | Листов

г. Москва

Копировал: Марулина

Формат А4

ПС300-200.00.100СБ

Серия 3.820.2-37 Выпуск 12

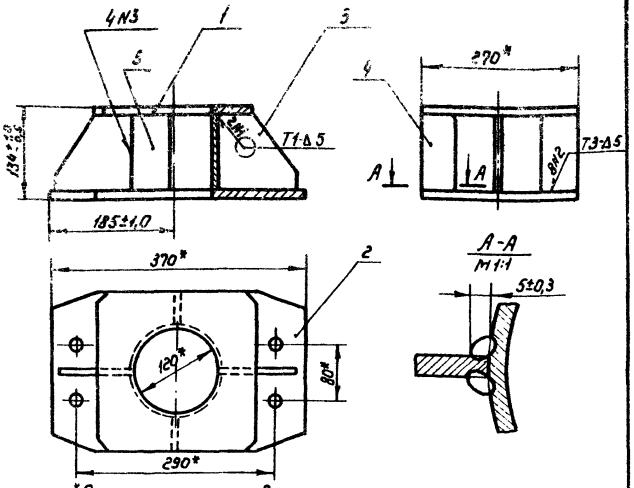

1. *Размеры для справок
2. Неуказанная на чертеже сварка по ГОСТ 5264-80
3. Сварку вести электродом Э 42 по ГОСТ 9467-75
4. Шов N3 - сварка ручная электродуговая
5. Шероховатость торцевых поверхностей детали N5 - Rz160

Изм.	Лист	№ докум.	Подп.	Дата
Разраб.		Шаталов		12.01.83
Пров.		Кузнецова		16.01.83
Т. контр.				
Н. контр.		Левзнер		17.01.83
Утв.		Седов		19.01.83

ПС300-200.00.100СБ

Колонка
Сборочный чертеж

Лит	Масса	Масштаб
Б	16,5	1:5
Лист	Листов 1	

Союзгипроводхоз имени Е.Е. Алексеевского г. Москва

Копировал: Марилина Формат А4

Инв. № подл. | Подп. и дата | Взам. инв. № | Инв. № дубл. | Подп. и дата

ПС300-200.00.101

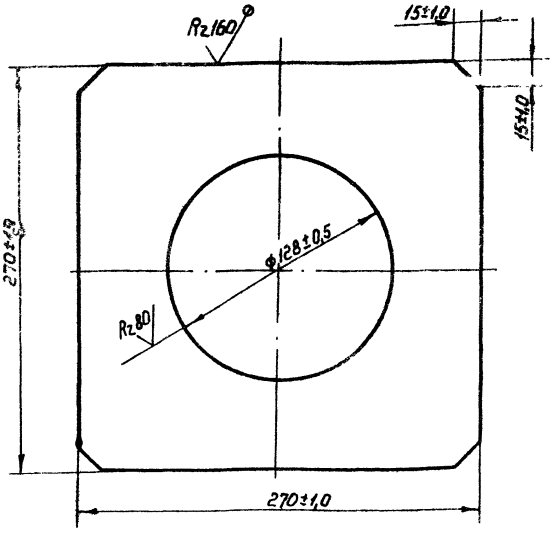

Изм.	Лист	№ докум.	Подп.	Дата
Разраб.		Шаталов		17.01.83
Пров.		Кузнецова		20.01.83
Т. контр.				
Н. контр.		Платунина		21.01.83
Утв.		Левзнер		24.01.83

ПС300-200.00.101

Лист Верхний

Лит	Масса	Масштаб
Б	5,8	1:2
Лист	Листов 1	

Лист Б-ПН-12 ГОСТ 19903-74
В Ст3пс5 ГОСТ 14637-79

Союзгипроводхоз имени Е.Е. Алексеевского г. Москва

Копировал: Марилина Формат А4

Инв. № подл. | Подп. и дата | Взам. инв. № | Инв. № дубл. | Подп. и дата

ПС300-200.00.102

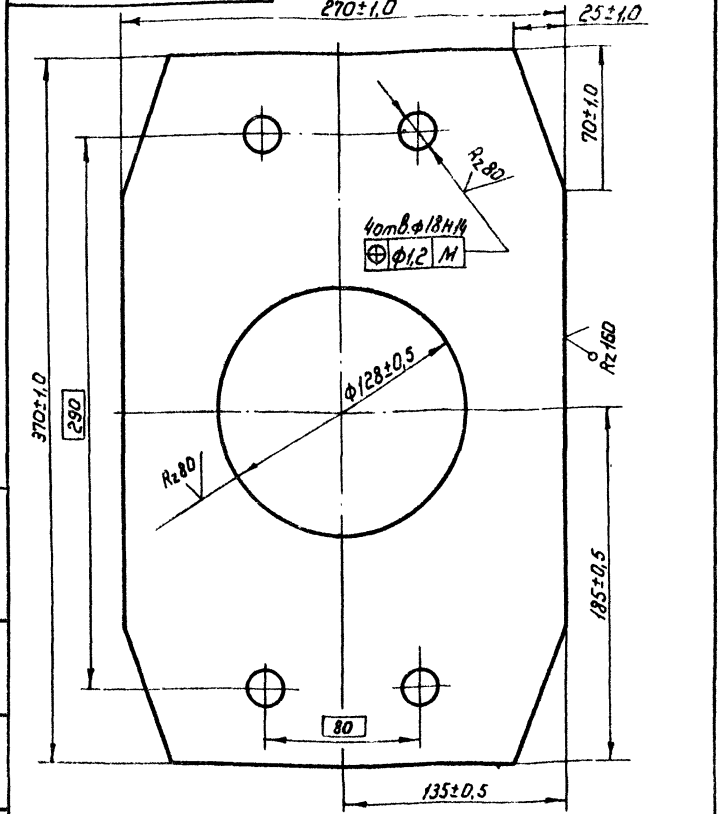

Изм.	Лист	№ докум.	Подп.	Дата
Разраб.		Шаталов		10.11.83
Пров.		Кузнецова		16.11.83
Т. контр.				
Н. контр.		Плотунина		17.11.83
Утв.		Левзнер		17.11.83

ПС300-200.00.102

Лист монтажный

Лит	Масса	Масштаб
Б	7,6	1:2
Лист	Листов 1	

Лист 6-ПН-12 ГОСТ 19903-74
Ст3пс5 ГОСТ 14637-79

Союзгипроводхоз имени Е.Е. Алексеевского г. Москва

Копировал Марулина Формат А4

ПС300-200.00.103

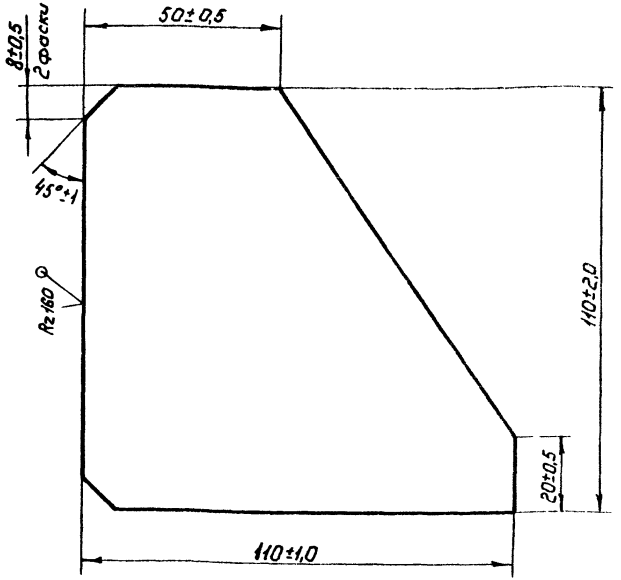

Изм.	Лист	№ докум.	Подп.	Дата
Разраб.		Шаталов		10.11.83
Пров.		Кузнецова		16.11.83
Т. контр.				
Н. контр.		Плотунина		17.11.83
Утв.		Левзнер		17.11.83

ПС300-200.00.103

Ребро

Лит.	Масса	Масштаб
Б	0,44	1:1
Лист	Листов 1	

Лист 6-ПН-6 ГОСТ 19903-74
Ст3пс5 ГОСТ 14637-79

Союзгипроводхоз имени Е.Е. Алексеевского г. Москва

Копировал: Марулина Формат А4

Инв. № подл. | Подп. и дата | Взам. инв. № | Инв. № дубл. | Подп. и дата

Серия 3.820.2-37 Выпуск 12

Зона	Поз.	Обозначение	Наименование	Кол.	Примечание
			Документация		
А3		ПС 300-200.01.000СБ	Сборочный чертеж		
			Сборочные единицы		
Б	1	ПС 300-200.01.102	Марка врезная	1	
Б	2	ПС 300-200.01.200	Стойка	1	
	3	-01	Стойка	1	
			Стандартные изделия		
	4		Болт М16х45 46.02 ГОСТ 7798-70	8	
	5		Гайка М16 8.02 ГОСТ 5915-70	8	
	6		Шайба 16.04.02 ГОСТ 11371-78	8	

Подп. и дата | Инв. № подл. | Взам. инв. № | Подп. и дата | Инв. № дубл.

Изм.	Лист	№ докум.	Подп.	Дата
Разраб.		Марусев		14.01
Пров.		Кузнецова		15.01
ГИП		Левзнер		15.01
Н. контр.		Платунина		16.01
Утв.		Седов		15.01

ПС 300-200 01.000

Рама

Лит	Лист	Листов
Б	1	1

Союзгипроводхоз имени Е.Е. Алексеевского г. Москва

Копировал Марулина Формат А4

Серия 3.820.2-37 Выпуск 12

ПС 300-200.01.203

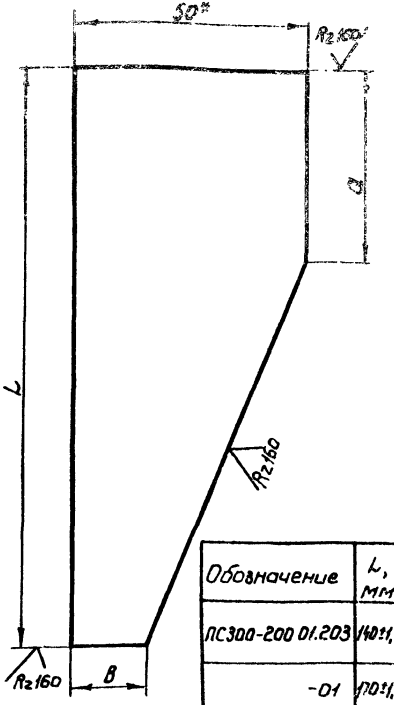

Обозначение	L, мм.	a, мм	B, мм	Масса, кг
ПС300-200 01.203	440±1,0	50±1,0	20±0,5	0,20
-01	470±1,0	80±1,0	40±0,5	0,25

* Размер для справок

Подп. и дата | Инв. № подл. | Взам. инв. № | Подп. и дата | Инв. № дубл.

Изм.	Лист	№ докум.	Подп.	Дата
Разраб.		Шаталов		12.1.88
Пров.		Кузнецова		15.01.88
Т. контр.				
Н. контр.		Платунина		16.01.88
Утв.		Левзнер		19.01.88

ПС 300-200.01.203

Ребро

Лит.	Масса	Масштаб
Б	см. табл.	1:1

Лист	Листов
1	1

Полоса Б-2 5х50 ГОСТ 103-76 / Вст3пс5-II ГОСТ 535-79

Союзгипроводхоз имени Е.Е. Алексеевского г. Москва

Копировал: Марулина Формат А4

ПС300-200 01.000СБ

Серия 3.820.2-3? Выпуск 12

Перв. примен.

Справ. №

Подп. и дата

Инв. № подл. | Подп. и дата | Взам. инв. № | Инв. № дубл. | Подп. и дата

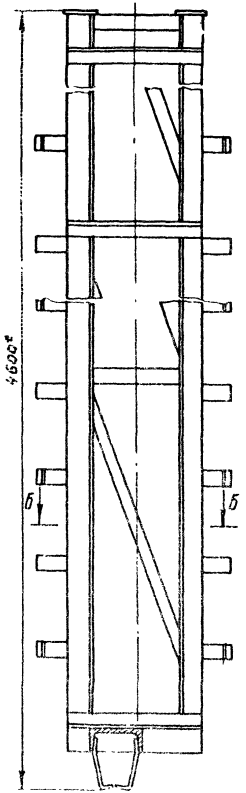

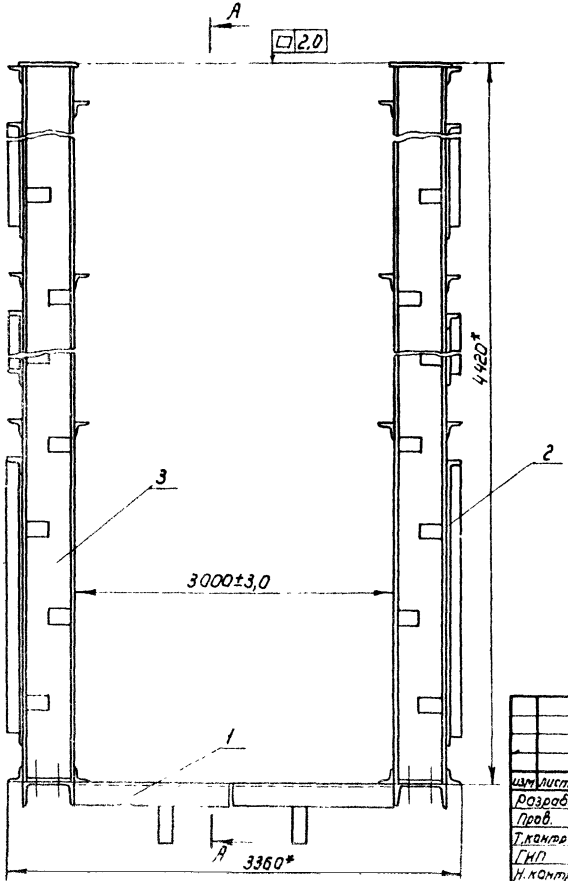

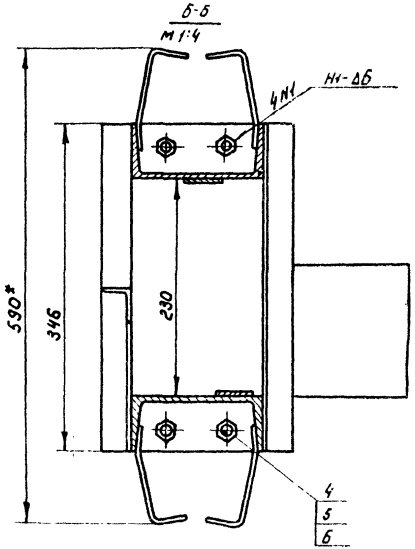

1* Размеры для справок

2. Сварные швы выполнить по ГОСТ 5264-80

3. Электрод Э 42 ГОСТ 9467-75

4. Предельные отклонения размеров сварных соединений по $\pm\frac{IT16}{2}$

Изм.	Лист	№ докум.	Подп.	Дата
Разраб.		Марусов		
Пров.		Кузнецова		
Т. контр.				
ГИП		Левзнер		
Н. контр.		Патрушина		
Утв.		Севов		

ПС300-200 01.000СБ

Рама

Сборочный чертеж

Лит.	Масса	Масштаб
Б	342,0	1:10

Лист | Листов

Союзгипроводхоз имени Е.Е. Алексеевой г. Москва

Копировал: Марушина

Формат А3

Формат	Зона	Поз.	Обозначение	Наименование	Кол	Примечание
				Документация		
А3			ПС300-200 01.100СБ	Сборочный чертеж		
				Детали		
		1	ПС300-200 01.101	Основание	2	
Б4		2	ПС300-200 01.102	Ригель		
				Швеллер 14 ГОСТ 8240-72 / Вст3пс5-Т ГОСТ 535-79		
				ℓ = 3000 h14 мм	1	36,9 кг
Б4		3	ПС300-200 01.103	Анкер		
				Полоса Б-2 5х50 ГОСТ 103-76 / Вст3пс5-Т ГОСТ 535-79		
				ℓ = 180 h14 мм	9	3,2 кг

Подп. и дата | Инв. № дубл. | Взам. инв. № | Инв. № подл. | Подп. и дата

Изм.	Лист	№ докум.	Подп.	Дата
Разраб.		Марусов		1.01.83
Пров.		Кузнецова		15.01.83
ГИП		Левзнер		15.01.83
Н.контр		Платунина		17.01.83
Утв.		Седов		18.01.83

ПС300-200 01.100

Марка донная

Лит	Лист	Листов
Б		1

Союзгипроводхоз имени Е.Е. Алексеевского г. Москва

Копировал: Марулина Формат А4

ПС300-200 01.101

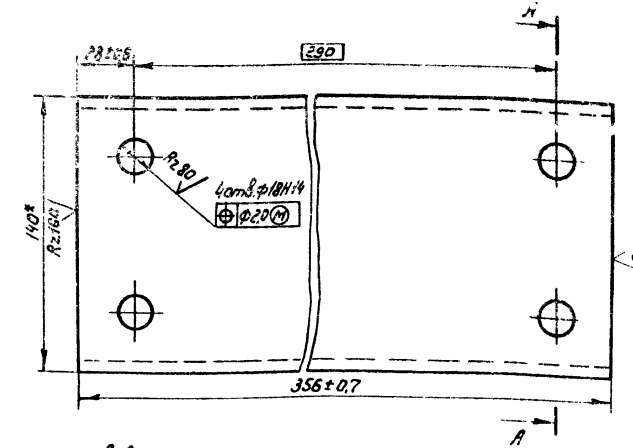

* Размеры для справок

Подп. и дата | Инв. № дубл. | Взам. инв. № | Инв. № подл. | Подп. и дата

Изм.	Лист	№ докум.	Подп.	Дата
Разраб.		Логачев		1.01.83
Пров.		Марусов		14.01.83
Т.контр				
Н.контр		Платунина		17.01.83
Утв.		Левзнер		17.01.83

ПС300-200 01.101

Основание

Швеллер 14 ГОСТ 8240-72 / Вст3пс 5-II ГОСТ 535-79

Лит	Масса	Масштаб
Б	4,4	1:2
Лист	Листов 1	

Союзгипроводхоз имени Е.Е. Алексеевского г. Москва

Копировал: Марулина Формат А4

ПС 300-200 01.100 СБ

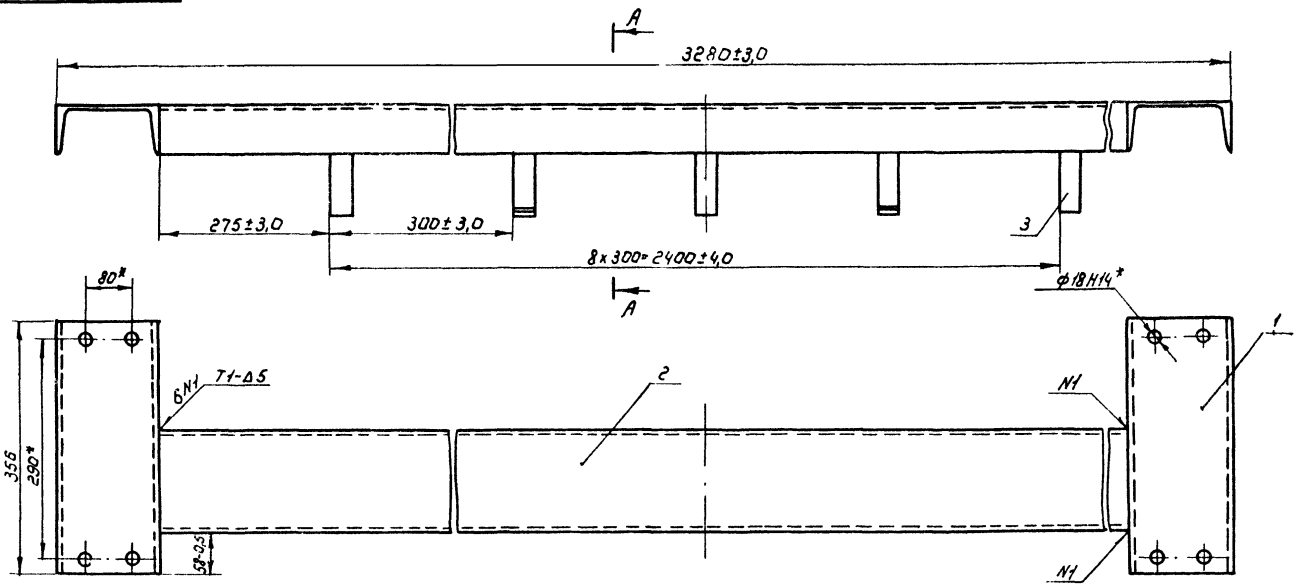

А-А
М 1:2

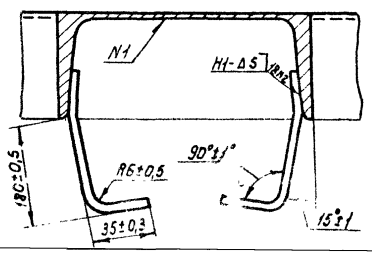

1* Размеры для справок
2. Сварные швы выполнить по ГОСТ 5264-80
3. Электрод Э 42 ГОСТ 9467-75
4. Шероховатость поверхности деталей, выполненных без чертежа, после обрезки Rz160
5. Предельные отклонения размеров сварных соединений по $\pm\frac{JT16}{2}$

					ПС 300-200 01 100 СБ			
Изм	Лист	№ докум.	Подп	Дата	Марка донная Сборочный чертеж	Лит.	Масса	Масштаб
Разраб.		Марусав		14.01.83		Б	48,9	1:10
Пров.		Кузнецова		16.01.83		Лист	Листов 1	
Т. контр.						Союзгипроводхоз имени Е.Е. Алексеевского г. Москва		
ГНП		Певз[illegible]		17.01.83				
Н. контр.		Плотунина		24.02.83				
Утв		Седов		18.01.83				

Серия 3.820.2-37 Выпуск 12

Справ. №

Перв. примен.

Подп. и дата

Инв. № дубл.

Взам. инв. №

Подп. и дата

Инв. № подл.

Серия 3.820-2-97 Выпуск 12

Формат	Зона	Поз.	Обозначение	Наименование	Кол.	Примечание
				Документация		
А3			ПС300-200 01.200 СБ	Сборочный чертеж		
				Детали		
А4		1	ПС300-200 01.201	Накладка	2	
А4		2	ПС300-200 01.202	Ребро	2	
А4		3	ПС300-200 01.203	Ребро	1	
Б4		4	ПС300-200.01.204	Анкер		
				Полоса Б-2 5х50 ГОСТ 103-76 / Вст3пс5 ГОСТ 535-79		
				ℓ= 180 h 14 мм	10	3,5 кг
Б4		5	ПС300-200. 01.205	Стойка		
				Швеллер 14 ГОСТ 8240-72 / Вст3пс5 ГОСТ 535-79		
				ℓ= 4414 h 14 мм	2	108,6 кг
Б4		6	ПС300-200 01.206	Стяжка		
				Уголок Б-40х40х5 ГОСТ 8509-72 / Вст3пс5-1 ГОСТ 535-79		
				ℓ=342 h 14 мм	8	8,1 кг
Б4		7	ПС300-200 01.207	Стяжка		
				Уголок Б-40х40х5 ГОСТ 8509-72 / Вст3пс5-1 ГОСТ 535-79		
				ℓ= 1250 h 14 мм	3	11,1 кг
Б4		8	ПС300-200 01.208	Накладка		
				Полоса Б-2 4х40 ГОСТ 103-76 / Вст3пс5 ГОСТ 535-79		
				ℓ= 4494 h 14 мм	1	5,7 кг

Инв.№ подл. | Подп. и дата | Взам. инв.№ | Инв.№ дубл. | Подп. и дата

Изм.	Лист	№ докум.	Подп.	Дата
Разраб.		Марусов		
Пров.		Кузнецова		
ГИП		Левзнер		
Н.контр.		Плотникова		
Утв.		Севов		

ПС300-200.01.200

Стойка

Лит.	Лист	Листов
Б	1	2

Союзгипроводхоз имени Е.Е. Алексеевского г. Москва

Копировал Марулина Формат А4

Формат	Зона	Поз.	Обозначение	Наименование	Кол.	Примечание
Б4		9	2300-200 01.209	Накладка		
				Полоса 4х30 ГОСТ 103-76 / Х18Н9Т ГОСТ 5632-76		
				ℓ= 4494 h 14 мм	1	7,1 кг
				Переменные данные для исполнений:		
				ПС300-200.01.200-01		
				(то же как для ПС300-200.01.200)		

Серия 3.820-2-97 Выпуск 12

Инв.№ подл. | Подп. и дата | Взам. инв.№ | Инв.№ дубл. | Подп. и дата

Изм.	Лист	№ докум.	Подп.	Дата

ПС300-200 01.200

Лист 2

Копировал: Марулина Формат А4

ПС300-200.01.200 СБ

-16

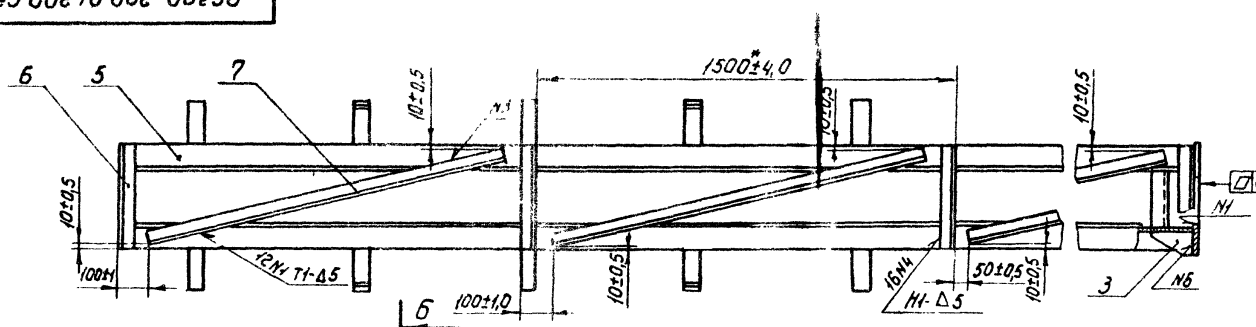

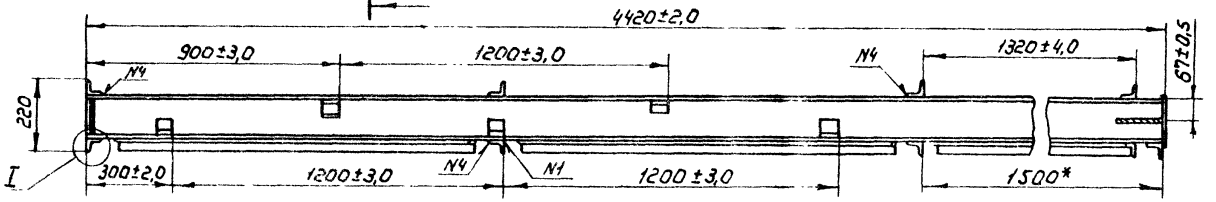

Вид А

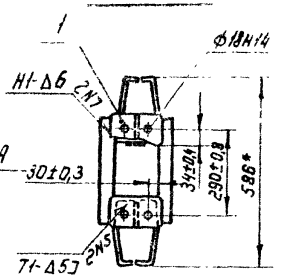

Рис.2 Б-Б М1:10

Остальное см. рис.1

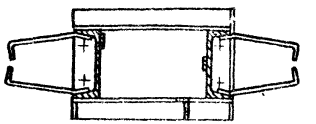

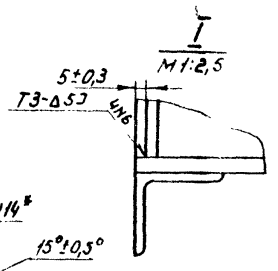

Рис.1

Б-Б М1:4

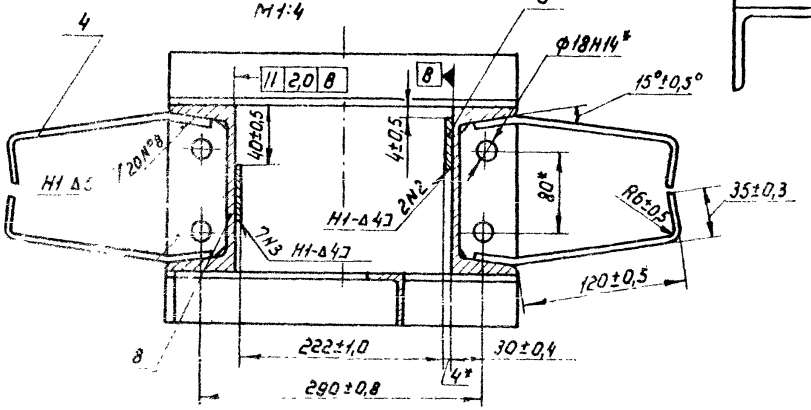

Обозначение	Рис.
ПС300-200-01.200	1
-01	2

1. * Размеры для справок
2. Сварка по ГОСТ 5264-80 электродом Э-42 ГОСТ 9467-75
3. Сварку шва N2 выполнить электродом Э-10х17Т ГОСТ 10052-75
4. Отклонение размеров по диагонали между осями двух любых отверстий - не более ± 1,2 мм (см. разрез Б-Б и вид А).
5. Шероховатость поверхности деталей, выполненных от чертежа после обрезки Rz160

Изм	Лист	№ докум	Подп.	Дата	ПС300-200.01.200 СБ			
Разраб.		Шаталов		12.1.83	Стойка Сборочный чертеж	Лит	Масса	Масштаб
Пров.		Кузнецова		16.01.83		Б	146,0	1:15
Т.контр						Лист	Листов 1	
ГИП		Певзнер		17.01.83		Союзгипроводхоз имени Е.Е.Алексеевского г. Москва		
Н.контр		Платунина		24.02.83				
Утв.		Седов		19.01.83				

Копировал: Марулина

Формат А3

Серия 3.82и.2 ЭТ выпуск 12

Перв. примен. | Справ. № | Подп. и дата | Взам. инв. № | Инв. № дубл. | Подп. и дата | Инв. № подл.

ПС 300-200.01.201

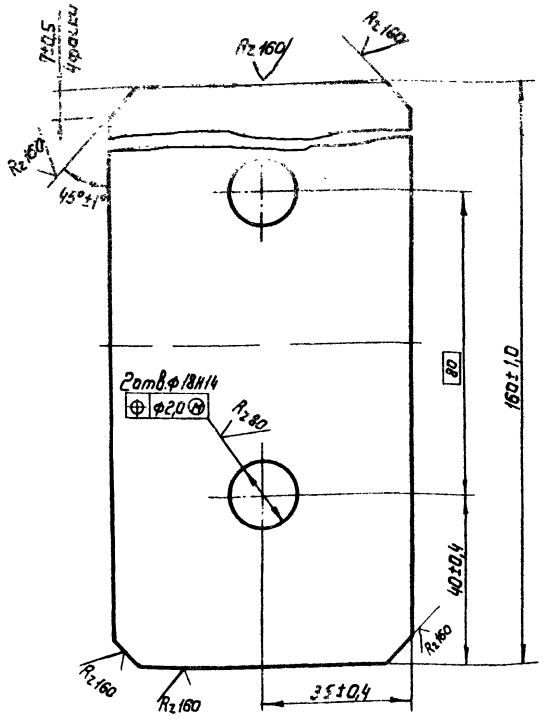

Изм.	Лист	№ докум.	Подп.	Дата
Разраб.		Шаталов		11.01.83
Пров.		Кузнецова		11.01.83
Т. контр.				
Н. контр.		Платунина		11.01.83
Утв.		Певзнер		11.01.83

ПС 300-200.01.201

Накладка

Лит.	Масса	Масштаб
Б	0,5	1:1

Лист | Листов 1

Полоса Б-2 Бх70 ГОСТ 103-76 / В Ст3пс5-Д ГОСТ 535-79

Союзгипроводхоз имени Е.Е. Алексеевского г. Москва

Копировал: Марулина

Формат А4

Инв. № подл. | Подп. и дата | Взам. инв. № | Инв. № дубл. | Подп. и дата

ПС 300-200.01.202

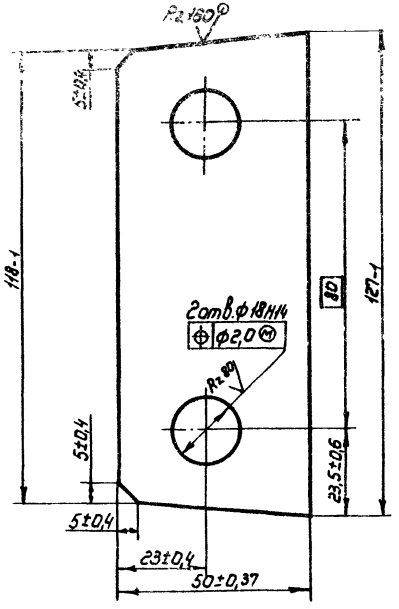

Изм.	Лист	№ докум.	Подп.	Дата
Разраб.		Марусев		11.01.83
Пров.		Кузнецова		11.01.83
Т. контр.				
Н. контр.		Платунина		11.01.83
Утв.		Певзнер		11.01.83

ПС 300-200 01.202

Ребро

Лит.	Масса	Масштаб
Б	0,2	1:1

Лист | Листов 1

Лист Б-ПН5 ГОСТ 19903-74 / В Ст3пс5 ГОСТ 14637-79

Союзгипроводхоз имени Е.Е. Алексеевского г. Москва

Копировал: Марулина

Формат А4

Инв. № подл. | Подп. и дата | Взам. инв. № | Инв. № дубл. | Подп. и дата

Серия 3.820.2-37 Выпуск 12

Формат	Зона	Поз.	Обозначение	Наименование	Кол.	Примечание
				Документация		
А3			ПС 300-200.02.000СБ	Сборочный чертеж		
				Сборочные единицы		
А4		1	ПС 300-200 02.100	Металлоконструкция	1	
А4		2	ПС300-200.02.200	Упор	2	
				Детали		
А4		3	ПС300-200.02.001	Накладка	2	
А4		4	ПС300-200.02.002	Накладка	1	
Б4		5	ПС300-200.02.003	Уплотнение		
				Резина тип II-а		
				ТУ38-105417-72		
				ℓ=2100h14мм	2	7,8кг
Б4		6	ПС 300-200 02.004	Уплотнение		
				ТМКЩ-С-10х60х2080		
				ГОСТ 7338-77	2	3,8кг
Б4		7	ПС300-200.02.005	Уплотнение		
				ТМКЩ-С 10х80х3200		
				ГОСТ 7338-77	1	4,0кг
				Стандартные изделия		
		8		Болт М12х50 46.02		
				ГОСТ 7798-70	48	

Изм	Лист	№ докум.	Подп.	Дата
Разраб		Марусов	[signature]	13.01.83
Пров.		Кузнецова	[signature]	14.01.83
Т.кп		Певзнер	[signature]	[illegible]
Н.контр		Платунина	[signature]	[illegible]
Утв.		Седов	[signature]	18.01.83

ПС 300-200 02.000

Затвор

Лит	Лист	Листов
6	1	2

Союзгипроводхоз имени Е.Е.Алексеевского г. Москва

Подп. и дата | Инв. № дубл. | Взам. инв. № | Подп. и дата | Инв. № подл.

Копировал: Марулина Формат А4

1.8-

Формат	Зона	Поз.	Обозначение	Наименование	Кол.	Примечание
		9		Болт М16х45 46.02		
				ГОСТ 7798-70	8	
		10		Гайка М12 8.02		
				ГОСТ 5915-70	48	
		11		Гайка М16 8.02		
				ГОСТ 5915-70	8	
		12		Шайба 12 65г 02		
				ГОСТ 6402-70	48	
		13		Шайба 16 04.02		
				ГОСТ 10 906-78	8	

Изм	Лист	№ докум.	Подп.	Дата

ПС 300-200 02.000

Лист 2

Подп. и дата | Инв. № дубл. | Взам. инв. № | Подп. и дата | Инв. № подл.

Копировал: Марулина Формат А4

ПС300-200 02.000СБ

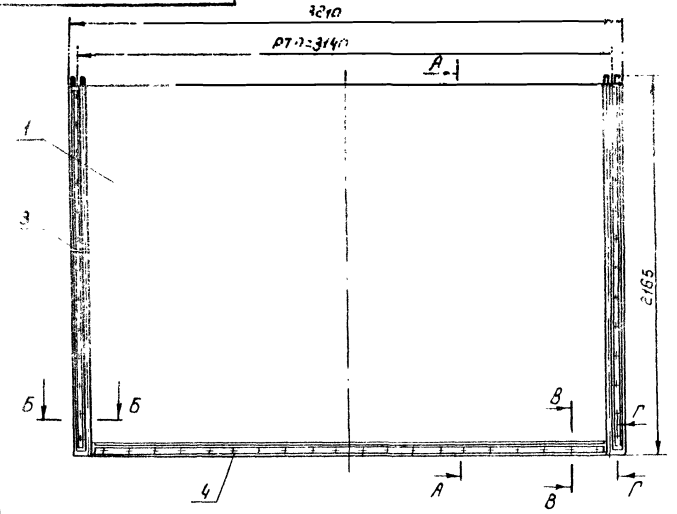

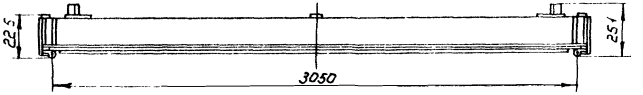

В-В
М1:4

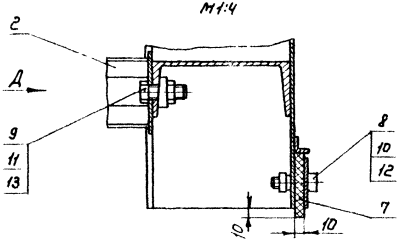

Г-Г
М1:4

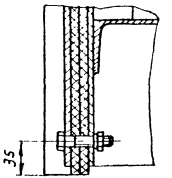

А-А

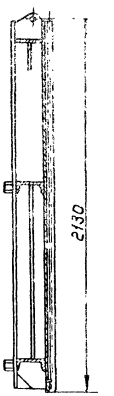

М1:2,5

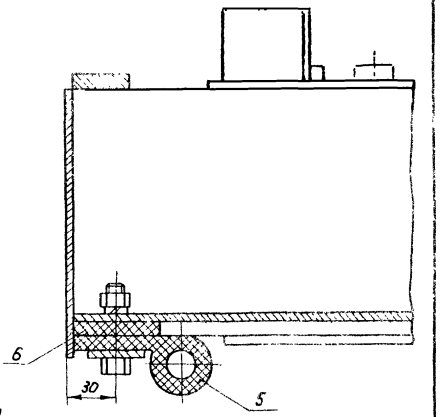

Вид Д
М1:4

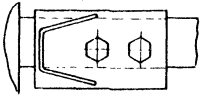

1* Размеры для справок.

2. Отверстия Ф14 в резиновых уплотнениях детали 5, 6 и 7 обработать по деталям 3 и 4 соответственно.

3. РТП - расстояние между точками подвеса.

Изм	Лист	№ докум.	Подп.	Дата
Разраб.		Марусов		14.01.83
Пров.		Кузнецова		14.01.83
Т. контр.				
ГИП		Левзнер		17.01.83
Н. контр.		Платунина		17.01.83
Утв.		Седов		18.01.83

ПС 300-200 02.000СБ

Затвор
Сборочный чертеж

Лит	Масса	Масштаб
Б	489,0	1:20
Лист	Листов 84	

Союзгипроводхоз имени Е.Е. Алексеевского г. Москва

Копировал: Марунина

Формат А3

Перв. примен.

Справ. №

Подп. и дата

Инв. № подл.

Взам. инв. №

Подп. и дата

Инв. № дубл.

Серия 3.820.2 - 37 Выпуск 12

Перв. примеч.

Справ. №

Подп. и дата

Взам. инв. №

Инв. № подл.

ПС 300-200 02.001

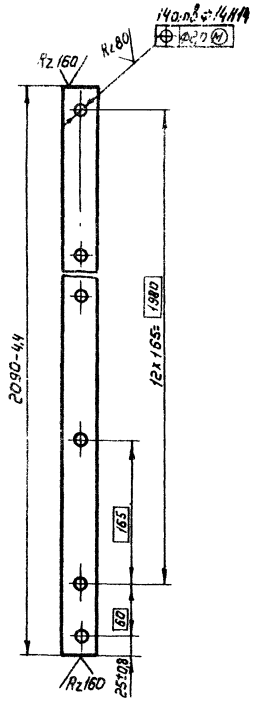

Изм.	Лист		Подп.	Дата	Накладка	Лит.	Масса	Масштаб
Разраб.				14.01.83		Б	2,5	1:4
Пров.				16.01.83		Лист	Листов 1
Т. контр.							
Н. контр.	Платунина			24.01.83	Полоса Б-2 4х40 ГОСТ 103-76 ВСт3пс5-II ГОСТ 535-79	Союзгипроводхоз имени Е.Е. Алексеевского г. Москва	
Утв.	Певзнер			14.01.83			

Копировал: Марилина

Формат А4

ПС 300-200 02.002

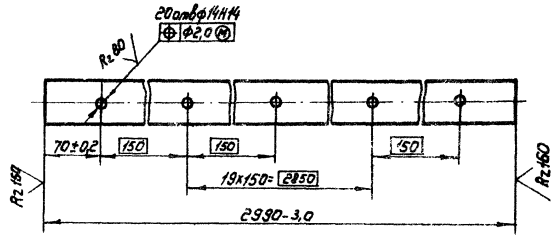

Изм.	Лист	№ докум.	Подп.	Дата	Накладка	Лит.	Масса	Масштаб
Разраб.		Марусов		14.01.83		Б	4,5	
Пров.		Кузнецова		16.01.83		Лист	Листов 1
Т. контр.							
Н. контр.		Платунина		24.01.83	Полоса Б2 4х50 ГОСТ 103-76 ВСт3пс5-II ГОСТ 535-79	Союзгипроводхоз имени Е.Е. Алексеевского г. Москва	
Утв.		Певзнер		14.01.83			

Копировал: Марилина

Формат А4

Серия 1.820.2-10 Выпуск 12

Формат	Зона	Поз.	Обозначение	Наименование	Кол.	Примечание
				Документация		
А3			ПС300-200.02.100 СБ	Сборочный чертеж		
				Детали		
А4		1	ПС300-200.01.203-01	Ребро	2	
А4		2	ПС300-200.02.101	Обшивка	1	
А4		3	ПС300-200.02.102	Стрингер	1	
		4	-01	Стрингер	1	
А4		5	ПС300-200.02.103	Вертикаль	1	
А4		6	ПС300-200.02.104	Проушина	4	
А4		7	ПС300-200.02.105	Ребро	3	
А4		8	ПС300-200.02.106	Ригель	2	
Б4		9	ПС300-200.02.107	Ребро торцевое		
				Полоса $\frac{Б\text{-}2\ 5\times190\ ГОСТ\ 103\text{-}76}{ВСт3пс5\text{-}I\ ГОСТ\ 535\text{-}79}$		
				$\ell = 2090\ h14$	2	31,3кг
Б4		10	ПС300-200.02.108	Полка		
				Полоса $\frac{Б\text{-}2\ 5\times160\ ГОСТ\ 103\text{-}76}{ВСт3пс5\text{-}I\ ГОСТ\ 535\text{-}79}$		
				$\ell = 3200\ h14$	1	20,1кг
Б4		11	ПС300-200.02.109	Обвязка торцевая		
				Полоса $\frac{Б\text{-}2\ 10\times40\ ГОСТ\ 103\text{-}76}{ВСт3пс5\text{-}I\ ГОСТ\ 535\text{-}79}$		
				$\ell = 2090\ h14$	2	13,1кг

Подп. и дата | Инв. № дубл. | Взам. инв. № | Подп. и дата | Инв. № подл.

Изм.	Лист	№ докум.	Подп.	Дата
Разраб.		Марусов		14.01.83
Пров.		Кузнецова		16.01.83
Н.контр.		Платунина		24.01.83
Утв.		Левзнер		27.01.83

ПС300-200.02.100

Металлоконструкция

Лит.	Масса	Масштаб
Б		

Лист	Листов
1	2

Союзгипроводхоз имени Е.Е. Алексеевского г. Москва

Формат А4

Формат	Зона	Поз.	Обозначение	Наименование	Кол.	Примечание
Б4		12	ПС300-200.02.110	Ребро		
				Полоса $\frac{Б\text{-}2\ 5\times160\ ГОСТ\ 103\text{-}76}{ВСт3пс5\text{-}I\ ГОСТ\ 535\text{-}79}$		
				$\ell = 816\ h14$	1	5,1кг
Б4		13	ПС300-200.02.111	Обвязка		
				Полоса $\frac{Б\text{-}2\ 5\times40\ ГОСТ\ 103\text{-}76}{ВСт3пс5\text{-}I\ ГОСТ\ 535\text{-}79}$		
				$\ell = 1850\ h14$	1	2,9кг
Б4		14	ПС300-200.02.112	Упор		
				Уголок $\frac{Б20\times20\times4\ ГОСТ\ 8509\text{-}72}{ВСт3пс5\text{-}I\ ГОСТ\ 535\text{-}79}$		
				$\ell = 2990\ h14$	1	3,4кг
Б4		15	ПС300-200.02.114	Накладка		
				Полоса $\frac{Б\text{-}2\ 6\times40\ ГОСТ\ 103\text{-}76}{ВСт3пс5\text{-}I\ ГОСТ\ 535\text{-}79}$		
				$\ell = 40\ h14$	4	0,3кг
Б4		16	ПС300-200.02.115	Ребро		
				Полоса $\frac{Б\text{-}2\ 5\times150\ ГОСТ\ 103\text{-}76}{ВСт3пс5\text{-}I\ ГОСТ\ 535\text{-}79}$		
				$\ell = 160\ h14$	2	1,0кг

Подп. и дата | Инв. № дубл. | Взам. инв. № | Подп. и дата | Инв. № подл.

Изм.	Лист	№ докум.	Подп.	Дата

ПС300-200.02.100

Лист 2

Копировал: Марусина

Формат А4

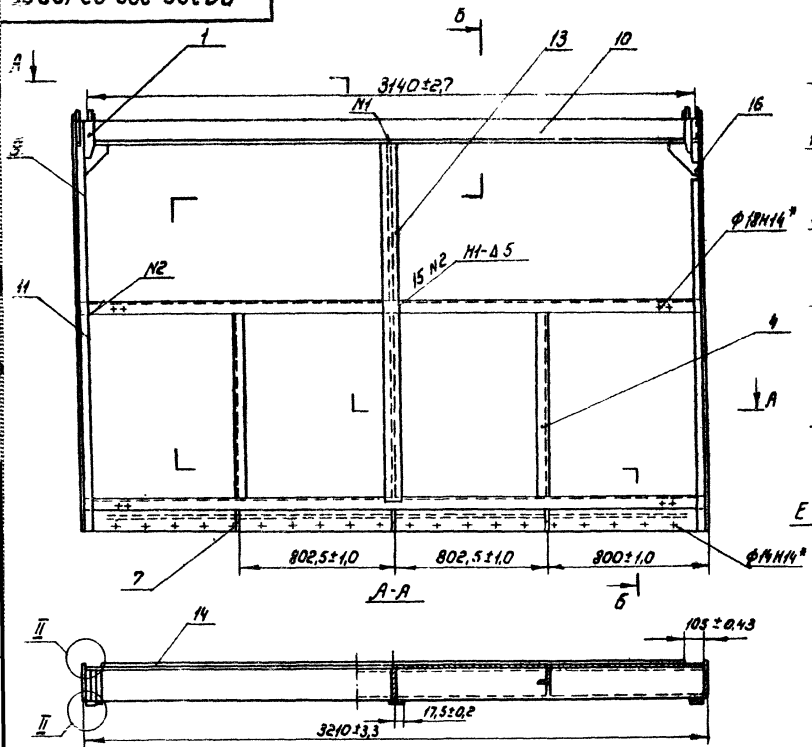

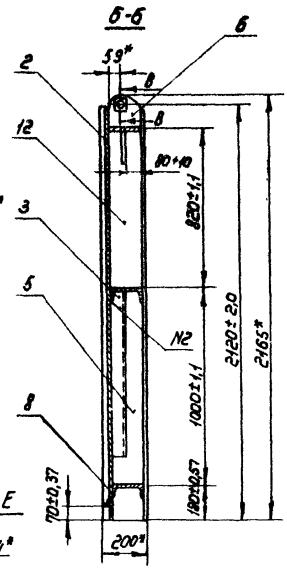

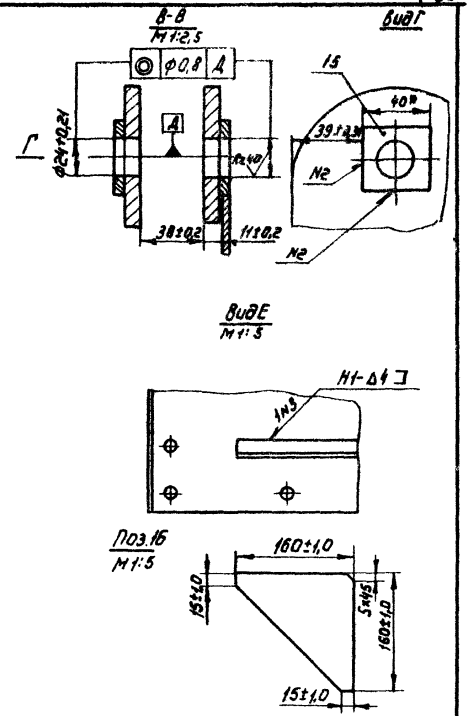

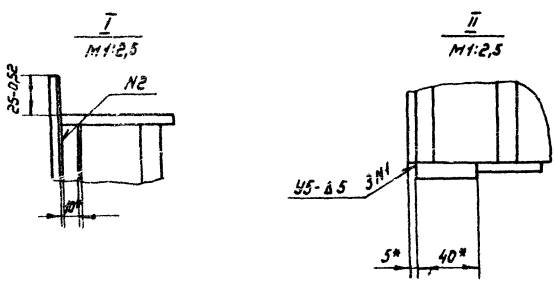

1.* Размеры для справок

3. Сварные швы выполнить по ГОСТ 5264-80, электродами Э42 ГОСТ 9467-75

4. Сварку, неуказанную на чертеже вести швом Т1-Δ5 по контуру прилегания свариваемых деталей.

5. Шероховатость поверхности деталей, выполненных без чертежа, после обрезки Rz160

					ПС300-200 02.100СБ			
Изм.	Лист	№ докум.	Подп.	Дата	Металлоконструкция Сварочный чертеж	Лит	Масса	Масштаб
Разраб.		Марусов		14.01.83		Б	457,2	1:20
Пров.		Кузнецова		16.1.83		Лист	Листов 1	
Т. контр.								
ГИП		Певзнер		18.01.83		Союзгипроводхоз имени Е.Е. Алексеевского г. Москва		
Н. контр.		Пеструшина		14.02.83				
Утв.		Седов		12.01.83				

Серия 3.820.2-37 Выпуск 12

Перв. примен.

Справ. №

Инв. № подл.

Подп. и дата

Взам. инв. №

Инв. № дубл.

Подп. и дата

Копировал: [illegible]

ПС300-200 02.101

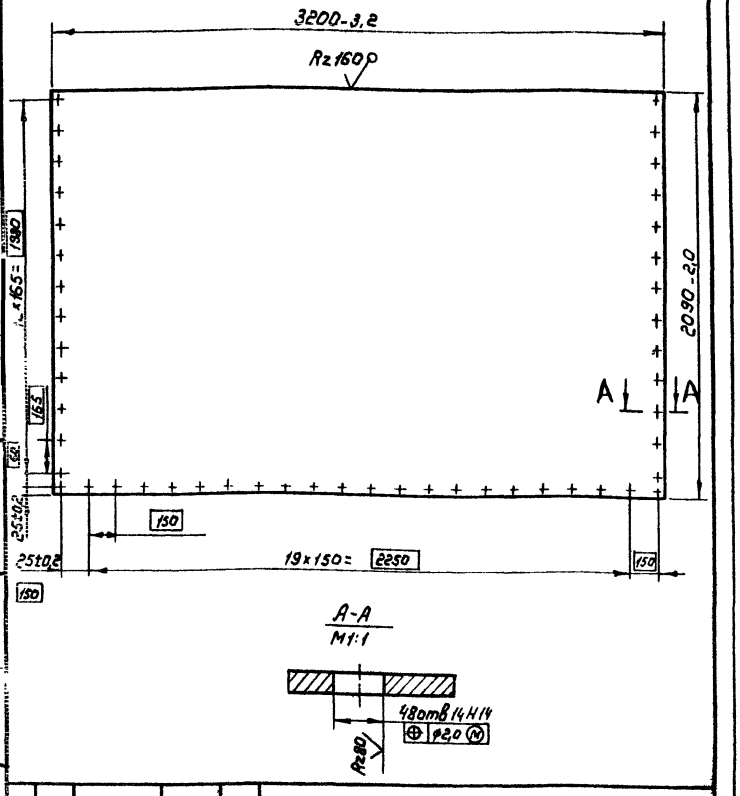

Изм.	Лист	№ докум.	Подп.	Дата	ПС 300-200 02.101			
Разраб		Марусев			Обшивка	Лит.	Масса	Масштаб
Пров.		Кузнецова				Б	2629	1:20
Т. контр.						Лист	Листов 1	
Н. контр.		Платунина			Б-ПН5 ГОСТ 19903-74	Союзгипроводхоз имени Е.Е. Алексеевского г. Москва		
Утв.		Певзнер			Лист 8 Ст3пс5 ГОСТ 14637-79			

Копировал: Марунина Формат А4

ПС300-200 02.102

ПС300-200 02.102-изображено

ПС300-200 02.102-01-зеркальное отражение

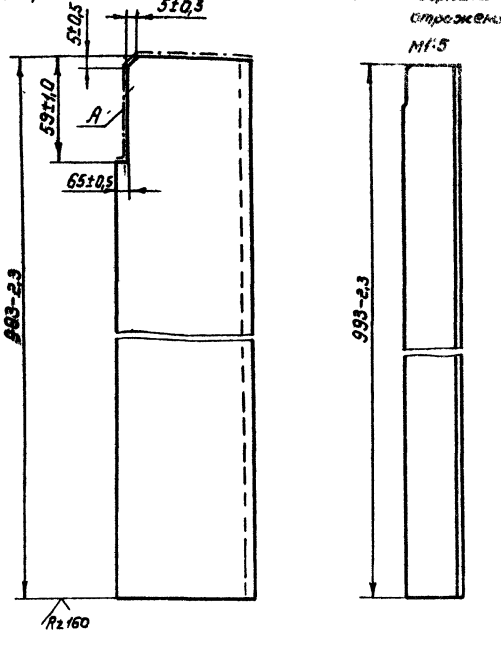

Шероховатость поверхности А Rz150

Изм.	Лист	№ докум.	Подп.	Дата	ПС 300-200 02.102			
Разраб		Марусев			Стрингер	Лит.	Масса	Масштаб
Пров.		Кузнецова				Б	4,7	1:2
Т. контр.						Лист	Листов 1	
Н. контр.		Платунина			Уголок 5-75х50х5 ГОСТ 8510-72	Союзгипроводхоз имени Е.Е. Алексеевского г. Москва		
Утв.		Певзнер			Ст3пс5-II ГОСТ 535-79			

Копировал: Марунина Формат А4

ПС 300-200.02.103

А (√)

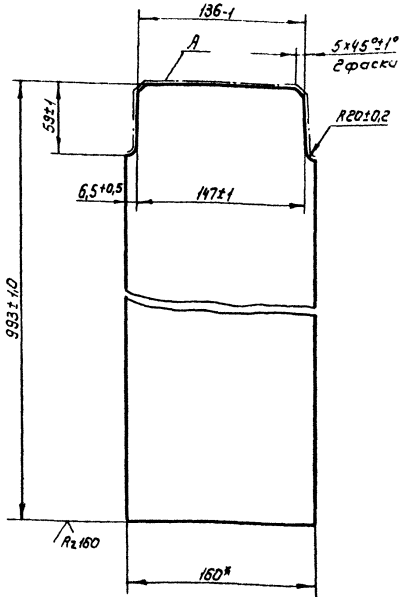

1.* Размеры для справок
2. Предельные отклонения размеров по h14
3. Шероховатость поверхности А R_z 160

Изм.	Лист	№ докум.	Подп.	Дата	ПС 300-200 02.103		
Разраб.		Логачев		13.08.82	Вертикаль	Лит.	Масса	Масштаб
Пров.		Марусов		13.08.82		Б	6,2	1:2,5
Т. контр.						Лист	Листов 1
Н. контр.		Платунина		27.12.82	Полоса Б-2 5х160 ГОСТ 103-76 ВСт3пс-5-II ГОСТ 535-79	Союзгипроводхоз имени С.Е. Алексеевского г. Москва
Утв.		Левзнер		17.12.82		

Копировал: Марулина Формат А4

ПС 300-200.02.104

А (√)

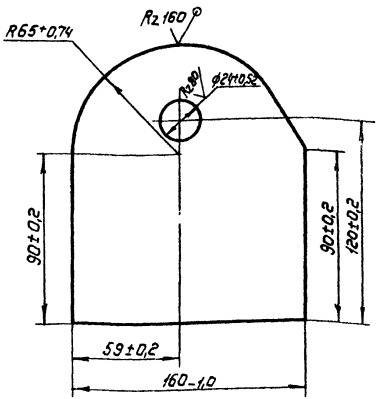

Изм.	Лист	№ докум.	Подп.	Дата	ПС 300-200.02.104		
Разраб.		Марусов		19.08.82	Проушина	Лит.	Масса	Масштаб
Пров.		Кувичкова		19.08.82		Б	2,4	1:2
Т. контр.						Лист	Листов 1
Н. контр.		Платунина		21.12.82	Лист Б-ПН10 ГОСТ 19903-74 ВСт3пс5 ГОСТ 14637-79	Союзгипровод имени Е.Е. Алексеева г. Москва
Утв.		Левзнер		21.12.82		

Копировал: Марулина

Серия 3.820.2-37 Выпуск 12

Перв. примеч. | Справ. № | Подп. и дата | Инв. № дубл. | Взам. инв. № | Подп. и дата | Инв. № подл.

ПС300-200.02.105

(√)А

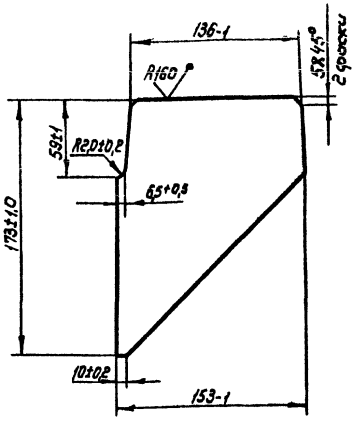

Предельные отклонения размеров по h_{14}

Изм.	Лист	№ докум.	Подп.	Дата
Разраб.		Логачев		13.01.85
Пров.		Марусов		14.01.85
Т. контр.				
Н. контр.		Платунина		24.01.85
Утв.		Певзнер		24.01.85

ПС300-200.02.105

Ребро

Лит	Масса	Масштаб
Б	0,7	1:25

Лист | Листов 1

Лист: Б-ПН-5 ГОСТ 19903-74 / 8 Ст3пс-5 ГОСТ 14637-79

Союзгипроводхоз имени Е.Е. Алексеевского г. Москва

Копировал: Марулина

Формат А4.

Перв. примеч. | Справ. № | Подп. и дата | Инв. № дубл. | Взам. инв. № | Подп. и дата | Инв. № подл.

ПС300-200.02.106

(√)А

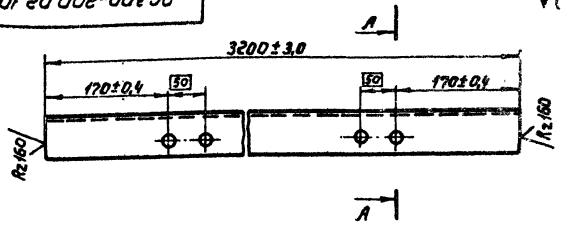

А-А
М1:2

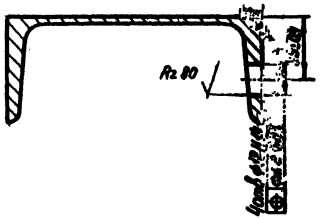

Изм.	Лист	№ докум.	Подп.	Дата
Разраб.		Логачев		13.01.85
Пров.		Марусов		14.01.85
Т. контр.				
Н. контр.		Платунина		24.01.85
Утв.		Певзнер		24.01.85

ПС300-200.02.106

Ригель

Лит	Масса	Масштаб
Б	45,4	1:5

Лист | Листов 1

Швеллер: 16 ГОСТ 8240-72 / 8 Ст3пс-5-II ГОСТ 535-79

Союзгипроводхоз имени Е.Е. Алексеевского г. Москва

Копировал: Марулина

Формат А4.

ПС 300-200.02.200

Серия 3.820.2-37 Выпуск 12

Справ.№ | Перв. примен.

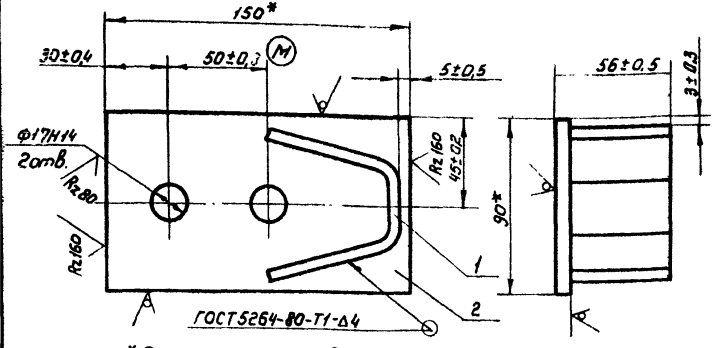

1.*Размер для справок

2. Сварка электродами Э 42 по ГОСТ 9467-75

Формат	Зона	Поз.	Обозначение	Наименование	Кол.	Примечание
				Детали		
А4		1	ПС300-200.02.201	Упор	1	
Б4		2	ПС300-200.02.202	Основание		
				Полоса Б-2 Б×90 ГОСТ 103-76 / В Ст3пс-5-II ГОСТ 535-79	1	0,5кг
				ℓ = 150±0,5		

Инв.№ подл. | Подп. и дата | Взам. инв.№ | Инв.№ дубл. | Подп. и дата

Изм.	Лист	№ докум.	Подп.	Дата
Разраб.		Шаталов		11.01.83
Пров.		Кузнецова		11.01.83
Т.контр.				
ГИП		Певзнер		12.01.83
Н.контр.		Платунина		12.01.83
Утв.		Седов		13.01.83

ПС 300-200.02.200

Упор

Лит	Масса	Масштаб
Б	0,8	1:2
Лист	Листов 1	

Союзгипроводхоз имени Е.Е. Алексеевского г. Москва

Копировал: Марунина

Формат А4

ПС 300-200.02.201

Серия 3.820.2-37 Выпуск 12

Справ.№ | Перв. примен.

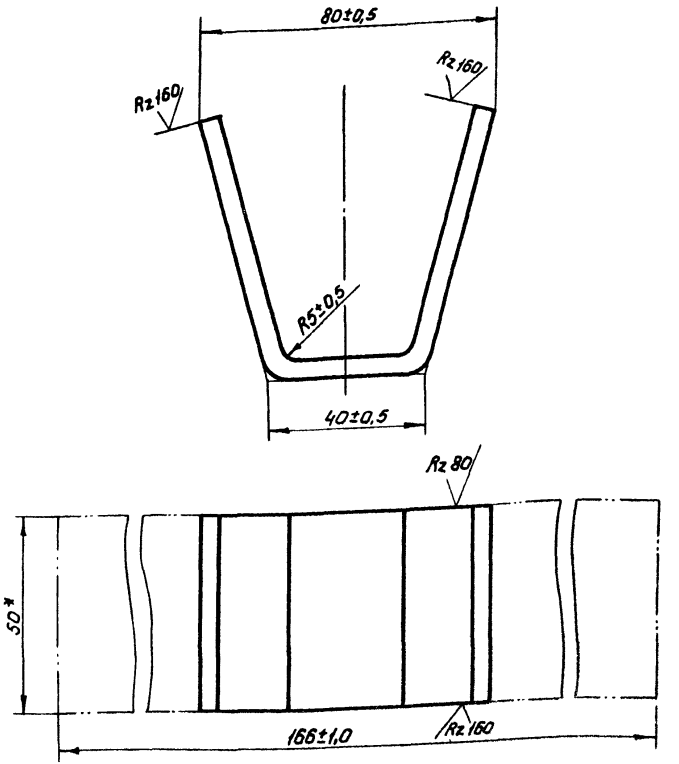

* Размер для справок

Инв.№ подл. | Подп. и дата | Взам. инв.№ | Инв.№ дубл. | Подп. и дата

Изм.	Лист	№ докум.	Подп.	Дата
Разраб.		Шаталов		11.01.83
Пров.		Кузнецова		11.01.83
Т.контр.				
Н.контр.		Платунина		12.01.83
Утв.		Лев нер		13.01.83

ПС 300-200.02.201

Упор

Полоса Б-2 5×50 ГОСТ 103-76 / В Ст3пс-5-II ГОСТ 535-79

Лит	Масса	Масштаб
Б	0,3	1:1
Лист	Листов 1	

Союзгипроводхоз имени Е.Е. Алексеевского г. Москва

Копировал: Марунина

Формат А4

ПС300-200.03.000ГЧ

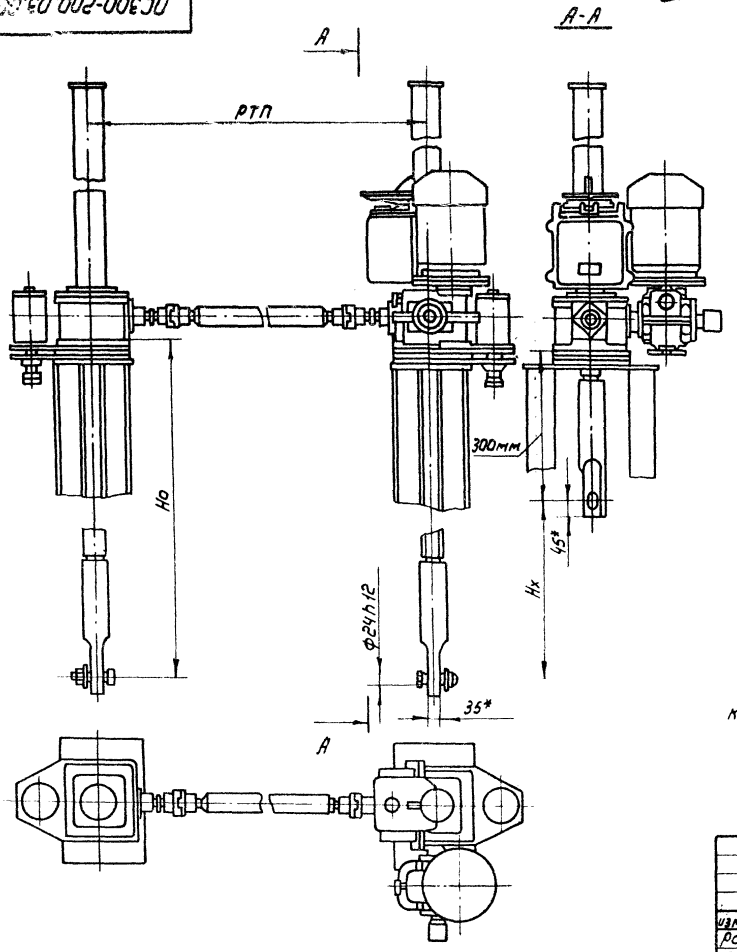

Таблица N1

Техническая характеристика подъемника

Резьба грузового винта	Усилие наиб, тс			Но, м наиб.	Время подъема затвора на 1м, в мин	
	Тяговое Т	Посадочное П	Дожимное Д		электродвигателем	в ручную
Трап 60х(2х8)	2х2,5	2х2,5	2х3,0	3,65	8	9

Таблица N2

Данные на заказ по затвору

Усилие тяговое потребное, тс	Тз	3,8
Усилие посадочное потребное, тс	Пз	5,96
Расстояние от подошвы подъемника до оси проушины опущеного затвора, м	Но	2,36
Полный ход затвора, м	Нх	2,06
Расстояние точек подвеса затвора, м	РТП	3,14
Датчик положения затвора	—	ДПЗ 250 Вариант
Теоретическая масса подъемника, кг	Q	265
Количество подъемников на заказ, шт.	П	1

1* Размеры для справок

2. На разрезе А-А винт грузовой показан в крайнем верхнем положении.

3. Остальные технические требования по ТУ33-55-77

					ПС300-200.03.000.ГЧ			
изм	Лист	№ докум.	Подп.	Дата	Подъемник винтовой 5ЭВД Габаритный чертеж	Лит	Масса	Масштаб
Разраб.		Шаталов		12.01.85		Б	См. Табл. N2	1:10
Пров.		Кузнецова		14.01.85		Лист 1	Листов 1	
Т.контр								
ГИП		Певзнер		17.01.85		Союзгипроводхоз имени Е.Е. Алексеевского г. Москва		
Н.контр.		Платунина		24.01.85				
Утв.		Седов		18.01.85				

Копировал: Марулина

Формат А3

Серия 3 820.2-37 выпуск 12

Инв. № подл. | Подп. и дата | Взам. инв. № | Инв. № дубл. | Подп. и дата

ПС300-200 ОЧ.000 ГЧ

Серия 3.822.2-31 выпуск 12

Инв.№ подл. | Подп. и дата | Взам. инв.№ | Инв.№ дубл. | Подп. и дата | Справ. машинч.

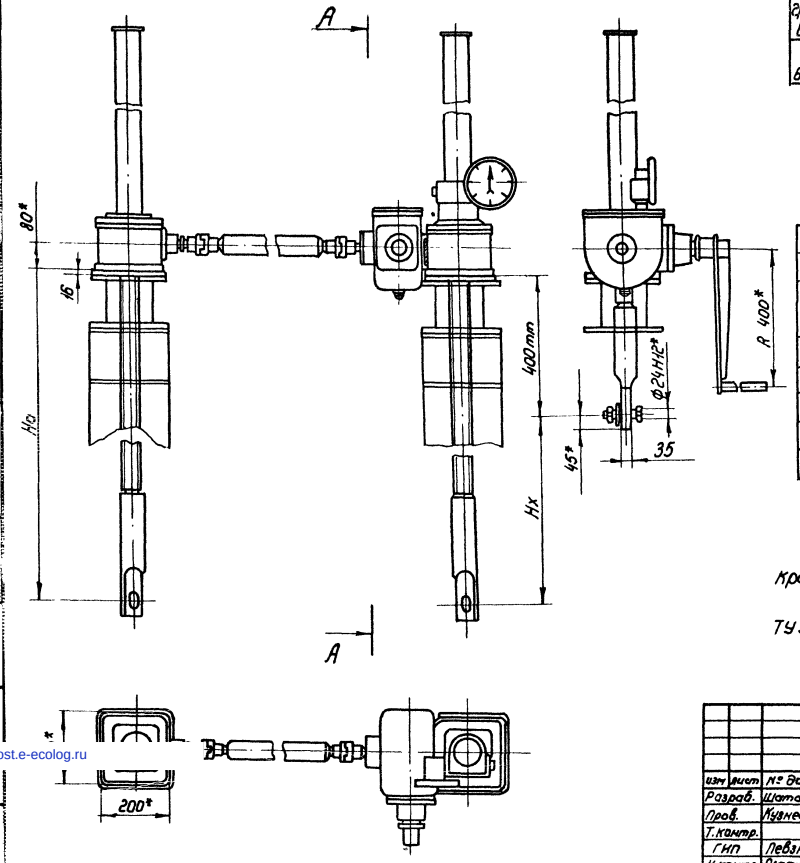

Таблица №1

Техническая характеристика подъемника

Резьба грузового винта	Усилие в тс наиб. Тяговое Т	Посадочное П	Ножимное Д	Но, м наиб	Усилие на рукоятке при Т, в кгс	Время подъема затвора на 1м в мин
Трап 60х(2х8)	2х2,5	2х2,5	2х3,0	3,65	12	18

Таблица №2

Данные на заказ по затвору

Усилие тяговое потребное, тс	Тз	3,8
Усилие посадочное потребное, тс	Пз	5,96
Расстояние от подошвы подъемника до оси проушины опущенного затвора, м	Но	2,45
Полный ход затвора, м	Нх	2,05
Расстояние точек подвеса затвора, м	РТП	3,14
Указатель положения затвора	–	упр 258
Теоретическая масса подъемника, кг	Q	260
Количество подъемников на заказ, шт	n	1

1* Размеры для справок.

2. На разрезе А-А винт грузовой показан в крайнем верхнем положении.

3. Остальные технические требования по ТУ 33-56-77

Изм.	Лист	№ докум.	Подп.	Дата
Разраб.		Шаталов		11.86
Пров.		Кузнецова		11.86
Т. контр.				
ГИП		Левзнер		10.86
Н. контр.		Платунина		10.86
Утв.		Седов		11.86

ПС300-200.04.000 ГЧ

Подъемник винтовой 5ВД. Габаритный чертеж

Лит.	Масса	Масштаб
Б	См. табл. №2	1:10

Лист | Листов 1

Союзгипроводхоз имени Е.Е. Лосевского г. Москва

Копировал Акулова

gost.e-ecolog.ru