Типовая документация на конструкции изделия и узлы зданий и сооружений

Серия 3.820.2-37

Затворы плоские поверхностные скользящие

Выпуск 11

Рабочие чертежи затвора 2.5×2.5

18757/12

цена 1-22

gost.e-ecolog.ru

Типовая документация на конструкции изделия и узлы зданий и сооружений

Серия 3.820.2-37

Затворы плоские поверхностные скользящие

Выпуск 11

Рабочие чертежи затвора 2.5×2.5

Примененные типовые проекты

Типовой проект 820-165. Подъемники винтовые для затворов гидротехнических сооружений грузоподъемностью до 20 тс модели В-73. Подъемник с электроприводом 10 ЭВД. Альбомы 1, 14, 16 Подъемник с ручным приводом 10 ВД. Альбомы 1, 7 / Распространяет Казахский филиал ЦИТП/.

Разработан
институтом Союзгипроводхоз
в/о Союзводпроект
Минводхоза СССР

Утвержден Минводхозом СССР
Протокол N-473 от 16 апреля 1982 г.
Введен в действие Минводхозом СССР

Главный инженер института А.Ф. Кондратьев
Главный инженер проекта А.Л. Певзнер

Содержание

Обозначение	Наименование	Стр.
ПС 250-250.00.000	Затвор поверхностный скользящий для отверстий 2.5×2.5м.	3
ПС 250-250.00 000СБ	Затвор поверхностный скользящий для отверстий 2.5×2.5м. Сборочный чертеж	4
ПС 250-250 00.000ВС	Затвор поверхностный скользящий для отверстий 2.5×2.5м. Ведомость спецификаций.	6
ПС 250-250.00. 000ВП	Затвор поверхностный скользящий для отверстий 2.5×2.5м. Ведомость покупных изделий	7
ПС250-250.00.100	Колонка	8
ПС 250-250.00.100СБ	Колонка Сборочный чертеж	8
ПС 250-250.00 101	Лист монтажный	9
ПС 250-250 00.102	Ребро	9
ПС 250-250 01 000	Рама	10
ПС 250-250.01.103	Ребро	10
ПС 250-250 01. 000СБ	Рама. Сборочный чертеж	11
ПС 250-250 01.100	Стойка	12
ПС 250-250 01. 100СБ	Стойка. Сборочный чертеж	13
ПС 250-250 01. 101	Накладка	14
ПС 250-250.01.102	Ребро	14
ПС 250-250.01 200	Марка данная	15
ПС 250-250.01.201	Основание	15
ПС 250-250.01. 200СБ	Марка данная Сборочный чертеж	16
ПС 250-250.02.000	Затвор	17
ПС 250-250.02. 000 СБ	Затвор. Сборочный чертеж	18

Обозначение	Наименование	Стр.
ПС 250-250.02.001	Накладка	19
ПС 250-250.02.002	Накладка	19
ПС 250-250.02. 100	Металлоконструкция	20
ПС 250-250.02. 100СБ	Металлоконструкция Сборочный чертеж	21
ПС 250-250.02. 120	Проушина	22
ПС 250-250.02.121	Проушина	22
ПС 250-250.02. 101	Обшивка	23
ПС 250-250.02.102	Ребро	23
ПС 250-250.02.103	Стойка	24
ПС 250-250.02.104	Ребро	24
ПС 250-250.02.105	Ребро	25
ПС 250-250.02.106	Ребро	25
ПС 250-250.02.107	Накладка	26
ПС 250-250.02.108	Рычель	26
ПС 250-250.02.109	Стрингер	27
ПС 250-250.02.110	Ребро	27
ПС 250-200. 02.200	Упор	28
ПС 250-200. 02 201	Упор	28
ПС 250-250.03.000гч	Подъемник винтовой 10ЗВД Габаритный чертеж	29
ПС 250-250.04. 000гч	Подъемник винтовой 10ВД Габаритный чертеж	30

Инв.№ подл. | Подп. и дата | Взам. инв.№ | Инв.№ дубл. | Подп. и дата

Формат	Зона	Поз.	Обозначение	Наименование	Кол.	Примечание
				Документация		
А3			ПС 250-250.00.000СБ	Сборочный чертеж		
А3			ПС 250-250.00.000ВС	Ведомость спецификаций		
А3			ПС 250-250.00.000ВП	Ведомость покупных изделий		
А1			ПС 250-250.03.000 ГЧ	Подъемник винтовой 10ЗВД		
А1			ПС 250-250.04.000 ГЧ	Подъемник винтовой 10ВД		
				Сборочные единицы		
А4		1	ПС 250-250.01.000	Рама	1	
А4		2	ПС 250-250.02.000	Затвор	1	
				Стандартные изделия		
		3		Болт М16×40.4.6.02		
				ГОСТ 7798-70	8	
		4		Гайка М16.8.02 ГОСТ 5915-70	8	
		5		Шайба 16.04.02 ГОСТ 11371-78	8	
				Переменные данные для исполнений:		
				ПС 250-250.00.000 см. рис. 1		
				Сборочные единицы		
А4		6	336Ф.873.130.000	Подъемник винтовой 10ЗВД	1	

Инв. № подл. | Подп. и дата | Взам. инв. № | Инв. № дубл. | Подп. и дата

Изм.	Лист	№ докум.	Подп.	Дата
Разраб.		Шаталов		10.83
Пров.		Кузнецова		10.83
Т.контр.		Певзнер		10.83
Н.контр.		Платунина		10.83
Утв.		Седов		10.83

ПС 250-250.00.000

Затвор поверхностный скользящий для отверстий 2.5×2.5 м.

Лит.	Лист	Листов
	1	2

Союзгипроводхоз имени Е.Е. Алексеевского г. Москва

Копировал: Формат: А4

Выпуск 11
Серия 3.820.2-37

Формат	Зона	Поз.	Обозначение	Наименование	Кол.	Примечание
				Детали		
А4		7	ПС 250-250.00.101	Лист монтажный	2	
				ПС 250-250.00.000 см. рис. 2		
				Сборочные единицы		
А4		7	ПС 250-250.00.100	Колонка	2	
А4		6	336Ф.873.080.000	Подъемник винтовой 10ВД	1	

Инв. № подл. | Подп. и дата | Взам. инв. № | Инв. № дубл. | Подп. и дата

Изм. Лист № докум. Подп. Дата
ПС 250-250.00.000

Лист 2

Копировал: Формат А4

ПС 250-250.00.000СБ

Рис. 1

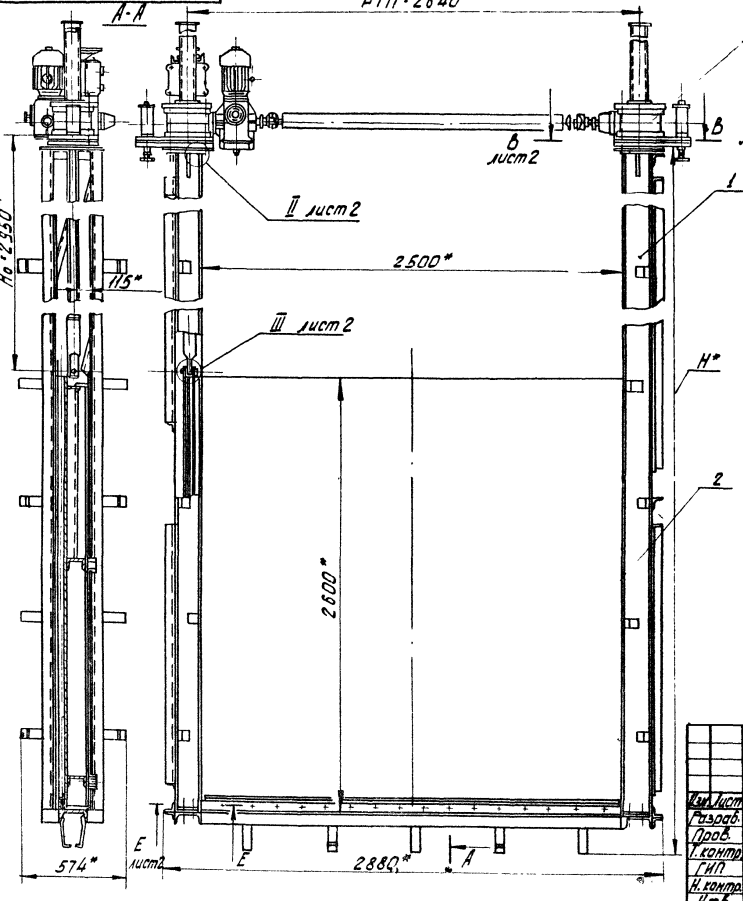

Рис. 2

Остальное-см. рис. 1

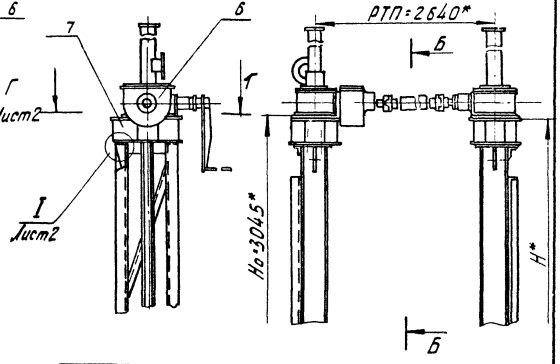

Обозначение	Рис.	Высота рамы Н*, мм	Марка подъемника	Масса, кг
ПС 250-250.00.000	1	5690	10ЭВД	1367
-01	2	5812	10ВД	1321

1. *Размеры для справок.
2. Сварка электродом Э42 по ГОСТ 9467-75.
3. Но-расстояние от подошвы подъемника до оси проушины опущенного затвора.
4. РТП-расстояние между точками подвеса.
5. Неуказанные технические условия по ТУ-33-164-80.

Изм.	Лист	N: докум.	Подп.	Дата
Разраб.		Шаталов		10.1.83
Пров.		Кузнецова		11.1.83
Т. контр.				
ГИП		Певзнер		14.1.83
Н. контр.		Платунина		24.2.83
Утв.		Седов		15.1.83

ПС 250-250.00.000СБ

Затвор поверхностный скользящий для отверстий 2.5×2.5 м. Сборочный чертеж

Лит.	Масс.	Масштаб
Б	см. таб.	1:20

Лист | Листов 2

Союзгипроводхоз имени Е.Е. Алексеевского г. Москва

Копировал: [signature]

Формат: А3

Серия 3.820.2-37 Выпуск 11

Инв. № подл. | Подп. и дата | Взам. инв. № | Инв. № дубл. | Подп. и дата

ПС 250-250.00.000М4

Выпуск 11

Серия 3.820.2-37

Инв. № подл. | Подп. и дата | Взам. инв. № | Инв. № дубл. | Подп. и дата

-5-

Е-Е
М1:4 лист 1

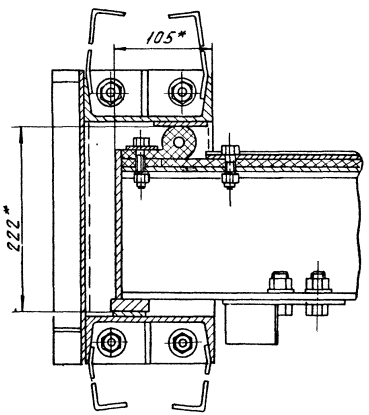

II
М1:2 лист 1

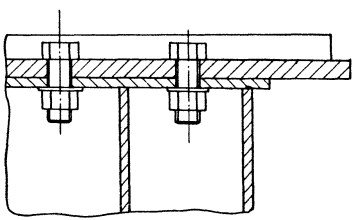

III
М1:2.5 лист 1

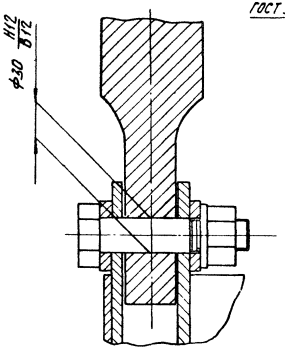

I
М1:2 лист 1

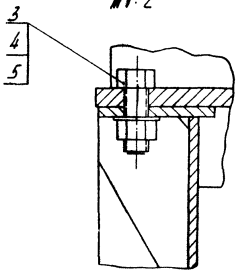

В-В
М1:4 лист 1

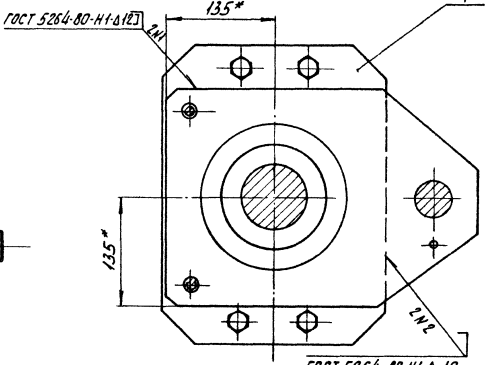

Г-Г
М1:4 лист 1

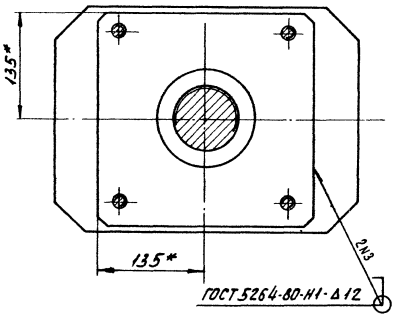

Изм.	Лист	№ докум.	Подп.	Дата	ПС 2.50-250.00.000СБ	Лист 2

Копировал

Формат А3

Серия 3.820.2-37 Выпуск 1.1

№ строки	Обозначение	Наименование	Куда входит: Обозначение	Кол	Общее кол.	Примечание
1	ПС 250-250.00.000	Затвор поверхностный скользящий				
2		для отверстий 2.5×2.5 м.			1	
3						
4	ПС 250-250.01.000	Рама			1	
5	ПС 250-250.02.000	Затвор			1	
6	ПС 250-250.01.100	Стойка нижняя	ПС 250-250.01.000	2	2	
7	ПС 250-250.01.200	Стойка верхняя	ПС 250-250.01.000	2	2	
8	ПС 250-250.01.300	Марка донная	ПС 250-250.01.000	1	1	
9	ПС 250-250.02.100	Металлоконструкция	ПС 250-250.02.000	1	1	
10	ПС 250-250.02.200	Упор	ПС 250-250.02.000	4	4	
11	ПС 250-250.02.120	Проушина	ПС 250-250.02.100	4	4	
12						
13		Переменные данные для исполнений:				
14						
15		ПС 250-250.00.000				
16						
17		Ведомость спецификаций				
18		подъемника винтового 103ВД				
19		33 БФ. ВТЗ 130.000ВС				
20						
21		ПС 250-250.00.000-01				
22						
23	ПС 250-250.00.100	Колонка				
24		Ведомость спецификаций				
25		подъемника винтового 10ВД				
26		33БФ ВТЗ 060 000ВС				

Инв.№ подл. | Подп. и дата | Взам.инв.№ | Инв.№ дубл. | Подп. и дата

Изм.	Лист	№ докум.	Подп.	Дата
Разраб.		Шаталов		10.88
Пров.		Кузнецова		11.88
ГИП		Лебзнер		11.88
Н. контр.		Литинина		04.88
Утв.		Себов		05.88

ПС 250-250.00.000ВС

Затвор поверхностный скользящий для отверстий 2.5×2.5 м. Ведомость спецификаций.

Лит.	Лист	Листов
Б		1

Союзгидропроект имени Е.Е. Алексеевского г. Москва

Копировал:

Выпуск 11
Серия 3.820.2-37

-7-

№ строки	Наименование	Обозначение документа на поставку	Поставщик	Куда входит (обозначение)	Количество: на изделие	Количество: в комплекты	Количество: на регулир.	Количество: Всего	Примечание
	Крепежные изделия								
	Болт М12×45.46.02	ГОСТ 7798-70		ПС 250-250.02.000	48			48	
	М16×45.46.02			ПС 250-250.02.000	8			8	
				ПС 250-250.01.000	8			8	
					8			8	
					24			24	
	Гайка М12.8.02	ГОСТ 5915-70		ПС 250-250.02.000	48			48	
	М16.8.02			ПС 250-250.02.000	8			8	
				ПС 250-250.01.000	8			8	
					8			8	
					24			24	
	Шайба 16.04.02	ГОСТ 10906-78		ПС 250-250.02.000	8			8	
	16.04.02	ГОСТ 11371-78		ПС 250-250.01.000	8			8	
					8			8	
					16			16	
	12.85Г.02	ГОСТ 6402-70		ПС 250-250.02.000	48			48	
	Различия	исполнений ПС250	-250.00.000 и						
	ПС 250-250.00.000-01	по сборочному	чертежу						

Инв. № подл. | Подп. и дата | Взам. инв. № | Инв. № дубл. | Подп. и дата

Изм.	Лист	№ докум.	Подп.	Дата
Разраб.		Шталов		14.12.83
Пров.		Кузнецова		14.12.83
ГИП		Певзнер		14.12.83
Н. контр.		Плотникова		04.1284
Утв.		Седов		15.12.83

ПС 250-250.00.000ВП

Затвор поверхностный скользящий для отверстий 2.5×2.5м.
Ведомость покупных изделий.

Лит.	Лист	Листов
Б	1	

Союзгипроводхоз имени Е.Е. Алексеевского г. Москва

Копировал:

Формат: А3

Формат	Зона	Поз.	Обозначение	Наименование	Кол.	Примечание
				Документация		
А4			ПС 250-250.00.100СБ	Сборочный чертеж		
				Детали		
А4		1	ПС 250-250 00. 101	Лист монтажный	1	
		2	-01	Лист монтажный	1	
А4		3	ПС 250-250.00.102	Ребро	2	
		4	-01	Ребро	2	
Б4		5	ПС250-250.00. 103	Колонка		
				Труба 130×5 ГОСТ 8734-75 / В10 ГОСТ 8733-74		
				ℓ=110±0.5мм	1	1.7кг

Изм.	Лист	N докум.	Подп.	Дата
Разраб.		Шаталов		10.01.83
Пров.		Кузнецова		11.01.83
ГИП		Левзнер		14.01.83
Н. контр.		Платунина		14.01.83
Утв.		Седов		15.01.83

ПС 250-250. 00. 100

Колонка

Лит.	Лист	Листов
Б		1

Союзгипроводхоз имени Е.Е. Алексеевского г. Москва

Копировал

Формат А4

ПС 250-250.00.100СБ

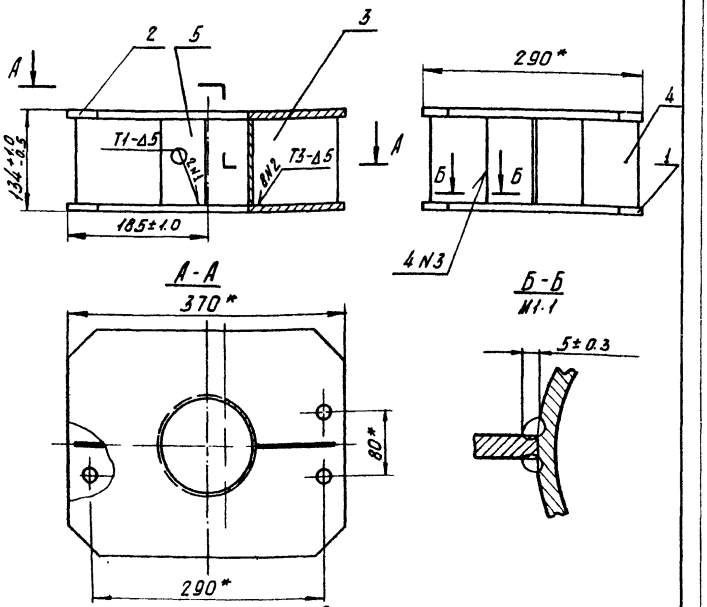

1. *Размеры для справок.
2. Неуказанная на чертеже сварка по ГОСТ 5264-80.
3. Электрод Э 42 по ГОСТ 9467-75
4. Шов N3 - сварка ручная электродуговая.
5. Шероховатость торцевых поверхностей дет. 5 - $\sqrt{R_z 160}$

Изм.	Лист	N докум.	Подп.	Дата
Разраб.		Шаталов		10.01.83
Пров.		Кузнецова		11.01.83
Т. контр.				
ГИП		Левзнер		14.01.83
Н. контр.		Платунина		14.01.83
Утв.		Седов		15.01.83

ПС 250-250. 00. 100 СБ

Колонка
Сборочный чертеж

Лит	Масса	Масштаб
Б	210	1:5
Лист	Листов 1	

Союзгипроводхоз имени Е.Е. Алексеевского г. Москва

Копировал

Формат А4

Серия 3.820.2-37 Выпуск 11

ПС 250-250.00.101

N/A

Рис. 1

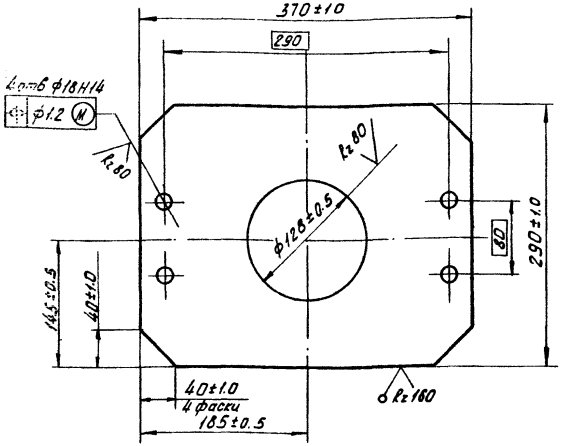

Рис. 2
М 1:10

Остальное - см. рис. 1

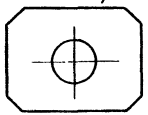

Обозначение	Рис.
ПС 250-250.00.101	1
-01	2

Изм.	Лист	№ докум.	Подпись	Дата
Разраб.		Шаталов		01.88
Пров.		Кузнецова		01.88
Т. контр.				
Н. контр.		Платунина		01.88
Утв.		Певзнер		01.88

ПС 250-250.00.101

Лист монтажный

Лит.	Масса	Масштаб
Б	8.6	1:4

Лист 1 Листов 1

Лист Б-ПН12 ГОСТ 19903-74 / Вст3пс5 ГОСТ 14637-79

Союзгипроводхоз имени Е.Е. Алексеевского г. Москва

Копировал

Формат А4

Инв. № подл. | Подпись и дата | Взам. инв. № | Инв. № дубл. | Подпись и дата

Серия 3.820.2-37 Выпуск 11

ПС 250-250.00.102

N/A

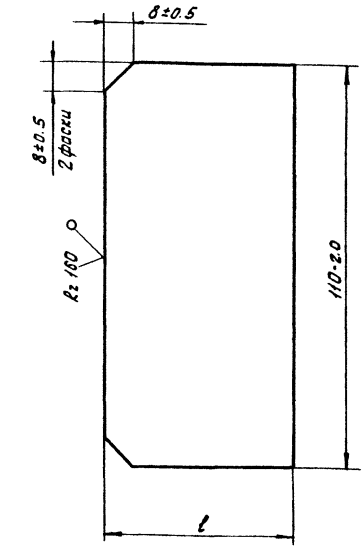

Обозначение	l, мм	Масса, кг
ПС 250-250.00.102	110±1.0	0.57
-01	70±0.8	0.36

Изм.	Лист	№ докум.	Подпись	Дата
Разраб.		Шаталов		01.88
Пров.		Кузнецова		01.88
Т. контр.				
Н. контр.		Платунина		01.88
Утв.		Певзнер		01.88

ПС 250-250.00.102

Ребро

Лит.	Масса	Масштаб
Б	см. табл.	—

Лист 1 Листов 1

Лист Б-ПН6 ГОСТ 19903-74 / Вст3пс5 ГОСТ 14637-79

Союзгипроводхоз имени Е.Е. Алексеевского г. Москва

Копировал

Формат А4

Инв. № подл. | Подпись и дата | Взам. инв. № | Инв. № дубл. | Подпись и дата

Выпуск 11

Серия 3.820.2-37

Формат	Зона	Поз.	Обозначение	Наименование	Кол.	Примечание
				Документация		
А3			ПС 250-250.01.000СБ	Сборочный чертеж		
				Сборочные единицы		
А4		1	ПС 250-250.01.100	Стойка	1	
		2	-01	Стойка	1	
А4		3	ПС 250-250.01.200	Марка донная	1	
				Стандартные изделия		
		4		Болт М16×40 4602 ГОСТ 7798-70	8	
		5		Гайка М16 02 ГОСТ 5915-70	8	
		6		Шайба 16.0402 ГОСТ 11371-78	8	

Изм.	Лист	N-докум.	Подп.	Дата
Разраб.		Шаталов		9.01.83
Пров.		Кузнецова		11.01.83
Т.ИП		Певзнер		14.01.83
Н.контр.		Платунина		24.02.83
Утв.		Седов		15.01.83

ПС 250-250.01.000

Рама

Лит.	Лист	Листов
5		1

Союзгипроводхоз имени Е.Е. Алексеевского г. Москва

Копировал: Формат А4

ПС 250-250.01.103

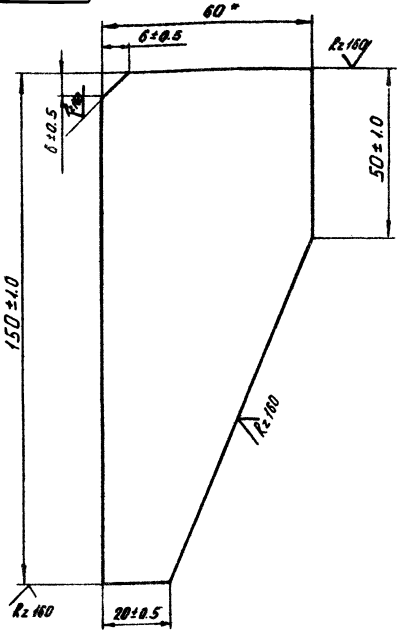

*Размер для справок

Изм.	Лист	N-докум.	Подп.	Дата
Разраб.		Малороссиянова		9.01.83
Пров.		Кузнецова		11.01.83
Т.контр.				
ГИП		Певзнер		14.01.83
Н.контр.		Платунина		24.02.83
Утв.		Певзнер		

Ребро

Лит.	Масса	Масштаб
Б	0.24	1:1

Лист | Листов 1

Полоса Б-2 6×60 ГОСТ 103-76 / ВСт3пс5-II ГОСТ 535-79

Союзгипроводхоз имени Е.Е. Алексеевского г. Москва

Копировал: Формат А4

ПС 250-250.01.000СБ

Выпуск 11

Серия 3.820.2-37

-11-

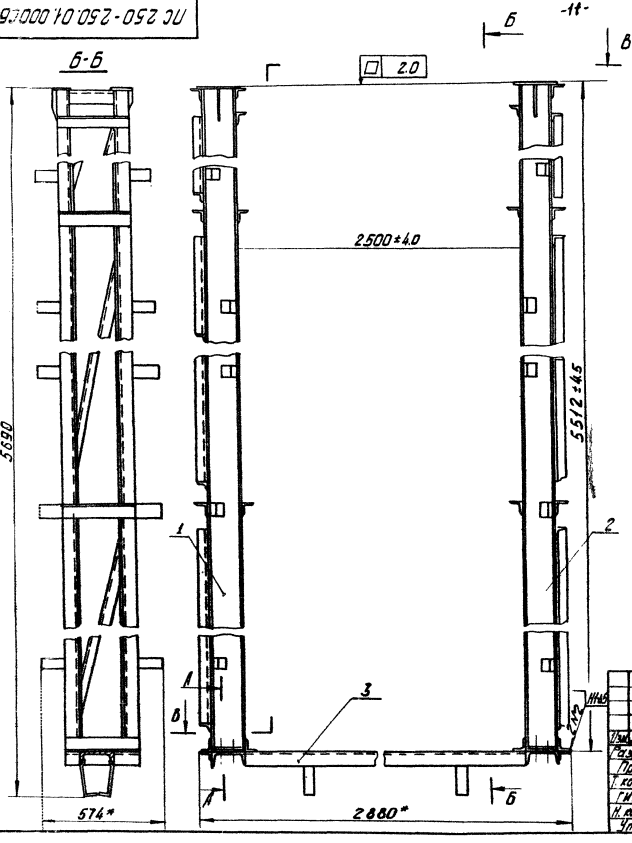

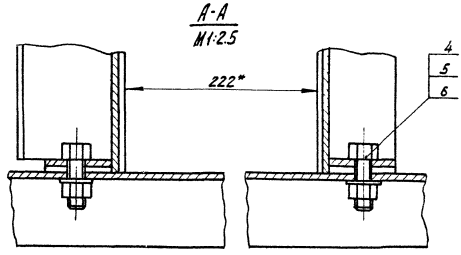

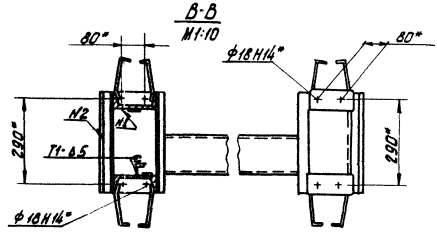

1. *Размеры для справок.
2. Сварные швы выполнить по ГОСТ 5264-80
3. Электроды Э42 ГОСТ 9467-75

Изм.	Лист	N-докум.	Подп.	Дата
Разраб.		Шаталов		9.1.83
Пров.		Кузнецова		11.1.83
Т. контр.				
ГИП		Певзнер		14.1.83
Н. контр.		Платунина		24.1.83
Утв.		Седов		15.1.83

ПС 250-250.01.000СБ

Рама
Сборочный чертеж

Лит.	Масса	Масштаб
Б	402.0	1:15

Лист | Листов 1

Союзгипроводхоз имени Е.Е. Алексеевского г. Москва

Инв. N: подл. | Подп. и дата | Взам. инв. N: | Инв. N: дубл. | Подп. и дата

Копировал: [signature]

Формат: А3

Формат	Зона	Поз.	Обозначение	Наименование	Кол.	Примечание
				Документация		
А3			ПС 250-250.01.100СБ	Сборочный чертеж		
				Детали		
А1		1	ПС 250-250.01.101	Накладка	2	
А4		2	ПС 250-250.01.102	Ребро	2	
А4		3	ПС 250-250.01.103	Ребро	2	
Б4		4	ПС 250-250.01.104	Анкер		
				Полоса $\frac{Б\cdot 25\times 50\ ГОСТ\ 103\text{-}76}{ВСт3пс5\text{-}1\ ГОСТ\ 535\text{-}79}$		
				$l = 180 \pm 10$ мм	14	4.9 кг
Б4		5	ПС 250-250.01.105	Стойка		
				Швеллер $\frac{14\ ГОСТ\ 8240\text{-}72}{ВСт3пс5\text{-}1\ ГОСТ\ 535\text{-}79}$		
				$l = 5508^{+20}_{-30}$ мм	2	135.4 кг
Б4		6	ПС 250-250.01.106	Стяжка		
				Уголок $\frac{Б\ 40\times 40\times 5\ ГОСТ\ 8509\text{-}72}{ВСт3пс\ 5\text{-}1\ ГОСТ\ 535\text{-}79}$		
				$l = 342 \pm 10$ мм	8	8.1 кг
Б4		7	ПС 250-250.01.107	Раскос		
				Уголок $\frac{Б\ 40\times 40\times 5\ ГОСТ\ 8509\text{-}72}{ВСт3пс5\text{-}1\ ГОСТ\ 535\text{-}79}$		
				$l = 1600 \pm 20$ мм	3	14.3 кг

Инв. № подл. | Подп. и дата | Взам. инв. № | Инв. № дубл. | Подп. и дата

Изм.	Лист	№ докум.	Подп.	Дата
Разраб.		Шаталов		9.01.83
Пров.		Кузнецова		11.01.83
Гип		Гевзнер		11.01.83
Н. контр.		Плотунин		11.01.83
Утв.		Седов		15.01.83

ПС 250-250.01.100

Стойка

Лит.	Лист	Листов
Б	1	2

Союзгипроводхоз имени Е.Е. Алексеевского г. Москва

Копировал — Формат А4

Формат	Зона	Поз.	Обозначение	Наименование	Кол.	Примечание
Б4		8	ПС 250-250.01.108	Накладка		
				Полоса $\frac{Б\cdot 24\times 40\ ГОСТ\ 103\text{-}76}{ВСт3пс5\text{-}1\ ГОСТ\ 535\text{-}79}$		
				$l = 4750 \pm 4.0$ мм	1	6.0 кг
Б4		9	ПС 250-250.01.109	Накладка		
				Полоса $\frac{4\times 45\ ГОСТ\ 4405\text{-}75}{Х18Н9Т\ ГОСТ\ 5632\text{-}72}$		
				$l = 4750 \pm 4.0$ мм	1	7.5 кг

Инв. № подл. | Подп. и дата | Взам. инв. № | Инв. № дубл. | Подп. и дата

Изм.	Лист	№ докум.	Подп.	Дата

ПС 250-250.01.100

Лист 2

Копировал — Формат А4

Выпуск 11

Серия 3.820.2-37

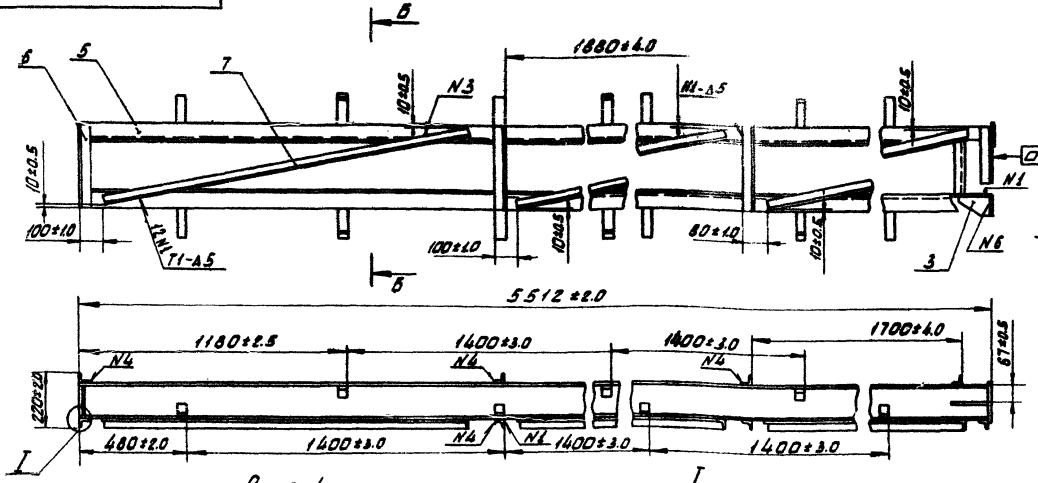

Рис. 1

Б-Б
М1:4

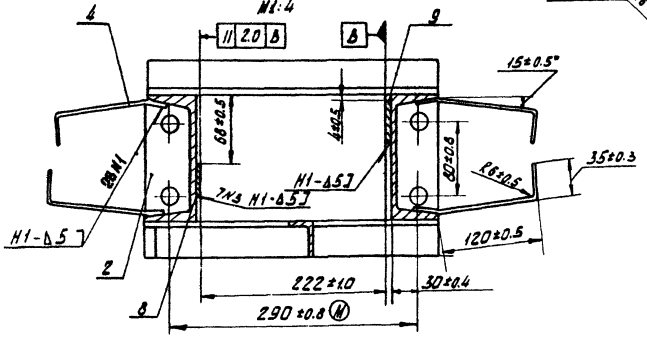

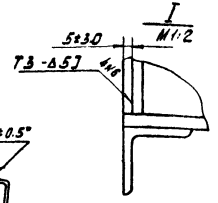

Вид А

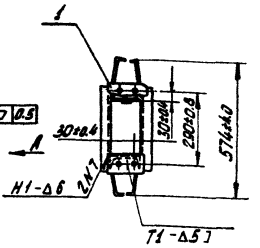

Рис. 2

Остальное-см. рис. 1

Б-Б
М1:10

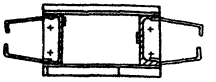

Обозначение	Рис.
ПС 250-250.01.100	1
-01	2

1.* Размеры для справок.
2. Сварка по ГОСТ 5264-80 электродом Э42 ГОСТ 9467-75
3. Сварку шва N2 выполнить электродом Э-10Х17Т ГОСТ 10052-75
4. Отклонение размеров по диагонали между осями двух любых отверстий - не более ±1.2мм / см. разрез Б-Б и вид А /
5. Шероховатость поверхности деталей, выполненных без чертежа после обрезки - Rz 80

Изм.	Лист	№ докум.	Подп.	Дата
Разраб.		Шаталов		9.11.83
Пров.		Кузнецова		11.01.83
Т. контр.				
ГИП		Певзнер		11.01.83
Н. контр.		Платунина		11.05.83
Утв.		Седов		15.01.83

ПС 250-250.01.100СБ

Стойка
Сборочный чертеж

Лит.	Масса	Масштаб
Б	178.5	1:15

Лист | Листов 1

Союзгипроводхоз имени Е.Е. Алексеевского г. Москва

Инв. № подл. | Подп. и дата | Взам. инв. № | Инв. № дубл. | Подп. и дата

Копировал: Асб/-

Формат А3

Серия 3.820.2-37 Выпуск 11

ПС 250-250.01.101

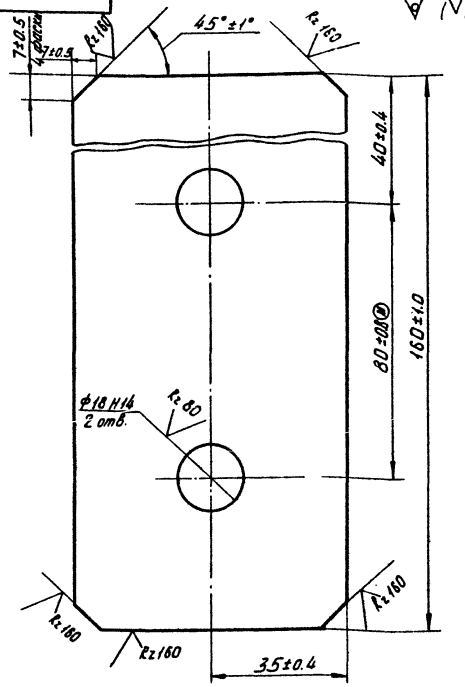

Изм.	Лист	№ докум.	Подп.	Дата	ПС 250-250 01. 101	Лит.	Масса	Масштаб
Разраб.		Малороссиянцева		6.1.83	Накладка	Б	0.5	1:1
Пров.		Кузнецова		11.1.83		Лист	Листов 1	
Т. контр.								
ГИП		Певзнер		14.1.83	Полоса Б-26×70 ГОСТ 103-76 / ВСт3 пс5-II ГОСТ 535-79	Союзгипроводхоз имени Е.Е. Алексеевского г. Москва		
Н. контр.		Платунина		11.1.83				
Утв.		Певзнер		14.1.83				

Инв. № подл. | Подп. и дата | Взам. инв. № | Инв. № дубл. | Подп. и дата

Копировал: Формат: А4

ПС 250-250.01.102

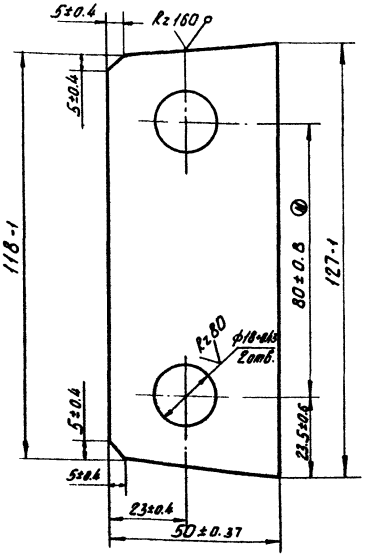

Изм.	Лист	№ докум.	Подп.	Дата	ПС 250-250 01. 102	Лит.	Масса	Масштаб
Разраб.		Марусов		10.1.83	Ребро	Б	0.2	1:1
Пров.		Кузнецова		11.1.83		Лист	Листов 1	
Т. контр.								
Н. контр.		Платунина		11.1.83	Лист Б-ПН5 ГОСТ 19903-74 / ВСт3 пс5 ГОСТ 14637-79	Союзгипроводхоз имени Е.Е. Алексеевского г. Москва		
Утв.		Певзнер		14.1.83				

Инв. № подл. | Подп. и дата | Взам. инв. № | Инв. № дубл. | Подп. и дата

Копировал: Формат: А4

Формат	Зона	Поз	Обозначение	Наименование	Кол.	Примечание
				Документация		
А3			ПС 250-250.01.200 СБ	Сборочный чертеж		
				Детали		
А4		1	ПС 250-250.01.201	Основание	2	
Б4		2	ПС 250-250.01.202	Порог		
				Швеллер 14 ГОСТ 8240-72 / Ст3пс5-1 ГОСТ 535-79		
				ℓ=2500-4.0 мм	1	30.8 кг
Б4		3	ПС 250-250.01.203	Анкер		
				Полоса Б-25×50 ГОСТ 103-76 / Ст3пс5-1 ГОСТ 535-79		
				ℓ=180±1.0 мм	5	1.75 кг
Б4		4	ПС 250-250.01.204	Полка		
				Уголок Б50×50×5 ГОСТ 8509-72 / Ст3пс5-1 ГОСТ 535-79		
				ℓ=360±1.0 мм	2	2.86

Инв.№ подл. | Подп. и дата | Взам. инв.№ | Инв.№ дубл. | Подп. и дата

Изм.	Лист	№ докум.	Подп.	Дата
Разраб.	Шаталов			9.01.83
Пров.	Кузнецова			11.01.83
ГИП	Левзнер			11.01.83
Н. контр.	Платунина			14.01.83
Утв.	Гевов			15.01.83

ПС 250-250.01.200

Марка донная

Лит.	Лист	Листов
Б		1

Союзгипроводхоз имени Е.Е. Алексеевского г. Москва

Копировал: Формат А4

Серия 3.820.2-37 Выпуск 11

ПС 250-250.01.201

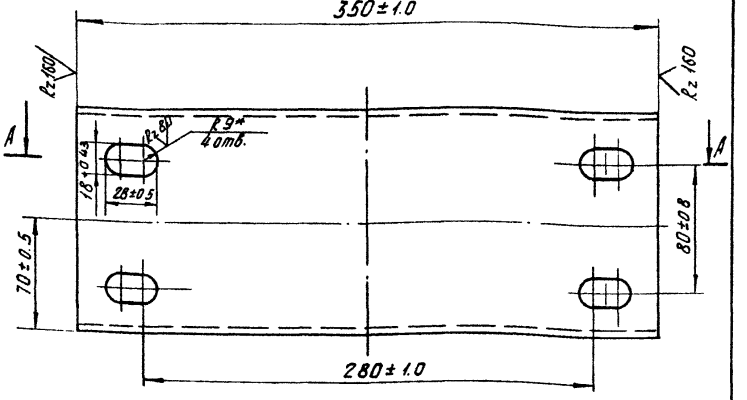

А-А

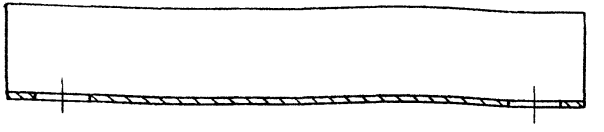

*Размер для справок

Инв.№ подл. | Подп. и дата | Взам. инв.№ | Инв.№ дубл. | Подп. и дата

Изм.	Лист	№ докум.	Подп.	Дата
Разраб.	Шаталов			9.01.83
Пров.	Кузнецова			11.01.83
Т. контр.				
ГИП	Левзнер			11.01.83
Н. контр.	Платунина			14.01.83
Утв.	Гевов			15.01.83

ПС 250-250.01.201

Основание

Лит.	Масса	Масштаб
Б	4.2	1:2.5
Лист	Листов 1	

Швеллер 14 ГОСТ 8240-72 / Ст3пс5-1 ГОСТ 535-79

Союзгипроводхоз имени Е.Е. Алексеевского г. Москва

Копировал: Формат А4

ПС 250-250.01.200СБ

Серия 3.820.2-37 Выпуск 11

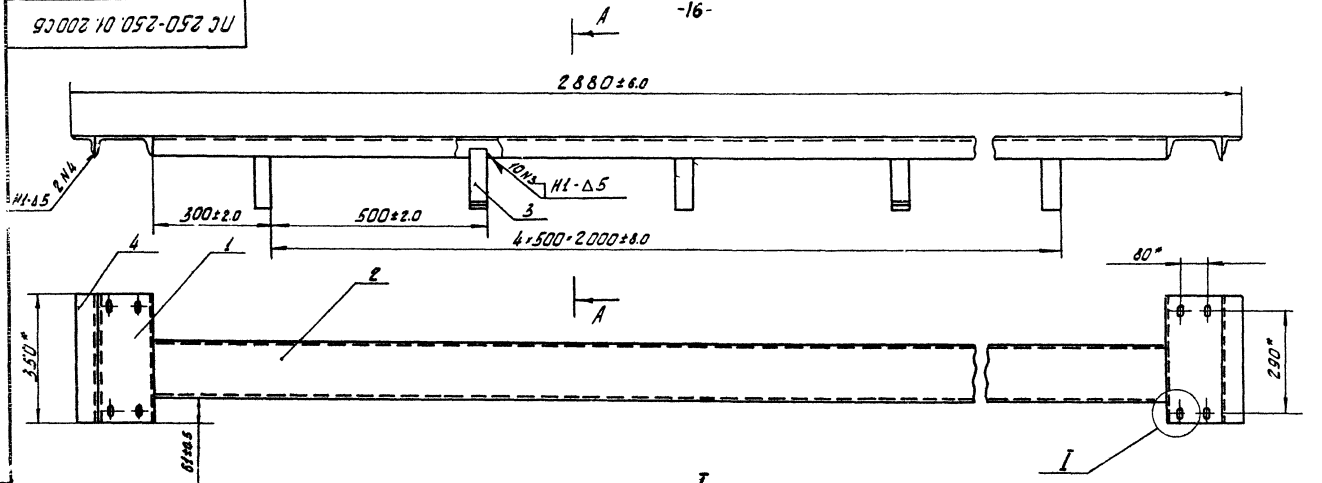

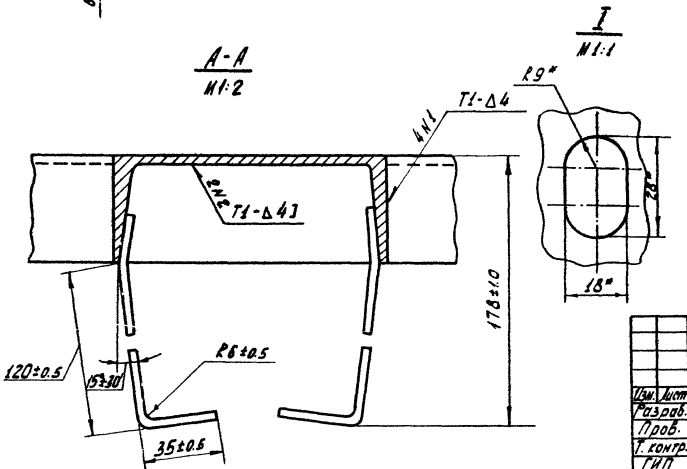

1. Размеры для справок.
2. Сварка по ГОСТ 5264-80 электродом Э42 ГОСТ 9467-75
3. Шероховатость поверхности деталей, выполненных без чертежа после обрезки $\frac{R_z 160}{V}$

Изм.	Лист	№ докум.	Подп.	Дата	
Разраб.		Шаталов		09.88	Марка данная. Сборочный чертеж.
Пров.		Кузнецова		11.88	
Т. контр.					
ГИП		Певзнер		11.88	
Н. контр.		Плотунина		09.88	
Утв.		Седов		12.88	

Лит.	Масса	Масштаб
Б	43.8	1:10
Лист	Листов 1	

Союзгипроводхоз имени Е.Е. Алексеевского г. Москва

Формат А3

Инв. № подл. | Подп. и дата | Взам. инв. № | Инв. № дубл. | Подп. и дата

Формат	Зона	Поз.	Обозначение	Наименование	Кол.	Примечание
				Документация		
А3			ПС 250-250.02.000СБ	Сборочный чертеж		
				Сборочные единицы		
А3		1	ПС 250-250.02.100	Металлоконструкция	1	
А4		2	ПС 250-200.02.200	Упор	4	
				Детали		
А4		3	ПС 250-250.02.001	Накладка	1	
А4		4	ПС 250-250.02.002	Накладка	2	
Б4		5	ПС 250-250.02.003	Уплотнение		
				Резина тип II-а		
				ТУ 38-105417-72		
				l=2600±30мм	2	9.7кг
Б4		6	ПС 250-250.02.004	Уплотнение		
				Пластина I, рулон		
				ТМКЩ-С 10×50×2600		
				ГОСТ 7338-77	2	4.5кг
				Уплотнение данное		
Б4		7	ПС 250-250.02.005	Пластина I, рулон		
				ТМКЩ-С 10×80×2600		
				ГОСТ 7338-77	1	3.30кг

Инв.№ подл. | Подп. и дата | Взам. инв.№ | Инв.№ дубл. | Подп. и дата

Изм.	Лист	№ докум.	Подп.	Дата
Разраб.	Шаталов			9.01.83
Пров.	Кузнецова			10.01.83
ГИП	Певзнер			14.01.83
Н.контр.	Платунина			14.01.83
Утв.	Седов			15.01.83

ПС 250-250.02 000

Затвор

Лит.	Масса	Масштаб
Б		

Лист	Листов
1	2

Союзгипроводхоз имени Е.Е. Алексеевского г. Москва

Копировал: Формат А4

Формат	Зона	Поз.	Обозначение	Наименование	Кол.	Примечание
				Стандартные изделия		
				Болты ГОСТ 7798-70		
		8		М12×45	48	
		9		М16×40	8	
				Гайки ГОСТ 5915-70		
		10		М12.8.02	48	
		11		М16.8.02	8	
		12		Шайба 12.65Г.02		
				ГОСТ 6402-70	48	
		13		Шайба 16.04.02		
				ГОСТ 10906-78	8	

Инв.№ подл. | Подп. и дата | Взам. инв.№ | Инв.№ дубл. | Подп. и дата

Изм.	Лист	№ докум.	Подп.	Дата

ПС 250-250.02 000

Лист 2

Копировал: Формат А4

ПС 250-250.02.0005

Серия 3.820.2-37 Выпуск 11

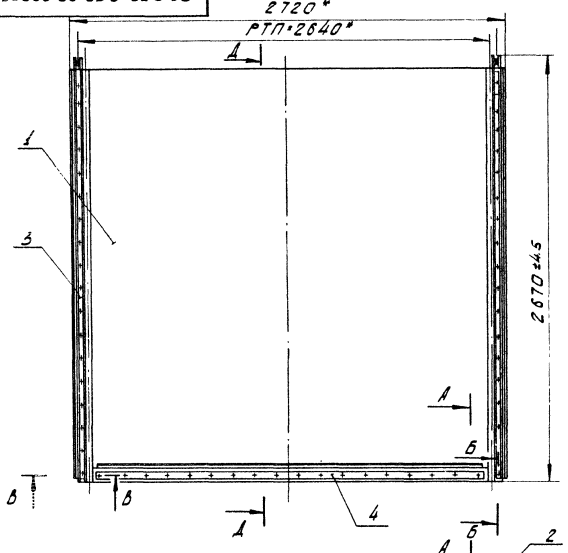

А – А
М1:5

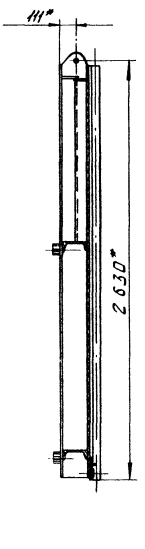

Б – Б
М1:5

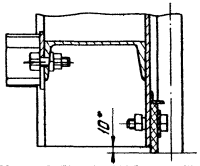

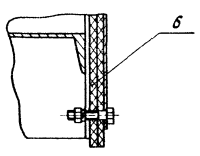

В – В

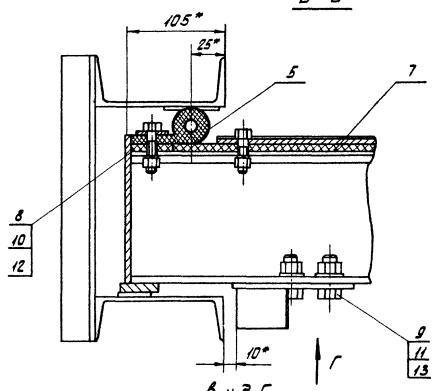

Вид Г
М1:4

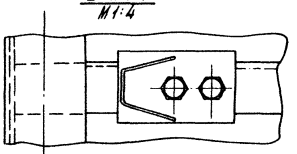

1. Размеры для справок.
2. РТП - расстояние между точками подвеса.
3. Отверстия ф14 в резиновых уплотнениях дет. 5, 6 и 7 обработать по дет. 3 и 4, соответственно.

Изм.	Лист	№ докум.	Подп.	Дата
Разраб.		Шаталов		9.4.85
Пров.		Кузнецова		11.85
Т. контр.				
ГИП		Лебзмер		14.85
Н. контр.		Пятунина		24.85
Утв.		Седов		25.85

ПС 250-250.02.000СБ

Затвор.
Сборочный чертеж

Лит.	Масса	Масштаб
Б	492,0	1:20
Лист	Листов 1	

Союзгипроводхоз имени Е.Е. Алексеевского г. Москва

Копировал:

Формат А3

Инв. № подл. | Подп. и дата | Взам. инв. № | Инв. № дубл. | Подп. и дата

Серия 3.820.2-37 Выпуск 11

ПС 250-250.02.001

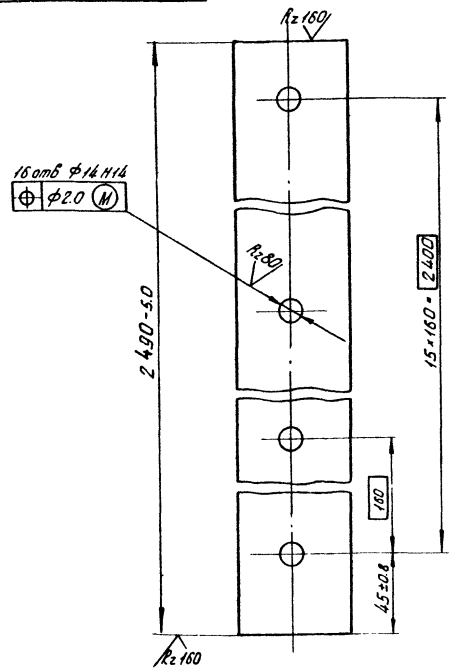

Изм.	Лист	N-докум.	Подп.	Дата
Разраб.		Малороссиянцева		6.01.83
Пров.		Кузнецова		11.01.83
Т. контр.				
Гип.		Певзнер		19.01.83
Н. контр.		Платунина		24.01.83
Утв.		Певзнер		

ПС 250-250.02 001

Накладка

Лит.	Масса	Масштаб
5	3.9	1:2

Лист | Листов

Полоса Б-24×50 ГОСТ 103-76 / В Ст3 пс5-II ГОСТ 535-79

Союзгипроводхоз имени Е.Е. Алексеевского г. Москва

Копировал [signature] Формат А4

Инв. N подл. | Подп. и дата | Взам. инв. N | Инв. N дубл. | Подп. и дата

Серия 3.820.2-37 Выпуск 11

ПС 250-250.02.002

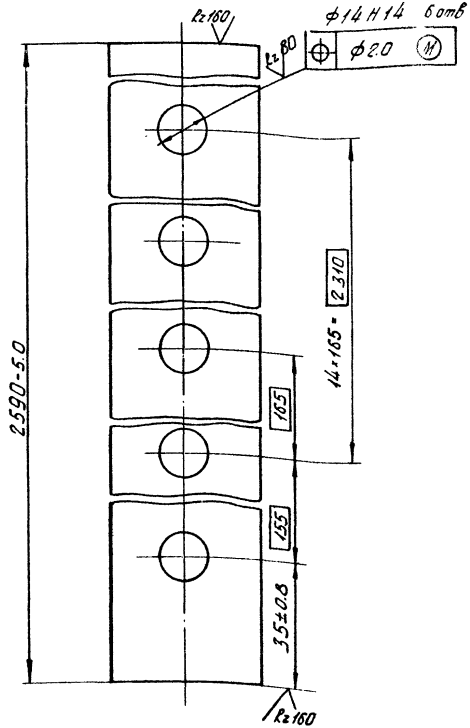

Изм.	Лист	N-докум.	Подп.	Дата
Разраб.		Малороссиянцева		6.01.83
Пров.		Кузнецова		11.01.83
Т. контр.				
Гип.		Певзнер		19.01.83
Н. контр.		Платунина		24.01.83
Утв.		Певзнер		

ПС 250-250.02.002

Накладка

Лит.	Масса	Масштаб
Б	3.2	1:1

Лист | Листов 1

Полоса Б-24×40 ГОСТ 103-76 / В Ст3 пс5-II ГОСТ 535-79

Союзгипроводхоз имени Е.Е. Алексеевского г. Москва

Копировал: [signature] Формат А4

Инв. N подл. | Подп. и дата | Взам. инв. N | Инв. N дубл. | Подп. и дата

Формат	Зона	Поз.	Обозначение	Наименование	Кол.	Примечание
				Документация		
А3			ПС 250-250.02.100СБ	Сборочный чертеж		
				Сборочные единицы		
А4		1	ПС 250-250.02.120	Проушина	2	
А4		2	-01	Проушина	2	
				Детали		
А4		3	ПС 250-250.02.101	Обшивка	1	
А4		4	ПС 250-250.02.102	Ребро	2	
А4		5	ПС 250-250.02.103	Ребро	1	
А4		6	ПС 250-250.02.104	Стойка	2	
А4		7	ПС 250-250.02.105	Ребро	2	
А4		8	ПС 250-250.02.106	Ребро	3	
А4		9	ПС 250-250.02.107	Накладка	2	
А4		10	ПС 250-250.02.108	Ригель	2	
А4		11	ПС 250-250.02.109	Стрингер	1	
А4		12	ПС-250-250.02.110	Ребро	2	
А4		13	ПС 250-250.02.111	Стойка		
				Уголок Б 15×50×5 ГОСТ 103-76 / ВСт3пс5-1 ГОСТ 5.35-79		
				ℓ = 1033 ± 0.5 мм	1	4.9 кг
Б4		14	ПС 250-250.02.112	Накладка		
				Полоса Б-2.10×45 ГОСТ 103-76 / ВСт3пс5-1 ГОСТ 5.35-79		
				ℓ = 2590 - 4.0 мм	2	14.8 кг

Изм.	Лист	№ докум.	Подп.	Дата	ПС 250-250.02.100			
Разраб.		Шаталов		8.01.83	Металлоконструкция	Лит.	Лист 1	Листов 2
Пров.		Кузнецова		10.01.83				
ГИП		Лебзнер		14.01.83		Союзгипроводхоз имени К.Е. Алексеевского г. Москва		
Н. контр.		Платонин		24.01.83				
Утв.		Седов		15.02.83				

Инв. № подл. | Подп. и дата | Взам. инв. № | Инв. № дубл. | Подп. и дата

Копировал: Лист — Формат А4

Формат	Зона	Поз.	Обозначение	Наименование	Кол.	Примечание
Б4		15	ПС 250-250.02.113	Накладка		
				Полоса Б-2.5×80 ГОСТ 103-76 / ВСт3пс5-1 ГОСТ 5.35-79		
				ℓ = 1335 ± 4.0 мм	1	4.2 кг
Б4		16	ПС 250-250.02.114	Стойка концевая		
				Лист Б-ПН-5 ГОСТ 19903-74 / ВСт3пс5 ГОСТ 14637-79		
				ℓ = (185 + 1.0 × 2590 - 4.0) мм	2	37.6 кг
Б4		17	ПС 250-250.02.115	Упор		
				Уголок Б-20×20×4 ГОСТ 8.509-72 / ВСт3пс5-1 ГОСТ 5.35-79		
				ℓ = 2480 - 4.0 мм	1	2.85 кг

Инв. № подл. | Подп. и дата | Взам. инв. № | Инв. № дубл. | Подп. и дата

Изм. | Лист | № докум. | Подп. | Дата | ПС 250-250.02.100 | Лист 2

Копировал: Лист — Формат А4

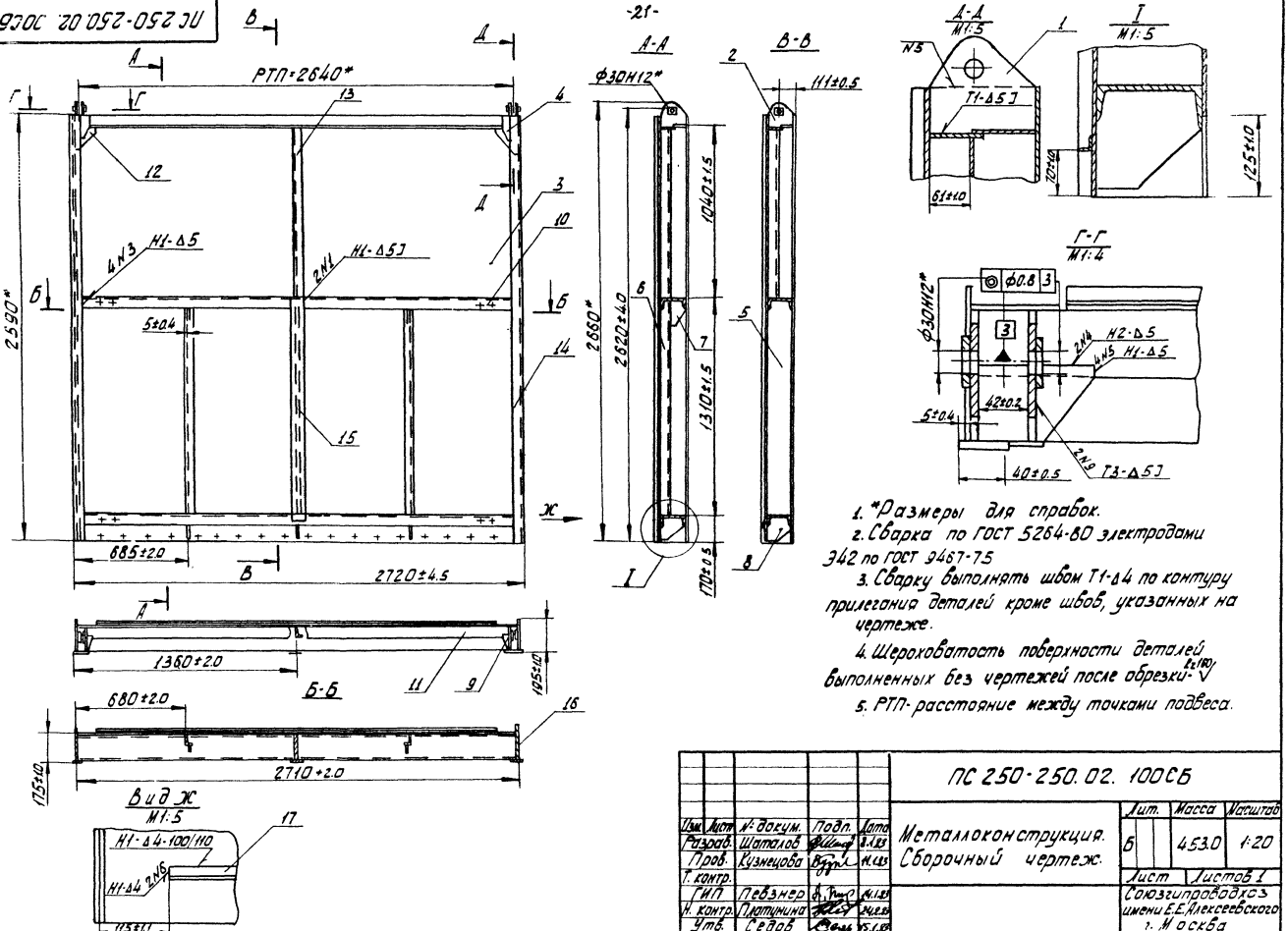

1. *Размеры для справок.
2. Сварка по ГОСТ 5264-80 электродами Э42 по ГОСТ 9467-75
3. Сварку выполнять швом Т1-Δ4 по контуру прилегания деталей кроме швов, указанных на чертеже.
4. Шероховатость поверхности деталей выполненных без чертежей после обрезки R_z(80)
5. РТП-расстояние между точками подвеса.

Изм.	Лист	№ докум.	Подп.	Дата	ПС 250-250.02. 100СБ	Лит.	Масса	Масштаб
Разраб.		Шаталов		8.1.83	Металлоконструкция. Сборочный чертеж.	Б	453.0	1:20
Пров.		Кузнецова		14.1.83		Лист	Листов 1	
Т. контр.						Союзгипроводхоз имени Е.Е. Алексеевского г. Москва		
ГИП		Певзнер		14.1.83				
Н. контр.		Платунина		24.2.83				
Утв.		Седов		15.1.83				

Копировал: Формат А3

Инв. № подл. | Подп. и дата | Взам. инв. № | Инв. № дубл. | Подп. и дата

Серия 3 820.2-37 Выпуск 11

ПС 250-250.02.120

ПС 250-250.02.120 - изображено,
ПС 250-250.02 120-01 - зеркальное отражение

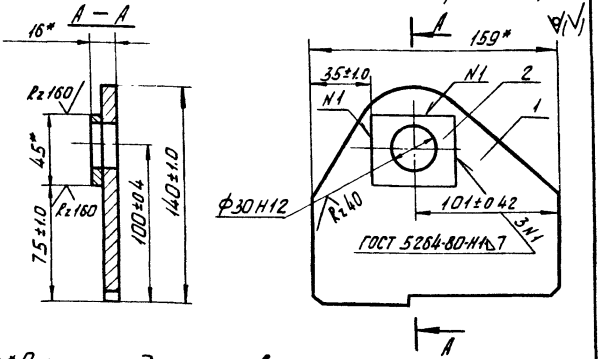

1* Размеры для справок
2. Электрод Э42 по ГОСТ 9467-75

Формат	Зона	Поз.	Обозначение	Наименование	Кол.	Примечание
				Детали		
А4		1	ПС 250-250.02.121	Проушина	1	
Б4		2		Шайба		
				Полоса Б-2 7×55 ГОСТ 103-76 / ВСт3 пс5-1 ГОСТ 535-79		
				l=45±0.5 мм	1	0.12 кГ

Изм.	Лист	№ докум.	Подпись	Дата
Разраб.		Шаталов		9.1.83
Пров.		Кузнецова		11.1.83
Т. контр.				
ГИП		Певзнер		14.1.83
Н. контр.		Платунина		11.06.83
Утв.		Седов		15.1.83

ПС 250-250.02.120

Проушина

Лист	Масса	Масштаб
Б	0.90	1:2.5

Лист | Листов 1

Союзгипроводхоз имени Е.Е. Алексеевского г. Москва

Копировал: [signature] Формат: А4

ПС 250-250.02.121

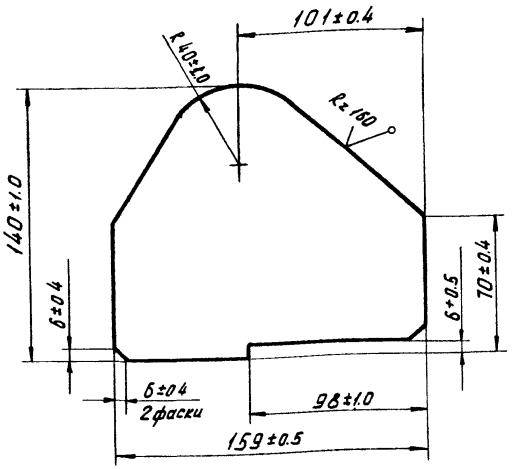

Изм.	Лист	№ докум.	Подп.	Дата
Разраб.		Шаталов		9.1.83
Пров.		Кузнецова		11.1.83
Т. контр.				
Н. контр.		Платунина		11.05.83
Утв.		Певзнер		15.1.83

ПС 250-250.02.121

Проушина

Лит.	Масса	Масштаб
Б	0.83	2

Лист | Листов 1

Лист Б-ПН-9 ГОСТ 19903-74 / ВСт3 пс5 ГОСТ 14637-79

Союзгипроводхоз имени Е.Е. Алексеевского г. Москва

Копировал: [signature] Формат: А4

Выпуск 11

Серия 3.820.2-37

ПС 250-250.02.101

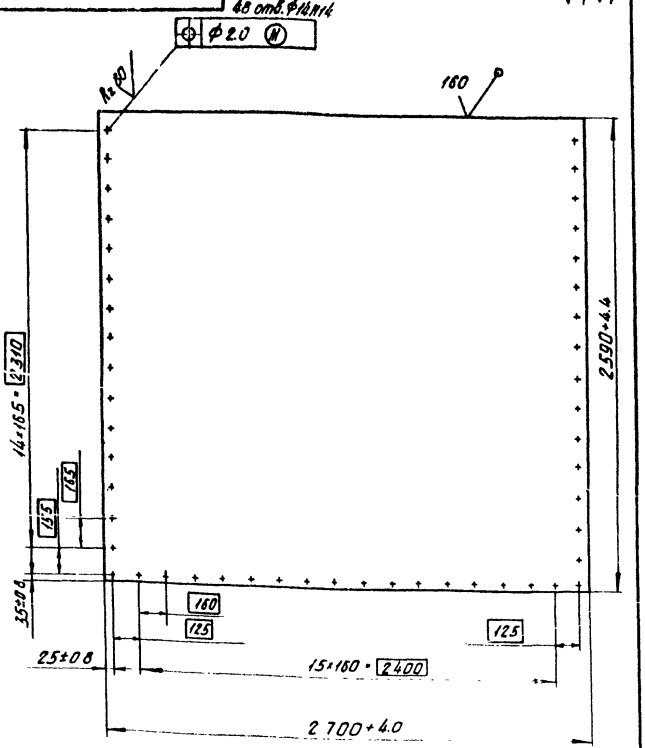

Изм	Лист	N-докум	Подп	Дата
Разраб		Шаталов		7.01.83
Пров		Кузнецова		11.01.83
Т контр				
Н контр		Платунина		24.02.83
Утв		Певзнер		11.01.83

ПС 250-250.02 101

Обшивка

Лит	Масса	Масштаб
Б	274.4	1:20

Лист | Листов 1

Лист Б-ПН 5 ГОСТ 19.903-74
В Ст 3 пс 5 ГОСТ 14637-79

Союзгипроводхоз имени Е.Е. Алексеевского г. Москва

Копировал

Формат А4

Инв. N подл. | Подп. и дата | Взам. инв. N | Инв. N дубл. | Подп. и дата

Выпуск 11

Серия 3.820.2-37

ПС 250-250.02 102

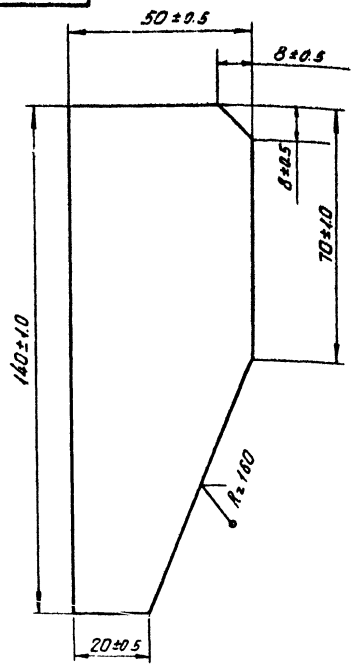

Изм	Лист	N-докум	Подп	Дата
Разраб		Шаталов		7.01.83
Пров		Кузнецова		11.01.83
Т контр				
Н контр		Платунина		24.02.83
Утв.		Певзнер		11.01.83

ПС 250-250.02 102

Ребро

Лит	Масса	Масштаб
Б	0.3	1:1

Лист | Листов 1

Лист Б-ПН-5 ГОСТ 19.903-74
В Ст 3 пс 5 ГОСТ 14637-79

Союзгипроводхоз имени Е.Е. Алексеевского г. Москва

Копировал

Формат А4

Инв. N подл. | Подп. и дата | Взам. инв. N | Инв. N дубл. | Подп. и дата

Выпуск 11

Серия 3.820.2-37

ПС 250-250.02.103

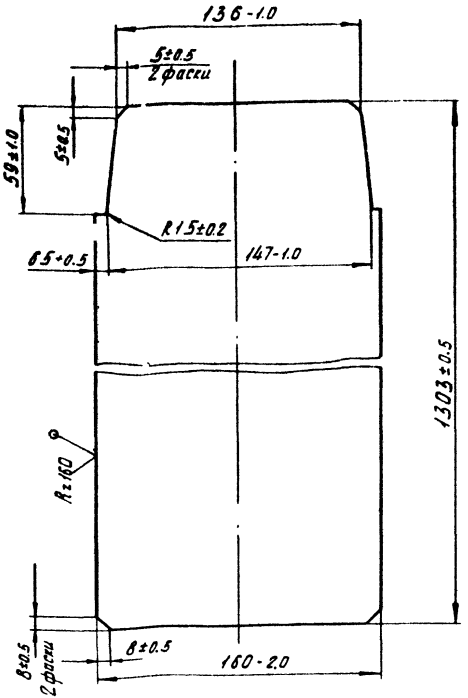

Изм	Лист	N-докум	Подп	Дата
Разраб		Малороссиянцева		6.01.83
Пров		Кузнецова		11.01.83
Т контр				
Н контр		Платунина		24.01.83
Утв		Певзнер		24.01.83

ПС 250-250.02.103

Ребро

Лит	Масса	Масштаб
Б	81	12

Лист | Листов 1

Лист Б-ПН-5 ГОСТ 19903-74 / ВСт3пс5 ГОСТ 14637-79

Союзгипроводхоз имени Е.Е. Алексеевского г. Москва

Копировал: Формат А4

Выпуск 11

Серия 3.820.2-37

ПС 250-250.02.104

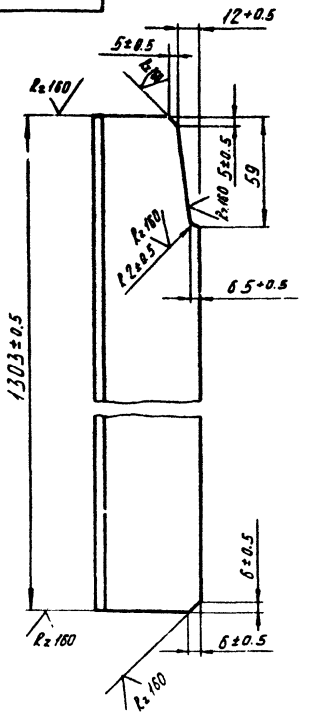

Изм	Лист	N-докум	Подп	Дата
Разраб.		Шаталов		3.01.83
Пров		Кузнецова		11.01.83
Т контр				
Н контр		Платунина		24.01.83
Утв		Певзнер		24.01.83

ПС 250-250.02.104

Стойка

Лит	Масса	Масштаб
Б	5.5	12

Лист | Листов 2

Уголок Б-56×56×5 ГОСТ 8509-72 / ВСт3пс5-II ГОСТ 535-79

Союзгипроводхоз имени Е.Е. Алексеевского г. Москва

Копировал: Формат А4

ПС 250-250.02.105

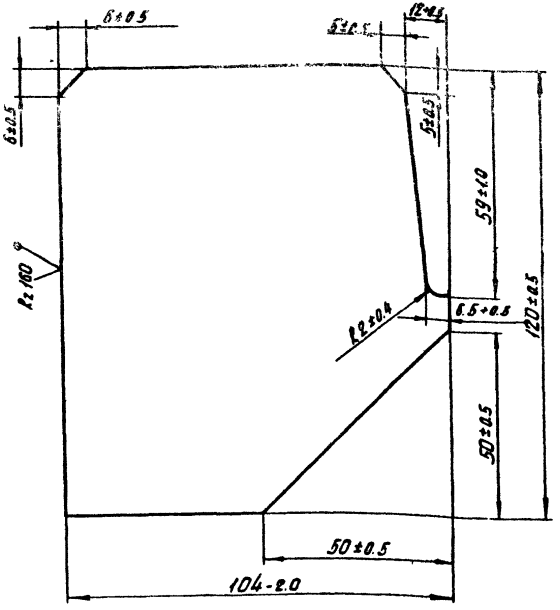

Изм.	Лист	N докум.	Подп.	Дата	ПС 250-250.02.105		
Разраб.		Шаталов		7.04.83	Ребро	Лит.	Масса	Масштаб
Пров.		Кузнецова		7.04.83		Б	0.44	1:4
Т. контр.						Лист	Листов 1
Н. контр.		Платунина		7.04.83	Лист Б-ПН5 ГОСТ 19903-74	Союзгипроводхоз имени Е.Е. Алексеевского г. Москва
Утв.		Певзнер		7.04.83	Вст3пс5 ГОСТ 14637-79	

Копировал Формат А4

Инв. № подл. | Подп. и дата | Взам. инв. № | Инв. № дубл. | Подп. и дата

ПС 250-250.02.106

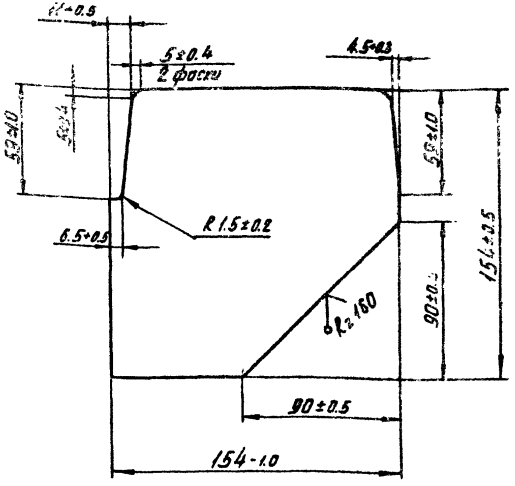

Изм.	Лист	N докум.	Подп.	Дата	ПС 250-250.02.106		
Разраб.		Шаталов		6.01.83	Ребро	Лит.	Масса	Масштаб
Пров.		Кузнецова		6.01.83		Б	0.76	1:2
Т. контр.						Лист	Листов 1
Н. контр.		Платунина		6.01.83	Лист Б-ПН5 ГОСТ 19903-74	Союзгипроводхоз имени Е.Е. Алексеевского г. Москва
Утв.		Певзнер		6.01.83	Вст3пс5 ГОСТ 14637-79	

Копировал Формат А4

Инв. № подл. | Подп. и дата | Взам. инв. № | Инв. № дубл. | Подп. и дата

Серия 3.820.2-37 Выпуск 11

ПС 250-250.02.107

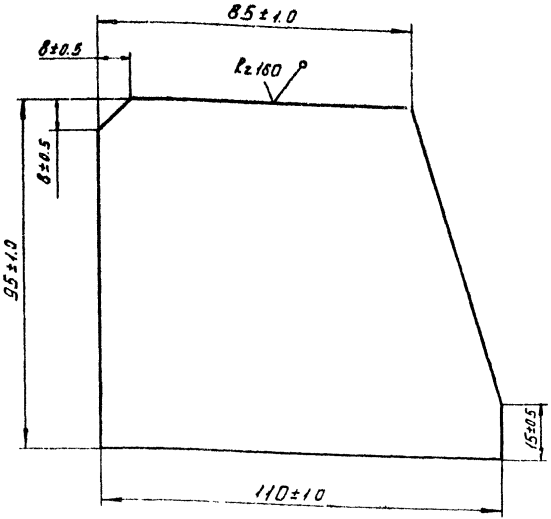

Изм	Лист	№ докум	Подп	Дата	ПС 250-250.02 107			
Разраб		Шаталов		7.01.83	Накладка	Лит	Масса	Масштаб
Пров		Кузнецова		11.01.83		Б	0.37	1:1
Т.контр						Лист	Листов 1	
Н.контр		Платунина		11.01.83	Лист	Б-ПН5 ГОСТ 19903-74 / Ст3пс5 ГОСТ 14637-79	Союзгипроводхоз имени Е.Е. Алексеевского г. Москва	
Утв		Певзнер		11.01.83				

Формат А4

Серия 3.820.2-37 Выпуск 11

ПС 250-250.02.108

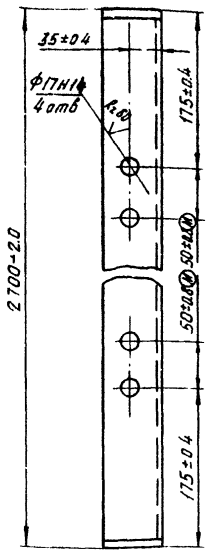

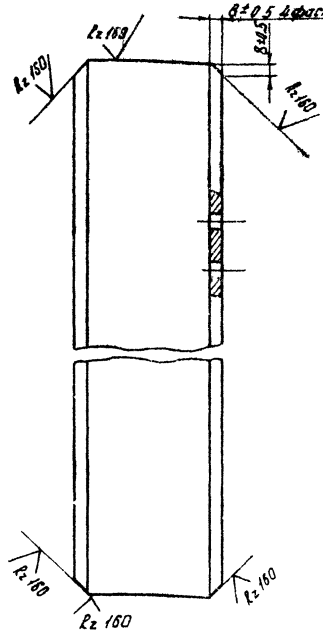

Изм	Лист	№ докум	Подп	Дата	ПС 250-250.02 108			
Разраб		Шаталов		7.01.83	Ригель	Лит	Масса	Масштаб
Пров		Кузнецова		11.01.83		Б	383	1:4
Т.контр						Лист	Листов 1	
Н.контр		Платунина		11.01.83	Швеллер 16 ГОСТ 8240-72 / Ст3пс5-II ГОСТ 5525-79	Союзгипроводхоз имени Е.Е. Алексеевского г. Москва		
Утв		Певзнер		11.01.83				

Формат А4

Инв. № подл. | Подп. и дата | Взам. инв. № | Инв. № дубл. | Подп. и дата

ПС 250-250.02.109

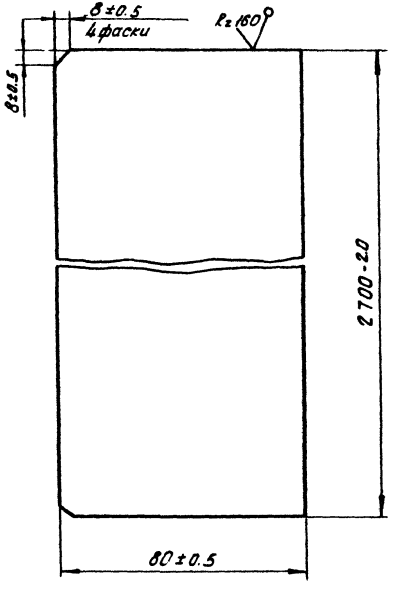

					ПС 250-250.02.109			
Изм.	Лист	№ докум.	Подп.	Дата	Стрингер	Лит.	Масса	Масштаб
Разраб.		Макроскопова				Б	8.5	1:1
Пров.		Кузнецова				Лист	Листов	
Т. контр.								
Н. контр.		Платунина			Лист В-ПН-5 ГОСТ 19903-74 В Ст.3 пс5 ГОСТ 14637-79	Союзгипроводхоз имени Е.Е. Алексеевского г. Москва		
Утв.		Лебзнер						

Копировал — Формат А4

ПС 250-250.02.110

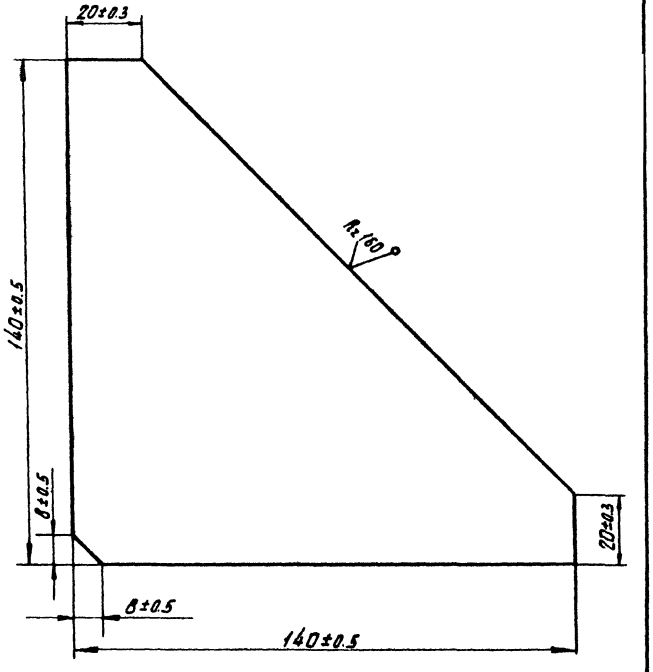

					ПС 250-250.02.110			
Изм.	Лист	№ докум.	Подп.	Дата	Ребро	Лит.	Масса	Масштаб
Разраб.		Макроскопова				Б	0.40	1:1
Пров.		Кузнецова				Лист	Листов 1	
Т. контр.								
Н. контр.		Платунина			Лист В-ПН-5 ГОСТ 19903-74 В Ст.3 пс5 ГОСТ 14637-79	Союзгипроводхоз имени Е.Е. Алексеевского г. Москва		
Утв.		Лебзнер						

Копировал — Формат А4

ПС 250-200.02.200

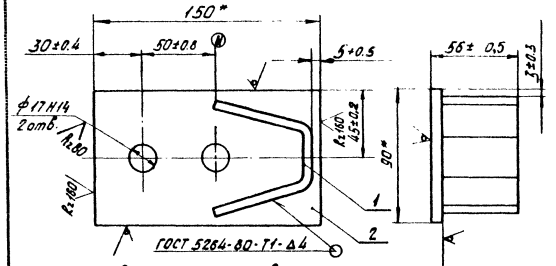

1. Размер для справок
2. Сварка электродами Э 42 по ГОСТ 9467-75

Формат	Зона	Поз.	Обозначение	Наименование	Кол.	Примечание
				Детали		
Д4		1	ПС 250-200.02.201	Упор		
Б4		2	ПС 250-200.02.202	Основание		
				Полоса Б-2 6×90 ГОСТ 103-76 / В Ст3пс5-I ГОСТ 535-79		
				l=150±0.5 мм	1	0.53 кГ

Изм.	Лист	№ докум.	Подп.	Дата
Разраб.		Шаталов		7.04.83
Пров.		Кузнецова		7.04.83
Т. контр.				
ГИП		Пебзнер		
Н. контр.		Платунина		
Утв.		Седов		

ПС 250-200.02.200

Упор

Лит.	Масса	Масштаб
Б	0.8	1:2

Лист | Листов 1

Союзгипроводхоз имени Е.Е. Алексеевского г. Москва

Копировал: Формат А4

Инв. № подл. | Подп. и дата | Взам. инв. № | Инв. № дубл. | Подп. и дата

Серия 3.820.2-37 Выпуск 11

ПС 250-200.02.102

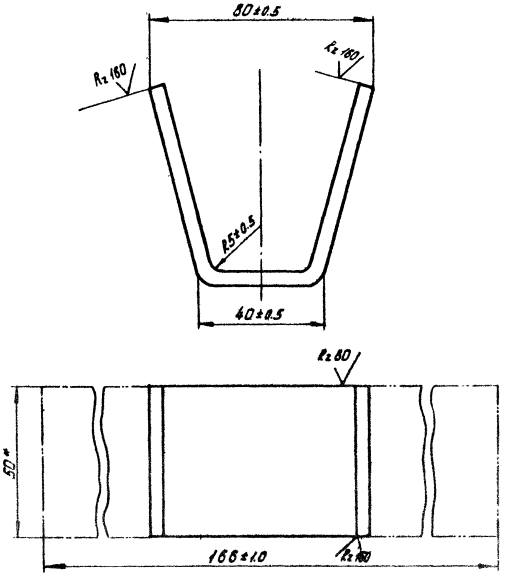

*Размер для справки

Изм.	Лист	№ докум.	Подп.	Дата
Разраб.		Шаталов		7.04.83
Пров.		Кузнецова		7.04.83
Т. контр.				
Н. контр.		Платунина		
Утв.		Пебзнер		

ПС 250-200.02.201

Упор

Лит.	Масса	Масштаб
Б	0.33	1:1

Лист | Листов 1

Полоса Б-2 5×50 ГОСТ 103-76 / В Ст3пс5-I ГОСТ 535-79

Союзгипроводхоз имени Е.Е. Алексеевского г. Москва

Копировал: Формат А4

Инв. № подл. | Подп. и дата | Взам. инв. № | Инв. № дубл. | Подп. и дата

ПС 250-250.03.000Г4

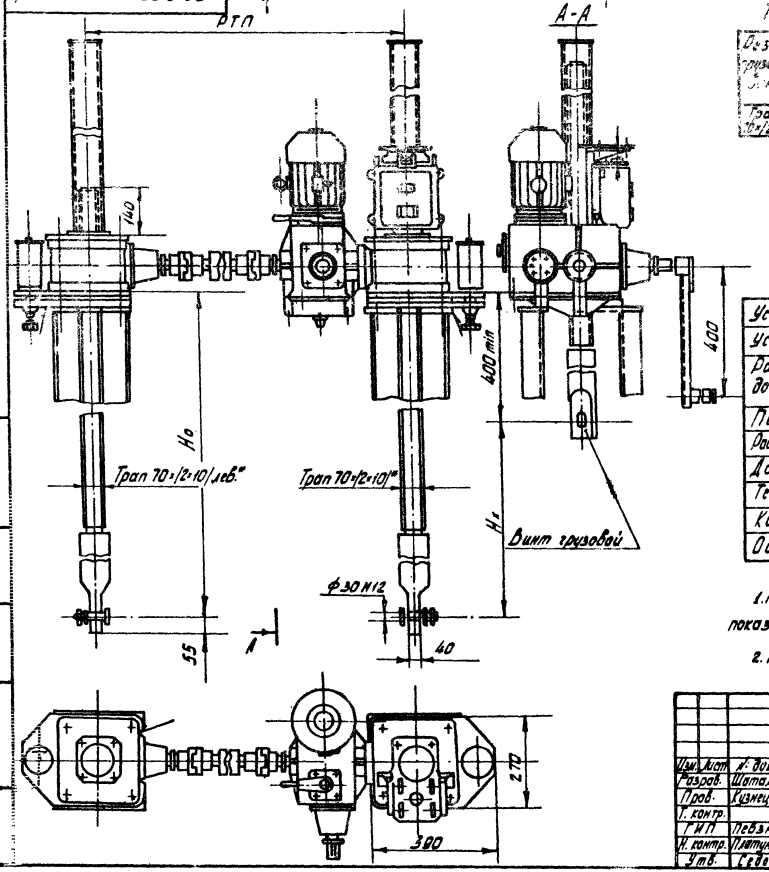

Таблица 1

Техническая характеристика подъемника

Резьба грузового винта	Усилие, тс., не более			Но, м., не более	Усилие на	Время подъема затвора на 1 к. в мин.	
	тяговое Т	посадочное П	дожимное Д		при Т, кг.с.	электродвигателем	вручную
Трап 70×(2×10)	2×5	2×5	2×6	4.2	31	5	19

Таблица 2

Усилие тяговое потребное, тс.	Тз	5.42
Усилие посадочное потребное, тс.	Пз	5.0
Расстояние от подошвы подъемника до оси проушины опущенного затвора, м	Но	2.95
Полный ход затвора, м.	Нх	2.55
Расстояние между точками подвеса затвора, м.	РТП	2.84
Датчик положения затвора	—	ДПЗ-500, [illegible]
Теоретическая масса подъемника, кг.	Q	455
Кол. подъемников на заказ, шт.	П	1
Общая теор. масса на заказ, кг.	ΣQ	455

1. На разрезе А-А винт грузовой показан в крайнем положении (верхнем)

2. Технические требования по ТУ 33-55-77

Изм.	Лист	№ докум.	Подп.	Дата
Разраб.		Шаталов	[illegible]	10.01.83
Пров.		Кузнецова	[illegible]	11.01.83
Т. контр.				
ГИП		Певзнер	[illegible]	3.01.83
Н. контр.		Платунина	[illegible]	25.02.83
Утв.		Седов	[illegible]	15.02.83

ПС 250-250.03.000Г4

Подъемник винтовой 10 ЭВД Габаритный чертеж

Лит.	Масса	Масштаб
Б	см. табл.	1:10

Лист | Листов

Союзгипроводхоз имени Е.Е. Алексеевского г. Москва

Копировал: [illegible]

Формат: А3

Инв. № подл. | Подп. и дата | Взам. инв. № | Инв. № дубл. | Подп. и дата

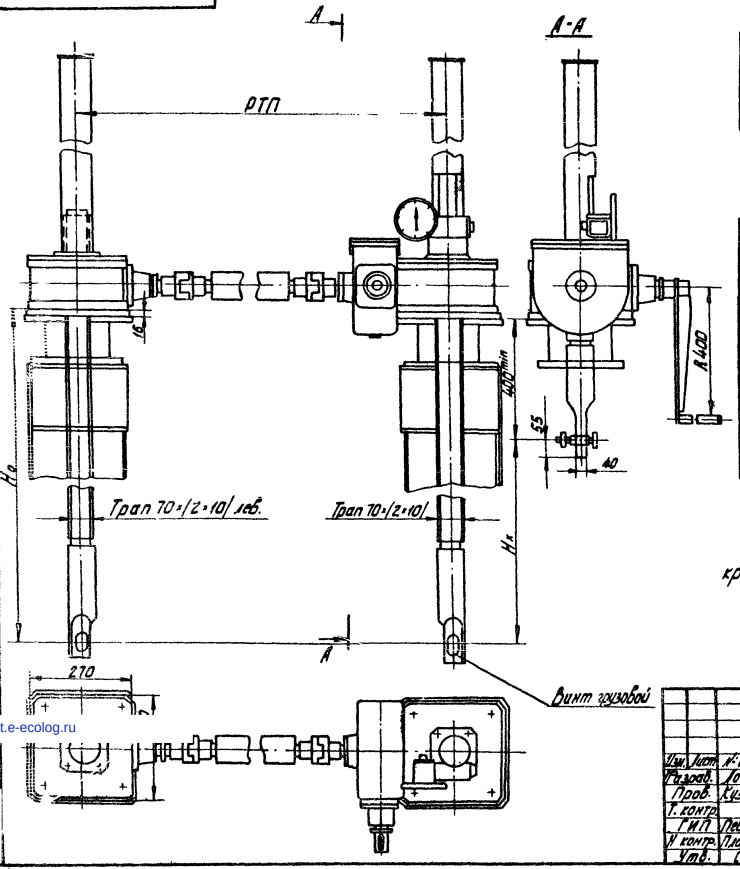

Таблица 1

Техническая характеристика подъемника

Резьба грузового винта	Усилие, тс, не более			Ко, м, не более	Усилие на рукоятке при Т, кгс	Время подъема затвора на 1м, мин.
	тяговое Т	посадочное П	вспомогательное А			
Трап. 10-1/2-10/	2×5	2×5	2×6	4.2	23	19

Таблица 2

Данные на заказ по затвору

Усилие тяговое потребное, тс.	Тз	5.42
Усилие посадочное потребное, тс.	По	5.0
Расстояние от подошвы подъемника до оси проушины опущенного затвора, м	Но	3.04
Полный ход затвора, м.	Нх	2.64
Расстояние точек подвеса затвора, м.	РТП	2.64
Указатель положения затвора		УПР 50.10
Теоретическая масса подъемника, кг	Q	384
Кол. подъемников на заказ, шт.	n	1
Общая теоретическая масса на заказ, кг	ΣQ	384

1. На разрезе А-А винт грузовой показан в крайнем верхнем положении.
2. Технические требования по ТУ-33-56-77

Изм.	Лист	№ докум.	Подп.	Дата	ПС 250-250.04.000ГЧ		
Разраб.		Логачев		7.1.83	Подъемник винтовой 10ВД Габаритный чертеж	Лит.	Масса	Масштаб
Пров.		Кузнецова		11.1.83		Б	см. табл. 2	1:10
Т. контр.						Лист	Листов 1	
ГИП		Певзнер		8.1.83		Союзгипроводхоз имени Е.Е. Алексеевского г. Москва		
Н. контр.		Платунина		24.2.83				
Утв.		Седов		8.3.83				

Копировал: [illegible] Формат А3

Инв.№ подл. | Подп. и дата | Взам.инв.№ | Инв.№ дубл. | Подп. и дата

gost.e-ecolog.ru