ТИПОВАЯ ДОКУМЕНТАЦИЯ НА КОНСТРУКЦИИ
ИЗДЕЛИЯ И УЗЛЫ ЗДАНИЙ И СООРУЖЕНИЙ

СЕРИЯ - 3.820.2-37

ЗАТВОРЫ ПЛОСКИЕ ПОВЕРХНОСТНЫЕ СКОЛЬЗЯЩИЕ

ВЫПУСК 10

РАБОЧИЕ ЧЕРТЕЖИ ЗАТВОРА 2,5 × 2,0

18757/11
цена 1-22

gost.e-ecolog.ru

ТИПОВАЯ ДОКУМЕНТАЦИЯ НА КОНСТРУКЦИИ ИЗДЕЛИЯ И УЗЛЫ ЗДАНИЙ И СООРУЖЕНИЙ

СЕРИЯ 3.820.2-37

ЗАТВОРЫ ПЛОСКИЕ ПОВЕРХНОСТНЫЕ СКОЛЬЗЯЩИЕ

ВЫПУСК 10

РАБОЧИЕ ЧЕРТЕЖИ ЗАТВОРА 2,5×2,0

Примененные типовые проекты:

Типовой проект 820-185. Подъемники винтовые для затворов гидротехнических сооружений грузоподъемностью 20 тс модели В-73. Подъемник с электроприводом 5.98Д. Альбом 1, 12, 18. Подъемник с ручным приводом 5.8Д. Альбом 1.5 (Распространяет Казахский филиал ЦИТП).

РАЗРАБОТАН
ИНСТИТУТОМ СОЮЗГИПРОВОДХОЗ
В/О СОЮЗВОДПРОЕКТ
МИНВОДХОЗОМ СССР

УТВЕРЖДЕН МИНВОДХОЗОМ СССР
ПРОТОКОЛ N 475 ОТ 16 АПРЕЛЯ 1982г.
ВВЕДЕН В ДЕЙСТВИЕ МИНВОДХОЗОМ СССР

ГЛАВНЫЙ ИНЖЕНЕР ИНСТИТУТА А.Ф.Кондратьев
ГЛАВНЫЙ ИНЖЕНЕР ПРОЕКТА А.Л.Певзнер

Содержание

Обозначение	Наименование	Стр.
ПС250-200.00.000	Затвор поверхностный скользящий для отверстий 2,5×2,0м.	3
ПС250-200.00.000 СБ	Затвор поверхностный скользящий для отверстий 2,5×2,0м Сборочный чертеж	4
ПС250-200.00.000 ВС	Затвор поверхностный скользящий для отверстий 2,5×2,0м Ведомость спецификаций	6
ПС250-200.00.000 ВП	Затвор поверхностный скользящий для отверстий 2,5×2,0м Ведомость покупных изделий	7
ПС250-200.00.100	Колонка	8
ПС250-200.00.104	Ребро	8
ПС250-200.00.101	Лист верхний	9
ПС250-200.00.100 СБ	Колонка. Сборочный чертеж	9
ПС250-200.00.103	Ребро	10
ПС250-200.00.102	Лист монтажный	10
ПС250-200.01.000	Рама	11
ПС250-200.01.103	Ребро	11
ПС250-200.01.000 СБ	Рама. Сборочный чертеж	12
ПС250-200.01.100	Стойка	13
ПС250-200.01.100 СБ	Стойка. Сборочный чертеж	14
ПС250-200.01.101	Накладка	15
ПС250-200.01.102	Ребро	15
ПС250-200.01.200	Марка донная	16
ПС250-200.01.200 СБ	Марка донная Сборочный чертеж	16
ПС250-200.01.201	Основание	17
ПС250-200.02.103	Ригель	17

Обозначение	Наименование	Стр
ПС250-200.02.000	Затвор	18
ПС250-200.02.000 СБ	Затвор. Сборочный чертеж	19
ПС250-200.02.001	Накладка	20
ПС250-200.02.002	Накладка	20
ПС250-200.02.100	Металлоконструкция	21
ПС250-200.02.100 СБ	Металлоконструкция Сборочный чертеж	22
ПС250-200.02.120	Проушина	23
ПС250-200.02.121	Проушина	23
ПС250-200.02.101	Обшивка	24
ПС250-200.02.102	Ребро	24
ПС250-200.02.103	Ребро	25
ПС250-200.02.104	Стойка	25
ПС250-200.02.105	Ребро	26
ПС250-200.02.106	Ребро	26
ПС250-200.02.108	Стрингер	27
ПС250-200.02.107	Ребро	27
ПС250-200.02.200	Упор	28
ПС250-200.02.201	Упор	28
ПС250-200.03.000 ГЧ	Подъемник винтовой 5ВД Габаритный чертеж	29
ПС250-200.04.000 ГЧ	Подъемник винтовой 5 ВД Габаритный чертеж	30

Выпуск 10

Серия 3.820.2-37

Формат	Зона	Поз.	Обозначение	Наименование	Кол.	Примечание
				Документация		
А3			ПС250-200.00.000СБ	Сборочный чертеж		
А3			ПС250-200.00.000 ВС	Ведомость спецификаций		
А3			ПС250-200.00.000 ВП	Ведомость покупных изделий		
А3			ПС250-200.03.000 Г4	Подъемник винтовой 5.38Д		
А3			ПС250-200.04.000 Г4	Подъемник винтовой 5.8Д		
				Сборочные единицы		
А4		1	ПС250-200.01.000	Рама	1	
А4		2	ПС250-200.02.000	Затвор	1	
				Стандартные изделия		
		3		Болт М16х40.46.02 ГОСТ 7798-70	8	
		4		Гайка М16.8.02 ГОСТ 5915-70	8	
		5		Шайба 16.04.02 ГОСТ 11371-78	8	
				Переменные данные для исполнений.		
				ПС250-200.00.000 см. рис.1		
				Сборочные единицы		
А4		6	33 6Ф. 873. 110.000	Подъемник винтовой 5.38Д	1	

Подп. и дата | Инв. № подл. | Взам. инв. № | Инв. № дубл. | Подп. и дата

Изм.	Лист	№ докум.	Подп.	Дата	ПС250-200.00.000			
Разраб.		Шаталов		7.01.83	Затвор поверхностный скользящий для отверстий 2,5х2,0м	Лит.	Лист	Листов
Пров.		Кузнецова		11.01.83		6	1	2
Н. контр.		Левзнер		11.01.83		Союзгипроводхоз имени Е.Е. Алексеевского г. Москва		
Утв.		Седов		11.01.83				

Копировал

Формат А4

Выпуск 10

Серия 3.820.2-37

Формат	Зона	Поз.	Обозначение	Наименование	Кол.	Примечание
				Детали		
А4		7	ПС250-200.00.102	Лист монтажный	2	
				ПС250-200.00.000-01 см. рис.2		
				Сборочные единицы		
А4		7	ПС250-200.00.100	Колонка	2	
А4		6	33 6Ф. 873. 040.000	Подъемник винтовой 5.8Д	1	

Подп. и дата | Инв. № подл. | Взам. инв. № | Инв. № дубл. | Подп. и дата

Изм.	Лист	№ докум.	Подп.	Дата	ПС250-200.00.000	Лист 2

Копировал: Морулина

Формат А4

ПС250-200.00.000СБ

Рис.1

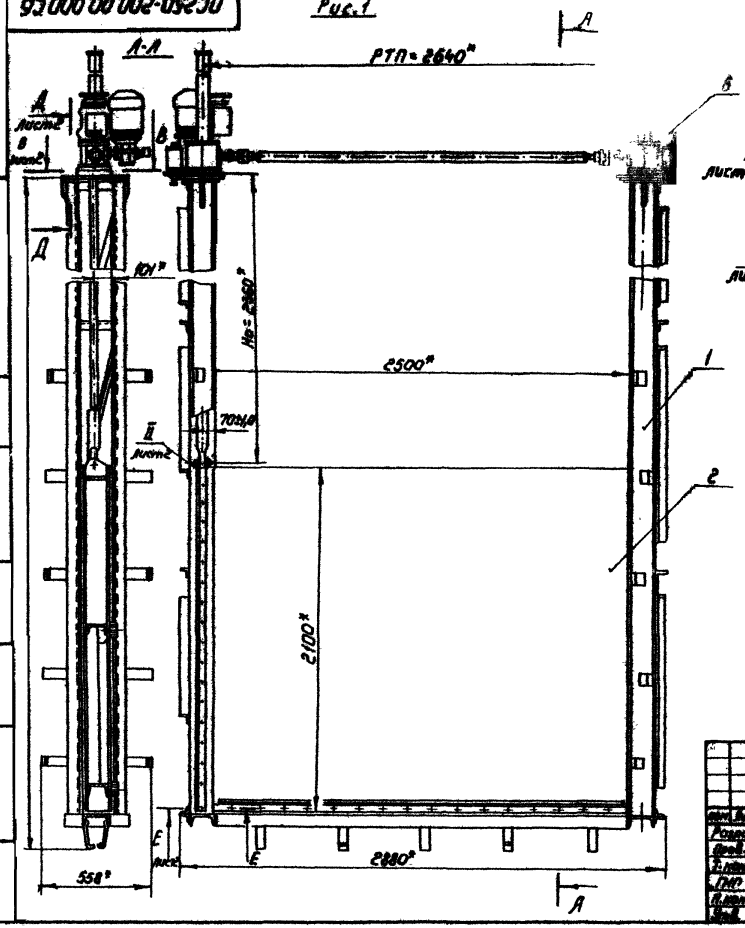

Б-Б

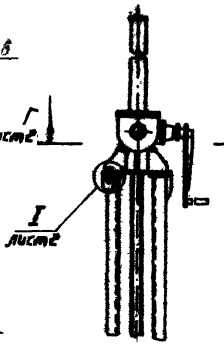

Рис.2

Остальное-см.рис.1

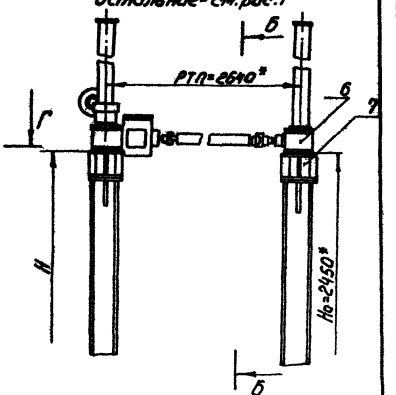

Обозначение	Рис	Высота рамы Н	Марка подъемника	Масса, кг
ПС250-200.000.00	1	4612 мм	53ВД	1017
-01	2	4734 мм	6ВД	1029

1.* Размеры для справок
2. Сварка электродом Э42 по ГОСТ 9467-75.
3. Но-расстояние от подошвы подъемника до оси проушины опущенного затвора.
4. РТП- расстояние между точками подвеса
5. Неуказанные технические требования по ТУ-33-164-80

Изм.	Лист	№ докум.	Подп.	Дата
Разраб.		Шаталов		
Пров.		Кузнецова		
Т. контр.				
Н. контр.		Певзнер		
Утв.		Седов		

ПС250-200.00.000СБ

Затвор поверхностный скользящий для отверстий 2,5×2,0м
Сборочный чертеж

Лит	Масса	Масштаб
Б	см. табл.	1:20

Лист 1 Листов 2

Союзгипроводхоз имени Е.Е. Алексеевского г. Москва

Копировал: Марьина

Формат А3

Справ. №

Подп. и дата

Взам. инв. №

Инв. № дубл.

Подп. и дата

Инв. № подл.

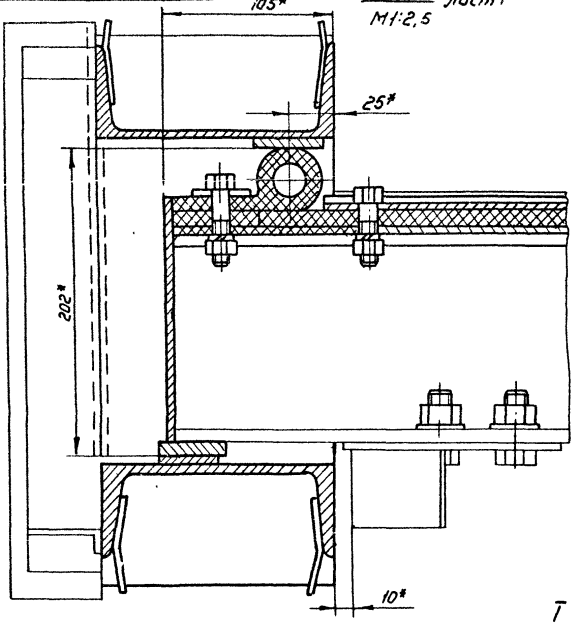

Е-Е
М1:2,5
лист 1

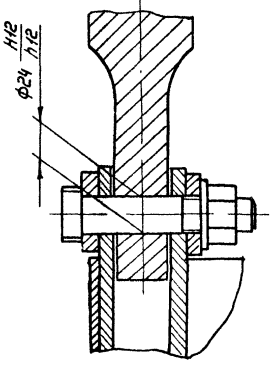

II
М1:2,5

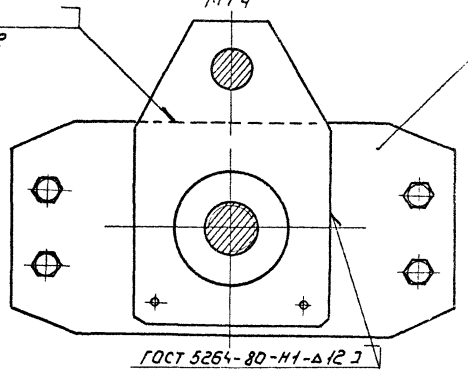

В-В
М1:4
лист 1

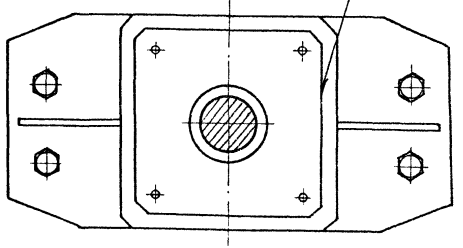

Г-Г
М1:4
лист 1

I
М1:2,5
лист 1

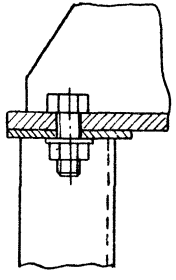

Д-Д
М1:2,5
лист 1

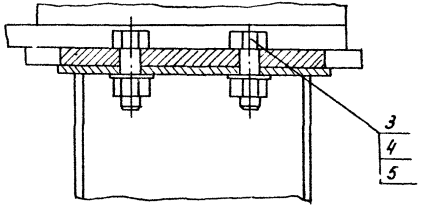

Изм.	Лист	№ докум.	Подп.	Дата	ПС250-200.00.000СБ	Лист 2

Копировал: Марулина

Формат А3

Серия 3820 2-37 Выпуск 10

-6-

№ строки	Обозначение	Наименование	Куда входит: Обозначение	Кол.	Общее кол.	Примечание
1	ПС250-200 00 000	Затвор поверхностный скользящий				
2		для отверстий 2,5×2,0м.			1	
3						
4	ПС250-200.01.000	Рама			1	
5	ПС250-200.02.000	Затвор			1	
6	ПС250-200.01.100	Стойка	ПС250-200.01.000	2	2	
7	ПС250-200.01.200	Марка донная	ПС250-200.01.000	1	1	
8	ПС250-200.02.100	Металлоконструкция	ПС250-200.02.000	1	1	
9	ПС250-200.02.200	Упор	ПС250-200.02.000	4	4	
10	ПС250-200.02.120	Проушина	ПС250-200.02.100	4	4	
11						
12		Переменные данные для исполнений:				
13						
14		ПС250-200.00.000				
15						
16		Ведомость спецификаций				
17		подъемника винтового 5ЭВД				
18		33БФ 873 110 000 ВС			1	
19						
20		ПС250.-200.00.000-01				
21						
22	ПС250-200.00.100	Колонка		2	2	
23						
24		Ведомость спецификаций				
25		подъемника винтового 5ВД				
26		33БФ 873 040.000 ВС			1	

Подп. и дата | Инв. № дубл. | Взам. инв. № | Подп. и дата | Инв. № подл.

Изм.	Лист	№ докум.	Подп.	Дата
Разраб.		Шаталов		2.02.83
Пров.		Кузнецова		4.02.83
ГИП		Левзнер		14.02.83
Н. контр.		Платунина		01.03.83
Утв.		[illegible]		[illegible]

ПС250-200.00.000ВС

Затвор поверхностный скользящий для отверстий 2,5×2,0
Ведомость спецификаций

Лит	Лист	Листов
Б		1

Союзгипро... имени Е.Е... г. Ми...

№ строки	Наименование	Обозначение документа на поставку	Поставщик	Куда входит (обозначение)	Количество на изделие	Количество в комплекты	Количество на регулир.	Количество всего	Примечание
	Крепежные изделия								
	Болт М12х40.46.02	ГОСТ 7798-70		ПС250-200.02.000	18			18	
	Болт М12х55.4.6.02			ПС250-200.02.000	30			30	
	М16х40.46 02			ПС250-200. 02.000	18			18	
				ПС250-200. 01. 000	8			8	
					8			8	
					24			24	
	Гайка М12.8.02	ГОСТ5915-70		ПС250-200.02.000	48			48	
	М16.8.02			ПС250-200.02.000	8			8	
				ПС250-200.01.000	8			8	
					8			8	
					24			24	
	Шайба 16.04.02	ГОСТ 10906-78		ПС250-200.02.000	8			8	
	16.04.02	ГОСТ 11371-78		ПС250-200.01.000	8			8	
					8			8	
					16			16	
	12.65Г.02	ГОСТ 6402-70		ПС250-200.02.000	48			48	
		Различия исполнений		ПС250-200.00.000					
		и ПС250-200.00.000-01 по сборочному чертежу.							

Выпуск 10. Серия 3.820.2-37

Подп. и дата | Инв. № дубл. | Взам. инв. № | Подп. и дата | Инв. № подл.

Изм.	Лист	№ докум.	Подп.	Дата
Разраб.		Шаталов		1.02.83
Пров.		Кузнецова		1.02.83
ГИП		Левзнер		15.02.83
Н. контр.		Платунина		10.03.83
Утв.		Седов		10.03.83

ПС250-200.00.000 ВП

Затвор поверхностный скользящий для отверстий 2,5х2,0м

Ведомость покупных изделий

Лит	Лист	Листов
Б		1

Союзгидроводхоз имени Е.Е. Алексеевского г. Москва

Копировал: Марунина

Формат А3

Формат	Зона	Поз.	Обозначение	Наименование	Кол.	Примечание
				Документация		
А4			ПС250-200.01.300 СБ	Сборочный чертеж		
				Детали		
А4		1	ПС250-200.00.101	Лист верхний	1	
А4		2	ПС250-200.00.102	Лист монтажный	1	
А4		3	ПС250-200.00.103	Ребро	2	
А4		4	ПС250-200.00.104	Ребро	2	
Б4		5	ПС250-200.00.105	Колонка		
				Труба 130х5 ГОСТ 8734-75 / В10 ГОСТ 8733-74		
				l = 110 ± 0,5 мм	1	1,7 кг

Изм.	Лист	№ докум.	Подп.	Дата
Разраб.		Шаталов		28.83
Пров.		Кузнецова		4.02.83
Гип.		Певзнер		14.02.83
Н. контр.		Платунина		01.03.83
Утв.		Севов		11.02.83

ПС250-200.00.100

Колонка

Лит.	Лист	Листов
Б		1

Союзгипроводхоз имени Е.Е. Алексеевского г. Москва

Формат А4

Инв. № подл. | Подп. и дата | Взам. инв. № | Инв. № дубл. | Подп. и дата

ПС250-200.00.104

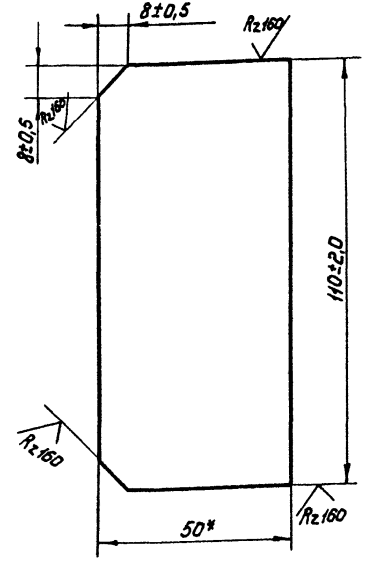

*Размер для справок

Изм.	Лист	№ докум.	Подп.	Дата
Разраб.		Шаталов		28.83
Пров.		Кузнецова		4.02.83
Т. контр.				
Н. контр.		Платунина		01.03.83
Утв.		Певзнер		14.02.83

ПС250-200.00.104

Ребро

Лит.	Масса	Масштаб
Б	0,26	1:1

Лист | Листов 1

Полоса Б-2 6х50 ГОСТ 103-76 / ВСт3ПС 5-II ГОСТ 535-79

Союзгипроводхоз имени Е.Е. Алексеевского г. Москва

Копировал: Марулина

Формат А4

Инв. № подл. | Подп. и дата | Взам. инв. № | Инв. № дубл. | Подп. и дата

ПС250-200.00.100С6

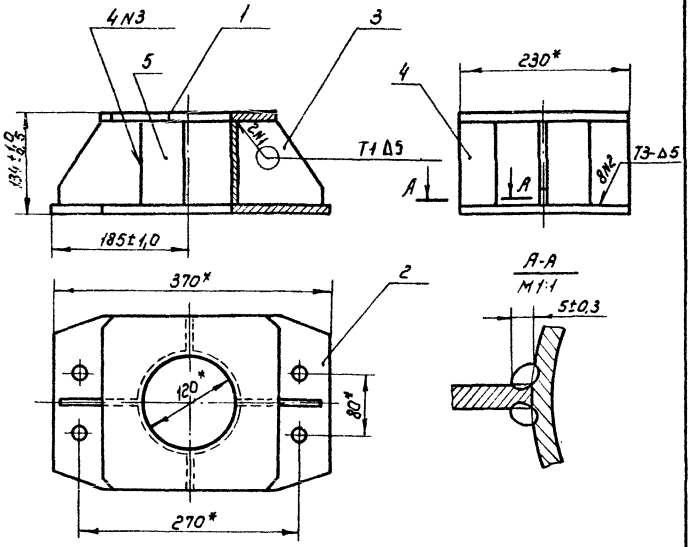

1* Размеры для справок
2. Неуказанная на чертеже сварка по ГОСТ 5264-80
3. Сварку вести электродом Э 42 по ГОСТ 9467-75
4. Шов N3 - сварка ручная электродуговая
5. Шероховатость торцевых поверхностей детали N5 - Rz160

Изм.	Лист	№ докум.	Подп.	Дата
Разраб.		Шаталов		7.01.83
Пров.		Кузнецова		7.01.83
Т. контр.				
ГИП		Левзнер		6.01.83
Н. контр.		Платунина		10.01.83
Утв.		Седов		6.01.83

ПС250-200.00.100С6

Колонка
Сборочный чертеж

Лит.	Масса	Масштаб
Б	13,3	1:5

Лист | Листов 1

Союзгипроводхоз имени Е.Е. Алексеевского г. Москва

Формат А4

Серия 3.820.2-37 Выпуск 10

Справ. №

Перв. примен.

Подп. и дата | Инв. № дубл. | Взам. инв. № | Подп. и дата | Инв. № подл.

ПС250-200.00.101

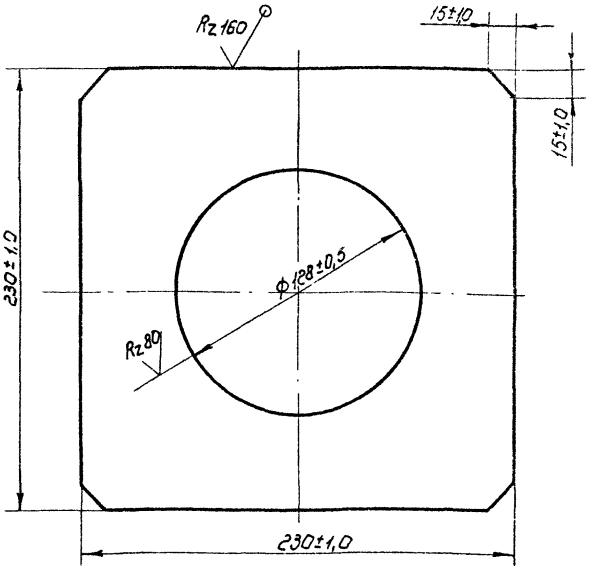

Изм.	Лист	№ докум.	Подп.	Дата
Разраб.		Шаталов		7.01.83
Пров.		Кузнецова		7.01.83
Т. контр.				
Н. контр.		Платунина		10.01.83
Утв.		Левзнер		6.01.83

ПС250-200.00.101

Лист Верхний

Лист Б-ПН-12 ГОСТ 19903-74
Вст3пс5 ГОСТ 14637-79

Лит.	Масса	Масштаб
Б	3,8	1:2

Лист | Листов 1

Союзгипроводхоз имени Е.Е. Алексеевского г. Москва

Копировал: Марулина

Формат А4

ПС250-200.02.102

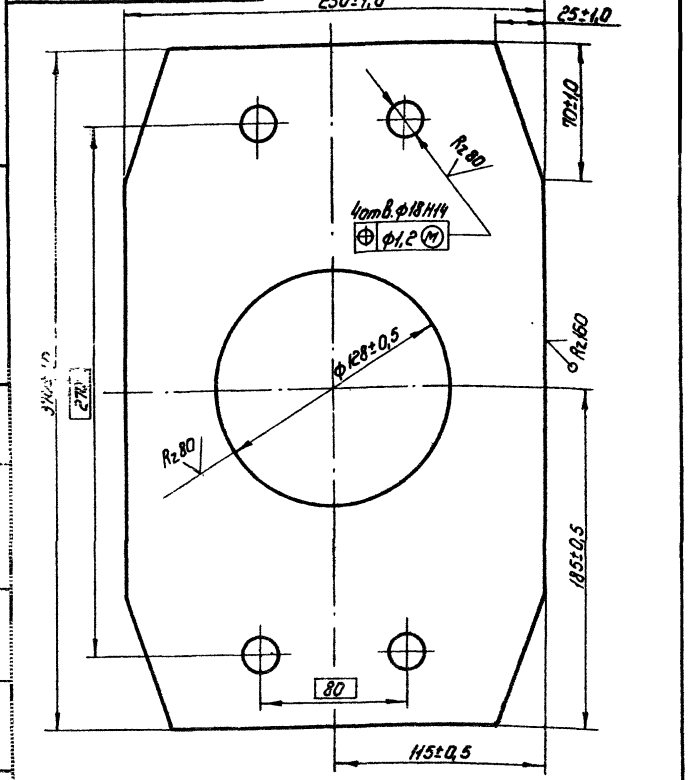

Изм. Лист	№ докум.	Подп.	Дата	ПС250-200.00.102	
Разраб.	Шаталов		2.11.83	Лист монтажный	Лит. Б; Масса 6,4; Масштаб 1:2
Пров.	Кузнецова		4.11.83		Лист; Листов 1
Т. контр.				Лист Б-ПН-12 ГОСТ 19903-74 ВСт3пс5 ГОСТ 14637-79	Союзгипроводхоз имени Е.Е. Алексеевского г. Москва
Н. контр.	Прапунина		4.11.83		
Утв.	Левзнер		4.11.83		

Формат А4

ПС250-200.00.103

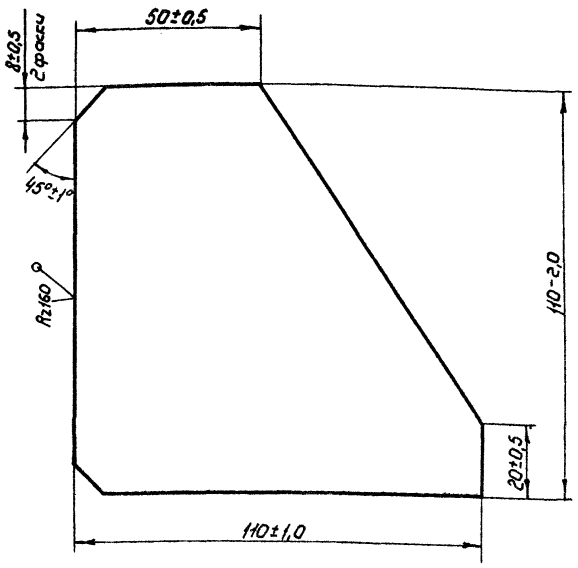

Изм. Лист	№ докум.	Подп.	Дата	ПС250-200.00.103	
Разраб.	Шаталов		2.11.83	Ребро	Лит. Б; Масса 0,44; Масштаб 1:1
Пров.	Кузнецова		4.11.83		Лист; Листов 1
Т. контр.				Лист Б-ПН-6 ГОСТ 19903-74 ВСт3пс5 ГОСТ 14637-79	Союзгипроводхоз имени Е.Е. Алексеевского г. Москва
Н. контр.	Прапунина		4.11.83		
Утв.	Левзнер		4.11.83		

Копировал: Марина

Формат А4

Перв. примен.

Справ. №

Подп. и дата

Инв. № дубл.

Взам. инв. №

Инв. № подл. | Подп. и дата

Формат	Зона	Поз.	Обозначение	Наименование	Кол.	Примечание
				Документация		
А3			ПС250-200.01.000СБ	Сборочный чертеж		
				Сборочные единицы		
А4		1	ПС250-200.01.100	Стойка	1	
		2	-01	Стойка	1	
А4		3	ПС250-200.01.200	Марка донная	1	
				Стандартные изделия		
				Болт М16х40.46.02 ГОСТ7798-70	8	
				Гайка М16.8.02 ГОСТ5915-70	8	
				Шайба 16.04.02 ГОСТ11371-78	8	

Инв.№ подл. | Подп. и дата | Взам. инв.№ | Инв.№ дубл. | Подп. и дата

Изм.	Лист	№ докум.	Подп.	Дата
Разраб.		Шаталов		2.01.83
Пров.		Кузнецова		4.01.83
ГИП		Левзнер		14.01.83
Н. контр.		Платунина		21.01.83
Утв.		Седов		17.02.83

ПС250-200.01.000

Рама

Лит	Лист	Листов
6		1

Союзгипроводхоз имени Е.Е. Алексеевского г. Москва

Формат А4

ПС250-200.01.103

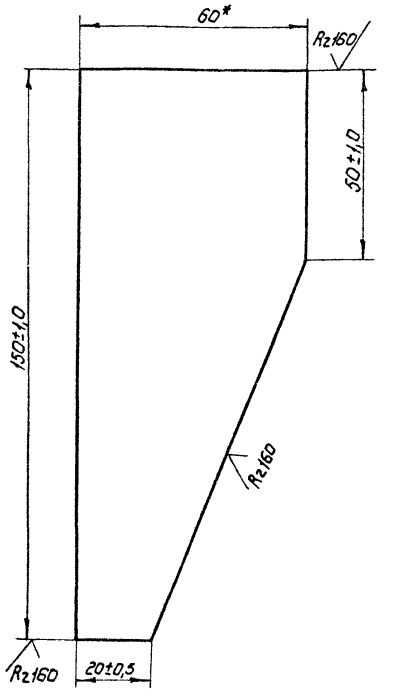

* Размер для справок.

Инв.№ подл. | Подп. и дата | Взам. инв.№ | Инв.№ дубл. | Подп. и дата

Изм.	Лист	№ докум.	Подп.	Дата
Разраб.		Шаталов		2.01.83
Пров.		Кузнецова		4.01.83
Т. контр.				
Н. контр.		Платунина		21.01.83
Утв.		Левзнер		14.01.83

ПС250-200.01.103

Ребро

Полоса Б-2 6х60 ГОСТ103-76
ВСт3пс5-Д ГОСТ535-79

Лит	Масса	Масштаб
Б	0,24	1:1

Лист	Листов 1

Союзгипроводхоз имени Е.Е. Алексеевского г. Москва

Копировал: Марулина

Формат А4

ПС250-200.01.000СБ

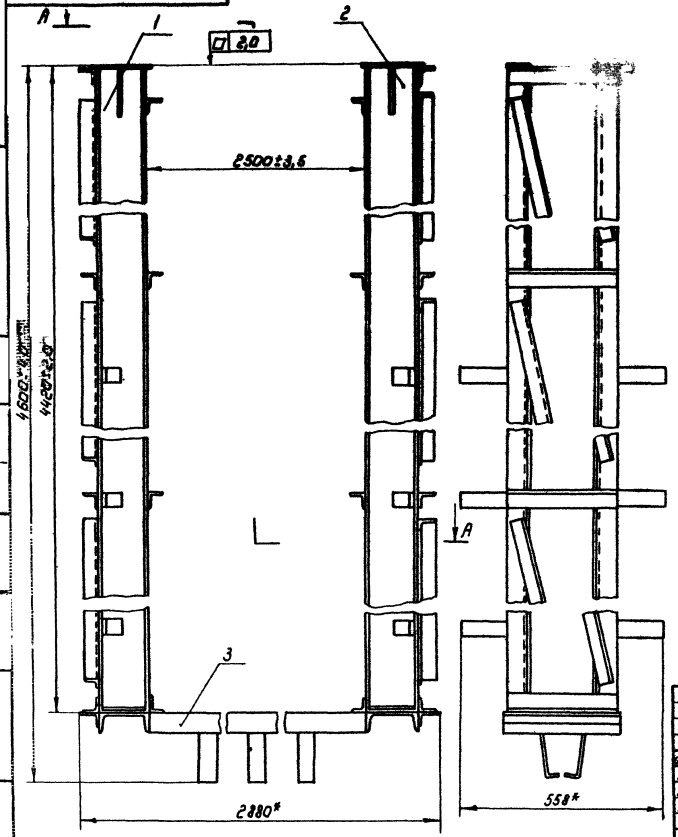

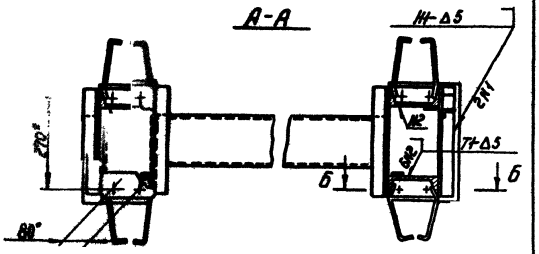

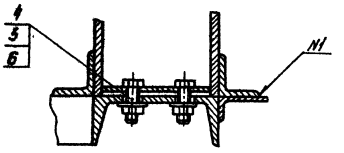

1.* Размеры для справок

2. Сварка по ГОСТ 5264-80 электродом Э 42 ГОСТ 9467-75.

					ПС250-200.01.000СБ			
Изм.	Лист	№ докум.	Подп.	Дата	Рама Сборочный чертеж	Лит.	Масса	Масштаб
Разраб.		Шаталов				Б	334,0	1:10
Пров.		Кузнецова				Лист	Листов 1	
Т. контр.						Союзгипроводхоз имени Е.Е. Алексеевского г. Москва		
Гип.		Певзнер						
Н. контр.		Плотникова						
Утв.		Седов						

Копировал: Марунина

Формат А3

Серия 3.820.2-37

Выпуск 10

Справ. №

Инв. № подл. | Подп. и дата | Взам. инв. № | Инв. № дубл. | Подп. и дата

Формат	Зона	Поз	Обозначение	Наименование	Кол	Примечание
				Документация		
А3			ПС250-200.01.100 СБ	Сборочный чертеж		
				Детали		
А4		1	ПС250-200.01.101	Накладка	2	
А4		2	ПС250-200.01.102	Ребро	2	
А4		3	ПС250-200.01.103	Ребро	2	
Б4		4	ПС250-200.01.104	Анкер		
				Полоса Б-25х50 ГОСТ 103-76 / ВСт3пс5-1 ГОСТ 535-79		
				ℓ = 180±1,0мм	10	3,5кг
		5	ПС250-200.01.105	Стойка		
				Швеллер 14 ГОСТ 8240-72 / ВСт3пс5-1 ГОСТ 535-79		
				ℓ = 4414 $^{+2,0}_{-3,0}$ мм	2	108,6кг
		6	ПС250-200.01.106	Стяжка		
				Уголок Б-40х40х5 ГОСТ 8509-72 / ВСт3пс5-1 ГОСТ 535-72		
				ℓ = 326±1,0мм	8	7,7кг
		7	ПС250-200.01.107	Раскос		
				Уголок Б-40х40х5 ГОСТ 8509-79 / ВСт3пс5-1 ГОСТ 535-79		
				ℓ = 1250±2,0мм	3	11,1кг

Изм	Лист	№ докум	Подп	Дата
Разраб		Шаталов		2.01.83
Пров.		Кузнецова		4.01.83
ГИП		Певзнер		14.01.83
Н.контр		Платунина		20.01.83
Утв.		Седов		21.01.83

ПС250-200.01.100

Стойка

Лит	Лист	Листов
Б	1	2

Союзгипроводхоз имени Е.Е. Алексеевского г. Москва

Формат А4

Формат	Зона	Поз	Обозначение	Наименование	Кол	Примечание
Б4		8	ПС250-200.01.109	Накладка		
				Полоса Б-2 4х40 ГОСТ 103-76 / ВСт3пс5-1 ГОСТ 535-79		
				ℓ = 4250±4,0мм	1	5,4кг
Б4		9	ПС250-200.01.110	Накладка		
				Полоса Б-2 4х45 ГОСТ 4405-75 / Х18Н9Т ГОСТ 5632-72		
				ℓ = 4250±4,0мм	1	6,7кг
				Переменные данные для исполнений:		
				ПС250-200.01.100-01 (то же как для ПС250-200.01.100)		

Изм	Лист	№ докум	Подп	Дата

ПС250-200.01.100

Лист 2

Копировал: Морчилина

Формат А4

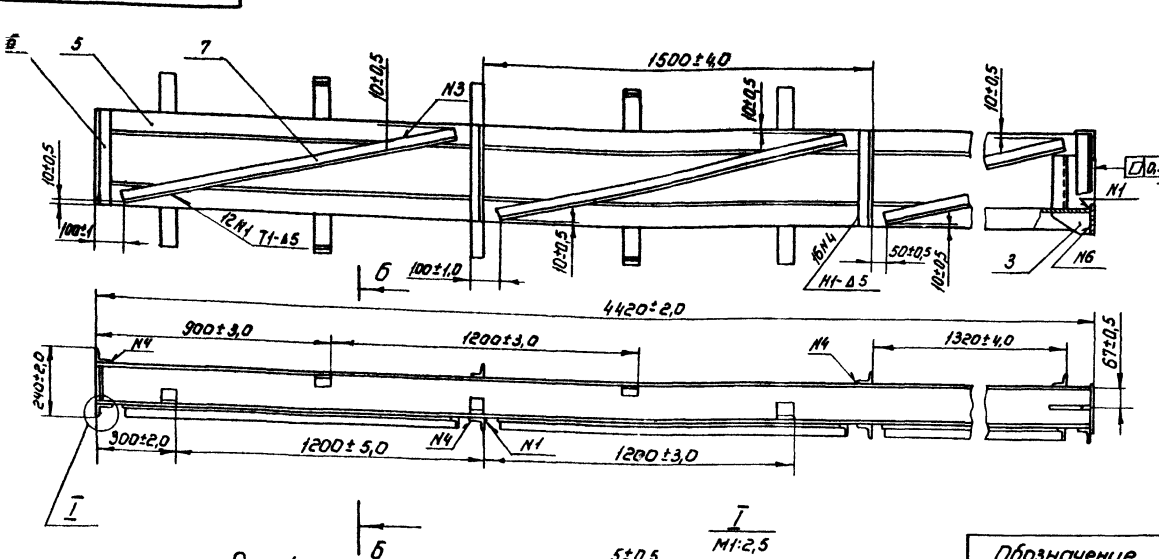

Рис.2 Б-Б М1:10

Остальное см. рис.1

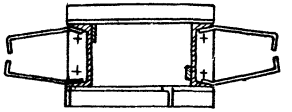

Рис.1 Б-Б М1:4

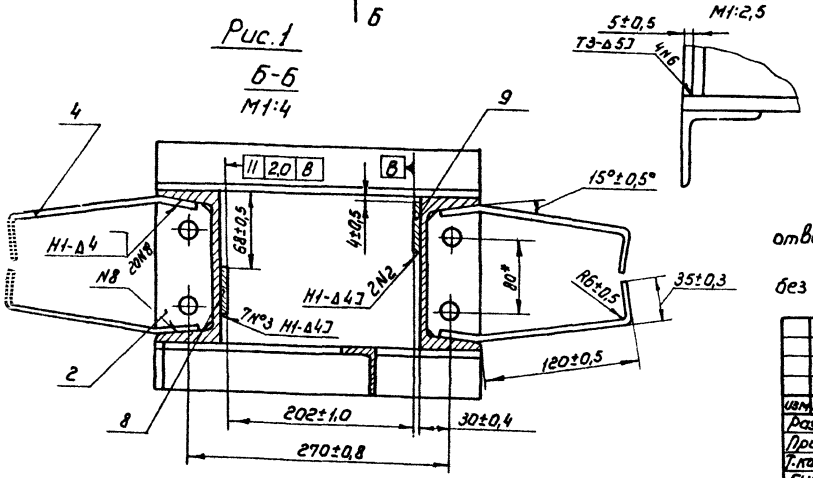

Обозначение	Рис.
ПС250-200.01.100	1
-01	2

1. * Размеры для справок
2. Сварка по ГОСТ 5264-80 электродом Э-42 ГОСТ 9467-75
3. Сварку швам N2 выполнить электродам Э-10Х17Т ГОСТ 10052-75
4. Отклонение размеров по диагонали между осями двух любых отверстий - не более ± 12мм (см. разрез Б-Б и вида А)
5. Шероховатость поверхности деталей выполненных без чертежа после обрезки $R_z 160$

Изм.	Лист	№ докум.	Подп.	Дата
Разраб.		Шаталов		12.01.83
Пров.		Кузнецова		14.01.83
Т.контр.				
ГИП		Левзнер		14.01.83
Н.контр.		Плотников		14.01.83
Утв.		Седов		17.01.83

ПС250-200.01.100СБ

Стойка
Сборочный чертеж

Лит.	Масса	Масштаб
Б	145,0	1:15

Лист Листов 1

Союзгипроводхоз имени Е.Е. Алексеевского г. Москва

Перв. примен.

Справ. №

Подп. и дата

Инв. № дубл.

Взам. инв. №

Подп. и дата

Инв. № подл.

ПС250-200.01.101

Серия 4.820.2-37 Выпуск 10

Перв. примен. | Справ.№ | Подп. и дата | Инв.№ дубл. | Взам.инв.№ | Подп. и дата | Инв.№ подл.

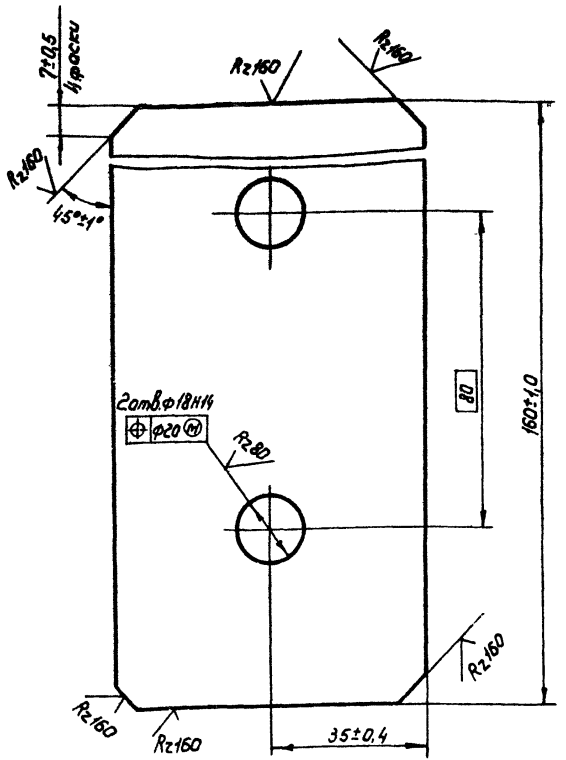

Изм.	Лист	№ докум.	Подп.	Дата
Разраб.		Шаталов		2.03.83
Пров.		Кузнецова		4.03.83
Т.контр.				
Н.контр.		Патунина		4.03.83
Утв.		Певзнер		4.03.83

ПС250-200.01.101

Накладка

Лит.	Масса	Масштаб
Б	0,5	1:1

Лист | Листов 1

Полоса Б-2 Б×70 ГОСТ 103-76
ВСт3пс5-1 ГОСТ 535-79

Союзгипроводхоз имени Е.Е.Алексеевского г. Москва

Формат А4

Копировал Марушина

ПС250-200.01.102

Серия 4.820.2-37 Выпуск 10

Перв. примен. | Справ.№ | Подп. и дата | Инв.№ дубл. | Взам.инв.№ | Подп. и дата | Инв.№ подл.

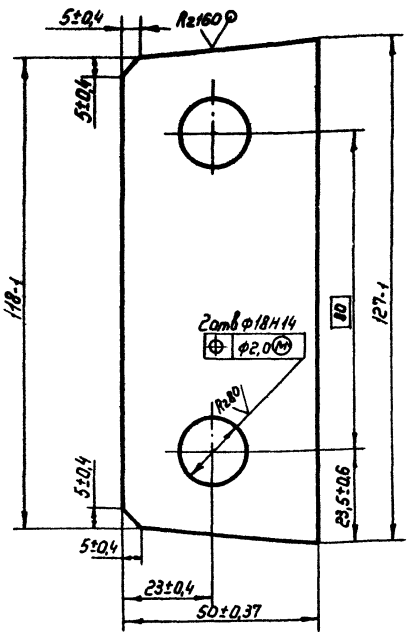

Изм.	Лист	№ докум.	Подп.	Дата
Разраб.		Марусов		2.03.83
Пров.		Кузнецова		4.03.83
Т.контр.				
Н.контр.		Патунина		4.03.83
Утв.		Певзнер		4.03.83

ПС250-200.01.102

Ребро

Лит.	Масса	Масштаб
Б	0,2	1:1

Лист | Листов 1

Лист Б-ПН5 ГОСТ 19903-74
ВСт3пс5 ГОСТ 14637-79

Союзгипроводхоз имени Е.Е.Алексеевского г. Москва

Формат А4

Формат	Зона	Поз.	Обозначение	Наименование	Кол.	Примечание
				Документация		
А4			ПС250-200.01.200 СБ	Сборочный чертеж		
				Детали		
А4		1	ПС250-200.01.201	Основание	2	
Б4		2	ПС250-200.01.202	Анкер		
				Полоса $\frac{Б\text{-}2\,5\times50\ ГОСТ\,103\text{-}76}{ВСт3пс5\text{-}1\ ГОСТ\,535\text{-}79}$		
				$\ell = 180 \pm 1{,}0$ мм	5	1,75 кг
Б4		3	ПС250-200.01.203	Порог		
				Швеллер $\frac{14\ ГОСТ\,8240\text{-}72}{ВСт3пс5\text{-}1\ ГОСТ\,535\text{-}79}$		
				$\ell = 2500 - 4{,}0$ мм	1	30,8 кг
Б4		4	ПС250-200.01.204	Полка		
				Уголок $\frac{Б\text{-}50\times50\times5\ ГОСТ\,8509\text{-}72}{ВСт3пс5\text{-}1\ ГОСТ\,535\text{-}79}$		
				$\ell = 340 \pm 1{,}0$ мм	2	2,7 кг

Инв.№ подл. | Подп. и дата | Взам. инв.№ | Инв.№ дубл. | Подп. и дата

Изм.	Лист	№ докум.	Подп.	Дата
Разраб.		Шаталов		2.IX.83
Пров.		Кузнецова		1.XII.83
ГИП		Левзнер		14.XII.83
Н.контр.		Платунина		19.XII.
Утв		Седов		1.XII.83

ПС250-200.01.200

Марка донная

Лит.	Лист	Листов
Б		1

Союзгипроводхоз имени Е.Е.Алексеевского г. Москва

Формат А4

Выпуск 10
Серия 3.820.2-37

ПС250-200.01.200СБ

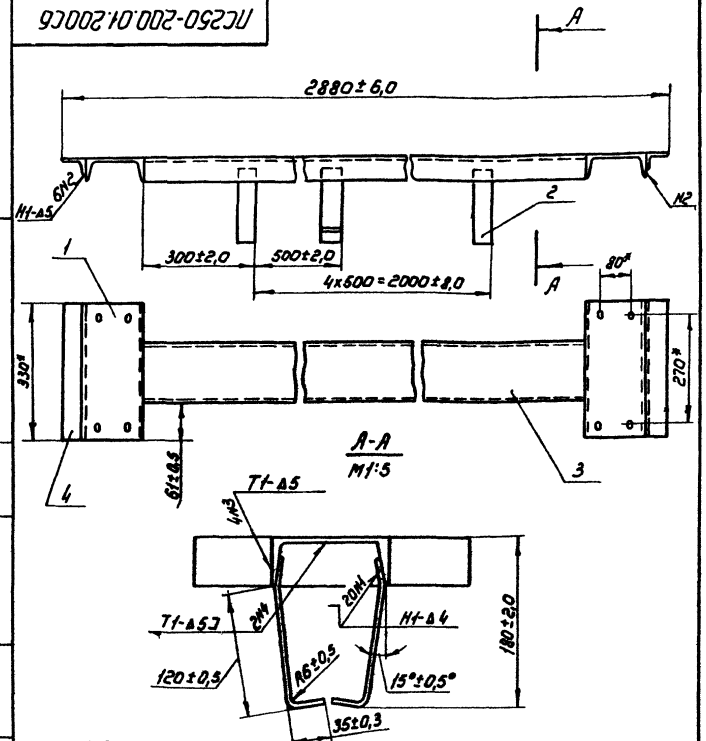

1. *Размеры для справок
2. Сварка по ГОСТ 5264-80 электродами Э 42 по ГОСТ 9467-75
3. Шероховатость поверхности деталей, выполненных без чертежа, после обрезки $R_z 160$

Инв.№ подл. | Подп. и дата | Взам. инв.№ | Инв.№ дубл. | Подп. и дата

ПС250-200.01.200СБ

Изм.	Лист	№ докум.	Подп.	Дата
Разраб.		Шаталов		2.IX.83
Пров.		Кузнецова		1.XII.83
Т.контр.				
ГИП		Левзнер		14.XII.83
Н.контр.		Платунина		19.XII.
Утв		Седов		1.XII.83

Марка донная
Сборочный чертеж

Лит.	Масса	Масштаб
Б	43,0	1:10
Лист	Листов 1	

Союзгипроводхоз имени Е.Е.Алексеевского г. Москва

Копировал: Маркина

Формат А4

ПС250-200.01.201

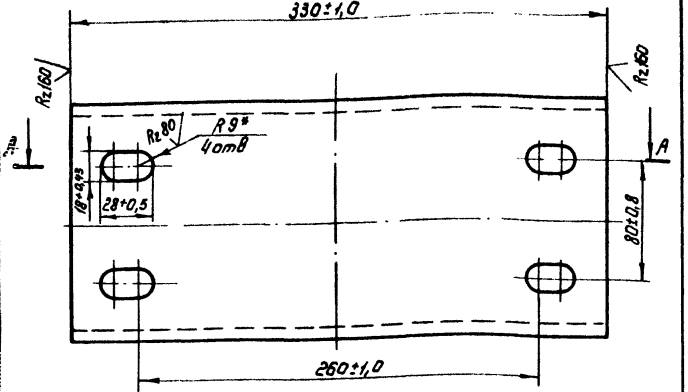

Изм.	Лист	№ докум.	Подп.	Дата
Разраб.		Шаталов		12.1.83
Пров.		Кузнецова		14.01.83
Т. контр.				
Н. контр.		Патюнина		20.01.83
Утв.		Левзнер		16.02.83

ПС250-200.01.201

Основание

Лит.	Масса	Масштаб
Б	4,0	1:2
Лист	Листов 1	

Швеллер 14 ГОСТ 8240-72
ВСт3пс5-1 ГОСТ 535-79

Союзгипроводхоз имени Е.Е. Алексеевского г. Москва

Формат А4

Серия 3.820.2-37 Выпуск 10

Перв. примен.

Справ. №

Подп. и дата

Инв. № дубл.

Взам. инв. №

Подп. и дата

Инв. № подл. | Подп. и дата

ПС250-200.02.109

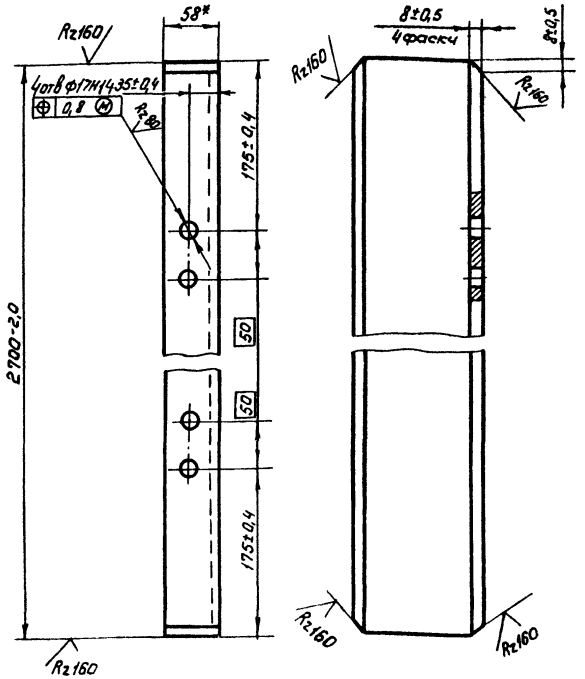

* Размер для справок

Изм.	Лист	№ докум.	Подп.	Дата
Разраб.		Шаталов		12.1.83
Пров.		Кузнецова		14.01.83
Т. контр.				
Н. контр.		Патюнина		20.01.83
Утв.		Левзнер		16.02.83

ПС250-200.02.109

Ригель

Лит.	Масса	Масштаб
Б	33,0	1:4
Лист	Листов 1	

Швеллер 14 ГОСТ 8240-72
ВСт3пс5-1 ГОСТ 535-79

Союзгипроводхоз имени Е.Е. Алексеевского г. Москва

Копировал: Марулина

Формат А4

Формат	Зона	Поз.	Обозначение	Наименование	Кол.	Примечание
				Документация		
А3			ПС250-200.02.000СБ	Сборочный чертеж		
				Сборочные единицы		
А4		1	ПС250-200.02.100	Металлоконструкция	1	
А4		2	ПС250-200.02.200	Упор	4	
				Детали		
А4		3	ПС250-200.02.001	Накладка	1	
А4		4	ПС250-200.02.002	Накладка	2	
Б4		5	ПС250-200.02.003	Уплотнение		
				Резина тип II-а		
				ТУ38-105 417-72		
				$\ell = 2100 \pm 2$мм	2	7,8кг
Б4		6	ПС250-200.02.004	Уплотнение		
				Пластина I, рулон		
				ТМКЩ-С-10х50х2100		
				ГОСТ 7338-77	2	3,63кг
А4		7	ПС250-200.02.005	Уплотнение донное		
				Пластина I, рулон,		
				ТМКЩ-С-10х80х2600		
				ГОСТ 7338-77	1	3,27кг.

Изм.	Лист	№ докум.	Подп.	Дата
Разраб.		Шаталов		11.01.83
Пров.		Кузнецова		11.01.83
ГИП		Певзнер		11.01.83
Н.контр.		Платунина		11.01.83
Утв.		Севов		11.01.83

ПС250-200.02.000

Затвор

Лит.	Лист	Листов
Б	1	2

Союзгипроводхоз имени Е.Е. Алексеевского г. Москва

Формат А4

Формат	Зона	Поз.	Обозначение	Наименование	Кол.	Примечание
				Стандартные изделия		
				Болты ГОСТ 7798-70		
		8		М12х55.46.02	30	
		9		М12х40.46.02	18	
		10		М16х40.46.02	8	
				Гайки ГОСТ 5915-70		
		11		М12.8.02	48	
		12		М16.8.02	8	
		13		Шайба 12.65Г.02		
				ГОСТ 6402-70	48	
		14		Шайба 16.04.02		
				ГОСТ 10.906-78	8	

Изм.	Лист	№ докум.	Подп.	Дата

ПС250-200.02.000

Лист 2

Копировал: Марунина

Формат А4

ПС250-200.02.000СБ

Серия 3820.2-37 Выпуск 10

Перв. примеч. | Справ. № | Подп. и дата | Инв. № дубл. | Взам. инв. № | Подп. и дата | Инв. № подл.

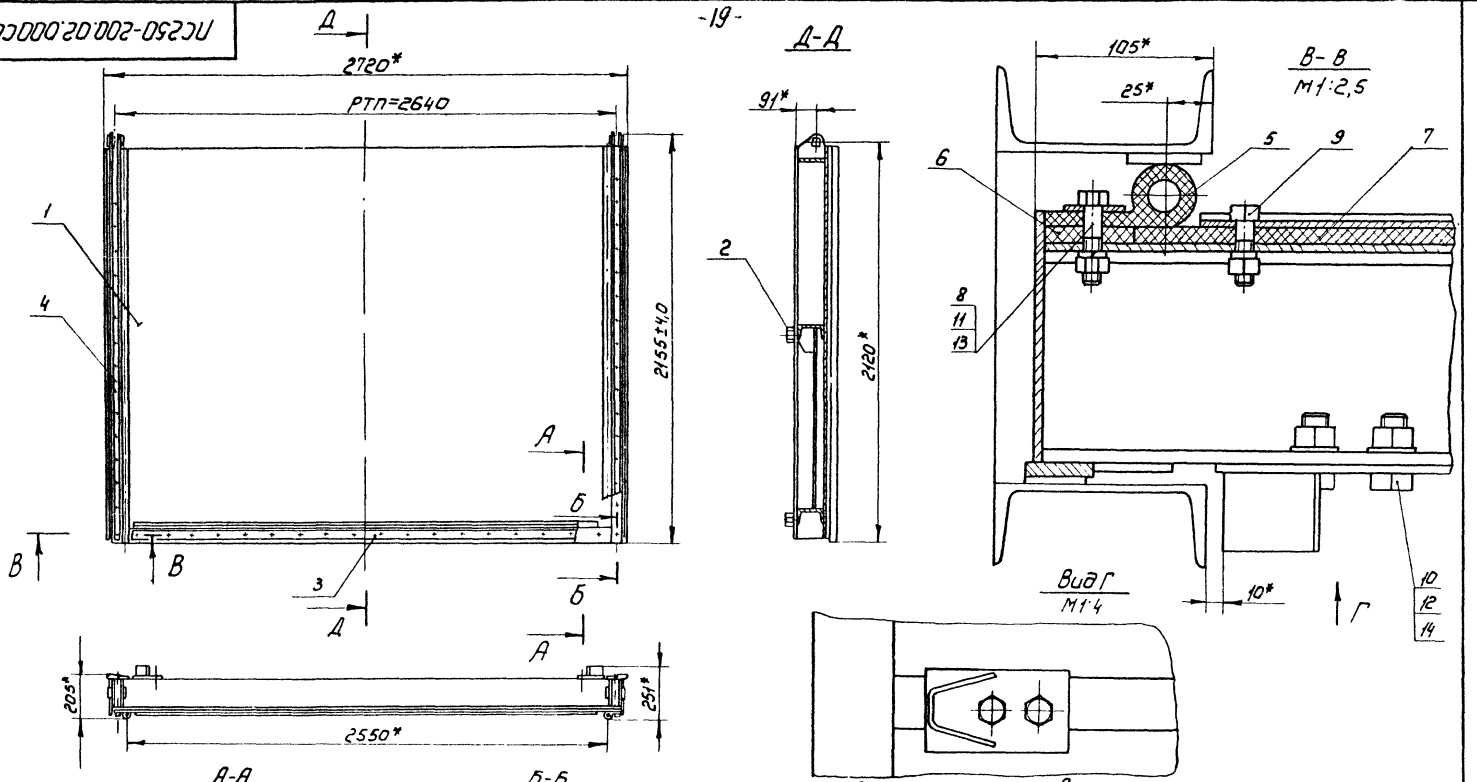

1* Размеры для справок

2. РТП-расстояние между точками подвеса.

3. Отверстия ф14 в резиновых уплотнениях дет. 5, 6 и 7 обработать по дет 3 и 4, соответственно

					ПС250-200 02.000СБ			
Изм.	Лист	№ докум.	Подп.	Дата	Затвор Сборочный чертеж	Лит.	Масса	Масштаб
Разраб		Шаталов		12.02.83		Б	410	1:20
Пров.		Кузнецова		14.02.83		Лист	Листов 1	
Т. контр						Союзгипроводхоз имени Е.Е. Алексеевского г. Москва		
ГИП		Певзнер		16.02.83				
Н. контр		Платунина		01.02.83				
Утв.		Седов		18.02.83				

Копировал: Марулина

Формат А3

Выпуск 10 | Серия 3.820.2-37 | Перв. примеч. | Справ. №

ПС250-200.02.001

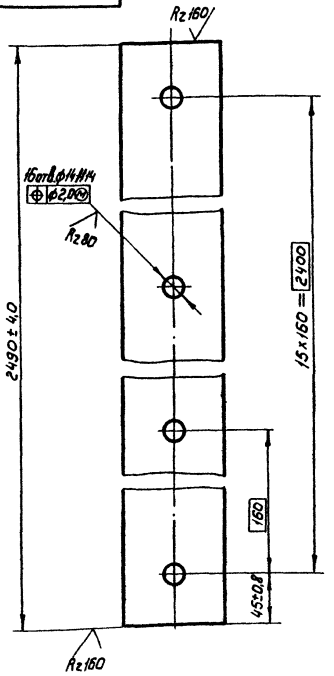

Изм.	Лист	№ докум.	Подп.	Дата
Разраб.		Шаталов		
Пров.		Кузнецова		
Т.контр.				
Н.контр.		Платунина		
Утв.		Левзнер		

ПС250-200.02.001

Накладка

Лит.	Масса	Масштаб
Б	3,9	1:2

Лист | Листов 1

Полоса: Б-2 4х50 ГОСТ 103-76 / ВСт3 ПС5-II ГОСТ 535-79

Союзгипроводхоз имени Е.Е. Алексеевского г. Москва

Формат А4

Инв. № подл. | Подп. и дата | Взам. инв. № | Инв. № дубл. | Подп. и дата

Выпуск 10 | Серия 3.820.2-37 | Перв. примеч. | Справ. №

ПС250-200.02.002

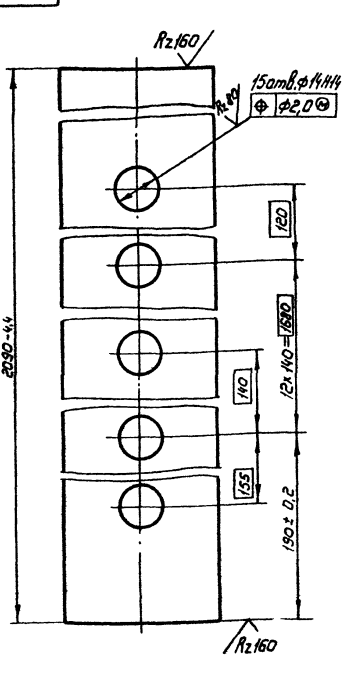

Изм.	Лист	№ докум.	Подп.	Дата
Разраб.		Шаталов		
Пров.		Кузнецова		
Т.контр.				
Н.контр.		Платунина		
Утв.		Левзнер		

ПС250-200.02.002

Накладка

Лит.	Масса	Масштаб
Б	2,60	1:1

Лист | Листов 1

Полоса Б-2 4х40 ГОСТ 103-76 / ВСт3 ПС5-II ГОСТ 535-79

Союзгипроводхоз имени Е.Е. Алексеевского г. Москва

Копировал: Марунина

Формат А4

Инв. № подл. | Подп. и дата | Взам. инв. № | Инв. № дубл. | Подп. и дата

Формат	Зона	Поз.	Обозначение	Наименование	Кол.	Примечание
				Документация		
А3			ПС250-200.02.100 СБ	Сборочный чертеж		
				Сборочные единицы		
А4		1	ПС250-200.02.120	Прогиб	2	2,2
		2	-01	Прогиб	2	2,2
				Детали		
А4		3	ПС250-200.02.101	Обшивка	1	
А4		4	ПС250-200.02.102	Ребро	1	
А4		5	ПС250-200.02.103	Ребро	1	
А4		6	ПС250-200.02.104	Стойка	2	
А4		7	ПС250-200.02.105	Ребро	3	
А4		8	ПС250-200.02.106	Ребро	2	
А4		9	ПС250-200.02.107	Ребро	2	
А4		10	ПС250-200.02.108	Стрингер	1	
А4		11	ПС250-200.02.109	Ригель	2	
Б4		12	ПС250-200.02.110	Стойка		
				Полоса Б-2 10х45 ГОСТ 103-76 / ВСт3пс5-1 ГОСТ 535-79		
				ℓ = 2090 - 4,4 мм	2	14,76 кг
Б4		13	ПС250-200.02.111	Стойка		
				Лист Б-ПН-5 ГОСТ 19903-74 / ВСт3пс-5 ГОСТ 14637-79		
				ℓ = (1655±0,5 х 2090 - 4,4) мм	2	27,0 кг

Подп. и дата | Инв. № дубл. | Взам. инв. № | Подп. и дата | Инв. № подл.

Изм.	Лист	№ докум.	Подп.	Дата
Разраб.		Шаталов		7.01.83
Пров.		Кузнецова		14.01.83
ГИП		Левзнер		6.01.83
Н. контр.		Платунина		17.01.83
Утв.		Седов		17.01.83

ПС 250-200.02.100

Металлоконструкция

Лит.	Лист	Листов
Б	1	2

Союзгипроводхоз имени Е.Е. Алексеевского г. Москва

Формат А4

Формат	Зона	Поз.	Обозначение	Наименование	Кол.	Примечание
Б4		14	ПС250-200.02.113	Упор		
				Уголок Б-20х20х4 ГОСТ 8510-72 / ВСт3пс5-1 ГОСТ 535-79		
				ℓ = 2510 ± 2,7 мм	1	2,87 кг
Б4		15	ПС250-200.02.114	Накладка		
				Полоса Б-2 5х80 ГОСТ 103-76 / ВСт3пс5-1 ГОСТ 535-79		
				ℓ = 1880 ± 2,0 мм.	1	5,90 кг

Подп. и дата | Инв. № дубл. | Взам. инв. № | Подп. и дата | Инв. № подл.

Изм.	Лист	№ докум.	Подп.	Дата

ПС 250-200.02.100

Лист 2

Копировал: Марунина

Формат А4

ПС250-200.02.100 СБ

Серия 3.820 2-37 Выпуск 10

Инв.№ подл. | Подп. и дата | Взам. инв.№ | Инв.№ дубл. | Подп. и дата

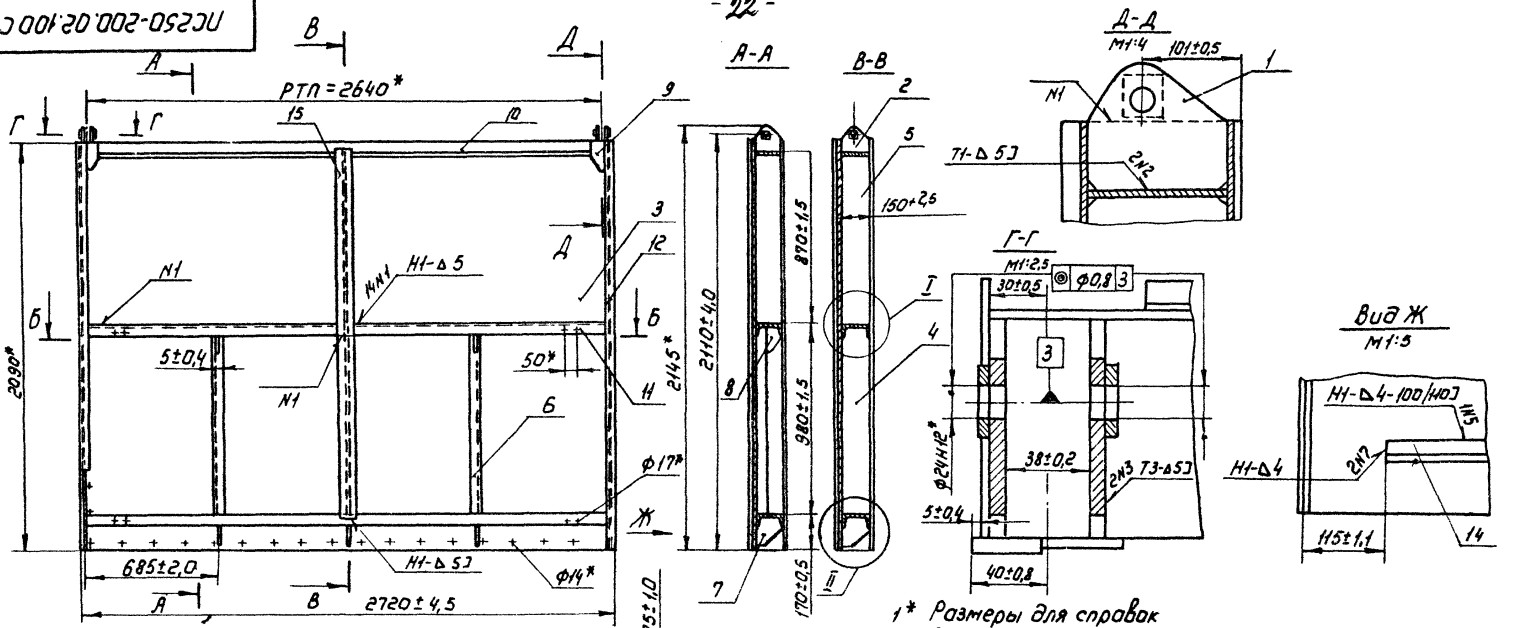

1* Размеры для справок

2. Сварка по ГОСТ 5264-80 электродами Э 42 ГОСТ 9467-75.

3. Сварку вести швом Т1-Δ4 по контуру прилегания деталей, кроме швов, указанных на чертеже.

4. Шероховатость поверхности деталей, выполненных без чертежа после обрезки - Rz160

5. РТП- расстояние между тонками подвеса

Изм.	Лист	№ докум.	Подп.	Дата
Разраб.		Шаталов		13.01.13
Пров.		Кузнецова		14.01.13
Т.контр.				
ГИП		Левзнер.		16.01.13
Н.контр.		Платунина		16.01.13
Утв.		Севов		17.01.13

ПС250-200.02.100 СБ

Металлоконструкция

Сборочный чертеж

Лит.	Масса	Масштаб
Б	377,0	1:20

Лист | Листов 1

Союзгипроводхоз имени Е.Е.Алексеевского г. Москва

Копировал: Маринина

Формат А3

ПС250-200.02.120

ПС250-200.02.120 - изображена,
ПС250-200.02.120-01-зеркальное отражение

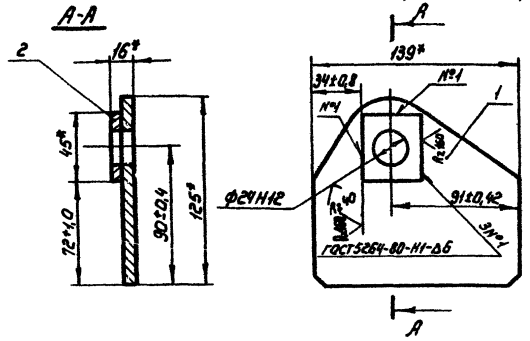

1* Размеры для справок.
2 Сварка электродом Э 42 ГОСТ 9467-75
3. Отверстие Ф24Н12 обработать после выполнения сварки.

Формат	Зона	Поз.	Обозначение	Наименование	Кол.	Примечание
				Детали		
А4		1	ПС250-200.02.121	Проушина	1	
Б4		2	ПС250-200.02.122	Шайба		
				Полоса Б-2 6х40 ГОСТ 103-75		
				ВСт3пс5-I ГОСТ 535-79		
				l = 40±0,3 мм.	1	0,08 кг

ПС250-200.02.120

Изм.	Лист	№ докум.	Подп.	Дата
Разраб.		Шаталов		2.02.83
Пров.		Кузнецова		4.02.83
Т.контр.				
Гип.		Левзнер		14.02.83
Н.контр.		Платунина		01.03.83
Утв.		Седов		17.02.83

Проушина

Лит.	Масса	Масштаб
Б	1,1	1:2,5

Лист | Листов 1

Союзгипроводхоз имени Е.Е. Алексеевского г. Москва

Копировал Марулина

Формат А4

Выпуск 10 | Перв. примеч. | Серия 3820.2-37 | Справ. №

Подп. и дата | Инв. № дубл. | Взам. инв. № | Подп. и дата | Инв. № подл.

ПС250-200.02.121

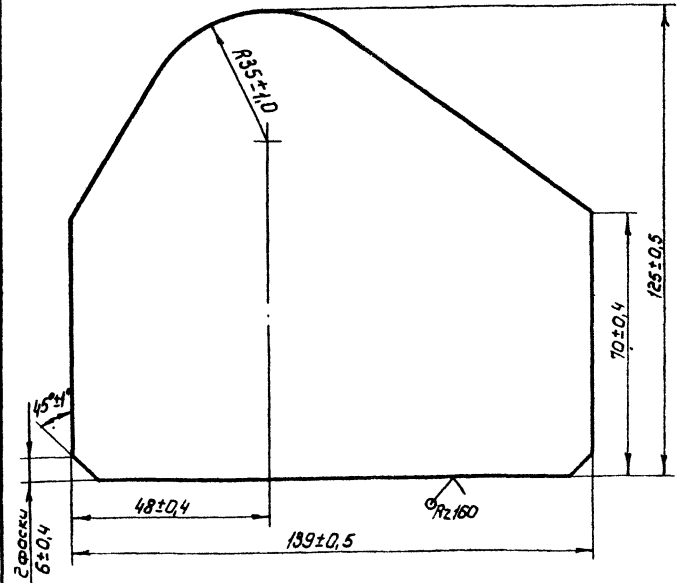

ПС250-200.02.121

Изм.	Лист	№ докум.	Подп.	Дата
Разраб.		Шаталов		2.02.83
Пров.		Кузнецова		4.02.83
Т.контр.				
Н.контр.		Платунина		01.03.83
Утв.		Левзнер		14.02.83

Проушина

Лит.	Масса	Масштаб
Б	1,0	1:1

Лист | Листов 1

Лист Б-ПН-10 ГОСТ 19903-74
ВСт3пс5 ГОСТ 14637-79

Союзгипроводхоз имени Е.Е. Алексеевского г. Москва

Копир: Марулина

Формат А4

ПС250-200.02.101

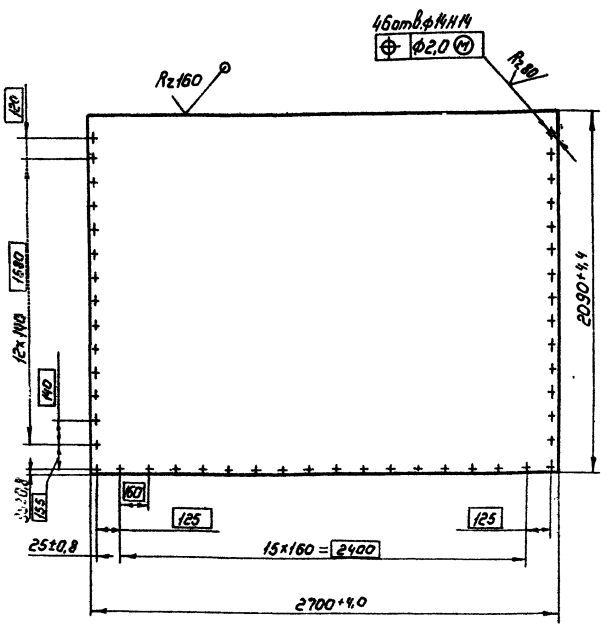

Изм.	Лист	№ докум.	Подп.	Дата
Разраб.		Шаталов		11.04.83
Пров.		Кузнецова		11.04.83
Т.контр.				
Н.контр.		Матюнина		11.04.83
Утв.		Левзнер		16.07.83

Обшивка

Лит.	Масса	Масштаб
Б	220,0	1:20

Лист Листов 1

Лист Б-ПН-5 ГОСТ 19903-74
ВСт3пс5 ГОСТ 14637-79

Союзгипроводхоз имени Е.Е. Алексеевского г. Москва

Серия 3.820.2-37 Выпуск 10

Перв. примен.

Справ. №

Инв. № подл. | Подп. и дата | Взам. инв. № | Инв. № дубл. | Подп. и дата

ПС250-200.02.102

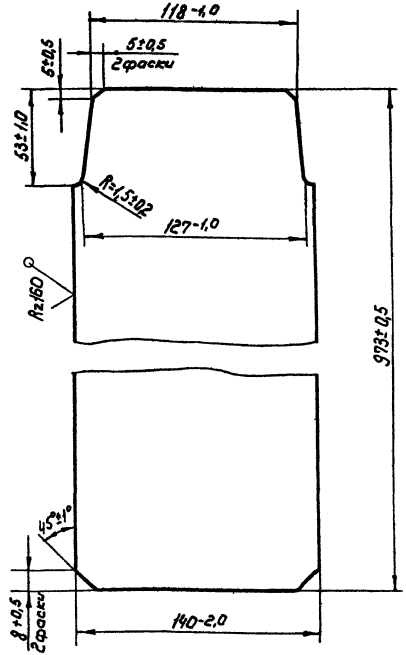

Изм.	Лист	№ докум.	Подп.	Дата
Разраб.		Шаталов		11.04.83
Пров.		Кузнецова		11.04.83
Т.контр.				
Н.контр.		Матюнина		11.04.83
Утв.		Левзнер		16.07.83

Ребро

Лит.	Масса	Масштаб
Б	5,3	1:2

Лист Листов 1

Лист Б-ПН-5 ГОСТ 19903-74
ВСт3пс5 ГОСТ 14637-79

Союзгипроводхоз имени Е.Е. Алексеевского г. Москва

Серия 3.820.2-37 Выпуск 10

Перв. примен.

Справ. №

Инв. № подл. | Подп. и дата | Взам. инв. № | Инв. № дубл. | Подп. и дата

Серия 3.820.2-37 Выпуск 10

Перв. примен.

Справ. №

Инв. № подл. | Подп. и дата | Взам. инв. № | Инв. № дубл. | Подп. и дата

ПС250-200.02.103

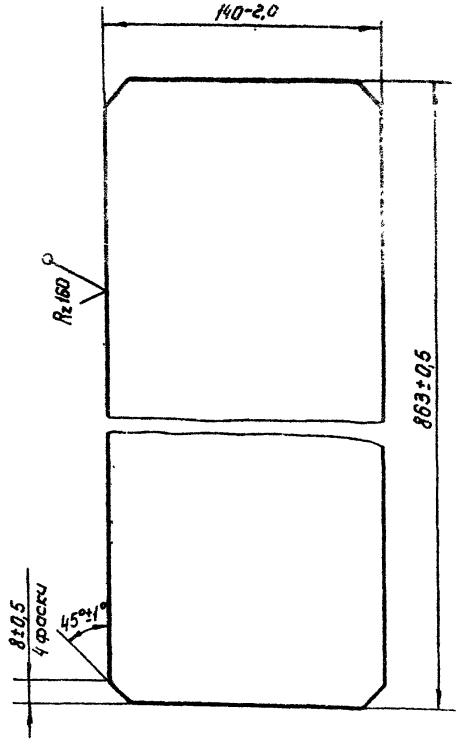

Изм.	Лист	№ докум.	Подп.	Дата
Разраб.	Шаталов			12.01.83
Пров.	Кузнецова			14.01.83
Т.контр.				
Н.контр.	Платунина			17.01.83
Утв.	Левзнер			17.01.83

Ребро

Лит.	Масса	Масштаб
Б	4,75	1:2
Лист	Листов 1	

Лист

Б-ПН-5 ГОСТ 19903-74
ВСт3пс5 ГОСТ 14637-79

Союзгипроводхоз имени Е.Е. Алексеевского г. Москва

Формат А4

ПС250-200.02.104

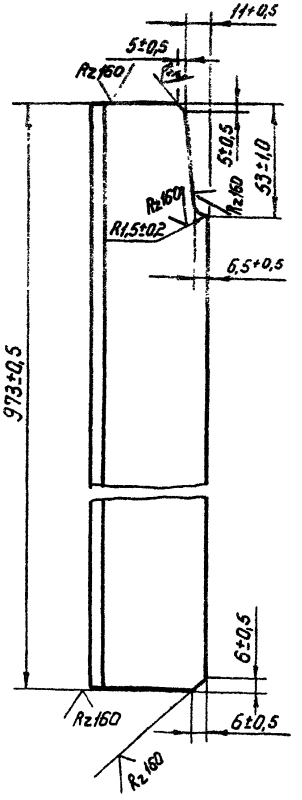

Изм.	Лист	№ докум.	Подп.	Дата
Разраб.	Шаталов			12.01.83
Пров.	Кузнецова			14.01.83
Т.контр.				
Н.контр.	Платунина			17.01.83
Утв.	Левзнер			17.01.83

Стойка

Лит.	Масса	Масштаб
Б	4,1	1:2
Лист	Листов 1	

Уголок Б-56х56х5 ГОСТ 8509-72
Ст3пс5-II ГОСТ 535-79

Союзгипроводхоз имени Е.Е. Алексеевского г. Москва

Копировал: Марунина

Формат А4

Серия 3.820.2-37 Выпуск 10 Перв. примен.

Справочный

ПС 250-200.02.105

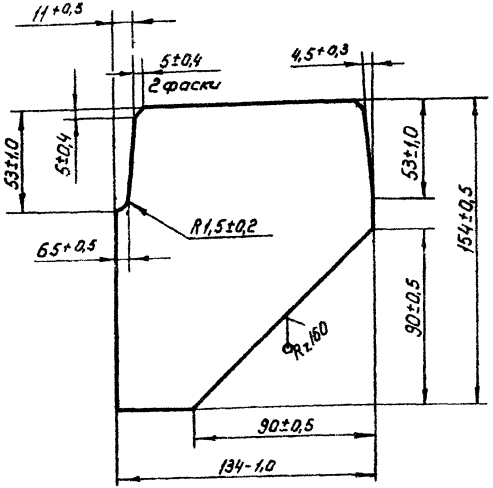

Изм.	Лист	№ докум.	Подп.	Дата
Разраб.		Шаталов		9.12.83
Пров.		Кузнецова		14.12.83
Т. контр.				
Н. контр.		Платунина		17.12.83
Утв.		Певзнер		18.12.83

ПС 250-200.02.105

Ребро

Лит.	Масса	Масштаб
Б	0,64	1:2

Лист | Листов 1

Лист Б-ПН 5 ГОСТ 19903-74
ВСт3пс5 ГОСТ 14637-79

Союзгипроводхоз имени Е.Е. Алексеевского г. Москва

Формат А4

Инв. № подл. | Подп. и дата | Взам. инв. № | Инв. № дубл. | Подп. и дата

Серия 3.820.2-37 Выпуск 10 Перв. примен.

Справ. №

Подп. и дата | Инв. № дубл. | Взам. инв. № | Подп. и дата

ПС 250-200.02.106

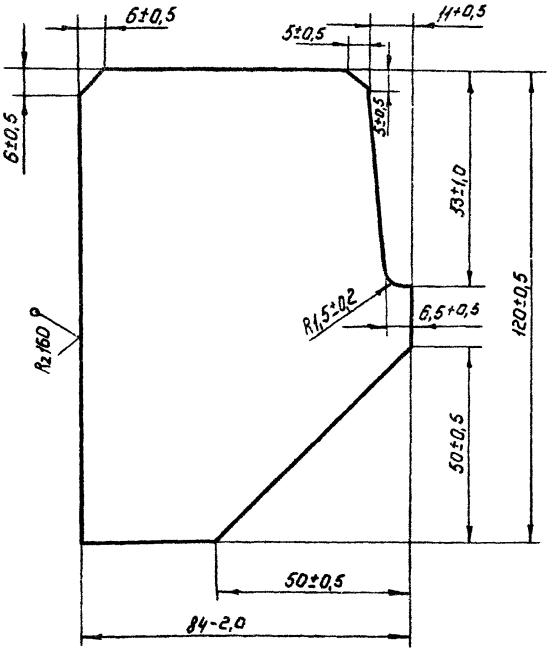

Изм.	Лист	№ докум.	Подп.	Дата
Разраб.		Шаталов		9.12.83
Пров.		Кузнецова		14.12.83
Т. контр.				
Н. контр.		Платунина		17.12.83
Утв.		Певзнер		18.12.83

ПС 250-200.02.106

Ребро

Лит.	Масса	Масштаб
Б	0,35	1:1

Лист | Листов 1

Лист Б-ПН 5 ГОСТ 19903-74
ВСт3пс5 ГОСТ 14637-79

Союзгипроводхоз имени Е.Е. Алексеевского г. Москва

Копировал: Мартынина

Формат А4

ПС250-200.02.108

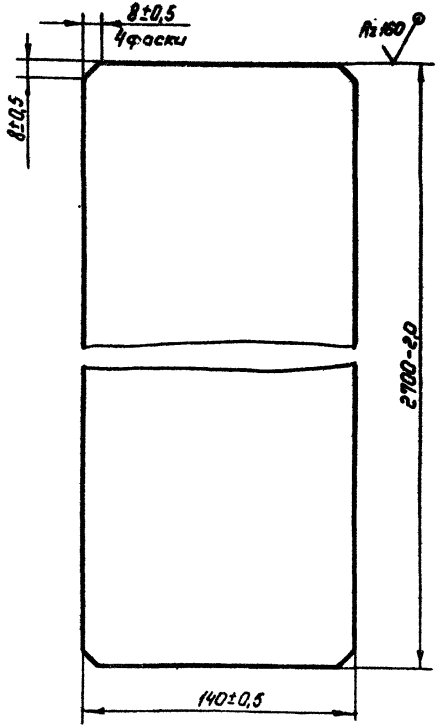

Изм.	Лист	№ докум.	Подп.	Дата	ПС250-200.02.108		
Разраб.		Шаталов		12.02.83	Стрингер	Лит. Б	Масса 14,8 / Масштаб 1:2
Пров.		Кузнецова		14.02.83		Лист	Листов 1
Т. контр.							
Н. контр.		Платунина		01.03.83	Лист Б-ПН-5 ГОСТ 19903-74 / ВСт3пс5 ГОСТ 14637-79	Союзгипроводхоз имени Е.Е. Алексеевского г. Москва	
Утв.		Певзнер		16.03.83			

Формат А4

Серия 3.820.2-37 Вд

ПС250-20

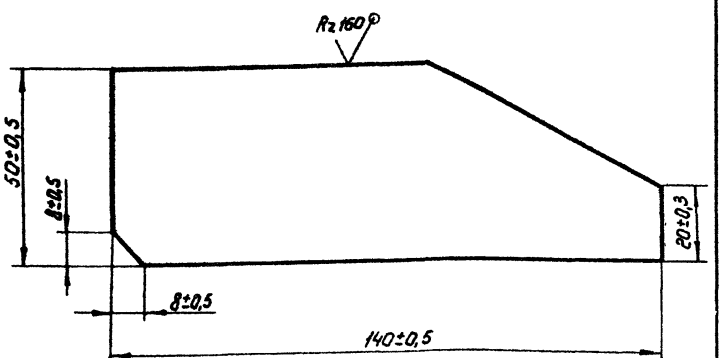

Изм.	Лист	№ докум.	Подп.	Дата	ПС250-200.02.107		
Разраб.		Шаталов		12.02.83	Ребро	Лит. Б	Масса 0,30 / Масштаб 1:1
Пров.		Кузнецова		14.02.83		Лист	Листов 1
Т. контр.							
Н. контр.		Платунина		01.03.83	Лист Б-ПН-5 ГОСТ 19903-74 / ВСт3пс5 ГОСТ 14637-79	Союзгипроводхоз имени Е.Е. Алексеевского г. Москва	
Утв.		Певзнер		16.03.83			

Копировал: Марулина

Формат А4

Перв. примен. | Справ. № | Подп. и дата | Инв. № дубл. | Взам. инв. № | Подп. и дата | Инв. № подл.

ПС250-200.02.200

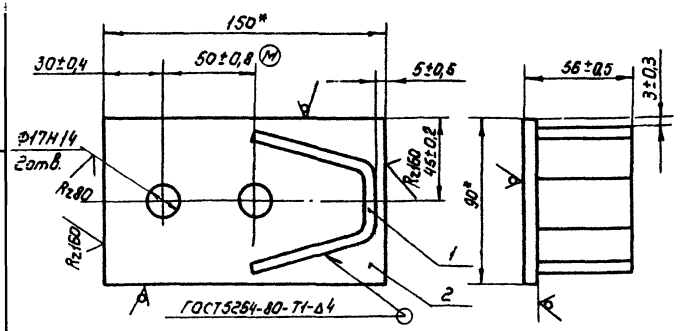

1.* Размер для справок

2. Сварка электродам Э 42 по ГОСТ 9467-75

Зона	Поз	Обозначение	Наименование	Кол.	Примечание
			Детали		
А4	1	ПС250-200.02.201	Упор	1	
Б4	2	ПС250-200.02.202	Основание		
			Полоса Б-2 Б×90 ГОСТ 103-76 / ВСт3пс5-II ГОСТ 535-79	1	0,53кг
			ℓ = 150±0,5		

ПС250-200.02.200

Изм.	Лист	№ докум.	Подп.	Дата
Разраб.		Шаталов		12.12.83
Пров.		Кузнецова		12.12.83
Т. контр.				
ГИП		Левзнер		01.01.83
Н. контр.		Платунина		01.01.83
Утв.		Левзнер		01.01.83

Упор

Лит.	Масса	Масштаб
Б	0,8	1:2
Лист	Листов 1	

Союзгипроводхоз имени Е.Е. Алексеевского г. Москва

Копировал: Юркова Формат А4

Серия 3.820.2-37 Выпуск 10

Справ. №

Перв. примен.

Подп. и дата

Инв. № дубл.

Взам. инв. №

Подп. и дата

Инв. № подл.

ПС250-200.02.201

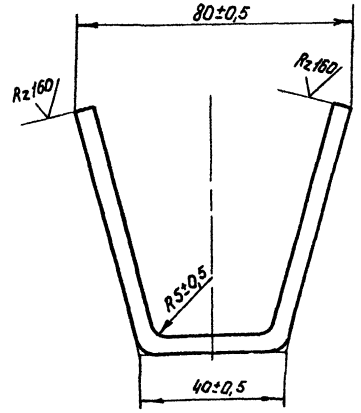

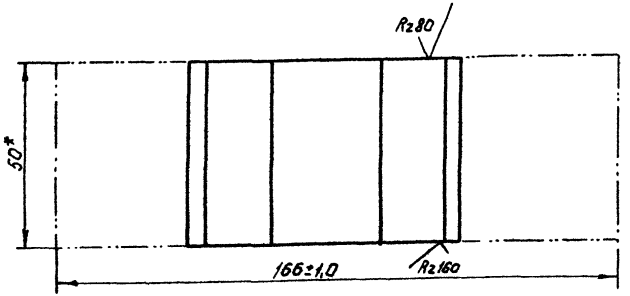

* Размер для справок

ПС250-200.02.201

Изм.	Лист	№ докум.	Подп.	Дата
Разраб.		Шаталов		12.12.83
Пров.		Кузнецова		12.12.83
Т. контр.				
Н. контр.		Платунина		01.01.83
Утв.		Левзнер		01.01.83

Упор

Лит.	Масса	Масштаб
Б	0,33	1:1
Лист	Листов 1	

Полоса Б-2 5л 50 ГОСТ 103-76 / ВСт3пс5-II ГОСТ 535-79

Союзгипроводхоз имени Е.Е. Алексеевского г. Москва

Копировал: Марушина Формат А4

ПС250-200.03.000Г4

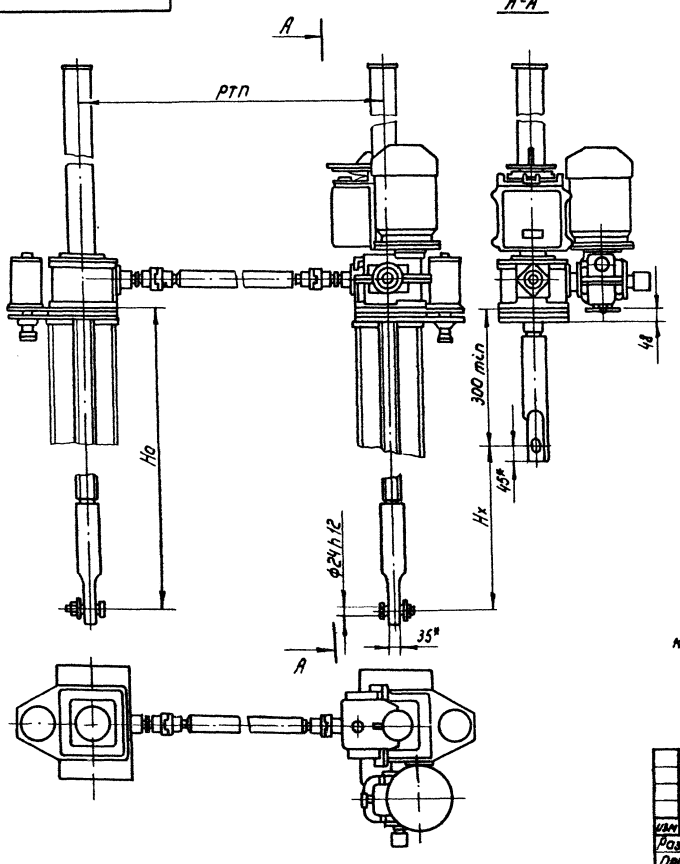

Таблица N1

Техническая характеристика подъемника

Резьба грузового винта	Усилие в тс. наиб.			Но, м наиб.	Время подъема затвора на 1м в мин.	
	Тяговое Т	Посадочное П	Дожимное Д		Электродвигателем	Вручную
Трап 60×(2×8)	2×2,5	2×2,5	2×3,0	3,65	8	9

Таблица 2

Данные на заказ по затвору

Усилие тяговое потребное, тс	Тз	3,63
Усилие посадочное потребное, тс	Пз	3,13
Расстояние от подошвы подъемника до оси проушины опущенного затвора, м	Но	2,36
Полный ход затвора, м	Нх	2,06
Расстояние точек подвеса затвора, м	РТП	2,64
Датчик положения затвора	—	ДП3 250 вариант 9
Теоретическая масса подъемника, кг	Q	259,0
Количество подъемников на заказ, шт	П	1

1. На разрезе А-А винт грузовой показан в крайнем верхнем положении.
2. Технические условия по ТУ33-55-77

Изм.	Лист	№ докум.	Подп.	Дата
Разраб.		Шаталов		12.02.83
Пров.		Кузнецова		14.02.83
Т. контр.				
ГИП		Певзнер		16.2.83
Н. контр.		Платунина		01.03.83
Утв.		Седов		17.02.83

ПС 250-200.03.000 Г4

Подъемник винтовой 5ЭВД Габаритный чертеж

Лит.	Масса	Масштаб
Б	см. табл. N2	1:10

Лист | Листов

Союзгипроводхоз имени Е.Е. Алексеевского г. Москва

Копировал: Марулина

Формат А3

Серия 3.824.2-31

Справ. №

Перв. примеч.

Подп. и дата

Инв. № подл.

Взам. инв. №

Инв. № дубл.

ПС250-200.04.000 ГЧ

А-А

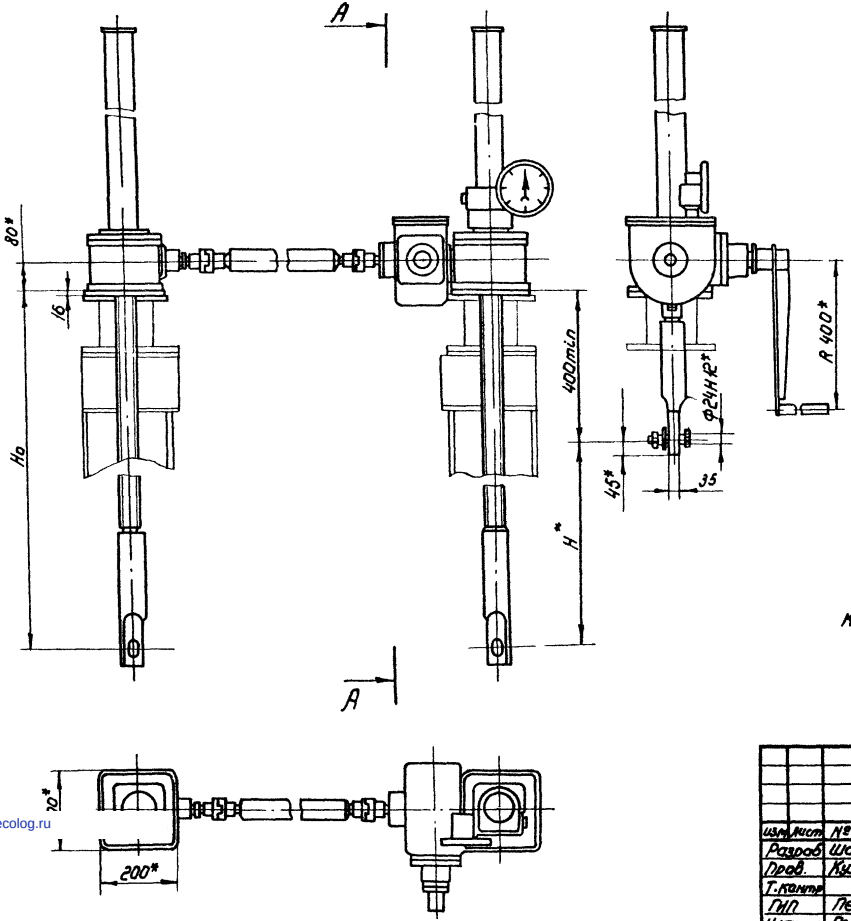

Таблица №1

Техническая характеристика подъемника

Резьба грузового винта	Усилие, тс наиб.			Но, м наиб	Усилие на рукоятке прит, кгс	Время подъема затвора на 1 м, в мин
	Тяговое Т	посадочное П	Должимное Д			
Трап 60х(2х8)	2х2,5	2х2,5	2х3,0	3,65	12	18

Таблица №2

Данные на заказ по затвору

Усилие тяговое потребное, тс	Тз	3,63
Усилие посадочное потребное, тс	Пз	3,13
Расстояние от подошвы подъемника до оси проушины опущенного затвора, м	Но	2,45
Полный ход затвора, м	Нх	2,05
Расстояние точек подвеса затвора, м	РТП	2,64
Указатель положения затвора		УПР 258
Теоретическая масса подъемника, кг	Q	257
Количество подъемников на заказ, шт.	П	1

1. На разрезе А-А винт грузовой показан в крайнем верхнем положении.

2. Технические требования по ТУ33-56-77

Изм.	Лист	№ докум.	Подп.	Дата	ПС250-200.04.000 ГЧ			
Разраб.		Шаталов		12.2.73	Подъемник винтовой 5ВД. Габаритный чертеж.	Лит.	Масса	Масштаб
Пров.		Кузнецова		4.02.73		Б	см. табл.2	1:10
Т.контр.						Лист	Листов 1	
ГИП		Левзнер		6.02.73		Союзгипроводхоз имени Е.Е. Алексеевского г. Москва		
Н.контр.		Татьянина		9.02.73				
Утв.		Севаев		12.02.73				

Копировал: Марулина

Формат А3

gost.e-ecolog.ru