ТИПОВАЯ ДОКУМЕНТАЦИЯ НА КОНСТРУКЦИИ ИЗДЕЛИЯ И УЗЛЫ ЗДАНИЙ И СООРУЖЕНИЙ

СЕРИЯ 3.820.2-37

ЗАТВОРЫ ПЛОСКИЕ ПОВЕРХНОСТНЫЕ СКОЛЬЗЯЩИЕ

ВЫПУСК 9.

РАБОЧИЕ ЧЕРТЕЖИ ЗАТВОРА 2,0 × 3,0

18757/10

цена 1 22

gost.e-ecolog.ru

ТИПОВАЯ ДОКУМЕНТАЦИЯ НА КОНСТРУКЦИИ ИЗДЕЛИЯ И УЗЛЫ ЗДАНИИ И СООРУЖЕНИЙ

СЕРИЯ 3.820.2-37

ЗАТВОРЫ ПЛОСКИЕ ПОВЕРХНОСТНЫЕ СКОЛЬЗЯЩИЕ

ВЫПУСК 9

РАБОЧИЕ ЧЕРТЕЖИ ЗАТВОРА 2,0 × 3,0

Примененные типовые проекты:

Типовой проект 820-165 „Подъемники винтовые для затворов гидротехнических сооружений грузоподъемностью 20 тс модели В-73". Подъемник с электроприводом 1032. Альбом 1, 15, 18. Подъемник с ручным приводом 1084. Альбом 1, 6. (Распространяет Казахский филиал ЦИТП).

РАЗРАБОТАН
ИНСТИТУТОМ СОЮЗГИПРОВОДХОЗ
В/О СОЮЗВОДПРОЕКТ
МИНВОДХОЗОМ СССР

УТВЕРЖДЕН МИНВОДХОЗОМ СССР
ПРОТОКОЛ N 473 ОТ 16 АПРЕЛЯ 1982г
ВВЕДЕН В ДЕЙСТВИЕ МИНВОДХОЗОМ СССР

ГЛАВНЫЙ ИНЖЕНЕР ИНСТИТУТА А.Ф.Кондратьев
ГЛАВНЫЙ ИНЖЕНЕР ПРОЕКТА А.Л.Певзнер

Содержание

Обозначение	Наименование	Стр.
ПС 200-300.00.000	Затвор поверхностный скользящий для отверстий 2,0х3,0	3
ПС200-300.00.000СБ	Затвор поверхностный скользящий для отверстий 2,0х3,0 Сборочный чертеж	4
ПС200-300.00.000 ВС	Затвор поверхностный скользящий для отверстий 2,0х3,0 ведомость спецификаций	5
ПС200-300.00.000ВП	Затвор поверхностный скользящий для отверстий 2,0х3,0 ведомость покупных изделий	6
ПС200-300.01.000	Рама	7
ПС200-300. 01.300	Балка пороговая	7
ПС200-300.01.000 СБ	Рама. Сборочный чертеж	8
ПС200-200. 01.300 СБ	Балка пороговая. Сборочный чертеж.	9
ПС200-200.01.301	Косынка	9
ПС200-300.01.100	Марка верхняя	10
ПС200-200.01.101	Ребро	10
ПС200-300.01.100СБ	Марка Верхняя. Сборочный чертеж.	11
ПС200-300.01.200	Стойка	12
ПС200-300.01.200СБ	Стойка. Сборочный чертеж	13
ПС200-200. 01.201	Косынка	14
ПС200-300.01.201	Швеллер	14
ПС200-300 . 02.000	Затвор	15
ПС200-300.02.000СБ	Затвор. Сборочный чертеж	16
ПС200-300. 02 001	Накладка	17
ПС200-300.02.002	Накладка	17
ПС200-300.02.000	Металлоконструкция	18
ПС200-300. 02.000 СБ	Металлоконструкция Сборочный чертеж	19
ПС200-300.02.101	Обшивка	20
ПС200-300.02. 102	Косынка	20
ПС200-300.02 103	Косынка	21
ПС200-300.02.104	Накладка	21
ПС200-300.02.105	Ребро	22
ПС200-300.02.106	Ребро	22
ПС200-300.02.107	Ребро	23
ПС200-300.02.108	Стойка	23
ПС200-300.02.109	Стойка	24
ПС200-300.02.110	Ригель	24
ПС200-300.02.111	Ребро	25
ПС200-300.02.112	Подвеска	25
ПС150-100.02.200	Упор	26
ПС200-300.03.000	Колонка	26
ПС150-100.02.200СБ	Упор. Сборочный чертеж	27
ПС150-100.02.201	Упор	27
ПС200-300.03.000СБ	Колонка. Сборочный чертеж	28
ПС200-300.03.001	Основание	28
ПС200-300.04.000ГЧ	Подъемник винтовой 10ЭВ Габаритный чертеж	29
ПС200-300.05.000ГЧ	Подъемник винтовой 10В Габаритный чертеж	30

Серия 3.820.1-37 Выпуск 9

Инв.№подл. | Подп. и дата | Взам.инв.№

Копировал: Морулина

Формат	Зона	Поз.	Обозначение	Наименование	Кол.	Примечание
				Документация		
А5			ПС200-300.00.000 СБ	Сборочный чертеж		
А3			ПС200-300.00.000 ВС	Ведомость спецификаций		
А3			ПС200-300.00.000 ВП	Ведомость покупных изделий		
А3			ПС200-300.04.000 ГЧ	Подъемник винтовой 103В		
А3			ПС200-300.05.000 ГЧ	Подъемник винтовой 10В		
				Сборочные единицы		
А4		1	ПС200-300.01.000	Рама	1	
А4		2	ПС200-300.02.000	Затвор	1	
А4		3	ПС200-300.03.000	Колонка	1	
				Стандартные изделия		
		4		Болт М20х60.46.02		
				ГОСТ 7798-70	4	
		5		Гайка М20.8.02		
				ГОСТ 5915-70	4	
		6		Шайба 20.04.02		
				ГОСТ 10906-78	4	

Инв.№ подл. | Подп. и дата | Взам.инв.№ | Инв.№ дубл. | Подп. и дата

Изм.	Лист	№ докум.	Подп.	Дата
Разраб.	Напрасников			10.01.83
Пров.	Кузнецова			10.01.83
Н.контр.	Певзнер			21.01.83
Утв.	Плотникова			31.01.83
Гл.инж.	Седов			31.01.83

ПС200-300.00.000

Затвор поверхностный скользящий для отверстий 2,0х3,0

Лит	Лист	Листов
Б	1	2

Союзгипроводхоз имени Е.Е.Алексеевского г. Москва

Формат А4

Формат	Зона	Поз.	Обозначение	Наименование	Кол.	Примечание
				Переменные данные для исполнений		
				ПС200-300.00.000		
				Сборочные единицы		
А4		7	336Ф 873.140 000	Подъемник винтовой 103В	1	
				ПС200-300.00.000-01		
				Сборочные единицы		
А4		7	336Ф 873.070.000	Подъемник винтовой 10В	1	

Инв.№ подл. | Подп. и дата | Взам.инв.№ | Инв.№ дубл. | Подп. и дата

Изм.	Лист	№ докум.	Подп.	Дата

ПС200-300.00.000

Лист 2

Копировал: Марчика

Формат А4

ПС200-300.00.000СБ

-4-

Рис.1

Рис 2

Остальное - см. рис. 1

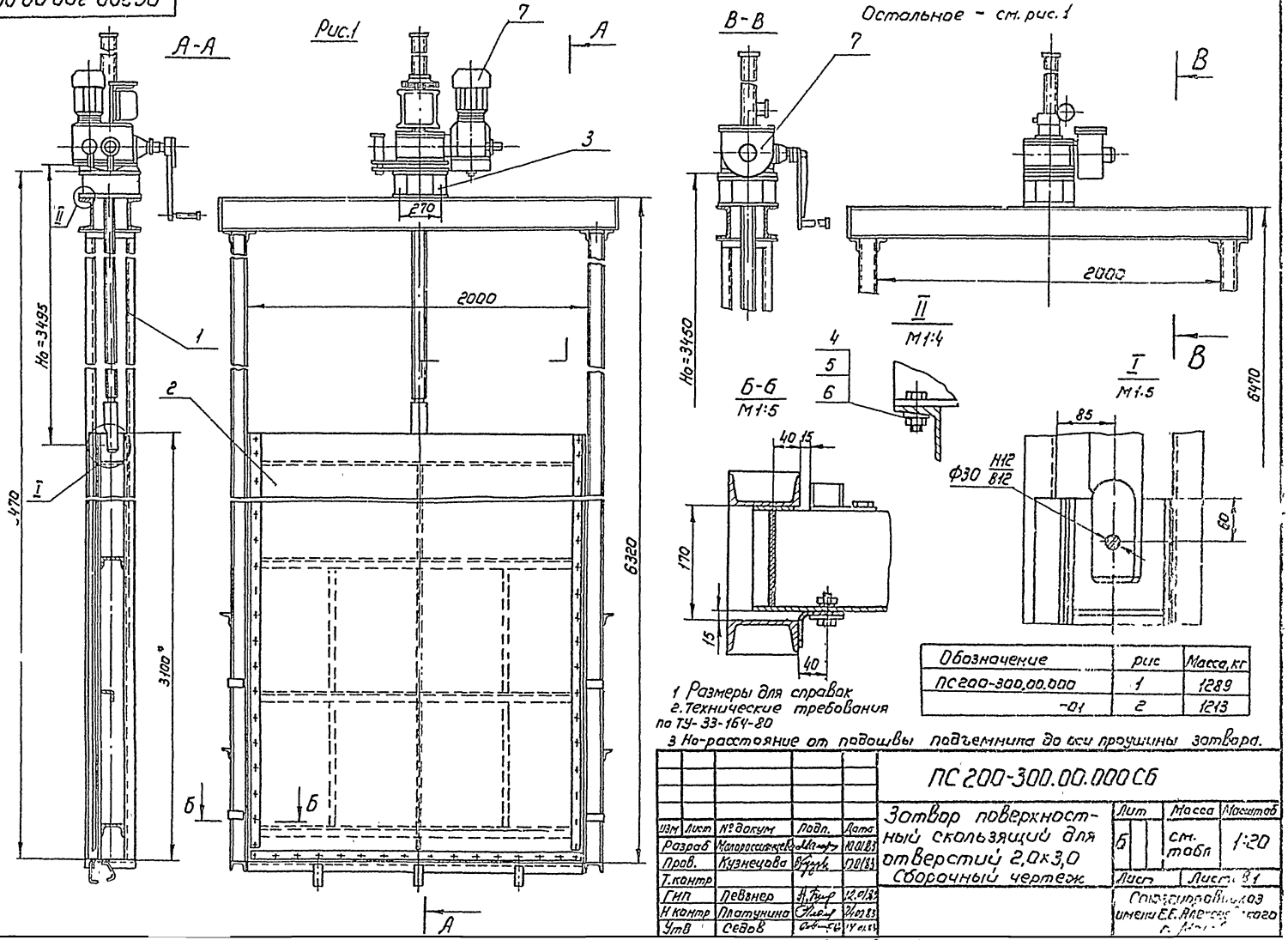

Обозначение	рис	Масса, кг
ПС200-300.00.000	1	1289
-01	2	1213

1 Размеры для справок
2. Технические требования по ТУ-33-164-80
3 Но-расстояние от подошвы подъемника до оси проушины затвора.

Изм	Лист	№ докум	Подп.	Дата
Разраб		Малороссиянцева		10.01.83
Пров.		Кузнецова		10.01.83
Т.контр				
ГИП		Певзнер		12.01.83
Н контр		Платунина		14.01.83
Утв		Седов		14.01.83

ПС 200-300.00.000 СБ

Затвор поверхностный скользящий для отверстий 2,0х3,0
Сборочный чертеж

Лит	Масса	Масштаб
Б	см. табл	1:20

Лист | Листов 1

Союзгипроводхоз имени Е.Е. Алексеевского г. Москва

Серия 3.820.2-37. Выпуск 9

Инв.№ подл. | Подп. и дата | Взам. инв.№ | Инв.№ дубл. | Подп. и дата

Выпуск 9

Серия 3.820.2-37

№ строки	Обозначение	Наименование	Куда входит: Обозначение	Кол	Общее кол.	Примечание
1	ПС 200-300.00.000	Затвор поверхностный скользящий				
2		для отверстий 2,0х3,0м			1	
3	ПС200-300.01.000	Рама	ПС200-300.00.000		1	
4	ПС200-300.01.100	Марка верхняя	ПС200-300.01.000	1	1	
5	ПС200-300.01.200	Стойка	ПС200-300.01.000	2	2	
6	ПС200-200.01.300	Балка пороговая	ПС200-300.01.000	1	1	
7	ПС200-300.02.000	Затвор	ПС200-300.00.000	1	1	
8	ПС200-300 02.100	Металлоконструкция	ПС200-300.02.000	1	1	
9	ПС200-300.03.000	Колонка	ПС200-300.00.000	1	1	
10						
11	Переменные данные для исполнений:					
12						
13		ПС 200-300.00.000				
14						
15		Ведомость спецификаций подъемни-				
16		ка винтового 10 ЭВ				
17		33БФ В73 140.000 ВС			1	
18						
19		ПС200-300.00.000-01				
20						
21		Ведомость спецификаций подъемника				
22		винтового 10В				
23		33БФ В73 070.000 ВС			1	
24						
25						
26						

Инв. № подл. | Подп. и дата | Взам. инв. № | Инв. № дубл. | Подп. и дата

Изм	Лист	№ докум	Подп	Дата
Разраб		Макаровский		10.01.83
Пров.		Кузнецова		10.01.83
ГИП		Певзнер		10.01.83
Н. контр		Платунина		2/02.83
Утв		Седов		14.01.83

ПС 200-300.00.000 ВС

Затвор поверхностный скользящий для отверстий 2,0х3,0м

Ведомость спецификаций

Лит	Лист	Листов
Б		1

Союзгипроводхоз имени Е.Е. Алексеевского г. Москва

Копировал: Марулина

Формат А3

№ строки	Наименование	Обозначение документа на поставку	-6- Поставщик	Куда входит (обозначение)	Количество: на изделие	в комплекты	на регулир.	Всего	Примечание
1									
2	Крепежные изделия								
3	Болт М12х35.46.02	ГОСТ 7798-70		ПС200-300.01.000	4			4	
4				ПС200-300.02.000	54			54	
5					58			58	
6	М12х40.4,6 02	ГОСТ 7798-70		ПС200-300.02.000	8			8	
7	М16х60 4,6 02	ГОСТ 7798-70		ПС200-300.01.000	4			4	
8	М20х60 4.6 02	ГОСТ 7798-70		ПС200-300.00.000	4			4	
9	Гайка М12.8.02	ГОСТ 5915-70		ПС200-300.02.000	62			62	
10				ПС200-300.01 000	4			4	
11					66			66	
12	М20.8.02	ГОСТ 5915-70		ПС200-300.01.000	4			4	
13	М16.8.02	ГОСТ 5915-70		ПС200-300.00.000	4			4	
14	Шайба 12.65Г 02	ГОСТ 6402-70		ПС200-300.02.000	62			62	
15	12.04.02	ГОСТ 11371-78		ПС200-300.01.000	4			4	
16	16.04.02	ГОСТ 11371-78		ПС200-300.01.000	4			4	
17	12.04.02	ГОСТ 10906-78		ПС200-300.01 000	4			4	
18				ПС200-300.02.000	8			8	
19					12			12	
20	20.04.02	ГОСТ 10906-78		ПС200-300.00.000	4			4	
21	16.04.02	ГОСТ 10906-78		ПС200-300.01.000	4			4	
22									
23		Различия исполнений ПС200-300.00 000 и							
24		ПС200-300.00.000-01	по сборочному чертежу						

Изм	Лист	№ докум	Подп	Дата
Разраб		Колоссиянцев	[illegible]	10.01.83
Пров		Кузнецова	[illegible]	10.01.83
ГИП		Певзнер	[illegible]	10.01.83
Н.контр.		Платунина	[illegible]	10.01.83
Утв		Седов	[illegible]	[illegible]

ПС 200-300.00.000 ВП

Затвор поверхностный скользящий для отверстий 2,0х3,0м

Ведомость покупных изделий

Лит	Лист	Листов
Б		1

Союзгипроводхоз имени Е.Е. Алексеевского г. Москва

Копировал [illegible]

Подп. и дата | Инв. № дубл. | Взам. инв. № | Подп. и дата | № подл.

Серия 3.820.2-37 Выпуск 9

Формат	Зона	Поз	Обозначение	Наименование	Кол.	Примечание
				Документация		
А3			ПС200-300.01.000СБ	Сборочный чертеж		
				Сборочные единицы		
А4		1	ПС200-200.01.300	Балка пороговая	1	
А4		2	ПС200-300.01.100	Марка Верхняя	1	
А4		3	ПС200-300.01.200	Стойка	1	
А4		4	-01	Стойка	1	
				Стандартные изделия		
				Болты ГОСТ 7798-70		
		5		М12х35.46.02	4	
		6		М16х60.46.02	4	
				Гайки ГОСТ 5915-70		
		7		М12.8.02	4	
		8		М16.8.02	4	
				Шайбы ГОСТ 11371-78		
		9		12.04.02	4	
		10		16.04.02	4	
				Шайбы ГОСТ 10906-78		
		11		12.04.02	4	
		12		16.04.02	4	

Изм	Лист	№ докум	Подп.	Дата
Разраб.		Чагороссоянцев		
Пров.		Кузнецова		10.01.83
ГИП		Певзнер		12.01.83
Н.контр.		Платунина		25.01.83
У в.		Седов		14.01.83

ПС 200-300.01.000

Рама

Лит	Лист	Листов
Б	1	2

Союзгипроводхоз имени Е.Е. Алексеевского г. Москва

Формат А4

Формат	Зона	Поз	Обозначение	Наименование	Кол.	Примечание
				Документация		
А4			ПС200-200.01.300СБ	Сборочный чертеж		
				Детали		
А4		1	ПС200-200.01.301	Косынка	2	
Б4		2	ПС200-200.01.302	Порог		
				Уголок Б-75х50х5 ГОСТ 8510-72 / ВСт3пс5-I ГОСТ 535-79		
				ℓ = 1995-2 мм	1	9,55 кг
Б4		3	ПС200-200.01.303	Анкер		
				Полоса Б-5х50 ГОСТ 103-76 / ВСт3пс5-I ГОСТ 535-79		
				ℓ = 155±0,5 мм	3	0,97 кг
Б4		4	ПС200-200.01.304	Анкер		
				Полоса Б-5х50 ГОСТ 103-76 / ВСт3пс5-I ГОСТ 535-79		
				ℓ = 155±0,5 мм	3	0,97 кг

Подп. и дата | Инв. № дубл. | Взам. инв. № | Подп. и дата | Инв. № подл.

Изм	Лист	№ докум	Подп	Дата
Разраб		Чагороссоянцев		
Пров		Кузнецова		10.01.83
ГИП		Певзнер		12.01.83
Н.контр.		Платунина		25.01.83
Утв.		Седов		14.01.83

ПС 200-200.01.300

Балка пороговая

Лит	Лист	Листов
Б		1

Союзгипроводхоз имени Е.Е. Алексеевского г. Москва

Копировал: Марунина

Формат А4

ПС 200-300 01.000 СБ

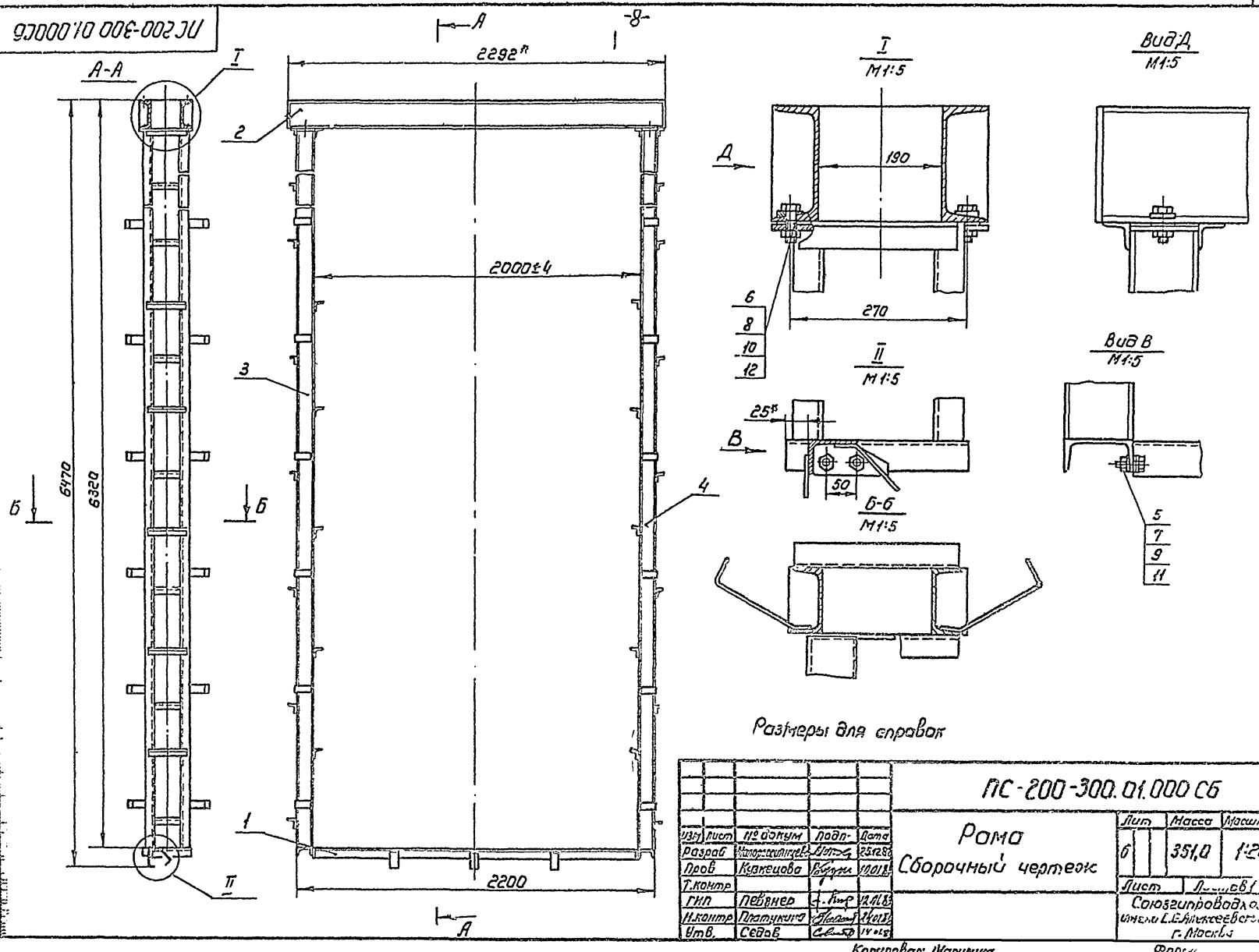

Размеры для справок

					ПС-200-300.01.000 СБ			
Изм	Лист	№ докум	Подп.	Дата	Рама Сборочный чертеж	Лит	Масса	Масштаб
Разраб		Малоросийцев		25.12.86		Б	351,0	1:20
Пров		Кузнецова		10.01.87				
Т.контр						Лист	Листов 1	
ГИП		Певзнер		12.01.87		Союзгипроводхоз имени Е.Е.Алексеевского г. Москва		
Н.контр		Платунина		24.01.87				
Утв.		Седов		14.01.87				

Копировал: Марулина

Формат

ПС200-200.01.300С6

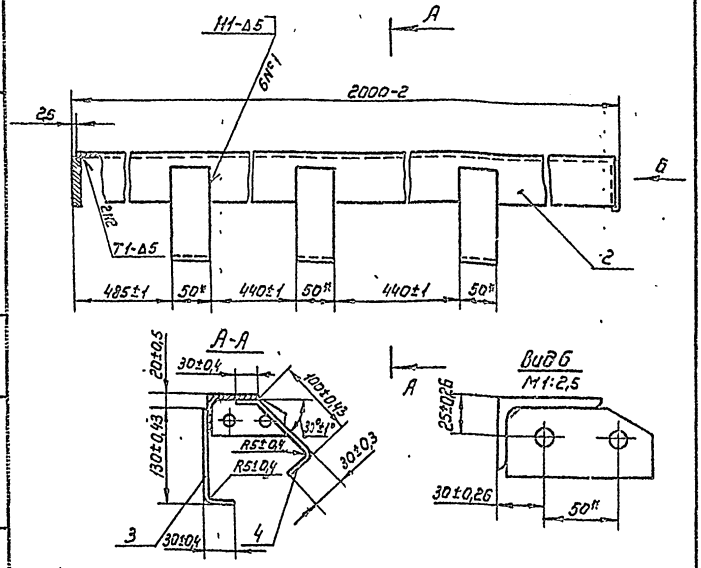

1. Сварка по ГОСТ 5264-80 электродом Э-42 ГОСТ 9467-75

2. Шероховатость поверхности деталей выполненных без чертежа после обрезки Rz160

					ПС200-200.01.300С6			
Изм.	Лист	№ докум.	Подп.	Дата	Балка пароговая Сборочный чертеж	Лит	Масса	Масштаб
Разраб.		Чапрасиянцев		25.12.83		Б	12,2	1:5
Пров.		Кузнецова		10.01.83		Лист	Листов 1	
Т.контр.						Союзгипроводхоз имени Е.Е. Алексеевского г. Москва		
ГИП		Певзнер		10.01.83				
Н.контр.		Платунина		10.01.83				
Утв.		Седов		10.01.83				

Формат А4

Серия 3.820.2-37 Выпуск 9

Перв. примеч. | Справ. № | Подп. и дата | Инв. № дубл. | Взам. инв. № | Подп. и дата | Инв. № подл.

ПС200-200.01.301

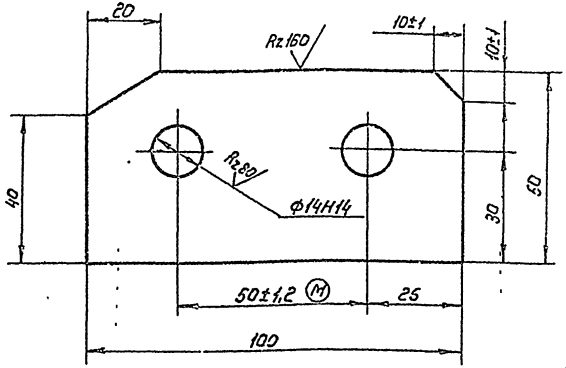

Неуказанные предельные отклонения размеров по $\pm \frac{IT14}{2}$

					ПС200-200.01.301			
Изм.	Лист	№ докум.	Подп.	Дата	Косынка	Лит	Масса	Масштаб
Разраб.		Чапрасиянцев		25.12.83		Б	0,34	1:1
Пров.		Кузнецова		10.01.83		Лист	Листов 1	
Т.контр.						Лист Б-ПН 10 ГОСТ 19903-74 / В Ст3 пс-5 ГОСТ 14637-79	Союзгипроводхоз имени Е.Е. Алексеевского г. Москва	
Н.контр.		Платунина		25.12.83				
Утв.		Певзнер		10.01.83				

Копировал: Марилина

Формат А4

Формат	Зона	Поз.	Обозначение	Наименование	Кол.	Примечание
				Документация		
			ПС 200-300.01.100 СБ	Марка Верхняя		
				Детали		
		1	ПС 200-200 01.101	Ребро	2	
		2	ПС 200-300 01.102	Ригель		
				Швеллер 18 ГОСТ 8240-72 / ВСт3пс5-II ГОСТ 535-79		
				l = 2282 ± 1,6 мм	2	74,39 кг
		3	ПС 200-300. 01.103	Ребро		
				Полоса Б-2 6х180 ГОСТ 103-76 / ВСт3пс5-I ГОСТ 535-79		
				l = 190 ± 0,43 мм	4	6,44 кг
		4	ПС 200-300 01.104	Стенка		
				Полоса Б-2 6х180 ГОСТ 103-76 / ВСт3пс5-I ГОСТ 535-79		
				l = 330 ± 0,65 мм	2	5,59 кг

ПС 200-300.01.100

Изм	Лист	№ докум	Подп	Дата
Разраб.		Чапороссиянцев		10.12.82
Пров.		Кузнецова		10.01.83
Т.контр.		Певзнер		27.1.83
Н.контр.		Платунина		25.1.83
Утв.		Седов		14.1.83

Марка Верхняя

Лит.	Лист	Листов
Б		1

Союзгипроводхоз имени Е.Е. Алексеевского г. Москва

Формат А4

Серия 3.820.2-37 Выпуск 9

Перв. примен.

Справ. №

Подп. и дата

Инв. № дубл.

Взам. инв. №

Подп. и дата

Инв. № подл.

ПС 200-200.01.101

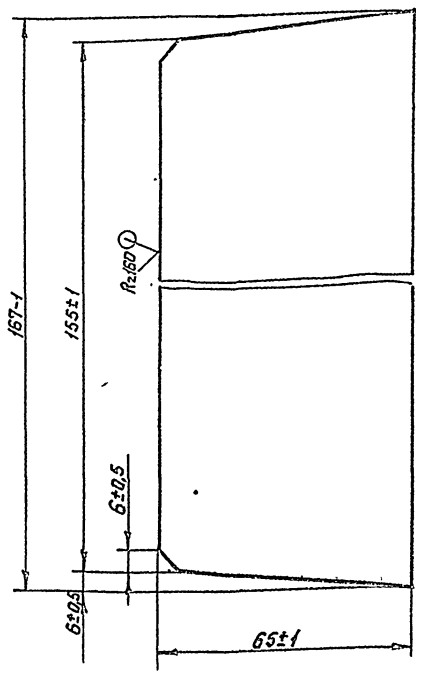

ПС 200-200.01.101

Изм	Лист	№ докум	Подп	Дата
Разраб.		Чапороссиянцев		10.12.82
Пров.		Кузнецова		10.01.83
Т.контр.				
Н.контр.		Платунина		25.1.83
Утв.		Певзнер		14.1.83

Ребро

Лит	Масса	Масштаб
Б	0,49	1:5

Лист 6-ПК5 ГОСТ 19903-74 / ВСт3пс5 ГОСТ 14637-79

Лист | Листов 1

Союзгипроводхоз имени Е.Е. Алексеевского г. Москва

Копировал. Маслин

ПС 200-300.01.100С6

Серия 3820.2-37 Выпуск 9

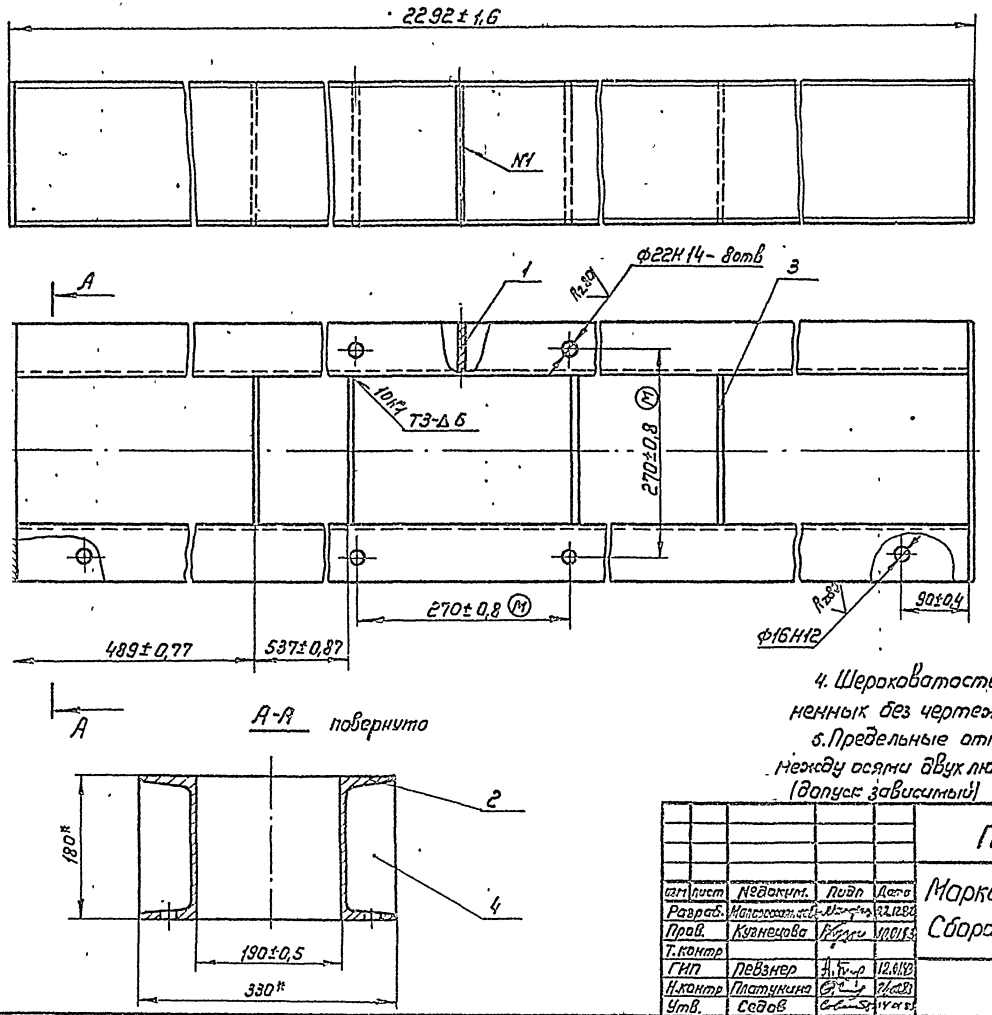

1* Размеры для справок

2. Сварка по ГОСТ 5264-80 электродами Э 42 ГОСТ 9467-75

3. Сварку вести швом Т1-Δ5 по контуру прилегания деталей, кроме швов, указанных на чертеже.

4. Шероховатость поверхности деталей выполненных без чертежа после обрезки Rz160

5. Предельные отклонения размеров по диагонали между осями двух любых отверстий Ф22±1,2мм (допуск зависимый)

					ПС 200-300.01.100 С6			
изм	лист	№докум.	Подп	Дата	Марка верхняя Сборочный чертеж	Лит	Масса	Масштаб
Разраб.		Малоросс[illegible]	[illegible]	22.12.80		Б	87,2	1:5
Пров.		Кузнецова	[illegible]	10.01.83		Лист	Листов 1	
Т.контр								
ГИП		Певзнер	[illegible]	12.01.83		Союзгипроводхоз имени Е.Е. Алексеевского г. Москва		
Н.контр		Платунина	[illegible]	[illegible]				
Утв.		Седов	[illegible]	[illegible]				

Копировал: Марулина

Формат А3

Серия 3.820.2-37 Выпуск 9

Формат	Зона	Поз.	Обозначение	Наименование	Кол.	Примечание
				Документация		
А3			ПС200-300.01.200СБ	Сборочный чертеж		
				Детали		
А4		1	ПС200-200.01.201	Косынка	2	
Б4		2	ПС200-300.01.202	Стойка		
				Швеллер 10 ГОСТ 8240-72 / ВСт3пс5-I ГОСТ535-79		
				l = 6140 ± 4 мм	2	105,5 кг
Б4		3	ПС200-300.01.203	Стяжка		
				Уголок 6-40х40х4 ГОСТ8509-72 / ВСт3пс5-I ГОСТ535-79		
				l = 250 ± 0,5 мм	16	9,8 кг
Б4		4	ПС200-300.01.204	Анкер		
				Полоса 6-5х50 ГОСТ103-76 / ВСт3пс5-I ГОСТ535-79		
				l = 215 ± 0,5 мм.	16	6,7 кг
			Переменные данные для исполнений:			
				ПС200-300.01.200		
				Детали		
Б4		5	ПС200-300.01.201	Швеллер	1	

ПС 200-300.01.200

Изм.	Лист	№ докум.	Подп.	Дата
Разраб.		[illegible]	[illegible]	02.12.87
Пров.		Кузнецова	[illegible]	10.01.88
Инв.		Левенер	[illegible]	10.01.88
Н.контр.		Платунина	[illegible]	26.01.88
Утв.		Седов	[illegible]	[illegible]

Стойка

Лит.	Лист	Листов
6	1	2

Союзпроводоканалпроект имени С.Е. Алексеевского г. Москва

Формат А4

Серия 3.820.2-37 Выпуск 9

Формат	Зона	Поз.	Обозначение	Наименование	Кол.	Примечание
				ПС200-300.01.200-01		
				Детали		
А4		6	ПС200-300.01.201-01	Швеллер	1	

Подп. и дата | Инв. № дубл. | Взам. инв. № | Подп. и дата | Инв. № подл.

ПС200-300.01.200

Изм.	Лист	№ докум.	Подп.	Дата

Лист 9

Корпусовал Малинина

ПС200-300.01.200СБ

ПС200-300.01.200

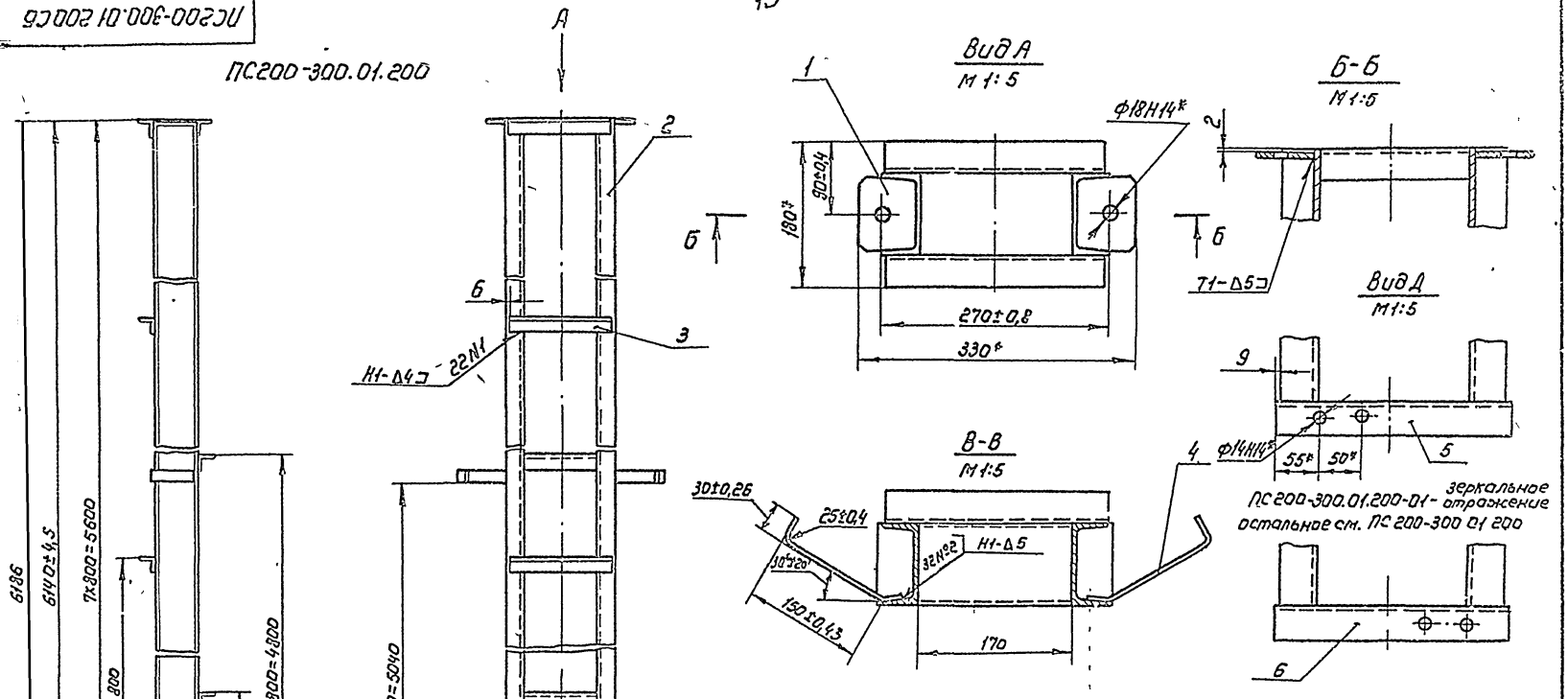

ПС200-300.01.200-01 - зеркальное отражение
остальное см. ПС 200-300 01 200

1. Размеры для справок
2. Сварку вести швом Т1-Δ5 по контуру прилегания деталей. Кроме швов указанных на чертеже.
3. Сварка по ГОСТ 5264-80 электродами Э 42 ГОСТ 9467-75
4. Неуказанные предельные отклонения сварных соединений по $\pm \frac{\text{ОТ14}}{2}$
5. Шероховатость поверхности деталей, выполненных без чертежа, после обрезки. Rz160

					ПС200-300.01.200СБ			
Изм.	Лист	№ докум.	Подп.	Дата	Стойка Сборочный чертеж	Лит	Масса	Масштаб
Разраб.		Матросянцев		11.02.83		Б	125,3	1:10
Пров.		Кузнецова		10.01.83		Лист	Листов 1	
Т.контр.								
ГИП		Певзнер		10.01.83		Союзгипроводхоз имени Е.Е.Алексеевского г. Москва		
Н.контр.		Платунина		14.02.83				
Утв.		Седов		14.02.83				

Копировал: Марулина

Формат А3

Перв. примеч. | Справ. № | Подп. и дата | Инв. № дубл. | Взам. инв. № | Подп. и дата | Инв. № подл.

ПС200-300.01.201

ПС200-300.01.201

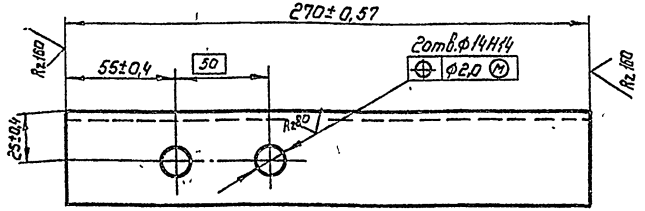

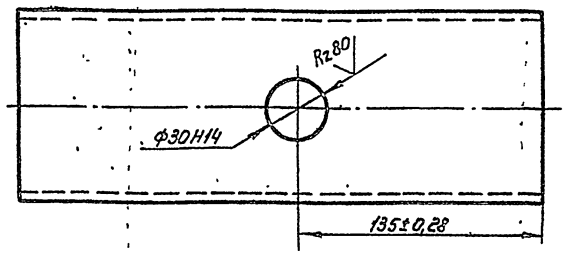

ПС200-300.01.201-01 – зеркальное отражение

остальное – см. ПС200-300 01.202

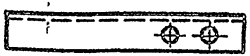

Изм.	Лист	№ докум.	Подп.	Дата
Разраб.		Малороссийчук		23.12.82
Пров.		Кузнецова		17.01.83
Т.контр.				
Н.контр.		Платунина		25.01.83
Утв.		Певзнер		12.01.83

ПС200-300.01.201

Швеллер

Лит.	Масса	Масштаб
Б	2,3	1:2

Лист | Листов 1

Швеллер 10 ГОСТ 8240-72 / ВСт3ПС5-1 ГОСТ 535-79

Союзгипроводхоз имени Е.Е. Алексеевского г. Москва

Формат А4

Серия 3.820.2-37 Выпуск 9

Перв. примеч. | Справ. № | Подп. и дата | Инв. № дубл. | Взам. инв. № | Подп. и дата | Инв. № подл.

ПС200-200.01.201

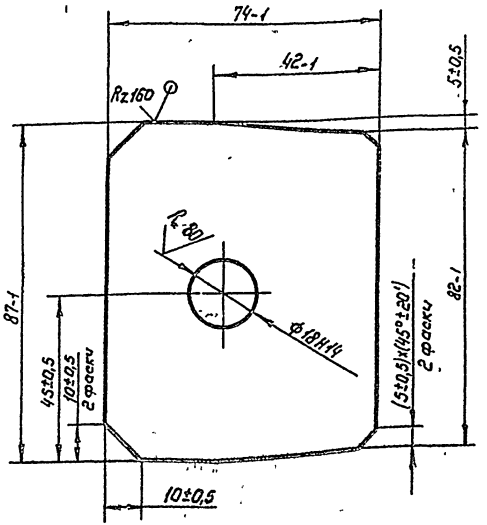

Изм.	Лист	№ докум.	Подп.	Дата
Разраб.		Малороссийчук		23.12.82
Пров.		Кузнецова		17.01.83
Т.контр.				
Н.контр.		Платунина		25.01.83
Утв.		Певзнер		12.01.83

ПС200-200.01.201

Касынка

Лит.	Масса	Масшт.
Б	0,48	1:1

Лист | Листов 1

Лист Б-ПН10 ГОСТ 19903-74 / ВСт3ПС5 ГОСТ 14637-79

Союзгипроводхоз имени Е.Е. Алексеевского г. Москва

Копировал

Серия 3.820 2-37 Выпуск 9

Формат	Зона	Поз	Обозначение	Наименование	Кол	Примечание
				Документация		
А3			ПС200-300.02.000СБ	Сборочный чертеж		
				Сборочные единицы		
А4		1	ПС200-300.02.100	Металлоконструкция	1	
А4		2	ПС150-100.02.000	Упор	4	
				Детали		
А4		3	ПС200-300.02.001	Накладка	1	
А4		4	ПС200-300.02.002	Накладка	2	
Б4		5	ПС200-300.02.003	Уплотнение		
				Пластина, Iлист ТМКЩ-С		
				12×80×1860 мм	1	2,8кг
Б4		6	ПС200-300.02.004	Уплотнение		
				Пластина Iлист ТМКЩ-	С	
				6×110×3100 мм	2	6,42кг
Б4		7	ПС200-300.02.005	Уплотнение		
				Пластина I лист ТМКЩ-	С	
				6×60×80мм	2	0,09кг
				Стандартные изделия		
		8		болт М12×35 46.02		
				ГОСТ 7798-70	54	

Инв.№ подл. | Подп. и дата | Взам.инв.№ | Инв.№ дубл. | Подп. и дата

Изм.	Лист	№ докум.	Подп.	Дата
Разраб.	Устюжанинов			
Пров.	Кузнецова			
ГИП	Левшин			
Н.контр.	Пластинина			
Утв.	Седов			

ПС200-300.02.000

Затвор

Лит	Лист	Листов
Б	1	2

Союзгипросельэлектро имени С.Е. Алексеевского г. Москва

Формат А4

Серия 3.820 2-37 Выпуск 9

Формат	Зона	Поз	Обозначение	Наименование	Кол	Примечание
		9		Болт М12×40 46.02		
				ГОСТ 7798-70	8	
		10		Гайка М.12.8.02		
				ГОСТ 5915-70	62	
		11		Шайба 12.65Г.02		
				ГОСТ 6402-70	62	
		12		Шайба 12.04.01		
				ГОСТ 10906-78	8	

Инв.№ подл. | Подп. и дата | Взам.инв.№ | Инв.№ дубл. | Подп. и дата

Изм.	Лист	№ докум.	Подп.	Дата

ПС200-300.02.000

Лист 2

Копировал Марулина

Формат А4

ПС200-300.02.000СБ

Серия 3820 2-37 Выпуск 9

Перв. примен.

Справ. №

Подп. и дата

Инв. № дубл.

Взам. инв. №

Подп. и дата

Б-Б

Г-Г М1:5

В-В

I М1:5

II М1:5

42*

3100±5

2140*

1970±3

А-А

2000*

69

3040±5

235*

15*

70*

40*

45*

10±0,37

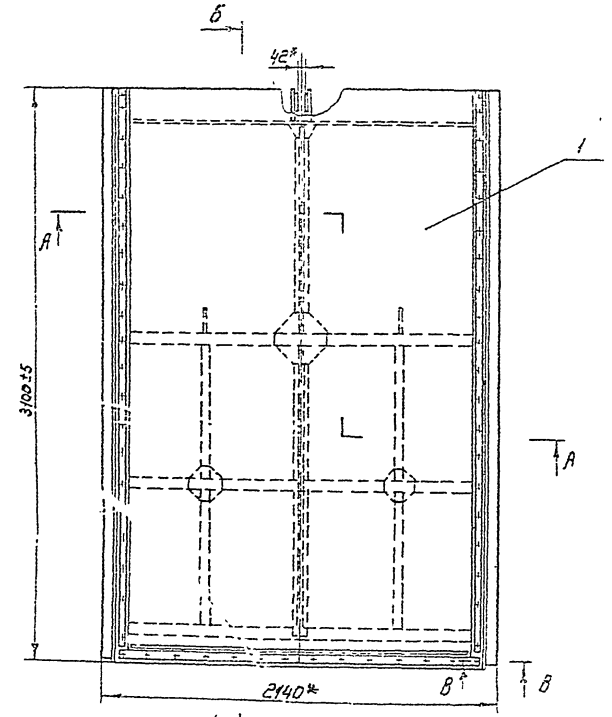

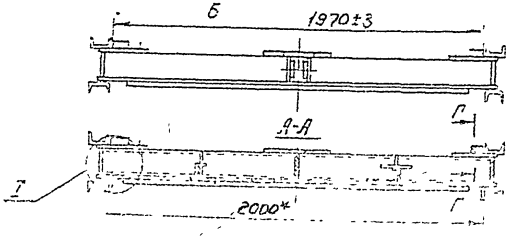

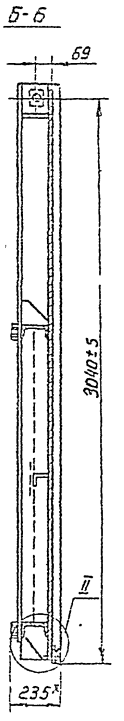

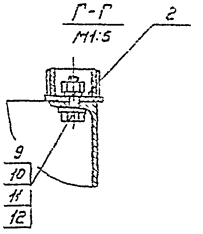

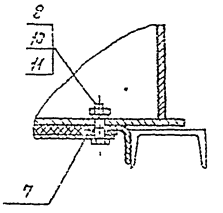

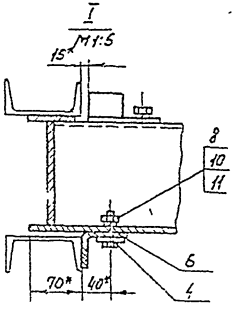

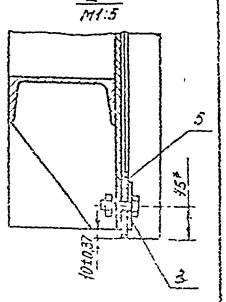

1* Размеры для справок

2 Отверстия ф14 в резиновых уплотнениях дет 5,6 и 7, обработать по дет 3 и 4 соответственно

					ПС200-300.02.000СБ			
Изм	Лист	№ докум.	Подп.	Дата	Затвор	Лит	Масса	Масштаб
Разраб.					Сборочный чертеж		537,0	1:20
Пров.								
Н. контр.								
Утв.								

Серия 3.820.2-37 Выпуск 9

Справ. №

Перв. примен.

ПС200-300.02.001

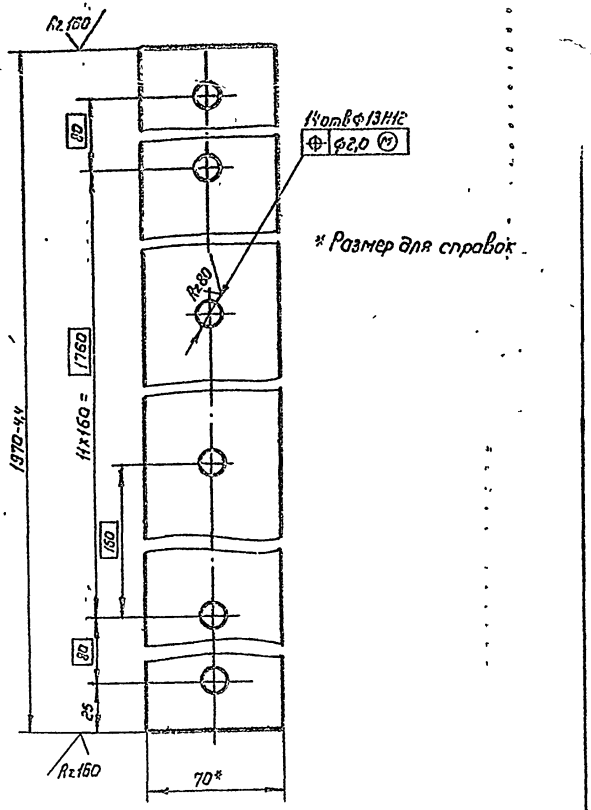

Изм.	Лист	№ докум.	Подп.	Дата
Разраб		Малороссиянец		16.12.82
Пров		Кузнецова		10.01.83
Т.контр				
Н.контр		Матунина		04.02
Утв.		Левзнер		12.01.83

ПС200-300.02.001

Наклада

Лит.	Масса	Масштаб
Б	4,27	1:2
Лист	Листов 1	

Полоса Б-2 4х70 ГОСТ 103-76 / В Ст3пс5-Ш ГОСТ 535-79

Союзгипроводхоз имени Е.Е. Алексеевского г. Москва

Формат А4

Серия 3.820.2-37

Справ. №

Инв. № подл. | Подп. и дата | Взам. инв. № | Инв. № дубл. | Подп. и дата

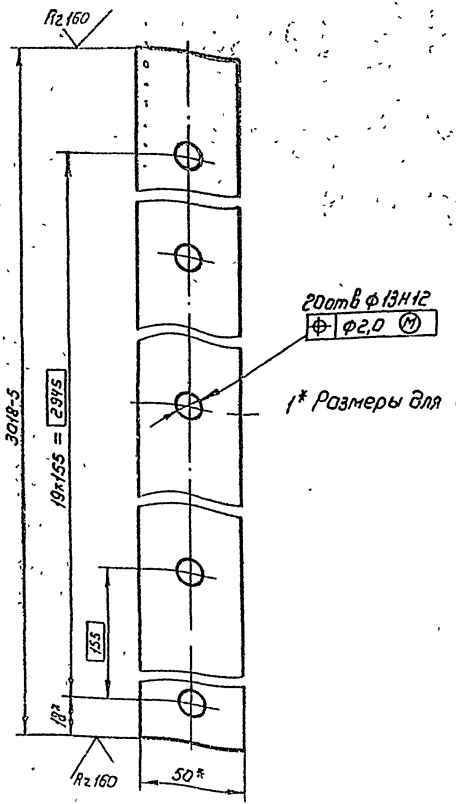

ПС200-300.02.002

Изм.	Лист	№ докум.	Подп.	Дата
Разраб		Малороссиянец		16.12.82
Пров.		Кузнецова		10.01.83
Т.контр				
Н.контр		Матунина		04.02
Утв		Левзнер		12.01.83

Наклада

Лит	Масса	Масштаб
6	4,7	1:2
Лист	Листов 1	

Полоса Б-2 4х50 ГОСТ 103-76 / В Ст3пс5-Ш ГОСТ 535-79

Союзгипроводхоз имени Е.Е. Алексеевского г. Москва

Копировал: Марулина

Формат А4

Выпуск 9

Серия 3.820.2-37

Формат	Зона	Поз	Обозначение	Наименование	Кол	Примечание
				Документация		
А3			ПС200-300.01.100 СБ	Сборочный чертеж		
				Детали		
А4		1	ПС200-300.02.101	Обшивка	1	
А4		2	ПС200-300.02.102	Косынка	1	
А4		3	ПС200-300.02.103	Косынка	1	
		4	-01	Косынка	2	
А4		5	ПС200-300.02.104	Накладка	2	
А4		6	ПС200-300.02.105	Ребро	2	
		7	-01	Ребро	2	
А4		8	ПС200-300.02.106	Ребро	2	
А4		9	ПС200-300.02.107	Ребро	3	
А4		10	ПС200-300.02.108	Стойка	2	
А4		11	ПС200-300.02.109	Стойка	2	
А4		12	ПС200-300.02.110	Ригель	2	
А4		13	ПС200-300.02.111	Ребро	1	
А4		14	ПС200-300.02.112	Подвеска	2	
Б4		15	ПС200-300.02.113	Накладка		
				Полоса $\frac{Б\text{-}2\ 8\times60\ ГОСТ\ 103\text{-}76}{ВСт3пс5\text{-}I\ ГОСТ\ 535\text{-}79}$		
				$l = 3090 \pm 2{,}7$ мм	2	23,28 кг

Подп. и дата | Инв № дубл. | Взам. инв № | Подп. и дата | Инв № подл.

Изм	Лист	№ докум	Подп.	Дата
Разраб		Малороссийцев		16.12.82
Пров		Кузнецова		10.01.83
Гип		Левзнер		10.01.83
Н контр.		Платунина		24.01.83
Утв		Седов		11.01.83

ПС200-300.02.000

Металлоконструкция

Лит	Лист	Листов
Б	1	2

Союзгипроводхоз имени Е.Е. Алексеевского г. Москва

Формат А4

Выпуск 9

Серия 3.820.2-37

Формат	Зона	Поз	Обозначение	Наименование	Кол	Примечание
Б4		16	ПС200-300.02.112	Ребро		
				Полоса $\frac{Б\text{-}2\ 6\times140\ ГОСТ\ 103\text{-}76}{ВСт3пс5\text{-}I\ ГОСТ\ 535\text{-}79}$		
				$l = 1150 - 2{,}6$ мм.	1	7,58 кг
Б4		17	ПС200-300.02.113	Ребро торцевое		
				Полоса $\frac{Б\text{-}2\ 6\times140\ ГОСТ\ 103\text{-}76}{ВСт3пс5\text{-}I\ ГОСТ\ 535\text{-}79}$		
				$l = 3090 - 5{,}4$ мм	2	40,75 кг
Б4		18	ПС200-300.02.114	Стрингер -		
				Уголок $\frac{Б\text{-}75\times50\times5\ ГОСТ\ 8510\text{-}72}{ВСт3пс5\text{-}I\ ГОСТ\ 535\text{-}79}$		
				$l = 1030 - 2{,}6$ мм	2	9,89 кг
Б4		19	ПС200-300.02.116	Упор		
				Полоса $\frac{Б\text{-}6\times22\ ГОСТ\ 103\text{-}76}{ВСт3пс5\text{-}I\ ГОСТ\ 535\text{-}79}$		
				$l = 1870 - 3{,}7$ мм	1	1,94 кг
Б4		20	ПС200-300.02.116	Накладка		
				Полоса $\frac{Б\text{-}2\ 6\times80\ ГОСТ\ 103\text{-}76}{ВСт3пс5\text{-}I\ ГОСТ\ 535\text{-}79}$		
				$l = 1450$ мм.		5,53 кг
Б4		21	ПС200-300.02.117	Ребро продольное		
				Полоса $\frac{Б\text{-}2\ 6\times140\ ГОСТ\ 103\text{-}76}{ВСт3пс5\text{-}I\ ГОСТ\ 535\text{-}79}$		
				$l = 2074 - 4{,}4$ мм	1	13,64 кг
Б4		22	ПС200-300.02.118	Накладка		
				Полоса $\frac{Б\text{-}2\ 6\times80\ ГОСТ\ 103\text{-}76}{ВСт3пс5\text{-}I\ ГОСТ\ 535\text{-}79}$		
				$l = 888 - 1$ мм.	1	3,3 кг.

Подп. и дата | Инв № дубл. | Взам. инв № | Подп. и дата | Инв № подл.

Изм	Лист	№ докум	Подп.	Дата

ПС200-300.02.000

Лист 2

Копировал: Марулина

Формат

ПС200-300.02.000 СБ

Серия 3.820.2-37 Выпуск 9

Справ. №

Перв. примеч.

Подп. и дата

Инв. № дубл.

Взам. инв. №

Подп. и дата

Инв. № подл.

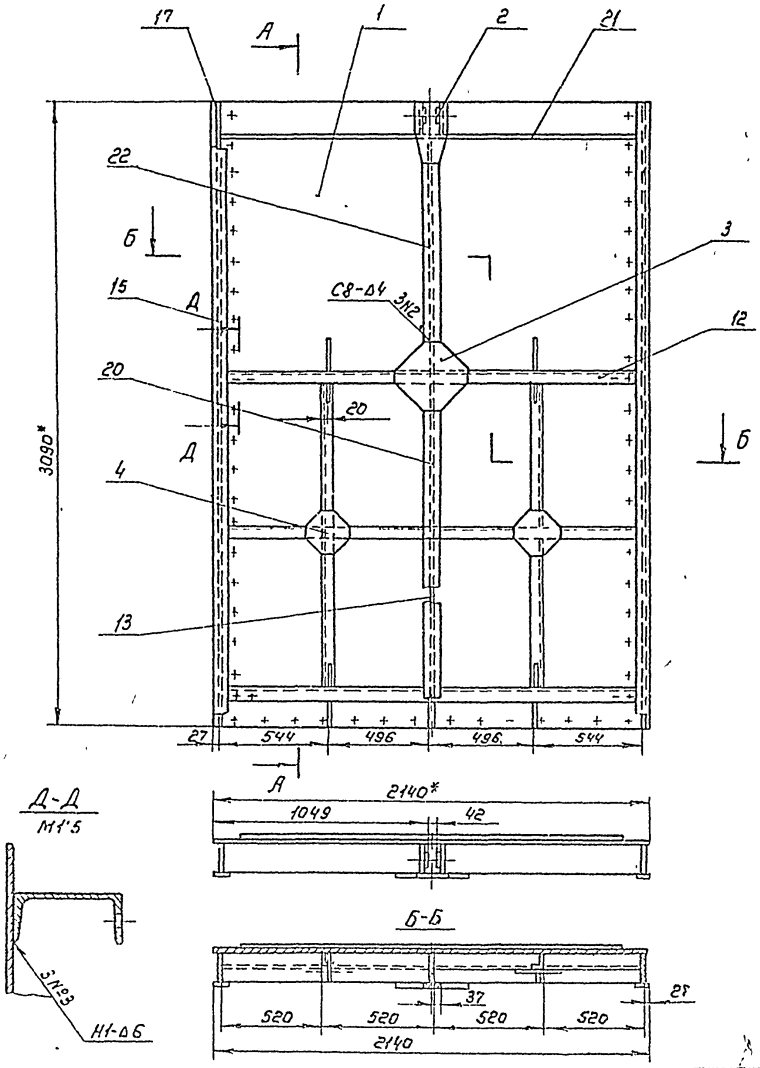

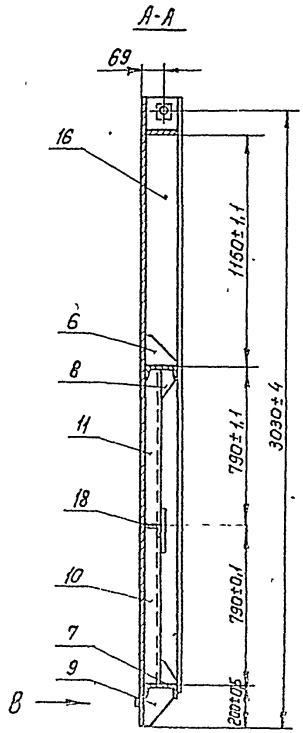

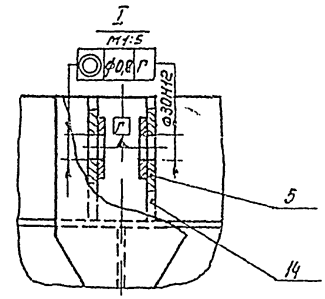

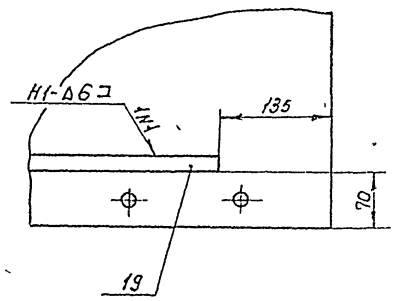

1* Размеры для справок

2. Неуказанные предельные отклонения сварных соединений по ± $\frac{IT14}{2}$

3. Сварка по ГОСТ 5264-80 электродами Э 42 ГОСТ 9467-75

4. Сварку вести швом Т3-Δ6 по контуру прилегания деталей кроме швов указанных на чертеже.

5. Шероховатость поверхности деталей выполненных без чертежа после обрезки Rz 160

					ПС200-300 02.000 СБ			
Изм	Лист	№ докум	Подп.	Дата	Металлоконструкция Сборочный чертеж	Лит	Масса	Масштаб
Разраб		Колгосоит				Б	508,1	1:20
Пров		Кузнецова				Лист	Листов 1	
Т.контр						Союзгипроводхоз имени Е.Е. Алексеевского г. Москва		
ГИП		Певзнер						
Н.контр		Плотникова						
Утв.		Седов						

Копировал Марчика

Формат А3

ПС 200-300.02.101

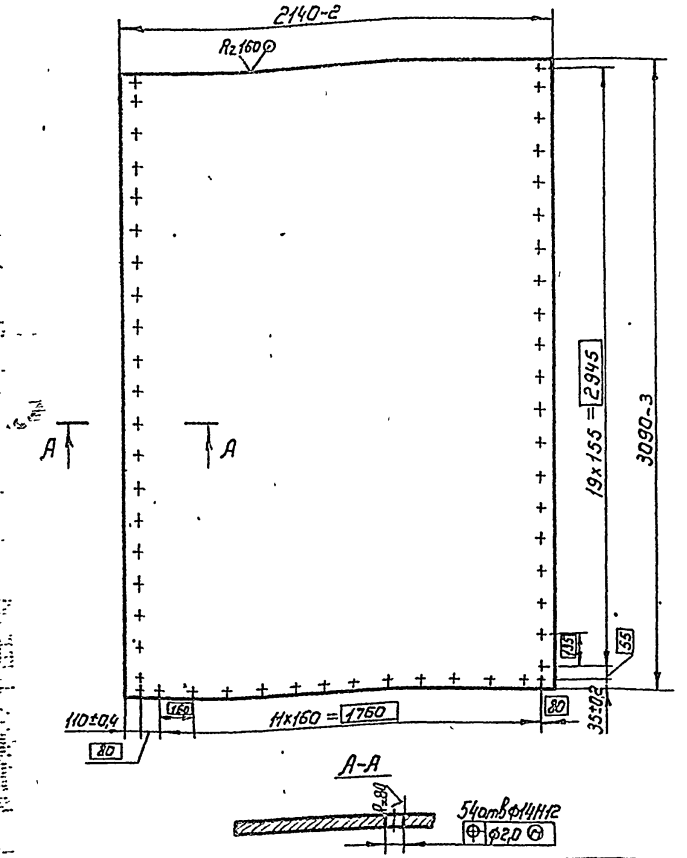

Изм.	Лист	№ докум.	Подп.	Дата	
Разраб.		Малороссиянцев			
Пров.		Кузнецова			
Т.контр.					
Н.контр.		Платунина			
Утв.		Певзнер			

ПС 200-300.02.101

Обшивка

Лит	Масса	Масштаб
Б	311,0	1:20

Лист | Листов 1

Лист Б-ПНБ ГОСТ 19903-74 / В Ст 3 пс5 ГОСТ 14637-79

Союзгипроводхоз имени С.Е. Алексеевского г. Москва

Формат А4

Перв. примеч. | Справ. № | Подп. и дата | Инв. № дубл. | Взам. инв. № | Подп. и дата | Инв. № подл.

Серия 3.820.2-37 Выпуск 9

ПС 200-300.02.102

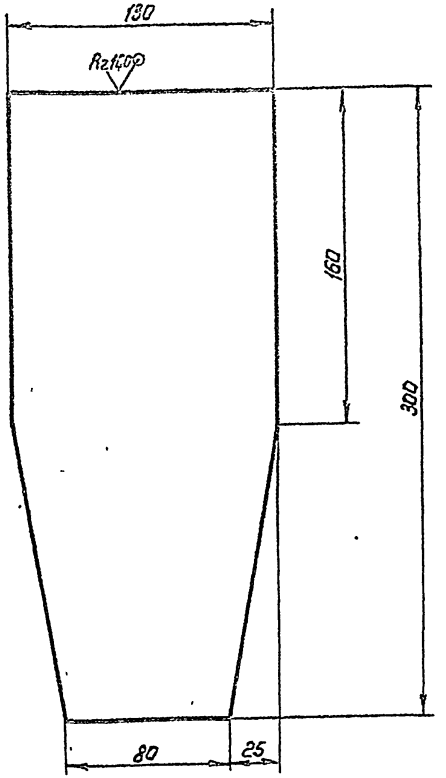

Неуказанные предельные отклонения размеров по ± $\frac{IT14}{2}$

Изм.	Лист	№ докум.	Подп.	Дата	
Разраб.		Малороссиянцев			
Пров.		Кузнецова			
Т.контр.					
Н.контр.		Платунина			
Утв.		Певзнер			

ПС 200-300.02.102

Косынка

Лит	Масса	Масштаб
Б	1,76	1:2

Лист | Листов 1

Лист Б-ПНБ ГОСТ 19903-74 / В Ст 3 пс5 ГОСТ 14637-79

Союзгипроводхоз имени С.Е. Алексеевского г. Москва

Копировал: Марулина

Перв. примеч. | Справ. № | Подп. и дата | Инв. № дубл. | Взам. инв. № | Подп. и дата | Инв. № подл.

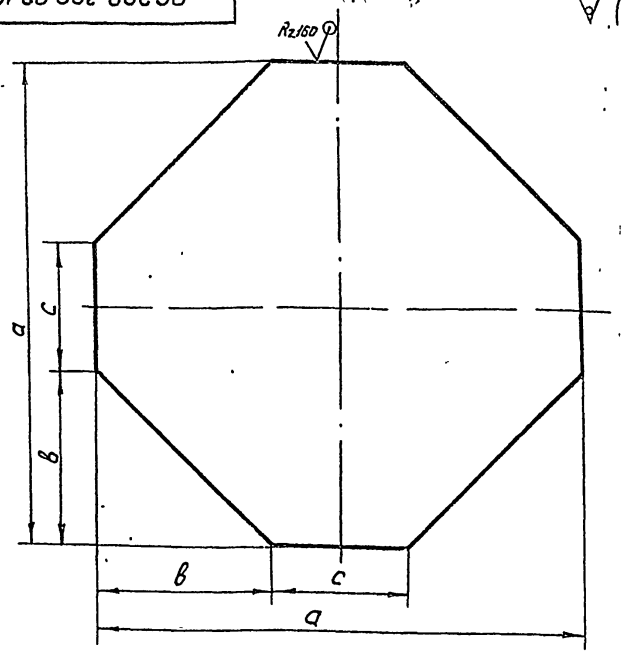

Размеры в мм

Обозначение	a	в	c	Масса, кг
ПС200-300.02.103	300	110	80	3,1
-01	200	75	50	1,35

Предельные отклонения размеров по $\pm \frac{JT14}{2}$

Изм.	Лист	№ докум.	Подп.	Дата
Разраб.		Корассинцев		05.12.83
Пров.		Кузнецова		10.01.84
Т.контр.				
Н.контр.		Платунина		11.01.84
Утв.		Левзнер		11.01.84

ПС200-300.02.103

Косынка

Лит	Масса	Масштаб
Б	см. табл.	1:2

Лист | Листов 1

Лист 6-ПКБ ГОСТ 19903-74
ВСт3пс5 ГОСТ 14637-79

Союзгипроводхоз имени Е.Е. Алексеевского г. Москва

Формат А4

Серия 3.820.2-37 Выпуск 9 Справ. № Перв. примен. Подпись и дата Инв. № подл. Взам. инв. № Подп. и дата

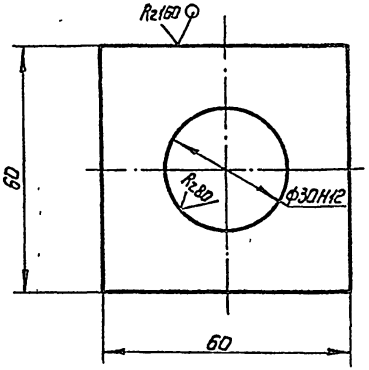

1. Неуказанные предельные отклонения размеров по $\pm \frac{JT14}{2}$

2. Отверстие 30Н12 сверлить совместно с дет ПС200-300.02.112

Изм.	Лист	№ докум.	Подп.	Дата
Разраб.		Корассинцев		05.12.83
Пров.		Кузнецова		10.01.84
Т.контр.				
Н.контр.		Платунина		11.01.84
Утв.		Левзнер		11.01.84

ПС 200-300.02.104

Накладка

Лит	Масса	Масштаб
Б	0,12	1:1

Лист | Листов 1

Лист 6-ПКБ ГОСТ 19903-74
ВСт3пс5 ГОСТ 14637-79

Союзгипроводхоз имени Е.Е. Алексеевского г. Москва

Копировал: Марунина

Формат А4

Серия 3.820.2-37 Выпуск 9 Справ. № Перв. примен. Подпись и дата Инв. № подл. Взам. инв. № Подп. и дата

ПС200-300.02.105

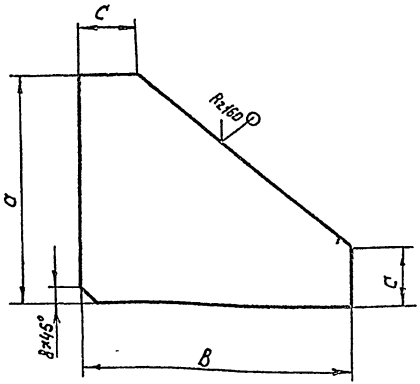

Обозначение	a, мм	в, мм	c, мм	Масса, кг
ПС200-300.02.105	120	140	30	0,56
-01	120	65	20	0,26

Предельные отклонения размеров по $\pm \frac{JT14}{2}$

ПС 200-300.02.105

Изм.	Лист	№ докум.	Подп.	Дата
Разраб.		Малороссиянцев		24.12.82
Пров.		Кузнецова		10.01.83
Т. контр.				
Н. контр.		Платунина		24.02.83
Утв.		Певзнер		18.01.83

Ребро

Лит.	Масса	Масштаб
Б	см табл	1:2

Лист | Листов 1

Лист Б-ПН5 ГОСТ 19903-74 / ВСт3Сп3 ГОСТ 14637-79

Союзгипроводхоз имени Е.Е. Алексеевского г. Москва

Формат А4

Серия 3820 2-37 Выпуск 9 Справ. № Перв. примен. Подп. и дата Инв. № дубл. Взам. инв. № Подп. и дата Инв. № подл.

ПС200-300.02.106

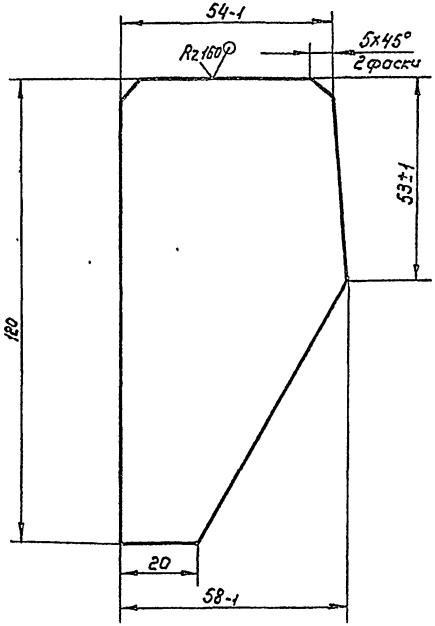

Неуказанные предельные отклонения размеров по $\pm \frac{JT14}{2}$

ПС 200-300.02.106

Изм.	Лист	№ докум.	Подп.	Дата
Разраб.		Малороссиянцев		24.12.82
Пров.		Кузнецова		10.01.83
Т. контр.				
Н. контр.		Платунина		24.02.83
Утв.		Певзнер		18.01.83

Ребро

Лит.	Масса	Масштаб
Б	0,26	1:1

Лист | Листов 1

Лист Б-ПН6 ГОСТ 19903-74 / ВСт3Сп3 ГОСТ 14637-79

Союзгипроводхоз имени Е.Е. Алексеевского г. Москва

Копировал: Марулина

Серия 3820 2-37 Выпуск 9 Справ. № Перв. примен. Подп. и дата Инв. № дубл. Взам. инв. № Подп. и дата Инв. № подл.

ПС200-300.02.107

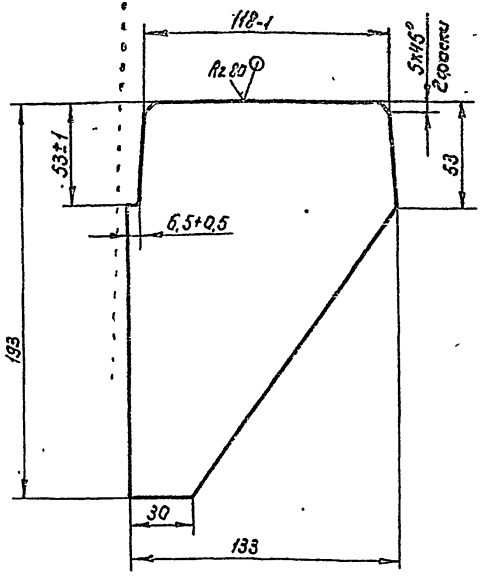

Неуказанные предельные отклонения размеров по $\pm \frac{JT14}{2}$

					ПС200-300.02.107			
изм	Лист	№ докум	Подп	Дата	Ребро	Лит	Масса	Масштаб
Разраб		Нагорассиянцев		24.12.82		Б	0,84	1:1
Пров		Кузнецова		10.01.83		Лист	Листов 1	
Т контр								
Н.контр		Платунина		10.01.83	Лист 6-ПН6 ГОСТ 18903-74 / ВСт3пс5 ГОСТ 14637-79	Союзгипроводхоз имени Е.Е. Алексеевского г. Москва		
Утв.		Певзнер		10.01.83				

Формат А4

ПС200-300.02.108

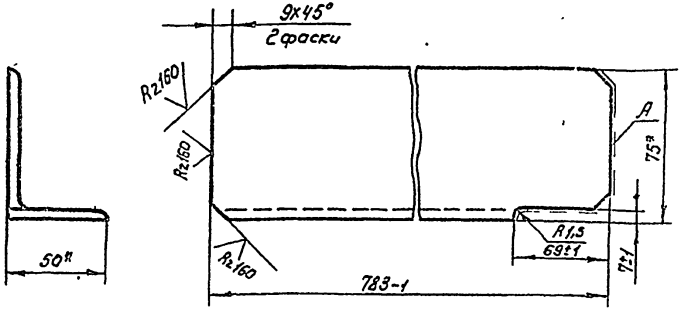

1.* Размеры для справок

2. Шероховатость поверхности A Rz160

3 Неуказанные предельные отклонения размеров по $\pm \frac{JT14}{2}$

					ПС 200-300.02.108			
изм	кол	не докум	Подп	Дата	Стойка	Лит	Масса	Масштаб
Разраб		Нагорассиянцев		24.12.82		Б	3,7	1:2
Пров.		Кузнецова		10.01.83		Лист	Листов 1	
Т контр.								
Н.контр		Платунина		10.01.83	Уголок 6-75x50x5 ГОСТ 8510-72 / ВСт3пс5-II ГОСТ 535-79	Союзгипроводхоз имени Е.Е. Алексеевского г. Москва		
Утв.		Певзнер		10.01.83				

Копировал: Марулина

Формат А4

Серия 3820.2-37 Выпуск 9

Справ. № | Перв. примен. | Подп. и дата | Инв. № дубл. | Взам. инв. № | Подп. и дата | Инв. № подл.

Серия 3.820.2-37 Выпуск 9

Перв. примеч. | Справ. № | Подп. и дата | Инв. № дубл. | Взам. инв. № | Подп. и дата | Инв. № подл.

ПС200-300.02.109

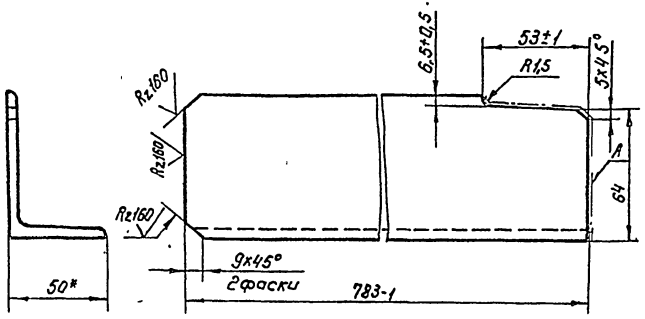

1.* Размеры для справок
2. Неуказанные предельные отклонения размеров по $\pm\frac{JT14}{2}$
3. Шероховатость поверхности A Rz160

Изм.	Лист	№ докум.	Подп.	Дата	ПС200-300.02.109	Лит	Масса	Масштаб
Разраб.		Малороссиянцева		24.12.82	Стойка	Б	3,7	М1:2
Пров.		Кузнецова		18.01.83		Лист	Листов 1	
Т. контр.								
Н. контр.		Платунина		21.02.83	Уголок Б-75х50х5 ГОСТ 8510-72 / ВСт3пс5-II ГОСТ 535-79	Союзгипроводхоз имени Е.Е. Алексеевского г. Москва		
Утв.		Певзнер		12.01.83				

Формат А4

24

Серия 3.820.2-37 Выпуск 9

Перв. примеч. | Справ. № | Подп. и дата | Инв. № дубл. | Взам. инв. № | Подп. и дата | Инв. № подл.

ПС200-300.02.110

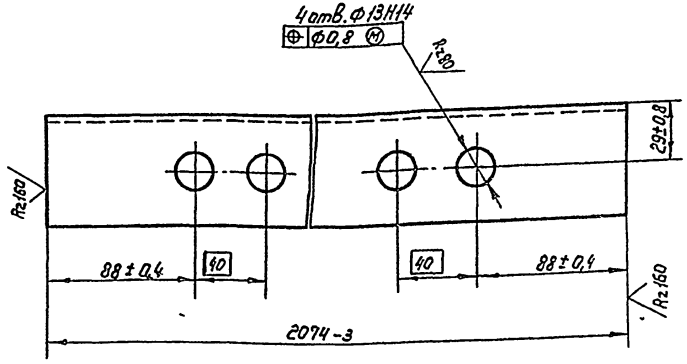

Изм.	Лист	№ докум.	Подп.	Дата	ПС 200-300.02.110	Лит	Масса	Масштаб
Разраб.		Малороссиянцева		24.12.82	Ригель	Б	25,5	1:2
Пров.		Кузнецова		18.01.83		Лист	Листов	
Т. контр.								
Н. контр.		Платунина		21.02.83	Швеллер 14 ГОСТ 8240-72 / ВСт3сп3-II ГОСТ 535-79	Союзгипроводхоз имени Е.Е. Алексеевского г. Москва		
Утв.		Певзнер		12.01.83				

Копировал

ПС 200-300.02.112

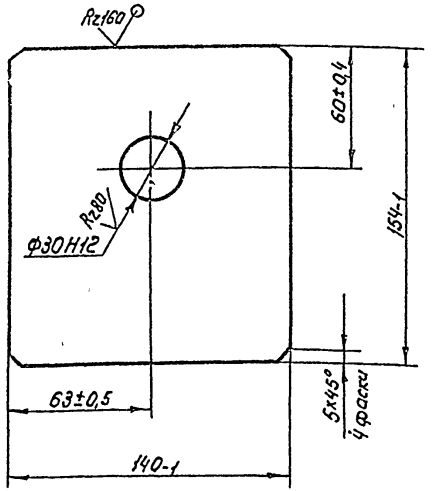

Изм	Лист	№ докум.	Подп.	Дата
Разраб		Малороссиянец		24.12.82
Пров.		Кузнецова		10.01.83
Т.контр.				
Н.контр		Платунина		24.12.82
Утв.		Певзнер		11.01.83

Подвеска

Лит	Масса	Масштаб
Б	1,3	1:2

Лист	Листов 1

Лист — Б-ПН8 ГОСТ 19903-74 / В Ст3пс5 ГОСТ 14637-79

Союзгиправадкоз имени Е.Е. Алексеевского г. Москва

Формат А4

ПС 200-300.02.111

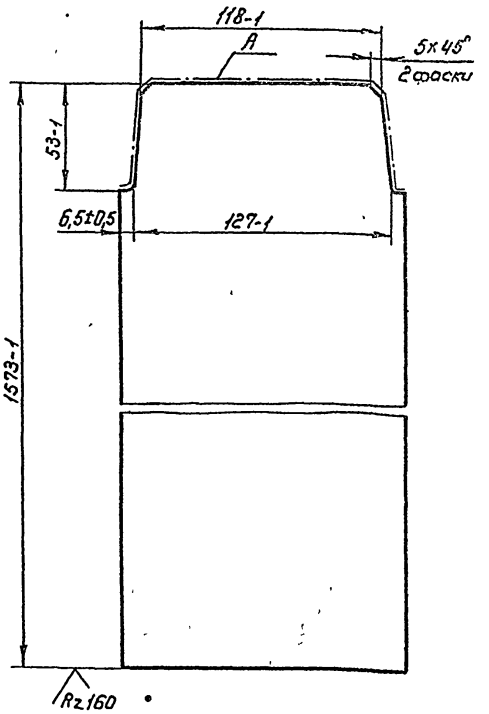

Шероховатость поверхности А Rz160

Изм	Лист	№ докум.	Подп	Дата
Разраб		Малороссиянец		24.12.82
Пров		Кузнецова		10.01.83
Т.контр.				
Н.контр		Платунина		24.12.82
Утв.		Певзнер		10.01.83

Ребро

Лит	Масса	Масштаб
Б	10,3	1:2

Лист	Листов 1

Полоса Б-2 6х140 ГОСТ 103-76 / В Ст3пс5-1 ГОСТ 535-79

Союзгиправадкоз имени Е.Е. Алексеевского г. Москва

Копировал: Марунина

Формат А4

Серия 3.820.2-37 Выпуск 9

Перв. примен.

Справ. №

Подл. и дата | Инв. № подл. | Взам. инв. № | Инв. № дубл. | Подп. и дата

Серия 3.820.2-37 Выпуск 9

Формат	Зона	Поз	Обозначение	Наименование	Кол	Примечание
				Документация		
А4			ПС150-100.02.200 СБ	Сборочный чертеж		
				Детали		
А4		1	ПС150-100.02.201	Упор	1	
Б4		2	ПС150-100-02.202	Основание		
				Полоса Б-25х60 ГОСТ 103-76 / ВСт5пс5-II ГОСТ 535-76		
				ℓ= 96±0,44мм	1	0,19кг

Изм.	Лист	№ докум.	Подп	Дата
Разраб		Шаталов	[signature]	9.01.83
Пров		Кузнецова	[signature]	10.01.83
Т.-П		Левенер	[signature]	10.01.83
Н.контр.		Платунина	[signature]	2.01.83
Утв		Седов	[signature]	14.01.83

ПС150-100.02.200

Упор

Лит	Лист	Листов
Б		1

Союзгипроводхоз имени Е.Е. Алексеевского г. Москва

Формат А4

Подп. и дата | Инв № дубл | Взам инв № | Подп и дата | Инв № подл

Серия 3.820.2-37 Выпуск 9

Формат	Зона	Поз	Обозначение	Наименование	Кол	Примечание
				Документация		
А4			ПС200-300.03.000 СБ	Сборочный чертеж		
				Детали		
А4		1	ПС200-300 03 001	Основание	2	
Б4		2	ПС200-300 03 002	Ребро		
				Полоса Б-2 5х85 ГОСТ 103-76 / ВСт3пс5-II ГОСТ 535-79		
				ℓ= 125± 0,5мм	4	1,68кг
Б4		3	ПС200-300.03.003	Стойка		
				Труба 150х5 ГОСТ 8734-76 / ВСт3пс5 ГОСТ 8733-74		
				ℓ= 126-0,5мм	1	2,22кг

Изм.	Лист	№ докум.	Подп	Дата
Разраб		Малороссиянцев	[signature]	24.12.82
Пров		Кузнецова	[signature]	10.01.83
Н.контр		Платунина	[signature]	2.01.83
Утв		Седов	[signature]	14.01.83

ПС200-300.03.000

Колонка

Лит	Лист	Листов
Б		1

Союзгипроводхоз имени Е.Е. Алексеевского г. Москва

Копировал: Марулина

Фор...

ПС 150-100-02.200 С6

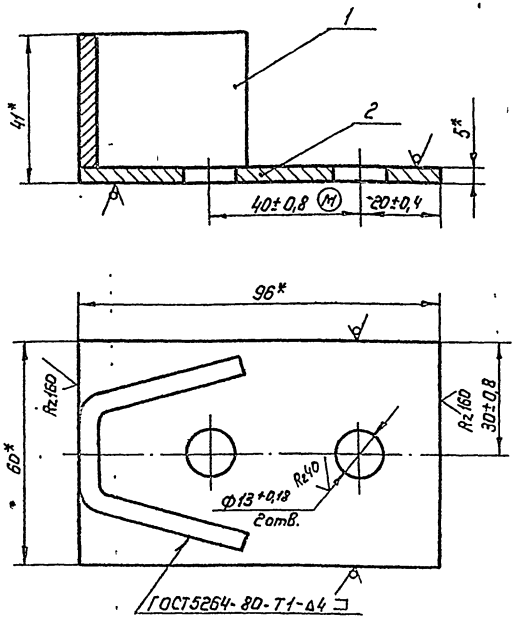

1.* Размеры для справок

2 Сварка электродами Э-42 ГОСТ9467-75

Изм.	Лист	№ докум.	Подп.	Дата
Разраб.		Шаталов		9.01.85
Пров.		Кузнецова		10.01.85
Т. контр.				
Гип		Левзнер		11.01.85
Н. контр.		Плотникина		24.01.85
Утв.		Седов		17.01.85

ПС 150-100.02.200 С6

Упор

Сборочный чертеж

Лит	Масса	Масштаб
Б	0,34	1:1

Лист | Листов 1

Союзгипроводхоз имени Е.Е. Алексеевского г. Москва

Формат А4

Серия 3.820.2-37 Выпуск 9

Перв. примен.

Справ. №

Подп. и дата

Инв. № подл. | Подп. и дата | Взам. инв. № | Инв. № дубл. | Подп. и дата

ПС 150-100-02.201

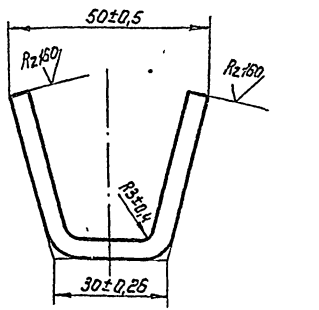

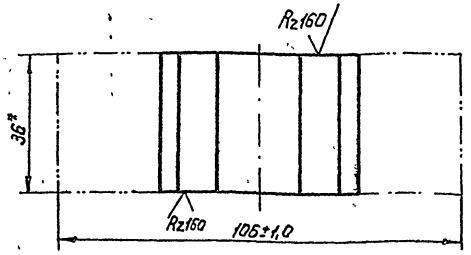

* Размер для справок

Изм.	Лист	№ докум.	Подп.	Дата
Разраб.		Шаталов		9.01.85
Пров.		Кузнецова		10.01.85
Т. контр.				
Инконтр		Плотникина		24.01.85
Утв.		Левзнер		11.01.85

ПС 150-100. 02.201

Упор

Полоса 6-25х36 ГОСТ 103-76 / ВСт3пс5-ГОСТ 535-79

Лит	Масса	Масшта.
Б	0,15	1:1

Лист | Листов 1

Союзгипроводхоз имени Е.Е. Алексеевского г. Москва

Копировал: Марулина

Формат А4

Серия 3.820.2-37 Выпуск 9

Перв. примен.

Справ. №

Подп. и дата

Инв. № подл. | Подп. и дата | Взам. инв. № | Инв. № дубл. | Подп. и дата

ПС200-300.03.000СБ

Выпуск 9 Серия 3.820.2-37

Перв. примеч. | Справ. № | Подп. и дата | Инв. № дубл. | Взам. инв. № | Подп. и дата | Инв. № подл.

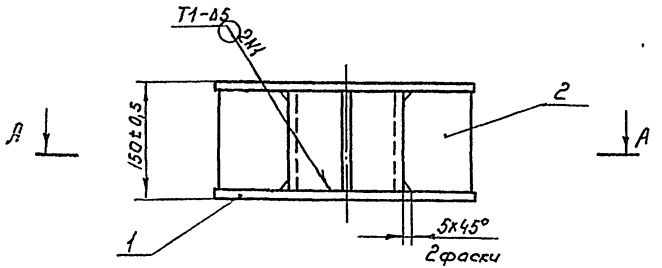

А-А

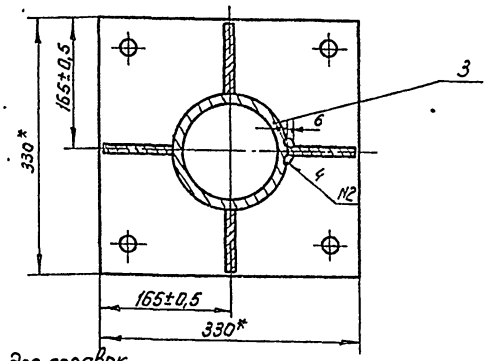

1* Размеры для справок
2. Шов N2 выполнить ручной электродуговой сваркой
3. Неуказанные сварные швы вести по контуру прилегания деталей Т3-Δ5 по ГОСТ 5264-80 электродами Э-42 ГОСТ 9467-76.

Изм.	Лист	№ докум.	Подп.	Дата
Разраб.		Малороссийц		24.02.82
Пров.		Кузнецова		12.01.83
Т. контр.				
Н. контр.		Платунина		24.02.83
Утв.		Певзнер		12.01.83

ПС 200-300.03.000 СБ

Колонка
Сборочный чертеж

Лит.	Масса	Масштаб
Б	20,7	1 5

Лист | Листов 1

Союзгипроводхоз имени Е.Е. Алексеевского г. Москва

Копировал Марулин

Формат А4

ПС200-300.03.001

Выпуск 9 Серия 3.820.2-37

Перв. примеч. | Справ. № | Подп. и дата | Инв. № дубл. | Взам. инв. № | Подп. и дата | Инв. № подл.

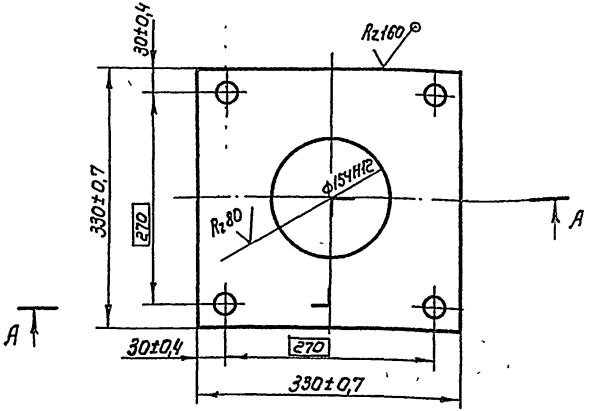

А-А

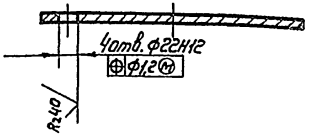

Изм.	Лист	№ докум.	Подп.	Дата
Разраб.		Малороссийц		24.12.82
Пров.		Кузнецова		10.01.83
Т. контр.				
Н. контр.		Платунина		24.02.83
Утв.		Певзнер		12.01.83

ПС 200-300.03.001

Основание

Лит.	Масса	Масш.
Б	8,4	1:

Лист | Листов 1

Лист Б-ПН12 ГОСТ 19902-74
Б Ст3сп3 ГОСТ 14637-79

Союзгипроводхоз имени Е.Е. Алексеевск...

Копировал Марулин

ПС200-300.04.000 ГЧ

Серия 3.820.2-37 Выпуск 9

Перв. примеч. | Справ № | Подп и дата | Инв № дубл | Взам инв № | Подп и дата | Инв № подл

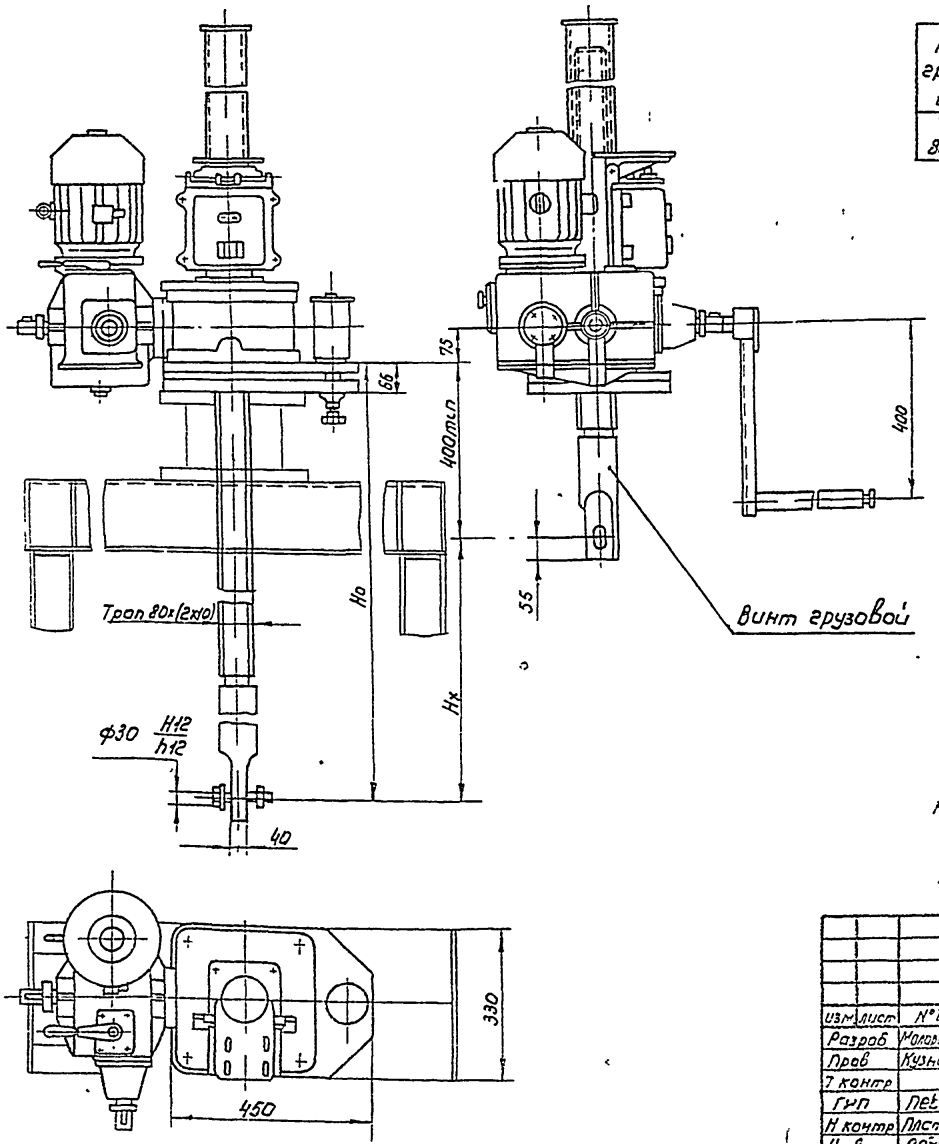

Таблица 1

Техническая характеристика подъемника

Резьба грузового винта	Усилие наиб, тс			Но наиб, м	Усилие на рукоятке, кгс	Время подъема затвора на 1м, мин	
	тяговое Т	Посадочное, П	Дожимное, Д			Электродвигател	вручную
Трап 80х(2х10)	10	10	12	4,9	24	6	20

Таблица 2

Данные на заказ по затвору

Усилие тяговое потребное, тс	Тз	6,28
Усилие посадочное потребное, тс	Пз	5,81
Расстояние от подошвы подъемника до оси проушины опущенного затвора, м.	Но	3,495
Полный ход затвора, м	Нх	3,095
Датчик положения затвора	—	ДПЗ-500 вариант 16
Теоретическая масса подъемника, кг	Q	376,6

1. На виде слева винт грузовой показан в крайнем верхнем положении

2. Неуказанные технические требования по ТУ33-55-77

					ПС200-300.04.000 ГЧ			
Изм	Лист	№ докум	Подп	Дата	Подъемник винтовой 10 ЭВ Габаритный чертеж	Лит	Масса	Масштаб
Разраб		Малороссиянова				Б	См. табл. 2	1:10
Пров		Кузнецова				Лист	Листов 1	
Т контр						Союзгипроводхоз имени Е.Е. Алексеевского г. Москва		
ГИП		Пейзнер						
Н контр		Плотникова						
Утв.		Седов						

Копировал: Марчук

Формат А3

Таблица 1

Техническая характеристика подъемника

Резьба грузового винта	Усилие наиб, тс			Но наиб, м	Усилие на рукоятке, кгс	Время подъема затвора на 1м, мин
	тяговое Т	посадочное П	дожимное, Д			
Трап 80х(2х10)	10	10	12	4,9	17	33

Таблица 2

Данные на заказ по затвору

Усилие тяговое потребное, тс	Тз	6,28
Усилие посадочное потребное, тс	Пз	5,81
Расстояние от подошвы подъемника до оси проушины опущенного затвора, м	Но	3,45
Полный ход затвора, м	Нх	3,05
Указатель положения затвора	—	УПР5010
Теоретическая масса подъемника кг	Q	302,9

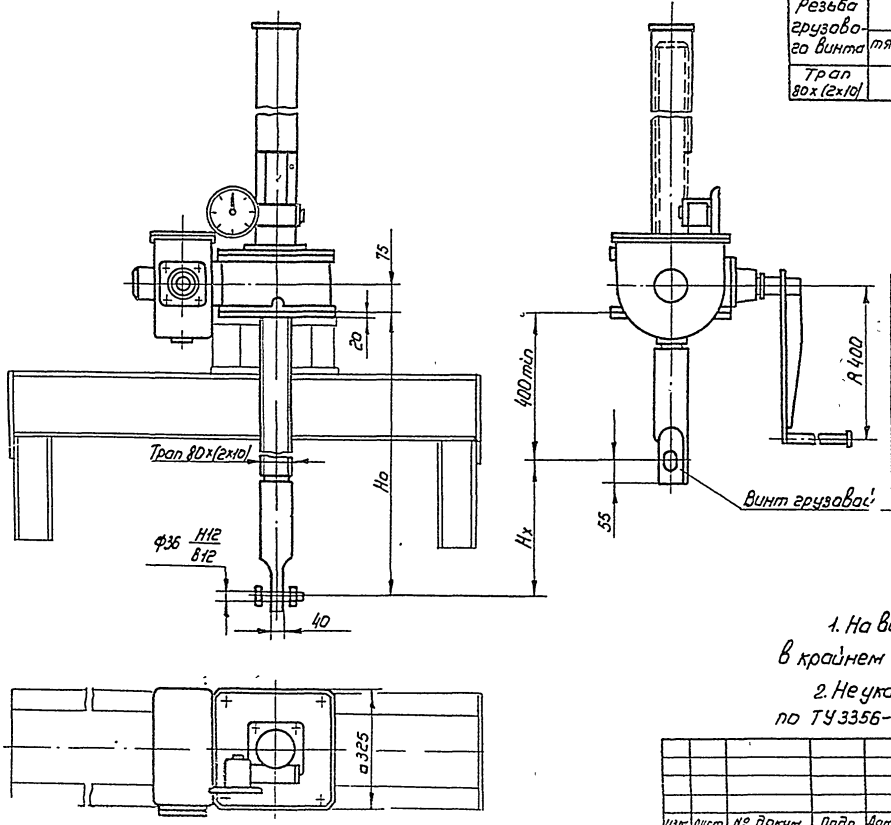

1. На виде слева винт грузовой показан в крайнем верхнем положении

2. Не указанные технические требования по ТУ3356-77

Изм	Лист	№ докум	Подп	Дата
Разраб		Малороссиянцева		24.12.83
Пров		Кузнецова		10.01.83
Т.контр				
Г-17		Певзнер		12.01.83
Н.контр		Платунина		24.12.83
Утв		Седов		

ПС200-300.05.000 Г4

Подъемник винтовой 10В

Габаритный чертеж

Лит	Масса	Масштаб
Б	см табл.2	1:10

Лист | Листов

Союзгипроводхоз

Копировал: Марулина

Серия 3820.2-37 Выпуск 9

Инв.№ подл | Подп. и дата | Взам.инв.№ | Инв.№ дубл | Подп. и дата | Справ.№ | Перв. примен.

gost.e-ecolog.ru