ТИПОВАЯ ДОКУМЕНТАЦИЯ НА КОНСТРУКЦИИ ИЗДЕЛИЯ И УЗЛЫ ЗДАНИЙ И СООРУЖЕНИЙ

СЕРИЯ 3.820.2-37

ЗАТВОРЫ ПЛОСКИЕ ПОВЕРХНОСТНЫЕ СКОЛЬЗЯЩИЕ

ВЫПУСК 8

РАБОЧИЕ ЧЕРТЕЖИ ЗАТВОРА 2,0 × 2,0

18757/09

цена 1-10

gost.e-ecolog.ru

ТИПОВАЯ ДОКУМЕНТАЦИЯ НА КОНСТРУКЦИИ
ИЗДЕЛИЯ И УЗЛЫ ЗДАНИЙ И СООРУЖЕНИЙ

СЕРИЯ 3.820.2-87

ЗАТВОРЫ ПЛОСКИЕ ПОВЕРХНОСТНЫЕ СКОЛЬЗЯЩИЕ

ВЫПУСК 8

РАБОЧИЕ ЧЕРТЕЖИ ЗАТВОРА 2,0×2,0

Примененные типовые проекты.

Типовой проект 820-185 „Подъемники винтовые для затворов гидротехнических сооружений грузоподъемностью до 20 тс модели В-79". Подъемник с электроприводом 5.38. Альбом 1, 13, 18. Подъемник с ручным приводом 5.8. Альбом 1, 6. / Распространяет Казахский филиал ЦИТП/.

РАЗРАБОТАН ИНСТИТУТОМ
„СОЮЗГИПРОВОДХОЗ"
В/О СОЮЗВОДПРОЕКТ
МИНВОДХОЗА СССР

УТВЕРЖДЕН МИНВОДХОЗОМ СССР
ПРОТОКОЛ N 473 ОТ 16 АПРЕЛЯ 1982 г.
ВВЕДЕН В ДЕЙСТВИЕ МИНВОДХОЗОМ СССР

ГЛАВНЫЙ ИНЖЕНЕР ИНСТИТУТА А.Ф. КОНДРАТЬЕВ
ГЛАВНЫЙ ИНЖЕНЕР ПРОЕКТА АЛ. ПЕВЗНЕР

Обозначение	Наименование	Стр.
ПС 200-200.00 000	Затвор поверхностный скользящий для отверстий 2.0×2.0 м	3
ПС 200-200.00.000 СБ	Затвор поверхностный скользящий для отверстий 2.0×2.0 м Сборочный чертеж	4
ПС 200-200 00.000 ВС	Затвор поверхностный скользящий для отверстий 2.0×2.0 м Ведомость спецификаций	5
ПС 200-200.00 000 ВП	Затвор поверхностный скользящий для отверстий 2.0×2.0 м Ведомость покупных изделий	6
ПС 200-200.01.000	Рама	7
ПС 200-200.01.100	Марка верхняя	7
ПС 200-200.01 000 СБ	Рама. Сборочный чертеж	8
ПС 200-200.01.100 СБ	Марка верхняя. Сборочный чертеж	9
ПС 200-200 01.101	Ребро	9
ПС 200-200.01.200	Стойка	10
ПС 200-200.01.200 СБ	Стойка. Сборочный чертеж	11
ПС 200-200.01.201	Косынка	12
ПС 200-200.01.202	Швеллер	12
ПС 200-200.01 300	Балка пороговая	13
ПС 200-200.01.300 СБ	Балка пороговая Сборочный чертеж	13
ПС 200-200.02.000	Затвор	14
ПС 200-200.02.000 СБ	Затвор. Сборочный чертеж	15
ПС 200-200.02.001	Накладка	16
ПС 200-200.02.002	Накладка	16
ПС 200-200.02.100	Металлоконструкция	17
ПС 150-100.02 200	Упор	17
ПС 200-200.02.100 СБ	Металлоконструкция Сборочный чертеж	18
ПС 200-200.02.101	Обшивка	19
ПС 200-200.02.102	Ребро	19
ПС 200-200.02.103	Подвеска	20
ПС 200-200.02.104	Ребро	20
ПС 200-200.02.105	Уголок	21
ПС 200-200 02.106	Накладка	21
ПС 200-200 02.107	Ригель	22
ПС 200-200 01.301	Косынка	22
ПС 150-150.02.200 СБ	Упор Сборочный чертеж	23
ПС 150-100.02.201	Упор	23
ПС 200-200.03.000	Колонка	24
ПС 200-200.03.000 СБ	Колонка. Сборочный чертеж	24
ПС 200-200.04.000 ГЧ	Подъемник винтовой 5ЭВ Габаритный чертеж	25
ПС 200-200.05.000 ГЧ	Подъемник винтовой 5В Габаритный чертеж	26
ПС 200-200.03.001	Основание	27

Серия 3.820.2-37 Выпуск 8

Формат	Зона	Поз.	Обозначение	Наименование	Кол.	Примечание
				Документация		
А3			ПС 200-200 00 000 СБ	Сборочный чертеж		
А3			ПС 200-200 00 000 ВС	Ведомость спецификаций		
А3			ПС 200-200 00 000 ЗП	Ведомость покупных изделий		
А3			ПС 200-200.04.000 ГЧ	Подъемник винтовой 5В		
А3			ПС 200-200 05 000 ГЧ	Подъемник винтовой 5ЭВ		
				Сборочные единицы		
А4		1	ПС 200-200.01.000	Рама	1	
А4		2	ПС 200-200.02.000	Затвор	1	
А4		3	ПС 200-200.03.000	Колонка	1	
				Стандартные изделия		
		4		Болт М16×60.46.02		
				ГОСТ 7798-70	4	
		5		Гайка М16 8.02		
				ГОСТ 5915-70	4	
		6		Шайба 16.04.02		
				ГОСТ 10906-78	4	

Изм.	Лист	№ докум.	Подп.	Дата
Разраб.		Малороссиянова		
Пров.		Кузнецова		
Т.ИП		Певзнер		
Н. контр.		Платунина		
Утв.		Седов		

ПС 200-200 00 000

Затвор поверхностный, скользящий для отверстий 2.0×2.0

Лит.	Лист	Листов
Б	1	2

Союзгипроводхоз имени Е.Е. Алексеевского г. Москва

Копировал: Юркова Формат А4

Инв. № подл. | Подп. и дата | Взам. инв. № | Инв. № дубл. | Подп. и дата

Формат	Зона	Поз.	Обозначение	Наименование	Кол.	Примечание
			Переменные	данные для исполнений:		
				ПС 200-200.00.000		
				Прочие изделия		
А4		7	33БФ 873.120.000	Подъемник винтовой 5ЭВ	1	
				ПС 200-200.00 000-01		
				Сборочные единицы		
А4		7	33БФ. 873.050.000	Подъемник винтовой 5В	1	

Изм.	Лист	№ докум.	Подп.	Дата

ПС 200-200.00.000

Лист 2

Копировал: Юркова Формат А4

Инв. № подл. | Подп. и дата | Взам. инв. № | Инв. № дубл. | Подп. и дата

Рис 1

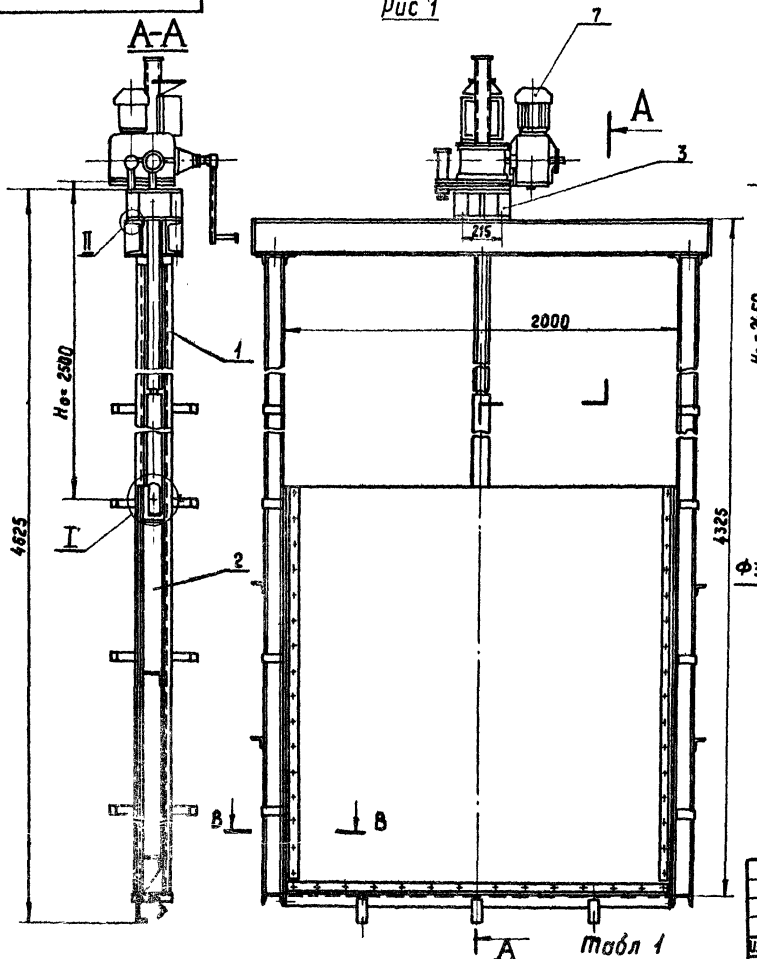

Рис 2

Остальное см рис. 1

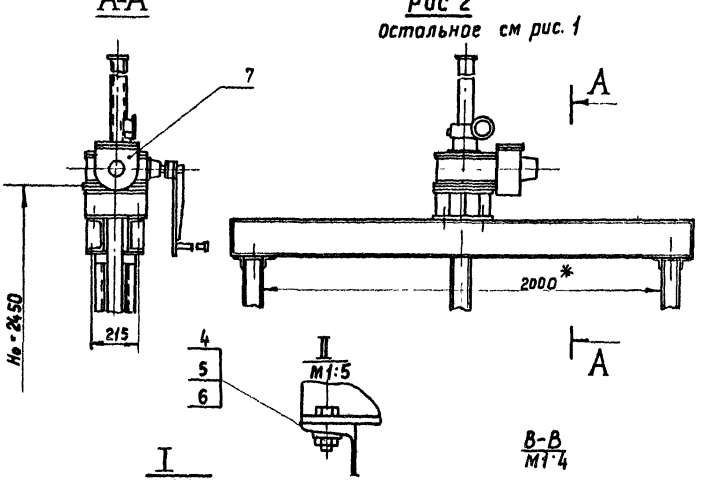

1. * Размеры для справок
2. Технические требования по ТУ 33-164-80
3. Но- расстояние от подошвы подъемника до оси проушины затвора

Табл 1

Обозначение	Рис	Масса, кг
ПС 200-200.00.000	1	806.0
-01	2	738.0

Изм.	Лист	№ докум.	Подп.	Дата
Разраб.		Малороссиянова		10.83
Пров.		Кузнецова		10.83
Т. контр.				
ГИП		Певзнер		10.83
Н. контр.		Платунина		10.83
Утв.		Седов		10.83

ПС 200-200.00.000 СБ

Затвор поверхностный, скользящий для отверстий 2,0×2,0

Сборочный чертеж

Лит.	Масса	Масштаб
Б	См табл 1	1:20

Лист 1 Листов 1

Союзгипроводхоз имени Е.Е. Алексеевского г. Москва

Копировал: Юркова

Формат А3

№ строки	Обозначение	Наименование	Куда входит (обозначение)	Кол.	Общее кол.	Примечание
1	ПС 200-200. 00. 000	Затвор поверхностный скользящий				
2		для отверстий 2.0×2.0м				
3	ПС 200-200. 01. 000	Рама			1	
4	ПС 200-200. 01. 100	Марка верхняя	ПС 200-200. 01. 000	1	1	
5	ПС 200-200. 01. 200	Стойка	ПС 200-200. 01. 000	1	2	
6	ПС 200-200. 01. 300	Балка горизонтальная	ПС 200-200. 01. 000	1	1	
7	ПС 200-200. 02. 000	Затвор			1	
8	ПС 200-200. 02. 100	Металлоконструкция	ПС 200-200. 02. 000	1	1	
9	ПС 200-200. 03. 000	Колонка			1	
10						
11		Переменные данные для исполнений				
12						
13		ПС 200-200. 00. 000				
14						
15		Ведомость спецификаций				
16		подъемника винтового 5ЭВ				
17		33 БФ 873-120-000 ВС				
18						
19		ПС 200-200. 00. 000-01				
20						
21		Ведомость спецификаций				
22		подъемника винтового 5В				
23		33 БФ 873-050-000 ВС				
24						
25						
26						

Изм.	Лист	№ докум.	Подп.	Дата
Разраб.		Молоссинин		14.01.85
Пров.		Кузнецова		22.01.85
ГИП		Певзнер		24.01.85
Н. контр.		Плотунина		6.02.85
Утв.		Сафов		6.02.85

ПС 200-200. 00. 000 ВС

Затвор поверхностный скользящий для отверстий 2.0×2.0

Ведомость спецификаций

Лит.	Лист	Листов
Б		1

Союзгипроводхоз имени Е.Е. Алексеевского г. Москва

Копировал: Юркова

Формат А3

Выпуск 6

ЕПШ-3.902-2-51.

Инв. № подл. | Подпись и дата | Взам. инв. №

№ строки	Наименование	Код ОКП	Обозначение документа на поставку	Поставщик	Куда входит (обозначение)	Количество: На изделие	Количество: В комплекты	Количество: На регулир.	Количество: Всего	Примечание
1										
2	Крепежные изделия									
3										
4	Болт М12×35.46.02		ГОСТ 7798-70		ПС 200-200.02.000	46			46	
5	М12×40.46.02		ГОСТ 7798-70		ПС 200-200.01.000	4			4	
6	М12×30.46.02		ГОСТ 7798-70		ПС 200-200.02.000	8			8	
7	М16×60.46.02		ГОСТ 7798-70		ПС 200-200.00.000	4			4	
8					ПС 200-200.01.000	4			4	
9	Гайка М12.8.02		ГОСТ 5915-70		ПС 200-200.02.000	54			54	
10					ПС 200-200.01.000	4			4	
11						58			58	
12	М16.8.02		ГОСТ 5915-70		ПС 200-200.00.000	4			4	
13					ПС 200-200.01.000	4			4	
14										
15	Шайба 12.65Г.02		ГОСТ 6402-70		ПС 200-200.02.000	58			58	
16										
17	Шайба 12.04.02		ГОСТ 11371-78		ПС 200-200.01.000	4			4	
18	16.04.02		ГОСТ 11371-78		ПС 200-200.01.000	4			4	
19	Шайба 12.04.02		ГОСТ 10906-78		ПС 200-200.01.000	4			4	
20	2.04.02		ГОСТ 10906-78		ПС 200-200.00.000	4			4	
21					ПС 200-200.01.000	4			4	
22										
23		Различия исполнений ПС 200-200.00.000 и ПС 200-200.00.000-01								
24		по сборочному чертежу								

Серия 3.900.9-2.87 Выпуск 8

Изм.	Лист	№ докум.	Подп.	Дата
Разраб.		Малороссиянов		11.91
Пров.		Кузнецова		11.91
ГИП		Певзнер		11.91
Н. контр.		Платунина		11.91
Утв.		Седов		

ПС 200-200.00.000 ВП

Затвор поверхностный скользящий для отверстий 2.0×2.0 м

Ведомость покупных изделий

Лит	Лист	Листов
Б		1

Союзгипроводхоз имени Е.Е. Алексеевского г. Москва

Копировал: Юркова

Формат А3

Формат	Зона	Поз	Обозначение	Наименование	Кол	Примечание
				Документация		
А3			ПС 200-200.01 000 СБ	Сборочный чертеж		
				Сборочные единицы		
А4		1	ПС 200-200 01 100	Марка Верхняя	1	
А4		2	ПС 200-200 01 200	Стойка	1	
		3	-01	Стойка	1	
А4		4	ПС 200-200 01 300	Балка пороговая	1	
				Стандартные изделия		
				Болты ГОСТ 7798-70		
		5		М12×40.46.02	4	
		6		М16×80.46.02	4	
				Гайки ГОСТ 5915-70		
		7		М12.8.02	4	
		8		М16.8.02	4	
				Шайбы ГОСТ 11371-78		
		9		12.04.02	4	
		10		16.04.02	4	
				Шайбы ГОСТ 10906-78		
		11		12.04.02	4	
		12		16.04.02	4	

Инв.№ подл. | Подп. и дата | Взам. инв.№ | Инв.№ дубл. | Подп. и дата

Изм.	Лист	№ докум.	Подп.	Дата
Разраб.		Макаровских		01.03
Пров.		Кузнецова		01.03
ГИП		Певзнер		01.03
Н. контр.		Платунина		01.03
Утв.		Седов		01.03

ПС 200-200.01.000

Рама

Лит.	Лист	Листов
Б		1

СОЮЗГИПРОВОДХОЗ имени Е.Е. Алексеевского г. Москва

Копировал: Юркова Формат А4

Формат	Зона	Поз	Обозначение	Наименование	Кол	Примечание
				Документация		
А4			ПС 200-200 01 100 СБ	Марка Верхняя		
				Детали		
А4		1	ПС 200-200 01 101	Ребро	2	
Б4		2	ПС 200-200 01 102	Ригель		
				Швеллер 18 ГОСТ 8240-72 / В Ст3пс-5-1 ГОСТ 535-79		
				ℓ = 2280 ± 1.6	2	74.39 кг
Б4		3	ПС 200-200 01.103	Ребро		
				Полоса Б-2 Б×180 ГОСТ 103-76 / В Ст3пс 5-1 ГОСТ 535-79		
				ℓ = 120 ± 0.43 мм	4	4.07 кг
Б4		4	ПС 200-200 01 104	Стенка		
				Полоса Б-26×180 ГОСТ 103-76 / В Ст3пс 5-1 ГОСТ 535-79		
				ℓ = 260 ± 0.65 мм	2	4.4 кг

Инв.№ подл. | Подп. и дата | Взам. инв.№ | Инв.№ дубл. | Подп. и дата

Изм.	Лист	№ докум.	Подп.	Дата
Разраб.		Макаровских		01.03
Пров.		Кузнецова		01.03
ГИП		Певзнер		01.03
Н. контр.		Платунина		01.03
Утв.		Седов		01.03

ПС 200-200 01.100

Марка верхняя

Лит.	Лист	Листов
Б		1

СОЮЗГИПРОВОДХОЗ имени Е.Е. Алексеевского г. Москва

Копировал: Юркова Формат А4

ПС 200-200.01.000

Серия 3820.2-37 Выпуск 8

-8-

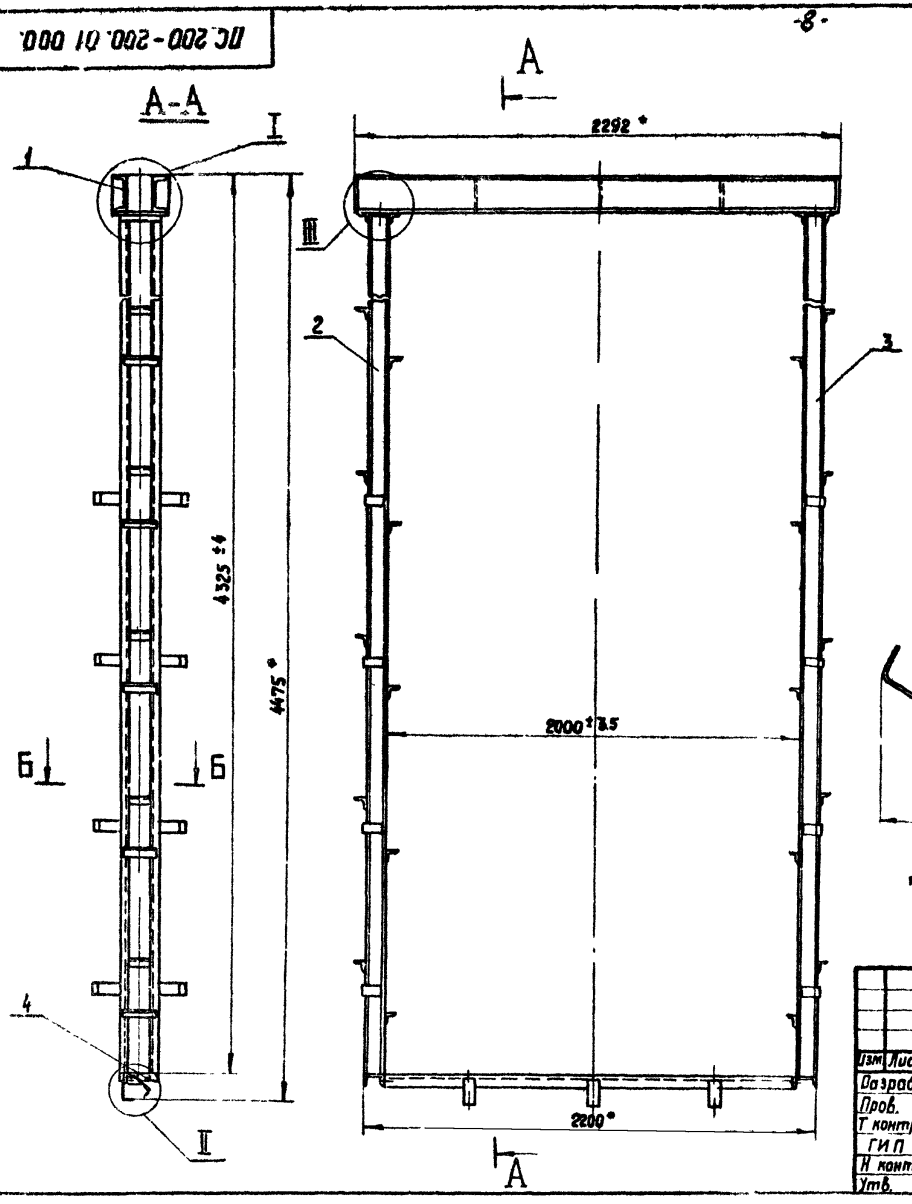

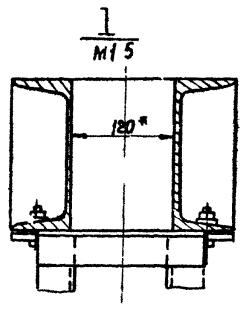

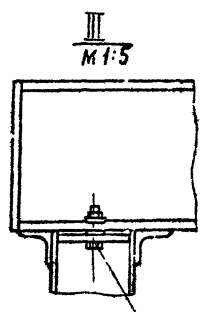

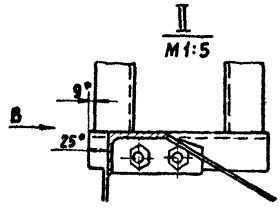

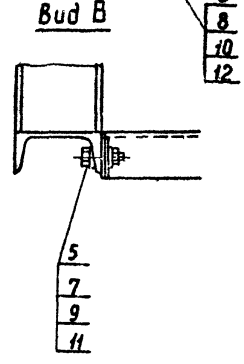

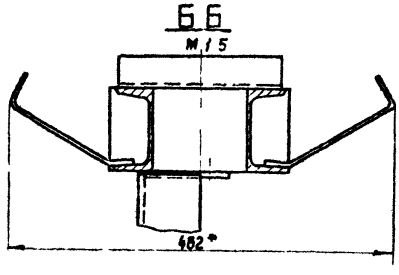

* Размеры для справок

Изм.	Лист	№ докум.	Подп.	Дата
Разраб.		Малороссиянова		10.83
Пров.		Кузнецова		10.83
Т. контр.				
ГИП		Певзнер		10.83
Н. контр.		Платунина		10.83
Утв.		Седов		10.83

ПС 200-200.01.000 СБ

Рама

Сборочный чертеж

Лит.	Масса	Масштаб
Б	264.0	1:20

Лист | Листов

Союзгипроводхоз имени Е.Е. Алексеевского г. Москва

Копировал Юркова

Формат

Инв. № подл. | Подп. и дата | Взам. инв. № | Инв. № дубл. | Подп. и дата

Серия 3.820.2-37 Выпуск 8

ПС 200-200.01.100 СБ

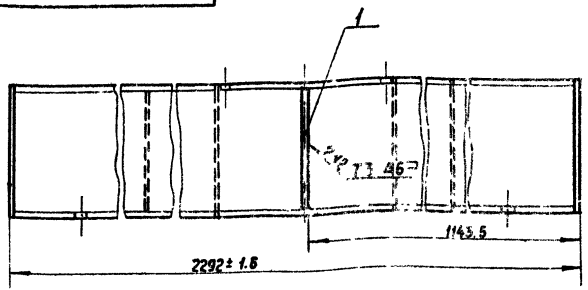

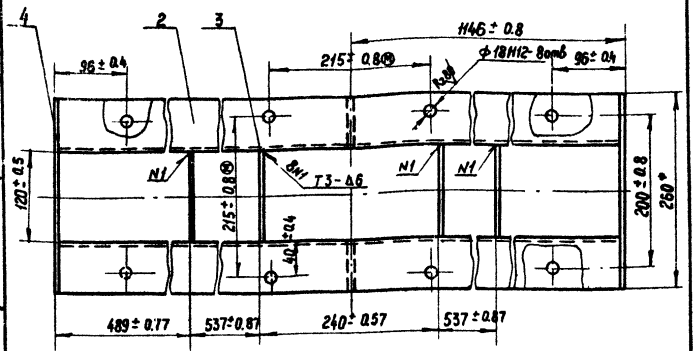

1* Размеры для справок.
2. Сварка по ГОСТ 5264-80 электродами Э 42 ГОСТ 3467-75
3. Сварку вести швом Т1-Δ5 по контуру прилегания деталей кроме швов, указанных на чертеже.
4. Шероховатость поверхности деталей, выполненных без чертежа после обрезки. - Rz 160.
5. Предельные отклонения размеров по диагонали между осями двух любых отверстий ± 1.2 мм.

Изм.	Лист	№ докум.	Подп.	Дата
Разраб.		Малороссиянова		17.01.83
Пров.		Кузнецова		17.01.83
Т. контр.				
ГИП		Левзнер		17.01.83
Н. контр.		Платунина		17.01.83
Утв.		Седов		20.01.83

ПС 200-200.01.100 СБ

Марка Верхняя
Сборочный чертеж

Лит	Масса	Масшт
Б	83.7	1:5

Лист | Листов 1

Союзгипроводхоз имени Е.Е. Алексеевского г. Москва

Копировал: Юркова Формат А4

Инв. № подл. | Подп. и дата | Взам. инв. № | Инв. № дубл. | Подп. и дата

Серия 3.820.2-37 Выпуск 8

ПС 200-200.01.101

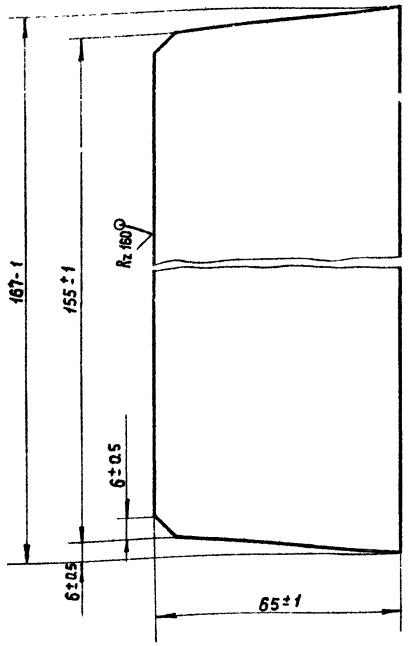

Изм.	Лист	№ докум.	Подп.	Дата
Разраб.		Малороссиянова		17.01.83
Пров.		Кузнецова		17.01.83
Т. контр.				
Н. контр.		Платунина		17.01.83
Утв.		Левзнер		17.01.83

ПС 200-200.01.101

Ребро

Лит.	Масса	Масшт
Б	0.49	1:5

Лист | Листов 1

Лист Б-ПН5 ГОСТ 19903-74 / ВСт3пс5 ГОСТ 14637-79

Союзгипроводхоз имени Е.Е. Алексеевского г. Москва

Копировал: Юркова Формат А4

Инв. № подл. | Подп. и дата | Взам. инв. № | Инв. № дубл. | Подп. и дата

Формат	Зона	Поз.	Обозначение	Наименование	Кол.	Примечание
				Документация		
А3			ПС 200-200.01.200 СБ	Сборочный чертеж		
				Детали:		
А4		1	ПС 200-200.01.201	Косынка	2	
Б4		2	ПС 200-200.01.203	Стойка		
				Швеллер 10 ГОСТ 8240-72 / Ст3пс 5-1 ГОСТ 535-79		
				ℓ = 41.45 ± 4 мм	2	71.2 кг
Б4		3	ПС200-200.01.204	Стяжка		
				Уголок Б-40×40×4 ГОСТ 8509-72 / Ст3пс-5-1 ГОСТ 535-79		
				ℓ = 190 ± 0.57 мм	11	5.06 кг
Б4		4	ПС 200-200.01.205	Анкер		
				Полоса Б-5×50 ГОСТ 103-76 / Ст3пс 5-1 ГОСТ 535-79		
				ℓ = 215 ± 0.5 мм	10	4.22 кг
				Перечень данных для исполнений:		
				ПС 200-200.01.200		
				Детали		
А4		5	ПС 200-200.01.202	Швеллер	1	

Подп. и дата | Инв. № дубл. | Взам. инв. № | Подп. и дата | Инв. № подл.

Изм.	Лист	№ докум.	Подп.	Дата
Разраб.		Макаросьянцева		10.83
Пров.		Кузнецова		11.83
ГИП		Певзнер		10.83
Н. контр.		Плотухина		10.83
Утв.		Седов		11.83

ПС 200-200 01.200

Стойка

Лит.	Лист	Листов
Б	1	2

Союзгипроводхоз имени Е.Е. Алексеевского г. Москва

Копировал: Юркова Формат А4

Формат	Зона	Поз.	Обозначение	Наименование	Кол.	Примечание
				ПС 200-200.01.200-01		
				Детали		
А4		6	ПС 200-200.01.202-01	Швеллер	1	

Подп. и дата | Инв. № дубл. | Взам. инв. № | Подп. и дата | Инв. № подл.

Изм.	Лист	№ докум.	Подп.	Дата

ПС 200-200.01.200

Лист 2

Копировал: Юркова Формат А4

ПС 200-200.01.200СБ

ПС 200-200.01.200

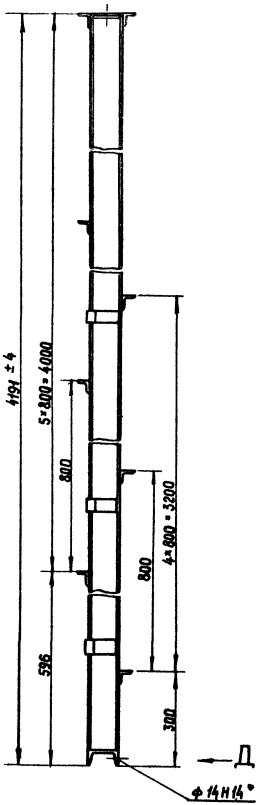

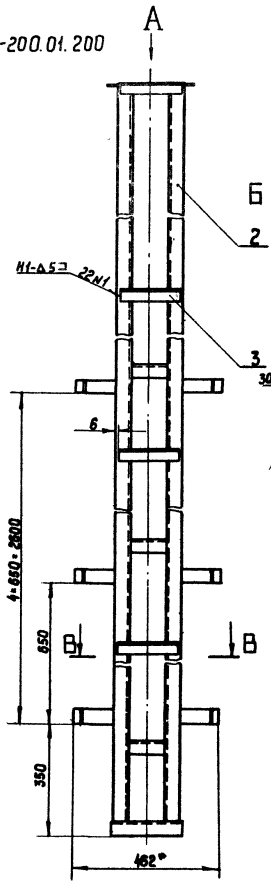

Вид А
М1:5

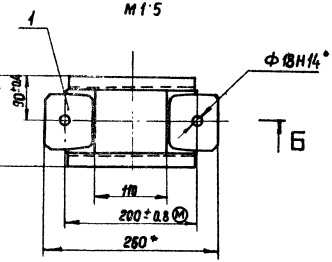

Б-Б



Вид Д
М1:5

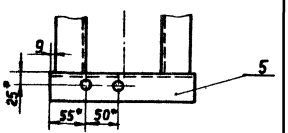

В-В
М1:5

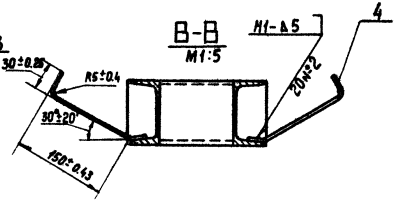

ПС 200-200 01.200-01 – зеркальное отражение
остальное см. ПС 200-200.01 200

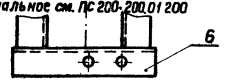

1* Размеры для справок.
2. Неуказанные предельные отклонения сварных соединений по ± IT16/2.
3. Сварка по ГОСТ 5264-80 электродами Э-42 ГОСТ 9467-75
4. Сварку вести швом Т1-А5 по контуру прилегания деталей, кроме швов указанных на чертеже
5. Шероховатость поверхности деталей выполненных без чертежа после обрезки – Rz 160

Изм.	Лист	№ докум.	Подп.	Дата
Разраб.		Макаросеянцев		
Пров.		Кузнецова		
Т. контр.				
ГИП		Певзнер		
Н. контр.		Лактунина		
Утв.		Сердов		

ПС 200-200.01.200 СБ

Стойка
Сборочный чертеж

Лит.	Масса	Масштаб
Б	83.3	1:10
Лист	Листов 1	

Союзгипроводхоз имени В.Е. Алексеевского г. Москва

Копировал: Орлова

Формат А3

Инв. № подл. | Подп. и дата | Взам. инв. № | Инв. № дубл. | Подп. и дата

ТП 3.820.2-37 Выпуск 8

ПС 200-200.01.201

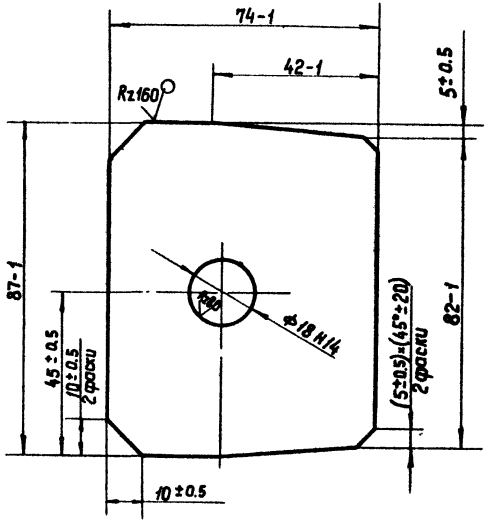

Изм.	Лист	№ докум.	Подп.	Дата
Разраб.		Малороссиянцева		10.01.83
Пров.		Кузнецова		17.01.83
Т. контр.				
Н. контр.		Латунина		10.01.83
Утв.		Певзнер		10.01.83

ПС 200-200.01.201

Косынка

Лит.	Масса	Масштаб
Б	0,48	1:1

Лист Листов 1

Лист

Б-ПН 10 ГОСТ 19903-74
ВСт3пс5 ГОСТ 14637-79

Союзгипроводхоз имени Е.Е. Алексеевского г. Москва

Копировал: Юркова Формат А4

ПС 200-200.01.202

ПС 200-200.01.202

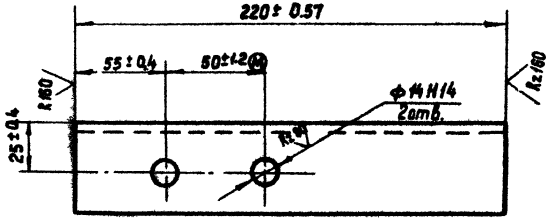

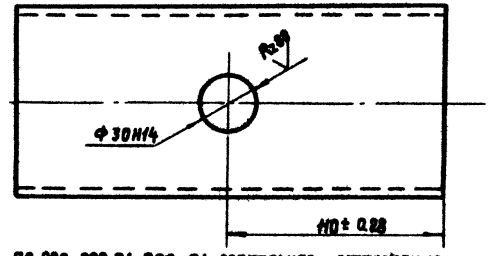

ПС 200-200.01.202-01 - зеркальное отражение
остальное - см ПС 200-200.01.202.

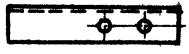

Изм.	Лист	№ докум.	Подп.	Дата
Разраб.		Малороссиянцева		10.01.83
Пров.		Кузнецова		17.01.83
Т. контр.				
Н. контр.		Латунина		10.01.83
Утв.		Певзнер		10.01.83

ПС 200-200.01.202

Швеллер

Лит.	Масса	Масштаб
Б	13	2

Лист Листов

Швеллер 10 ГОСТ 8240-72
ВСт3пс5-1 ГОСТ 535-79

Союзгипроводхоз имени Е.Е. Алексеевского г. Москва

Копировал: Юркова Формат А4

Формат	Зона	Поз	Обозначение	Наименование	Кол.	Примечание
				Документация		
А4			ПС 200-200 01 300 СБ	Сборочный чертеж		
				Детали		
А4		1	ПС 200-200 01.301	Косынка	2	
Б4		2	ПС 200-200 01.302	Порог		
				Уголок Б-75×50×5 ГОСТ 8510-72 / ВСт3пс5-I ГОСТ 535-79		
				ℓ = 1995 - 2 мм	1	9.55 кг
Б4		3	ПС 200-200 01.303	Анкер		
				Полоса Б-5×50 ГОСТ 103-76 / ВСт3пс5-I ГОСТ 535-79		
				ℓ = 155 ± 0.5 мм	3	0.97 кг
Б4		4	ПС 200-200. 01.304	Анкер		
				Полоса Б-5×50 ГОСТ 103-76 / ВСт3пс5-I ГОСТ 535-79		
				ℓ = 155 ± 0.5 мм	3	0.97 кг

Изм.	Лист	№ докум.	Подп.	Дата
Разраб.		Малороссиянова		11.01.13
Пров.		Кузнецова		11.01.13
ГИП		Певзнер		11.01.13
Н. контр.		Платунина		11.01.13
Утв.		Седов		11.01.13

ПС 200-200. 01.300

Балка пороговая

Лит	Лист	Листов
Б		1

СОЮЗГИПРОВОДХОЗ имени Е.Е. Алексеевского г. Москва

Копировал: Юркова Формат А4

Серия 3.820.2-37 Выпуск 8

ПС 200-200.01.300СБ

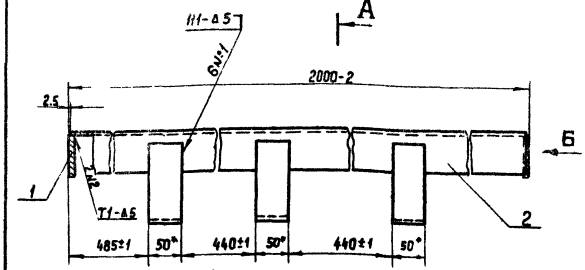

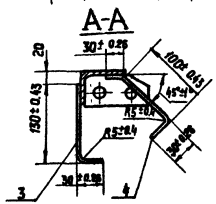

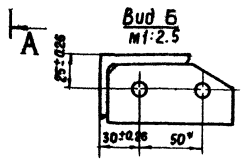

1. Сварка по ГОСТ 5264-80 электродами Э-42 ГОСТ 9467-75.
2. Шероховатость поверхности деталей выполненных без чертежа после обрезки - R_z
3. * Размеры для справок.

Изм.	Лист	№ докум.	Подп.	Дата
Разраб.		Малороссиянова		11.01.13
Пров.		Кузнецова		11.01.13
Т. контр.				
ГИП		Певзнер		11.01.13
Н. контр.		Платунина		11.01.13
Утв.		Седов		11.01.13

ПС 200-200 01.300 СБ

Балка пороговая
Сборочный чертеж

Лит.	Масса	Масштаб
Б	12.17	1:5

Лист Листов 1

СОЮЗГИПРОВОДХОЗ имени Е.Е. Алексеевского г. Москва

Копировал: Юркова Формат А4

Инв. № подл. | Подп. и дата | Взам. инв. № | Инв. № дубл. | Подп. и дата

Формат	Зона	Поз.	Обозначение	Наименование	Кол.	Примечание
				Документация		
А3			ПС 200-200.02 000 СБ	Сборочный чертеж		
				Сборочные единицы		
А4		1	ПС 200-200.02.100	Металлоконструкция	1	
А4		2	ПС 150-100.02.200	Упор	4	
				Детали		
А4		3	ПС 200-200.02.001	Накладка	2	
А4		4	ПС 200-200.02.002	Накладка	1	
БЧ		5	ПС 200-200.02.003	Уплотнение		
				Пластина I. лист тмкщ-с		
				10×70×1882 мм		
				ГОСТ 7338-77	1	21 кг
БЧ		8	ПС 200-200.02.004	Уплотнение		
				Пластина I. лист тмкщ-с		
				5×100×2100 мм		
				ГОСТ 7338-77	2	3.3 кг
БЧ		7	ПС 200-200.02.005	Уплотнение		
				Пластина I. лист тмкщ-с		
				5×70×45 мм		
				ГОСТ 7338-77	2	0.05 кг

Изм.	Лист	№ докум.	Подп.	Дата
Разраб		Малороссиянова		11.83
Пров.		Кузнецова		11.83
ГИП		Певзнер		11.83
Н. контр		Матунина		11.83
Утв.		Седов		11.83

ПС 200-200.02.000

Затвор

Лит.	Лист	Листов
Б	1	2

Союзгипровод хоз ин-ни Е.Е. Алексеевского г. Москва

Копировал: Юркова Формат А4

Формат	Зона	Поз.	Обозначение	Наименование	Кол.	Примечание
				Стандартные изделия		
				Болты ГОСТ 7798-70		
		8		М12×35.46.02	46	
		9		М12×30.46.02	8	
		10		Гайка М12.8.02		
				ГОСТ 5915-70	54	
		11		Шайба 12.65Г.02		
				ГОСТ 6402-70	54	

Инв. № подл. | Подп. и дата | Взам. инв. № | Инв. № дубл. | Подп. и дата

Изм.	Лист	№ докум.	Подп.	Дата

ПС 200-200.02.000

Лист 2

Копировал: Юркова Формат А4

Серия 3.820.2-37. Выпуск 8

ПС 200-200 02 000СБ

-15-

Серия 3.820.2-37 Выпуск 8

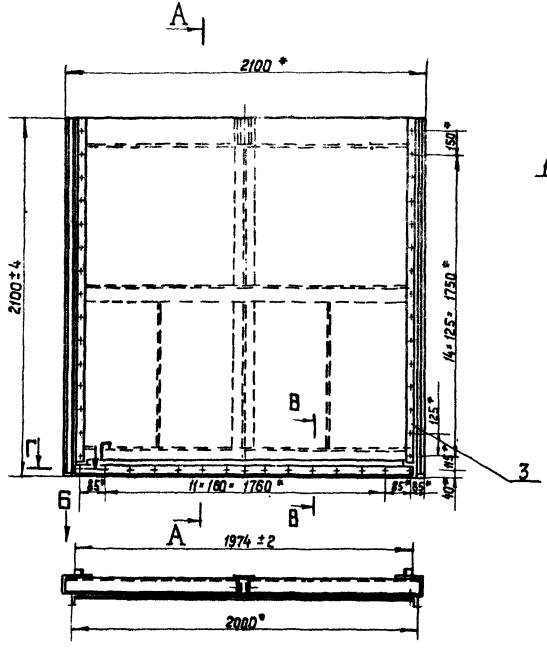

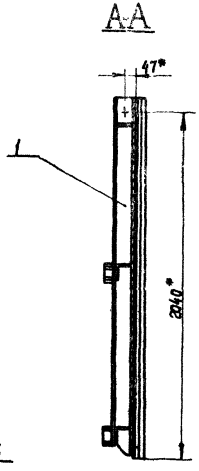

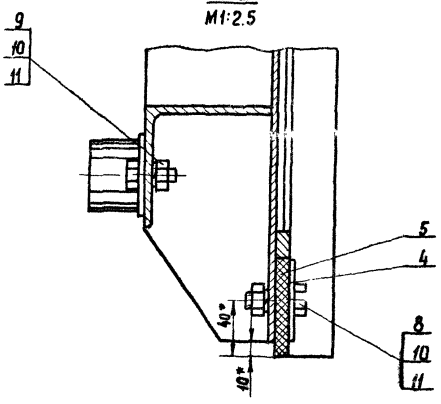

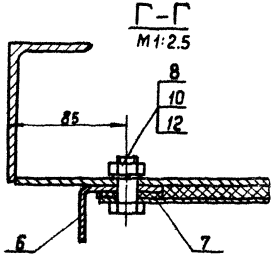

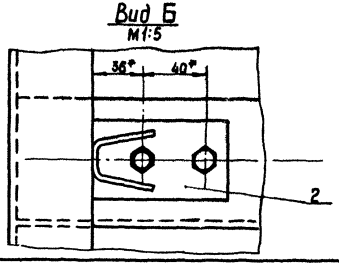

1.** Размеры для справок
2.* Отверстия ф 13 в резиновых уплотнениях дет. 5 и 6 обработать по дет. 4 и 3 соответственно.

					ПС 200-200 02. 000 СБ			
Изм	Лист	№ докум.	Подп.	Дата	Затвор Сборочный чертеж	Лит.	Масса	Масштаб
Разраб.		Малороссиянцева				Б	286.0	1:20
Пров.		Кузнецова				Лист	Листов 1	
Т. контр								
ГИП		Певзнер				Союзгипроводхоз имени Е.Е. Алексеевского г. Москва		
Н. контр.		Платунина						
Утв.		Седов						

Копировал: Юркова

Формат А3

Серия 3.820.2-37 Выпуск 8

ПС 200-200.02.002

А (√)

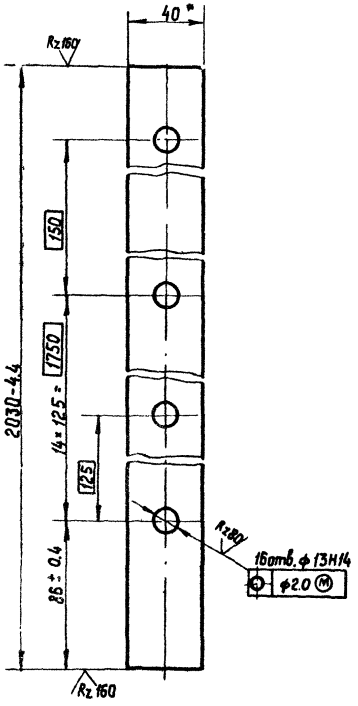

* Размер для справок

Изм.	Лист	№ докум.	Подп.	Дата
Разраб.		Малороссиянцева		
Пров.				
Т. конт.				
Н. контр.		Платунина		
Утв.		Певзнер		

ПС 200-200.02 001

Накладка

Лит.	Масса	Масштаб
Б	1.84	1:2

Лист | Листов 1

Лента 3×40 В Ст3сп ГОСТ 6009-74

Союзгипроводхоз имени Е. Е. Алексеевского г. Москва

Копировал: Юркова Формат А4

Подп. и дата | Инв. № дубл. | Взам. инв. №

Инв. № подл.

Серия 3.820.2-37. Выпуск 8

ПС 200-200.02.002

А (√)

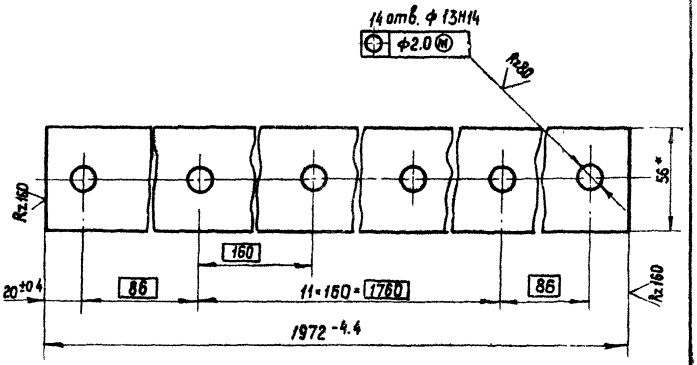

* Размер для справок

Изм.	Лист	№ докум.	Подп.	Дата
Разраб.		Малороссиянцева		
Пров.		Кузнецова		
Т. контр.				
Н. контр.		Платунина		
Утв.		Певзнер		

ПС 200-200.02 002

Накладка

Лит.	Масса	Масштаб
	2.54	1:2

Лист | Листов 1

Лента 3×56 В Ст3сп3 ГОСТ 6009-74

Союзгипроводхоз имени Е. Е. Алексеевского г. Москва

Копировал: Юркова Формат А4

Подп. и дата | Инв. № дубл. | Взам. инв. №

Инв. № подл.

Формат	Зона	Поз	Обозначение	Наименование	Кол.	Примечание
				Документация		
А3			ПС 200-200.02.100	Сборочный чертеж		
				Детали		
А4		1	ПС 200-200.02.101	Обшивка	1	
А4		2	ПС 200-200.02.102	Ребро	3	
А4		3	ПС 200-200.02.103	Подвеска	2	
А4		4	ПС 200-200.02.104	Ребро	3	
А4		5	ПС 200-200.02.105	Уголок	1	
		6	-01	Уголок	1	
А4		7	ПС 200-200.02.106	Накладка	2	
А4		8	ПС 200-200.02.107	Ригель	2	
Б4		9	ПС 200-200.02.108	Ребро		
				Полоса Б-2 5×90 ГОСТ 103-76 / ВСт3пс 5-1 ГОСТ 535-79		
				ℓ = 794 - 1.5 мм	1	2.82кг
Б4		10	ПС 200-200.02.109	Накладка		
				Полоса Б-25×90 ГОСТ 103-76 / ВСт3пс 5-1 ГОСТ 535-79		
				ℓ = 1940 ± 1.8 мм	1	6.85кг
Б4		11	ПС 200-200.02.110	Ребро		
				Полоса Б-2 5×90 ГОСТ 103-76 / ВСт3пс 5-1 ГОСТ 535-79		
				ℓ = 2086 - 2мм	1	7.36кг
Б4		12	ПС 200-200.02.111	Упор		
				Полоса Б-2 10×16 ГОСТ 103-76 / ВСт3пс 5-1 ГОСТ 535-79		
				ℓ = 1880 - 3.7 мм	1	2.36кг

Инв. № подл. | Подп. и дата | Взам. инв. № | Инв. № дубл. | Подп. и дата

Изм.	Лист	№ докум.	Подп.	Дата
Разраб.		Малороссиянова		6.83
Пров.		Кузнецова		11.83
ГИП		Певзнер		11.83
Н. контр.		Пилтунина		11.83
Утв.		Седов		12.83

ПС 200-200.02.100

Металлоконструкция

Лит.	Лист	Листов
Б		1

Союзгипроводхоз имени Е.Е. Алексеевского г. Москва

Копировал: Юркова Формат А4

Формат	Зона	Поз	Обозначение	Наименование	Кол.	Примечание
				Документация		
А4			ПС 150-100.02.200 СБ	Сборочный чертеж		
				Детали		
А4		1	ПС 150-100-02.201	Упор	1	
Б4		2	ПС 150-100-02.202	Основание		
				Б-2 5×60 ГОСТ 103-76 / Полоса ВСт5пс5-1 ГОСТ 535-79		
				ℓ = 96 ± 0.44 мм	1	0.19кг

Инв. № подл. | Подп. и дата | Взам. инв. № | Инв. № дубл. | Подп. и дата

Изм.	Лист	№ докум.	Подп.	Дата
Разраб.		Шаталов		6.83
Пров.		Кузнецова		11.83
Гип		Певзнер		11.83
Н. контр.		Пилтунина		11.83
Утв.		Седов		12.83

ПС 150-100.02.200

Упор

Лит.	Лист	Листов
Б		1

Союзгипроводхоз имени Е.Е. Алексеевского г. Москва

Серия 3.820.2-37 Выпуск 8

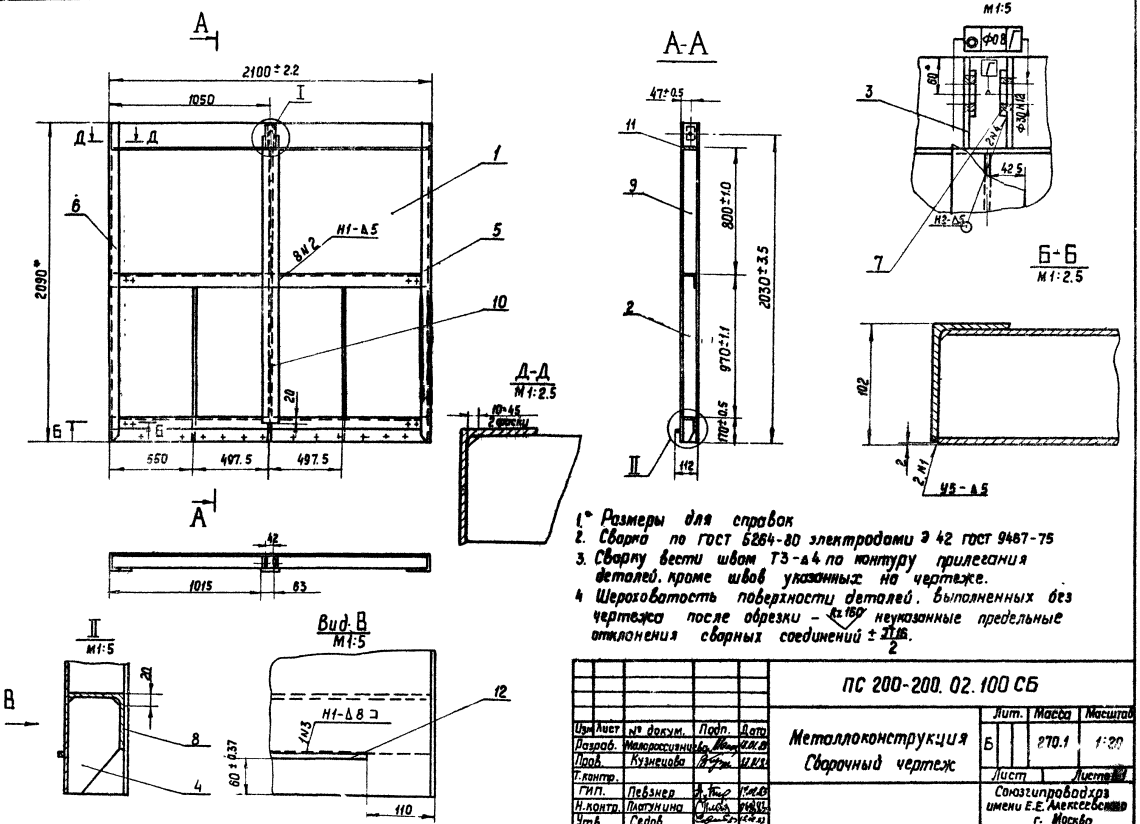

1. Размеры для справок
2. Сварка по ГОСТ 5264-80 электродами Э 42 ГОСТ 9467-75
3. Сварку вести швом Т3-Δ4 по контуру прилегания деталей, кроме швов указанных на чертеже.
4. Шероховатость поверхности деталей, выполненных без чертежа после обрезки – Rz 160 неуказанные предельные отклонения сварных соединений $\pm \frac{IT16}{2}$.

					ПС 200-200. 02. 100 СБ			
Изм.	Лист	№ докум.	Подп.	Дата	Металлоконструкция Сварочный чертеж	Лит.	Масса	Масштаб
Разраб.		Малороссиянцева				Б	270.1	1:20
Пров.		Кузнецова				Лист		Листов
Т.контр.						Союзгипроводхоз имени Е.Е. Алексеевского г. Москва		
ГИП.		Певзнер						
Н.контр.		Плотунина						
Утв.		Седов						

Формат 3

ПС 200-200.02.101

√(√)

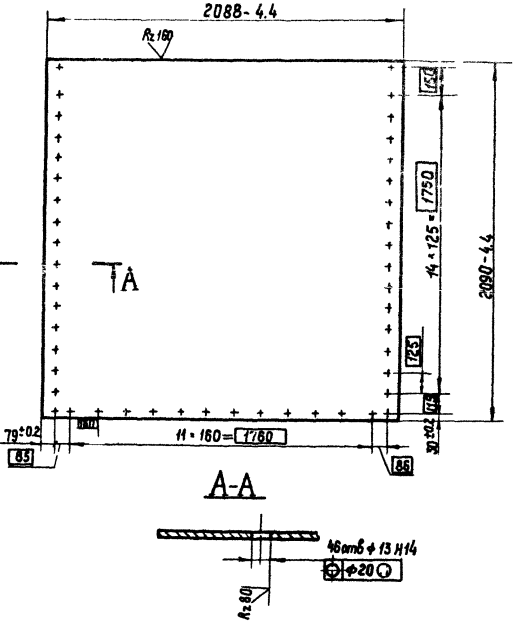

					ПС 200-200.02.101			
Изм.	Лист	№ докум.	Подп.	Дата	Обшивка	Лит.	Масса	Масштаб
Разраб.		Малороссиянцева		12.01.93		Б	171.0	1:20
Пров.		Кузнецова		12.01.93		Лист	Листов 1	
Т. контр.								
Н. контр.		Платунина		12.01.93	Лист	Б-ПН5 ГОСТ 19903-74 / ВСт3пс5 ГОСТ 14637-79	Союзгипроводхоз имени Е.Е. Алексеевского г. Москва	
Утв.		Певзнер		12.01.93				

Копировал: Юркова Формат А4

ПС 200-200.02.102

√(√)

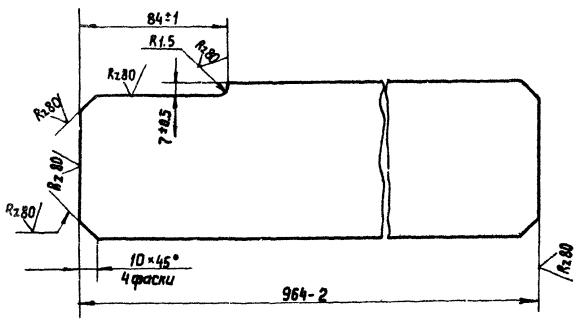

					ПС 200-200.02.102			
Изм.	Лист	№ докум.	Подп.	Дата	Ребро	Лит.	Масса	Масштаб
Разраб.		Малороссиянцева		12.01.93		Б	3.4	1:2
Пров.		Кузнецова		12.01.93		Лист	Листов 1	
Т. контр.								
Н. контр.		Платунина		12.01.93	Полоса Б-2 5×90 ГОСТ 103-76 / ВСт3пс5-1 ГОСТ 535-79		Союзгипроводхоз имени Е.Е. Алексеевского г. Москва	
Утв.		Певзнер		12.01.93				

Копировал Юркова Формат А4

Инв.№ подл. | Подп. и дата | Взам. инв.№ | Инв.№ дубл. | Подп. и дата

ПС 200-200.02.103

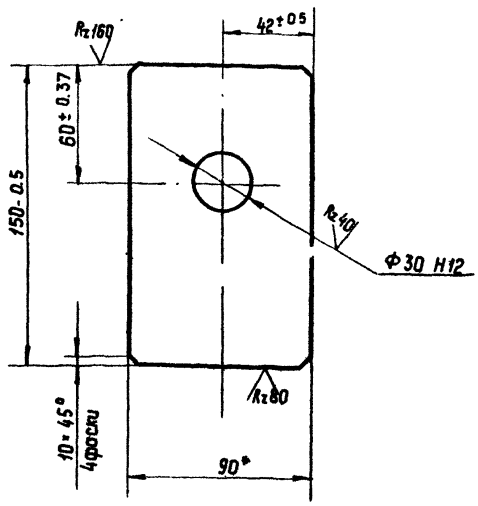

* Размер для справок

Изм.	Лист	№ докум.	Подп.	Дата
Разраб.		Макроссинцева		10.13
Пров.		Кузнецов		10.13
Т. контр.				
Н. контр.		Платунина		10.13
Утв.		Певзнер		10.13

ПС 200-200.02.103

Подвеска

Лит.	Масса	Масштаб
Б	0.83	1:2
Лист	Листов 1	

Полоса Б-2 8×90 ГОСТ 103-76 / Ст3 пс 5-II ГОСТ 535-79

Союзгипроводхоз имени Е.Е. Алексеевского г. Москва

Копировал. Юркова Формат А4

ПС 200-200.02.104

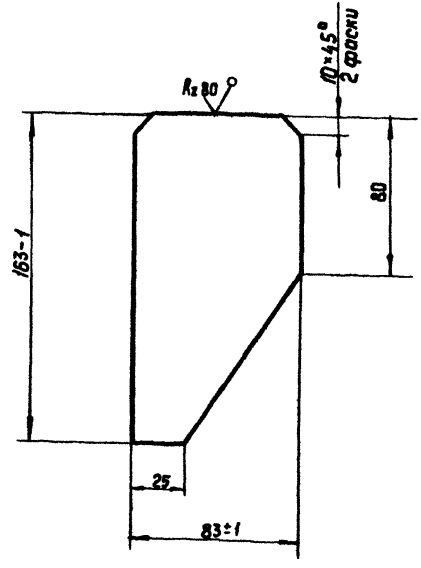

Неуказанные предельные отклонения размеров по $\pm \frac{IT14}{2}$

Изм.	Лист	№ докум.	Подп.	Дата
Разраб.		Макроссинцева		10.13
Пров.		Кузнецова		10.13
Т. контр.				
Н. контр.		Платунина		10.13
Утв.		Певзнер		10.13

ПС 200-200.02.104

Ребро

Лит.	Масса	Масштаб
Б	0.46	1:2
Лист	Листов 1	

Лист Б-ПН5 ГОСТ 19903-74 / Ст3 пс 5 ГОСТ 14637-79

Союзгипроводхоз имени Е.Е. Алексеевского г. Москва

Копировал. Юркова Формат А3

ПС 200-200.02.105

ПС 200-200.02.105

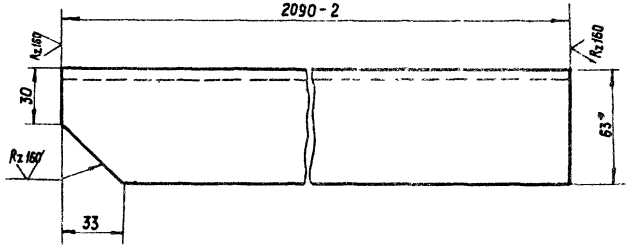

ПС 200-200.02.105-01 - зеркальное отражение
остальное - см ПС 200-200.02.105
М 1:4



1* Размер для справок.

2 Неуказанные предельные отклонения размеров по $\pm \frac{IT14}{2}$

Изм.	Лист	№ докум.	Подп.	Дата
Разраб.		Малороссиянов		10.01.83
Пров.		Кузнецова		11.01.83
Т. контр.				
Н. контр.		Платунина		04.01.83
Утв.		Певзнер		14.01.83

ПС 200-200.02.105

Уголок

Лит. Б | Масса 15.71 | Масштаб 1:2

Лист | Листов 1

Уголок В-100-63×6 ГОСТ 8510-72 / ВСт3 пс 5-I ГОСТ 535-79

СОЮЗГИПРОВОДХОЗ имени Е.Е. Алексеевского г. Москва

Копировал: Юркова Формат А4

ПС 200-200.02.106

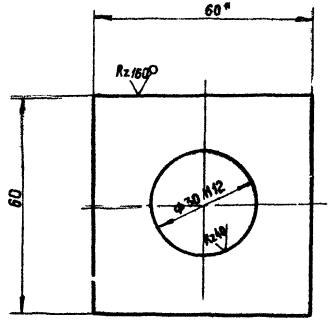

1.* Размер для справок.

2. Неуказанные предельные отклонения размеров по $\pm \frac{IT14}{2}$

Изм.	Лист	№ докум.	Подп.	Дата
Разраб.		Малороссиянов		10.01.83
Пров.		Кузнецова		11.01.83
Т. контр.				
Н. контр.		Платунина		04.01.83
Утв.		Певзнер		14.01.83

ПС 200-200.02.106

Накладка

Лит. Б | Масса 0.14 | Масштаб 1:1

Лист | Листов 1

Полоса Б-2 6×60 ГОСТ 103-76 / ВСт3 пс-5-I ГОСТ 535-79

СОЮЗГИПРОВОДХОЗ имени Е.Е. Алексеевского г. Москва

Копировал: Юркова Формат А4

Серия 3.820.2-37. Выпуск 8

ПС 200-200.02.107

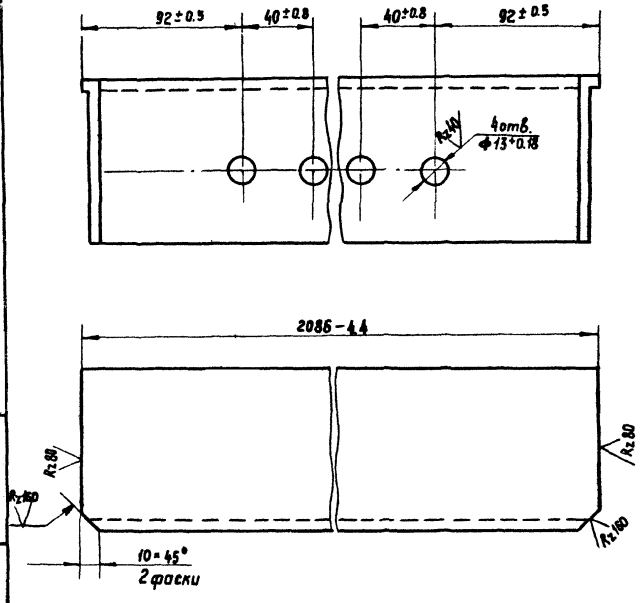

Изм	Лист	№ докум.	Подп.	Дата
Разраб		Малороссиянцева		18.01.83
Пров.		Кузнецова		27.01.83
Т. контр.				
Н. контр.		Платунина		
Утв.		Певзнер		17.01.83

ПС 200-200.02.107

Ригель

Лит.	Масса	Масштаб
Б	17.4	1:2

Лист | Листов 1

Уголок Б-90×90×6 ГОСТ 8509-72 / ВСт3пс5-1 ГОСТ 535-79

СОЮЗГИПРОВОДХОЗ имени Е.Е. Алексеевского г. Москва

Копировал: Юркова

Формат А4

Взам. инв. № | Инв. № дубл. | Подп. и дата

Серия 3.820.2-37. Выпуск 8

-22-

ПС 200-200.01.301

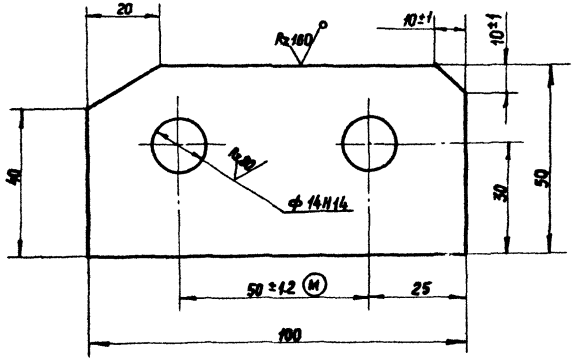

Неуказанные предельные отклонения размеров по $\pm \frac{JT14}{2}$

Изм	Лист	№ докум.	Подп.	Дата
Разраб.		Малороссиянцева		18.01.83
Пров.		Кузнецова		27.01.83
Т. контр.				
Н. контр.		Платунина		
Утв.		Певзнер		17.01.83

ПС 200-200.01.301

Косынка

Лит.	Масса	Масштаб
Б	0.34	1:1

Лист | Листов 1

Лист Б-ПН 10 ГОСТ 19903-74 / ВСт3 пс-5 ГОСТ 14637-79

СОЮЗГИПРОВОДХОЗ имени Е.Е. Алексеевского г. Москва

Копировал: Юркова

Формат А4

Взам. инв. № | Инв. № дубл. | Подп. и дата

Серия 3.820.2-37 Выпуск 8

ПС 150-100-02.200 СБ

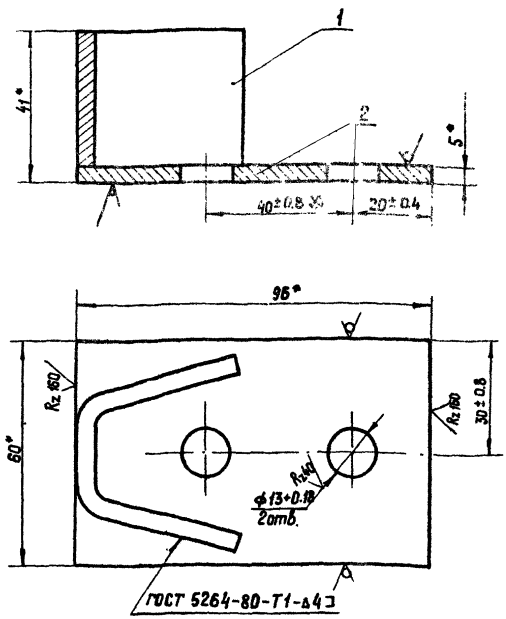

1.* Размеры для справок

2. Сварка электродами Э 42 ГОСТ 9467-75

Изм.	Лист	№ докум.	Подп.	Дата
Разраб.		Шаталов		4.11.83
Пров.		Кузнецова		7.12.83
Т. контр.				
ГИП		Лебзнер		14.12.83
Н. контр.		Платунина		16.12.83
Утв.		Седов		21.12.83

ПС 150-100.02.200 СБ

Упор

Сборочный чертеж

Лит.	Масса	Масштаб
Б	0.34	1:1
Лист	Листов 1	

СОЮЗГИПРОВОДХОЗ имени Е.Е. Алексеевского г. Москва

Копировал: Юркова Формат А4

Серия 3.820.2-37 Выпуск 8

ПС 150-100-02.201

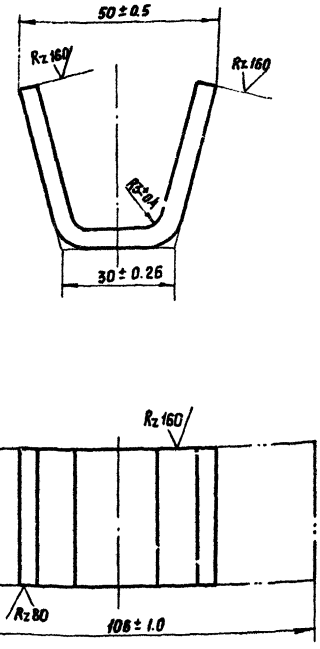

* Размер для справок

Изм.	Лист	№ докум.	Подп.	Дата
Разраб.		Шаталов		4.11.83
Пров.		Кузнецова		7.12.83
Т. контр.				
Н. контр.		Платунина		16.12.83
Утв.		Лебзнер		14.12.83

ПС 150-100.02.201

Упор

Полоса Б-2 5×36 ГОСТ 103-76 / ВСт3пс5-Б ГОСТ 535-79

Лит.	Масса	Масштаб
Б	0.15	1:1
Лист	Листов 1	

СОЮЗГИПРОВОДХОЗ имени Е.Е. Алексеевского г. Москва

Копировал: Юркова Формат А4

Инв. № подл. | Подп. и дата | Взам. инв. № | Инв. № дубл. | Подп. и дата

Формат	Зона	Поз.	Обозначение	Наименование	Кол.	Примечание
				Документация		
А4			ПС 200-200.03.000 СБ	Сборочный чертеж		
				Детали		
А4		1	ПС 200-200.03.001	Основание	2	
Б4		2	ПС 200-200.03.002	Ребро		
				Полоса $\frac{Б\text{-}2\ 5\times50\ ГОСТ\ 103\text{-}76}{ВСт3\ пс5\text{-}I\ ГОСТ\ 535\text{-}79}$		
				l = 125 - 0.5 мм	4	0.98 кг
Б4		3	ПС 200-200.03.003	Стойка		
				Труба $\frac{150\times5\ ГОСТ\ 8734\text{-}75}{ВСт3\ пс5\text{-}I\ ГОСТ\ 8733\text{-}74}$		
				l = 126 - 0.5 мм	1	2.3 кг

Изм.	Лист	№ докум.	Подп.	Дата
Разраб.		Молоро...		11.01.83
Пров.		Кузне...		11.01.83
Н. контр.		Плат...		11.01.83
Утв.		Певзнер		11.01.83

ПС 200-200.03.000

Колонка

Лит.	Лист	Листов
Б		1

Союзгипроводхоз имени Е.Е. Алексеевского г. Москва

Копировал: Юркова

Формат А4

Серия 3.820 2-37 Выпуск 8

Подп. и дата | Инв. № дубл. | Взам. инв. № | Подп. и дата | Инв. № подл.

ПС 200-200.03.000 СБ

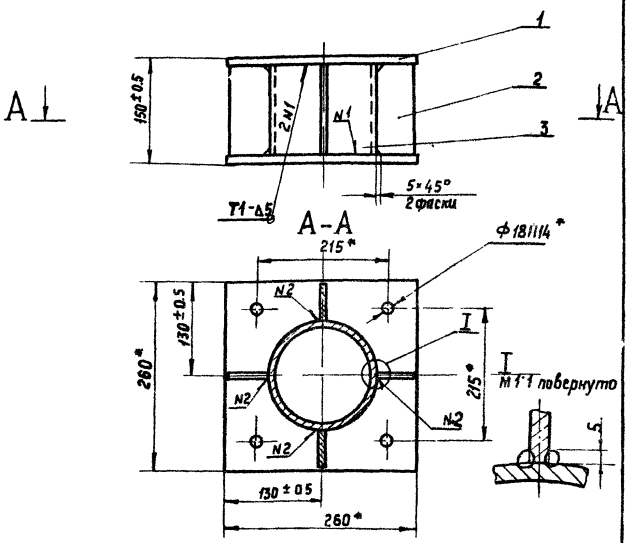

1.* Размеры для справок.
2. Шов N2 производить ручной электродуговой сваркой.
3. Неуказанные сварные швы вести по контуру прилегания деталей швом Т3-Δ5 по ГОСТ 5264-80 электродами Э 42 ГОСТ 9467-75.

Изм.	Лист	№ докум.	Подп.	Дата
Разраб.		Молороссиянцев		11.01.83
Пров.		Кузнецова		11.01.83
Т. контр.				
Н. контр.		Платунина		11.01.83
Утв.		Певзнер		11.01.83

ПС 200-200.03.000 СБ

Колонка

Сборочный чертеж

Лит.	Масса	Масштаб
Б	12.3	1:5

Листов 1

Союзгипроводхоз имени Е.Е. Алексеевского г. Москва

Копировал: Юркова

Формат А4

ПС 200-200.04.000 ГЧ

Техническая характеристика подъемника

Табл. 1

Резьба грузового винта	Усилие в тс наиб. тяговое Т	посадочное П	зажимное Q	Но в м наиб.	Усилие на рукоятке при тв	Время подъема затвора на 1 м в мин Электродвигатель	вручную
Трап 70х(2х10)	5	5	6	4.2	14	5	15

Данные на заказ по затвору ПС 200-200

Табл. 2

Усилие тяговое потребное в тс	$T_з$	2.87
Усилие посадочное потребное в тс	$П_з$	2.61
Расстояние от подошвы подъемника до оси проушины опущенного затвора в м	Но	2.5
Полный ход затвора в м	Нх	2.1
Датчик положения затвора	—	ДП5-250 Вариант 10
Теоретическая масса подъемника в кг	Q	244.0
Кол. подъемников на заказ шт	n	1

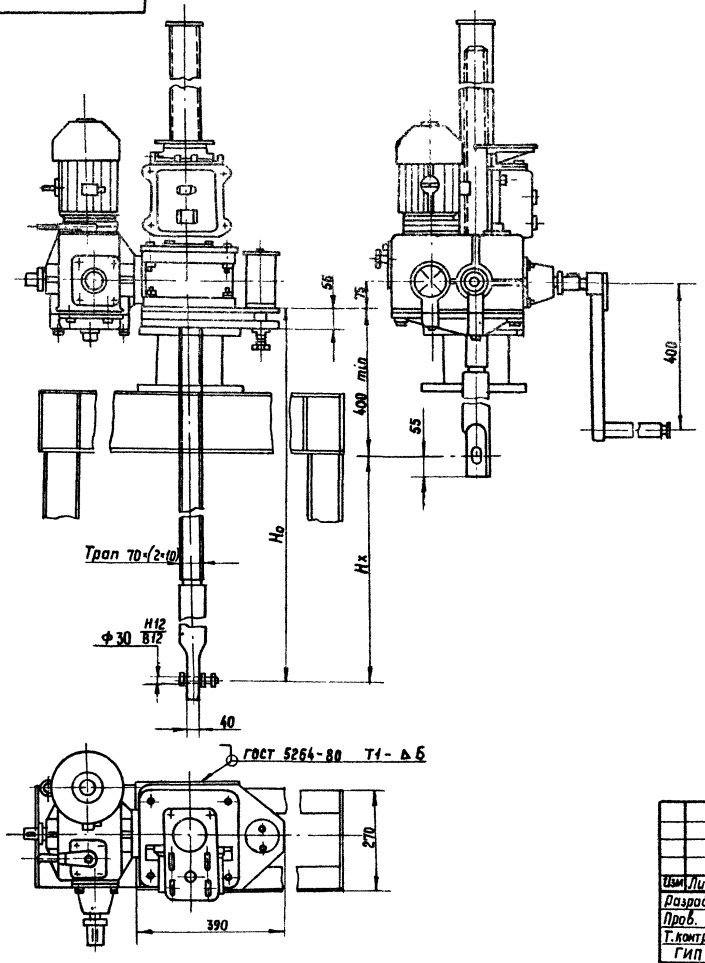

1. На виде слева винт грузовой показан в крайнем верхнем положении.
2. Технические требования по ТУ33-55-77

Изм.	Лист	№ докум.	Подп.	Дата
Разраб.		Малороссиянцева		11.01.83
Пров.		Кузнецова		11.01.83
Т. контр.				
ГИП		Лебзнер		11.01.83
Н. контр.		Платунина		11.01.83
Утв.		Седов		24.01.83

ПС 200-200.04.000 ГЧ

Подъемник винтовой 5ЭВ Габаритный чертеж

Лит	Масса	Масштаб
Б	см. табл 2	1:10
Лист	Листов 1	

Союзгипроводхоз имени Е.Е. Алексеевского г. Москва

Копировал: Юркова

Формат А3

ПС 200-200 05.000 ГЧ

Серия 3.820.2-37 Выпуск 8

Таблица 1

Техническая характеристика подъемника

Резьба грузового винта	Усилие в тс. наиб.			Но в м наиб.	Усилие на рукоятке при Т в кгс	Время подъема затвора на 1м в мин.
	тяговое Т	посадочное П	дожимное Д			
Трап 70×(2×10)	5	5	6	3.85	20	20

Таблица 2

Данные на заказ по затвору

Усилие тяговое потребное в тс	Тз	2.87
Усилие посадочное потребное в тс	Пз	2.61
Расстояние от подошвы подъемника до оси проушины опущенного затвора в м	Но	2.45
Полный ход затвора в м	Нх	2.05
Датчик положения затвора	—	УПР2510
Теоретическая масса подъемника в кг	Q	176.0
Количество подъемников на заказ в шт	п	1

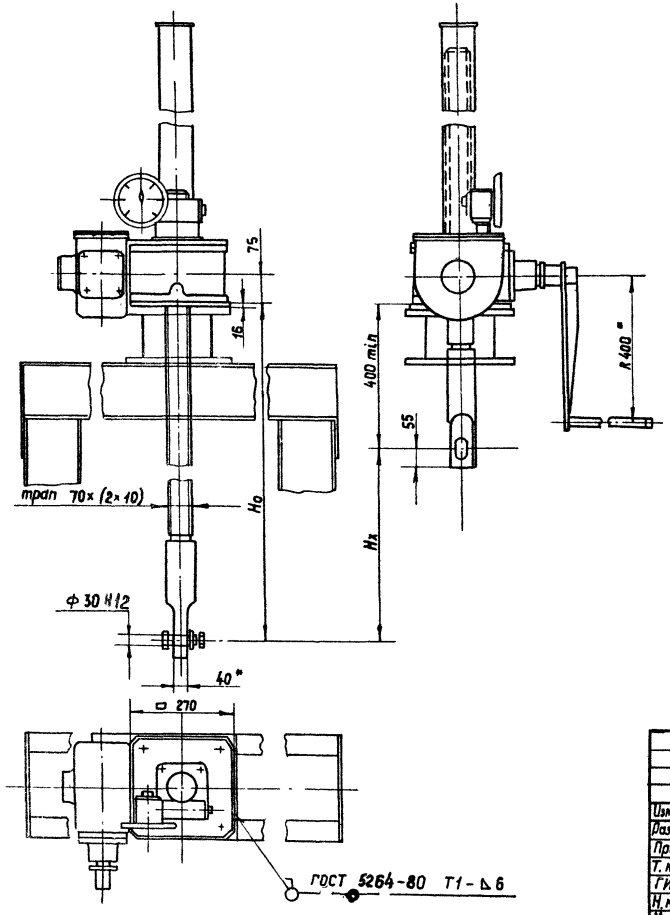

1. На виде слева винт грузовой показан в крайнем верхнем положении.
2. Технические требования по ТУ 33-56-77.

Изм.	Лист	№ докум.	Подп.	Дата
Разраб.		Малороссиянова		
Пров.		Кузнецова		
Т. контр.				
ГИП		Левзнер		
Н. контр.		Платунина		
Утв.		Седов		

ПС 200-200.05.000 ГЧ

Подъемник винтовой 5В
Габаритный чертеж

Лит.	Масса	Масштаб
Б	См. табл. 2	1:10

Лист | Листов 1

Союзгипроводхоз имени Е.Е. Алексеевского г. Москва

ПС 200-200 03.001

А(V)

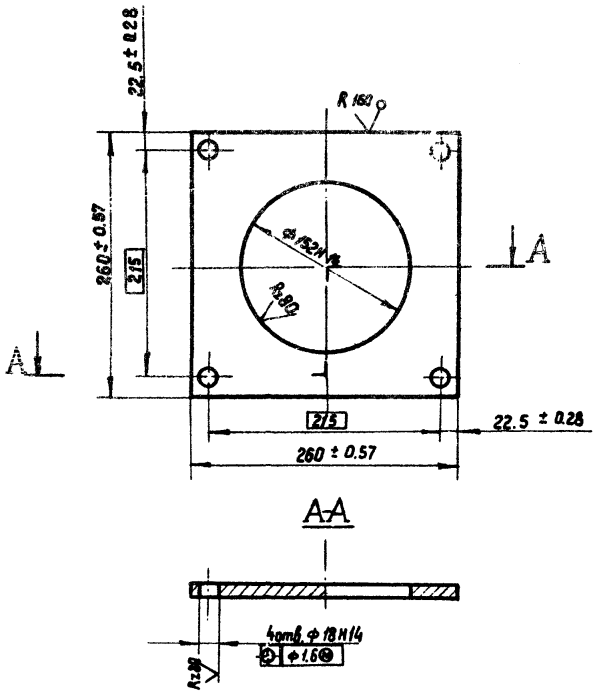

Серия 3.820.2-37 Выпуск 8

Изм.	Лист	№ докум.	Подп.	Дата
Разраб.		Малороссиянцева		11.01.83
Пров.		Кузнецова		17.01.83
Т. контр.				
Н. контр.		Платунина		
Утв.		Певзнер		

ПС 200-200 03. 001

Основание

Лит.	Масса	Масштаб
Б	4.52	1:4

Лист | Листов

Лист Б-ПН 12 ГОСТ 19903-74 / ВСт3 пс 5 ГОСТ 14637-79

СОЮЗГИПРОВОДХОЗ имени Е.Е. Алексеевского г. Москва

Подп. и дата | Взам. инв. № | Инв. № дубл. | Подп. и дата | Инв. № подл.

Изм	Лист	№ докум.	Подп.	Дата
Разраб.				
Пров.				
Н. контр.				
Утв.				

Лит.	Лист	Листов

СОЮЗГИПРОВОДХОЗ имени Е.Е. Алексеевского г. Москва

Копировал: Юркова

Формат А4

Отпечатано
в Новосибирском филиале ЦИТП
630064 г. Новосибирск, пр Карла Маркса 1
Выдана в печать: "6" IX 1983г.
Заказ Т-2375 Тираж 3000

gost.e-ecolog.ru