Типовая документация на конструкции изделия и узлы зданий и сооружений

Серия 3.820.2-37

Затворы плоские поверхностные скользящие

Выпуск 7

Рабочие чертежи затвора 20×1.5

18757/08
Цена 0-87

gost.e-ecolog.ru

Типовая документация на конструкции изделия и узлы зданий и сооружений

Серия 3.820.2-37

Затворы плоские поверхностные скользящие

Выпуск 7

Рабочие чертежи затвора 2.0 × 1.5

Применяемые типовые проекты

Типовой проект 820-165 „Подъемники винтовые для затворов гидротехнических сооружений грузоподъемностью до 20 т" модели В-13. Подъемник с электроприводом 2.5 ЭВ Альбом 1,11,18 Подъемник с ручным приводом 2.5 В. Альбом 1,4 / Распространяет Казахский филиал ЦИТП/

Разработан
Институтом Союзгипроводхоз
в/о Союзводпроект
Минводхоза СССР

Утвержден Минводхозом СССР
Протокол №473 от 16 апреля 1982г.
Введен в действие Минводхозом СССР

Главный инженер института А.Ф. Кондратьев
Главный инженер проекта А.Л. Певзнер

Содержание

Обозначение	Наименование	Стр.
ПС 200-150.00.000	Затвор поверхностный скользящий для отверстий 2.0×1.5 м	3
ПС 200-150.02.001	Накладка	3
ПС 200-150.00.000 СБ	Затвор поверхностный скользящий для отверстий 2.0×1.5 м Сборочный чертеж	4
ПС 200-150 00 000 ВС	Затвор поверхностный скользящий для отверстий 2.0×1.5 м Ведомость спецификаций	5
ПС 200-150.00.000 ВП	Затвор поверхностный скользящий для отверстий 2.0×1.5 м Ведомость покупных изделий	6
ПС 200-150.01.000	Рама	7
ПС 200-150.01.000 СБ	Рама. Сборочный чертеж.	8
ПС 200-150.01.001	Накладка	9
ПС 150-150.01.002	Ребро	9
ПС 200-150.01.002	Ригель	10
ПС 150-150.01.004	Лист монтажный	10
ПС 200-150.02.000	Затвор	11
ПС 200-150.02.000 СБ	Затвор. Сборочный чертеж	12
ПС 200-150.02.100	Металлоконструкция	13
ПС 200-150.02.100 СБ	Металлоконструкция Сборочный чертеж.	14
ПС 200-150.02.110	Прошивка	15
ПС 200-150.02.101	Обшивка	15
ПС 200-150.02.102	Ребро	16
ПС 200-150.02.103	Ребро	16
ПС 200-150.02.104	Ригель	17
ПС 200-150.02.105	Стрингер	17
ПС 150-100.02.200	Упор	18
ПС 150-150.02.105	Стойка	18
ПС 150-100.02.200 СБ	Упор. Сборочный чертеж	19
ПС 150-100.02.201	Упор	19
ПС 200-150.03.000 ГЧ	Подъемник винтовой 2.5 ЭВ Габаритный чертеж	28
ПС 200-150.04.000 ГЧ	Подъемник винтовой 2.5 В Габаритный чертеж	21

Серия 3.820.2-37 Выпуск 7

Формат	Зона	Поз.	Обозначение	Наименование	Кол.	Примечание
				Документация		
А3			ПС 200-150.00.000 СБ	Сборочный чертеж		
А3			ПС 200-150.00.000 ВС	Ведомость спецификаций		
А3			ПС 200-150.00.000 ВП	Ведомость покупных изделий		
А3			ПС 200-150 03.000 ГЧ	Подъемник винтовой 2.5 ЭВ		
А3			ПС200-150.04.000 ГЧ	Подъемник винтовой 2.5 В		
				Сборочные единицы		
		1	ПС 200-150.01.000	Рама	1	
		2	ПС200-150 02.000	Затвор	1	
			Переменные данные для исполнений:			
				ПС 200-150.00.000		
				см. Рис.1		
				Сборочные единицы		
А4		3	33 Б Ф. В 73. 100. 000	Подъемник винтовой 2.5 ЭВ	1	
				ПС 200-150.00.000-01		
				см. рис.2		
				Сборочные единицы		
А4		8	33 Б Ф. В 73. 030.000	Подъемник винтовой 2.5 В	1	

ПС 200-150.00.000

Изм.	Лист	№ докум.	Подп.	Дата
Разраб.		Шаталов		14.02.83
Пров.		Кузнецова		23.02.83
ГИП		Певзнер		21.02.83
Н.контр.		Платунина		14.02.83
Утв.		Сеов		22.02

Затвор поверхностный скользящий для отверстий 2.0×1.5 м

Лит.	Лист	Листов
Б		1

Союзгипроводхоз им. Е.Е. Алексеевского г. Москва

Копировал: [illegible] Формат А4

Инв. № подл. | Подп. и дата | Взам. инв. №

ПС200-150.02.001

Серия 3.820.2-37 Выпуск 7

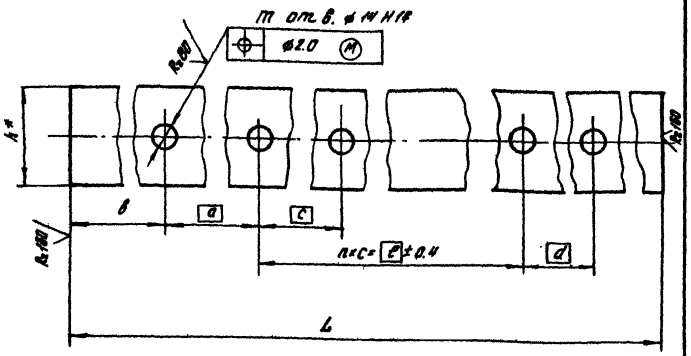

Размеры в мм

Обозначение	h*	a	в	c	d	n×c=l	m	L	Масса кг
ПС200-150.02.001	40	130	85±0.8	130	130	9×130=1170	12	1540±1.6	1.39
-01	45	52	20±0.8	166	52	11×166=1826	14	1970±1.9	2.0

* Размеры для справок

ПС 200-150.02.001

Изм.	Лист	№ докум.	Подп.	Дата
Разраб.		Шаталов		14.02.83
Пров.		Кузнецова		18.02.83
Т.контр.				
Н.контр.		Платунина		14.02.83
Утв.		Певзнер		21.02.83

Накладка

Лит.	Масса	Масштаб
Б	см. табл.	—

Лист | Листов 1

Лента 3×1 Б Ст3сп3 ГОСТ 6009-74

Союзгипроводхоз им. Е.Е. Алексеевского г. Москва

Копировал: [illegible] Формат А4

Инв. № подл. | Подп. и дата | Взам. инв. №

ПС200-150.00.000 СБ

Серия 3.820.2-37 Выпуск 7

Рис.1

А-А

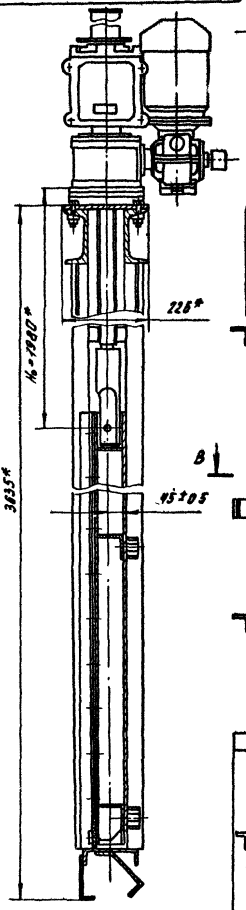

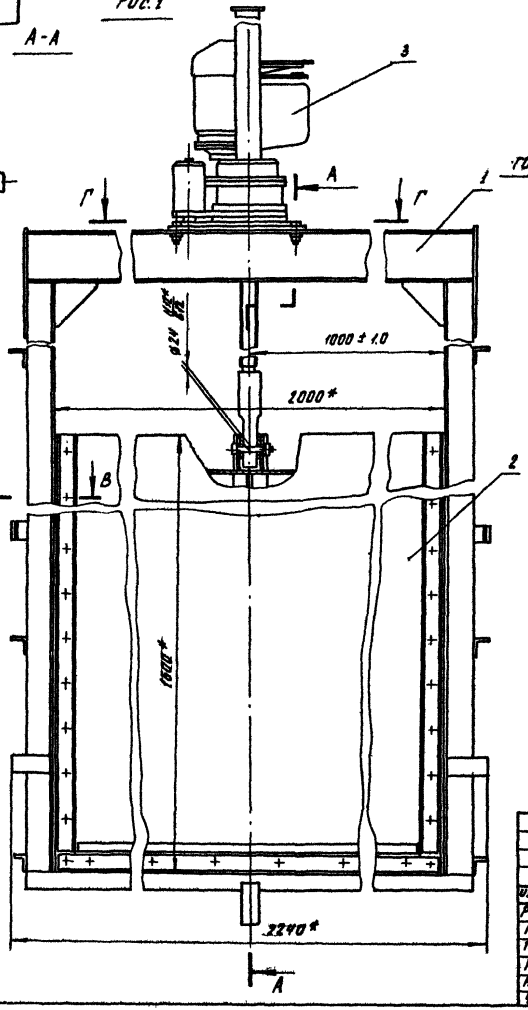

Вид Б повернуто

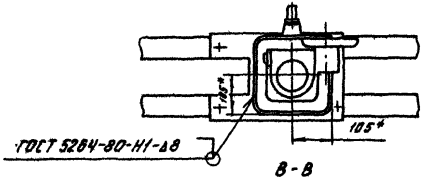

В-В

М1:25

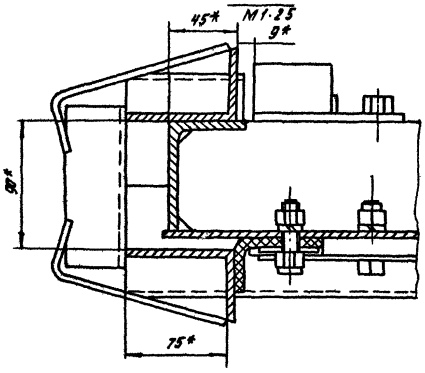

Рис.2

Остальное- см. рис 1

А-А

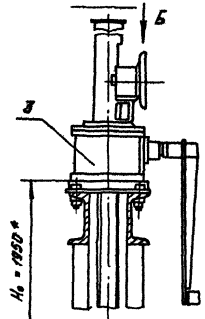

Г-Г

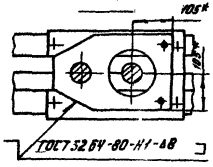

Обозначение	Рис	Масса, кг
ПС200-150.00 000	1	470
-01	2	433

1.* Размеры для справок.
2. Электрод Э42 ГОСТ 9467-75.
3. H_0 - расстояние от подошвы подъемника до оси проушины опущенного затвора
4. Неуказанные технические требования по ТУ-33-16 [illegible]0.

Изм.	Лист	№ докум.	Подп.	Дата
Разраб.		Шаталов		14.02.83
Пров.		Кузнецова		16.02.83
Т. контр.				
Гип		Левзнер		21.02.83
Н. контр.		Платунина		21.02.83
Утв.		Седов		22.02.83

ПС200-150.00 000 СБ

Затвор поверхностный скользящий для отверстий 2.0×1.5 м
Сборочный чертеж

Лит	Масса	Масштаб
Б	см табл	1:10

Лист | Листов 1

Союзгипроводхоз им. Е.Е. Алексеевского г. Москва

Копировал: [illegible]

Формат А3

Инв. № подл. | Подп. и дата | Взам. инв. №

Серия 3.820.2-3Т Выпуск 7

№ строки	Обозначение	Наименование	Куда входит: Обозначение	Кол.	Общее кол.	Примечание
1	ПС200-150.00.000	Затвор поверхностный сколозящий				
2		для отверстий 2.0×1.5 м			1	
3						
4						
5	ПС 200-150. 01. 000	Рама			1	
6	ПС200-150. 02. 000	Затвор				
7	ПС200-150. 02. 100	Металлоконструкция	ПС 200-150. 02. 000	1	1	
8	ПС200-150. 02. 110	Проушина	ПС 200-150. 02. 100	2	2	
9	ПС 150-100. 02. 200	Упор	ПС 200-150. 02. 000	4	4	
10						
11		Переменные данные для исполнений:				
12						
13		ПС200-150.00.000				
14						
15		Ведомость спецификаций				
16		подъемника винтового 2.5 ЭВ				
17		3365Ф. 873. 100.000 ВС				
18						
19						
20		ПС200-150.00.000-01				
21						
22		Ведомость спецификаций				
23		подъемника винтового 2.5 В				
24		3365Ф. 873. 030.000 ВС				

Инв. № подл. | Подп. и дата | Взам. инв. №

Изм.	Лист	№ докум.	Подп.	Дата
Разраб.		Металов		4.82
Пров.		Кузнецова		7.82
ГИП		Певзнер		7.82
Н. контр.		Платунина		7.82
Утв.		Севов		7.82

ПС200-150.00.000 ВС

Затвор поверхностный сколозящий для отверстий 2.0×1.5 м
Ведомость спецификаций

Лит.	Лист	Листов
Б		1

Союзгипроводхоз им. Е.Е. Алексеевского г. Москва

Копировал: Залетина

Формат А4

Серия 3.820.2-97 Выпуск 7

№ строки	Наименование	Обозначение документа на поставку	Поставщик	Куда входит (обозначение)	Количество: на изделие	в комплекты	на регулир	Всего	Примечание
1									
2	Крепежные изделия								
3									
4	Болт М 12×30. 4.6. 02	ГОСТ 7798-70		ПС 200 - 150. 02. 000	32			32	
5	М 12×35. 4.6. 02	ГОСТ 7798-70		ПС 200 - 150 02. 000	14			14	
6	М 12×40. 4.6. 02	ГОСТ 7798-70		ПС 200 - 150. 01. 000	4			4	
7	Гайка М 12. 8. 02	ГОСТ 5915-70		ПС 200 - 150. 02 000	46			46	
8				ПС 200 - 150. 01. 000	4			4	
9					50			50	
10	Шайба 12. 04. 02	ГОСТ 10906-78		ПС 200 - 150. 01. 000	4			4	
11	12. 65 Г. 02	ГОСТ 6402-70		ПС 200 - 150. 02. 000	46			46	
12									
13									
14		Различия исполнений ПС200-150. 02. 000 и		ПС 200 - 150. 02. 000-01					
15		по сборочному чертежу.							
16									
17									

Изм.	Лист	№ докум.	Подп.	Дата
Разраб.		Шаталов	[signature]	4.02.83
Пров.		Кузнецова	[signature]	7.02.83
ГИП.		Певзнер	[signature]	[illegible]
Н. контр.		Плагунина	[signature]	[illegible]
Утв.		Седов	[signature]	22.02

ПС200-150. 00. 000 ВП

Затвор поверхностный скользящий для отверстий 2.0×1.5 м

Ведомость покупных изделий

Лит.	Лист	Листов
Б		1

Союзгипроводхоз им. Е. Е. Алексеевского г. Москва

Копировал: [signature] Формат А3

Серия 3.820.2-37 Выпуск 7

Формат	Зона	Поз	Обозначение	Наименование	Кол.	Примечание
				Документация		
А3			ПС200-150.01.000СБ.	Сборочный чертеж		
				Детали		
А4		1	ПС200-150.01.001	Накладка	2	
А4		2	ПС150-150.01.002	Ребро	4	
А4		3	ПС200-150.01.002	Ригель	1	
		4	-01	Ригель	1	
А4		5	ПС150-150.01.004	Лист монтажный	1	
Б4		6	ПС200-150.01.003	Балка пороговая		
				Уголок Б-75×50×5 ГОСТ 8510-72 / ВСт3пс5-I ГОСТ 535-79		
				ℓ=2150 + 4.4 мм	1	10.30кг
Б4		7	ПС200-150.01.004	Стойка		
				Уголок Б-75×50×5 ГОСТ 8510-72 / ВСт3пс5-I ГОСТ 535-79		
				ℓ=3362 $^{+0.5}_{-2.5}$ мм	4	64.38кг
Б4		8	ПС200-150.01.005	Анкер		
				Полоса Б-2 5×50 ГОСТ 103-76 / ВСт3пс5-I ГОСТ 535-79		
				ℓ=193 ± 0.8 мм	2	0.76кг
Б4		9	ПС200-150.01.006	Анкер		
				Полоса Б-2 5×50 ГОСТ 103-76 / ВСт3пс5-I ГОСТ 535-79		
				ℓ=156 ± 0.5 мм	10	3.06кг

Изм.	Лист	№ докум.	Подп.	Дата
Разраб.		Шоталов	[signature]	14.2.83
Пров.		Кузнецова	[signature]	18.02.83
ГИП		Певзнер	[signature]	21.12.83
Н.контр.		Платунина	[signature]	21.12.83
Утв.		Седов	[signature]	22.02

ПС200-150.01.000

Рама

Лит.	Лист	Листов
Б	1	2

Союзгипроводхоз им. Е.Е. Алексеевского г. Москва

Инв. № подл. | Подп. и дата | Взам. инв. №

Копировал: [signature] Формат А4

Серия 3.820.2-37 Выпуск 7

Формат	Зона	Поз.	Обозначение	Наименование	Кол.	Примечание
Б4		10	ПС200-150.01.007	Порог		
				Уголок Б-75×50×5 ГОСТ 8510-72 / ВСт3пс5-I ГОСТ 535-79		
				ℓ=80 + 0.74 мм	2	0.64кг
Б4		11	ПС200-150.01.008	Стяжка		
				Уголок Б-40×40×4 ГОСТ 8509-72 / ВСт3пс5-I ГОСТ 535-79		
				ℓ=110 ± 0.44 мм	12	3.19кг
				Стандартные изделия		
		12		Болт М12×40.46.02		
				ГОСТ 7798-70	4	
		13		Гайка М12.8.02 ГОСТ 5915-70	4	
		14		Шайба 12.04.02 ГОСТ 10906-78	4	

Изм.	Лист	№ докум.	Подп.	Дата

ПС200-150.01.000

Лист 2

Инв. № подл. | Подп. и дата | Взам. инв. №

Копировал: [signature] Формат А4

ПС200-150.01.000СБ

Серия 3.820.2-37 Выпуск 7

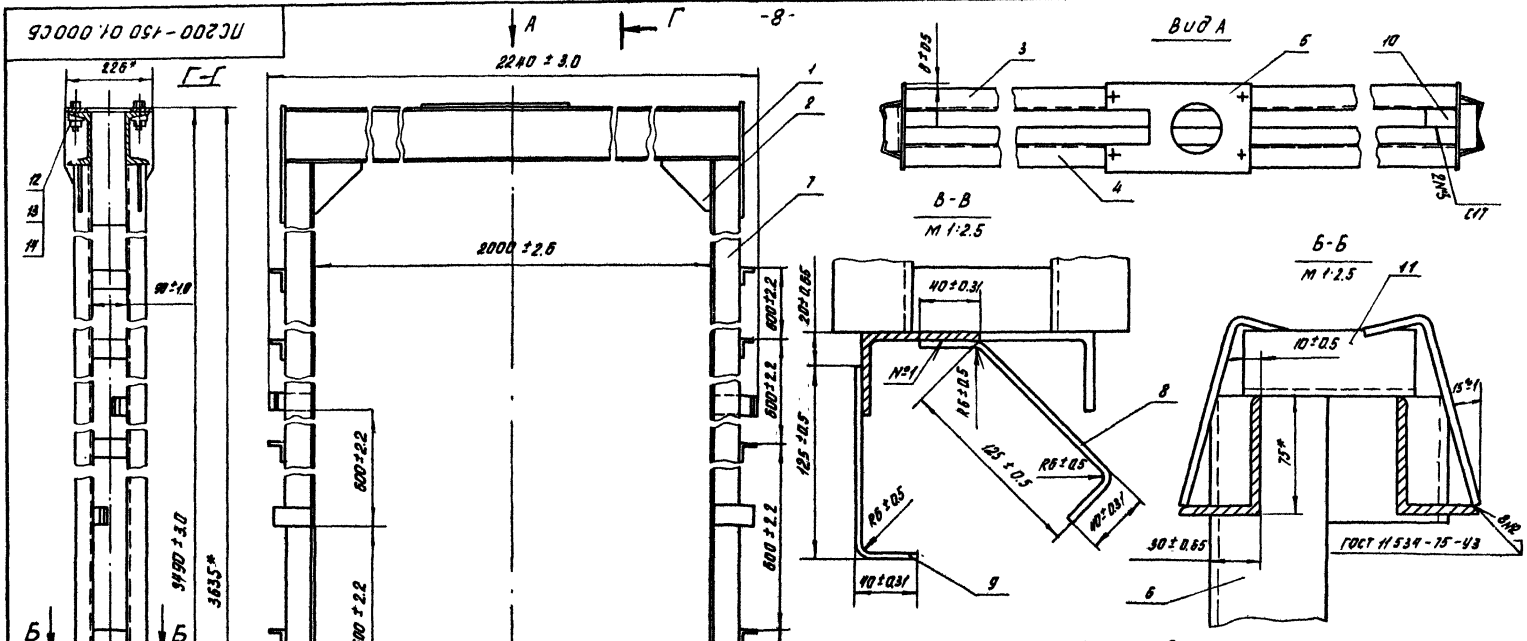

1* Размеры для справок.

2. Сварка по ГОСТ 5264-80 электродом Э-42 ГОСТ 9467-75.

3. Сварку вести швом Т1-Δ4 по контуру прилегания деталей, кроме швов, указанных на чертеже.

4. Шероховатость поверхности деталей, выполненных без чертежа, после обрезки – Rz 16

Изм.	Лист.	№докум.	Подп.	Дата	ПС200-150.01.000 СБ			
Разраб.		Жаталов		14.02.83	Рама Сборочный чертеж	Лит.	Масса	Масштаб
Пров.		Кузнецова		18.02.83		Б	144.3	1:10
Т.контр.						Лист	Лист	1
ГИП		Певзнер		21.02.83		Союзгипроводхоз им. Е.Е. Алексеевского г. Москва		
Н.контр.		Плотунина		16.02.83				
Утв.		Седов		22.02				

Копировал: Забурмарин

Формат А3

Инв. № подл. | Подп. и дата | Взам. инв. №

Серия 3.820.2-37 Выпуск 7

ПС200-150.01.001

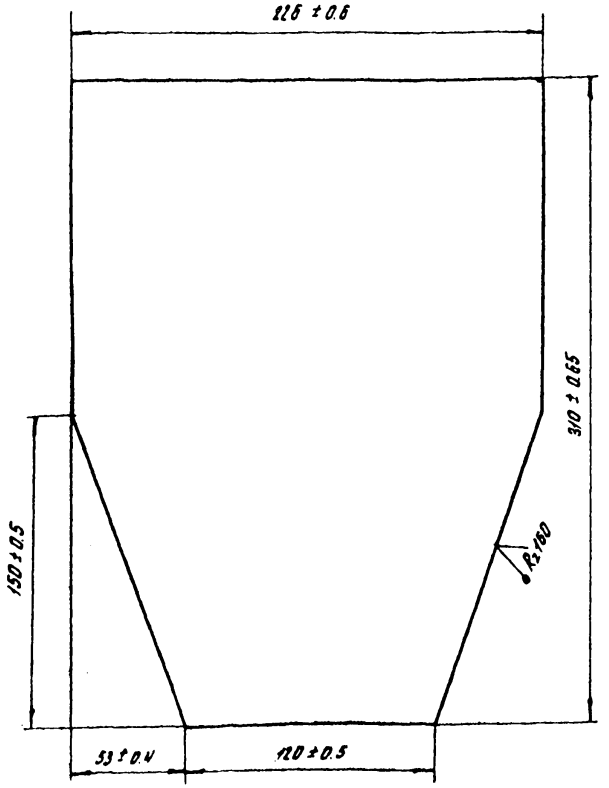

Изм.	Лист	№ докум.	Подп.	Дата
Разраб.		Шаталов		4.02.83
Пров.		Кузнецова		7.02.83
Т.контр.				
Н.контр.		Платунина		
Утв.		Певзнер		

ПС200-150.01.001

Накладка

Лит.	Масса	Масштаб
Б	1.95	1:2

Лист | Листов 1

Лист Б-ПН 4ГОСТ 19903-74 / В Ст 3 пс5 ГОСТ 14637-79

Союзгипроводхоз им. Е.Е. Алексеевского г. Москва

Копировал: [signature] Формат А4

Взам. инв. №

Подп. и дата

Инв. № подл.

Серия 3.820.2-37 Выпуск 7

ПС150-150.01.002

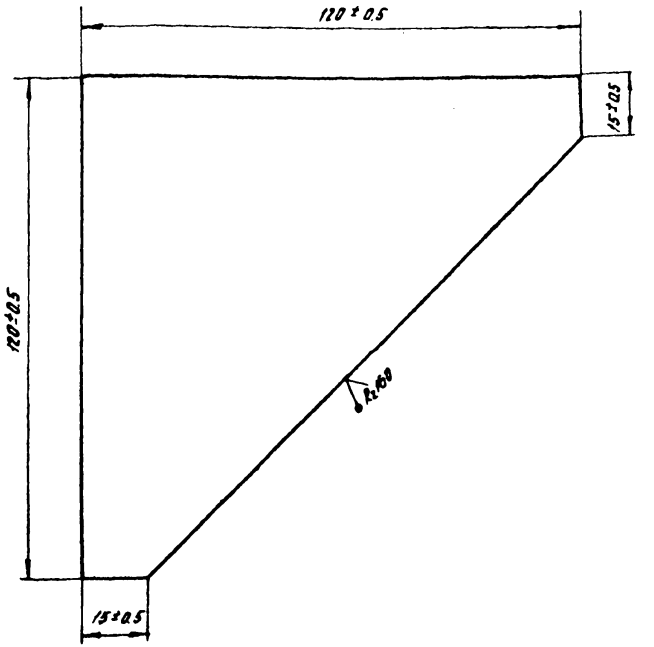

Изм.	Лист	№ докум.	Подп.	Дата
Разраб.		Шаталов		4.02.83
Пров.		Кузнецова		7.02.83
Т.контр.				
Н.контр.		Платунина		
Утв.		Певзнер		

ПС150-150.01.002

Ребро

Лит.	Масса	Масштаб
Б	0.23	1:1

Лист | Листов 1

Лист Б-ПН 4ГОСТ 19903-74 / В Ст 3 пс5 ГОСТ 14637-79

Союзгипроводхоз им. Е.Е. Алексеевского г. Москва

Копировал: [signature] Формат А4

Взам. инв. №

Подп. и дата

Инв. № подл.

ПС200-150 01.002

ПС200-150 01 002 - изображено,

ПС200-150 01 002-01 - зеркальное отражение

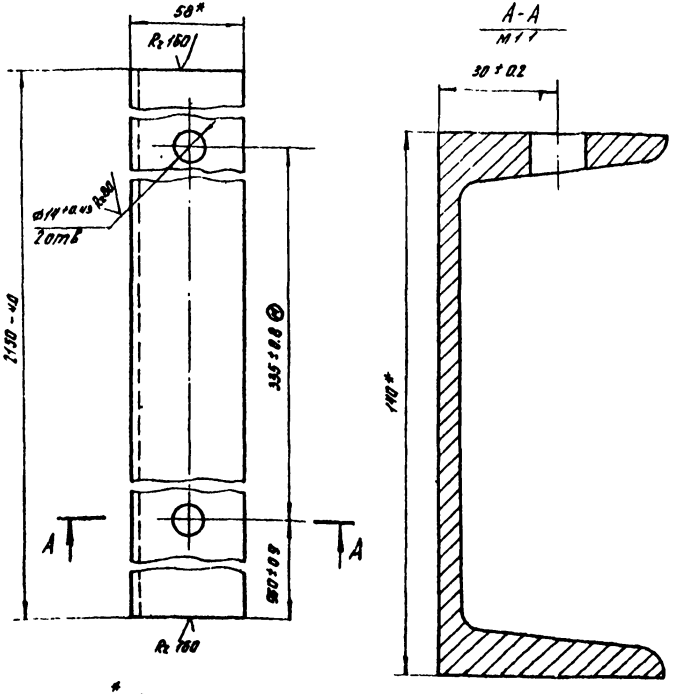

* Размеры для справок

Изм.	Лист	№ докум.	Подп.	Дата
Разраб.		Шаталов		4.02.83
Пров.		Кузнецова		7.02.83
Т. контр.				
Н. контр.		Платунина		11.02.83
Утв.		Певзнер		11.02.83

ПС200-150 01.002

Ригель

Лит.	Масса	Масштаб
Б	26.45	1:2

Лист. | Листов 1

Швеллер 14 ГОСТ 8240-72 / ВСт3пс5-II ГОСТ 535-79

Союзгипроводхоз им. Е. Е. Алексеевского г. Москва

Копировал: Забулинская

Формат А4

Серия 3.820.2-37 Выпуск 7

ПС150-150 01 004

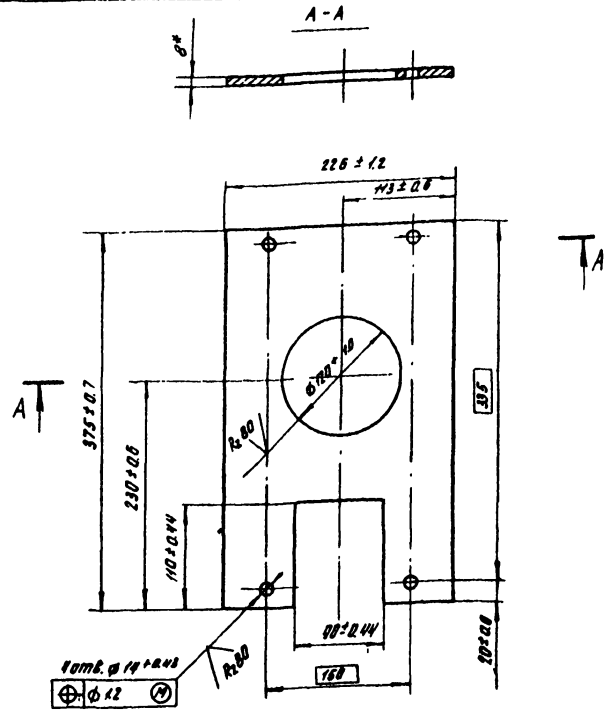

* Размер для справок.

Изм.	Лист	№ докум.	Подп.	Дата
Разраб.		Шаталов		4.02.83
Пров.		Кузнецова		7.02.83
Т. контр.				
Н. контр.		Платунина		11.02.83
Утв.		Певзнер		11.02.83

ПС150-150 01 004

Лист монтажный

Лит.	Масса	Масштаб
Б	3.94	1:4

Лист. | Листов 1

Лист Б-ЛН 8 ГОСТ 19903-74 / ВСт3пс5 ГОСТ 14637-79

Союзгипроводхоз им. Е. Е. Алексеевского г. Москва

Копировал: Забулинская

Формат А4

Серия 3.820.2-37 Выпуск 1

Формат	Зона	Поз	Обозначение	Наименование	Кол.	Примечание
				Документация		
А3			ПС200-150.02.000СБ	Сборочный чертеж		
				Сборочные единицы		
А4		1	ПС200-150.02.100	Металлоконструкция	1	
А4		2	ПС150-100.02.200	Упор	4	
				Детали		
А4		3	ПС200-150.02.001	Накладка	2	
		4	-01	Накладка	1	
Б4		5	ПС200-150.02.002	Уплотнение		
				Пластина I, лист ТМКЩ-С		
				10×60×1800 ГОСТ 7338-77	1	1.77кг
Б4		6	ПС200-150.02.003	Уплотнение		
				Пластина I, лист ТМКЩ-С		
				5×100×1600 ГОСТ 7338-77	2	2.52 кг
Б4		7	ПС200-150.02.004	Уплотнение		
				Пластина I, лист ТМКЩ-С		
				5×80×40 ГОСТ 7338-77	2	0.04кг
				Стандартные изделия		
		8		Болт М12×35.46.02		
				ГОСТ 7798-70	14	

Инв.№ подл. | Подп. и дата | Взам. инв.№ | Инв.№ дубл. | Подп. и дата

ПС200-150.02.000

Изм.	Лист	№ докум.	Подп.	Дата	
Разраб		Шаповалов		4.82	Затвор
Пров		Кузнецова		10.82	
ГИП		Певзнер		10.82	
Н.контр		Плотунина		10.82	
УГВ		Седов		10.82	

Лит. | Лист 1 | Листов 2

Союзгипроводхоз им. Е.Е. Алексеевского г. Москва

Копировал: Зайцева Формат А4

Серия 3.820.2-37 Выпуск 1

Формат	Зона	Поз	Обозначение	Наименование	Кол.	Примечание
		9		Болт М12×30.46.02		
				ГОСТ 7798-70	32	
		10		Гайка М12.8.02 ГОСТ 5915-70	46	
		11		Шайба 12.65Г.02		
				ГОСТ 6402-70	46	

Инв.№ подл. | Подп. и дата | Взам. инв.№ | Инв.№ дубл. | Подп. и дата

ПС200-150.02.000

Изм.	Лист	№ докум.	Подп.	Дата	

Лист 2

Копировал: Зайцева Формат А4

ПС200-160 02 000 СБ

-12-

Серия 3.820.2-37 Выпуск 7

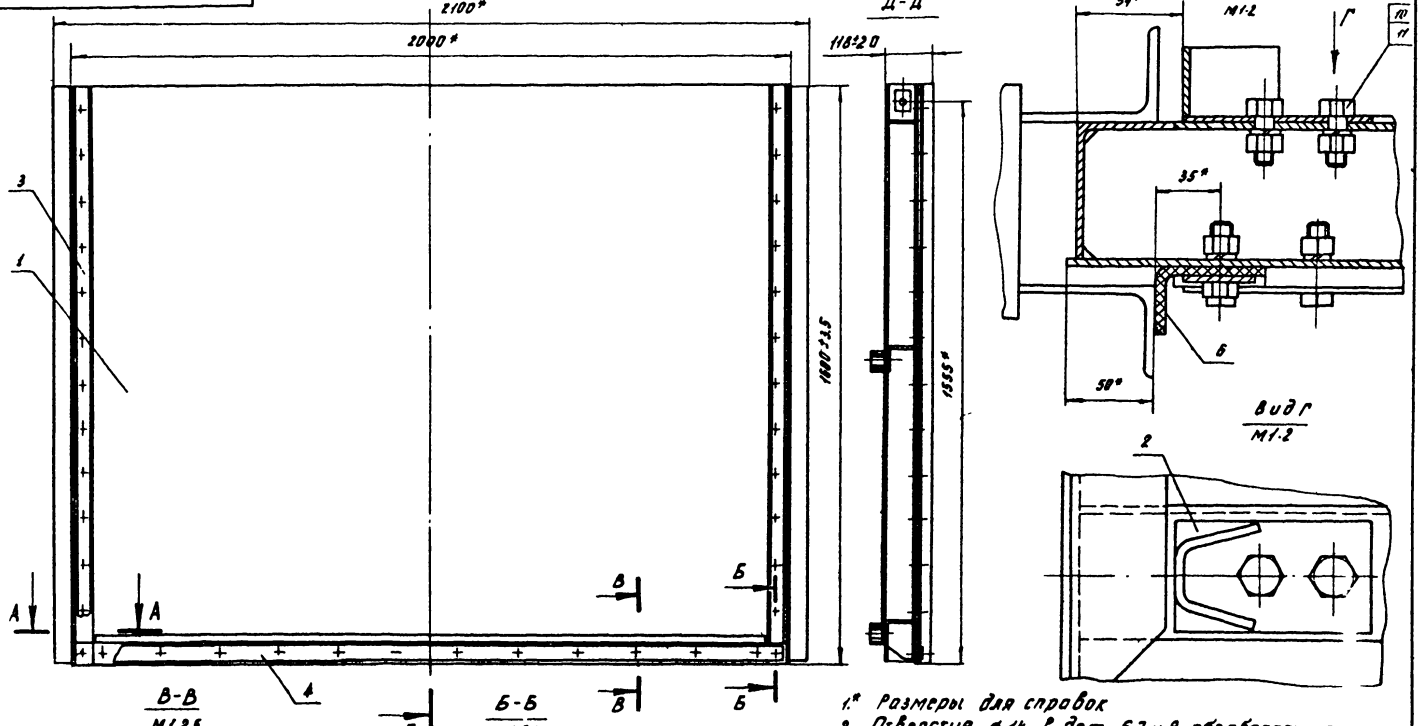

1.* Размеры для справок

2 Отверстия ⌀14 в дет 6,7 и 8 обработать по дет 3 и 4; соответственно.

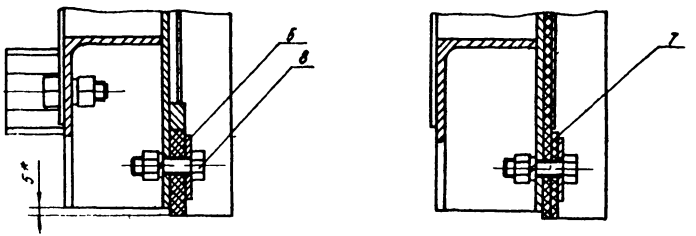

				ПС200-150 02 000 СБ			
Изм.	Лист	№ докум.	Подп.	Дата	Затвор Сборочный чертеж	Лит.	Масса	Штаб
Разраб.		Шаталов				Б	200 8	10
Пров.		Кузнецова				Лист	Лист	
Т. контр.								
Г.ИП		Левзнер				Союзгипровод им. Е.Е. Алексеевского г. Москва		
Н. контр.		Платунина						
Утв.		Седов						

Копировал Забулинский

Формат А3

Серия 3.820.2-37 Выпуск 7

Формат	Зона	Поз.	Обозначение	Наименование	Кол.	Примечание
				Документация		
А3			ПС200-150.02.100 СБ	Сборочный чертеж		
				Сборочные единицы		
А4		1	ПС200-150.02.110	Проушина	1	
		2	-01	Проушина	1	
				Детали		
А4		3	ПС200-150.02.101.	Обшивка	1	
А4		4	ПС200-150.02.102.	Ребро	1	
А4		5	ПС200-150.02.103	Ребро	1	
А4		6	ПС200-150.02.104	Ригель	2	
А4		7	ПС200-150.02.105	Стрингер	1	
А4		8	ПС150-150.02.105	Стойка	1	
		9	-01	Стойка	1	
Б4		10	ПС200-150.02.106	Полоса		
				Полоса Б-2 10×20 ГОСТ 103-76 / ВСт3пс5-1 ГОСТ 535-79		
				L = 1870 ± 1.9 мм	1	2.94 кг.
Б4		11	ПС200-150.02.107.	Ребро		
				Полоса Б-2 9×75 ГОСТ 103-76 / ВСт3пс5-1 ГОСТ 535-79		
				C = 613 ± 0.7 мм	1	1.35 кг

Инв. № подл. | Подп. и дата | Взам. инв. №

Изм.	Лист	№ докум.	Подп.	Дата
Разраб.	Шаталов			10.83
Пров.	Кузнецова			10.83
ГИП	Левашов			10.83
Н. контр.	Плотников			10.83
Утв.	Гедов			10.83

ПС 200-150.02.100

Металлоконструкция

Лит.	Лист	Листов
Б	1	2

Союзгипроводхоз им. Е.Е. Алексеевского г. Москва

Копировал: Забатурина Формат А4

Серия 3.820.2-37 Выпуск 7

Формат	Зона	Поз.	Обозначение	Наименование	Кол.	Примечание
Б4		12	ПС200-150.02.108	Накладка		
				Полоса Б-2 9×80 ГОСТ 103-76 / ВСт3пс5-1 ГОСТ 535-79		
				C = 1550 - 3.1 мм	1	3.85 кг

Инв. № подл. | Подп. и дата | Взам. инв. №

Изм.	Лист	№ докум.	Подп.	Дата

ПС 200-150.02.100 Лист 2

Копировал: Забатурина Формат А4

ПС200-150 02 100 СБ

Серия 3.820.2-3.7 Выпуск 7.

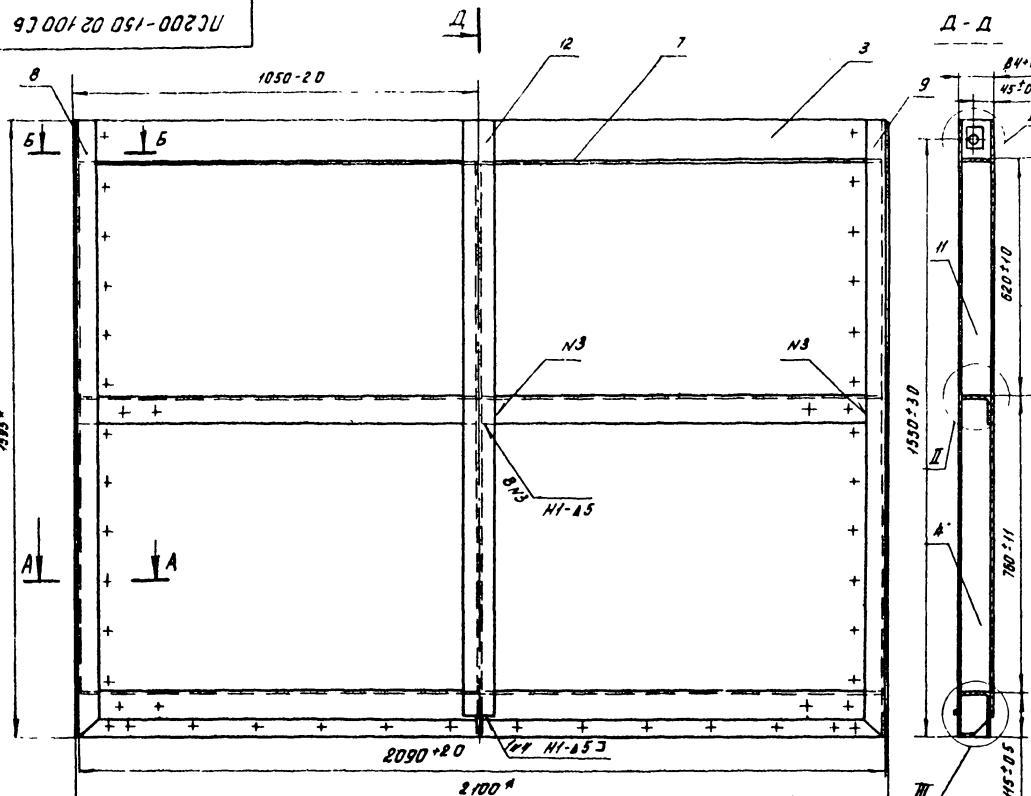

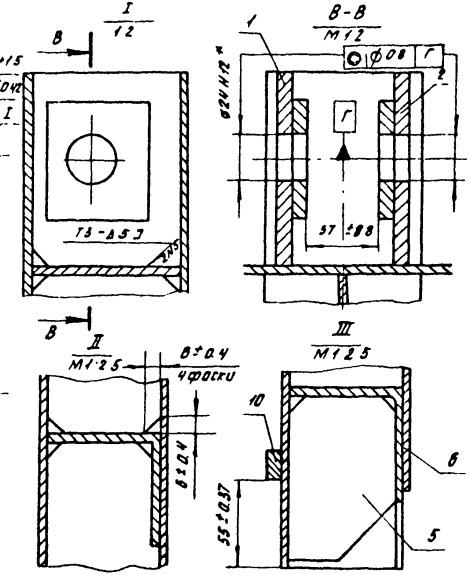

1. Размеры для справок
2. Сварка по ГОСТ 5264-80 электродами Э 42 ГОСТ 9467-75.
3. Сварку вести швом Т1-Δ4 по контуру прилегания деталей, кроме швов, указанных на чертеже.
4. Шероховатость поверхности деталей, выполненных без чертежа, после обрезки R_z 160.

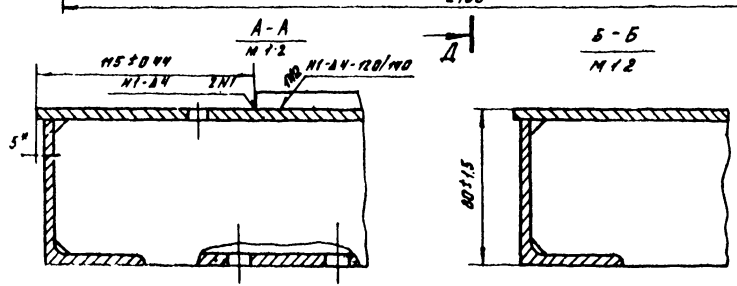

				ПС200-150.02.100 СБ			
Изм.	Лист	№ докум.	Подп.	Дата	Металлоконструкция Сборочный чертеж	Лит.	Масс.	Масштаб
Разраб.		Шаталов		4.02.83		Б	187.[illegible]	1:10
Пров.		Кузнецова		7.02.83		Лист	Листов 1	
Т. контр.								
Т.ИП		Певзнер		7.02.83		СОЮЗГИПРОВОДХОЗ им. Е.Е. Алексеевского г. Москва		
Н. контр.		Плотунина						
Утв.		Седов		22.02				

Копировал: [illegible] Формат А2

Инв. № подл. | Подп. и дата | Взам. инв. №

Серия 3.820.2-37 Выпуск 7

ПС200-150 02 110

ПС200-150 02 110 – изображено,
ПС200-150 02 110-01-зеркальное отражение

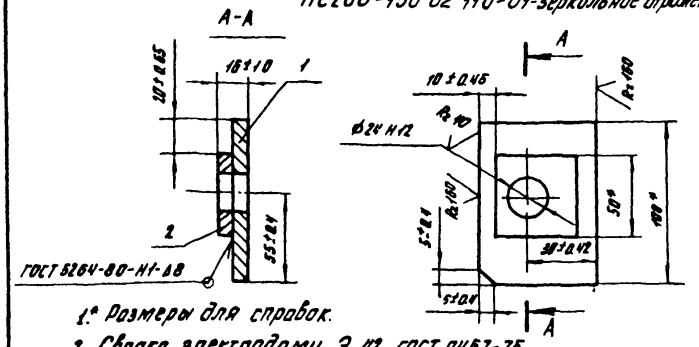

1. Размеры для справок.
2. Сварка электродами Э 42 ГОСТ 9467-75.

Формат	Зона	Поз.	Обозначение	Наименование	Кол.	Примечание
				Детали		
А4		1	ПС200-150 02.111	Прокладка		
				Полоса $\frac{Б-2 В\times100\ ГОСТ\ 103-76}{В\ Ст3пс5-1\ ГОСТ\ 535-79}$		
				$\ell = 73 \pm 0,5$ мм	1	0,46 кг
А4		2	ПС200-150 02.112	Шайба		
				Полоса $\frac{Б-28\times50\ ГОСТ\ 103-76}{В\ Ст3пс5-1\ ГОСТ\ 535-79}$		
				$\ell = 50 \pm 0,3$ мм	1	0,16

Изм.	Лист	№ докум.	Подп.	Дата	ПС200-150.02.110			
Разраб.		Шаторов		11.2.83	Прокладка	Лит.	Масса	Масштаб
Пров.		Кузнецова		11.2.83		Б	0,62	1:2,5
Т.контр.						Лист	Листов 1	
Н.контр.		Плотунина			Союзгипроводхоз им. Е.Е. Алексеевского г. Москва			
Утв.		Резанер						

Копировал: Формат А4

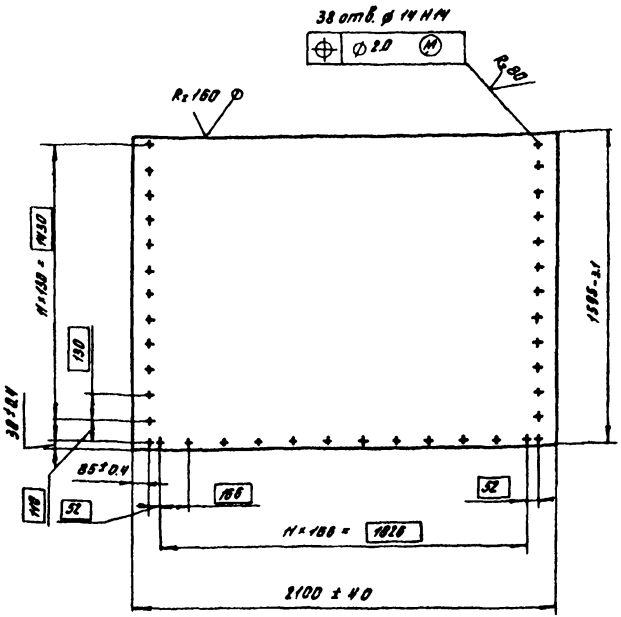

Изм.	Лист	№ докум.	Подп.	Дата	ПС200-150.02.101			
Разраб.		Шаторов		11.2.83	Обшивка	Лит.	Масса	Масштаб
Пров.		Кузнецова		11.2.83		Б	191,0	1:10
Т.контр.						Лист	Листов 1	
Н.контр.		Плотунина			Б-ПН 5 ГОСТ 19903-74			
Утв.		Резанер			В Ст3пс5 ГОСТ 14637-79	Союзгипроводхоз им. Е.Е. Алексеевского г. Москва		

Копировал: Формат А4

Серия 3.820.2-37 Выпуск 7

ПС200-150.02.102

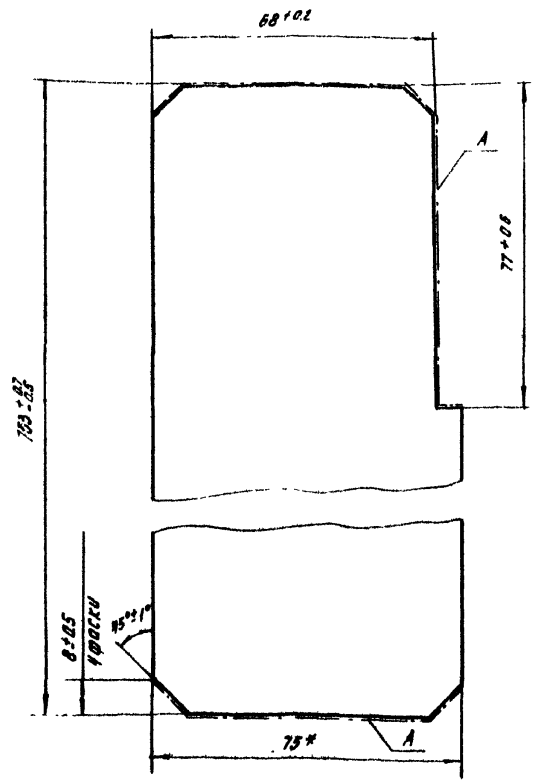

1.* Размер для справок.
2. Шероховатость поверхности А - R_z 160.

Изм.	Лист	№ докум.	Подп.	Дата	ПС 200-150.02.102			
Разраб.		Шаталов		4.02.83	Ребро	Лит. Б	Масса 1.76	Масштаб 1:1
Пров.		Кузнецова		3.02.83		Лист	Листов 1	
Т.контр.								
Н.контр.				06.03.83	Полоса Б-2 4×75 ГОСТ 103-76 / ВСт3пс5-Л ГОСТ 535-79	Союзгипроводхоз им. Е.Е. Алексеевского г. Москва		
Утв.				11.02.83				

Копировал: Забугорин Формат А4

Серия 3.820.2-37 Выпуск 7

ПС200-150.02.103

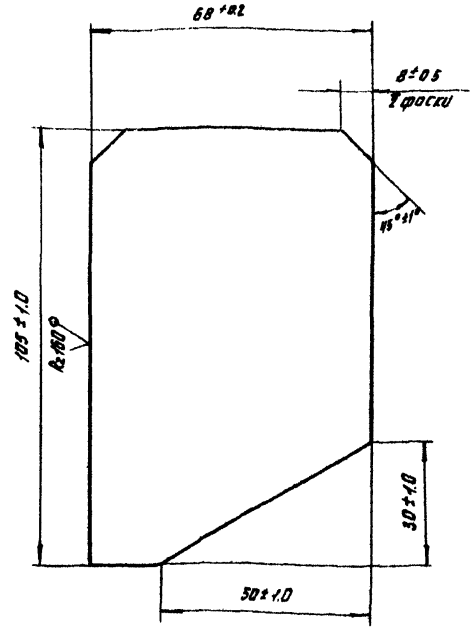

Изм.	Лист	№ докум.	Подп.	Дата	ПС200-150.02.103			
Разраб.		Шаталов		4.02.83	Ребро	Лит. Б	Масса 0.22	Масштаб 1:1
Пров.		Кузнецова		4.02.83		Лист	Листов 1	
Т.контр.								
Н.контр.		Платунина		06.03.83	Лист Б-ПН 5 ГОСТ 19903-74 / ВСт3пс5 ГОСТ 14637-79	Союзгипроводхоз им. Е.Е. Алексеевского г. Москва		
Утв.		Певзнер		11.02.83				

Инв. № подл. | Подп. и дата | Взам. инв. №

Копировал: Забугорин Формат А4

Серия 3.820.2-37 Выпуск 7

ПС200-150.02.104

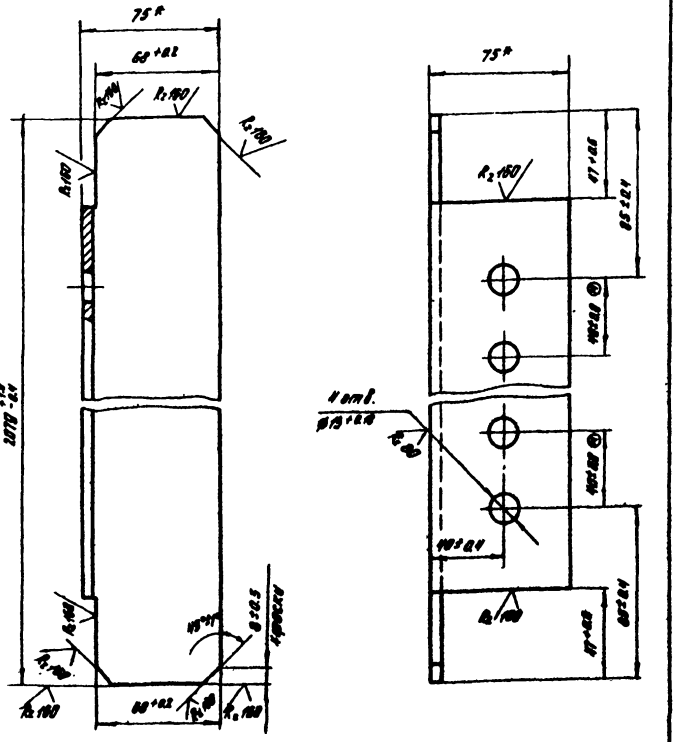

*Размеры для справок.

Изм.	Лист	№ докум.	Подп.	Дата	ПС200-150.02.104			
Разраб.		Шаталов			Ригель	Лит.	Масса	Масштаб
Пров.		Кузнецова				Б	11.8	1:2
Т.контр.						Лист.	Листов 1	
Н.контр.		Плотунина			Уголок Б-75×75×5 ГОСТ 8510-72 / В Ст3пс5-2 ГОСТ 535-79	СОЮЗГИПРОВОДХОЗ им. Е.Е. Алексеевского г. Москва		
Утв.		Певзнер						

Копировал: Формат А4

Серия 3.820.2-37 Выпуск 7

ПС200-150.02.105

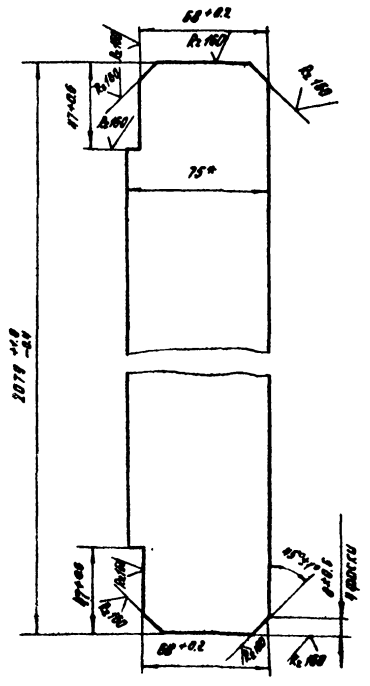

*Размер для справок.

Изм.	Лист	№ докум.	Подп.	Дата	ПС200-150.02.105			
Разраб.		Шаталов			Стрингер	Лит.	Масса	Масштаб
Пров.		Кузнецова				Б	8.11	1:2
Т.контр.						Лист.	Листов 1	
Н.контр.		Плотунина			Полоса Б-25×75 ГОСТ 103-78 / В Ст3пс5-2 ГОСТ 535-79	СОЮЗГИПРОВОДХОЗ им. Е.Е. Алексеевского г. Москва		
Утв.		Певзнер						

Копировал: Формат А4

Серия 3.820.2-37 Выпуск 7

Формат	Зона	Поз.	Обозначение	Наименование	Кол.	Примечание
				Документация		
А4			ПС150-100.02.200 СБ	Сборочный чертеж		
				Детали		
А4		1	ПС 150-100-02.201	Упор	1	
Б4		2	ПС 150-100-02.202	Основание		
				Полоса $\frac{Б\text{-}25\times60\ ГОСТ103\text{-}76}{ВСт3пс5\text{-}II\ ГОСТ535\text{-}79}$		
				$l = 96 \pm 0.44$ мм	1	0.19 кг

Изм.	Лист	№ докум.	Подп.	Дата
Разраб.		Шаталов		4.02.83
Пров.		Кузнецова		7.02.83
Гип.		Певзнер		7.02.83
Н. контр.		Плотунина		
Утв.		Седов		22.02

ПС 150-100.02.200

Упор

Лит.	Лист	Листов
Б		1

Союзгипроводхоз им. Е.Е. Алексеевского г. Москва

Копировал: Задумкина

Формат А4

Инв. № подл. | Подп. и дата | Взам. инв. №

ПС 150-150-02 105

А(V)

ПС 150-150 02.105 - изображено,

ПС150-150.02.105-01 - зеркальное отражение

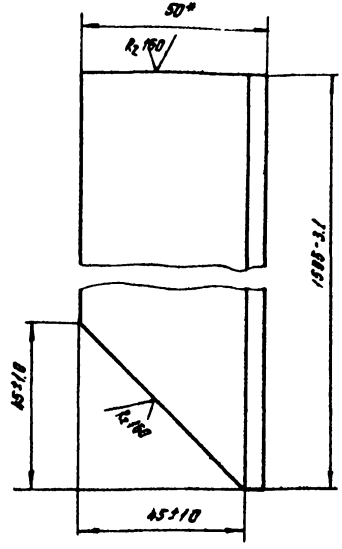

* Размеры для справок.

Изм.	Лист	№ докум.	Подп.	Дата
Разраб.		Шаталов		4.02.83
Пров.		Кузнецова		7.02.83
Т. контр.				
Н. контр.		Плотунина		
Утв.		Певзнер		

ПС 150-150.02.105.

Стойка

Лит.	Масса	Масштаб
Б	7.64	1:1

Лист. | Листов 1

Уголок $\frac{Б\text{-}75\times50\times5\ ГОСТ8510\text{-}79}{ВСт3пс5\text{-}II\ ГОСТ535\text{-}79}$

Союзгипроводхоз им. Е.Е. Алексеевского г. Москва

Копировал: Задумкина

Формат А4

ПС 150-100.02.200 СБ

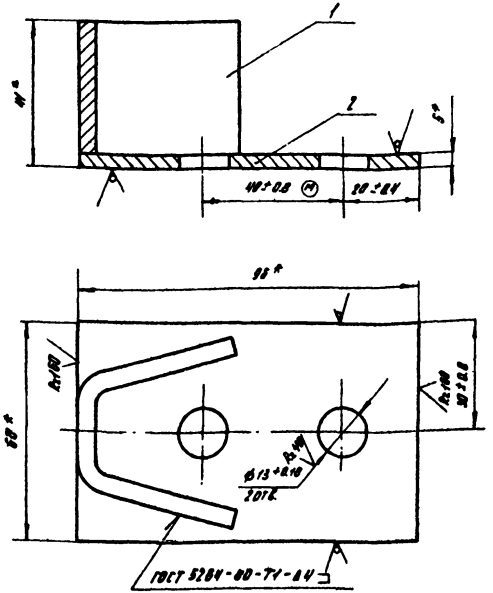

1.* Размеры для справок.

2. Сварка электродами Э 42 ГОСТ 9467-75.

Изм.	Лист.	№ докум.	Подп.	Дата
Разраб.		Шаталов		4.84
Пров.		Кузнецова		4.84
Т. контр.				
ГИП		Резинер		4.84
Н. контр.		Плотникова		4.84
Утв.		Сердов		4.84

Упор
Сборочный чертеж

Лит.	Масса	Масштаб
Б	8.84	1:1

Лист. Листов 1

Союзгипроводхоз им. Е.Е. Алексеевского г. Москва

Копировал: Лаврентьева Формат А4

ПС 150-100.02.201

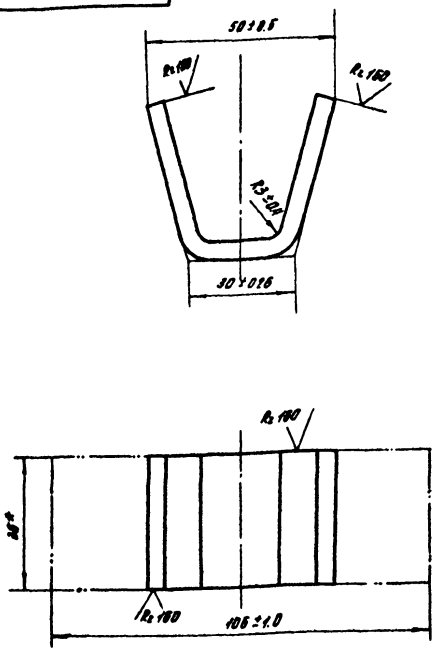

* Размер для справок

Изм.	Лист.	№ докум.	Подп.	Дата
Разраб.		Шаталов		4.84
Пров.		Кузнецова		4.84
Т. контр.				
Н. контр.		Плотникова		4.84
Утв.		Резинер		4.84

Упор

Лит.	Масса	Масштаб
Б	0.15	1:1

Лист. Листов 1

Полоса 5-2 Sv 36 ГОСТ 103-76
В Ст 3 пс 5-1 ГОСТ 535-79

Союзгипроводхоз им. Е.Е. Алексеевского г. Москва

Копировал: Лаврентьева Формат А4

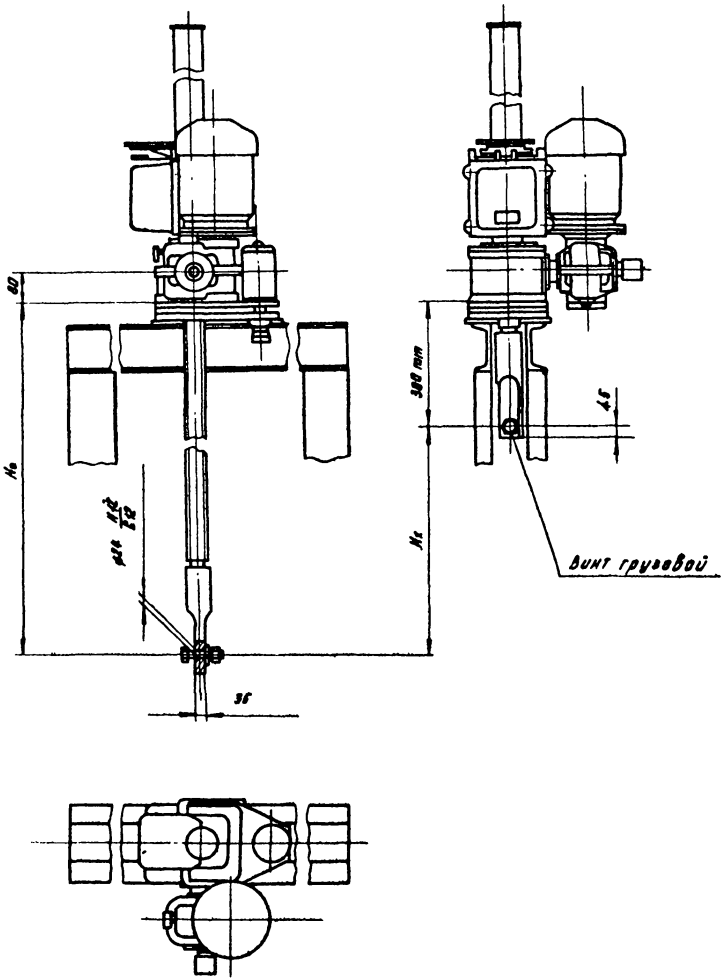

Техническая характеристика подъемника

Таблица №1

Резьба грузового винта	Наибольшее усилие, тс			H_0, м, не более	Усилие на рукоятке при Т, кгс	Время подъема затвора на 1м, мин	
	Тяговое Т	Посадочное П	Дожимное Д			электродвигателем	вручную
Трап 50×(2×8) ГОСТ 9484-81	2.5	2.5	3	3.85	15	8	7

Данные на заказ по затвору

Таблица №2.

Усилие тяговое потребное, тс	$T_з$	1.6
Усилие посадочное потребное, тс.	$П_з$	1.5
Расстояние от подошвы подъемника до оси проушины опущенного затвора, м	H_0	1.98
Полный ход затвора, м	H_x	1.88
Датчик положения затвора	–	ДП3250 Вариант 9
Теоретическая масса подъемника, кг	Q	124.3
Кол. подъемников на заказ, штуках	n	1

1. На виде слева винт грузовой показан в крайнем верхнем положении.

2. Технические требования по ТУ-33-55-77

					ПС200-150.03 000 ГЧ			
Изм.	Лист	№ докум.	Прол.	Дата	Подъемник винтовой 2.5 98 Габаритный чертеж	Лит.	Масса	Масштаб
Разраб.		Шаталов				Б	см табл №2	1:10
Пров.		Кузнецова				Лист	Лист	1
Т. контр.								
ГИП		Левзнер				СОЮЗГИПРОВОДХОЗ им. Е.Е. Алексеевского г. Москва		
Н. контр.		Платунина						
Утв.		Седов						

Копировал: [illegible] Формат А8

Серия 3.820.2-37. Выпуск 7

Инв. № подл. | Подпись и дата | Взам. инв. №

Серия 3.820.0-197 Выпуск 7

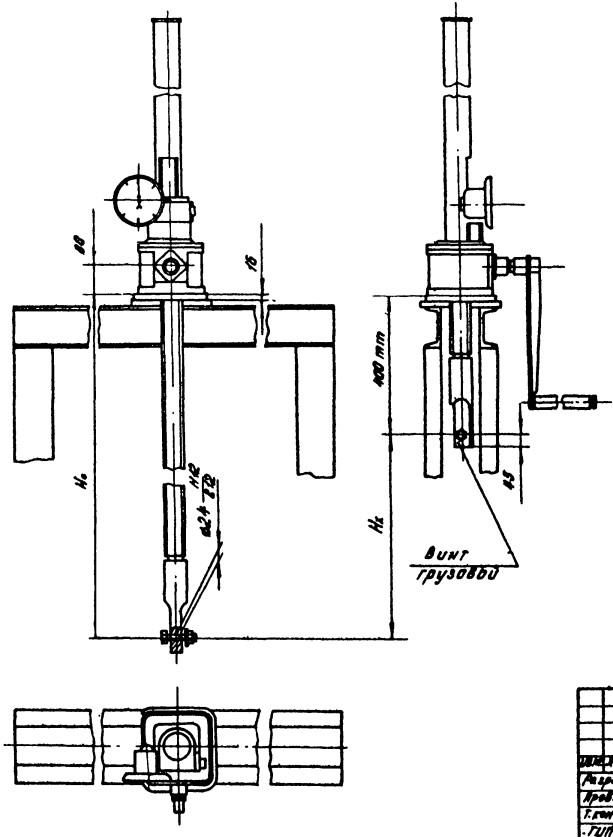

Техническая характеристика подъемника.

Таблица №1

Резьба грузового винта	Усилие в тс. наиб.			H_0 в м наиб	Усилие на рукоятке при Т в кг с	Время подъема затвора на 1м в мин
	тяговое Т	посадочное П	дожимное Д			
Трап 60×(2×8)	2,5	2,5	3	3,05	16	7,5

Данные на заказ по затвору.

Таблица №2.

Усилие тяговое потребное в тс.	$T_з$	1,6
Усилие посадочное потребное в тс.	$П_з$	1,5
Расстояние от подошвы подъемника до оси проушины опущенного затвора в м	H_0	1,95
Полный ход затвора в м	H_x	1,55
Указатель положения затвора	–	Упр 2 58
Теоретическая масса подъемника в кг	Q	88
Кол. подъемников на заказ в штуках	n	1

1. На виде слева винт грузовой показан в крайнем верхнем положении.
2. Технические требования по ТУ

Изм.	Лист.	№ докум.	Подп.	Дата	ПС200-150.04.000 Г4			
Разраб.		Шаталов			Подъемник винтовой. 2,5 В Габаритный чертеж.	Лит.	Масса	Масштаб
Пров.		Кузнецова				Б	см. табл. 2	1:10
Т.контр.						Лист	Листов 1	
ГИП		Певзнер				Союзгипроводхоз им. Е.Е. Алексеевского г. Москва		
Н.контр.		Плотунина						
Утв.		Седов						

Копировал: [signature] Формат А3

Отпечатано
в Новосибирском филиале ЦИТП
630064 г. Новосибирск, пр Карла Маркса 1
Выдано в печать: "6" IX 1983г.
Заказ Г-2374 Гиражс 3000

gost.e-ecolog.ru