Типовая документация на конструкции изделия и узлы зданий и сооружений

Серия 3.820.2-37

Затворы плоские поверхностные скользящие

Выпуск 6

Рабочие чертежи затвора 1.5×1.5

18757/07

Цена 0-84

gost.e-ecolog.ru

Типовая документация на конструкции изделия и узлы зданий и сооружений

Серия 3.820 2-37

Затворы плоские поверхностные скользящие

Выпуск 6

Рабочие чертежи затвора 15×15

Примененные типовые проекты

Типовой проект 820-185. Подъемники винтовые для затворов гидротехнических сооружений грузоподъемностью до 20тс модели В-73" Подъемник с электроприводом 2.53В Альбомы 1, 11, 18 Подъемник с ручным приводом 2.5 В Альбомы 4, 4 /Распространяет Казахский филиал ЦИТП/

Разработан
Институтом Союзгипроводхоз
в/о Союзводпроект
Минводхоза СССР

Утвержден Минводхозом СССР
Протокол N-473 от 16 апреля 1982г
Введен в действие Минводхозом СССР

Главный инженер института А.Ф. Кондратьев
Главный инженер проекта А.А. Певзнер

Обозначение	Наименование	Стр.
ПС 150-150.00.000	Затвор поверхностный скользящий для отверстий 1.5×1.5м	3
ПС 150-150.02.000	Затвор	3
ПС 150-150.00.000СБ	Затвор поверхностный скользящий для отверстий 1.5×1.5м. Сборочный чертеж	4
ПС 150-150.00.000ВС	Затвор поверхностный скользящий для отверстий 1.5×1.5м Ведомость спецификаций	5
ПС 150-150.00.000ВП	Затвор поверхностный скользящий для отверстий 1.5×1.5м. Ведомость покупных изделий	6
ПС 150-150.01.000	Рама	7
ПС 150-150.01.000СБ	Рама. Сборочный чертеж	8
ПС 150-150.01.001	Накладка	9
ПС 150-150.01.002	Ребро	9
ПС 150-150.01.003	Ригель	10
ПС 150-150.01.004	Лист монтажный	10
ПС 150-150.02.000СБ	Затвор. Сборочный чертеж	11
ПС 150-150.02.001	Накладка	12
ПС 150-150.02.100	Металлоконструкция	12
ПС 150-150.02.100СБ	Металлоконструкция Сборочный чертеж	13
ПС150-150.02.110	Прокушина	14
ПС150-150.02.101	Обшивка	14
ПС150-150.02.102	Ребро	15
ПС150-150.02.103	Ребро	15

Обозначение	Наименование	Стр.
ПС 150-150-02-104	Ригель	16
ПС 150-150.02.105	Стойка	16
ПС 150-150.02.106	Стрингер	17
ПС 150-100.02.200	Упор	17
ПС 150-100.02.200СБ	Упор. Сборочный чертеж	18
ПС 150-100.02.201	Упор	18
ПС 150-150.03.000Г4	Подъемник винтовой 2.5ЭВ Габаритный чертеж	19
ПС 150-150.04.000Г4	Подъемник винтовой 2.5В Габаритный чертеж	20

Серия 3.820.2-37 Выпуск 6

Формат	Зона	Поз	Обозначение	Наименование	Кол	Примечание
				Документация		
А4			ПС 150-150 00 000СБ	Сборочный чертеж		
А4			ПС 150-150 00 000ВС	Ведомость спецификации		
А4			ПС 150-150 00 000ВП	Ведомость покупных изделий		
А4			ПС 150-150 03 000 Г4	Подземник винтовой 2.5В		
А4			ПС 150-150 04 000 Г4	Подземник винтовой 2.5В		
				Сборочные единицы		
			ПС 150-150 01.000	Рама	1	
		2	ПС 150-150.02 000	Затвор	1	
			Переменные данные для исполнений			
				ПС 150-150 00 000		
				см рис 1		
				Сборочные единицы		
А4		3	33 БФ. В73. 100.000	Подземник винтовой 2.5В	1	
				ПС 150-150.00 000-01		
				см. рис. 2		
				Сборочные единицы		
А4		3	33 БФ В73. 030 000	Подземник винтовой 2.5В	1	

Изм	Лист	№ докум.	Подп	Дата
Разраб		Шаталов		7.88
Пров		Кузнецова		8.88
ГИП		Лебзнер		10.88
Н.контр.		Платунина		10.88
Утв		Седов		10.88

ПС 150-150. 00. 000

Затвор поверхностный скользящий для отверстий 1.5×1.5 м.

Лит	Лист	Листов
Б		1

Союзгипроводхоз имени С.Е.Алексеевского г. Москва

Копировал

Формат А4

Инв.№ подл. | Подп. и дата | Взам.инв.№ | Инв.№ дубл. | Подп. и дата

Формат	Зона	Поз	Обозначение	Наименование	Кол	Примечание
				Документация		
А3			ПС 150-150 02.000СБ	Сборочный чертеж		
				Сборочные ед		
А4		1	ПС 150-150. 02. 100	Металлоконструкция	1	
А4		2	ПС 150-100. 02. 200	Упор	4	
				Детали		
А4		3	ПС 150-150 02 001	Накладка	2	
		4	-01	Накладка	1	
А4		5	ПС 150-150 02 002	Уплотнение		
				Пластина I, лист ТМКЩ-С		
				6×60×1380 ГОСТ 7338-77		0.79 кг
А4		6	ПС 150-150.02. 003	Уплотнение		
				Пластина I, лист ТМКЩ-С		
				6×100×1600 ГОСТ 7338-77	2	3.02 кг
				Стандартные изделия		
		7		Болт М12×30. 46 02		
				ГОСТ 7798-70	46	
		8		Гайка М12 8.02 ГОСТ 5915-70	46	
		9		Шайба 12.65Г.02		
				ГОСТ 6402-70	46	

Изм	Лист	№ докум.	Подп	Дата
Разраб		Шаталов		7.88
Пров		Кузнецова		8.88
		Седов		10.88
Н.контр.		Платунина		10.88
Утв.		Лебзнер		10.88

ПС 150-150. 02. 000

Затвор

Лит	Лист	Листов
Б		1

Союзгипроводхоз имени С.Е.Алексеевского г. Москва

Копировал

Формат А4

ПС 150-150 00 000СБ

Выпуск 6

Серия 3.820 2-57

Рис 1

А-А

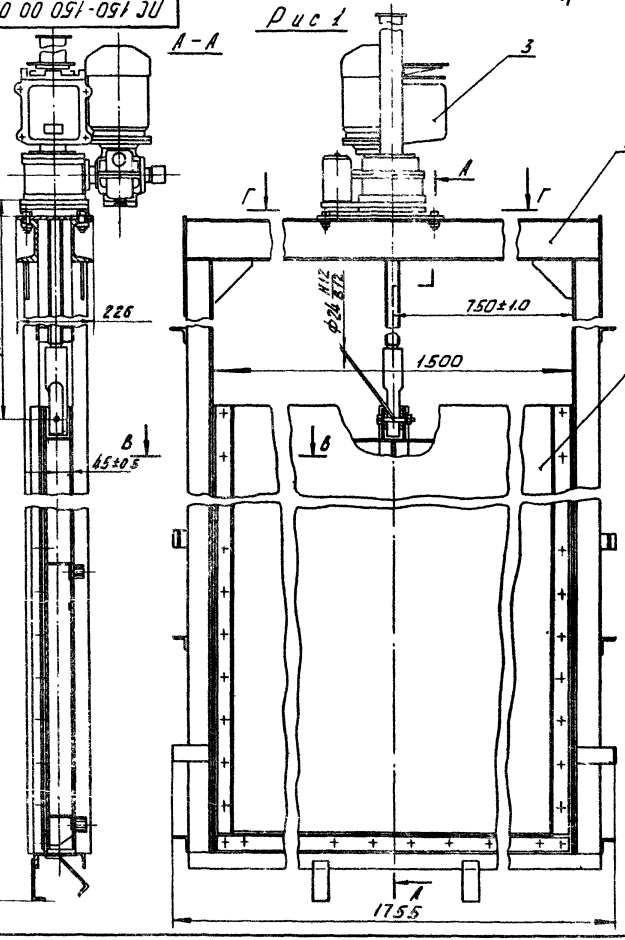

Вид Б повернуто

Рис 2

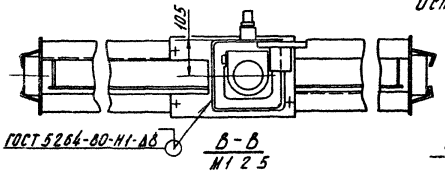

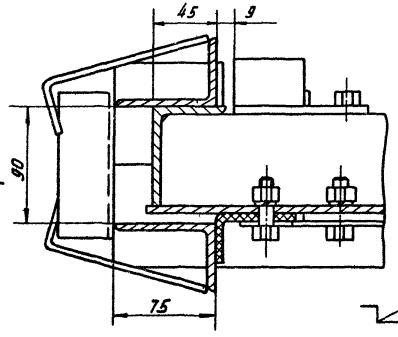

Остальное-см рис. 1

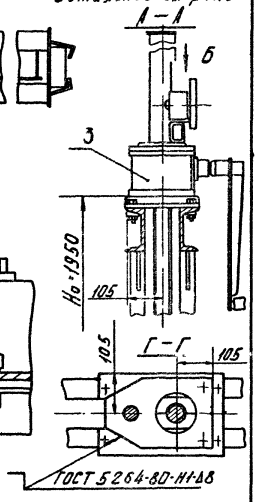

А-А

В-В

М1 2 5

Г-Г

ГОСТ 5264-80-Н1-Δ8

Ф24 Н12/8 12

750±1.0

1500

1755

226

45±0.5

3635

Ho=1980

Ho=1950

105

45

9

90

75

Обозначение	Рис.	Масса, кГ
ПС 150-150.00.000	1	381
-01	2	343

1. Размеры для справок
2. Сварка электродом Э42 по ГОСТ 9467-75
3. Ho-расстояние от подошвы подъемника до оси проушины опущенного затвора
4. Неуказанные технические требования по ТУ-33-164-80

Изм	Лист	№ докум	Подп	Дата
Разраб		Шаталов		
Пров.		Кузнецова		
Т контр.				
ГИП		Певзнер		
Н контр.		Платунина		
Утв		Седов		

ПС 150-150. 00. 000СБ

Затвор поверхностный скользящий для отверстий 1.5×1.5 м

Сборочный чертеж

Лит	Масса	Масштаб
Б	см табл.	1 10

Лист | Листов 1

Союзгипроводхоз имени Е.Е. Алексеевского г. Москва

Копировал: Формат А3.

Инв. № подл. | Подп. и дата | Взам. инв. № | Инв. № дубл. | Подп. и дата

Выпуск 6

Серия 3.820.2-37

Обозначение	Наименование	Куда входит: Обозначение	Кол.	Общее кол.	Примечание
ПС 150-150.00.000	Затвор поверхностный скользящий				
	для отверстий 1.5×1.5м			1	
ПС 150-150.01.000	Рама				
ПС 150-150.02.000	Затвор			1	
ПС 150-150.02.100	Металлоконструкция	ПС 150-150.02.000	1	1	
ПС 150-150.02.110	Проушина	ПС 150-150.02.100	2	2	
ПС 150-150.02.200	Упор	ПС 150-150.02.000	4	4	

Переменные данные для исполнений:

ПС 150-150.00.000

Ведомость спецификаций
подъемника винтового 2.5ЭВ
33БФ.В73 100.000ВС

ПС 150-150.00.000-01

Ведомость спецификаций
подъемника винтового 2.5В
33БФ.В73 030.000ВС

Изм.	Лист	№ докум.	Подп.	Дата
Разраб.		Шаталов		7.02.89
Пров.		Кузнецова		9.02.89
ГИП		Певзнер		11.02.89
Н. контр.		Платинина		11.02.89
Утв.		Седов		11.02.89

ПС 150-150.00.000ВС

Затвор поверхностный скользящий для отверстий 1.5×1.5
Ведомость спецификаций

Лит.	Лист	Листов
Б		1

Союзгипроводхоз имени Е.Е. Алексеевского г. Москва

Копировал:

Формат А3

Подп. и дата | Инв. № дубл. | Взам. инв. № | Подп. и дата | Инв. № подл.

Серия 3.820.2-37 Выпуск 6

-6-

№	Наименование	Обозначение документа на поставку	Поставщик	Куда входит (обозначение)	Количество: на изделие	в комплекты	на регулир.	Всего	Примечание
1									
2	Крепежные изделия								
3									
4	Болт М12×30.4.6.02	ГОСТ 7798-70		ПС 150-150.02.000	46			46	
5	М12×40.4.6.02	ГОСТ 7798-70		ПС 150-150.01.000	4			4	
6	Гайка М12.8.02	ГОСТ 5915-70		ПС 150-150.02.000	46			46	
7				ПС 150-150.01.000	4			4	
8					50			50	
9	Шайба 12.04.02	ГОСТ 10906-78		ПС 150-150.01.000	4			4	
10	12.65Г.02	ГОСТ 6402-70		ПС 150-150.02.000	40			40	
11									
12									
13		Переменные данные для исполнений							
14									
15		ПС150-150.00.000-01 (тоже как для ПС150-150.00.000)							
16									
17									
18									

Изм.	Лист	№ докум.	Подп.	Дата
Разраб.	Шаталов			7.02.85
Пров.	Кузнецова			9.02.85
ГИП	Певзнер			14.02.85
Н. контр.	Платунина			6.3.85
Утв.	Седов			14.02.85

ПС 150-150.00.000ВП

Затвор поверхностный скользящий для отверстий 1.5×1.5м. Ведомость покупных изделий.

Лит	Лист	Листов
Б		1

Союзгипроводхоз имени Е.Е. Алексеевского г. Москва

Копировал: [illegible]

Формат: А3

Инв. № подл. | Подп. и дата | Взам. инв. № | Инв. № дубл. | Подп. и дата

Выпуск 6

Серия 3.820.2-37

Формат	Зона	Поз.	Обозначение	Наименование	Кол.	Примечание
				Документация		
А3			ПС 150-150.01.000СБ	Сборочный чертеж		
				Детали		
А4		1	ПС 150-150.01.001	Накладка	2	
А4		2	ПС 150-150.01.002	Ребро	4	
А4		3	ПС 150-150.01.003	Ригель	1	
		4	-01	Ригель	1	
А4		5	ПС 150-150.01.004	Лист монтажный	1	
А4		6	ПС 150-150.01.005	Балка пороговая		
				Уголок $\frac{Б\text{-}75\times98\times5\ ГОСТ\ 8.510\text{-}72}{ВСт3пс5\text{-}1\ ГОСТ\ 535\text{-}79}$		
				$\ell = 1650 \pm 3.7$ мм	1	7.9 кг
А4		7	ПС 150-150.01.006	Стойка		
				Уголок $\frac{Б\text{-}75\times50\times5\ ГОСТ\ 8.510\text{-}72}{ВСт3пс5\text{-}1\ ГОСТ\ 535\text{-}79}$		
				$\ell = 3362 \pm \frac{1.0}{3.0}$ мм	4	64.4 кг
А4		8	ПС 150-150.01.007	Анкер		
				Полоса $\frac{Б24\times50\ ГОСТ\ 103\text{-}76}{ВСт3пс5\text{-}1\ ГОСТ\ 535\text{-}79}$		
				$\ell = 195 \pm 0.6$ мм	2	0.6 кг
А4		9	ПС 150-150.01.008	Анкер		
				Полоса $\frac{Б24\times50\ ГОСТ\ 103\text{-}76}{ВСт3пс5\text{-}1\ ГОСТ\ 535\text{-}79}$		
				$\ell = 157 \pm 0.6$ мм	10	2.5 кг

Инв. № подл. | Подп. и дата | Взам. инв. № | Инв. № дубл. | Подп. и дата

Изм.	Лист	№ докум.	Подп.	Дата
Разраб.		Шаталов		
Пров.		Кузнецова		
ГИП		Лебзнер		
Н. контр.		Платунина		
Утв.		Седов		

ПС 150-150.01.000

Рама

Лит.	Лист	Листов
Б	1	2

Союзгипроводхоз имени Е.Е. Алексеевского г. Москва

Копировал: Формат А4

Формат	Зона	Поз.	Обозначение	Наименование	Кол.	Примечание
А4		10	ПС 150-150.01.009	Порог		
				Уголок $\frac{Б\text{-}75\times50\times5\ ГОСТ\ 8.510\text{-}72}{ВСт3пс5\text{-}1\ ГОСТ\ 535\text{-}79}$		
				$\ell = 56 \pm 0.74$ мм	2	0.5 кг
А4		11	ПС 150-150.01.010	Стяжка		
				Уголок $\frac{Б\text{-}40\times40\times4\ ГОСТ\ 8.510\text{-}72}{ВСт3пс5\text{-}1\ ГОСТ\ 535\text{-}79}$		
				$\ell = 110 \pm 0.44$ мм	12	3.2 кг
				Стандартные изделия		
		12		Болт М12×40.46.02		
				ГОСТ 7798-70	4	
		13		Гайка М12.8.02 ГОСТ 5915-70	4	
		14		Шайба 12.04.02 ГОСТ 10906-78	4	

Инв. № подл. | Подп. и дата | Взам. инв. № | Инв. № дубл. | Подп. и дата

Изм.	Лист	№ докум.	Подп.	Дата

ПС 150-150.01.000

Лист 2

Копировал: Формат А4

ПС 150-150.01.000СБ

Серия 3.820.2-37 Выпуск 6

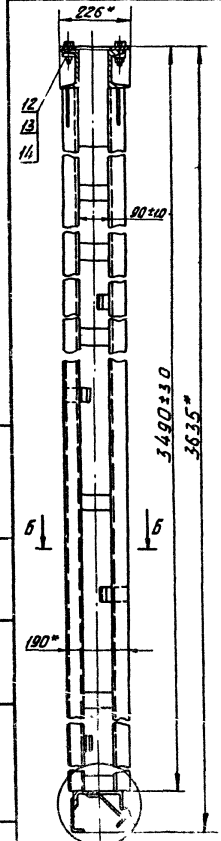

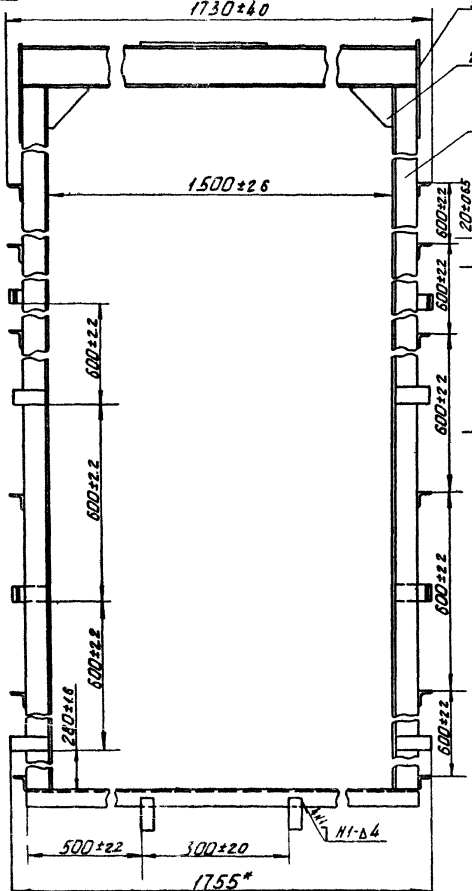

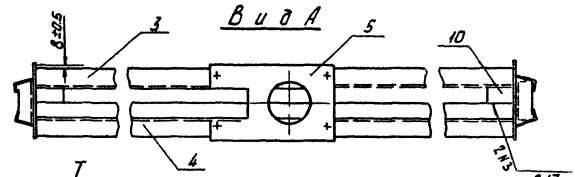

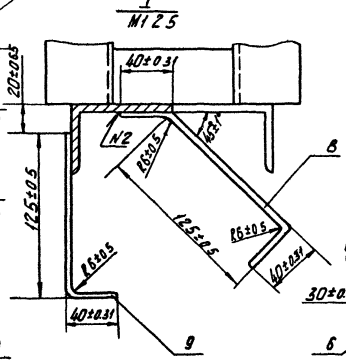

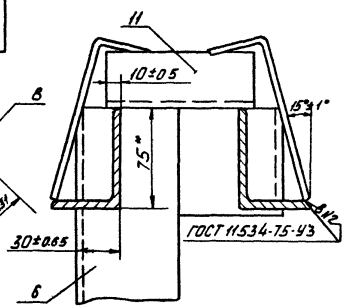

1. *Размеры для справок
2. Сварка по ГОСТ 5264-80 электродом Э 42 ГОСТ 9467-75
3. Сварку вести швом Т1-Δ4 по контуру прилегания деталей кроме швов, указанных на чертеже.
4. Шероховатость поверхности деталей, выполненных без чертежа, после обрезки - Rz160

					ПС 150-150 01. 000СБ			
Изм.	Лист	Л-докум	Подп	Дата	Рама Сборочный чертеж	Лит	Масса	Масштаб
Разраб		Шаталов		17.01.83		Б	121,7	1:10
Пров		Кузнецова				Лист	Листов 1	
Т контр.						Союзгипроводхоз имени Е.Е. Алексеевского г. Москва		
ГИП		Певзнер		12.01.83				
Н контр.		Платунина		11.01.83				
Утв		Седов		14.01.83				

Инв. № подл. | Подп. и дата | Взам. инв. № | Инв. № дубл. | Подп. и дата

Копировал: [signature]

Формат А3

Выпуск 6

Серия 3.820.2-37

ПС-150-150 01 001

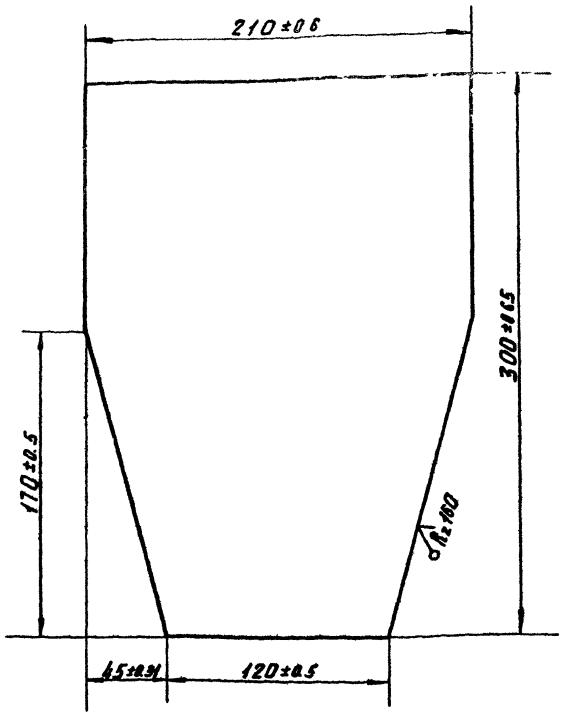

Изм.	Лист	N-докум	Подп	Дата	ПС 150-150. 01. 001			
Разраб		Шаталов		7.11.83	Накладка	Лит. Б	Масса 17	Масштаб 1:2
Пров		Кузнецова		9.02.83				
Т.контр						Лист	Листов 1	
Н.контр		Платунина			Лист Б-ПН-4 ГОСТ 19 903-74 / ВСт3 пс5 ГОСТ 14637-79	Союзгипроводхоз имени Е.Е. Алексеевского г. Москва		
Утв		Певзнер						

Копировал

Формат: 14

Выпуск 6

Серия 3.820.2-37

ПС 150-150 01 002

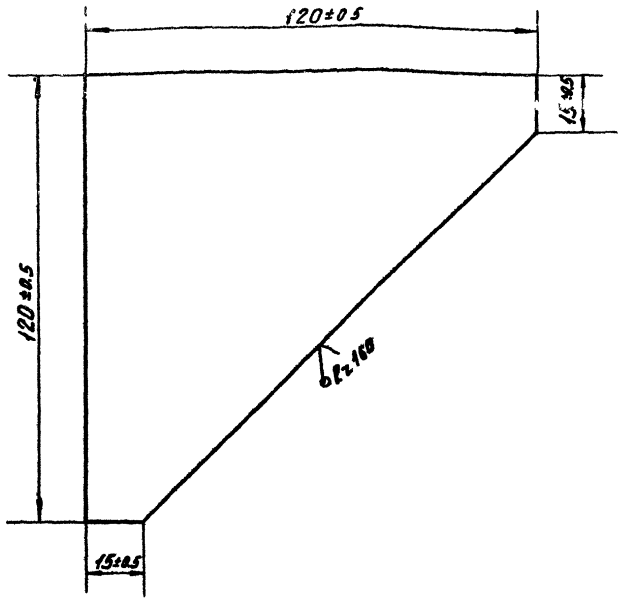

Изм.	Лист	N-докум	Подп	Дата	ПС 150-150. 01 002			
Разраб.		Шаталов		7.11.83	Ребро	Лит. Б	Масса 0.23	Масштаб 1:1
Пров		Кузнецова		9.02.83				
Т.контр.						Лист	Листов 1	
Н.контр.		Платунина			Лист Б-ПН-4 ГОСТ 19903-74 / ВСт3 пс5 ГОСТ 14637-79	Союзгипроводхоз имени Е.Е. Алексеевского г. Москва		
Утв		Певзнер						

Копировал

Формат: 14

Серия 3.820.2-37 Выпуск 6

ПС 150-150 01 003

ПС 150-150 01 003 - изображено,
ПС 150-150 01 003-01 - зеркальное отражение

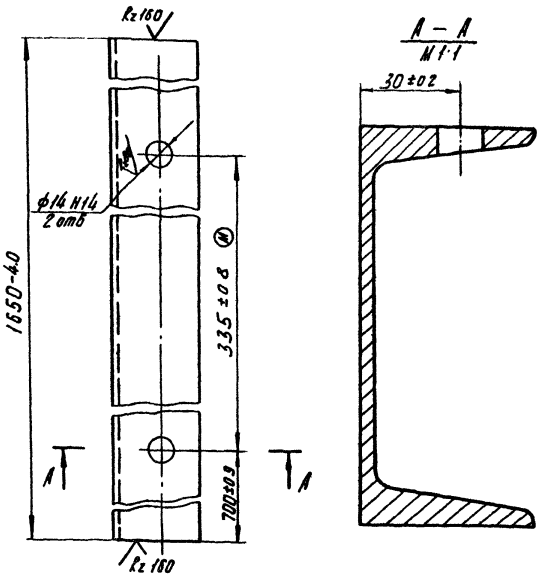

*Размер для справок

Изм.	Лист	№ докум.	Подп.	Дата	ПС 150-150 01 003		
Разраб.		Шаталов		14.11.78	Ригель	Лит. Б	Масса 1716	Масштаб 1:2
Пров.		Кузнецова		14.11.78		Лист	Листов 1
Т. контр.							
Н. контр.		Платунина		15.11.78	Швеллер 12 ГОСТ 8240-72 / Вст3пс5-Е ГОСТ 535-79	Союзгипроводхоз имени Е.Е. Алексеевского г. Москва	
Утв.		Левзнер		15.11.78			

Копировал Формат А4

Инв. № подл. | Подп. и дата | Взам. инв. № | Инв. № дубл. | Подп. и дата

Серия 3.820.2-37 Выпуск 6

ПС 150-150. 01. 004

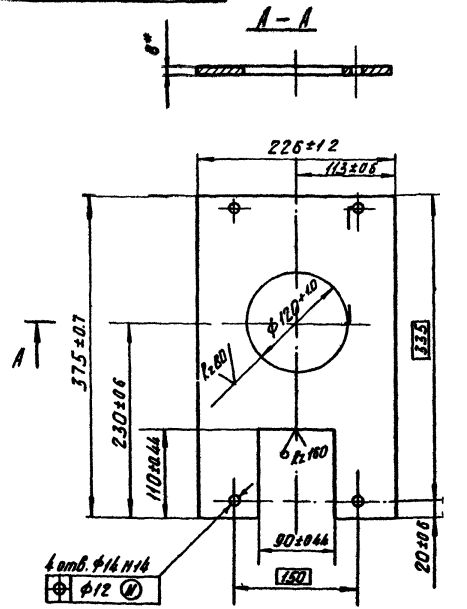

*Размер для справок

Изм.	Лист	№ докум.	Подп.	Дата	ПС 150-150 01 004		
Разраб.		Шаталов		14.11.78	Лист монтажный	Лит. Б	Масса 3,9	Масштаб 1:4
Пров.		Кузнецова		14.11.78		Лист	Листов 1
Т. контр.							
Н. контр.		Платунина		15.11.78	Лист Б-ПН-8 ГОСТ 23903-74 / Вст3пс5 ГОСТ 14637-79	Союзгипроводхоз имени Е.Е. Алексеевского г. Москва	
Утв.		Левзнер		15.11.78			

Копировал Формат А4

Инв. № подл. | Подп. и дата | Взам. инв. № | Инв. № дубл. | Подп. и дата

ПС 150-150 02 000 СБ

Серия 3.820.2-37 Выпуск 6

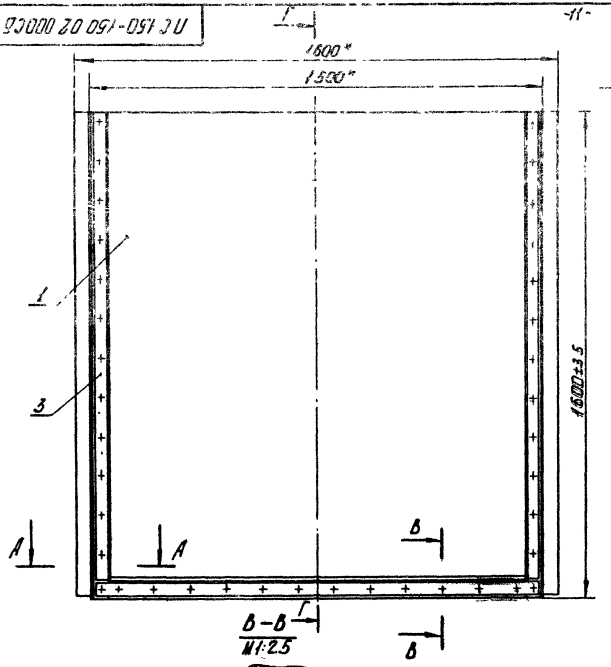

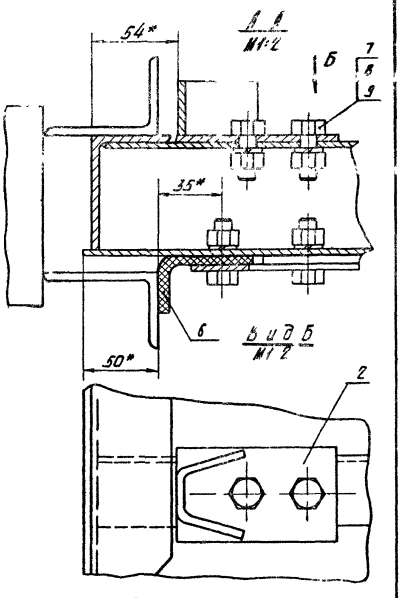

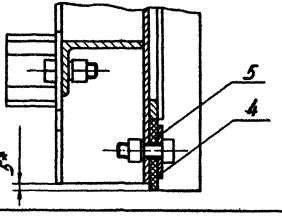

1. * Размеры для справок
2. Отверстия ф14 в резиновых уплотнениях
3. Вид Б обработать по дет. 4 и 3, соответственно

						ПС 150-150 02 000 СБ		
Изм.	Лист	№ докум.	Подп.	Дата	Затвор сборочный чертеж	Лит.	Масса	Масштаб
Разраб.		Шаталов				Б	193,6	1:10
Пров.		Кудинцова				Лист	Листов 1	
Т. контр.								
ГИП		Лебзнер				Союзгипроводхоз имени С.Г. Алексеевского г. Москва		
Н. контр.		Плотникова						
Утв.		Седов						

Копировал

Формат А3

Выпуск 6

Серия 3.820.2-37

ПС 150-150.02.001

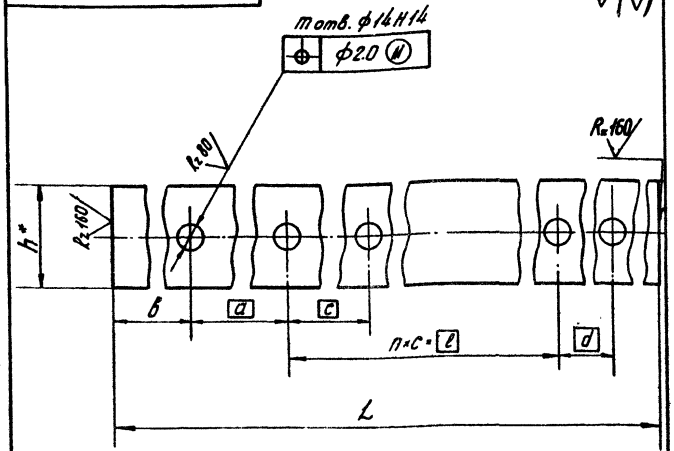

Размеры в мм

Обозначение	h*	a	b	c	d	n×c=l	m	L	Масса, кГ
ПС150-150.02.001	40	130	35±0.8	130	130	9×130=1170	12	1540±1.6	1.39
-01	45	55	20±0.8	120	55	11×120=1320	14	1470±1.6	1.51

*Размер для справок

Изм.	Лист	№ докум.	Подп.	Дата
Разраб.	Шо			
Пров.	Ку			
Т.контр.				
Н.контр.	Плат.			
Утв.	Певзнер			

ПС 150-150.02.001

Накладка

Лента 3×h* БСт3пс5 ГОСТ 6009-74

Лит.	Масса	Масштаб
Б	см. табл.	

Лист	Листов

Союзгипроводхоз имени Е.Е. Алексеевского г. Москва

Копировал: [signature]

Формат А4

Инв. № подл. | Подп. и дата | Взам. инв. № | Инв. № дубл. | Подп. и дата

Выпуск 6

Серия 3.820.2-37

Формат	Зона	Поз.	Обозначение	Наименование	Кол.	Примечание
				Документация		
А3			ПС 150-150.02.100.СБ	Сборочный чертеж		
				Сборочные единицы		
А4		1	ПС 150-150.02.110	Проушина	1	
		2	-01	Проушина	1	
				Детали		
А4		3	ПС 150-150.02.101	Обшивка	1	
А4		4	ПС 150-150.02.102	Ребро	1	
А4		5	ПС 150-150.02.103	Ребро	1	
А4		6	ПС 150-150.02.104	Ригель	2	
А4		7	ПС 150-150.02.105	Стойка	1	
		8	-01	Стойка	1	
А4		9	ПС 150-150.02.106	Стрингер	1	
Б4		10	ПС 150-150.02.107	Полоса	1	
				Полоса Б-26×16 ГОСТ 103-76 / ВСт3пс5-I ГОСТ 535-79		
				l=1370±1.6мм	1	1.0кГ
Б4		11	ПС 150-150.02.108	Ребро		
				Полоса Б-24×70 ГОСТ 103-76 / ВСт3пс5-I ГОСТ 535-79		
				l=614-1.5мм	1	1.35кГ
Б4		12	ПС 150-150.02.109	Накладка		
				Полоса Б-24×80 ГОСТ 103-76 / ВСт3пс5-I ГОСТ 535-79		
				l=1550±1.6мм	1	3.89кГ

Изм.	Лист	№ докум.	Подп.	Дата
Разраб.	Шаталов			
Пров.	Кузнецова			
ГИП	Певзнер			
Н.контр.	Платунина			
Утв.	Седов			

ПС 150-150.02.100

Металлоконструкция

Лит.	Лист	Листов
Б		1

Союзгипроводхоз имени Е.Е. Алексеевского г. Москва

Копировал: [signature]

Формат А4

Инв. № подл. | Подп. и дата | Взам. инв. № | Инв. № дубл. | Подп. и дата

ПС 150-150.02.100СБ

Выпуск 6

Серия 3.820.2-37

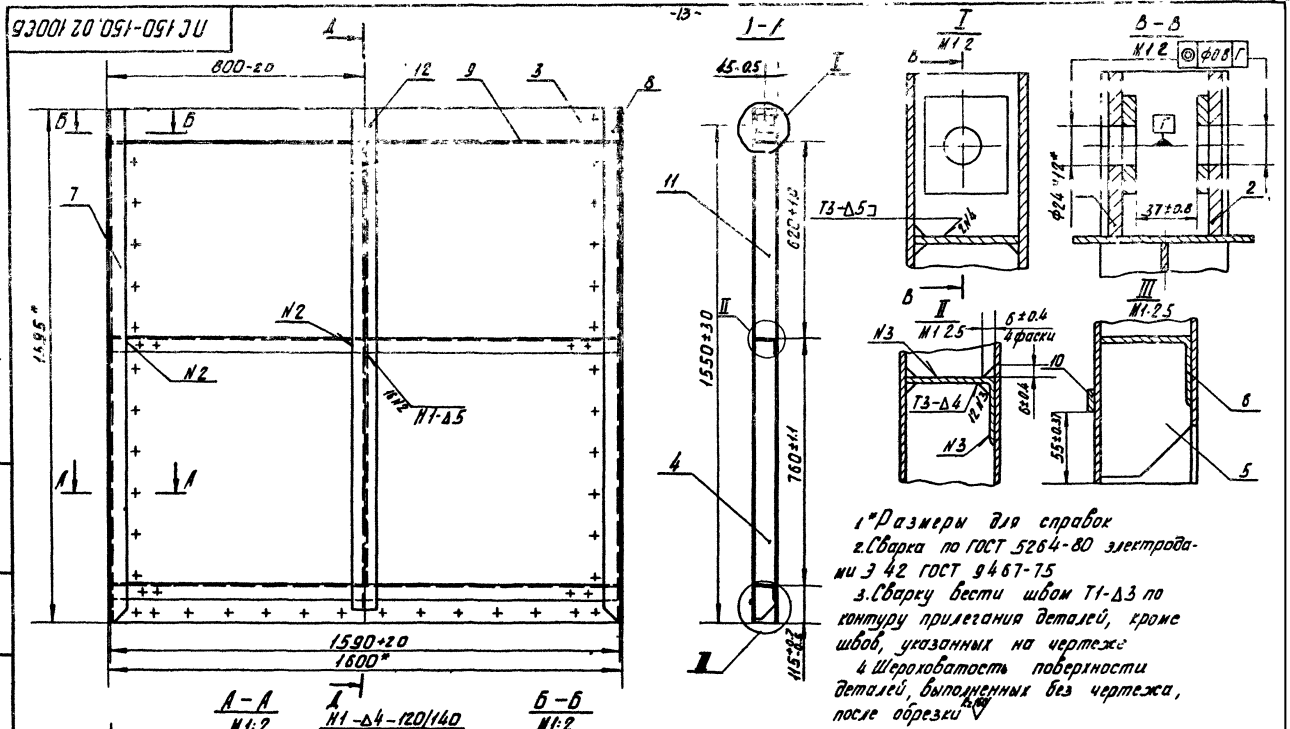

1* Размеры для справок

2. Сварка по ГОСТ 5264-80 электродами Э 42 ГОСТ 9467-75

3. Сварку вести швом Т1-Δ3 по контуру прилегания деталей, кроме швов, указанных на чертеже

4. Шероховатость поверхности деталей, выполненных без чертежа, после обрезки

Изм.	Лист	№ докум.	Подп.	Дата	ПС 150-150. 02. 100 СБ			
Разраб.		Шаталов		14.02.83	Металлоконструкция Сборочный чертеж	Лит	Масса	Масштаб
Пров.		Кузнецова		24.02.83		Б	1213	1:10
Т.контр.						Лист	Листов 1	
ГИП		Певзнер		17.02.83		Союзгипроводхоз имени Е.Е. Алексеевского г. Москва		
Н.контр.		Платунина		14.02.83				
Утв.		Седов		16.02.83				

Копировал: Формат А3

Серия 3.820.2-37 Выпуск 6

ПС 150-150.02.110

ПС 150-150.02.110 - изображено
ПС 150-150.02.110-01 - зеркальное отражение

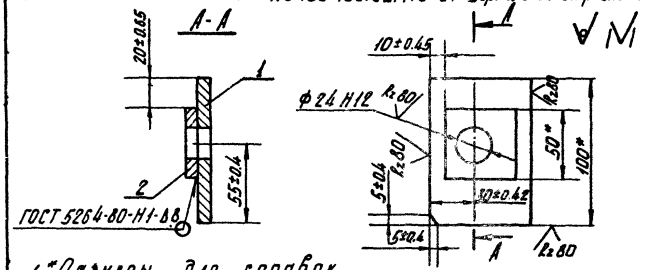

1. *Размеры для справок.
2. Сварка электродами Э 42 ГОСТ 9467-75

Формат	Зона	Поз	Обозначение	Наименование	Кол.	Примечание
				Детали		
64		1	ПС 150-150.02.111	Проушина		
				Полоса $\frac{б\cdot 2\ 8\pm100\ ГОСТ\ 103\text{-}76}{В\ Ст3пс5\text{-}1\ ГОСТ\ 535\text{-}79}$		
				$\ell = 68\pm0.5$ мм	1	0.4 кг
64		2	ПС 150-150.02.112	Шайба		
				Полоса $\frac{б\cdot 2\ 8\pm50\ ГОСТ\ 103\text{-}76}{В\ Ст3пс5\text{-}1\ ГОСТ\ 535\text{-}79}$		
				$\ell = 50\pm0.3$ мм	1	0.2 кг

Инв.№ подл. | Подп. и дата | Взам. инв.№ | Инв.№ дубл. | Подп. и дата

Изм.	Лист	№ докум.	Подп.	Дата	ПС 150-150.02.110
Разраб.	Шаталов				Проушина
Пров.	Кузнецова				
Т. контр.					
Н. контр.	Платунина				Лит. Б; Масса 0.5; Масштаб 1:2.5
Утв.	Певзнер				Лист; Листов 1

Союзгипроводхоз имени Е.Е. Алексеевского г. Москва

Копировал: Формат: А4

Серия 3.820.2-37 Выпуск 6

ПС 150-150.02.101

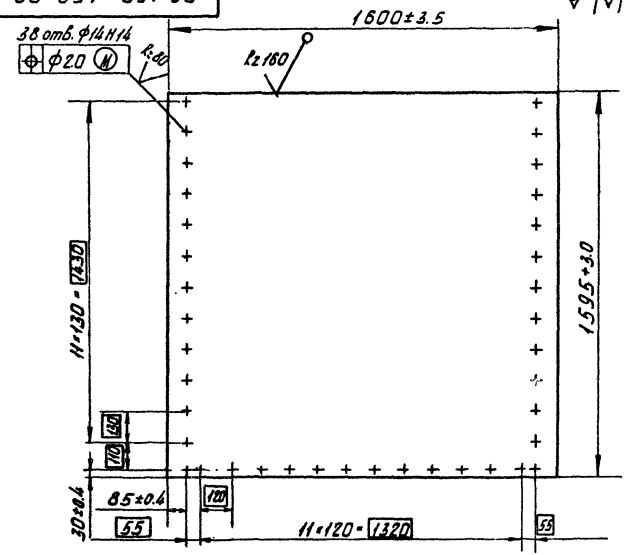

Инв.№ подл. | Подп. и дата | Взам. инв.№ | Инв.№ дубл. | Подп. и дата

Изм.	Лист	№ докум.	Подп.	Дата	ПС 150-150.02.101
Разраб.	Шаталов				Обшивка
Пров.	Кузнецова				
Т. контр.					
Н. контр.	Платунина				Лит. Б; Масса 79.5; Масштаб 1:15
Утв.	Певзнер				Лист; Листов 1

Лист $\frac{Б\text{-}ПН\text{-}4\ ГОСТ\ 19903\text{-}74}{В\ Ст3пс5\ ГОСТ\ 14637\text{-}79}$

Союзгипроводхоз имени Е.Е. Алексеевского г. Москва

Копировал: Формат: А4

Выпуск 6

Серия 3.820.2-37

ПС 150-150.02.102

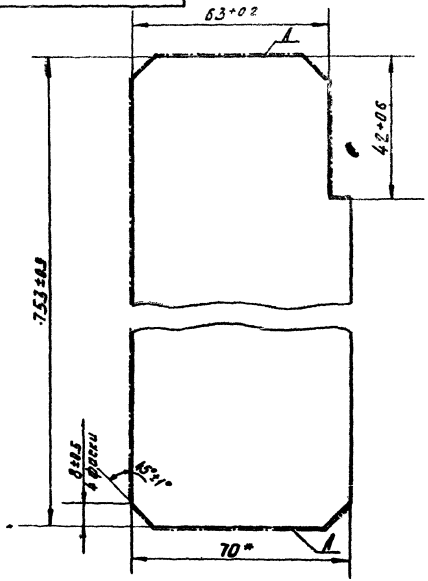

1. *Размер для справок
2. Шероховатость поверхности А-V

Изм.	Лист	N-докум.	Подп.	Дата	ПС 150-150 02.102		
Разраб.		Шаталов			Ребро	Лит. Б	Масса 1.6	Масштаб 1:1
Пров.		Кизнецова				Лист	Листов 1
Т. контр.							
Н. контр.		Платинина			Полоса Б-2 4×70 ГОСТ 103-76 / ВСт3 пс5-II ГОСТ 535-79	Союзгипроводхоз имени Е.Е. Алексеевского г. Москва	
Утв.		Певзнер					

Копировал: Формат А4

Инв. N подл. | Подп. и дата | Взам. инв. N | Инв. N дубл. | Подп. и дата

-15-

Выпуск 6

Серия 3.820.2-37

103

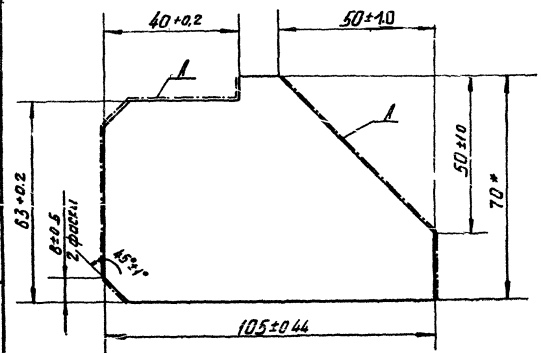

1. *Размер для справок
2. Шероховатость поверхности А-V

Изм.	Лист	N-докум.	Подп.	Дата	ПС 150-150.02.103		
Разраб.		Шаталов			Ребро		
Пров.		Кизнецова					
Т. контр.							
Н. контр.		Платинина			Полоса Б-2 4×70 ГОСТ 11 / ВСт3 пс5-II ГОСТ		
Утв.		Певзнер					

Копировал

Серия 3.820.2-37 Выпуск 6

ПС 150-150.02.004

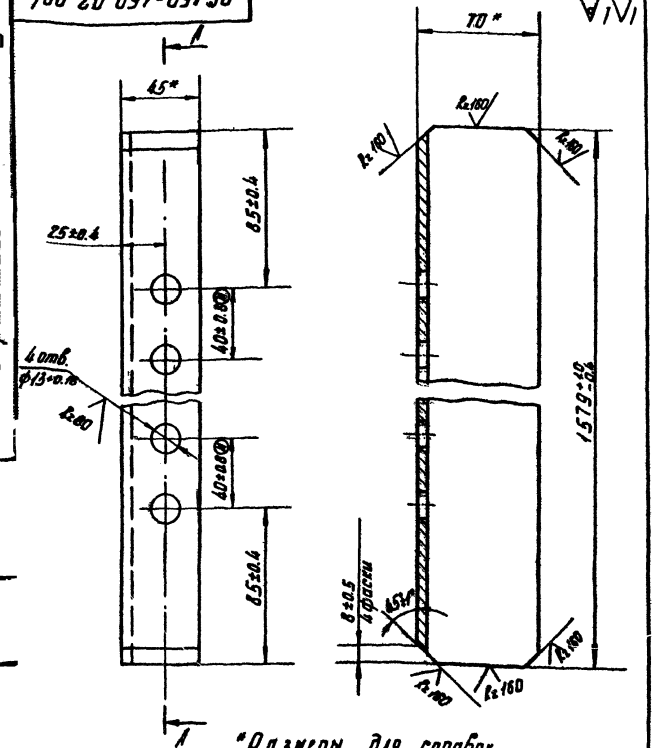

*Размеры для справок

Изм.	Лист	№ докум.	Подп.	Дата	ПС 150-150.02.104	Лит.	Масса	Масштаб
Разраб.		Шаталов			Ригель	Б	6.9	1:2
Пров.		Кузнецова				Лист	Листов 1	
Т. контр.								
Н. контр.		Платунина			Уголок Б-70×45×5 ГОСТ 8510-72 / В Ст3 пс5-I ГОСТ 535-79	Союзгипроводхоз имени Е.Е. Алексеевского г. Москва		
Утв.		Певзнер						

Копировал: Формат А4

Серия 3.820.2-37 Выпуск 6

ПС 150-150-02.105

ПС 150-150.02.105-и

ПС 150-150.02.105-01-

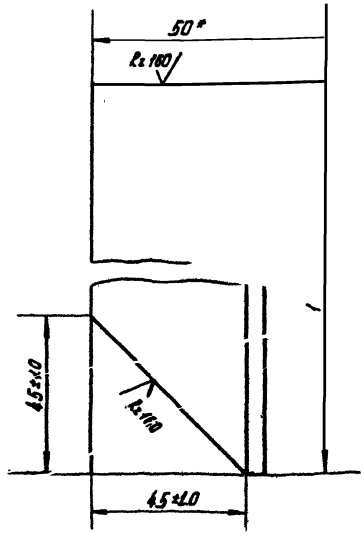

*Размеры для справок

Изм.	Лист	№ докум.	Подп.	Дата	ПС 150-150.02.105	Лит.	Масса	Масштаб
Разраб.		Шаталов			Стойка	Б	7.60	1:1
Пров.		Кузнецова				Лист	Листов 1	
Т. контр.								
Н. контр.		Платунина			Уголок Б-75×50×5 ГОСТ 8510-72 / В Ст3 пс5-II ГОСТ 535-79	Союзгипроводхоз имени Е.Е. Алексеевского г. Москва		
Утв.		Певзнер						

Копировал: Формат А4

Выпуск 6

ПС 150-150.02.106

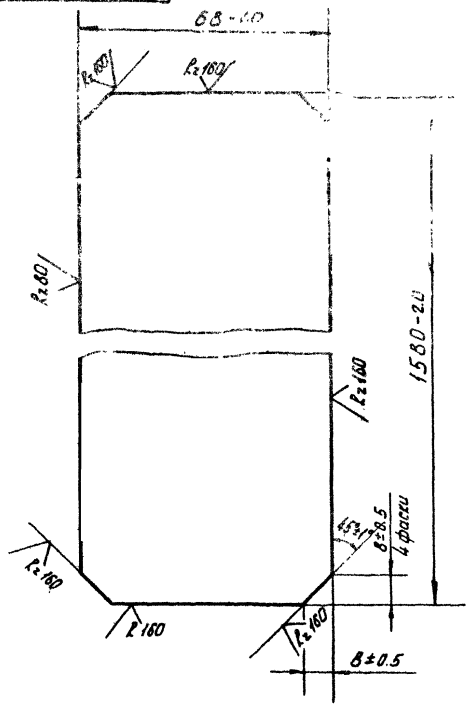

* Размер для справок

Изм.	Лист	№ докум.	Подп.	Дата	ПС 150-150.02.106			
Разраб.		Шаталов			Стрингер	Лит. Б	Масса 3.4	Масштаб 1:1
Пров.		Кузнецова				Лист	Листов 1	
Т. контр.								
Н. контр.		Платунина			Лист Б-ПН 4 ГОСТ 19903-74 / ВСт3 пс5 ГОСТ 14637-79	Союзгипроводхоз имени Е.Е. Алексеевского г. Москва		
Утв.		Певзнер						

Инв. № подл. | Подп. и дата | Взам. инв. № | Инв. № дубл. | Подп. и дата

Копировал: Формат А4

-17-

Выпуск 6

Серия 3.820.2-37

Формат	Зона	Поз.	Обозначение	Наименование	Кол.	Примечание
				Документация		
А4			ПС 150-100.02.200СБ	Сборочный чертеж		
				Детали		
А4		1	ПС 150-100.02.201	Упор	1	
Б4		*	ПС 150-100.02.202	Основание		
				Полоса Б-25×60 ГОСТ 103-76 / ВСт5 пс5 ГОСТ 6357-79		
				l=96±0.44 мм	1	0.19 кг

Изм.	Лист	№ докум.	Подп.	Дата	ПС 150-100.02.200			
Разраб.		Шаталов			Упор	Лит. Б	Лист	Листов 1
Пров.		Кузнецова						
ГИП		Певзнер				Союзгипроводхоз имени Е.Е. Алексеевского г. Москва		
Н. контр.		Платунина						
Утв.		Седов						

Инв. № подл. | Подп. и дата | Взам. инв. № | Инв. № дубл. | Подп. и дата

Копировал: Формат А4

Серия 3.820.2-37 Выпуск 6

ПС 150-100-02.200СБ

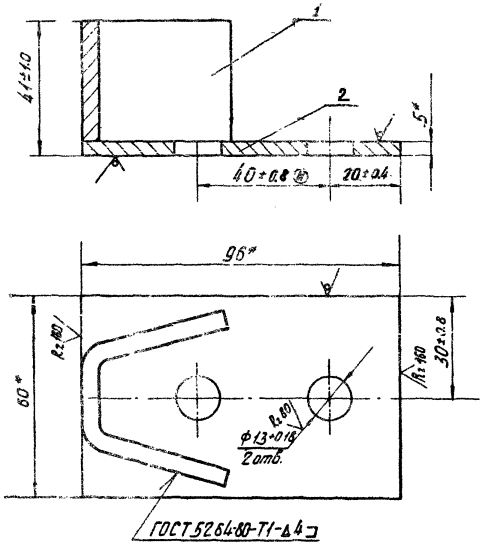

1.* Размеры для справок
2. Сварка электродами Э 42 ГОСТ 9467-75

Изм.	Лист	№ докум.	Подп.	Дата	ПС 150-100.02.200СБ	Лит.	Масса	Масштаб
Разраб.					Упор	Б	0,34	1:1
Пров.					Сборочный чертеж	Лист	Листов	
Т. контр.						Союзгипроводхоз имени Е.Е. Алексеевского г. Москва		
Н. контр.		Платунина						
Утв.		Седов						

Копировал: Формат: А4

Серия 3.820.2-37 Выпуск 6

ПС 150-100.02.201

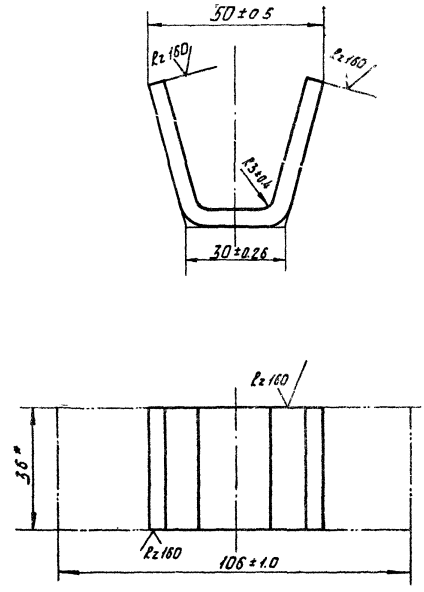

*Размер для справок

Изм.	Лист	№ докум.	Подп.	Дата	ПС 150-100.02.201	Лит.	Масса	Масштаб
Разраб.		Шаталов			Упор	Б	0,15	1:1
Пров.		Кузнецова				Лист	Листов 1	
Т. контр.						Союзгипроводхоз имени Е.Е. Алексеевского г. Москва		
Н. контр.		Платунина			Полоса Б-2 5×36 ГОСТ 103-76 / ВСт3пс5-1 ГОСТ 535-79			
Утв.		Певнев						

Копировал: Формат А4

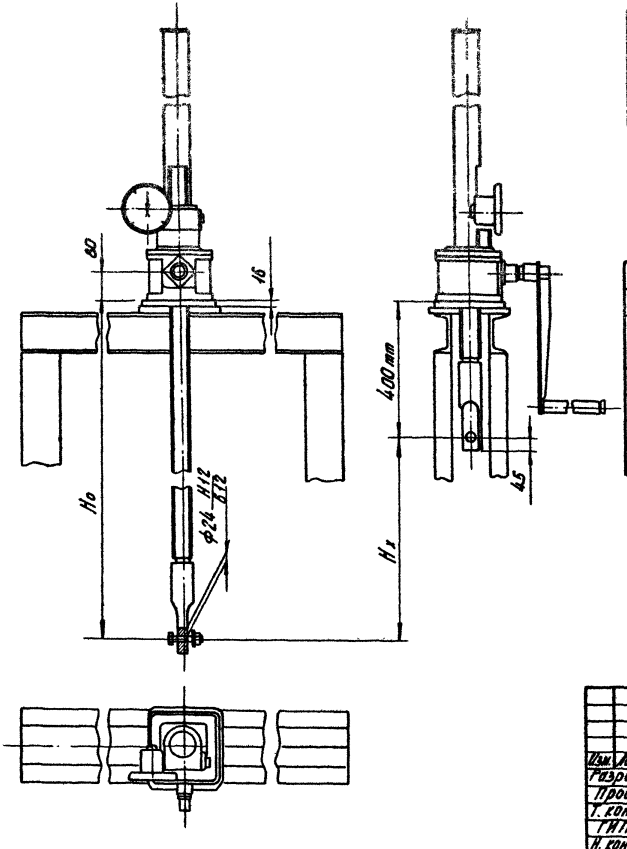

Техническая характеристика подъемника

Таблица №1

Резьба грузового винта	Наиб. усилие в тс. наиб.			Ho в м. наиб.	Усилие на рукоятке при T в кгс	Время подъема затвора на 1м в мин
	тяговое T	посадочное П	дожимное Д			
Трап 60×(2×3)	2.5	2.5	3	3.65	10	1.5

Данные на заказ по затвору

Таблица №2

Усилие тяговое потребное в тс.	Тз	1.23
Усилие посадочное потребное в тс.	Пз	1.0
Расстояние от подошвы подъемника до оси проушины опущенного затвора в м.	Ho	1.950
Полный ход затвора в м.	Hx	1.550
Указатель положения затвора	—	УПР. 258
Теоретическая масса подъемника в кг	Q	88
Кол. подъемников на заказ в штуках	П	1

1. На виде слева винт грузовой показан в крайнем верхнем положении.
2. Остальные технические требования по ТУ 33-56-77.

					ПС 150-150.04.000Г4			
Изм.	Лист	№: докум.	Подп.	Дата	Подъемник винтовой 2.5В Габаритный чертеж	Лит.	Масса	Масштаб
Разраб.		Шаталов	[signature]	17.02.83		Б	см. табл.2	1:10
Пров.		Кузнецова	[signature]	24.02.83		Лист	Листов 1	
Т. контр.								
ГИП		Певзнер	[signature]	17.02.83		Союзгипроводхоз имени Е.Е. Алексеевского г. Москва		
Н. контр.		Платунина	[signature]	16.02.83				
Утв.		Седов	[signature]	16.02				

Копировал: [signature] Формат А3

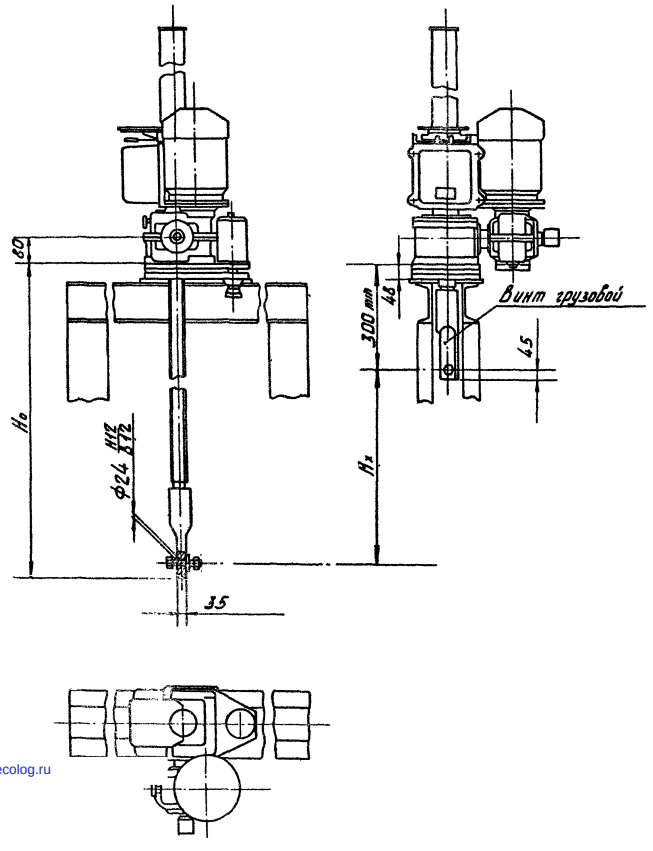

Техническая характеристика подъемника

Таблица №1

Резьба грузового винта	Наиб. усилие в тс.			Ho наиб. в м.	Усилие на рукоятке при Тв кгс	Время подъема затвора на 1 м в мин.	
	Тяговое Т	Посадочное П	Дожимное Д			электродвигателем	вручную
Трап 60×(2×8) ГОСТ 9484-81	2.5	2.5	3	3.65	15	8	7

Данные на заказ по затвору

Таблица №2

Усилие тяговое потребное в тс	Тз	1.23
Усилие посадочное потребное в тс	Пз	1.00
Расстояние от подошвы подъемника до оси проушины опущенного затвора в м	Ho	1.980
Полный ход затвора в м	Hx	1.680
Датчик положения затвора	—	ДПЗ-250 вариант 9
Теоретическая масса подъемника в кг	Q	124.3
Кол. подъемников на заказ в штуках	n	1

1. На виде слева винт грузовой показан в крайнем верхнем положении.
2. Остальные технические требования по ТУ33-55-77.

					ПС150-150.03.000Г4			
Изм.	Лист	№ докум.	Подп.	Дата	Подъемник винтовой 2.5 ЭВ Габаритный чертеж	Лит.	Масса	Масштаб
Разраб.		Шаталов		14.02.83		Б	см. табл.№2	1:10
Пров.		Кузнецова		24.02.83		Лист	Листов 1	
Т.контр.						Союзгипроводхоз имени Е.Е. Алексеевского г. Москва		
ГИП		Певзнер		14.02.83				
Н.контр.		Платунина		16.02.83				
Утв.		Седов		16.02				

Копировал

Формат А3

Инв. № подл. | Подп. и дата | Взам. инв. № | Инв. № дубл. | Подп. и дата

gost.e-ecolog.ru